БИРОС
КАТАЛОГ

BIROS.RU

Компания «БИРОС» была основана в 2004 году и с первого дня своей деятельности специализируется на серийном производстве электрощитового оборудования.

На сегодняшний день предприятием освоен выпуск практически всего спектра корпусов (щитов) для установки низковольтных комплектных устройств, а именно:

- щитов (боксов) для однофазного и трёхфазного учёта и распределения (в навесном и встраиваемом исполнении);
- щитов с монтажными панелями (навесного исполнения);
- корпусов вводно-распределительных устройств;
- щитов этажных;
- корпусов для сборки шкафов распределительных;
- устройств этажных распределительных, межэтажных и других.

Предприятие осуществляет разработку и внедрение в серийное производство практически любой нестандартной продукции электротехнического назначения, постоянно модернизирует производимую продукцию, опираясь на опыт лучших отечественных и зарубежных производителей.

Контроль за качеством изделий осуществляется на всех этапах производства, что позволяет выпускать современную конкурентоспособную продукцию.

Все изделия окрашены порошковой краской и упаковываются в качественную тару, позволяющую доставлять нашу продукцию до заказчика без повреждений.

Наше предприятие проводит гибкую ценовую политику, благодаря чему нам всегда удаётся обеспечить нашим партнёрам оптимальное соотношение цены и качества.

На всех этапах сотрудничества наши заказчики (потребители) могут получить профессиональную помощь квалифицированного персонала предприятия.

СОДЕРЖАНИЕ

стр.	НАИМЕНОВАНИЕ ПРОДУКЦИИ
03	ЩИТЫ РАСПРЕДЕЛИТЕЛЬНЫЕ НАВЕСНЫЕ
05	ЩИТЫ РАСПРЕДЕЛИТЕЛЬНЫЕ ВСТРАИВАЕМЫЕ С КОЖУХОМ
07	ЩИТЫ РАСПРЕДЕЛИТЕЛЬНЫЕ НАВЕСНЫЕ ГЕРМЕТИЧНЫЕ
09	ЩИТЫ УЧЕТНО-РАСПРЕДЕЛИТЕЛЬНЫЕ НАВЕСНЫЕ
11	ЩИТЫ УЧЕТНО-РАСПРЕДЕЛИТЕЛЬНЫЕ ВСТРАИВАЕМЫЕ С КОЖУХОМ
13	ЩИТЫ УЧЕТНО-РАСПРЕДЕЛИТЕЛЬНЫЕ НАВЕСНЫЕ ПОД ЭЛЕКТРОННЫЙ СЧЕТЧИК
15	ЩИТЫ УЧЕТНО-РАСПРЕДЕЛИТЕЛЬНЫЕ ПОД ЭЛЕКТРОННЫЙ СЧЕТЧИК НА DIN-РЕЙКУ
17	ЩИТЫ УЧЕТНО-РАСПРЕДЕЛИТЕЛЬНЫЕ С КРЕПЛЕНИЕМ НА СТОЛБ
19	ЩИТЫ КВАРТИРНЫЕ УЧЕТНЫЕ
21	БОКСЫ УЧЕТНО-РАСПРЕДЕЛИТЕЛЬНЫЕ
23	ЩИТЫ УЧЕТНО-РАСПРЕДЕЛИТЕЛЬНЫЕ НАВЕСНЫЕ ГЕРМЕТИЧНЫЕ
25	ЩИТЫ УЧЕТНЫЕ ГЕРМЕТИЧНЫЕ
27	ЩИТЫ РАСПРЕДЕЛИТЕЛЬНЫЕ НАВЕСНЫЕ С МОНТАЖНОЙ ПАНЕЛЬЮ
29	ЩИТЫ РАСПРЕДЕЛИТЕЛЬНЫЕ НАВЕСНЫЕ ГЕРМЕТИЧНЫЕ С МОНТАЖНОЙ ПАНЕЛЬЮ
31	ЩИТЫ НАВЕСНЫЕ С МОНТАЖНОЙ ПАНЕЛЬЮ
33	ЩИТЫ ЭТАЖНЫЕ
35	ЩИТЫ ЭТАЖНЫЕ ПОД СЧЕТЧИК НА DIN-РЕЙКУ
37	ЩИТЫ ЭТАЖНЫЕ ПОД СЧЕТЧИК НА DIN-РЕЙКУ БЕЗ СЛАБОТОЧНОГО ОТСЕКА
39	ЩИТЫ ЭТАЖНЫЕ НАВЕСНЫЕ ПОД СЧЕТЧИК НА DIN-РЕЙКУ
41	УСТРОЙСТВО ЭТАЖНОЕ РАСПРЕДЕЛИТЕЛЬНОЕ МОДУЛЬНОЕ
43	БОКСЫ НАВЕСНЫЕ
45	БОКСЫ ВСТРАИВАЕМЫЕ
47	БОКСЫ НАВЕСНЫЕ ГЕРМЕТИЧНЫЕ
49	ЯЩИКИ РАСПРЕДЕЛИТЕЛЬНЫЕ
51	ЯЩИКИ РАСПРЕДЕЛИТЕЛЬНЫЕ ГЕРМЕТИЧНЫЕ
53	КОРПУСА ВРУ-1
55	КОРПУСА ВРУ-2
57	ЩИТЫ ОДНОСТОРОННЕГО ОБСЛУЖИВАНИЯ
59	КОМПЛЕКТУЮЩИЕ К КОРПУСАМ ВРУ
60	КОМПЛЕКТУЮЩИЕ К БОКСАМ

ЩРН - XX - IPXX

Щ -Щит
Р -Распределительный
Н -Навесной
XX -Максимальное число модулей (9,12,15,18,24,30,36,45,48,54,60,72,90)
IPXX -Степень защиты

НАЗНАЧЕНИЕ

•для приема и распределения электрической энергии напряжением 380/220В одно- и трехфазного тока частотой 50 Гц в силовых и осветительных установках в зданиях и сооружениях различного назначения;
•для защиты отходящих линий от токов перегрузки и короткого замыкания.

КОНСТРУКЦИЯ

•корпуса щитов представляют собой металлический шкаф навесного исполнения с дверью, внутри которого может устанавливаться определенное количество модульных автоматических выключателей и другой аппаратуры с креплением на DIN-рейку. Двери корпусов закрываются на замок с ключом;
•для защиты от случайного проникновения к токопроводящим частям предусмотрена фальшпанель из листового металла;
•ввод проводов внутрь щитов можно осуществлять сверху или снизу, количество отверстий для ввода кабеля (n) указано в таблице;
•применяемый материал - металл толщиной 0.8 мм, покрытие корпуса - порошковая краска (RAL 7035), степень защиты - IP31.

ПРЕИМУЩЕСТВА

•удобство монтажа;
•максимально широкий ассортимент типоразмеров серии;
•высококачественное порошковое покрытие;
•жесткая упаковка (двухслойный гофрокартон).

МОДЕЛЬНЫЙ РЯД

ЩРН-9-IP31

ЩРН-12-IP31

ЩРН-15-IP31

ЩРН-18-IP31

ЩРН-18М-IP31

ЩРН-24-IP31

ЩРН-30-IP31

ЩРН-36-IP31

ЩРН-45-IP31

ЩРН-48-IP31

ЩРН-54-IP31

ЩРН-60-IP31

ЩРН-72-IP31

ЩРН-90-IP31

ТЕХНИЧЕСКИЙ ЧЕРТЕЖ

1- Корпус щита; 2- Дверь; 3- Замок; 4- Фальшпанель; 5- DIN-рейка; 6- Планка крепления шин N и PE; 7- Дно.

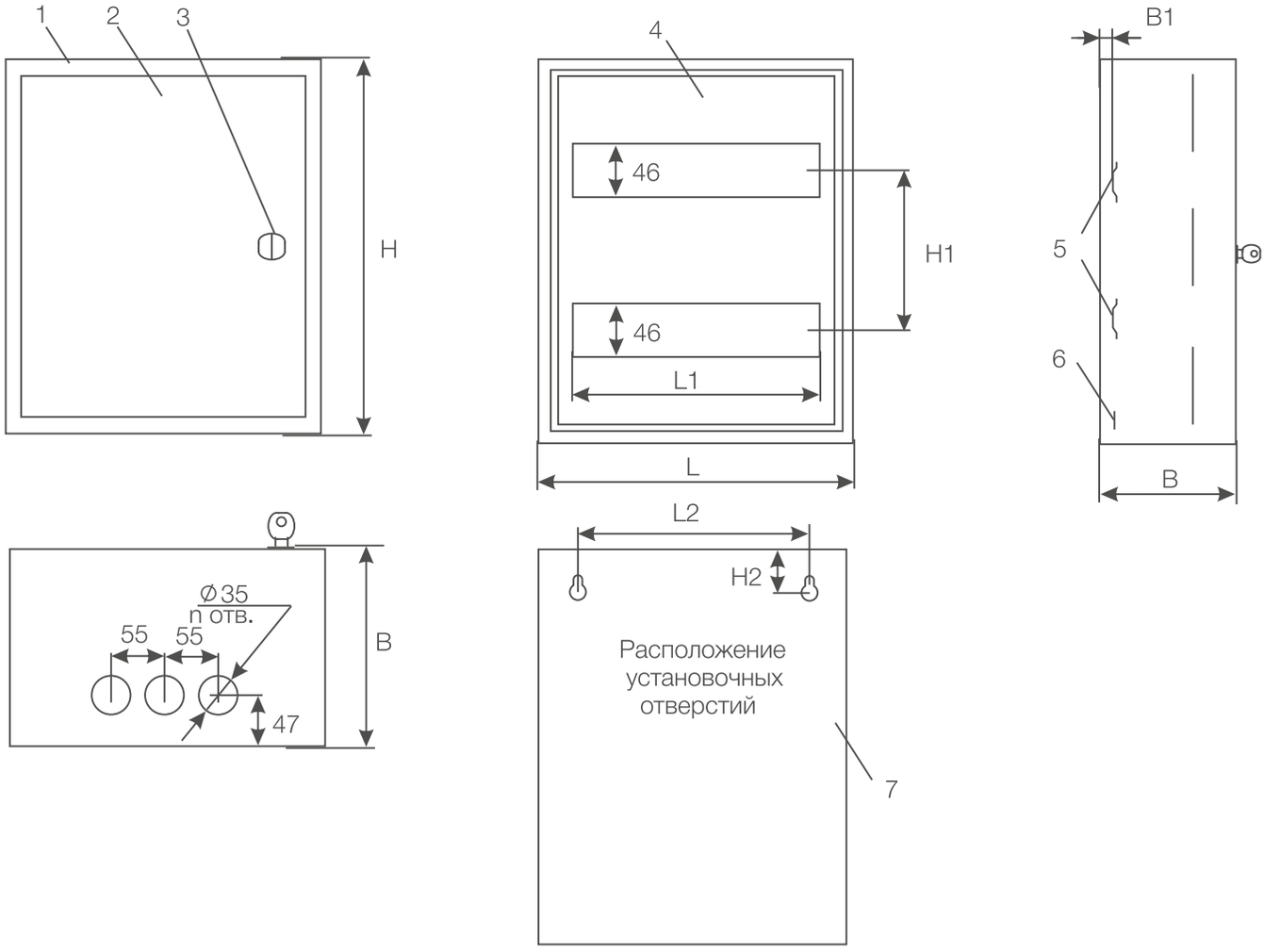

ТАБЛИЦА РАЗМЕРОВ

НАИМЕНОВАНИЕ	H, мм	L, мм	B, мм	H1, мм	H2, мм	L1, мм	L2, мм	B1, мм	Количество DIN-реек	Количество планок 3/0	n, шт.	Количество модулей
ЩРН-9-IP31	250	250	120	-	45	163	176	13	1	1	6	9
ЩРН-12-IP31	250	300	120	-	45	217	226	13	1	1	6	12
ЩРН-15-IP31	250	350	120	-	45	271	276	13	1	1	6	15
ЩРН-18-IP31	400	250	120	-	45	163	326	13	2	1	6	18
ЩРН-18М-IP31	250	400	120	-	45	325	176	13	1	1	6	18
ЩРН-24-IP31	400	300	120	126	45	217	226	13	2	1	6	24
ЩРН-30-IP31	400	350	120	126	45	271	276	13	2	1	6	30
ЩРН-36-IP31	520	300	120	126	45	217	226	13	3	1	6	36
ЩРН-45-IP31	520	350	120	126	45	271	276	13	3	1	6	45
ЩРН-48-IP31	680	300	120	126	45	217	226	13	4	1	6	48
ЩРН-54-IP31	520	400	120	126	45	325	326	13	3	1	6	54
ЩРН-60-IP31	680	350	120	126	45	271	276	13	4	1	6	60
ЩРН-72-IP31 (2х дв.)	520	585	120	126	45	217	508	13	6	1	12	72
ЩРН-90-IP31 (2х дв.)	520	685	120	126	45	271	608	13	6	1	12	90

ЩРВк - XX - IPXX

Щ -Щит
Р -Распределительный
В -Встраиваемый
к -С кожухом
XX -Максимальное число модулей (9,12,15,18,24,36,45,48,54)
IPXX -Степень защиты

НАЗНАЧЕНИЕ

•для приема и распределения электрической энергии напряжением 380/220В одно- и трехфазного тока частотой 50 Гц в силовых и осветительных установках в зданиях и сооружениях различного назначения;
•для защиты отходящих линий от токов перегрузки и короткого замыкания.

КОНСТРУКЦИЯ

•корпуса щитов представляют собой металлический шкаф встраиваемого исполнения с дверью, внутри которого может устанавливаться определенное количество модульных автоматических выключателей и другой аппаратуры с креплением на DIN-рейку. Двери корпусов закрываются на замок с ключом;
•для защиты от случайного проникновения к токопроводящим частям предусмотрена фальшпанель из листового металла;
•ввод проводов внутрь щитов можно осуществлять сверху или снизу, количество отверстий для ввода кабеля (n) указано в таблице;
•применяемый материал - металл толщиной 0.8 мм, покрытие корпуса - порошковая краска (RAL 7035), степень защиты - IP31.

ПРЕИМУЩЕСТВА

•удобство монтажа;
•максимально широкий ассортимент типоразмеров серии;
•высококачественное порошковое покрытие;
•жесткая упаковка (двухслойный гофрокартон).

МОДЕЛЬНЫЙ РЯД

ЩРВк-9-IP31

ЩРВк-12-IP31

ЩРВк-15-IP31

ЩРВк-18-IP31

ЩРВк-24-IP31

ЩРВк-36-IP31

ЩРВк-45-IP31

ЩРВк-48-IP31

ЩРВк-54-IP31

ТЕХНИЧЕСКИЙ ЧЕРТЕЖ

1- Корпус щита; 2- Дверь; 3- Замок; 4- Фальшпанель; 5- DIN-рейка; 6- Планка крепления шин N и PE; 7- Дно.

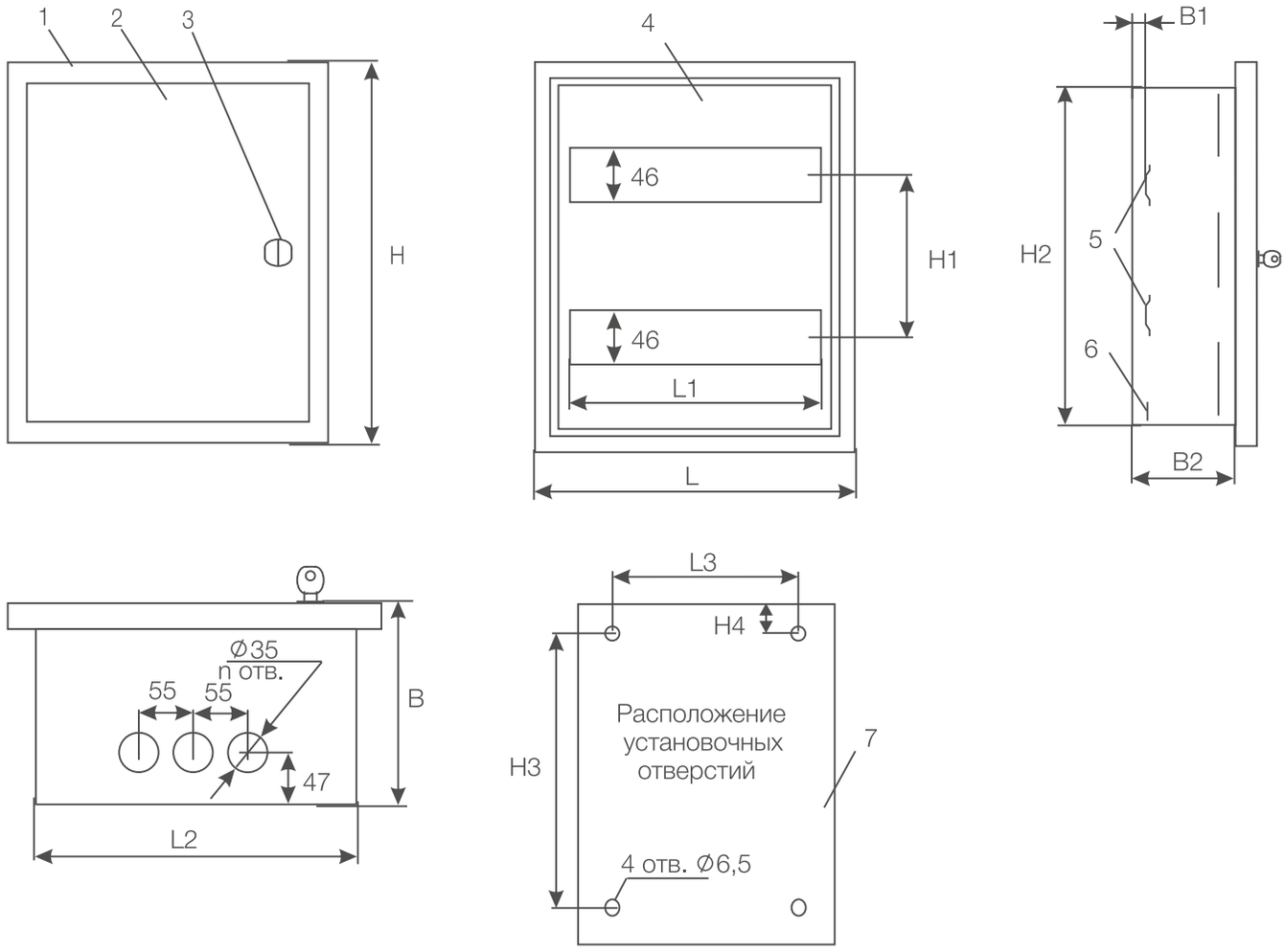

ТАБЛИЦА РАЗМЕРОВ

НАИМЕНОВАНИЕ	H, мм	L, мм	B, мм	H1, мм	H2, мм	H3, мм	H4, мм	L1, мм	L2, мм	L3, мм	B1, мм	B2, мм	Количество DIN-реек	Количество планок 3/0	n, шт.	Количество модулей
ЩРВк-9-IP31	280	280	120	-	230	174	25	163	230	124	13	100	1	1	6	9
ЩРВк-12-IP31	280	380	120	-	230	174	25	217	280	174	13	100	1	1	6	12
ЩРВк-15-IP31	280	380	120	-	230	174	25	271	330	224	13	100	1	1	6	15
ЩРВк-18-IP31	430	280	120	126	380	324	25	163	230	124	13	100	2	1	6	18
ЩРВк-24-IP31	430	330	120	126	380	324	25	217	280	174	13	100	2	1	6	24
ЩРВк-36-IP31	550	330	120	126	500	444	25	217	280	174	13	100	3	1	6	36
ЩРВк-45-IP31	550	380	120	126	500	444	25	271	330	224	13	100	3	1	6	45
ЩРВк-48-IP31	710	330	120	126	660	604	25	217	280	174	13	100	4	1	6	48
ЩРВк-54-IP31	550	430	120	126	500	444	25	325	380	274	13	100	3	1	6	54

ЩРН - XX - IP54

Щ -Щит
Р -Распределительный
Н -Навесной
XX -Максимальное число модулей (12,24,36,48,54)
IP54 -Степень защиты

НАЗНАЧЕНИЕ

•для приема и распределения электрической энергии напряжением 380/220В одно- и трехфазного тока частотой 50 Гц в силовых и осветительных установках в зданиях и сооружениях различного назначения;
•для защиты отходящих линий от токов перегрузки и короткого замыкания.

КОНСТРУКЦИЯ

•корпуса щитов представляют собой металлический шкаф навесного исполнения с дверью, внутри которого может устанавливаться определенное количество модульных автоматических выключателей и другой аппаратуры с креплением на DIN-рейку. Двери корпусов закрываются на усиленный замок с ключом, обеспечивающий плотный прижим двери к корпусу щита;
•для защиты от случайного проникновения к токопроводящим частям предусмотрена фальшпанель из листового металла;
•ввод проводов внутрь щитов осуществляется снизу, количество отверстий для ввода кабеля (n) указано в таблице;
•применяемый материал - металл толщиной 1.0 мм, покрытие корпуса - порошковая краска (RAL 7035), степень защиты - IP54.

ПРЕИМУЩЕСТВА

•удобство монтажа;
•максимально широкий ассортимент типоразмеров серии;
•высококачественное порошковое покрытие;
•жесткая упаковка (двухслойный гофрокартон).

МОДЕЛЬНЫЙ РЯД

ЩРН-12-IP54

ЩРН-24-IP54

ЩРН-36-IP54

ЩРН-48-IP54

ЩРН-54-IP54

ТЕХНИЧЕСКИЙ ЧЕРТЕЖ

1- Корпус щита; 2- Дверь; 3- Замок; 4- Фальшпанель; 5- DIN-рейка; 6- Планка крепления шин N и PE; 7- Дно.

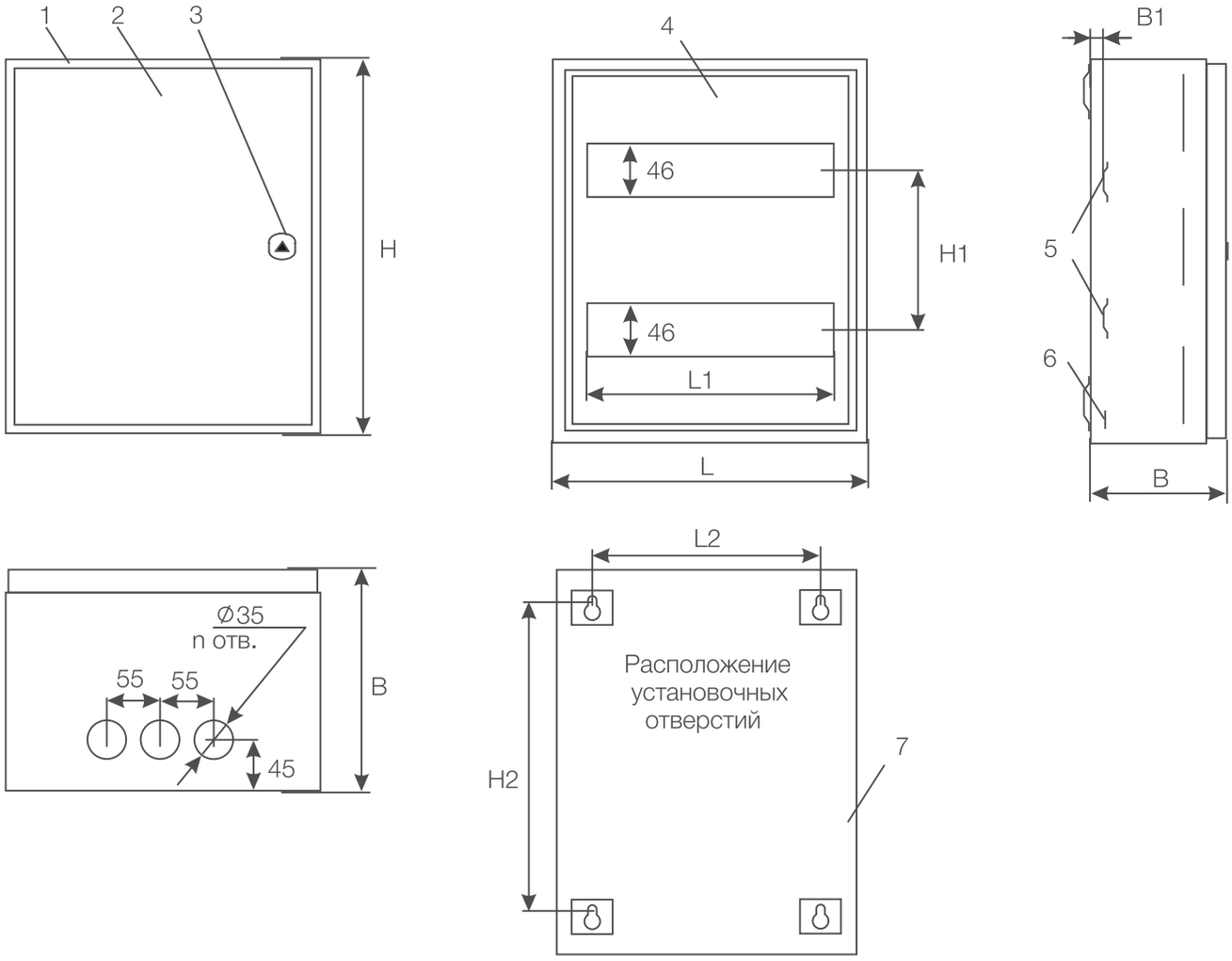

ТАБЛИЦА РАЗМЕРОВ

НАИМЕНОВАНИЕ	H, мм	L, мм	B, мм	H1, мм	H2, мм	L1, мм	L2, мм	B1, мм	Количество DIN-реек	Количество планок 3/0	n, шт.	Количество модулей
ЩРН-12-IP54	250	300	120	-	171	217	209	13	1	1	3	12
ЩРН-24-IP54	400	300	120	126	321	217	209	13	2	1	3	24
ЩРН-36-IP54	520	300	120	126	441	217	209	13	3	1	3	36
ЩРН-48-IP54	680	300	120	126	601	217	209	13	4	1	3	48
ЩРН-54-IP54	520	400	120	126	441	325	309	13	3	1	3	54

ЩРУН - XX - IPXX

Щ -Щит
Р -Распределительный
У -Учетный
Н -Навесной
XX -Максимальное число модулей (9,12,15,18,24,30,48,72)
IPXX -Степень защиты

НАЗНАЧЕНИЕ

•для приема, учета и распределения электрической энергии напряжением 380/220В одно- и трехфазного тока частотой 50 Гц в зданиях и сооружениях различного назначения;
•для защиты отходящих линий от токов перегрузки и короткого замыкания.

КОНСТРУКЦИЯ

•корпуса щитов представляют собой металлический шкаф навесного исполнения с дверью, внутри которого могут устанавливаться индуктивные или электронные счетчики одно- и трехфазные, а также определенное количество модульных автоматических выключателей и другой аппаратуры с креплением на DIN-рейку. Двери корпусов закрываются на замок с ключом;
•для защиты от случайного проникновения к токопроводящим частям предусмотрена фальшпанель из листового металла;
•ввод проводов внутрь щитов можно осуществлять сверху или снизу, количество отверстий для ввода кабеля (n) указано в таблице;
•применяемый материал - металл толщиной 0.8 мм, покрытие корпуса - порошковая краска (RAL 7035), степень защиты - IP31.

ПРЕИМУЩЕСТВА

•удобство монтажа;
•максимально широкий ассортимент типоразмеров серии;
•высококачественное порошковое покрытие;
•жесткая упаковка (двухслойный гофрокартон).

МОДЕЛЬНЫЙ РЯД

ЩРУН-1/9-IP31

ЩРУН-1/12-IP31

ЩРУН-3/9-IP31

ЩРУН-3/12-IP31

ЩРУН-3/15-IP31

ЩРУН-3/18-IP31

ЩРУН-3/24-IP31

ЩРУН-3/30-IP31

ЩРУН-3/48-IP31

ЩРУН-3/72-IP31

ТЕХНИЧЕСКИЙ ЧЕРТЕЖ

1- Корпус щита; 2- Дверь; 3- Замок; 4- Панель монтажная; 5- Фальшпанель; 6- Дно.

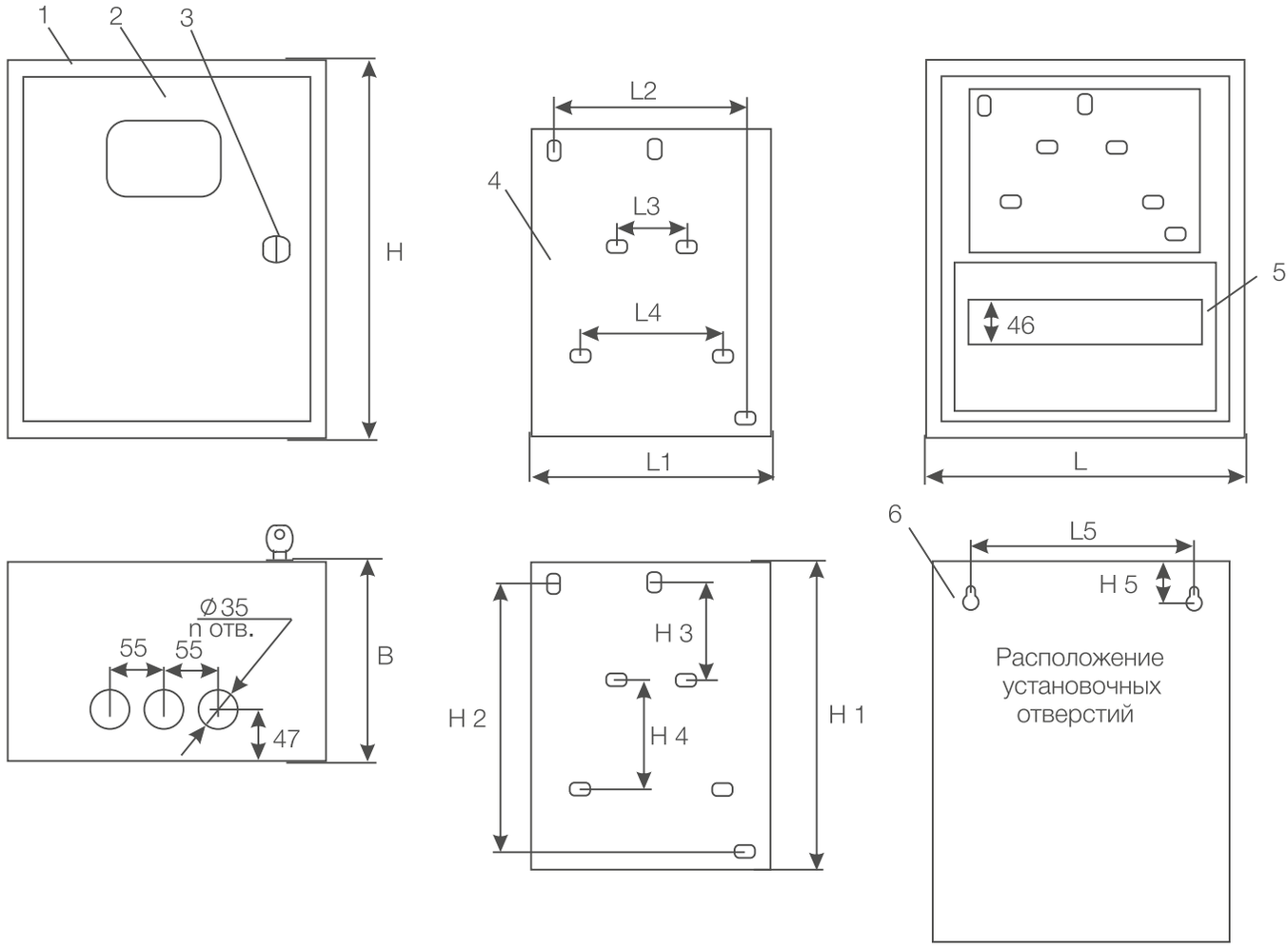

ТАБЛИЦА РАЗМЕРОВ

НАИМЕНОВАНИЕ	H, мм	L, мм	B, мм	H1, мм	H2, мм	H3, мм	H4, мм	H5, мм	L1, мм	L2, мм	L3, мм	L4, мм	L5, мм	n, шт.	Количество модулей
ЩРУН 1/9-IP31	400	250	160	180	156	140	75	45	190	130	92	155	176	6	9
ЩРУН 1/12-IP31	400	300	160	180	156	140	75	45	240	180	92	155	226	6	12
ЩРУН 3/9-IP31	520	250	160	264	240	140	75	45	210	180	92	155	176	6	9
ЩРУН 3/12-IP31	520	300	160	264	240	140	75	45	240	180	92	155	176	6	12
ЩРУН 3/15-IP31	520	350	160	264	240	140	75	45	290	230	92	155	226	6	15
ЩРУН 3/18-IP31	680	300	160	264	240	140	75	45	240	180	92	155	226	6	18
ЩРУН 3/24-IP31	680	300	160	264	240	140	75	45	240	180	92	155	226	6	24
ЩРУН 3/30-IP31	680	350	160	264	240	140	75	45	290	230	92	155	276	6	30
ЩРУН 3/48-IP31	520	585	160	264	240	140	75	45	240	180	92	155	509	12	48
ЩРУН 3/72-IP31	680	585	160	264	240	140	75	45	240	180	92	155	509	12	72

ЩИТЫ УЧЕТНО-РАСПРЕДЕЛИТЕЛЬНЫЕ ВСТРАИВАЕМЫЕ С КОЖУХОМ

ЩРУВк - XX - IPXX

Щ -Щит
Р -Распределительный
У -Учетный
В -Встраиваемый
к -С кожухом
XX -Максимальное число модулей (9,12,24,30,48)
IPXX -Степень защиты

НАЗНАЧЕНИЕ

•для приема, учета и распределения электрической энергии напряжением 380/220В одно- и трехфазного тока частотой 50 Гц в зданиях и сооружениях различного назначения;
•для защиты отходящих линий от токов перегрузки и короткого замыкания.

КОНСТРУКЦИЯ

•корпуса щитов представляют собой металлический шкаф встраиваемого исполнения с дверью, внутри которого могут устанавливаться индуктивные или электронные счетчики одно- и трехфазные, а также определенное количество модульных автоматических выключателей и другой аппаратуры с креплением на DIN-рейку. Двери корпусов закрываются на замок с ключом;
•для защиты от случайного проникновения к токопроводящим частям предусмотрена фальшпанель из листового металла;
•ввод проводов внутрь щитов можно осуществлять сверху или снизу, количество отверстий для ввода кабеля (n) указано в таблице;
•применяемый материал - металл толщиной 0.8 мм, покрытие корпуса - порошковая краска (RAL 7035), степень защиты - IP31.

ПРЕИМУЩЕСТВА

•удобство монтажа;
•максимально широкий ассортимент типоразмеров серии;
•высококачественное порошковое покрытие;
•жесткая упаковка (двухслойный гофрокартон).

МОДЕЛЬНЫЙ РЯД

ЩРУВк-1/9-IP31

ЩРУВк-1/12-IP31

ЩРУВк-3/9-IP31

ЩРУВк-3/12-IP31

ЩРУВк-3/24-IP31

ЩРУВк-3/30-IP31

ЩРУВк-3/48-IP31

ТЕХНИЧЕСКИЙ ЧЕРТЕЖ

1- Корпус щита; 2- Дверь; 3- Замок; 4- Панель монтажная; 5- Фальшпанель; 6- Дно.

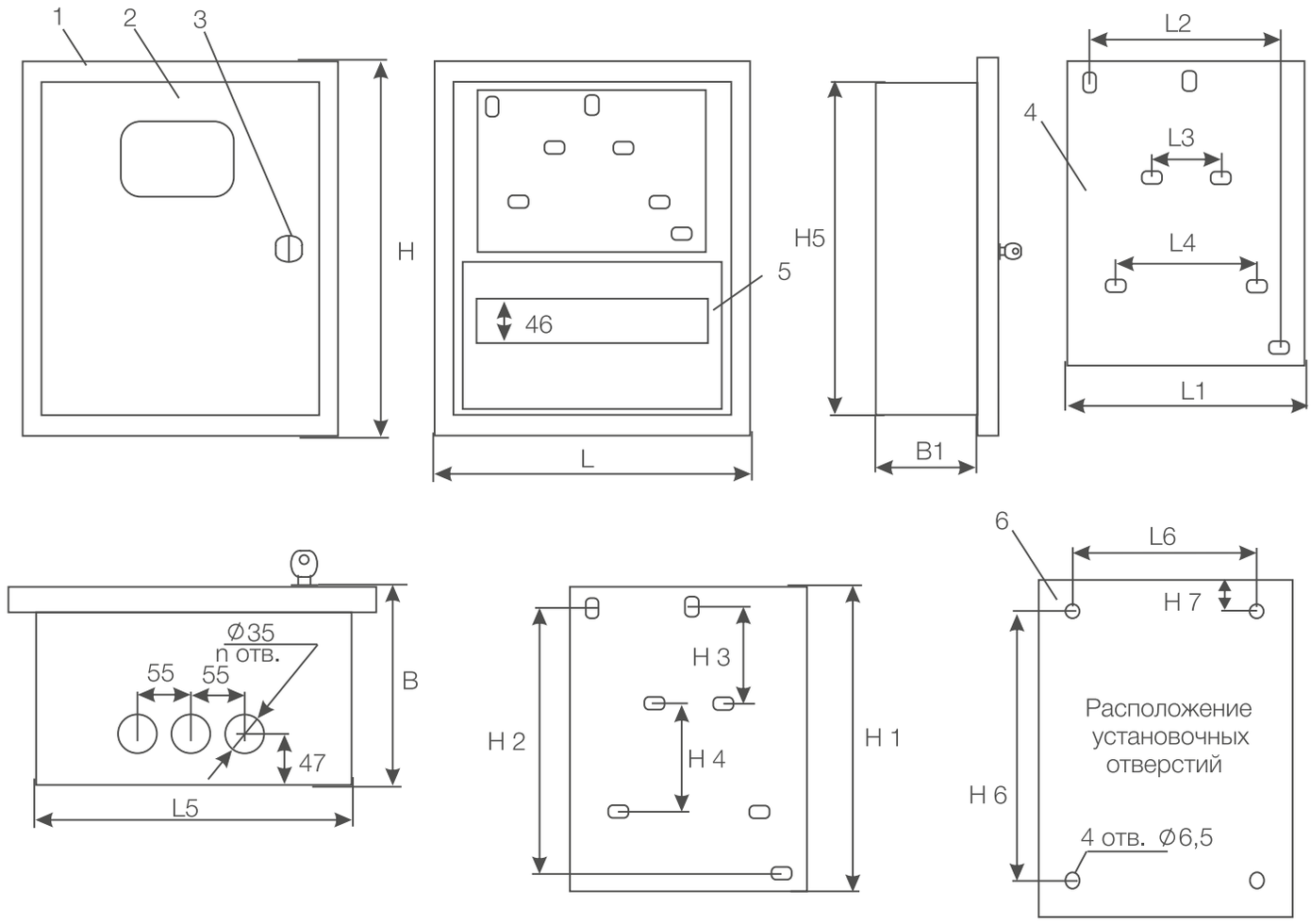

ТАБЛИЦА РАЗМЕРОВ

НАИМЕНОВАНИЕ	H, мм	L, мм	B, мм	B1, мм	H1, мм	H2, мм	H3, мм	H4, мм	H5, мм	H6, мм	H7, мм	L1, мм	L2, мм	L3, мм	L4, мм	L5, мм	L6, мм	n, шт	Количество модулей
ЩРУВк-1/9-IP31	430	280	160	140	180	156	140	75	380	234	70	190	130	92	155	230	124	6	9
ЩРУВк-1/12-IP31	430	330	160	140	180	156	140	75	380	234	70	240	180	92	155	280	174	6	12
ЩРУВк-3/9-IP31	550	280	160	140	264	240	140	75	500	354	70	210	180	92	155	230	124	6	9
ЩРУВк-3/12-IP31	550	330	160	140	264	240	140	75	500	354	70	240	180	92	155	280	174	6	12
ЩРУВк-3/24-IP31	710	330	160	140	264	240	140	75	660	514	70	240	180	92	155	280	174	6	24
ЩРУВк-3/30-IP31	710	380	160	140	264	240	140	75	660	514	70	290	230	92	155	330	224	6	30
ЩРУВк-3/48-IP31	550	615	160	140	264	240	140	75	500	352	70	240	180	92	155	565	460	12	48

ЩИТЫ УЧЕТНО-РАСПРЕДЕЛИТЕЛЬНЫЕ НАВЕСНЫЕ ПОД ЭЛЕКТРОННЫЙ СЧЕТЧИК

ЩРУЭН - Х/ХХ - IP31

Щ	-Щит
Р	-Распределительный
У	-Учетный
Э	-Под электронный счетчик
Н	-Навесной
Х	-Тип счетчика
ХХ	-Максимальное число модулей (12,24)
IPXX	-Степень защиты

НАЗНАЧЕНИЕ

•для приема, учета и распределения электрической энергии напряжением 380/220В одно- и трехфазного тока частотой 50 Гц в зданиях и сооружениях различного назначения;
•для защиты отходящих линий от токов перегрузки и короткого замыкания.

КОНСТРУКЦИЯ

•корпуса щитов представляют собой металлический шкаф навесного исполнения с дверью, внутри которого могут устанавливаться электронные счетчики одно- и трехфазные, а также определенное количество модульных автоматических выключателей и другой аппаратуры с креплением на DIN-рейку. Двери корпусов закрываются на замок с ключом;
•для защиты от случайного проникновения к токопроводящим частям предусмотрена фальшпанель из листового металла;
•ввод проводов внутрь щитов можно осуществлять сверху или снизу, количество отверстий для ввода кабеля (n) указано в таблице;
•применяемый материал - металл толщиной 0.8 мм, покрытие корпуса - порошковая краска (RAL 7035), степень защиты - IP31.

ПРЕИМУЩЕСТВА

•удобство монтажа;
•высококачественное порошковое покрытие;
•жесткая упаковка (двухслойный гофрокартон).

МОДЕЛЬНЫЙ РЯД

ЩРУЭН-1/12-IP31

ЩРУЭН-3/12-IP31

ЩРУЭН-3/24-IP31

ТЕХНИЧЕСКИЙ ЧЕРТЕЖ

1- Корпус щита; 2- Дверь; 3- Замок; 4- Панель монтажная; 5- Фальшпанель; 6- Дно.

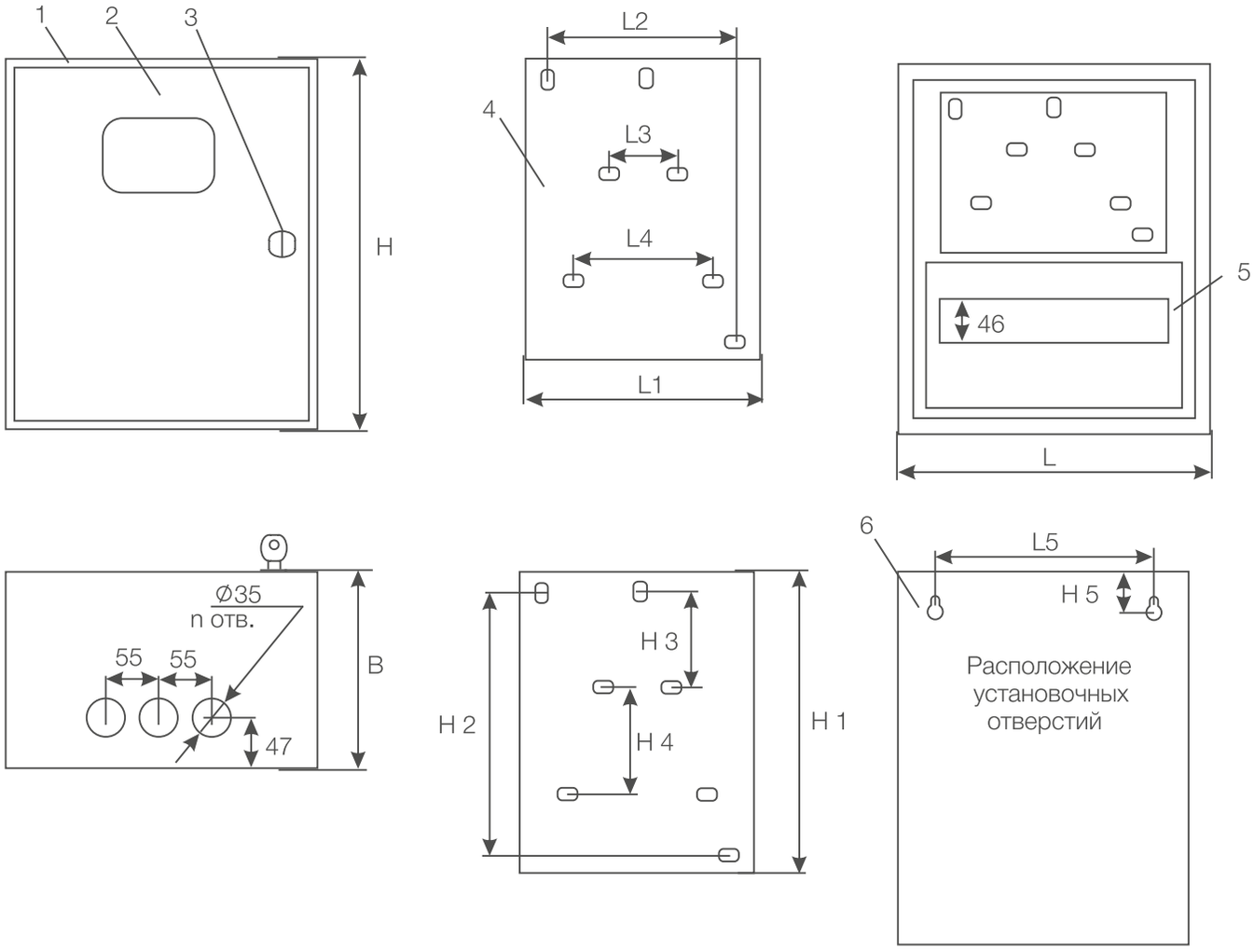

ТАБЛИЦА РАЗМЕРОВ

НАИМЕНОВАНИЕ	H, мм	L, мм	B, мм	H1, мм	H2, мм	H3, мм	H4, мм	H5, мм	L1, мм	L2, мм	L3, мм	L4, мм	L5, мм	n, шт.	Количество модулей
ЩРУЭН 1/12-IP31	400	300	120	180	156	140	75	45	240	180	92	155	226	6	12
ЩРУЭН 3/12-IP31	520	300	120	264	240	140	75	45	240	180	92	155	176	6	12
ЩРУЭН 3/24-IP31	680	300	120	264	240	140	75	45	240	180	92	155	226	6	24

ЩРУЭ - 1Н-XX - IP31

Щ -Щит
Р -Распределительный
У -Учетный
Э -Электронный счетчик
1Н -Тип счетчика
XX -Максимальное число модулей (8,22)
IPXX -Степень защиты

НАЗНАЧЕНИЕ

•для приема, учета и распределения электрической энергии напряжением 380/220В одно- и трехфазного тока частотой 50 Гц в зданиях и сооружениях различного назначения;
•для защиты отходящих линий от токов перегрузки и короткого замыкания.

КОНСТРУКЦИЯ

•корпуса щитов представляют собой металлический шкаф навесного исполнения с дверью, внутри которого могут устанавливаться однофазные электронные счетчики с креплением на DIN-рейку, а также определенное количество модульных автоматических выключателей и другой аппаратуры с креплением на DIN-рейку. Двери корпусов закрываются на замок с ключом;
•для защиты от случайного проникновения к токопроводящим частям предусмотрена фальшпанель из листового металла;
•ввод проводов внутрь щитов можно осуществлять сверху и снизу, количество отверстий для ввода кабеля (n) указано в таблице;
•применяемый материал - металл толщиной 0.8 мм, покрытие корпуса - порошковая краска (RAL 7035), степень защиты - IP31.

ПРЕИМУЩЕСТВА

•удобство монтажа;
•высококачественное порошковое покрытие;
•жесткая упаковка (двухслойный гофрокартон).

МОДЕЛЬНЫЙ РЯД

ЩРУЭ-1Н-8-IP31

ЩРУЭ-1Н-22-IP31

ТЕХНИЧЕСКИЙ ЧЕРТЕЖ

1- Корпус щита; 2- Дверь; 3- Замок; 4- Фальшпанель; 5- DIN-рейка; 6- Планка крепления шин N и PE; 7- Дно.

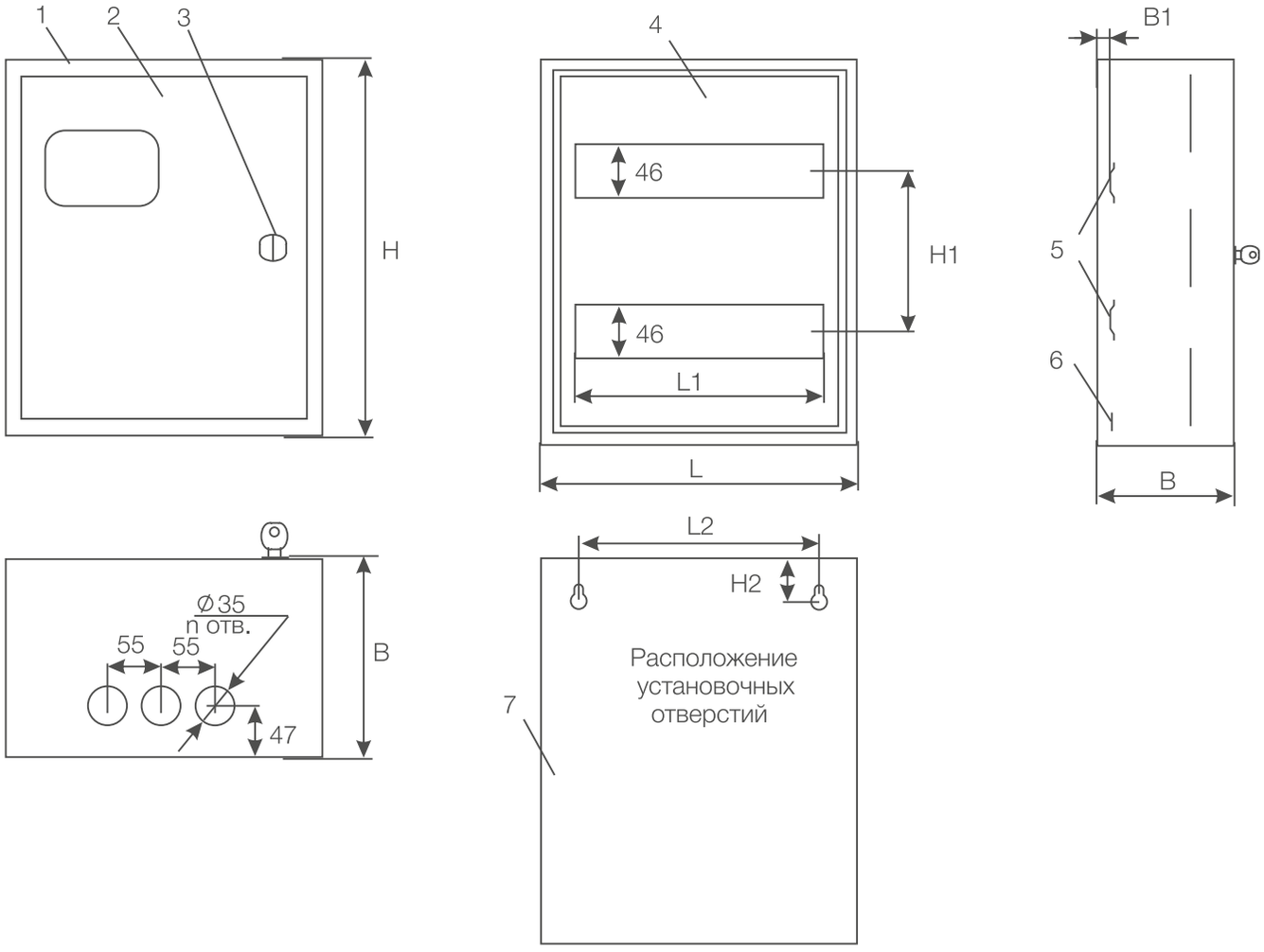

ТАБЛИЦА РАЗМЕРОВ

НАИМЕНОВАНИЕ	H, мм	L, мм	B, мм	H1, мм	H2, мм	L1, мм	L2, мм	B1, мм	Количество DIN-реек	Количество планок 3/0	n, шт.	Количество модулей
ЩРУЭ 1Н-8-IP31	250	350	120	-	45	271	276	13	1	1	6	8
ЩРУЭ 1Н-22-IP31	400	350	120	126	45	271	276	13	2	1	6	22

ЩУНС- Х/Х - IPXX

Щ -Щит
У -Учетно-распределительный
Н -Навесной
С -С креплением на столб
Х/Х -Тип счетчика / число модулей
IPXX -Степень защиты

НАЗНАЧЕНИЕ

•для приема, учета и распределения электрической энергии напряжением 380/220В одно- и трехфазного тока частотой 50 Гц в коттеджных постройках, частных домах, гаражных кооперативах и других зданиях и сооружениях различного назначения;
•для защиты отходящих линий от токов перегрузки и короткого замыкания.

КОНСТРУКЦИЯ

•корпуса щитов представляют собой металлический шкаф навесного исполнения с дверью, внутри которого могут устанавливаться индуктивные или электронные счетчики одно- и трехфазные, а также определенное количество модульных автоматических выключателей и другой аппаратуры с креплением на DIN-рейку. Двери корпусов закрываются на замок с ключом;
•дополнительно комплектуются устройством, позволяющим крепить корпуса к столбам и другим видам опор.
•для защиты от случайного проникновения к токопроводящим частям предусмотрена фальшпанель из листового металла;
•ввод проводов внутрь щитов можно осуществлять снизу, количество отверстий для ввода кабеля (n) указано в таблице;
•применяемый материал - металл толщиной 0.8 мм, покрытие корпуса - порошковая краска (RAL 7035), степень защиты - IP54.

ПРЕИМУЩЕСТВА

•удобство монтажа;
•высококачественное порошковое покрытие;
•удобство крепления на столб;
•жесткая упаковка (двухслойный гофрокартон).

МОДЕЛЬНЫЙ РЯД

ЩУНС-1/9-2-IP54

ЩУНС-1/9-IP54

ТЕХНИЧЕСКИЙ ЧЕРТЕЖ

1- Корпус щита; 2- Дверь; 3- Замок; 4- Фальшпанель; 5- Спецпланка; 6- DIN-рейка; 7- Устройство крепления. 8- Дно.

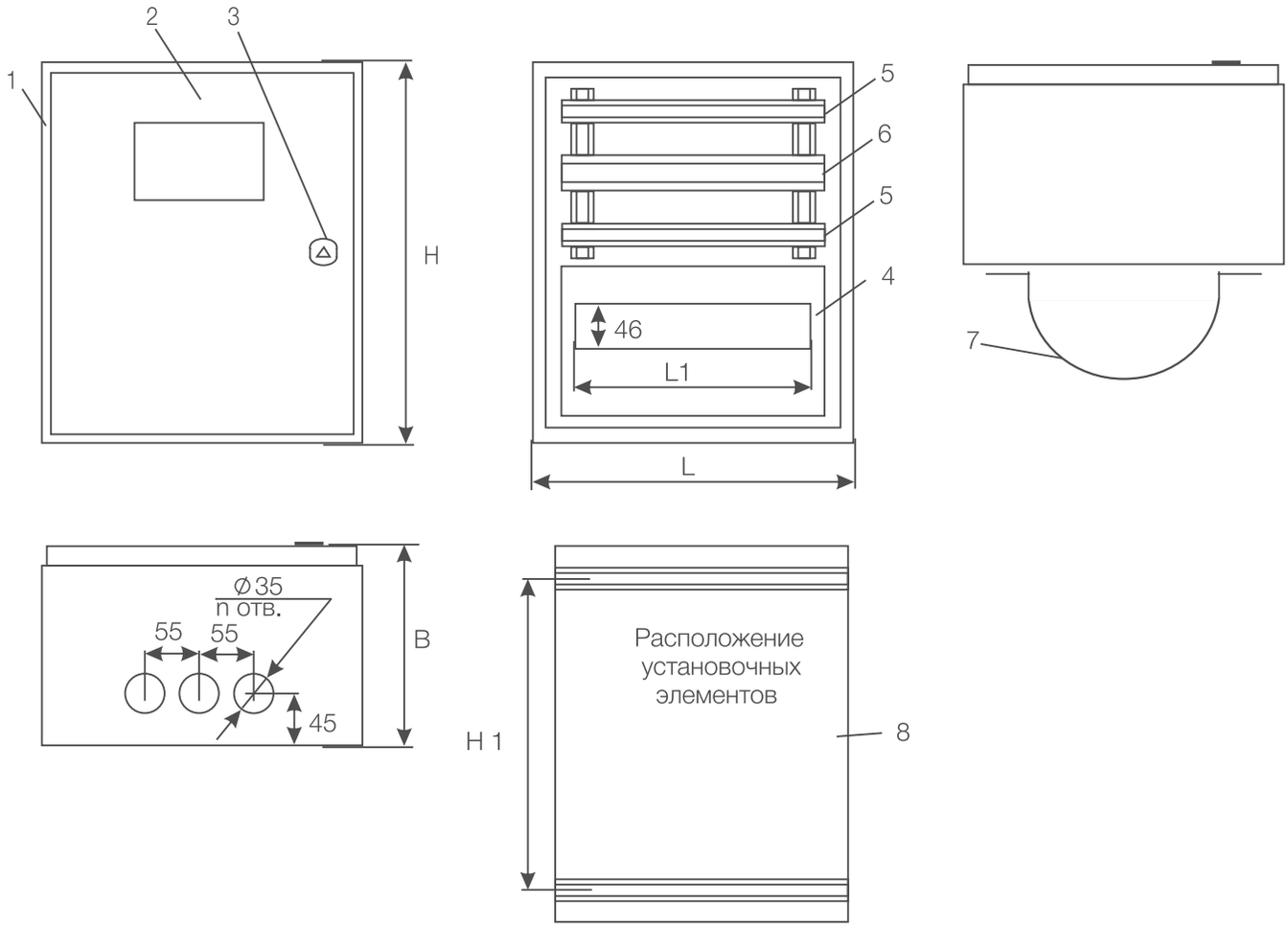

ТАБЛИЦА РАЗМЕРОВ

НАИМЕНОВАНИЕ	H, мм	L, мм	B, мм	H1, мм	L1, мм	n, шт	Количество модулей
ЩУНС-1/9-2-IP54	370	250	126	293	163	3	9
ЩУНС-1/9-IP54	450	250	162	373	163	3	9

ЩКУ - ХН - IPXX

Щ -Щит
К -Квартирный
У -Учетный
ХН -Модель навесного щита
IPXX -Степень защиты

НАЗНАЧЕНИЕ

•для приема, учета и распределения электрической энергии напряжением 220В одно- и трехфазного тока частотой 50 Гц в жилых многоквартирных домах, коттеджных постройках, частных домах, гаражных кооперативах и других зданиях и сооружениях различного назначения;
•для защиты отходящих линий от токов перегрузки и короткого замыкания.

КОНСТРУКЦИЯ

•корпуса щитов представляют собой металлический шкаф навесного исполнения с дверью, внутри которого могут устанавливаться электронные счетчики, определенное количество модульных автоматических выключателей и другой аппаратуры с креплением на DIN-рейку. Двери корпусов закрываются на ручку-защелку;
•для защиты от случайного проникновения к токопроводящим частям предусмотрена фальшпанель из листового металла;
•ввод проводов внутрь щитов можно осуществлять снизу или задней стороны, количество отверстий для ввода кабеля (n) указано в таблице;
•применяемый материал - металл толщиной 0.8 мм, покрытие корпуса - порошковая краска (RAL 9016), степень защиты - IP31.

ПРЕИМУЩЕСТВА

•удобство монтажа;
•уменьшенная глубина корпуса ;
•высококачественное порошковое покрытие;
•жесткая упаковка (двухслойный гофрокартон).

МОДЕЛЬНЫЙ РЯД

ЩКУ-1Н-IP31

ЩКУ-2Н-IP31

ТЕХНИЧЕСКИЙ ЧЕРТЕЖ

1- Корпус щита; 2- Дверь; 3- Замок; 4- Фальшпанель; 5- DIN-рейка; 6- Планка крепления шин N и PE; 7- Дно.

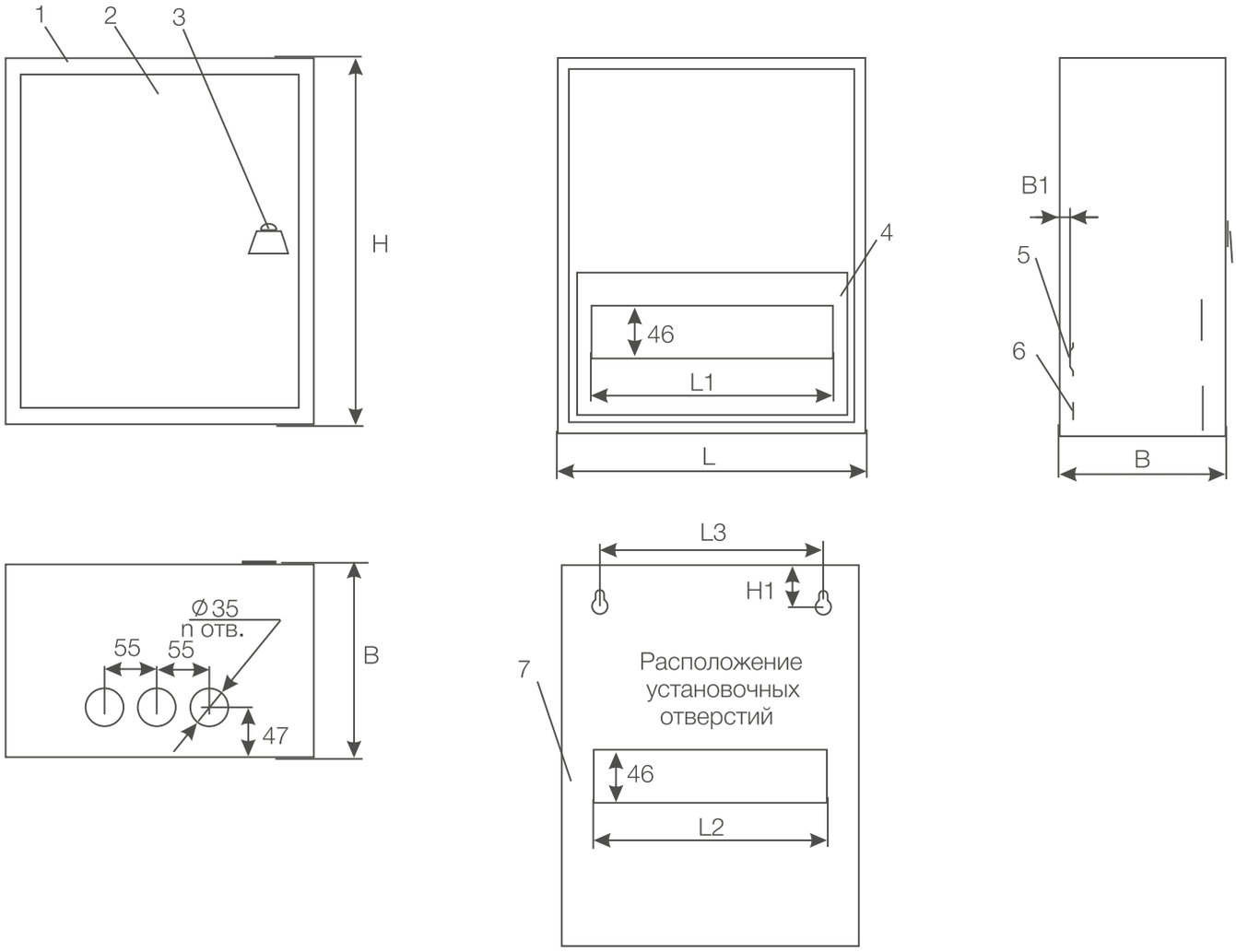

ТАБЛИЦА РАЗМЕРОВ

НАИМЕНОВАНИЕ	H, мм	L, мм	B, мм	H1, мм	L1, мм	L2, мм	L3, мм	B1, мм	Количество DIN-реек	Количество планок 3/0	n, шт.	Количество модулей
ЩКУ-1Н-IP31	250	300	95	45	217	200	226	13	1	1	6	12
ЩКУ-2Н-IP31	400	250	95	45	163	163	176	13	1	1	6	9

БУР - ХН - ХХ - IPXX

Б -Бокс
У -Учетный
Р -Распределительный
Х -Тип счетчика
Н -Навесной
ХХ -Максимальное число модулей (6,14,15,18,33)
IPXX -Степень защиты

НАЗНАЧЕНИЕ

•для приема, учета и распределения электрической энергии напряжением 380/220В одно- и трехфазного тока частотой 50 Гц в зданиях и сооружениях различного назначения;
•для защиты отходящих линий от токов перегрузки и короткого замыкания.

КОНСТРУКЦИЯ

•корпуса щитов представляют собой металлический шкаф навесного исполнения с дверью, внутри которого могут устанавливаться индуктивные или электронные счетчики одно- и трехфазные, а также определенное количество модульных автоматических выключателей и другой аппаратуры с креплением на DIN-рейку. Двери корпусов закрываются на замок с ключом;
•отсек для размещения счетчика и вводного автомата закрыт отдельной дверью или фальшпанелью с возможностью опломбировки;
•для защиты от случайного проникновения к токопроводящим частям предусмотрена фальшпанель из листового металла;
•ввод проводов внутрь щитов можно осуществлять сверху или снизу количество отверстий для ввода кабеля (n) указано в таблице;
•применяемый материал - металл толщиной 0.8 мм, покрытие корпуса - порошковая краска (RAL 7035), степень защиты - IP31.

ПРЕИМУЩЕСТВА

•удобство монтажа;
•максимально широкий ассортимент типоразмеров серии;
•высококачественное порошковое покрытие;
•жесткая упаковка (двухслойный гофрокартон).

МОДЕЛЬНЫЙ РЯД

БУР-1Н-6-IP31

БУР-1Н-14-IP31 (2х дв.)

БУР-1Н-15-IP31

БУР-3Н-15-IP31 (2х дв.)

БУР-3Н-18-IP31

БУР-3Н-33-IP31

ТЕХНИЧЕСКИЙ ЧЕРТЕЖ

1- Корпус щита; 2- Дверь; 3- Замок; 4- Фальшпанель; 5- DIN-рейка; 6- Дно.

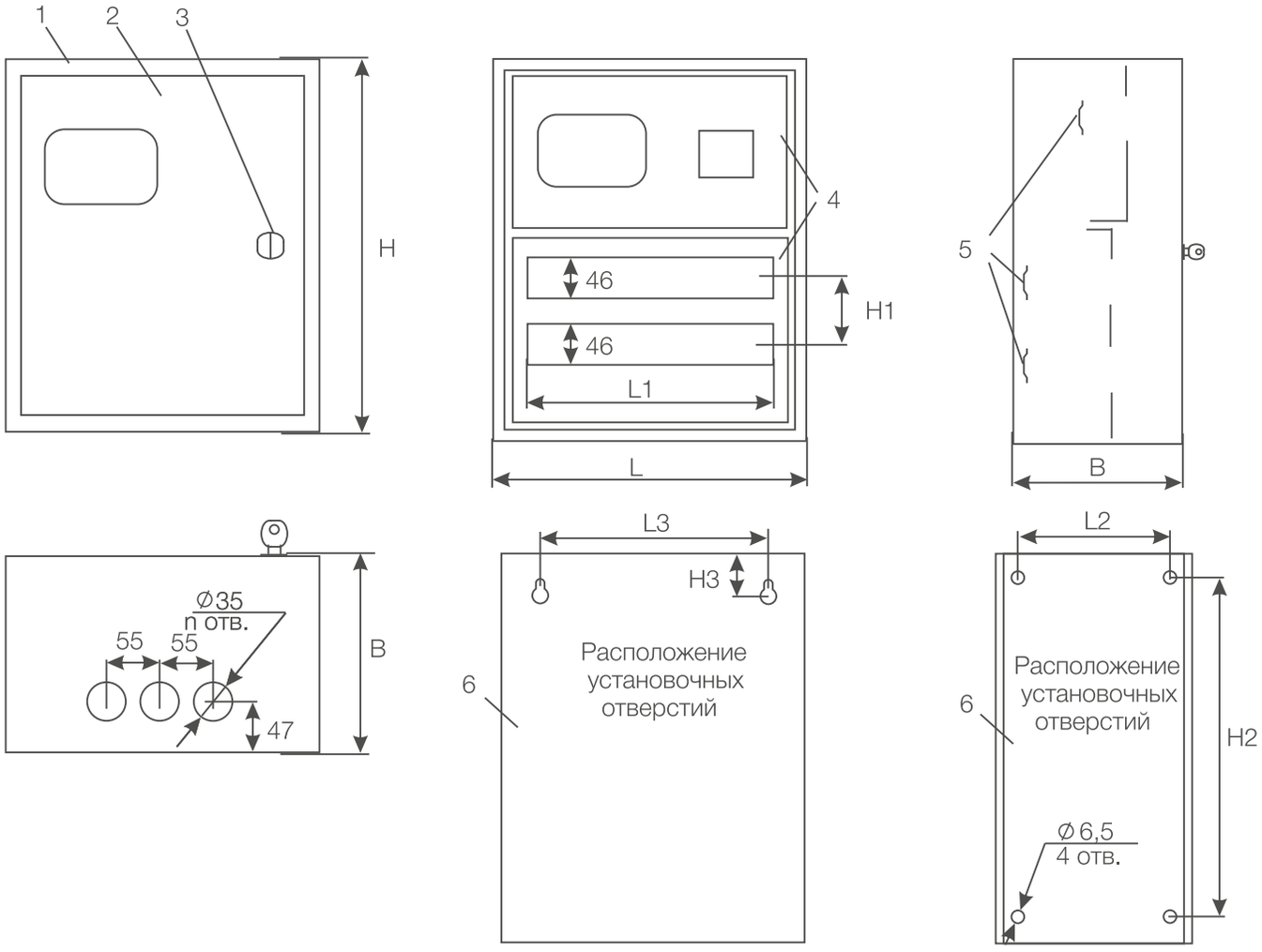

ТАБЛИЦА РАЗМЕРОВ

НАИМЕНОВАНИЕ	H, мм	L, мм	B, мм	H1, мм	H2, мм	H3, мм	L1, мм	L2, мм	L3, мм	Количество DIN-реек	n, шт.	Количество модулей
БУР-1Н-6-IP31	300	150	140	-	263	-	109	120	-	1	-	6
БУР-1Н-14-IP31 (2х дв.)	400	300	120	-	-	45	217	-	226	2	6	14
БУР-1Н-15-IP31	400	300	160	-	-	45	217	-	226	2	6	15
БУР-3Н-15-IP31 (2х дв.)	520	300	160	-	-	45	217	-	226	2	6	15
БУР-3Н-18-IP31	520	350	160	-		45	271	-	276	2	6	18
БУР-3Н-33-IP31	680	350	160	126	-	45	271	-	276	3	6	33

ЩРУН - XX - IP54

Щ -Щит
Р -Распределительный
У -Учетный
Н -Навесной
XX -Максимальное число модулей (12)
IP54 -Степень защиты

НАЗНАЧЕНИЕ

•для приема, учета и распределения электрической энергии напряжением 380/220В одно- и трехфазного тока частотой 50 Гц в коттеджных постройках, частных домах, гаражных кооперативах и других зданиях и сооружениях различного назначения;
•для защиты отходящих линий от токов перегрузки и короткого замыкания.

КОНСТРУКЦИЯ

•корпуса щитов представляют собой металлический шкаф навесного исполнения с дверью (возможна комплектация специальным устройством для крепления к столбам в городской и сельской местности), внутри которого могут устанавливаться индуктивные или электронные счетчики одно- и трехфазные, а также определенное количество модульных автоматических выключателей и другой аппаратуры с креплением на DIN-рейку. Двери корпусов закрываются на усиленный замок, обеспечивающий плотный прижим двери к корпусу щита;
•для защиты от случайного проникновения к токопроводящим частям предусмотрена фальшпанель из листового металла;
•ввод проводов внутрь щитов можно осуществлять снизу, количество отверстий для ввода кабеля (n) указано в таблице;
•с целью уменьшения попадания влаги (дождя или снега) внутрь щита сверху предусмотрена дополнительная крыша с отбортовкой по всем сторонам щита;
•применяемый материал - металл толщиной 0.8 и 1.0 мм, покрытие корпуса - порошковая краска (RAL 7035), степень защиты - IP54.

ПРЕИМУЩЕСТВА

•удобство монтажа;
•повышенная влагозащищенность;
•высококачественное порошковое покрытие;
•жесткая упаковка (двухслойный гофрокартон).

МОДЕЛЬНЫЙ РЯД

ЩРУН-1/12-IP54

ЩРУН-3/12-IP54

ТЕХНИЧЕСКИЙ ЧЕРТЕЖ

1- Корпус щита; 2- Крыша; 3- Дверь; 4- Замок; 5- Панель монтажная; 6- Фальшпанель; 7- Дно.

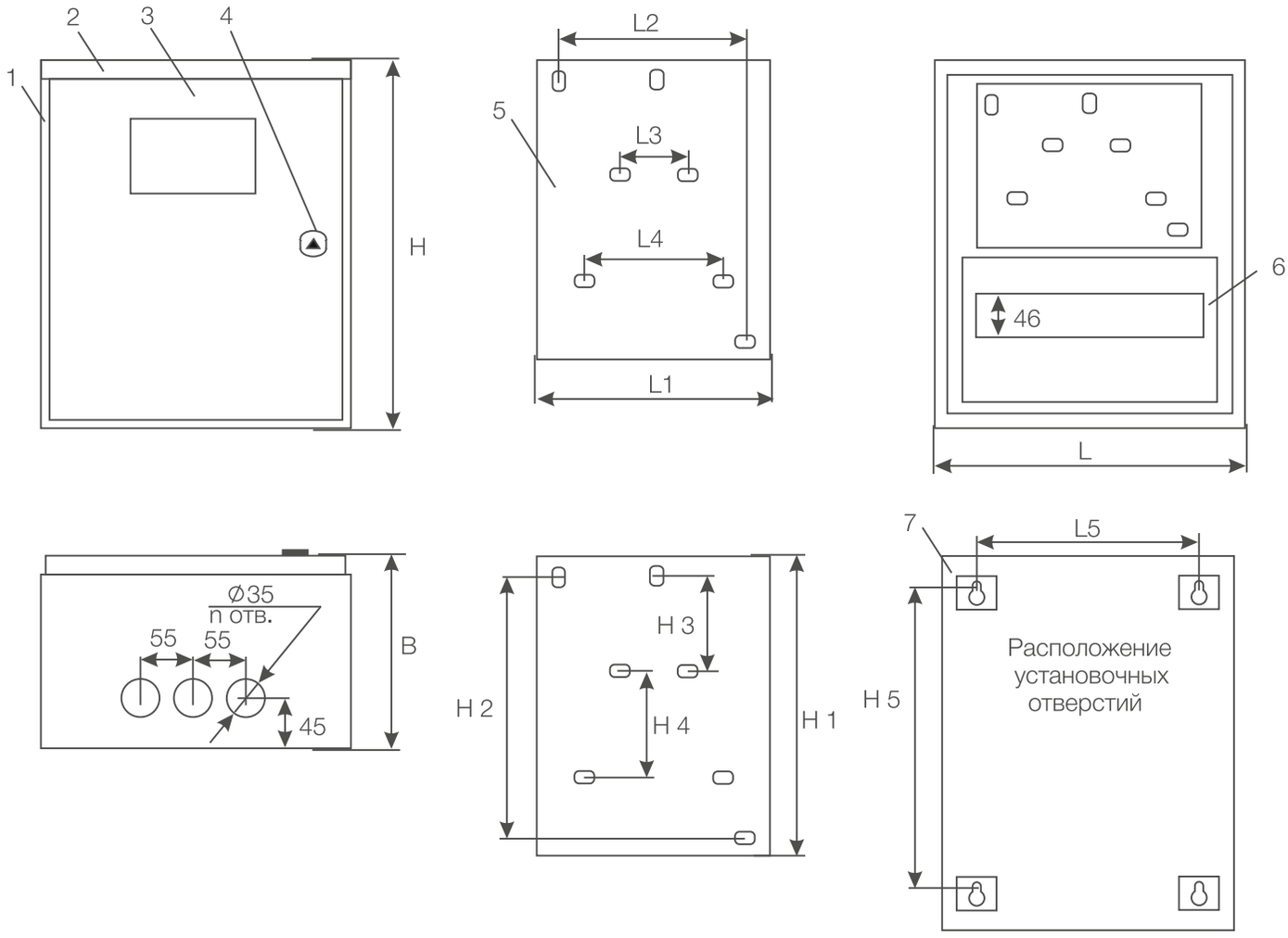

ТАБЛИЦА РАЗМЕРОВ

НАИМЕНОВАНИЕ	H, мм	L, мм	B, мм	H1, мм	H2, мм	H3, мм	H4, мм	H5, мм	L1, мм	L2, мм	L3, мм	L4, мм	L5, мм	n, шт.	Количество модулей
ЩРУН 1/12-IP54	400	300	160	180	156	140	75	321	240	180	92	155	209	3	12
ЩРУН 3/12-IP54	520	300	160	264	240	140	75	441	240	180	92	155	209	3	12

ЩУГ - Х/2 - IPXX

Щ -Щит
У -Учетный
Г -Герметичный
Х -Число модулей
2 -Двухдверный
IPXX -Степень защиты

НАЗНАЧЕНИЕ

•для приема, учета и распределения электрической энергии напряжением 380/220В одно- и трехфазного тока частотой 50 Гц в коттеджных постройках, частных домах, гаражных кооперативах и других зданиях и сооружениях различного назначения;
•для защиты отходящих линий от токов перегрузки и короткого замыкания.

КОНСТРУКЦИЯ

•корпуса щитов представляют собой металлический шкаф навесного исполнения с дверью (возможна комплектация специальным устройством для крепления к столбам в городской и сельской местности), внутри которого могут устанавливаться индуктивные или электронные счетчики одно- и трехфазные, а также определенное количество модульных автоматических выключателей и другой аппаратуры с креплением на DIN-рейку. Двери корпусов закрываются на усиленный замок, обеспечивающий плотный прижим двери к корпусу щита;
•ввод проводов внутрь щитов можно осуществлять снизу, количество отверстий для ввода кабеля (n) указано в таблице;
•с целью уменьшения попадания влаги (дождя или снега) внутрь щита сверху предусмотрена дополнительная крыша с отбортовкой по всем сторонам щита;
•для защиты от случайного проникновения к токопроводящим частям предусмотрена дополнительная дверь с окошком для снятия показаний счетчика и возможностью опломбировки;
•применяемый материал - металл толщиной 0.8 и 1.0 мм, покрытие корпуса - порошковая краска (RAL 7035), степень защиты - IP54.

ПРЕИМУЩЕСТВА

•удобство монтажа;
•повышенная влагозащищенность;
•высококачественное порошковое покрытие;
•жесткая упаковка (двухслойный гофрокартон).

МОДЕЛЬНЫЙ РЯД

ЩУГ-1/2-IP54

ЩУГ-3/2-IP54

ТЕХНИЧЕСКИЙ ЧЕРТЕЖ

1- Корпус щита; 2- Крыша; 3- Дверь; 4- Замок; 5- Панель монтажная; 6- DIN-рейка; 7- Дно.

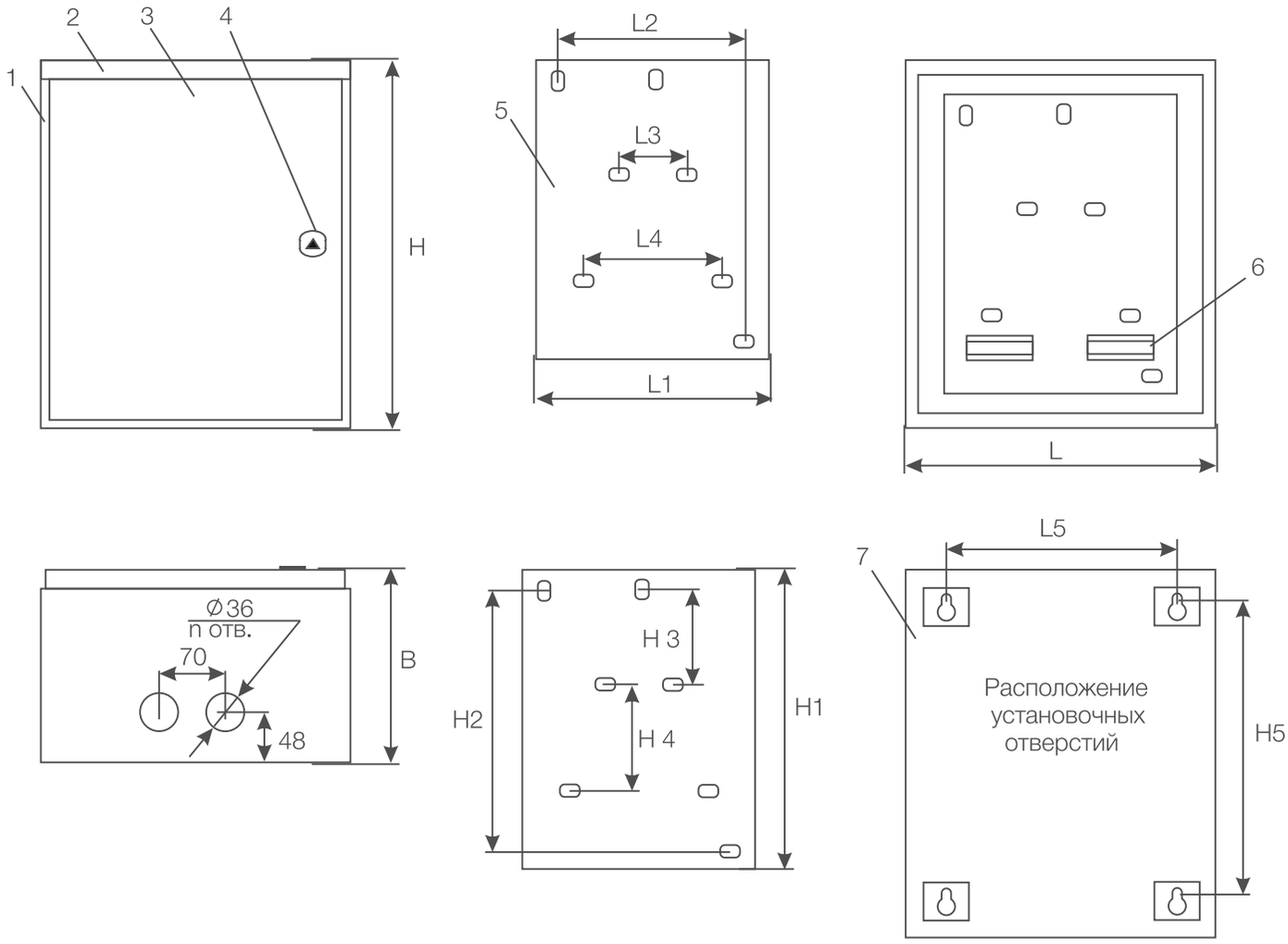

ТАБЛИЦА РАЗМЕРОВ

НАИМЕНОВАНИЕ	H, мм	L, мм	B, мм	H1, мм	H2, мм	H3, мм	H4, мм	H5, мм	L1, мм	L2, мм	L3, мм	L4, мм	L5, мм	n, шт.	Количество модулей
ЩУГ-1/2-IP54	300	310	150	212	188	140	75	221	212	188	92	155	219	2	7
ЩУГ-3/2-IP54	520	310	150	432	408	140	75	441	212	188	92	155	219	2	7

ЩИТЫ РАСПРЕДЕЛИТЕЛЬНЫЕ НАВЕСНЫЕ С МОНТАЖНОЙ ПАНЕЛЬЮ

ЩРНМ - XX - IPXX

Щ -Щит
Р -Распределительный
Н -Навесной
М -Монтажная панель
XX -Размер корпуса (1,2,3,4,5,6,7)
IPXX -Степень защиты

НАЗНАЧЕНИЕ

•для сборки электрощитов различного назначения: ящиков управления, щитов автоматики, пунктов распределения, силовых щитов и других.

КОНСТРУКЦИЯ

•корпуса щитов представляют собой металлический шкаф навесного исполнения с дверью и монтажной панелью. Установка различной аппаратуры осуществляется в щитке на монтажные панели и на двери с наружной или внутренней стороны. Двери корпусов закрываются на замок с ключом.
•ввод проводов внутрь щитов можно осуществлять снизу, количество отверстий для ввода кабеля (n) указано в таблице;
•применяемый материал - металл толщиной от 0.8 до 1.2 мм, монтажная панель изготавливается из оцинкованного металла толщиной от 0.8 до 1.5 мм (в зависимости от размера корпуса), покрытие корпуса - порошковая краска (RAL 7032), степень защиты - IP31.

ПРЕИМУЩЕСТВА

•удобство монтажа;
•максимально широкий ассортимент типоразмеров серии;
•высококачественное порошковое покрытие;
•жесткая упаковка (двухслойный гофрокартон).

МОДЕЛЬНЫЙ РЯД

ЩРНМ-1-IP31

ЩРНМ-2-IP31

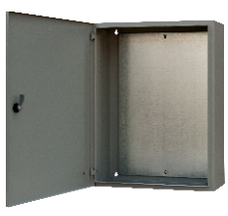
ЩРНМ-3-IP31

ЩРНМ-4-IP31

ЩРНМ-5-IP31

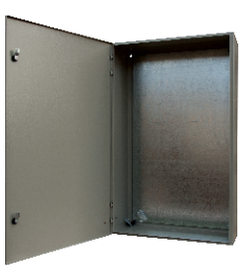
ЩРНМ-6-IP31

ЩРНМ-7-IP31

ТЕХНИЧЕСКИЙ ЧЕРТЕЖ

1- Корпус щита; 2- Дверь; 3- Замок; 4- Панель монтажная; 5- Дно.

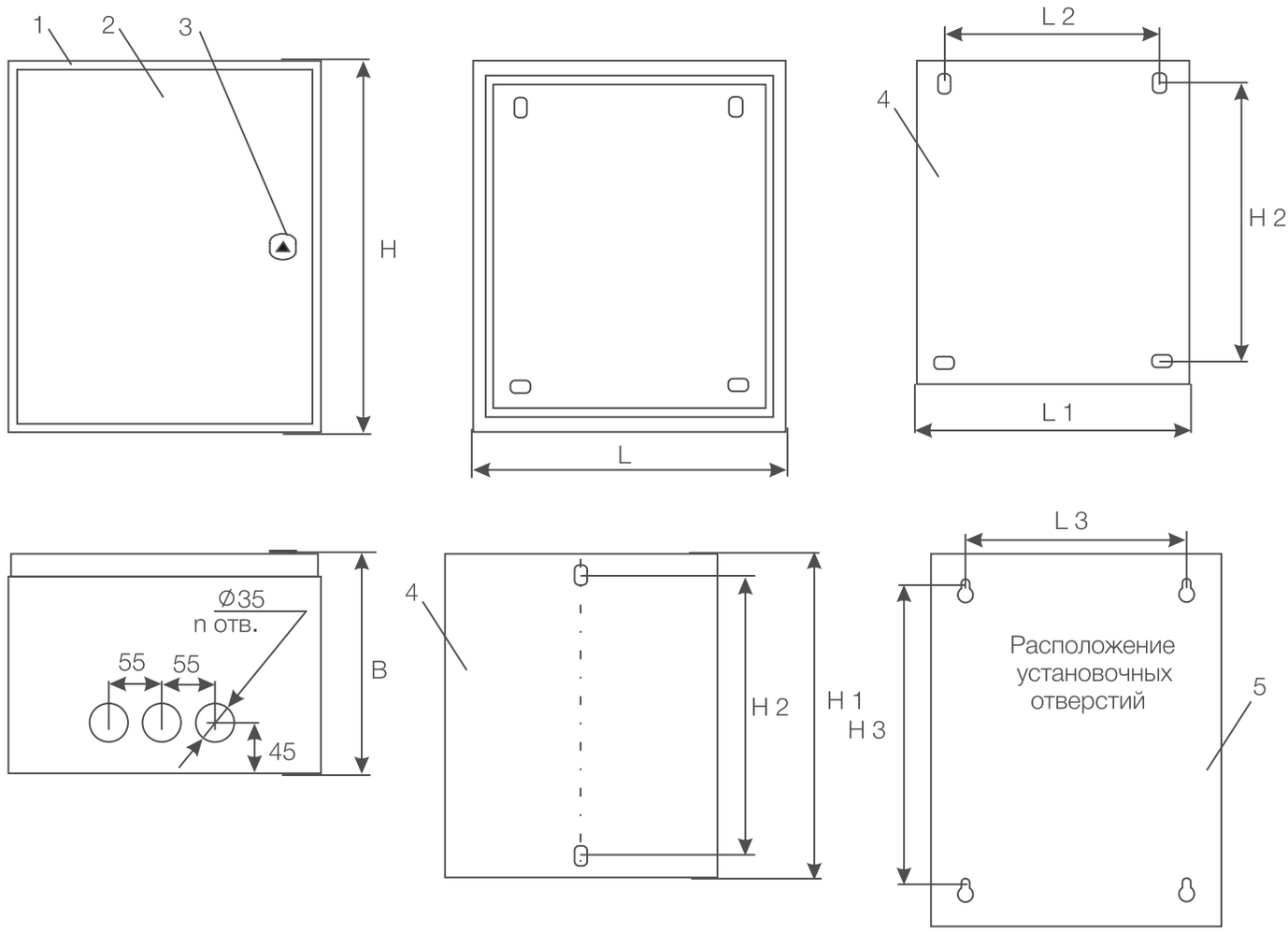

ТАБЛИЦА РАЗМЕРОВ

НАИМЕНОВАНИЕ	H, мм	L, мм	B, мм	H1, мм	H2, мм	H3, мм	L1, мм	L2, мм	L3, мм	n, шт
ЩРНМ-1-IP31	400	310	220	348	310	351	228	-	255	3
ЩРНМ-2-IP31	500	400	220	448	410	451	320	-	345	3
ЩРНМ-3-IP31	650	500	220	598	560	601	420	-	445	3
ЩРНМ-4-IP31	800	650	250	748	710	751	570	532	595	6
ЩРНМ-5-IP31	1000	650	300	948	910	951	570	532	595	6
ЩРНМ-6-IP31	1200	750	300	1148	1110	1151	670	632	695	6
ЩРНМ-7-IP31	1320	750	300	1268	1230	1271	670	632	695	6

ЩИТЫ РАСПРЕДЕЛИТЕЛЬНЫЕ НАВЕСНЫЕ ГЕРМЕТИЧНЫЕ С МОНТАЖНОЙ ПАНЕЛЬЮ

ЩРНМг - XX - IPXX

Щ -Щит
Р -Распределительный
Н -Навесной
М -Монтажная панель
г -Герметичный
XX -Размер корпуса (1,2,3,4,5,6,7)
IPXX -Степень защиты

НАЗНАЧЕНИЕ

•для сборки электрощитов различного назначения: ящиков управления, щитов автоматики, пунктов распределения, силовых щитов и других.

КОНСТРУКЦИЯ

•корпуса щитов представляют собой металлический шкаф навесного исполнения с дверью и монтажной панелью. Установка различной аппаратуры осуществляется в щитке на монтажные панели и на двери с наружной или внутренней стороны. Двери корпусов закрываются на замок с ключом.
•ввод проводов внутрь щитов можно осуществлять снизу, количество отверстий для ввода кабеля (n) указано в таблице;
•применяемый материал - металл толщиной от 0.8 до 1.2 мм, монтажная панель изготавливается из оцинкованного металла толщиной от 0.8 до 1.5 мм (в зависимости от размера корпуса), покрытие корпуса - порошковая краска (RAL 7032), степень защиты - IP54.

ПРЕИМУЩЕСТВА

•удобство монтажа;
•максимально широкий ассортимент типоразмеров серии;
•высококачественное порошковое покрытие;
•жесткая упаковка (двухслойный гофрокартон).

МОДЕЛЬНЫЙ РЯД

ЩРНМг-1-IP54

ЩРНМг-2-IP54

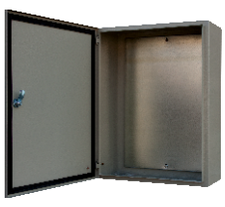
ЩРНМг-3-IP54

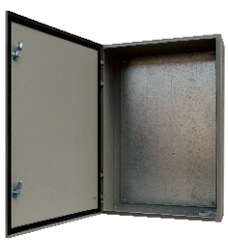
ЩРНМг-4-IP54

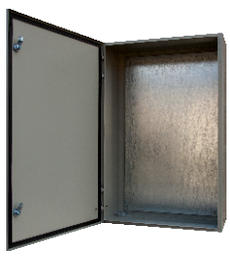
ЩРНМг-5-IP54

ЩРНМг-6-IP54

ЩРНМг-7-IP54

ТЕХНИЧЕСКИЙ ЧЕРТЕЖ

1- Корпус щита; 2- Дверь; 3- Замок; 4- Панель монтажная; 5- Дно.

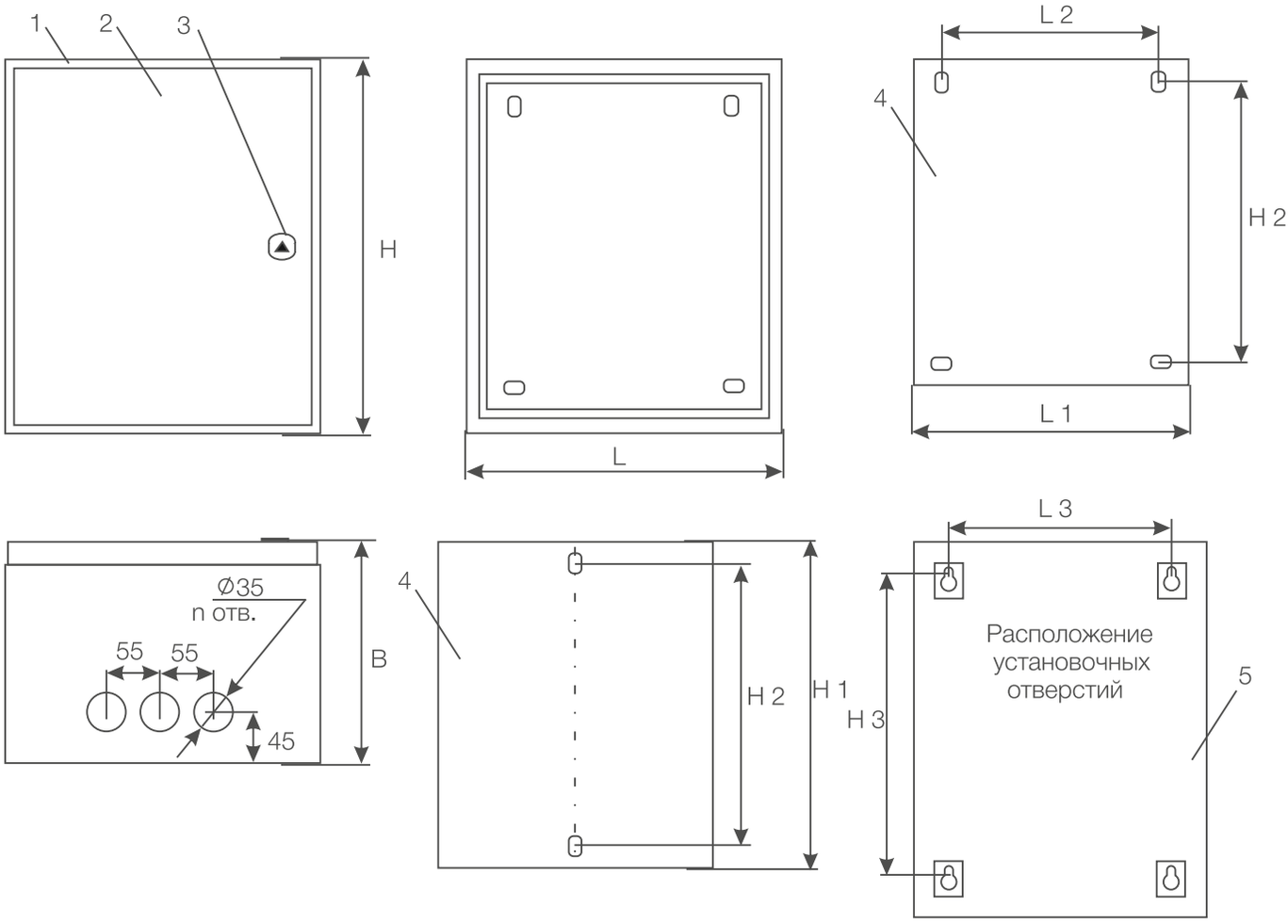

ТАБЛИЦА РАЗМЕРОВ

НАИМЕНОВАНИЕ	H, мм	L, мм	B, мм	H1, мм	H2, мм	H3, мм	L1, мм	L2, мм	L3, мм	n, шт
ЩРНМг-1-IP54	400	310	220	348	310	321	228	-	219	3
ЩРНМг-2-IP54	500	400	220	448	410	421	320	-	309	3
ЩРНМг-3-IP54	650	500	220	598	560	571	420	-	409	3
ЩРНМг-4-IP54	800	650	250	748	710	721	570	532	559	6
ЩРНМг-5-IP54	1000	650	300	948	910	921	570	532	559	6
ЩРНМг-6-IP54	1200	750	300	1148	1110	1121	670	632	659	6
ЩРНМг-7-IP54	1320	750	300	1268	1230	1241	670	632	659	6

ЩМП - XX - IPXX

Щ -Щит навесной
М -С монтажной
П -Панелью
XX -Размер корпуса (00,01,02,03,04,05,06,07,08,09)
IPXX -Степень защиты

НАЗНАЧЕНИЕ

•для сборки электрощитов различного назначения: ящиков управления, щитов автоматики, пунктов распределения, силовых щитов и других.

КОНСТРУКЦИЯ

•корпуса щитов представляют собой металлический шкаф навесного исполнения с дверью и монтажной панелью. Установка различной аппаратуры осуществляется в щитке на монтажные панели и на двери с наружной или внутренней стороны. Двери корпусов закрываются на замок с ключом.
•ввод проводов внутрь щитов можно осуществлять сверху или снизу, количество отверстий для ввода кабеля (n) указано в таблице;
•применяемый материал - металл толщиной от 0.8 до 1.0 мм, монтажная панель изготавливается из оцинкованного металла толщиной от 0.8 до 1.2 мм (в зависимости от размера корпуса), покрытие корпуса - порошковая краска (RAL 7035), степень защиты - IP31.

ПРЕИМУЩЕСТВА

•удобство монтажа;
•максимально широкий ассортимент типоразмеров серии;
•высококачественное порошковое покрытие;
•жесткая упаковка (двухслойный гофрокартон).

МОДЕЛЬНЫЙ РЯД

ЩМП-00-IP31

ЩМП-01-IP31

ЩМП-02-IP31

ЩМП-03-IP31

ЩМП-04-IP31

ЩМП-05-IP31

ЩМП-06-IP31

ЩМП-07-IP31

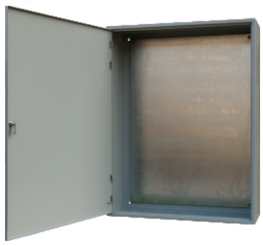
ЩМП-08-IP31

ЩМП-09-IP31

ТЕХНИЧЕСКИЙ ЧЕРТЕЖ

1- Корпус щита; 2- Дверь; 3- Замок; 4- Панель монтажная; 5- Дно.

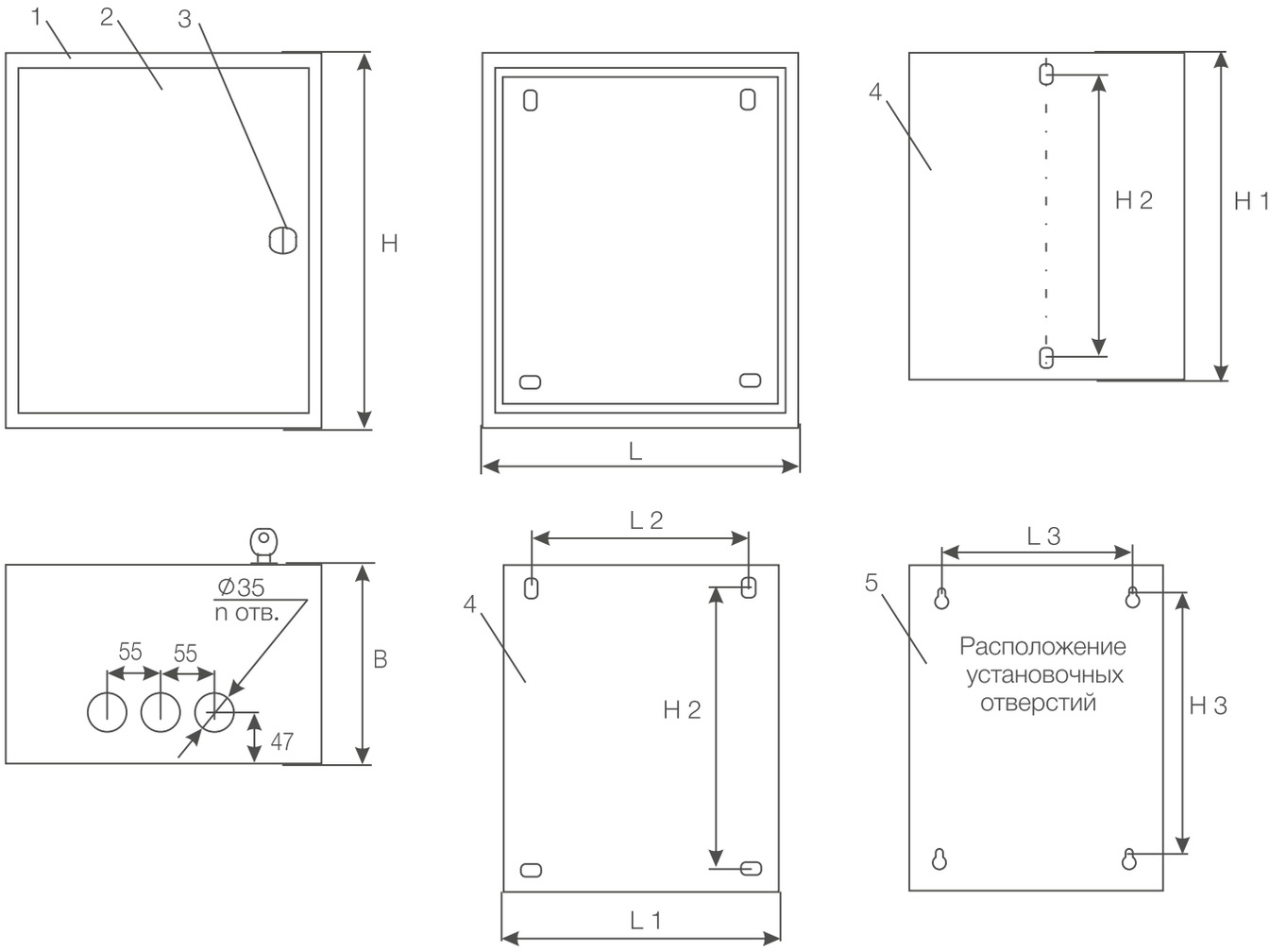

ТАБЛИЦА РАЗМЕРОВ

НАИМЕНОВАНИЕ	H, мм	L, мм	B, мм	H1, мм	H2, мм	H3, мм	L1, мм	L2, мм	L3, мм	n, шт
ЩМП-00-IP31	270	210	140	218	180	223	138	-	157	6
ЩМП-01-IP31	410	210	140	358	320	363	138	-	157	6
ЩМП-02-IP31	250	300	140	198	160	203	228	-	247	6
ЩМП-03-IP31	350	300	155	298	260	303	228	-	247	6
ЩМП-04-IP31	400	300	155	348	310	353	228	-	247	6
ЩМП-05-IP31	400	400	155	348	310	353	328	-	347	6
ЩМП-06-IP31	500	400	170	448	410	453	328	-	347	6
ЩМП-07-IP31	700	500	210	648	610	653	428	390	447	12
ЩМП-08-IP31	900	700	260	848	810	853	628	590	647	12
ЩМП-09-IP31	600	400	210	548	510	553	328	290	347	12

ЩЭ - Х - IPXX

Щ -Щит
Э -Этажный
Х -Количество квартир (от 2 до 4)
IPXX -Степень защиты

НАЗНАЧЕНИЕ

•для дальнейшей сборки устройств приема, квартирного учета и распределения электрической энергии напряжением 220В частотой 50 Гц в жилых и офисных зданиях и сооружениях;
•для защиты отходящих линий от токов перегрузки и короткого замыкания.
•для установки различной аппаратуры слаботочного направления (интернет, телефония, кабельное телевидение, сигнализации и прочее).

КОНСТРУКЦИЯ

•корпуса щитов представляют собой встраиваемый в нишу электрощит, состоящий из трех отсеков:
первый отсек - распределительный, в котором установлены DIN-рейки для монтажа автоматических выключателей (до 9 модулей), обеспечивающих защиту групповых линий каждой квартиры. Для обеспечения электробезопасности отсек имеет фальшпанель;
второй отсек - учетный, в котором установлены DIN-рейки для крепления на них соответствующих узлов учета электроэнергии;
третий отсек - слаботочный, в котором установлены спецпланки для обеспечения крепления и прокладки телефонных линий, кабельного телевидения и других;
•применяемый материал - металл толщиной 1.0 мм, покрытие корпуса - порошковая краска (RAL 7035), степень защиты - IP31.

ПРЕИМУЩЕСТВА

•удобство монтажа (панель, где расположены приборы учета и распределения- съемная);
•возможна комплектация силовой клеммной группой;
•высококачественное порошковое покрытие;
•жесткая упаковка (двухслойный гофрокартон).

МОДЕЛЬНЫЙ РЯД

ТЕХНИЧЕСКИЙ ЧЕРТЕЖ

1- Корпус щита; 2- Дверь; 3- Замок; 4- Фальшпанель; 5- Перегородка; 6- Кронштейн; 7- DIN-рейка; 8- Спецпланка.

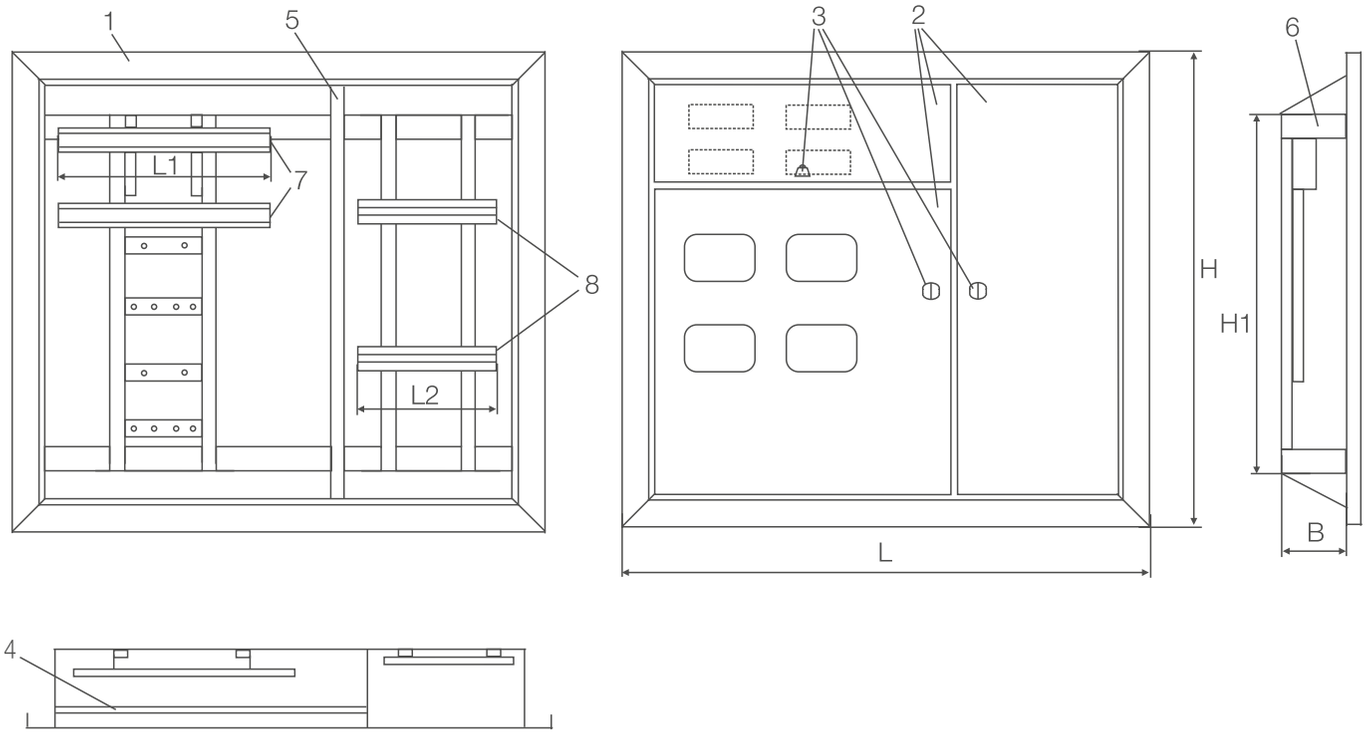

ТАБЛИЦА РАЗМЕРОВ

НАИМЕНОВАНИЕ	H, мм	L, мм	B, мм	H1, мм	L1, мм	L2, мм	Количество модулей
ЩЭ-2-IP31	1010	950	135	750	400	250	18
ЩЭ-3-IP31	1010	950	135	750	400	250	27
ЩЭ-4-IP31	1010	950	135	750	400	250	36

ЩЭ - Х - DIN - IPXX

Щ -Щит
Э -Этажный
Х -Количество квартир (от 2 до 6)
DIN -Под счетчик на DIN-рейку
IPXX -Степень защиты

НАЗНАЧЕНИЕ

•для дальнейшей сборки устройств приема, квартирного учета и распределения электрической энергии напряжением 220В частотой 50 Гц в жилых и офисных зданиях и сооружениях;
•для защиты отходящих линий от токов перегрузки и короткого замыкания.
•для установки различной аппаратуры слаботочного направления (интернет, телефония, кабельное телевидение, сигнализации и прочее)

КОНСТРУКЦИЯ

•корпуса щитов представляют собой встраиваемый в нишу электрощит, состоящий из трех отсеков:
первый отсек - распределительный, в котором установлены DIN-рейки для монтажа автоматических выключателей (до 9 модулей), обеспечивающих защиту групповых линий каждой квартиры. Для обеспечения электробезопасности отсек имеет фальшпанель;
второй отсек - учетный, в котором установлены DIN-рейки для крепления на них соответствующих узлов учета электроэнергии;
третий отсек - слаботочный, в котором установлены спецпланки для обеспечения крепления и прокладки телефонных линий, кабельного телевидения и других;
•применяемый материал - металл толщиной 1.0 мм, покрытие корпуса - порошковая краска (RAL 7035), степень защиты - IP31.

ПРЕИМУЩЕСТВА

•удобство монтажа (панель, где расположены приборы учета и распределения- съемная);
•возможна комплектация силовой клеммной группой;
•высококачественное порошковое покрытие;
•жесткая упаковка (двухслойный гофрокартон).

МОДЕЛЬНЫЙ РЯД

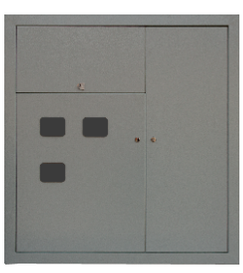

ТЕХНИЧЕСКИЙ ЧЕРТЕЖ

1- Корпус щита; 2- Дверь; 3- Замок; 4- Фальшпанель; 5- Перегородка; 6- Кронштейн; 7- DIN-рейка; 8- Спецпланка; 9- Клемная группа.

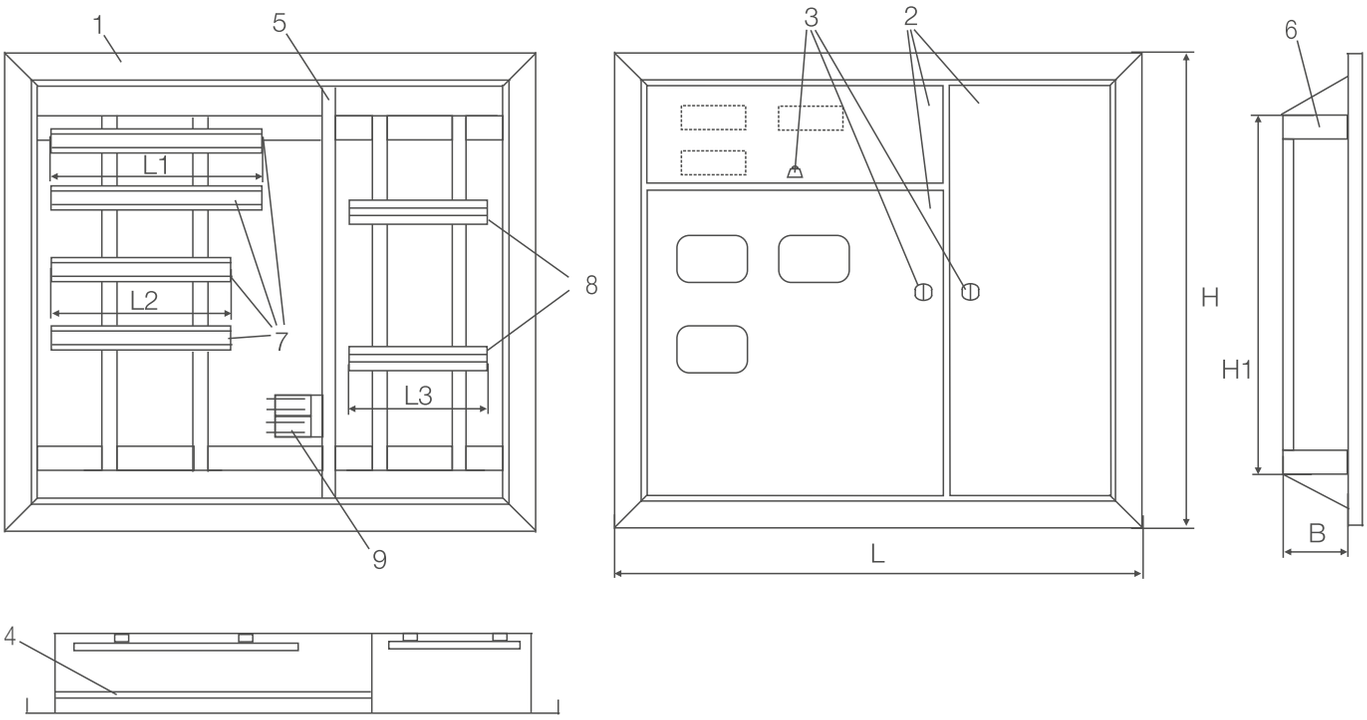

ТАБЛИЦА РАЗМЕРОВ

НАИМЕНОВАНИЕ	H, мм	L, мм	B, мм	H1, мм	L1, мм	L2, мм	L3, мм	Количество модулей
ЩЭ-2-DIN-IP31	1010	950	80	750	350	310	250	18
ЩЭ-3-DIN-IP31	1010	950	80	750	350	310	250	27
ЩЭ-4-DIN-IP31	1010	950	80	750	350	310	250	36
ЩЭ-5-DIN-IP31	1010	950	80	750	420	310	250	46
ЩЭ-6-DIN-IP31	1010	950	80	750	420	310	250	46

ЩИТЫ ЭТАЖНЫЕ ПОД СЧЕТЧИК НА DIN-РЕЙКУ БЕЗ СЛАБОТОЧНОГО ОТСЕКА

ЩЭ - Х- DIN - без С/О - IPXX

Щ	-Щит
Э	-Этажный
Х	-Количество квартир (от 2 до 6)
DIN	-Под счетчик на DIN-рейку
без С/О	-Без слаботочного отсека
IPXX	-Степень защиты

НАЗНАЧЕНИЕ

•для дальнейшей сборки устройств приема, квартирного учета и распределения электрической энергии напряжением 220В частотой 50 Гц в жилых и офисных зданиях и сооружениях;
•для защиты отходящих линий от токов перегрузки и короткого замыкания.

КОНСТРУКЦИЯ

•корпуса щитов представляют собой встраиваемый в нишу электрощит, состоящий из двух отсеков:
первый отсек - распределительный, в котором установлены DIN-рейки для монтажа автоматических выключателей (до 9 модулей), обеспечивающих защиту групповых линий каждой квартиры. Для обеспечения электробезопасности отсек имеет фальшпанель;
второй отсек - учетный, в котором установлены DIN-рейки для крепления на них соответствующих узлов учета электроэнергии;
•применяемый материал - металл толщиной 1.0 мм, покрытие корпуса - порошковая краска (RAL 7035), степень защиты - IP31.

ПРЕИМУЩЕСТВА

•удобство монтажа (панель, где расположены приборы учета и распределения- съемная);
•возможна комплектация силовой клеммной группой;
•высококачественное порошковое покрытие;
•жесткая упаковка (двухслойный гофрокартон).

МОДЕЛЬНЫЙ РЯД

ТЕХНИЧЕСКИЙ ЧЕРТЕЖ

1- Корпус щита; 2- Дверь; 3- Замок; 4- Фальшпанель; 5- Кронштейн; 6- DIN-рейка.

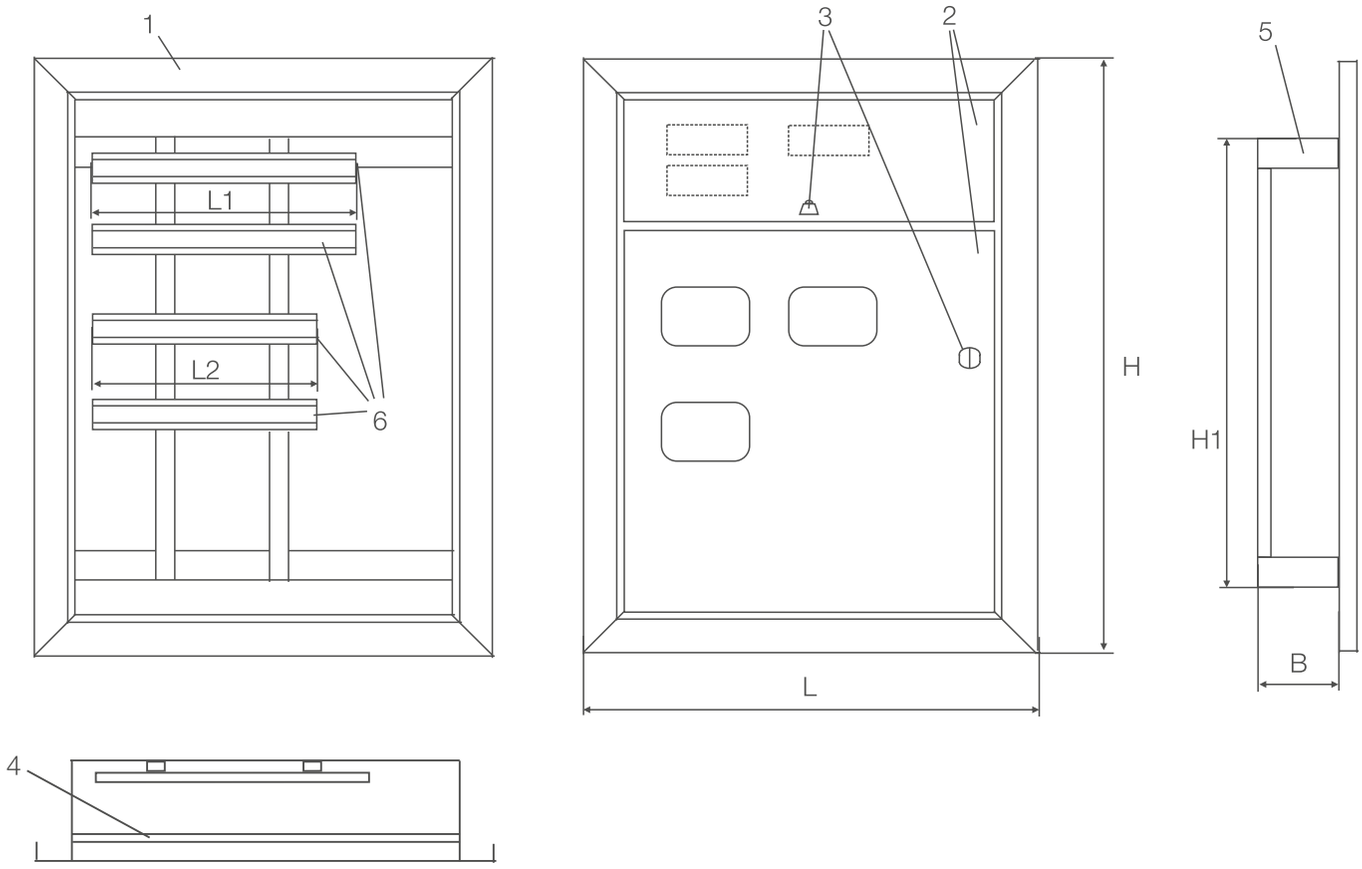

ТАБЛИЦА РАЗМЕРОВ

НАИМЕНОВАНИЕ	H, мм	L, мм	B, мм	H1, мм	L1, мм	L2, мм	Количество модулей
ЩЭ-2-DIN-без С/О-IP31	1010	617	80	750	350	310	18
ЩЭ-3-DIN-без С/О-IP31	1010	617	80	750	350	310	27
ЩЭ-4-DIN-без С/О-IP31	1010	617	80	750	350	310	36
ЩЭ-5-DIN-без С/О-IP31	1010	617	80	750	420	310	46
ЩЭ-6-DIN-без С/О-IP31	1010	617	80	750	420	310	46

ЩИТЫ ЭТАЖНЫЕ НАВЕСНЫЕ ПОД СЧЕТЧИК НА DIN-РЕЙКУ

ЩЭ - Х - Н - DIN - IPXX

Щ -Щит
Э -Этажный
Х -Количество квартир (от 2 до 6)
Н -Навесной
DIN -Под счетчик на DIN-рейку
IPXX -Степень защиты

НАЗНАЧЕНИЕ

•для дальнейшей сборки устройств приема, квартирного учета и распределения электрической энергии напряжением 220В частотой 50 Гц в жилых и офисных зданиях и сооружениях;
•для защиты отходящих линий от токов перегрузки и короткого замыкания.
•для установки различной аппаратуры слаботочного направления (интернет, телефония, кабельное телевидение, сигнализации и прочее)

КОНСТРУКЦИЯ

•корпуса щитов представляют собой щит навесного исполнения, состоящий из трех отсеков:
первый отсек - распределительный, в котором установлены DIN-рейки для монтажа автоматических выключателей (до 9 модулей), обеспечивающих защиту групповых линий каждой квартиры. Для обеспечения электробезопасности отсек имеет фальшпанель;
второй отсек - учетный, в котором установлены DIN-рейки для крепления на них соответствующих узлов учета электроэнергии;
третий отсек - слаботочный, в котором установлены специальные планки для обеспечения крепления и прокладки телефонных линий, кабельного телевидения и других;
•применяемый материал - металл толщиной 1.0 мм, покрытие корпуса - порошковая краска (RAL 7035), степень защиты - IP31.

ПРЕИМУЩЕСТВА

•удобство монтажа (панель, где расположены приборы учета и распределения- съемная);
•возможна комплектация силовой клеммной группой;
•высококачественное порошковое покрытие;
•жесткая упаковка (двухслойный гофрокартон).

МОДЕЛЬНЫЙ РЯД

ТЕХНИЧЕСКИЙ ЧЕРТЕЖ

1- Корпус щита; 2- Дверь; 3- Замок; 4- Фальшпанель; 5- Перегородка; 6- DIN-рейка; 7- Спецпланка; 8- Клемная группа.

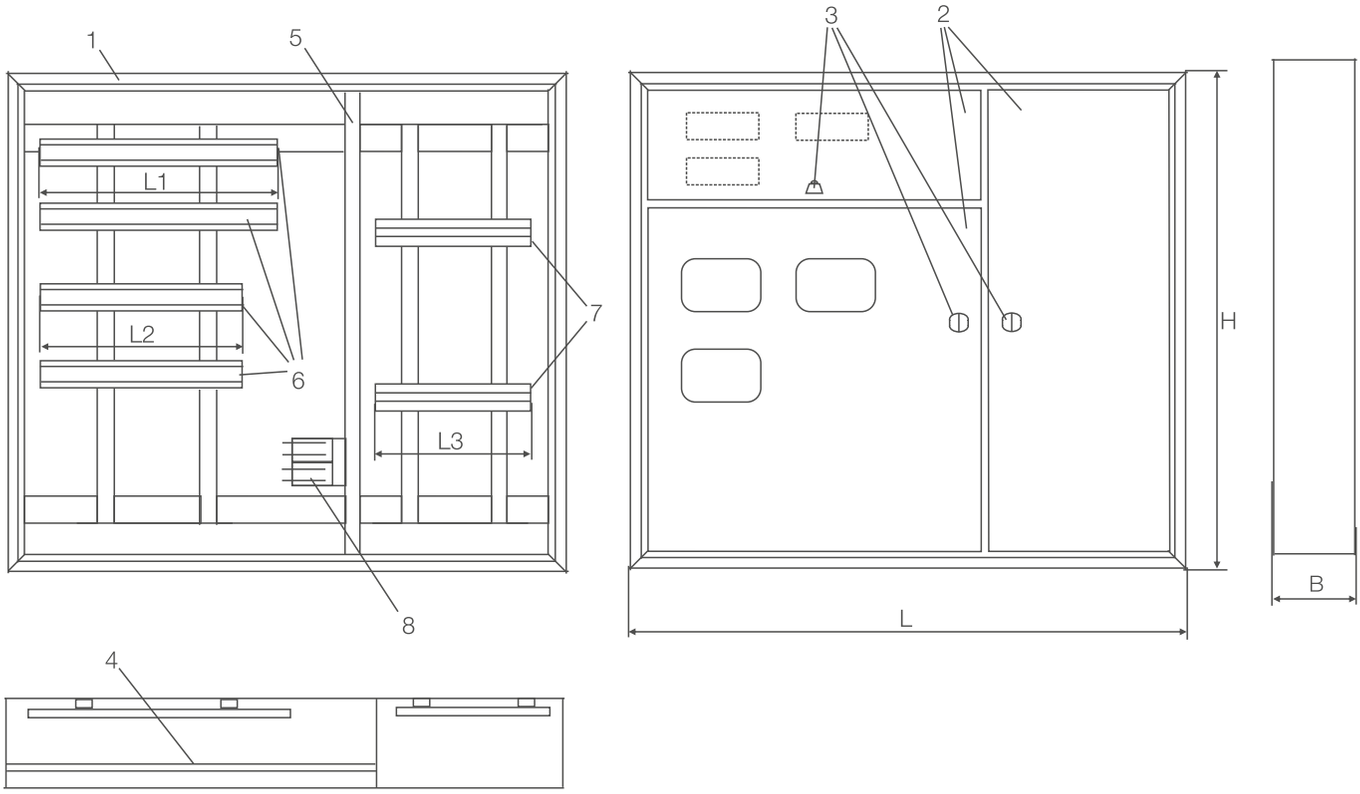

ТАБЛИЦА РАЗМЕРОВ

НАИМЕНОВАНИЕ	H, мм	L, мм	B, мм	L1, мм	L2, мм	L3, мм	Количество модулей
ЩЭ-2-Н-DIN-IP31	940	880	96	350	310	250	18
ЩЭ-3-Н-DIN-IP31	940	880	96	350	310	250	27
ЩЭ-4-Н-DIN-IP31	940	880	96	350	310	250	36
ЩЭ-5-Н-DIN-IP31	940	880	96	420	310	250	46
ЩЭ-6-Н-DIN-IP31	940	880	96	420	310	250	46

УЭРМ

У -Устройство
Э -Этажное
Р -Распределительное
М -Модульное

НАЗНАЧЕНИЕ

•для приема, распределения и учета электроэнергии напряжением 380/220В одно- и трехфазного тока частотой 50 Гц в многоквартирных домах, коммерческой недвижимости и других сооружениях;
•для защиты отходящих квартирных линий от токов перегрузки и короткого замыкания;
•для защиты от поражений электрическим током;
•для установки различной аппаратуры слаботочного направления (интернет, телефония, кабельное телевидение, сигнализации и прочее).

КОНСТРУКЦИЯ

•корпус УЭРМ представляет собой сборно-разборную конструкцию, состоящую из отдельных элементов:
короб электротехнический - предназначен для прокладки силового кабеля;
короб сигнализации и связи - предназначен для прокладки слаботочной аппаратуры;
ЩРУН-3/12У-IP31 - щиты учета и распределения (устанавливаются на каждую квартиру);
компенсаторы высоты (ККЭС) - предназначены для возможности регулировки по высоте УЭРМ;
•применяемый материал - металл толщиной 0.8 и 1.0 мм, покрытие корпуса - порошковая краска (RAL 7032), степень защиты - IP31.

ПРЕИМУЩЕСТВА

•удобство монтажа и дальнейшего обслуживания, обеспечиваемое съемными накладными панелями коробов и съемными монтажными панелями ЩРУН-3/12У-IP31 ;
•универсальность сборки УЭРМ правого и левого исполнения;
•широкий ассортимент по компоновке УЭРМ, различное исполнение по высоте (от 2500 до 4000 мм);
•высококачественное порошковое покрытие;
•жесткая упаковка (двухслойный гофрокартон);

ТЕХНИЧЕСКИЙ ЧЕРТЕЖ

1- Ящик электротехнический; 2- Короб электротехнический и связи нижний; 3- Короб электротехнический и связи верхний; 4- Щит учетно-распределительный; 5- Ящик систем сигнализации и связи; 6- Компенсатор высоты короба; 7- Защита электрики и связи.

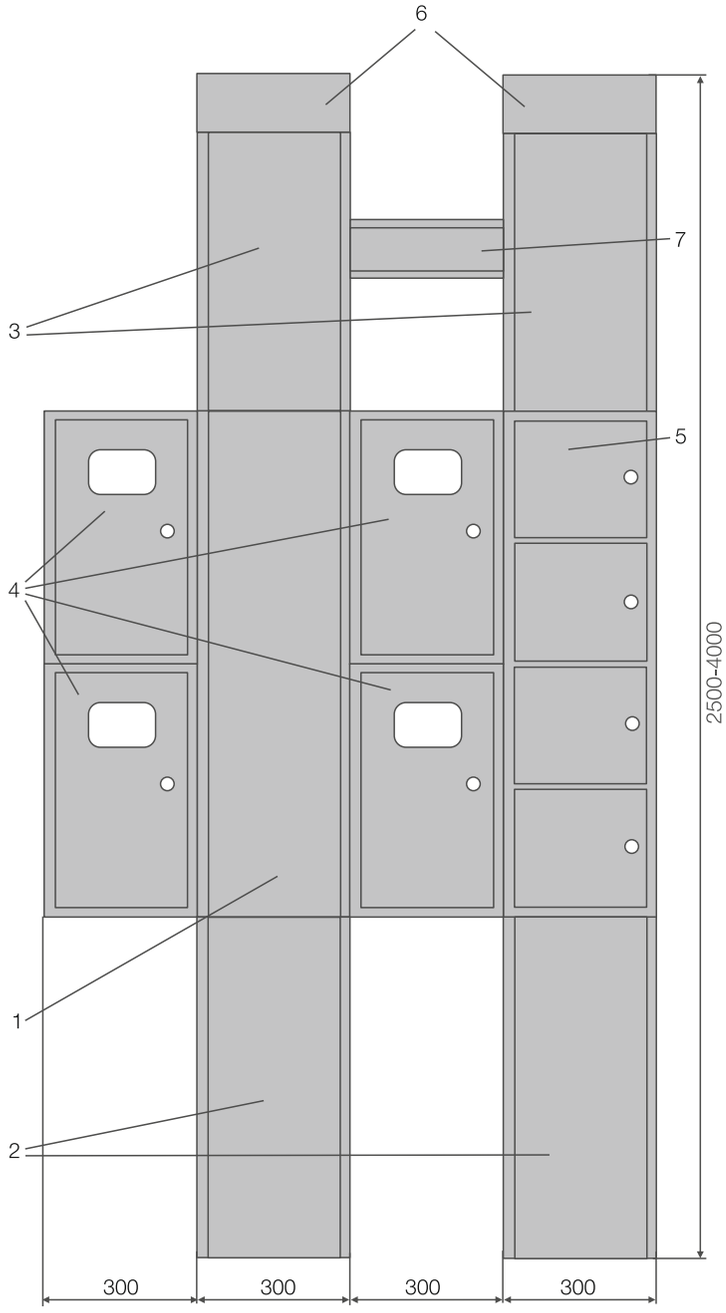

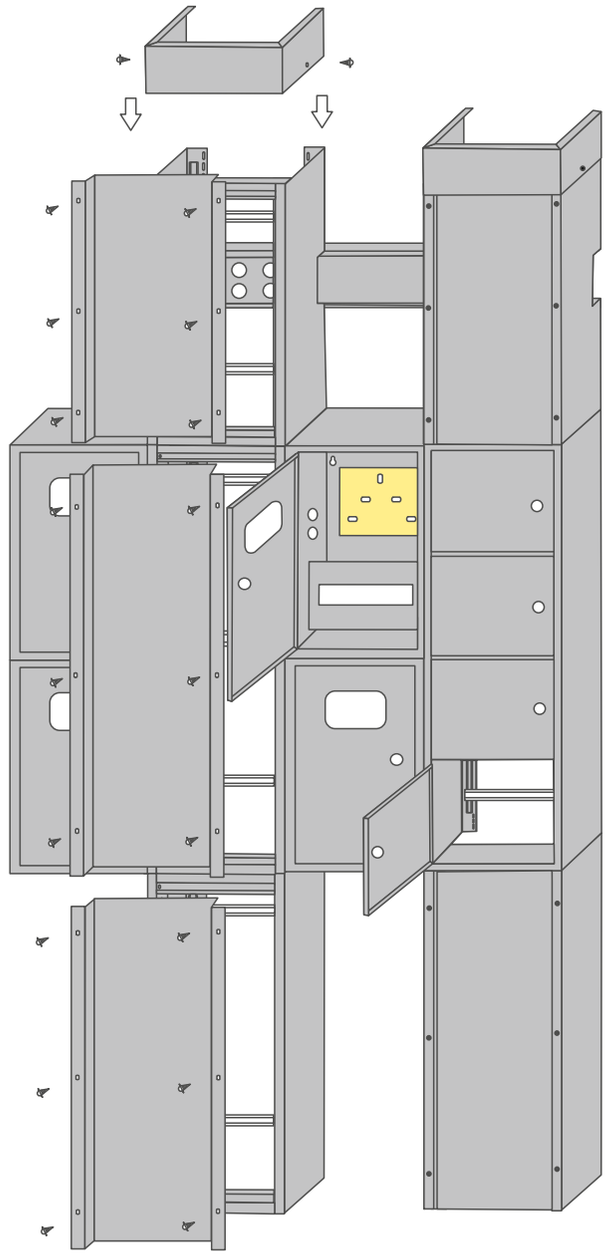

БОКС - Х - Н - IPXX

Б
О -Бокс
К
С
Х -Размер корпуса
Н -Навесной
IPXX -Степень защиты

НАЗНАЧЕНИЕ

•для приема, учета и распределения электрической энергии напряжением 380/220В одно- и трехфазного тока частотой 50 Гц в зданиях и сооружениях различного назначения;
•для защиты отходящих линий от токов перегрузки и короткого замыкания.

КОНСТРУКЦИЯ

•корпуса щитов представляют собой металлический шкаф навесного исполнения с дверью, внутри которого могут устанавливаться индуктивные или электронные счетчики одно- и трехфазные, а также определенное количество модульных автоматических выключателей и другой аппаратуры. Двери корпусов закрываются на замок-защелку;
•сборка НКУ на базе боксов возможна с применением специальных приспособлений (спецпланок, спецгаек и прочих элементов, представленных в разделе «комплектующие к боксам») стр. 61;
•для защиты от случайного проникновения к токопроводящим частям, боксы могут дополнительно комплектоваться фальшпанелями, представленными в разделе «комплектующие к боксам» стр. 61;
•ввод проводов внутрь щитов можно осуществлять сверху или снизу, количество отверстий для ввода кабеля (n) указано в таблице;
•применяемый материал - металл толщиной 0.8 и 1.0 мм, покрытие корпуса - порошковая краска (RAL 9016), степень защиты - IP31.

ПРЕИМУЩЕСТВА

•удобство монтажа;
•максимально широкий ассортимент типоразмеров серии;
•высококачественное порошковое покрытие;
•жесткая упаковка (двухслойный гофрокартон).

МОДЕЛЬНЫЙ РЯД

БОКС-10Н-IP31

БОКС-20Н-IP31

БОКС-30Н-IP31

БОКС-11Н-IP31

БОКС-21Н-IP31

БОКС-23Н-IP31

БОКС-31Н-IP31

БОКС-33Н-IP31

БОКС-43Н-IP31

БОКС-61Н-IP31

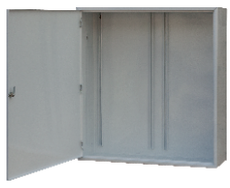
БОКС-62Н-IP31

ТЕХНИЧЕСКИЙ ЧЕРТЕЖ

1- Корпус щита; 2- Дверь; 3- Замок; 4- Спецпланка; 5- Дно.

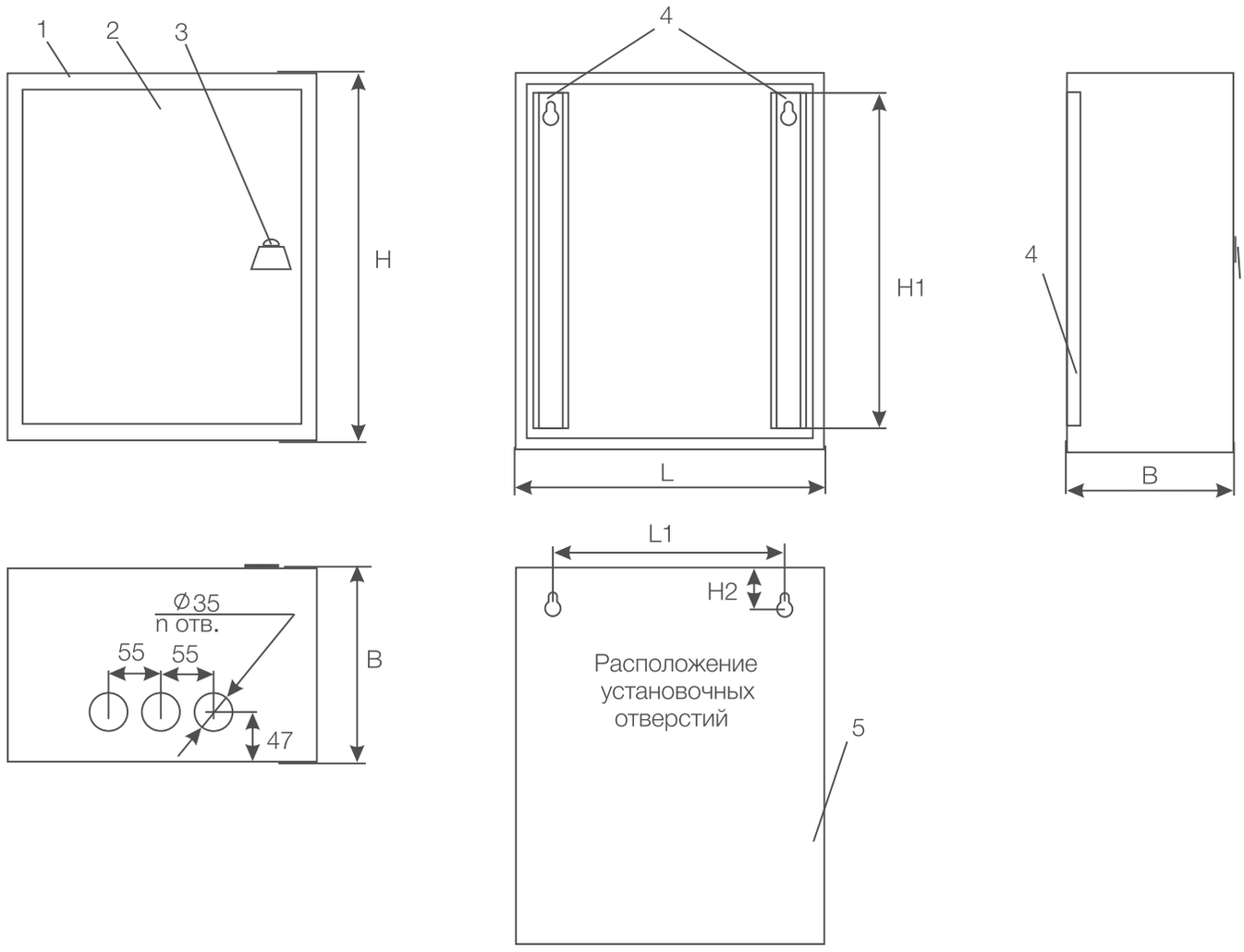

ТАБЛИЦА РАЗМЕРОВ

НАИМЕНОВАНИЕ	H, мм	L, мм	B, мм	H1, мм	H2, мм	L1, мм	Количество спецпланок	n, шт.	Количество модулей
БОКС-10Н-IP31	250	350	95	205	45	276	2	6	15
БОКС-20Н-IP31	465	350	95	420	45	276	2	6	30
БОКС-30Н-IP31	680	350	95	630	45	276	2	6	45
БОКС-11Н-IP31	250	350	170	205	45	276	2	6	7
БОКС-21Н-IP31	465	350	170	420	45	276	2	6	15
БОКС-23Н-IP31 (2х дв.)	465	680	170	420	45	609	4	12	45
БОКС-31Н-IP31	680	350	170	630	45	276	2	6	30
БОКС-33Н-IP31 (2х дв.)	680	680	170	630	45	609	4	12	75
БОКС-43Н-IP31 (2х дв.)	900	680	170	845	45	609	4	12	105
БОКС-61Н-IP31	750	700	170	700	45	626	4	12	-
БОКС-62Н-IP31	750	700	255	700	45	626	4	12	-

БОКС - X - B - IPXX

Б
О -Бокс
К
С
X -Размер корпуса
B -Встраиваемый
IPXX -Степень защиты

НАЗНАЧЕНИЕ

•для приема, учета и распределения электрической энергии напряжением 380/220В одно- и трехфазного тока частотой 50 Гц в зданиях и сооружениях различного назначения;
•для защиты отходящих линий от токов перегрузки и короткого замыкания.

КОНСТРУКЦИЯ

•корпуса щитов представляют собой металлический шкаф встраиваемого исполнения с дверью, внутри которого могут устанавливаться индуктивные или электронные счетчики, а также определенное количество модульных автоматических выключателей и другой аппаратуры. Двери корпусов закрываются на замок-защелку;
•сборка НКУ на базе боксов возможна с применением специальных приспособлений (спецпланок, спецгаек и прочих элементов, представленных в разделе «комплектующие к боксам») стр. 61;
•для защиты от случайного проникновения к токопроводящим частям, боксы могут дополнительно комплектоваться фальшпанелями, представленными в разделе «комплектующие к боксам» стр. 61;
•ввод проводов внутрь щитов можно осуществлять сверху или снизу;
•применяемый материал - металл толщиной 0.8 и 1.0 мм, покрытие корпуса - порошковая краска (RAL 9016), степень защиты - IP31.

ПРЕИМУЩЕСТВА

•удобство монтажа;
•высококачественное порошковое покрытие;
•жесткая упаковка (двухслойный гофрокартон).

МОДЕЛЬНЫЙ РЯД

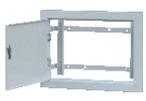
БОКС-10В-IP31

БОКС-20В-IP31

БОКС-30В-IP31

БОКС-21В-IP31

БОКС-31В-IP31

ТЕХНИЧЕСКИЙ ЧЕРТЕЖ

1- Корпус щита; 2- Дверь; 3- Замок; 4- Кронштейн; 5- Спецпланка.

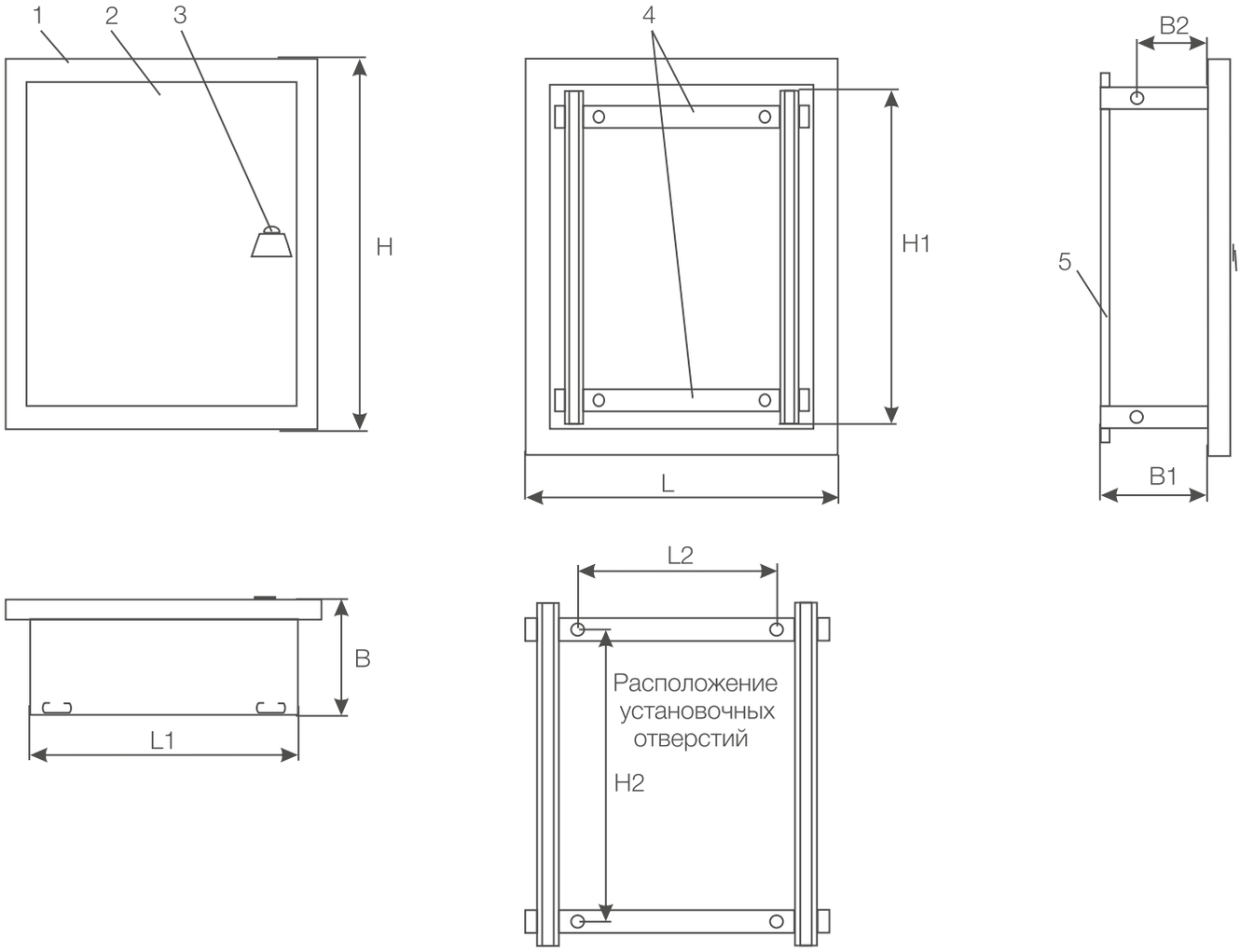

ТАБЛИЦА РАЗМЕРОВ

НАИМЕНОВАНИЕ	H, мм	L, мм	B, мм	H1, мм	H2, мм	L1, мм	L2, мм	B1, мм	B2, мм	Количество спецпланок	Количество модулей
БОКС-10В-IP31	280	380	95	205	142	324	220	75	40	2	15
БОКС-20В-IP31	495	380	95	420	360	324	220	75	40	2	30
БОКС-30В-IP31	710	380	95	630	572	324	220	75	40	2	45
БОКС-21В-IP31	495	380	170	420	360	324	220	150	40	2	30
БОКС-31В-IP31	710	380	170	630	572	324	220	150	40	2	45

БОКС - Х - Нг - IPXX

Б
О -Бокс
К
С
Х -Размер корпуса
Н -Навесной
г -Герметичный
IPXX -Степень защиты

НАЗНАЧЕНИЕ

•для приема, учета и распределения электрической энергии напряжением 380/220В одно- и трехфазного тока частотой 50 Гц в зданиях и сооружениях различного назначения;
•для защиты отходящих линий от токов перегрузки и короткого замыкания.

КОНСТРУКЦИЯ

•корпуса щитов представляют собой металлический шкаф навесного исполнения с дверью, внутри которого могут устанавливаться индуктивные или электронные счетчики одно- и трехфазные, а также определенное количество модульных автоматических выключателей и другой аппаратуры. Двери корпусов закрываются на усиленный замок, обеспечивающий плотный прижим двери к корпусу щита;
•сборка НКУ на базе боксов возможна с применением специальных приспособлений (спецпланок, спецгаек и прочих элементов, представленных в разделе «комплектующие к боксам» стр. 61);
•для защиты от случайного проникновения к токопроводящим частям, боксы могут дополнительно комплектоваться фальшпанелями, представленными в разделе «комплектующие к боксам» стр. 61;
•ввод проводов внутрь щитов можно осуществлять снизу, количество отверстий для ввода кабеля (n) указано в таблице;
•применяемый материал - металл толщиной 1.0 мм, покрытие корпуса - порошковая краска (RAL 7035), степень защиты - IP54.

ПРЕИМУЩЕСТВА

•удобство монтажа;
•высококачественное порошковое покрытие;
•жесткая упаковка (двухслойный гофрокартон).

МОДЕЛЬНЫЙ РЯД

БОКС-11Нг-IP54

БОКС-21Нг-IP54

БОКС-31Нг-IP54

ТЕХНИЧЕСКИЙ ЧЕРТЕЖ

1- Корпус щита; 2- Дверь; 3- Замок; 4- Спецпланка; 5- Дно.

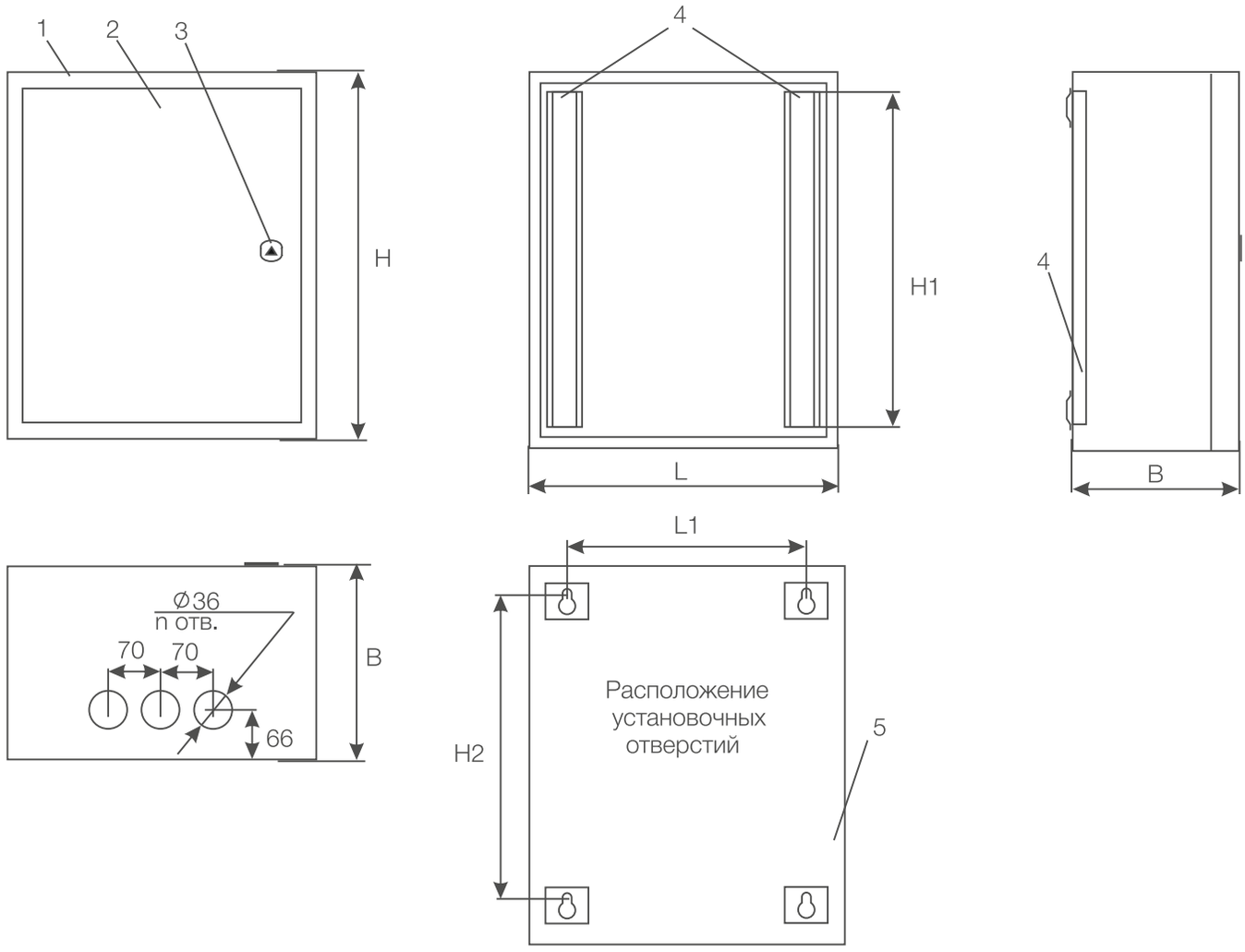

ТАБЛИЦА РАЗМЕРОВ

НАИМЕНОВАНИЕ	H, мм	L, мм	B, мм	H1, мм	H2, мм	L1, мм	Количество спецпланок	n, шт.	Количество модулей
БОКС-11Нг-IP54	270	350	200	205	162	262	2	3	15
БОКС-21Нг-IP54	480	350	200	420	406	262	2	3	30
БОКС-31Нг-IP54	700	350	200	630	624	262	2	3	45

ЯР - Х - IPXX

Я - Ящик
Р - Распределительный
Х - Размер корпуса (1,2,4,6)
IPXX - Степень защиты

НАЗНАЧЕНИЕ

•для дальнейшей сборки силовых ящиков типа ЯРП, ЯБПВУ, служащих для подключения линий ввода и отходящих линий.

КОНСТРУКЦИЯ

•корпуса щитов представляют собой металлический шкаф навесного исполнения с дверью. Задняя стенка корпуса выполнена с углублением внутрь и одновременно является монтажной панелью для крепления различной аппаратуры. Отсутствие отдельной монтажной панели значительно удешевляет стоимость данного изделия. Дверь корпуса закрывается на замок с ключом;
•ввод проводов внутрь щитов можно осуществлять сверху или снизу, количество отверстий для ввода кабеля (n) указано в таблице;
•применяемый материал - металл толщиной 0.8 и 1.0 мм, покрытие корпуса - порошковая краска (RAL 7032), степень защиты - IP31.

ПРЕИМУЩЕСТВА

•удобство монтажа;
•высококачественное порошковое покрытие;
•жесткая упаковка (двухслойный гофрокартон).

МОДЕЛЬНЫЙ РЯД

ЯР-1-IP31

ЯР-2-IP31

ЯР-4-IP31

ЯР-6-IP31

ТЕХНИЧЕСКИЙ ЧЕРТЕЖ

1- Корпус щита; 2- Дверь; 3- Замок; 4- Дно.

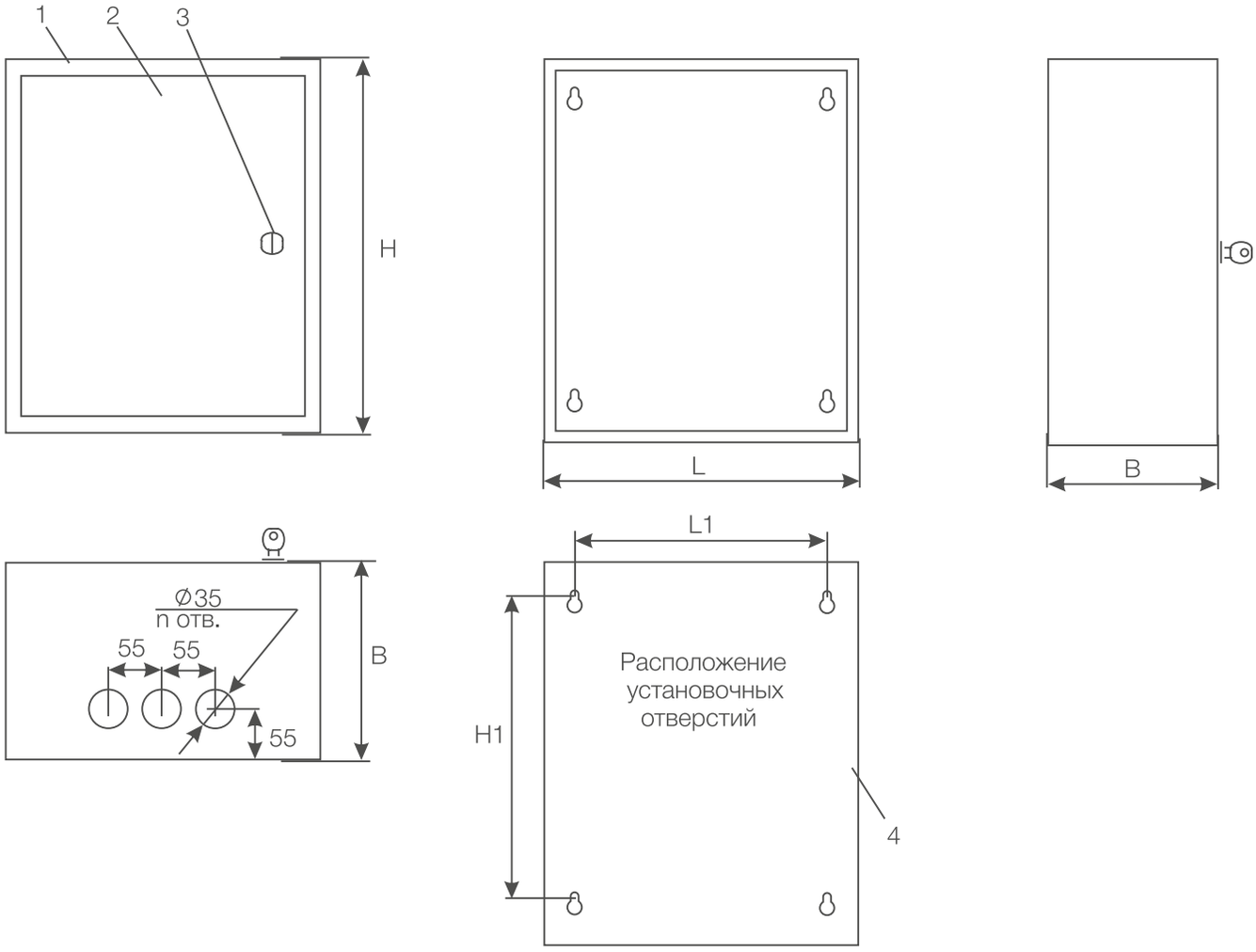

ТАБЛИЦА РАЗМЕРОВ

НАИМЕНОВАНИЕ	H, мм	L, мм	B, мм	H1, мм	L1, мм	n, шт
ЯР-1-IP31	400	230	150	341	194	6
ЯР-2-IP31	550	280	180	491	244	6
ЯР-4-IP31	700	350	200	641	314	6
ЯР-6-IP31	800	450	200	741	414	6

ЯРг - Х - IPXX

Я - Ящик
Р - Распределительный
г - Герметичный
Х - Размер корпуса (1,2,4,6)
IPXX - Степень защиты

НАЗНАЧЕНИЕ

•для дальнейшей сборки силовых ящиков типа ЯРП, ЯБПВУ, служащих для подключения линий ввода и отходящих линий.

КОНСТРУКЦИЯ

•корпуса щитов представляют собой металлический шкаф навесного исполнения с дверью и монтажной панелью. Дверь корпуса закрывается на замок с ключом;
•ввод проводов внутрь щитов можно осуществлять снизу количество отверстий для ввода кабеля (n) указано в таблице;
•применяемый материал - металл толщиной 0.8 и 1.0 мм, покрытие корпуса - порошковая краска (RAL 7032), степень защиты - IP54.

ПРЕИМУЩЕСТВА

•удобство монтажа;
•высококачественное порошковое покрытие;
•жесткая упаковка (двухслойный гофрокартон).

МОДЕЛЬНЫЙ РЯД

ЯРг-1-IP54

ЯРг-2-IP54

ЯРг-4-IP54

ЯРг-6-IP54

ТЕХНИЧЕСКИЙ ЧЕРТЕЖ

1- Корпус щита; 2- Дверь; 3- Замок; 4- Панель монтажная; 5- Дно.

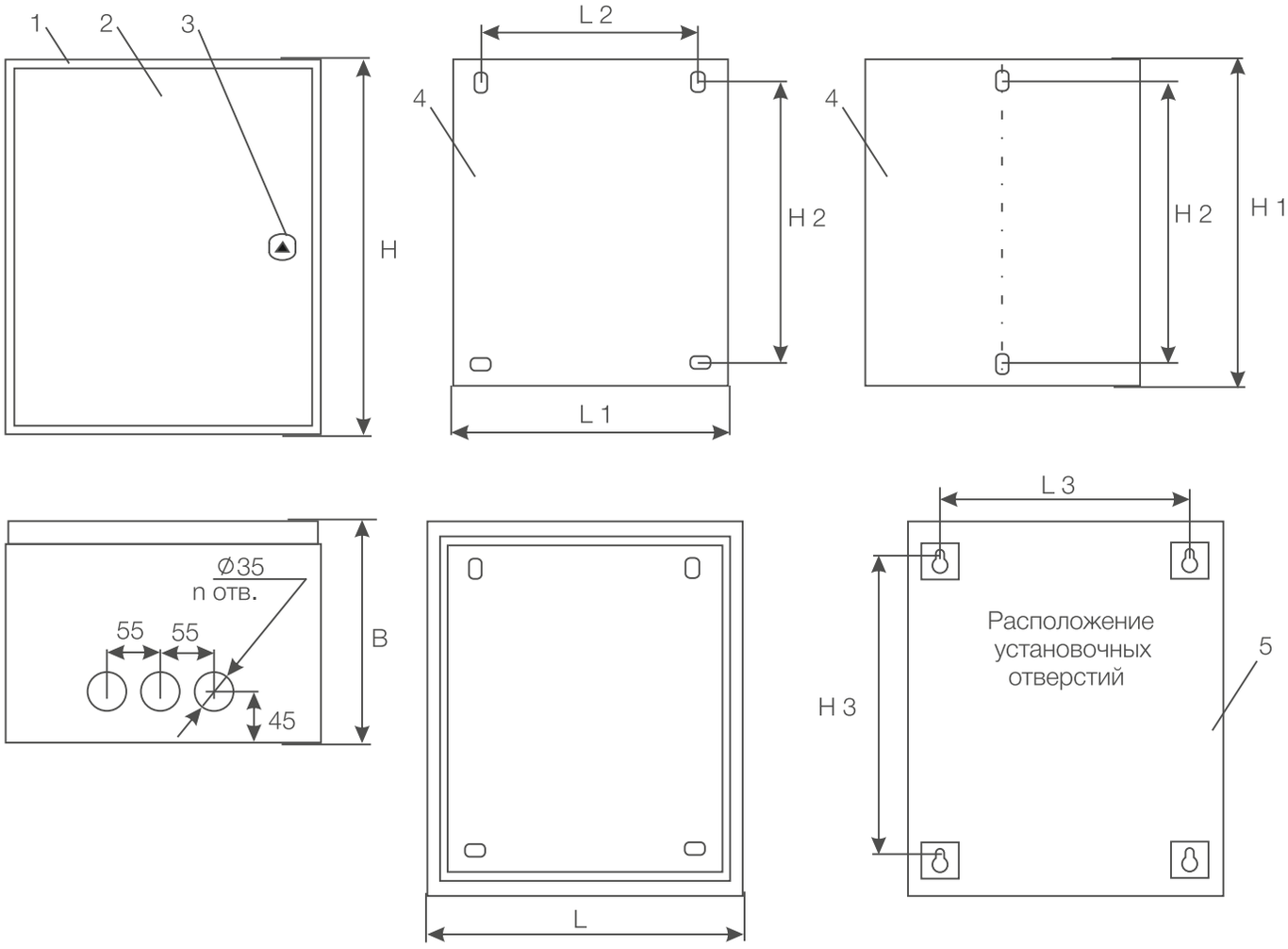

ТАБЛИЦА РАЗМЕРОВ

НАИМЕНОВАНИЕ	H, мм	L, мм	B, мм	H1, мм	H2, мм	H3, мм	L1, мм	L2, мм	L3, мм	n, шт
ЯРг-1-IP54	400	230	150	348	310	321	178	-	139	3
ЯРг-2-IP54	550	280	180	498	460	471	228	-	189	3
ЯРг-4-IP54	700	350	200	648	610	621	298	-	259	3
ЯРг-6-IP54	800	450	200	748	710	721	398	360	359	3

КВРУ - 1 - IPXX

В -Вводно-
Р -Распределительное
У -Устройство
1 -Однодверное
IPXX -Степень защиты

НАЗНАЧЕНИЕ

•для сборки вводно-распределительных устройств, типовых и нетиповых низковольтных комплектных устройств (НКУ), обеспечивающих прием, распределение и учет электрической энергии напряжением 380/220В одно- и трехфазного тока частотой 50 Гц в различных объектах промышленности и инфраструктуры.

КОНСТРУКЦИЯ

•ВРУ выполнено в виде сборно-разборных корпусов с отдельными боковыми (торцевыми) панелями. Дополнительно комплектуются монтажными панелями различной высоты (в том числе с перфорацией) для установки вводных устройств, узлов учета и монтажа отходящих линий;
•ВРУ выполнено в напольном исполнении и может комплектоваться подставкой (цоколем) высотой 200мм;
•дверь оснащена двумя замками и двумя петлями, обеспечивающими защиту от несанкционированного доступа;
•для защиты от случайного проникновения к токопроводящим частям корпуса ВРУ могут комплектоваться фальшпанелями различной высоты;
•применяемый материал - металл толщиной 1.2 мм, покрытие корпуса - порошковая краска (RAL 7032), степень защиты - IP31.

ПРЕИМУЩЕСТВА

•удобство монтажа;
•максимально широкий ассортимент типоразмеров серии;
•минимальное время сборки корпуса ВРУ;
•возможность объединения шкафов в секции;
•высококачественное порошковое покрытие;
•жесткая упаковка (двухслойный гофрокартон);
•удобство транспортировки и хранения (минимальный объем в разобранном виде).

МОДЕЛЬНЫЙ РЯД

ТЕХНИЧЕСКИЙ ЧЕРТЕЖ

1- Каркас боковой А; 2- Каркас боковой Б; 3- Планка соединительная; 4- Дверь; 5- Крыша; 6- Стенка задняя; 7- Стойка крепления; 8- Замок; 9- Карманы.

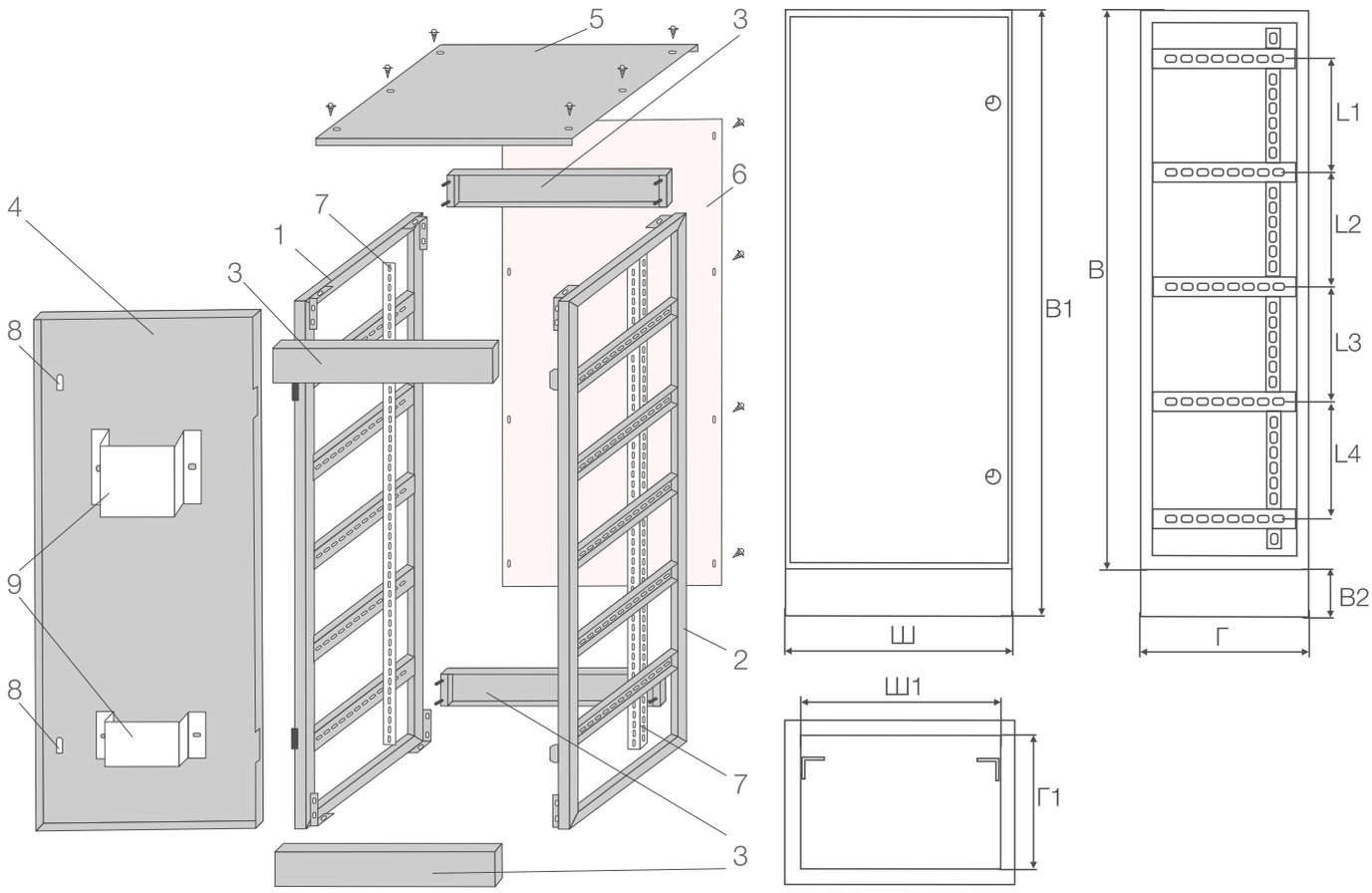

ТАБЛИЦА РАЗМЕРОВ

Наименование	В, мм	Ш, мм	Г, мм	В1, мм	В2, мм	Ш1,мм	Г1, мм	L1, мм	L2, мм	L3, мм	L4, мм
КВРУ-1 160-45-45	1600	450	450	1800	200	390	390	325	295	295	325
КВРУ-1 160-60-45	1600	600	450	1800	200	540	390	325	295	295	325
КВРУ-1 160-80-45	1600	800	450	1800	200	740	390	325	295	295	325
КВРУ-1 160-60-60	1600	600	600	1800	200	540	540	325	295	295	325
КВРУ-1 160-80-60	1600	800	600	1800	200	740	540	325	295	295	325
КВРУ-1 180-45-45	1800	450	450	2000	200	390	390	365	385	385	365
КВРУ-1 180-60-45	1800	600	450	2000	200	540	390	365	385	385	365
КВРУ-1 180-80-45	1800	800	450	2000	200	740	390	365	385	385	365
КВРУ-1 180-60-60	1800	600	600	2000	200	540	540	365	385	385	365
КВРУ-1 180-80-60	1800	800	600	2000	200	740	540	365	385	385	365
КВРУ-1 200-45-45	2000	450	450	2200	200	390	390	415	415	415	415
КВРУ-1 200-60-45	2000	600	450	2200	200	540	390	415	415	415	415
КВРУ-1 200-80-45	2000	800	450	2200	200	740	390	415	415	415	415
КВРУ-1 200-60-60	2000	600	600	2200	200	540	540	415	415	415	415
КВРУ-1 200-80-60	2000	800	600	2200	200	740	540	415	415	415	415

КВРУ - 2 - IPXX

В -Вводно-
Р -Распределительное
У -Устройство
2 -Двухдверное
IPXX -Степень защиты

НАЗНАЧЕНИЕ

•для сборки вводно-распределительных устройств, типовых и нетиповых низковольтных комплектных устройств(НКУ), обеспечивающих прием, распределение и учет электрической энергии напряжением 380/220В одно- и трехфазного тока частотой 50 Гц в различных объектах промышленности и инфраструктуры.

КОНСТРУКЦИЯ

•ВРУ выполнено в виде сборно-разборных корпусов с отдельными боковыми (торцевыми) панелями. Дополнительно комплектуются монтажными панелями различной высоты (в том числе с перфорацией) для установки вводных устройств, узлов учета и монтажа отходящих линий;
•ВРУ выполнено в напольном исполнении и может комплектоваться подставкой (цоколем) высотой 200 мм;
•оснащается двумя дверьми, тремя замками и четырьмя петлями, обеспечивающими защиту от несанкционированного доступа;
•для защиты от случайного проникновения к токопроводящим частям корпуса ВРУ могут комплектоваться фальшпанелями различной высоты;
•применяемый материал - металл толщиной 1.2 мм, покрытие корпуса - порошковая краска (RAL 7032), степень защиты - IP31.

ПРЕИМУЩЕСТВА

•удобство монтажа;
•максимально широкий ассортимент типоразмеров серии;
•минимальное время сборки корпуса ВРУ;
•возможность объединения шкафов в секции;
•высококачественное порошковое покрытие;
•жесткая упаковка (двухслойный гофрокартон);
•удобство транспортировки и хранения (минимальный объем в разобранном виде).

МОДЕЛЬНЫЙ РЯД

ТЕХНИЧЕСКИЙ ЧЕРТЕЖ

1- Каркас боковой А; 2- Каркас боковой В; 3- Планка соединительная; 4- Дверь; 5- Крыша; 6- Стенка задняя; 7- Стойка крепления; 8- Замок; 9- Карманы.

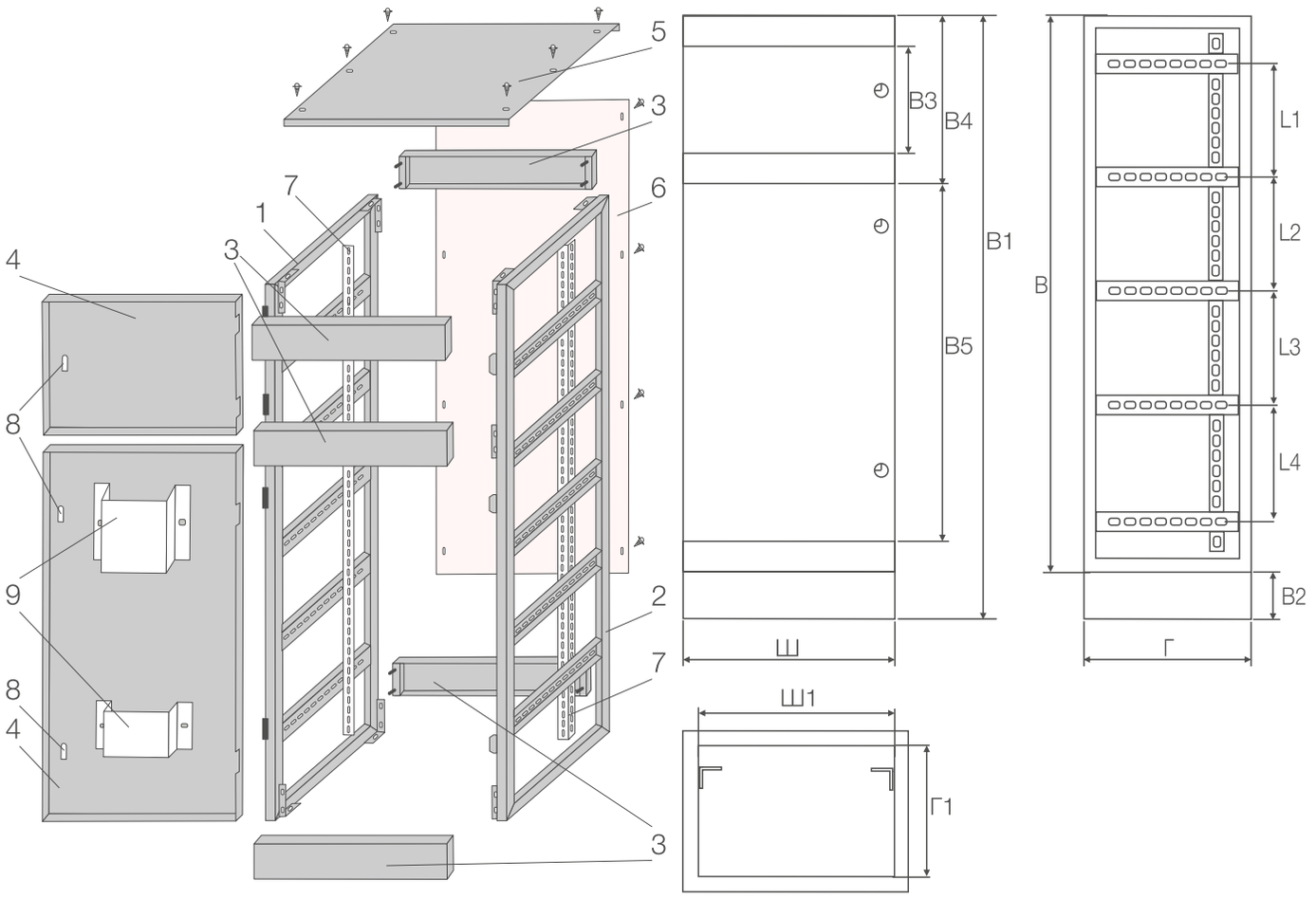

ТАБЛИЦА РАЗМЕРОВ

Наименование	В, мм	Ш, мм	Г, мм	В1, мм	В2, мм	В3, мм	В4, мм	В5, мм	Ш1, мм	Г1, мм	L1, мм	L2, мм	L3, мм	L4, мм
КВРУ-2 180-45-45	180	450	450	2000	200	315	480	1240	390	390	325	345	360	360
КВРУ-2 180-60-45	0	600	450	2000	200	315	480	1240	540	390	325	345	360	360
КВРУ-2 180-80-45	180	800	450	2000	200	315	480	1240	740	390	325	345	360	360
КВРУ-2 200-45-45	200	450	450	2200	200	315	480	1440	390	390	355	415	415	415
КВРУ-2 200-60-45	200	600	450	2200	200	315	480	1440	540	390	355	415	415	415
КВРУ-2 200-80-45	200	800	450	2200	200	315	480	1440	740	390	355	415	415	415

ЩО - 70 - IPXX

Щ -Щит одностороннего
О -Обслуживания
70 -Номер типовой электрической схемы
IPXX -Степень защиты

НАЗНАЧЕНИЕ

•для сборки в данных корпусах распределительных щитов напряжением 0,4 кВ, током до 2500А в различных объектах промышленности.

КОНСТРУКЦИЯ

•корпус выполнен в виде сборно-разборной конструкции, может комплектоваться дополнительно торцевыми панелями, монтажными панелями различной высоты (в том числе с перфорацией);
•корпус ЩО изготавливается в напольном исполнении;
•дверь оснащена двумя замками и двумя петлями, обеспечивающими дополнительную защиту от несанкционированного доступа;
•применяемый материал - металл толщиной 1.2 мм, покрытие корпуса - порошковая краска (RAL 7032), степень защиты - IP31.

ПРЕИМУЩЕСТВА

•удобство монтажа;
•минимальное время сборки корпуса ЩО;
•возможность объединения корпусов в секции;
•высококачественное порошковое покрытие;
•жесткая упаковка (двухслойный гофрокартон);
•удобство транспортировки и хранения (минимальный объем в разобранном виде).

МОДЕЛЬНЫЙ РЯД

ТЕХНИЧЕСКИЙ ЧЕРТЕЖ

1- Каркас боковой А; 2- Каркас боковой Б; 3- Планка соеденительная; 4- Дверь; 5- Замок; 6- Панель приборов; 7- Стойка крепления.

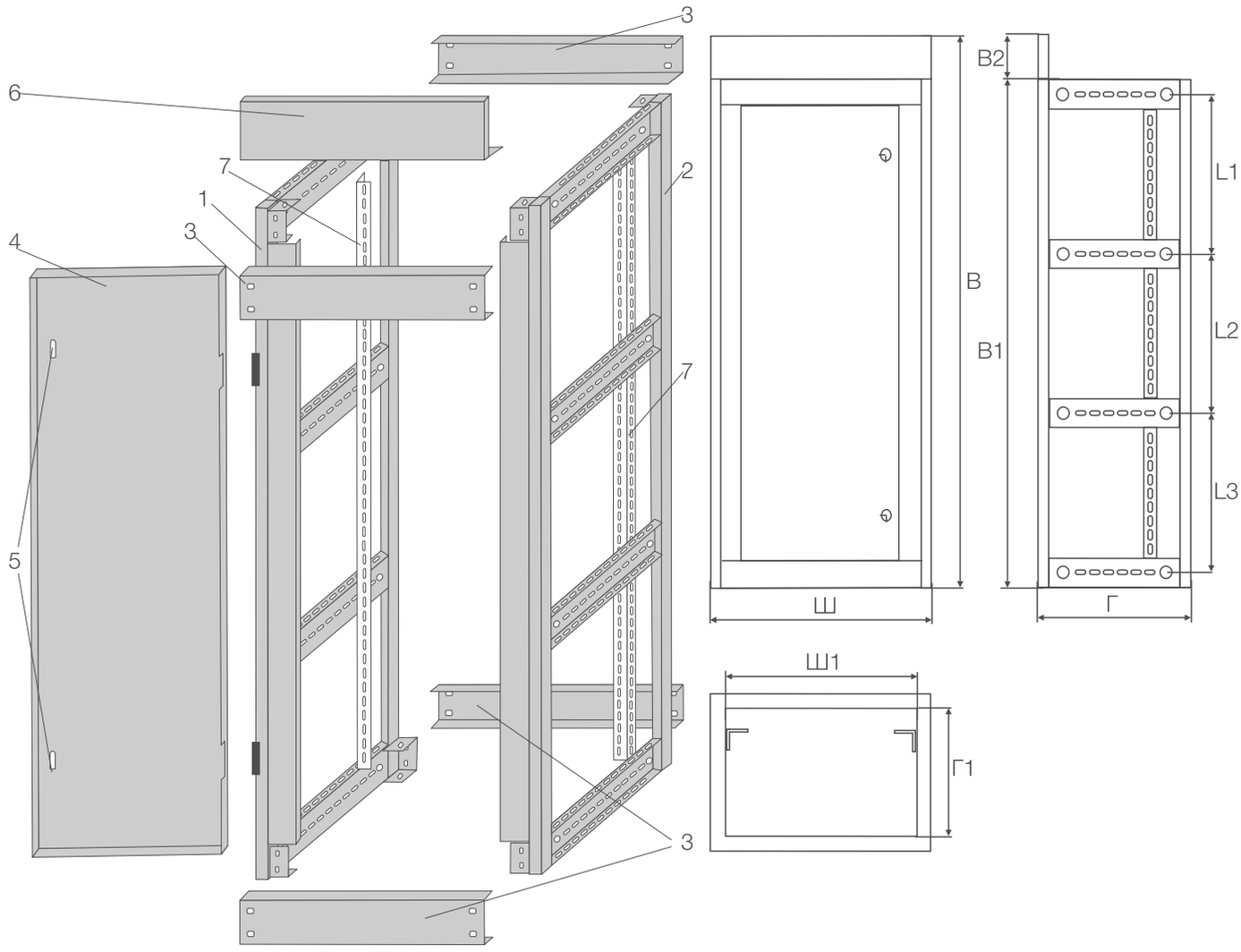

ТАБЛИЦА РАЗМЕРОВ

Наименование	В, мм	Ш, мм	Г, мм	В1, мм	В2, мм	Ш2,мм	Г1, мм	L1, мм	L2, мм	L3, мм
ЩО-70-IP31 200-60-60	2200	600	600	2000	200	540	540	640	640	640
ЩО-70-IP31 200-80-60	2200	800	600	2000	200	740	540	640	640	640
ЩО-70-IP31 200-100-60	2200	1000	600	2000	200	940	540	640	640	640

КОМПЛЕКТУЮЩИЕ К КОРПУСАМ ВРУ

Наименование	Габариты, мм			Наименование	Габариты, мм		
	Высота	Ширина	Глубина		Высота	Ширина	Глубина
Панели торцевые							
Панель торцевая	1600	300	-	Панель торцевая	1800	600	-
Панель торцевая	1600	450	-	Панель торцевая	2000	450	-
Панель торцевая	1800	450	-	Панель торцевая	2000	600	-
Цоколи							
Цоколь	200	450	450	Цоколь	200	600	600
Цоколь	200	600	450	Цоколь	200	800	600
Цоколь	200	800	450				
Монтажные панели							
Монтажная панель	450	50	-	Монтажная панель	800	220	-
Монтажная панель	450	110	-	Монтажная панель	1600	450	-
Монтажная панель	450	160	-	Монтажная панель	1600	600	-
Монтажная панель	450	220	-	Монтажная панель	1600	800	-
Монтажная панель	600	50	-	Монтажная панель	1800	450	-
Монтажная панель	600	110	-	Монтажная панель	1800	600	-
Монтажная панель	600	160	-	Монтажная панель	1800	800	-
Монтажная панель	600	220	-	Монтажная панель	2000	450	-
Монтажная панель	800	50	-	Монтажная панель	2000	600	-
Монтажная панель	800	110	-	Монтажная панель	2000	800	-
Монтажная панель	800	160	-				
Монтажные панели с перфорацией							
Монтажная панель с	450	50	-	Монтажная панель с	600	160	-
Монтажная панель с	600	50	-	Монтажная панель с	600	220	-
Монтажная панель с	800	50	-				
Фальшпанели							
Фальшпанель	450	50	-	Фальшпанель с окном	600	320	-
Фальшпанель	450	110	-	Фальшпанель	600	400	-
Фальшпанель	450	160	-	Фальшпанель	600	600	-
Фальшпанель	450	200	-	Фальшпанель	800	50	-
Фальшпанель	450	320	-	Фальшпанель	800	110	-
Фальшпанель	450	400	-	Фальшпанель	800	160	-
Фальшпанель	600	50	-	Фальшпанель	800	200	-
Фальшпанель	600	110	-	Фальшпанель	800	320	-
Фальшпанель	600	160	-	Фальшпанель с окном	800	320	-
Фальшпанель	600	200	-	Фальшпанель	800	400	-
Фальшпанель	600	320	-	Фальшпанель	800	600	-
Стойки крепления							
Стойка крепления	1000	-	-	Стойка крепления	1800	-	-
Стойка крепления	1600	-	-	Стойка крепления	2000	-	-

КОМПЛЕКТУЮЩИЕ К БОКСАМ

Модель панели	Модель бокса																		
	10Н	20Н	30Н	11Н	21Н	23Н	31Н	33Н	43Н	61Н	62Н	10В	20В	30В	21В	31В	11Нг	21Нг	31Нг
Панель 00405 (216x316 мм) до 15 модулей	●			●								●					●		
Панель 00102 (216x316 мм) до 5 модулей				●													●		
Панель 00201 (432x316 мм) до 15 модулей		●			●	●							●		●			●	
Панель 00203 (432x316 мм) до 3 модулей		●			●	●							●		●			●	
Панель 00301 (432x316 мм) до 30 модулей		●			●	●							●		●			●	
Панель 00401 (648x316 мм) до 30 модулей			●				●	●						●		●			●
Панель 00402 (648x316 мм) до 45 модулей			●				●	●						●		●			●
Планка 10105 (152x68 мм)				●															
DIN-рейка 10101 (35x300 мм)	●	●	●	●	●	●	●	●	●	●	●	●	●	●	●	●	●	●	●
Планка 3/0 10201 (12x300 мм)	●	●	●	●	●	●	●	●	●	●	●	●	●	●	●	●	●	●	●
Спецпланка 10303 (24x300 мм)	●	●	●	●	●	●	●	●	●	●	●	●	●	●	●	●	●	●	●
Спец гайка 10501 (19x19 мм)	●	●	●	●	●	●	●	●	●	●	●	●	●	●	●	●	●	●	●
Стойка 10602 (20x40x78 мм)				●	●	●	●	●	●	●	●				●	●	●	●	●
Монтажная панель 11001(218x322 мм)	●			●								●					●		
Монтажная панель 11002(434x322 мм)		●			●	●							●		●			●	
Монтажная панель 11003(650x322 мм)			●				●	●						●		●			●

Панель 00405

Панель 00102

Панель 00201

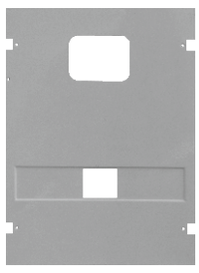
Панель 00203

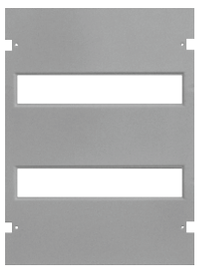
Панель 00301

Монтажная панель 11001 / 11002 / 11003

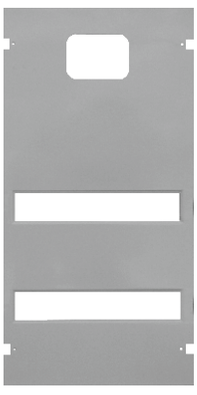
Панель 00401

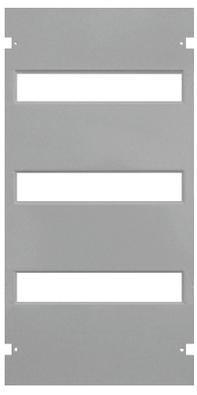
Панель 00402

Спецгайка 10501

Стойка 10602

DIN-рейка 10101

Спецпланка 10303

Планка 3/0 10201

ДЛЯ ЗАМЕТОК

www.biros.ru

ООО «БИРОС»
Россия, г. Пенза, ул. Байдукова, 94А
тел.: +7 (8412) 68-86-50
факс: +7 (8412) 56-37-59
biros-penza@mail.ru