DKC

МЕГА

Каталог

Вся продукция ДКС

Версия от 01.12.2023

DKC

Каталог продукции

Версия от 1.12.2023 г.



Кабеленесущие системы
Электроустановочные изделия
Модульные щитки
Молниезащита и заземление
Промышленные разъемы

Содержание

Система металлических труб "Cosmec" **1.1**
Система металлических труб 1.2
Металлорукав из оцинкованной стали 1.8
Металлорукав в герметичной ПВХ-оболочке 1.9
Металлорукав в гладкой ПВХ-оболочке 1.10
Металлорукав в герметичной ПВХ-оболочке низкотемпературный 1.11
Металлорукав в герметичной ПВХ-оболочке и оплетке из нержавеющей стали AISI 304 ..... 1.12
Металлорукав в гладкой SEBS-оболочке 1.13
Металлорукав в гладкой SEBS-оболочке и оплетке из нержавеющей стали AISI 304 ..... 1.14
Металлорукав в гладкой EVA-оболочке 1.15
Металлорукав в гладкой EVA-оболочке и оплетке из нержавеющей стали AISI 304 ..... 1.16
Металлорукав в гладкой полиуретановой изоляции 1.17
Металлорукав в герметичной полиуретановой изоляции 1.18
Аксессуары для металлорукава 1.19
Трубы стальные жесткие 1.26
Аксессуары универсальные для металлических жестких труб 1.27
Аксессуары для гибких и жестких металлических труб 1.31
Металлические ответвительные коробки 1.42
Инструкции по монтажу 1.54

Система гибких гофрированных труб из полиамида **2.1**
Система гибких гофрированных труб из полиамида 2.2
Индустриальная гофрированная труба из полиамида (серия P) 2.4
Индустриальная гофрированная труба из не распространяющего горение полиамида (серия P) 2.5
Индустриальные гофрированные трубы из полиамида (серия P) 2.6
Аксессуары для гибких гофрированных труб из полиамида 2.7
Таблица подбора полиамидных труб и аксессуаров 2.17

Электротруба "Octopus" **3.1**
Гофрированные электротрубы "Octopus" 3.2
Гофрированная электротруба из ПЛЛ без содержания галогенов (серия D) 3.3
Гофрированная электротруба из ПВХ (серия A) 3.4
Гофрированная электротруба из ПНД (серия B) 3.5

Система гибких гофрированных труб **4.1**
Система гибких гофрированных труб 4.2
Труба гибкая гофрированная из ПЛЛ без содержания галогенов (серия D) 4.3
Гофрированная труба из ПВХ (серия A) 4.4
Гофрированная труба из ПНД (серия B) 4.5
Гофрированная труба из полипропилена (серия C) 4.6
Аксессуары для гофрированных труб 4.7
Аксессуары для монолитного бетоностроения 4.9
Инструкции по монтажу 4.14
Схемы монтажа 4.16
Чертежи 4.17
Приспособления для прокладки кабеля 4.21
Стекловолоконные протяжки 4.22
Кабельные чулки 4.23

Система двустенных гофрированных и гладкостенных труб с аксессуарами "Octopus" **5.1**
Система двустенных труб 5.2
Гибкие двустенные гофрированные трубы (серия 2B) 5.4
Гибкие двустенные гофрированные трубы для открытой прокладки (серия 2B) 5.6
Жесткие двустенные гофрированные трубы (серия 2B) 5.7
Жесткие двустенные гофрированные трубы для открытой прокладки (серия 2B) 5.8
Двухслойная гладкостенная полимерная труба (серия 2X) 5.9
Трехслойная гладкостенная полимерная труба (серия 3X) 5.11
Основные аксессуары 5.14
Дополнительные аксессуары 5.20
Схемы монтажа 5.21
Колодцы для подземной прокладки 5.22
Колодцы кабельной канализации для установки под тротуарами и дорогами 5.28

Гибкие гофрированные трубы для дренажа "Octopus" **6.1**
Дренажные системы 6.2
Аксессуары 6.7
Инструкции по монтажу 6.10
Примеры монтажа 6.11

Жесткие и армированные трубы "Express" **7.1**
Система жестких гладких и армированных труб 7.2
Жесткие гладкие трубы (серия E) 7.5
Атмосферостойкие жесткие гладкие трубы (серия E) 7.6
Гибкие армированные трубы (серия O) 7.7
Аксессуары 7.8

Примеры монтажа ... 7.23
Коробки ответвительные ... 7.24
Таблица подбора ... 7.31
Монтаж ответвительных коробок ... 7.32
Примеры монтажа ... 7.33
Чертежи ... 7.36

Универсальные электроустановочные изделия "Avanti" ... 8.1
Универсальные электроустановочные изделия "Avanti" ... 8.2
Ассортимент серии ... 8.4
Изделия скрытой установки ... 8.6
Пример раскладки медного кабеля в розетки RJ–45 ... 8.18
Декоративные рамки ... 8.24
Аксессуары для изделий скрытой установки ... 8.34
Модульные изделия ... 8.37
Аксессуары для модульных изделий ... 8.50
Таблицы подбора ... 8.54
Информация для заказа ... 8.59
Схемы подключения ЭУИ ... 8.66

Электроустановочные изделия "Viva" ... 9.1
Система электроустановочных изделий "Viva" ... 9.2
Электроустановочные изделия ... 9.4
Аксессуары ... 9.10
Таблицы подбора ... 9.12

Электроустановочные изделия "Brava" ... 10.1
Система электроустановочных изделий "Brava" ... 10.2
Электроустановочные изделия ... 10.3
Таблицы подбора ... 10.13
Схемы подключения ЭУИ "Brava" ... 10.14

Кабельные короба и мини-каналы "In-liner Classic" ... 11.1
Система кабельных коробов ... 11.2
Прямые элементы ... 11.7
Аксессуары для мини-каналов ... 11.9
Прямые элементы ... 11.15
Аксессуары ... 11.17

Система организации рабочих мест "In-liner Front" ... 12.1
Система кабельных коробов ... 12.2
Состав системы ... 12.4
Прямые элементы ... 12.5
Аксессуары ... 12.9
Таблица подбора аксессуаров ... 12.18

Система организации рабочих мест "Sotto" ... 13.1
Система организации рабочих мест "Sotto" ... 13.2
Система напольных кабельных коробов ... 13.3
Прямые элементы ... 13.5
Аксессуары ... 13.5
Таблица подбора ... 13.8
Система напольных башенок ... 13.9
Таблица подбора башенок и аксессуаров ... 13.12
Алюминиевые кабель-каналы и колонны "Aero" ... 13.13
Прямые элементы ... 13.16
Аксессуары ... 13.17
Алюминиевые колонны ... 13.28
Система напольных лючков с неизменяемой глубиной ... 13.34
Аксессуары ... 13.36
Система напольных лючков с изменяемой глубиной ... 13.40

Модульные щитки "RAM base" ... 14.1
Распределительные модульные щитки "RAM base" ... 14.2
Встраиваемые распределительные модульные щитки IP41 ... 14.4
Настенные распределительные модульные щитки IP41 с дверцей ... 14.7
Настенные распределительные модульные щитки IP65 с дверцей ... 14.9
Аксессуары для модульных щитков ... 14.12
Таблица подбора аксессуаров ... 14.15

Система прокладки трасс кондиционирования, отопления и водоснабжения "Angara" ... 15.1
Профессиональная система коробов "Angara" ... 15.2
Ассортимент ... 15.4
Аксессуары для монтажа и фиксации ... 15.6
Аксессуары декоративные ... 15.11
Типовые решения по монтажу кондиционера при помощи коробов "Angara" ... 15.13
Аксессуары ... 15.17
Мини-каналы для электропроводки ... 15.19
Дренажная система ... 15.20

Промышленные разъемы ... **16.1**
Промышленные разъемы ... 16.2
Кабельные разъемы, 6 ч ... 16.8
Стационарные разъемы, 6 ч ... 16.11
Розетки панельные с механической блокировкой ... 16.17
Розетки настенные с механической блокировкой ... 16.18
Розетки настенные с DIN-рейкой и механической блокировкой ... 16.21
Переходники ... 16.25
Разъемы Schuko ... 16.26
Аксессуары для промышленных разъемов ... 16.34
Серия корпусов "Домино" для сборки розеточных постов ... 16.38
Таблица подбора панельных розеток ... 16.48
Серия корпусов MBox для сборки розеточных постов ... 16.49
Серия корпусов "Блок" для сборки розеточных постов ... 16.55
Корпуса "Блок" без модульного отсека ... 16.56
Примеры монтажа ... 16.61

Система лотков, монтажных элементов и креплений "Combitech" ... **17.1**

Листовые металлические лотки "S5 Combitech" ... **18.1**
Система металлических листовых лотков "S5 Combitech" ... 18.2
Прямые элементы ... 18.5
Аксессуары для листовых лотков с высотой 35 мм ... 18.39
Аксессуары для листовых лотков ... 18.49
Аксессуары для листовых лотков в специальном исполнении по толщине ... 18.82
Универсальные аксессуары ... 18.136
Система защиты IP44 ... 18.147
Инструмент ... 18.149
Таблица кодов универсальных аксессуаров листовых лотков ... 18.150
Таблица кодов листовых лотков и аксессуаров ... 18.152
Таблица состава комплектных аксессуаров ... 18.164
Схемы монтажа ... 18.176

Лестничные металлические лотки "L5 Combitech" ... **19.1**
Система лестничных лотков "L5 Combitech" ... 19.2
Прямые элементы ... 19.4
Монтажные аксессуары ... 19.8
Системные аксессуары ... 19.16
Таблица подбора ... 19.33
Схемы монтажа ... 19.40

Тяжелые металлические лотки "U5 Combitech" ... **20.1**
Система тяжелых лотков "U5 Combitech" ... 20.2
Прямые элементы лестничного типа ... 20.4
Системные аксессуары лестничного типа ... 20.8
Прямые элементы листового типа, перфорированные ... 20.22
Прямые элементы листового типа, неперфорированные ... 20.26
Системные аксессуары листового типа ... 20.30
Крышки ... 20.39
Монтажные аксессуары ... 20.47
Лотки из алюминия ... 20.56
Таблица подбора ... 20.83

Система листовых и лестничных лотков из нержавеющей стали "I5 Combitech" ... **21.1**
Система листовых и лестничных лотков из нержавеющей стали "I5 Combitech" ... 21.2
Листовые лотки ... 21.4
Аксессуары к листовым лоткам ... 21.21
Лестничные лотки ... 21.53
Системные аксессуары ... 21.57
Профили ... 21.80
Соединительные элементы ... 21.94
Консоли ... 21.99

Система стеклопластиковых лотков "G5 Combitech" ... **22.1**
Система стеклопластиковых лотков "G5 Combitech" ... 22.2
Прямые элементы листового типа ... 22.5
Аксессуары для листовых лотков ... 22.10
Прямые элементы лестничного типа ... 22.24
Аксессуары для лестничных лотков ... 22.27
Техническая информация ... 22.44

Проволочные металлические лотки "F5 Combitech" ... **23.1**
Система металлических проволочных лотков ... 23.2
Прямые элементы ... 23.5
Монтажные аксессуары ... 23.11
Крепеж для проволочного лотка ... 23.20
Комплекты для монтажа ... 23.22
Инструмент ... 23.24
Примеры монтажа ... 23.25

Система пластиковых оптических лотков "D5 Combitech" ... **24.1**
Система пластиковых оптических лотков "D5 Combitech" ... 24.2
Прямые элементы ... 24.4
Системные аксессуары ... 24.5
Опорные конструкции ... 24.14

Система модульных эстакад "T5 Combitech" ... **25.1**
Система модульных эстакад "T5 Combitech" ... 25.2
Состав системы ... 25.4
Одностоечная модульная эстакада ... 25.5
Плоская модульная эстакада ... 25.7
Фермовая модульная эстакада ... 25.9
Безригельная боковая эстакада ... 25.11
Безригельная верхняя эстакада ... 25.13
Присоединительные размеры для установки колонн на фундамент ... 25.15
Основная нормативная документация ... 25.16

Система монтажных элементов "B5 Combitech" ... **26.1**
Система фальшполов ... 26.2
Система монтажных элементов "B5 Combitech" ... 26.8
Профили ... 26.11
Консоли ... 26.33
Система для прокладки кабеля в тоннелях ... 26.62
Металлические держатели ... 26.64
Решения для прокладки кабелей среднего и высокого напряжения ... 26.65
Решения для прокладки инженерных коммуникаций ... 26.68
Система для подвеса вентиляции ... 26.71

Система крепежа "M5 Combitech" ... **27.1**
Система крепежа ... 27.2
Метрический крепеж ... 27.4
Анкеры, дюбели ... 27.15
Инструмент ... 27.35
Инструкции по монтажу ... 27.36

Огнестойкие решения "Vulcan" ... **28.1**
Система огнестойких проходок ... 28.2
Проходка из двухкомпонентной пены ... 28.4
Проходка из подушек ... 28.6
Проходка из пеноблоков ... 28.7
Проходка из минеральных плит ... 28.8
Комбинированная проходка из плит различного состава ... 28.9
Дополнительные компоненты ... 28.11
Система модульных проходок ... 28.12
Рамы ... 28.13
Модули ... 28.18
Аксессуары ... 28.20
Круглые проходки ... 28.22
Гильзы ... 28.24
Огнестойкий кабельный короб ... 28.27
Огнестойкие плиты ... 28.29
Монтажные элементы ... 28.30
Дополнительные компоненты ... 28.31
Огнестойкие кабельные линии ... 28.32
Огнестойкие ответвительные коробки ... 28.34
Система огнестойких перегородок ... 28.38
Огнестойкие перегородки DD ... 28.39
Огнестойкие перегородки DV ... 28.40

Система молниезащиты и заземления "Jupiter" ... **29.1**
Система молниезащиты и заземления "Jupiter" ... 29.2
Проводники ... 29.5
Молниеприемники ... 29.6
Держатели ... 29.14
Заземление ... 29.21
Уравнивание потенциалов ... 29.26
Соединители ... 29.28
Аксессуары ... 29.31
Система молниезащиты на основе изоляционных штанг ... 29.33
Система молниезащиты на основе изолированного токоотвода ... 29.35

В новую редакцию каталога внесены следующие изменения:

Раздел: Система металлических труб "Cosmec"
Стр. 1.7: Скорректировано описание групп, входящих в систему металлорукавов.
Стр. 1.8–1.9: Добавлены артикулы труб с протяжкой и труб с увеличенным количеством в бухте.
Стр. 1.11: Добавлен металлорукав в герметичной ПВХ-оболочке низкотемпературный.
Стр. 1.12: Добавлен металлорукав в герметичной ПВХ-оболочке и оплетке из нержавеющей стали AISI 316.
Стр. 1.13: Добавлен металлорукав в гладкой SEBS-оболочке.
Стр. 1.14: Добавлен металлорукав в гладкой SEBS-оболочке и оплетке из нержавеющей стали AISI 316.
Стр. 1.19: Внесены изменения в таблицу аксессуаров для металлорукава.
Стр.1.25: Скорректированы размеры концевых втулок для металлорукава.
Стр.1. 26: Скорректированы артикулы стальных жестких труб в Исполнении 6.
Стр.1.27–1.28: Скорректированы артикулы аксессуаров в Исполнении 7.
Стр. 1.30: Скорректированы характеристики и артикулы на поворот 90° "труба-труба", IP67.
Стр. 1.32: Добавлены новые артикулы держателей оцинкованных, односторонних и двусторонних.
Стр. 1.33: Добавлены держатели оцинкованные для монтажного пистолета, односторонние и двусторонние.
Стр.1.34: Добавлены саморезы с дюбелем V и саморезы с дюбелем F. Удалены дюбели пластиковые с саморезами.

Раздел: Система гибких гофрированных труб из полиамида "Octopus"
Стр. 2.4: Внесены изменения в информацию о гибкости и прочности, в т.ч. на разрыв. Добавлена информация о серии трубы, согласно таблицы классификации.
Стр. 2.5: Внесены изменения в информацию о гибкости и разрывной прочности. Добавлена информация о серии трубы, согласно таблицы классификации.
Стр. 2.6: Внесены изменения в информацию о гибкости и прочности, в т.ч. на разрыв, о содержании галогенов. Добавлена информация о серии трубы, согласно таблицы классификации.
Стр. 2.11–2.13: Добавлены аксессуары для полиамидных труб с металлической резьбой.
Стр. 2.14: Скорректированы данные в таблице подбора полиамидных труб и аксессуаров.
Стр. 2.19: Добавлена таблица с классификацией труб.

Раздел: Электротруба "Octopus"
Стр. 3.3: Добавлена информация о серии трубы, согласно таблицы классификации.
Стр. 3.4: Добавлена информация о серии трубы, согласно таблицы классификации.
Стр. 3.5: Внесены изменения в информацию о температуре монтажа и эксплуатации, скорректированы артикулы. Добавлена информация о серии трубы, согласно таблицы классификации.
Стр. 3.6: Добавлена таблица с классификацией труб.

Раздел: Система гибких гофрированных труб "Octopus"
Стр. 4.3: Добавлена информация о серии трубы, согласно таблицы классификации.
Стр. 4.4: Добавлена информация о серии трубы, согласно таблицы классификации, добавлены новые артикулы труб.
Стр. 4.5: Внесены изменения в информацию о температуре монтажа и эксплуатации, добавлены новые артикулы. Внесена информация о серии трубы, согласно таблицы классификации.
Стр. 4.6: Добавлена информация о серии трубы, согласно таблицы классификации.
Стр. 4.24: Добавлена таблица с классификацией труб.

Раздел: Система двустенных гофрированных и гладкостенных труб с аксессуарами "Octopus"
Стр. 5.5: Добавлена таблица с характеристиками и кодами на новую усиленную серию труб.
Стр. 5.9: Добавлены двуслойные гладкостенные полимерные трубы.
Стр. 5.11: Добавлены трехслойные гладкостенные полимерные трубы.
Стр. 5.13: Добавлены защитные трубы для прокладки ВОЛС.
Стр. 5.13: Добавлена новая электросварная муфта ПЭ 100 SDR 11.
Стр. 5.13: Добавлена новая переходная муфта с двустенной на гладкую трубу.
Стр. 5.16: Добавлена новая уплотнительная манжета для ввода труб.
Стр. 5.25: Добавлен новый типоразмер кабельного колодца 750х750х1125 мм.
Стр. 5.28: Внесена информация о кабельных колодцах для установки под тротуарами и дорогами.
Стр. 5.29: Добавлен новый типоразмер кабельного колодца под разгрузочную плиту 750х750х750 мм.
Стр. 5.30: Добавлен новый типоразмер кабельного колодца под разгрузочную плиту 750х750х1125 мм.
Стр. 5.31: Добавлен новый типоразмер кабельного колодца под разгрузочную плиту 1500х750х1125 мм.
Стр. 5.32: Добавлен новый типоразмер кабельного колодца под разгрузочную плиту 1500х750х1500 мм.
Стр. 5.32: Добавлено новое регулировочное кольцо.
Стр. 5.33: Добавлен монтажный комплект для крепления чугунного люка.
Стр. 5.34: Добавлен монтажный набор для крепления колец и люков.
Стр. 5.34: Добавлены чугунные люки ВЧШГ А15, В125 и тяжелый тип люка С250.
Стр. 5.35: Добавлена таблица с классификацией труб.

Раздел: Гибкие гофрированные трубы для дренажа "Octopus"
Стр. 6.3: Добавлена информация о серии трубы, согласно таблицы классификации.
Стр. 6.4: Добавлена информация о серии трубы, согласно таблицы классификации.
Стр. 6.5: Добавлена информация о серии трубы, согласно таблицы классификации.
Стр. 6.12: Добавлена таблица с классификацией труб.

Раздел: Жесткие и армированные трубы "Express"
Стр. 7.5: Добавлена информация о серии трубы, согласно таблицы классификации.
Стр. 7.6: Добавлена информация о серии трубы, согласно таблицы классификации.
Стр. 7.7: Добавлены артикулы труб с протяжкой. Внесена информация о серии трубы, согласно таблицы классификации.
Стр. 7.12: Добавлены новые артикулы держателей оцинкованных, односторонних и двусторонних.
Стр. 7.13: Добавлены держатели оцинкованные для монтажного пистолета, односторонние и двусторонние.
Стр. 7.39: Добавлена таблица с классификацией труб.

Раздел: Универсальные электроустановочные изделия "Avanti"
Стр. 8.4–8.5: Изменены изображения механизмов и рамок.
Стр. 8.10: Добавлены коды двухклавишного инвертора.
Стр. 8.12 – 8.25: Добавлена информация по комплектации изделия заглушками.
Стр. 8.13–8.14: Добавлены коды в раздел "Телефонные розетки RJ–12".
Стр. 8.14–8.15: Добавлены коды в раздел "Телефонные розетки RJ–12 без шторки".
Стр. 8.16: Выведены из ассортимента коды одинарных компьютерных розеток RJ–45.
Стр. 8.16: Добавлены коды в раздел "Одинарные компьютерные розетки RJ–45 без шторки".
Стр. 8.17: Выведены из ассортимента коды двойных компьютерных розеток RJ–45.
Стр. 8.17: Добавлены коды в раздел "Двойные компьютерные розетки RJ–45 без шторки".
Стр. 8.24–8.33: Изменены изображения декоративных рамок.
Стр. 8.35–8.36: Добавлены коды подрозеточных коробок для полых стен.
Стр. 8.43: Добавлены коды телефонных розеток RJ–12 без шторки.
Стр. 8.44: Выведены из ассортимента коды модульных компьютерных розеток RJ–45.
Стр. 8.44: Добавлены коды компьютерных розеток RJ–45 без шторки.
Стр. 8.59: Изменена таблица "Механизмы в каркасе для установки в стену".
Стр. 8.60: Изменена таблица "Механизмы без каркаса".
Стр. 8.61: Изменена таблица "Аксессуары"
Стр. 8.64: Изменена схема "Собери свой комплект «Avanti»".

Раздел: Электроустановочные изделия "Viva"
Стр. 9.5: Выведены из ассортимента коды телефонных розеток RJ–11.
Стр. 9.7: Добавлена модульная настенная коробка для открытого монтажа в стены.
Стр. 9.8: Добавлена коробка в сборе с силовой розеткой.
Стр. 9.8–9.10: Добавлены коробки монтажные под ЭУИ.
Стр. 9.10: Добавлены рамки-суппорты для коробов "In-liner Classic".
Стр. 9.11: Добавлены каркасы на 2 модуля для монтажа электроустановочных изделий.

Раздел: Электроустановочные изделия "Brava"
Стр. 10.3–10.4 Изменены характеристики телефонных розеток.
Стр. 10.5–10.6 Изменены характеристики компьютерных розеток.

Раздел: Система организации рабочих мест "In-liner Front"
Стр. 12.22–12.23: Внесены изменения в информацию о комплектующих к кабельным коробам слаботочных розетках "Avanti".
Стр. 12.29 – 12.35: Система напольных кабельных коробов перенесена в группу "Sotto".
Стр. 12.36 – 12.39: Система напольных башенок перенесена в группу "Sotto".
Стр. 12.40 – 12.46: Система напольных лючков перенесена в группу "Sotto".

Система организации рабочих мест "Sotto"
Стр. 13.3: "Система напольных кабельных коробов, прямые элементы и аксессуары" перенесена в новый раздел "Sotto".
Стр. 13.8: "Таблица подбора напольных кабельных каналов" перенесена в новый раздел "Sotto".
Стр. 13.9: "Система напольных башенок" перенесена в новый раздел "Sotto".
Стр. 13.10: Внесены изменения в информацию о материалах.
Стр. 13.12: Изменена информация в таблице подбора башенок и аксессуаров.
Стр. 13.34: "Система напольных лючков" перенесена в новый раздел "Sotto".
Стр. 13.34: Изменено наименование на "Система напольных лючков с неизменяемой глубиной".
Стр. 13.40: "Система напольных лючков с изменяемой глубиной" перенесена в новый раздел "Sotto".
Стр. 13.40: Изменено наименование на "Система напольных лючков с изменяемой глубиной".
Стр. 13.40: Изменена информация о характеристиках лючков с изменяемой глубиной на 8, 12, 16 и 24 модулей.

Алюминиевые кабельные короба и колонны "In-liner Aero"
Стр. 13.13 – 13.33: "Алюминиевые кабельные короба и колонны «In-liner Aero»" перенесены в новый раздел "Sotto".

Раздел: Модульные щитки "RAM base"
Стр. 14.4–14.6: Добавлена информация о новых модульных щитках с клеммным блоком до 63 А.
Стр. 14.16: Добавлены щитки с монтажной платой.
Стр. 14.7: Удалена информация о сериях распределительных модульных щитков IP20 и IP40 без дверцы – продукция выведена из ассортимента.
Стр. 14.7–14.11: Добавлена информация о новых модульных щитках с клеммным блоком до 63 А.
Стр. 14.14: Внесены изменения в информацию о количестве клеммных блоков в упаковке.
Стр. 14.14: Добавлена информация о монтажных платах.
Стр. 14.15: Внесены изменения в таблицу подбора аксессуаров.

Раздел: Система лотков, монтажных элементов и креплений "Combitech"
Стр. 17.4: Обновлена таблица с сертификатами на огнестойкую кабельную линию.
Стр. 17.5: Добавлено новое Исполнение 7 – "Алюминиевый сплав 5000 серии с защитным анодным покрытием толщиной 15 мкм".
Стр. 17.6: Обновлен график гарантированного срока службы: добавлено Исполнение 7.
Стр. 17.7: Обновлена таблица коррозионной совместимости типов покрытий.

Раздел: Листовые металлические лотки "S5 Combitech"
Стр. 18.5: Добавлен перфорированный лоток с высотой боковой стенки 35 мм.
Стр. 18.13 – 18.36: Добавлены перфорированные и неперфорированные лотки длиной 4000 мм и 6000 мм.
Стр. 18.15–18.38: Добавлены перфорированные и неперфорированные лотки в Исполнении 7.
Стр. 18.39 – 18.48: Добавлены аксессуары с высотой боковой стенки 35 мм.
Стр. 18.82–18.97: Добавлены аксессуары толщиной 1,2 мм, а также аксессуары в Исполнении 7.
Стр. 18.98–18.116: Добавлены аксессуары толщиной 1,5 мм, а также аксессуары в Исполнении 7.
Стр. 18.117–18.135: Добавлены аксессуары толщиной 2 мм, а также аксессуары в Исполнении 7.
Стр. 18.145: Добавлены новинки для термокомпенсации.

Раздел: Лестничные металлические лотки "L5 Combitech"
Стр. 19.9: Добавлен термокомпенсационный соединитель.
Стр. 19.15: Добавлена пластина вывода кабеля.
Стр. 19.25 - Стр. 19.28: Добавлены вертикальные аксессуары.

Раздел: Система лестничных лотков "U5 Combitech"
Стр. 20.12–20.19: Добавлены вертикальные углы для лестничных лотков.
Стр. 20.35–20.38: Добавлены вертикальные углы для листовых лотков.
Стр. 20.43–20.46: Добавлены крышки вертикальных углов.
Стр. 20.54: Добавлена пластина вывода кабеля и новинки для термокомпенсации.
Стр.20.56–20.82: Добавлены лотки и аксессуары из алюминия.

Раздел: Система листовых и лестничных лотков из нержавеющей стали "I5 Combitech"
Стр.21.4–21.74: Добавлены чертежи.
Стр. 21.31– 21.38: Добавлены новые системные аксессуары.
Стр. 21.48: Добавлены новинки для термокомпенсации.
Стр. 21.77: Добавлены новые монтажные аксессуары.

Раздел: Система стеклопластиковых лотков "G5 Combitech"
Стр. 22.5–22.42: Обновлены коды продукции в связи с локализацией производства.
Стр. 22.9–22.41: Добавлены чертежи.

Раздел: Проволочные металлические лотки "F5 Combitech"
Стр. 23.5 –23.8: Добавлены проволочные лотки длиной 2000 мм. Добавлены лотки в исполнении "Нержавеющая сталь AISI 316L".
Стр. 23.22 – 23.23: Добавлены новые крепежные комплекты.
Стр. 23.23: Добавлены колпачки.
Стр. 23.29–23.30: Обновлена таблица комплектации проволочных лотков и аксессуаров.

Раздел: Огнестойкие решения "Vulcan"
Стр. 28.4: Обновлены предел огнестойкости (IET) и глубина заделки для проходки из двухкомпонентной пены, скорректированы характеристики.
Стр. 28.5: Обновлен конструктив пистолета для нанесения двухкомпонентной пены.
Стр. 28.5: Добавлен носик-миксер для двухкомпонентной пены.
Стр. 28.6: Обновлены предел огнестойкости (IET) и глубина заделки для проходки из огнестойких подушек.
Стр. 28.7: Обновлены предел огнестойкости (IET) и глубина заделки для проходки из огнеупорных пеноблоков.
Стр. 28.7: Добавлен огнеупорный пеноблок нового типоразмера 150x150x50 мм.
Стр. 28.7: Удалена информация об огнеупорном пеноблоке 1000x120x30 мм – продукция выведена из ассортимента.
Стр. 28.8: Обновлены предел огнестойкости (IET) и глубина заделки для проходки из минеральных плит.
Стр. 28.9: Добавлена комбинированная огнестойкая проходка из плит различного состава.
Стр.28.10: Внесена новая кратность герметика в ведре.
Стр.28.11 Внесена актуальная информация по пределу огнестойкости однокомпонентной пены.
Стр. 28.11–28.26: Добавлен новый подраздел: "Система модульных проходок".
Стр. 28.27–28.31: Добавлен новый подраздел: "Огнестойкий кабельный короб".
Стр.28.36: Добавлены уплотнительные кабельные вводы для огнестойких коробок серии FS.
Стр.28.38–28.40: Внесены изменения в раздел "Система огнестойких перегородок".
Стр.28.30: Добавлены новые огнестойкие перегородки DV

Раздел: Система молниезащиты и заземления "Jupiter"
Стр.29.2 Добавлена ссылка на конфигуратор расчета молниезащиты.
Стр.29.5: Добавлен круглый проводник малой кратности.
Стр.29.5: Добавлен круглый проводник в исполнении "алюминий".
Стр. 29.6 Добавлен плоский проводник малой кратности в хлыстах.
Стр.29.5: Добавлена горячеоцинкованная полоса 40×5 мм.
Стр.29.5: Обновлена кратность омедненных проводников.
Стр. 29.6: Обновлен конструктив молниеприемников с держателями.
Стр. 29.8: Обновлен конструктив соединителя проводника для молниеприемника.
Стр. 29.10: Из ассортимента выведены медные мачты 5 и 6 метров.
Стр. 29.10 Обновлен конструктив треноги для молниеприемных мачт 5–7 метров.
Стр. 29.10 Обновлен конструктив настенного держателя для молниеприемных мачт 5–7 метров.
Стр. 29.12: Добавлены комплекты молниеприемных мачт 12 и 14 метров.
Стр. 29.13: Добавлены молниеприемные мачты 7–10 метров для установки в грунт.
Стр. 29.13: Удалена информация об активных молниеприемниках – продукция выведена из ассортимента.
Стр. 29.14: Обновлен конструктив фальцевого зажима.
Стр. 29.14: Обновлен конструктив фальцевого зажима увеличенного размера.
Стр. 29.14: Обновлен конструктив арматурных зажимов.
Стр. 29.16: Обновлен конструктив металлического держателя.
Стр. 29.16: Обновлен конструктив углового конькового зажима.
Стр. 29.17: Обновлен конструктив конькового регулируемого зажима с пластиковым держателем.
Стр. 29.18: Обновлен конструктив пластикового держателя под черепицу.
Стр. 29.18: Обновлен конструктив скрученного держателя под черепицу.
Стр. 29.18: Обновлен конструктив прямого держателя под черепицу.
Стр. 29.19: Обновлен конструктив фасадных держателей.
Стр. 29.19: Добавлен новый двухболтовой держатель полосы.
Стр. 29.20: Обновлены конструктив и описание скобы-держателя проводника с болтом.
Стр. 29.20: Обновлены конструктив и описание скобы-держателя проводника.
Стр. 29.20: Обновлен конструктив держателя прутка на водостоке с болтом.
Стр. 29.21: Обновлен конструктив комплектов стержневого вертикального заземлителя.
Стр. 29.22: Добавлены комплекты стержневого вертикального заземлителя в розничной упаковке длиной 3, 4,5 и 6 метров.

Стр. 29.23: Обновлен конструктив профильного вертикального заземлителя.
Стр. 29.23: Обновлен конструктив соединительной муфты для муфтового стержневого заземлителя.
Стр. 29.24: Добавлен универсальный соединитель вертикального заземлителя.
Стр. 29.24: Обновлен конструктив наконечника вертикального заземлителя.
Стр. 29.24: Обновлен конструктив винтов для забивания вертикального заземлителя.
Стр. 29.25: Обновлены конструктив и описание держателя проводника для контура заземления.
Стр. 29.25: Добавлен новый контрольно-измерительный колодец.
Стр. 29.26: Добавлены коробки уравнивания потенциалов (КУП).
Стр. 29.27: Добавлен новый хомут уравнивания потенциалов для труб диаметром до 300 мм.
Стр. 29.28–29.30: Обновлен конструктив соединителей круглых и плоских проводников, скорректированы характеристики.
Стр. 29.28: Добавлены новые соединительные клеммы для плоских проводников.
Стр.29.29 Добавлен новый продольный соединитель для плоских проводников.
Стр. 29.24: Обновлен конструктив защитной крышки проводника.
Стр. 29.35: Скорректированы характеристики изолированного токоотвода, обновлена кратность.
Стр. 29.36: Обновлен конструктив изолированных молниеприемных мачт.
Стр. 29.38: Удалена информация об УЗИП – продукция выведена из ассортимента.

Альбомы типовых решений

Компания ДКС выпускает широкий набор технической литературы, которая доступна как в печатном, так и электронном виде.
Для заказа в печатном виде нужно обратиться в любое региональное представительство ДКС. Список представительств можно найти на сайте ДКС в разделе "О компании".
Полный перечень альбомов типовых решений можно скачать с сайта компании: www.dkc.ru, раздел "Медиа".

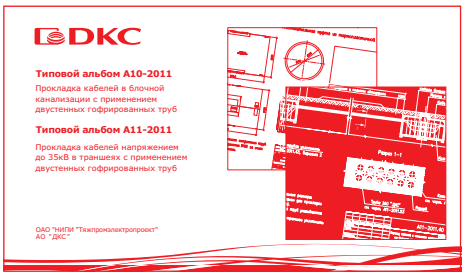

Прокладка кабелей с применением двустенных гофрированных труб



Организация освещения с использованием оборудования компаний ДКС и "Световые технологии"

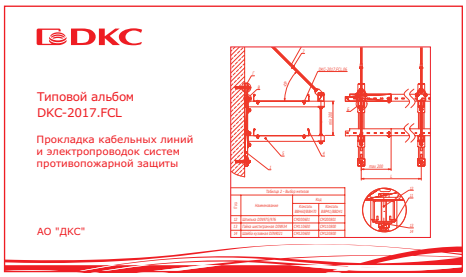

Прокладка кабельных линий и электропроводок систем противопожарной защиты

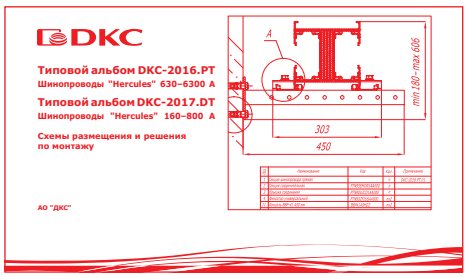

Шинопроводы "Hercules": схемы размещения и решения по монтажу



Система молниезащиты и заземления "Jupiter"

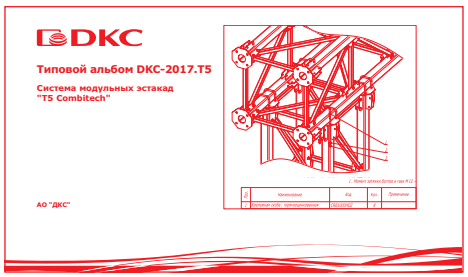

Система модульных эстакад "T5 Combitech"

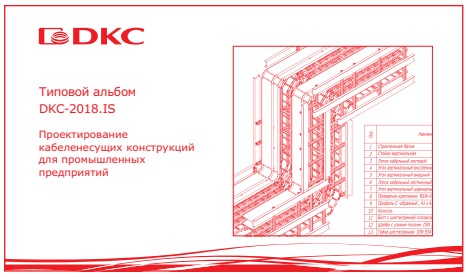

Проектирование кабеленесущих конструкций для промышленных предприятий

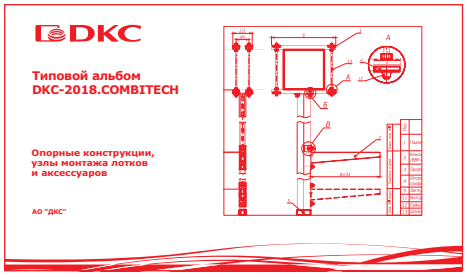

Опорные конструкции, узлы монтажа лотков и аксессуары



Система огнестойких кабельных проходок "Vulcan"



Индустриальные решения



Складские решения



Решения для наземного паркинга



Офисные решения



Решения для супермаркета



Решения по благоустройству парковых территорий

Компания ДКС оставляет за собой право изменять конструкцию и спецификацию изделий без предварительного уведомления.



О компании

Компания ДКС производит продукцию для организации систем электроснабжения, автоматизации и распределения энергии на объектах любого назначения

Инновационные технологии

Продукция ДКС производится компанией в рамках инновационных программ для электротехнического рынка.
ДКС обладает широким перечнем собственных патентов

Качество и сертификация

Для ДКС важно, чтобы процессы управления и производства продолжали совершенствоваться, поэтому система менеджмента сертифицирована по стандарту ISO 9001. Продукция ДКС – гарант качества для всей отрасли

Техническая поддержка

Компания ДКС регулярно проводит семинары и технические консультации для своих клиентов и партнеров, оказывает им информационную и инженерную поддержку

Безопасность

Компания заботится о безопасности продукции. Мы внимательно следим за производственным процессом и выпускаем продукцию в строгом соответствии с российскими и международными стандартами

Социальная политика

ДКС поддерживает социальные направления и делает мир лучше, помогая другим: оказывает помощь детским, образовательным и спортивным учреждениям

Мы разрабатываем решения для людей, которые создают окружающие нас объекты



Все решения от ДКС
на solution.dkc.ru



Инженерный центр

1 Отдел техподдержки

Технические консультации клиентов
по подбору и монтажу продукции ДКС.
Прием, обработка, расчет спецификаций.

2 Проектные отделы КНС и НВО

Анализ и разработка технических решений на основе продукции ДКС для проектируемого объекта.
Согласование с проектирующей организацией всех составляющих проекта.
Создание проектов на основе продукции ДКС, подготовка проектной документации.

3 Сервисный отдел

Шеф-монтажные и пусконаладочные работы, а также ремонт сложного технического оборудования.
Организационно-техническое руководство по поставке продукции согласно проекту.

Ждем ваших обращений!

3 рабочих дня средний срок ответа на запрос*

50+ запросов в техподдержку ежедневно

1200+ принятых звонков в месяц

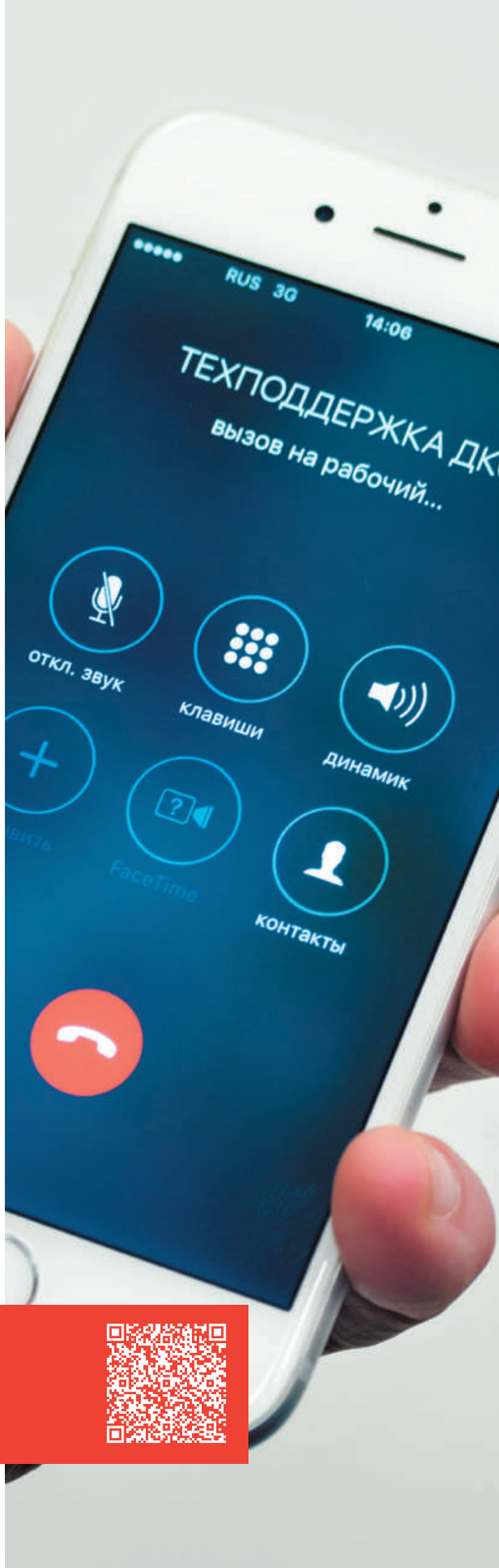

Единый центр техподдержки
8 800 250 52 63
support@dkc.ru

*Срок ответа зависит от сложности запроса

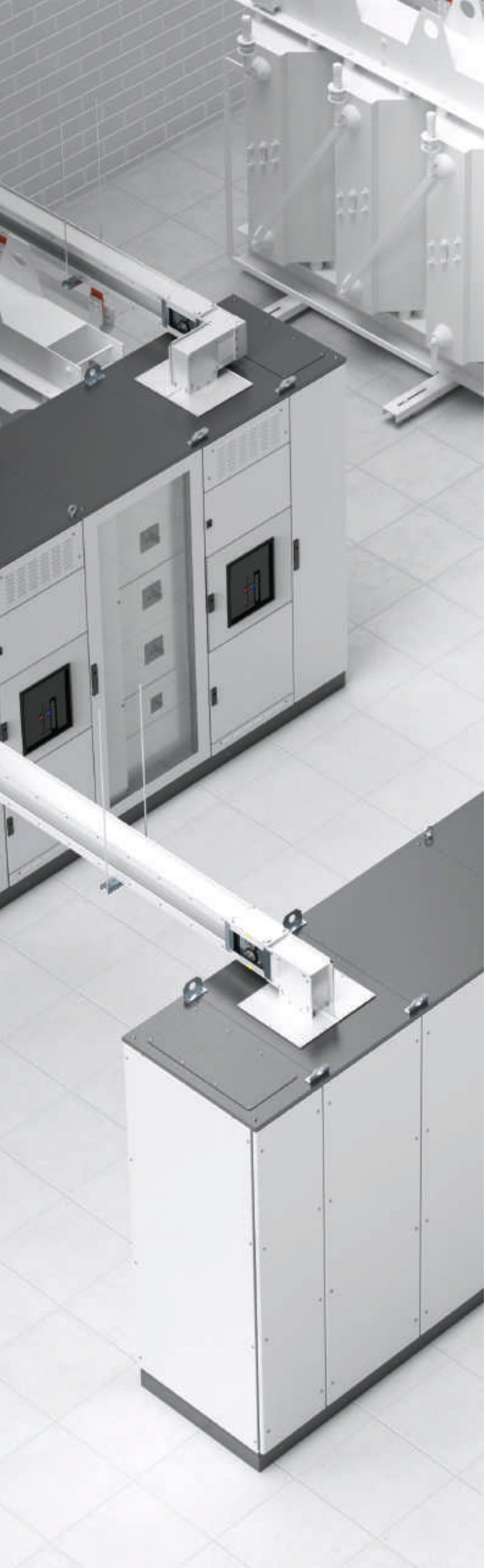

Сервис

Модели и чертежи

Библиотека готовых моделей, чертежей и динамических блоков облегчает проектирование

Проектирование в среде BIM

Разработанные плагины позволяют проектировать инженерные коммуникации
в формате 3D

Альбомы типовых решений

Альбомы типовых решений содержат подробные чертежи и схемы монтажа основных узлов соединения

Базы данных для САПР

Базы данных ДКС для САПР содержат элементы кабеленесущих систем, разветвительные коробки, электроустановочные изделия, оборудование для автоматизации и IT

Программное обеспечение

Fix Combitech

Автоматический просчет количества элементов кабеленесущей трассы листовых, лестничных, стеклопластиковых и проволочных лотков, систем организации рабочих мест, а также всех монтажных элементов и аксессуаров

Плагины для Revit

Подбор и проектирование кабеленесущих систем, элементов подвесов и шинопроводных трасс

RAM cube и конфигуратор RAM power/mcc

Подбор компонентов и проектирование НКУ

Конфигураторы

Простой и быстрый подбор комплектующих
и формирование спецификации

Мы не только производим продукцию, но и делаем все для удобной работы с ней



Сервисы доступны на dkc.ru
в разделе "Техподдержка"



DKC

Мобильное приложение для iOS и Android

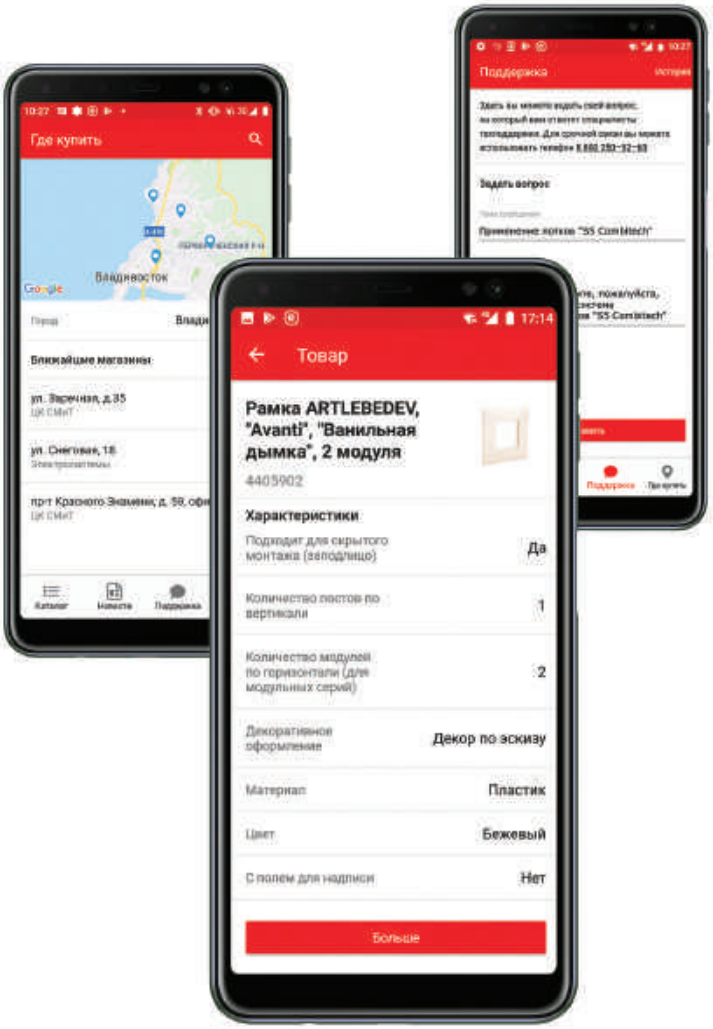

DKC Mobile – это ваш мобильный инструмент

- **Каталог продукции**
  Смотрите изображения продукции и ее подробные характеристики

- **Поиск по штрих-коду**
  Получите всю информацию о продукции с помощью фотокамеры

- **Техподдержка ДКС**
  Задайте вопрос эксперту компании

- **Где купить**
  Ищите ближайшие точки продаж

Скачайте наше мобильное приложение
и экономьте время при решении своих
профессиональных задач



Download on the App Store

GET IT ON Google Play

DKC Mobile

Система металлических труб "Cosmec"

Система металлических труб 1.2
Металлорукав из оцинкованной стали 1.8
Металлорукав в герметичной ПВХ-оболочке 1.9
Металлорукав в гладкой ПВХ-оболочке 1.10
Металлорукав в герметичной ПВХ-оболочке низкотемпературный 1.11
Металлорукав в герметичной ПВХ-оболочке и оплетке из нержавеющей стали AISI 304 ..... 1.12
Металлорукав в гладкой SEBS-оболочке 1.13
Металлорукав в гладкой SEBS-оболочке и оплетке из нержавеющей стали AISI 304 ..... 1.14
Металлорукав в гладкой EVA-оболочке 1.15
Металлорукав в гладкой EVA-оболочке и оплетке из нержавеющей стали AISI 304 ..... 1.16
Металлорукав в гладкой полиуретановой изоляции 1.17
Металлорукав в герметичной полиуретановой изоляции 1.18
Аксессуары для металлорукава 1.19
Трубы стальные жесткие 1.26
Аксессуары универсальные для металлических жестких труб 1.27
Аксессуары для гибких и жестких металлических труб 1.31
Металлические ответвительные коробки 1.42
Инструкции по монтажу 1.54



Система металлических труб

Система металлических труб для электропроводки предназначена для надежной защиты кабелей в промышленном оборудовании и коммерческой недвижимости. Материал труб без покрытия является негорючим и применяется в сферах, где необходимо обеспечить термическую стойкость и защиту от механических повреждений. Высокая гибкость, износостойкость, устойчивость к ударным нагрузкам, ультрафиолету, агрессивному воздействию масел, растворителей и различных видов топлива, защита от электромагнитного воздействия – неоспоримые преимущества системы металлических труб. Система металлорукавов в герметичной изоляции и жестких труб с использованием аксессуаров позволяет построить надежную систему электропроводки с высокой степенью защиты от пыли и влаги.

Сфера применения

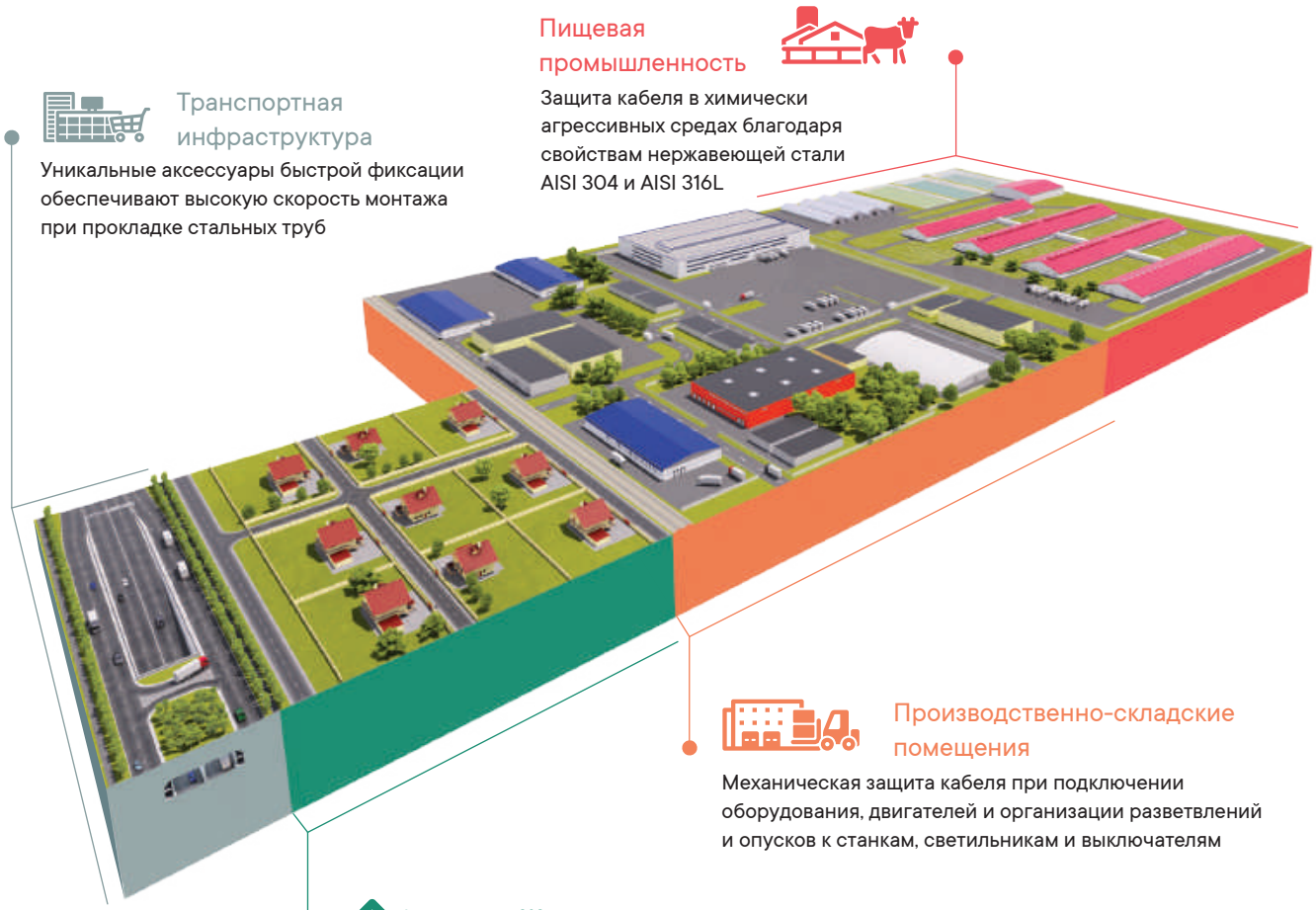

Пищевая промышленность

Защита кабеля в химически агрессивных средах благодаря свойствам нержавеющей стали AISI 304 и AISI 316L

Транспортная инфраструктура

Уникальные аксессуары быстрой фиксации обеспечивают высокую скорость монтажа при прокладке стальных труб

Производственно-складские помещения

Механическая защита кабеля при подключении оборудования, двигателей и организации разветвлений и опусков к станкам, светильникам и выключателям

Жилая недвижимость

Пожаробезопасная скрытая прокладка стальных труб в горючих основаниях

Ассортимент

Широкий типоразмерный ряд гибких и жестких труб и аксессуаров к ним с различным видом покрытий и базовых материалов позволяет создать систему любой сложности, максимально отвечающую всевозможным требованиям по температурным режимам, химической стойкости, механической прочности. Уникальная запатентованная система труб и аксессуаров из нержавеющей стали марок AISI 304 и AISI 316L предназначена для применения на объектах пищевой и химической промышленности.

Качество

Высокое качество металлических труб ДКС соответствует строгим критериям целого ряда европейских стандартов.

EN 61386–1 "Системы кабелепроводов для электрических установок"

Всем трубам, выпускаемым по этим стандартам, присваивается четырехзначный код, регламентирующий требования к испытаниям и основные характеристики труб.

IEC 423 "Трубы для электрических установок"

Устанавливает требования к точному соблюдению диаметров труб и размеров метрической резьбы согласно ISO 68.

IEC 60670–CEI 23–48 "Ящики и корпуса для электрических установок"

Устанавливает требования и методики испытаний для коробок и корпусов до 1000 В постоянного тока и 1500 В переменного тока.

European Directive 2002/95/EC (RoHS) "Европейская директива по ограничению опасных соединений в электрических компонентах"

Все металлические трубы и аксессуары ДКС соответствуют данной директиве и не содержат свинца (Pb), кадмия (Cd), ртути (Hg), шестивалентного хрома (Cr (VI)), бромидных соединений PBB (polybrominated bIPhenyls) и PBDE (polybrominated dIPhenylethers).

Требования директивы RoHS разработаны для сокращения загрязнения окружающей среды и предотвращения отравления указанными веществами людей, пользующихся и работающих с электрическим оборудованием и электроникой.

UNI CEI 11170–3:2005 "Железнодорожные и трамвайные машины"

Устанавливает требования к противопожарной защите транспортных средств, оценке огнестойкости материалов, описывает пределы применимости материалов.

Удобство монтажа

• специализированные запатентованные аксессуары быстрой фиксации обеспечивают легкость и высокую скорость монтажа благодаря самозажимным креплениям. Степень защиты от пыли и влаги при этом достигает IP66/IP67 без дополнительных аксессуаров;
• для перехода от металлорукава к стальной трубе применяется уникальная муфта, не требующая установки распаечной коробки;
• для металлорукавов в стальной оплетке применяются специальные муфты двойной фиксации.

Преимущества

Надежность

• конструкция труб без заусенцев, дефектов или острых краев, которые могут привести к повреждению кабеля или рук при монтаже;
• высокая коррозионная стойкость металлорукава (сталь по EN 10346), которая напрямую влияет на эксплуатационные и эстетические свойства;
• исполнение из нержавеющей стали для применения на пищевом и химическом производстве, а также в агрессивных средах;
• коробки ответвительные изготовлены из окрашенного алюминия и не подвержены коррозии;
• вспененный полиуретан, нанесенный по всему периметру ответвительной коробки, обеспечивает надежную герметизацию.

Легкость проектирования

• полноценная система гибких и жестких труб. Множество переходников и аксессуаров позволяют выполнить любую задачу по проектированию и прокладке системы электропроводки;
• трубы из оцинкованной и нержавеющей стали с различными видами полимерных покрытий позволяют подобрать оптимальное решение для различных условий эксплуатации.

Легкость монтажа

• трубы и аксессуары легко и надежно монтируются, обеспечивая высокую степень герметизации (до IP67);
• уникальная конструкция замка металлорукава позволяет сохранять целостность при монтаже и изгибах;
• высокая прочность на разрыв металлорукава достигается благодаря уникальному замку;
• аксессуары быстрой фиксации повышают качество монтажа и увеличивают его скорость.

Особенности металлорукава

Толщина цинкового покрытия
• металлорукав изготавливается из высококачественной стали, оцинкованной по методу Сендзимира, согласно EN 10346;
• срок службы оцинкованного металлорукава внутри помещений с умеренным климатом составляет не менее 15 лет

Негорючий материал
• температура монтажа и эксплуатации от –45 до +250 °C

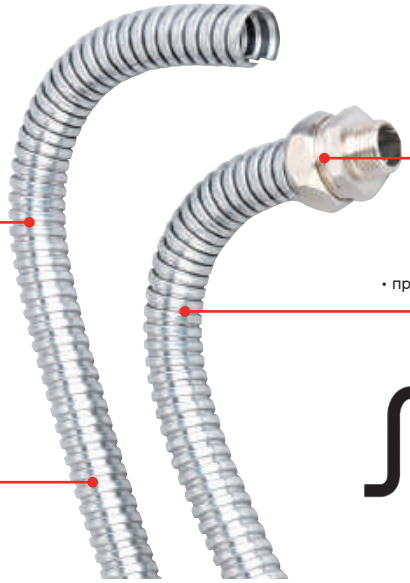

Аксессуары
• идеальное сопряжение труб с аксессуарами;
• идеальная герметизация (для труб, покрытых оболочкой);
• простой и надежный монтаж;
• широкий выбор аксессуаров

Преимущества усиленного замка
• высокая прочность на разрыв;
• высокий показатель относительного удлинения при разрыве;
• превосходная надежность при изгибах, благодаря форме зацепа замка



Усиленный замок



Простой замок

Особенности аксессуаров для металлорукава

Металлорукав
• выполнен из оцинкованной стали в герметичной оболочке

Зажимная гайка
• никелированная латунь;
• высокая химическая стойкость;
• 6 граней для затяжки рожковым ключом

Корпус муфты
• никелированная латунь;
• идеально гладкая внутренняя поверхность исключает риск повреждения кабеля при протяжке;
• высокая прочность и надежность муфт;
• высокая химическая стойкость

Резьба
• метрическая резьба согласно EN 60423

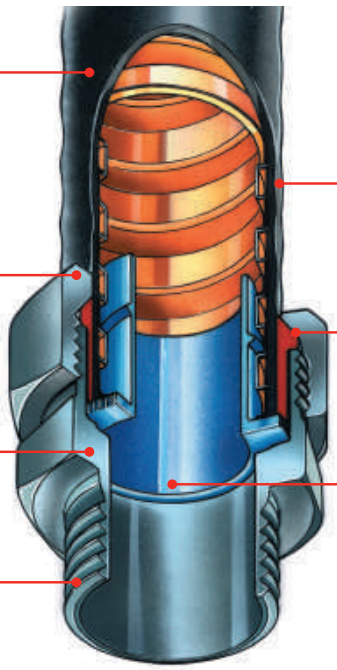

Непрерывность электрической цепи с аксессуарами
• непрерывный электрический контакт металлорукавов "Cosmec" в системе с аксессуарами;
• заземление металлорукава без пайки и нарушения герметичной изоляции металлорукава;
• специальная заземляющая гайка для подключения к окрашенному заземленному оборудованию (приобретается отдельно)

Зажимное кольцо из полиамида
• надежно фиксирует муфту на трубе, гарантируя высокую степень герметизации IP67

Втулка из цинкового сплава ZAMAK
• закрывает острые края металлорукава, исключая риск повреждения кабеля или провода при протяжке;
• ввинчивается в металлорукав, обеспечивая высокую нагрузку на вырыв

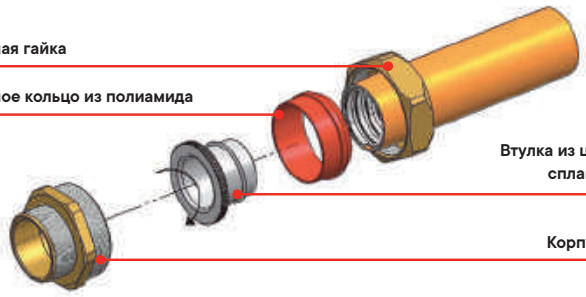

Стандартная комплектация аксессуара для металлорукава "Cosmec":
• контргайка и уплотнительная прокладка под резьбу приобретается дополнительно при необходимости.

Муфты двойной фиксации для металлорукавов в стальной оплетке

Для металлорукавов в стальной оплетке разработан специальный конструктив муфт с фиксацией оплетки.
Все муфты изготовлены из никелированной латуни и обеспечивают двойную фиксацию как трубы, так и оплетки.

Данное техническое решение позволяет обеспечить целый ряд преимуществ:
- высокая нагрузка на вырыв;
- высокая степень герметизации для всех металлорукавов в оплетке;
- предотвращение возможного повреждения рук о край оплетки металлорукава;
- надежная фиксация оплетки со всех сторон и надежное удерживание в аксессуаре.

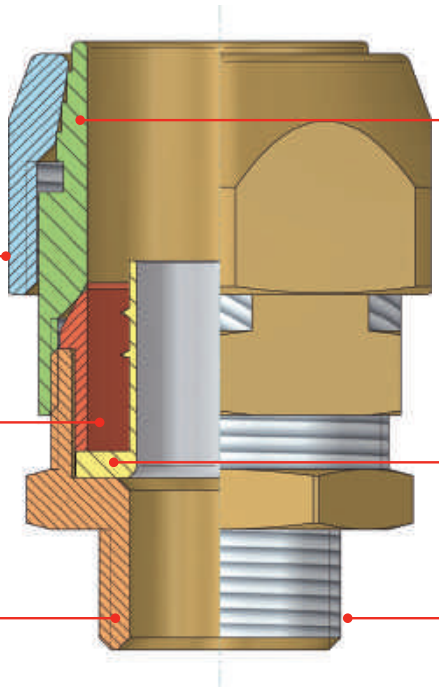

Промежуточный корпус
- никелированная латунь;
- надежная фиксация оплетки;
- высокая прочность;
- высокая химическая стойкость

Зажимная гайка
- никелированная латунь;
- высокая химическая стойкость;
- 6 граней для затяжки рожковым ключом

Зажимное кольцо из полиамида
- надежно фиксирует муфту на трубе, гарантируя высокую степень герметизации IP67

Корпус муфты
- никелированная латунь;
- идеально гладкая внутренняя поверхность исключает возможность повреждения кабеля при протяжке;
- высокая прочность и надежность муфт;
- высокая химическая стойкость

Втулка из цинкового сплава ZAMAK
- закрывает острые края металлорукава, исключая риск повреждения кабеля или провода при протяжке;
- ввинчивается в металлорукав, обеспечивая высокую нагрузку на вырыв

Резьба
- метрическая резьба согласно EN 60423

Муфты двойной фиксации имеют 2 конструктивных исполнения и обеспечивают степень пыле- и влагозащиты IP66/IP67.
Выбор конструктивного исполнения зависит от вида покрытия металлорукава, с которым планируется использовать муфту. Для металлорукава в гладкой изоляции и стальной оплетке используется муфта с исполнением T0, для металлорукава в герметичной (гофрированной) изоляции и оплетке – исполнение T1.

Обозначение конструктивного исполнения	**T0**	**T1**
Конструктивное исполнение	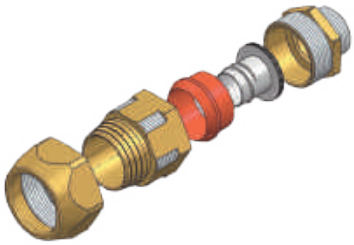	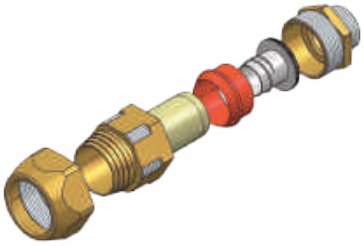
Совместное использование	Металлорукав в гладкой изоляции и оплетке	Металлорукав в изоляции и оплетке
Виды металлорукавов		
	607STX	6071TX

Особенности аксессуаров для металлических труб

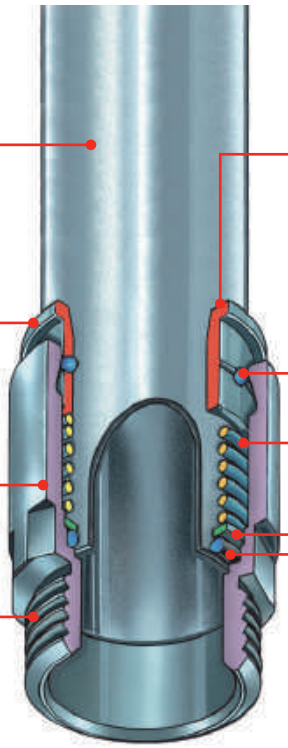

Жесткая стальная труба

Кольцо-фиксатор
• простое извлечение трубы из аксессуара, достаточно нажать на замок

Корпус муфты
• никелированная латунь;
• идеально гладкая внутренняя поверхность исключает риск повреждения кабеля при протяжке;
• высокая прочность и надежность муфт;
• высокая химическая стойкость

Резьба

Простая стыковка трубы с аксессуаром
• производится простым защелкиванием;
• минимальное время на монтаж;
• не требует нарезки резьбы, сварки и специального инструмента

Запатентованная система фиксации стальными шарами
• 6 шаров охватывают трубу со всех сторон и надежно удерживают в аксессуаре;
• шары блокируются в пазе корпуса муфты;
• не повреждает цинкового покрытия трубы

Пружина
• надежная фиксация трубы в аксессуаре;
• надежная фиксация уплотнения

Защитное кольцо для фиксации уплотнителя
• надежно фиксирует и защищает от повреждений уплотнитель

Тороидальное уплотнение
• установлено в корпусе муфты;
• обеспечивает идеальную герметизацию IP66/IP67

Система фиксации

• система быстрой фиксации позволяет в одно движение надежно зафиксировать трубу в аксессуаре;
• стальные шарики находятся под давлением пружины и при вводе трубы в муфту блокируются в специальном пазе. Это гарантирует высокую нагрузку на вырыв трубы с муфтой, обеспечивая непрерывность электрического контакта;
• отсутствует необходимость нарезки резьбы;
• отсутствует необходимость в специальном оборудовании для монтажа;
• отсутствует необходимость сварочных работ;
• для извлечения трубы из аксессуара достаточно нажать на фиксатор муфты и извлечь трубу;
• уникальная система быстрой и надежной фиксации трубы и аксессуара значительно сокращает время монтажа.

Система герметизации муфт

Система уплотнений обеспечивает высокую степень герметизации IP66/IP67. Для получения гарантированной герметизации необходимо выполнение нескольких простых правил:
• трубы должны быть обрезаны под прямым углом и зачищены от заусенцев для исключения повреждения уплотнителя и кабеля при его дальнейшем вводе;
• труба вводится в аксессуар с незначительным нажатием и одновременно аккуратно поворачивается для преодоления сопротивления уплотнителя.

Состав системы

Оцинкованный металлорукав производится из ленты, оцинкованной горячим способом по методу Сендзимира в соответствии с европейским стандартом EN 10346, с различными видами покрытий и материалов. Широкий ассортимент металлорукавов позволит подобрать оптимальный вариант для прокладки кабеля в самых жестких условиях эксплуатации и при этом обеспечит гибкость при подключении к разнообразному оборудованию.

Металлорукав из оцинкованной стали отличается широким температурным диапазоном монтажа и эксплуатации, обладает особой гибкостью и высокой механической прочностью. Негорючий материал металлорукава позволяет использовать его в электроустановках с нагревом окружающего воздуха до +250 °С.

Металлорукав в герметичной ПВХ-оболочке обладает гибкостью и высокой механической прочностью. Герметичная оболочка оказывает минимальное влияние на гибкость, при этом обеспечивает высокую химическую стойкость к большинству типов смазок и масел.
Степень защиты от влаги и пыли без дополнительных уплотнителей – IP44, с уплотнителями – IP66/IP67.

Металлорукав в гладкой ПВХ-оболочке обладает гибкостью и высокой механической прочностью. Покрытый плотной оболочкой из ПВХ, он обеспечивает идеальную герметизацию (IP66/IP67) и защиту кабеля от большинства масел и кислот. Маркировка на металлорукаве указывает длину через каждый метр для удобства монтажа. Подходит для производственных предприятий в местах, где необходим высокий уровень механической защиты кабеля и сохранение гибкости.

Металлорукав в герметичной ПВХ-оболочке низкотемпературный обладает отличной эластичностью и хорошей механической стойкостью, стоек к ультрафиолетовому излучению, имеет высокие механические показатели на разрыв и сжатие. Широкий температурный диапазон монтажа и эксплуатации позволяет применение в условиях умеренного и холодного климата на открытом воздухе при воздействии атмосферных осадков.

Металлорукав в ПВХ-оболочке и изоляции из нержавеющей стали AISI 304 обладает гибкостью и высокой механической прочностью. Данный вид металлорукава является защитой кабеля от механических воздействий, истирания, вандализма, грызунов, проникновения воды и пыли, ультрафиолета и электромагнитного воздействия в широком диапазоне частот.

Металлорукав в гладкой SEBS-оболочке обладает гибкостью и высокой механической прочностью. Плотная оболочка из самозатухающего материала с низким дымовыделением и низкой токсичностью продуктов горения не содержит галогенов (Halogen free), используется в местах массового скопления людей, железнодорожном транспорте.

Металлорукав в гладкой SEBS-оболочке и оплетке из нержавеющей стали AISI 304 обладает гибкостью и высокой механической прочностью. Плотная оболочка из самозатухающего материала с низким дымовыделением и низкой токсичностью продуктов горения, не содержит галогенов (Halogen free). Дополнительная оплетка из нержавеющей стали AISI 304 делает такой металлорукав более стойким к истиранию, износу, электрическим искрам и добавляет защиту от электромагнитного воздействия в широком диапазоне частот.

Металлорукав в гладкой EVA-оболочке (этиленвинилацетат) обладает гибкостью и высокой механической прочностью. Металлорукав, покрытый плотной термопластичной оболочкой из самозатухающего материала с низким дымовыделением и низкой токсичностью продуктов горения, не содержащей галогенов (Halogen free), используется в местах массового скопления людей, железнодорожном транспорте.
Высокая степень герметизации и химическая стойкость к маслам и кислотам является дополнительным преимуществом данного металлорукава.

Металлорукав в гладкой EVA-оболочке и изоляции из нержавеющей стали AISI 304 обладает гибкостью и высокой механической прочностью. Оболочка металлорукава – самозатухающий материал с низким дымовыделением и низкой токсичностью продуктов горения, не содержащий галогенов. Оплетка из нержавеющей стали – это экстремальная надежность на разрыв, стойкость к истиранию, износу, электрическим искрам, защита от электромагнитного воздействия в широком диапазоне частот.

Металлорукав в гладкой PU оболочке (полиуретановой) обладает высокими механическими показателями на разрыв и сжатие, стойкостью к повышенным нагрузкам. Данное решение подходит для прокладки кабеля в условиях сверхнизких температур (температурный диапазон: от –60 до +105 °С). Оболочка металлорукава выдерживает воздействие солнечной радиации, масел и кислот. Самозатухающий материал оболочки обладает низким дымовыделением и низкой токсичностью продуктов горения, не содержит галогенов.

Металлорукав в герметичной PU оболочке (полиуретановой) обладает высокими механическими показателями на разрыв и сжатие, устойчивостью к распространению горения, к воздействию солнечной радиации, имеет, к воздействию масел и кислот. Такое решение подходит для прокладки кабеля в условиях сверхнизких температур (до –60 °С).
Металлорукав используется для герметичного монтажа во влажных и запыленных помещениях.

Аксессуары для металлорукава позволяют произвести ввод и соединение всех видов металлорукавов ДКС, сохраняя при этом высокую степень герметизации.

Жесткие гладкие трубы из горячеоцинкованной стали по методу Сендзимира отличаются высокой механической прочностью и незаменимы в жестких промышленных условиях, где необходима надежная защита от механических и других агрессивных воздействий. Жесткие трубы также применяются при прокладке электропроводки внутри горючих оснований, при строительстве деревянных домов и реконструкции горючих перекрытий, прокладке на чердаках и в подвалах.

Жесткие гладкие трубы из нержавеющей стали AISI 304 и AISI 316L отличаются высокой коррозионной стойкостью и применяются в условиях агрессивных сред на предприятиях пищевой, металлургической, химической и фармацевтической промышленности. Внутренний шов сварки удален для идеального скольжения кабеля при протяжке.

Жесткие гладкие трубы из стали с цинк-ламельным покрытием отличаются высочайшей коррозионной стойкостью и долговечностью в условиях высокоагрессивных сред и высокой стойкостью к воздействию химикатов. Подходят для районов с умеренным и холодным климатом (УХЛ1).

Аксессуары для жестких стальных труб производятся по запатентованной технологии и обеспечивают максимально удобную и быструю фиксацию.

Коробки ответвительные из алюминиевого сплава с эпоксидной окраской обладают стойкостью к механическим нагрузкам, сколам и воздействию ультрафиолета. Уплотнитель из вспененного полиуретана, залитый по периметру крышки, гарантирует степень пыле- и влагозащиты IP66/IP67.

Металлорукав из оцинкованной стали



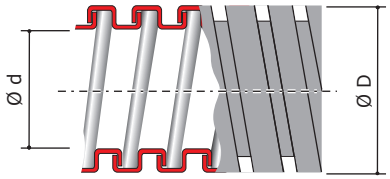



Усиленный замок

Назначение

• прокладка электрических, телефонных, компьютерных, телевизионных сетей, выполненных изолированными проводами, шнурами или кабелями.

Особенности

• негорючий материал;
• широкий диапазон монтажных и эксплуатационных температур;
• гибкость;
• уникальная конструкция замка, обеспечивающая цельность рукава при допустимых изгибах;
• высокие механические показатели на разрыв и сжатие;
• высокая коррозионная стойкость.

Характеристики

Технические условия	ТУ 4833-051-47022248-2016
Классификационный код по EN 61386-1 и EN 61386-23	3356
Климатическое исполнение	У2, ХЛ2, УХЛ2 по ГОСТ 15150-69
Степень защиты	IP40 по ГОСТ 14254-96 (МЭК 529-89)
Температура монтажа и эксплуатации, °С	от –60 до +250
Прочность (сопротивление сжатию при 20 °С)	свыше 750 Н на 5 см*
Разрывная прочность	не менее 500 Н
Ударная прочность при –60 °С	более 2 Дж

* Деформация при заявленном усилии сжатия – не более 25 ± 5 % от начального диаметра

Ø номинальный, мм	Ø внутренний, мм	Ø внешний, мм	Минимальный радиус изгиба, мм	В бухте, м	Тип замка	Код	
						без протяжки	с протяжкой
10	10,0	13,0	30	50	усиленный	667R1013	667R1013P
				100		–	667R1013100P
12	12,0	15,0	35	50	усиленный	667R1215	667R1215P
				100		–	667R1215100P
15	15,5	18,5	40	50	усиленный	667R1518	667R1518P
				100		–	667R1518100P
20	20,5	24,5	50	50	усиленный	667R2024	667R2024P
				100		–	667R2024100P
26	26,5	30,0	70	25	усиленный	667R2630	667R2630P
				50		–	667R263050P
35	35,0	39,5	90	25	усиленный	667R3539	667R3539P
				50		–	667R353950P
40	40,0	44,5	105	25	усиленный	667R4044	667R4044P
				50		–	667R404450P
50	50,5	54,5	130	25	усиленный	667R5054	667R5054P
				50		–	667R505450P

Металлорукав в герметичной ПВХ-оболочке



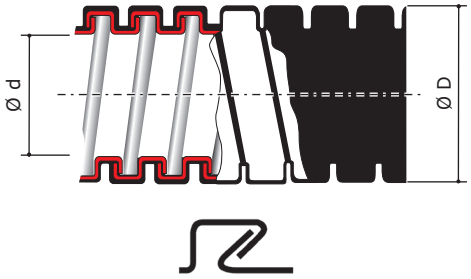

Усиленный замок

Назначение

• прокладка электрических, телефонных, компьютерных, телевизионных сетей, выполненных изолированными проводами, шнурами или кабелями.

Особенности

• стойкость к распространению горения;
• наличие сертификата пожарной безопасности;
• гибкость;
• уникальная конструкция замка, обеспечивающая цельность рукава при допустимых изгибах;
• высокие механические показатели на разрыв и сжатие;
• высокая химическая стойкость к маслам и смазкам;
• герметичный монтаж во влажных и запыленных помещениях.

Характеристики

Технические условия	ТУ 4833-051-47022248-2016
Классификационный код по EN 61386-1 и EN 61386-23	3431
Степень защиты	IP44/IP66/IP67 по ГОСТ 14254-96 (МЭК 529-89)
	IP44 без уплотнительной муфты
	IP66/IP67 с уплотнительной муфтой 66ВТР
Температура монтажа и эксплуатации, °С	от –45 до +70
Прочность (сопротивление сжатию при 20 °С)	свыше 1250 Н на 5 см* для труб с номинальным диаметром менее 26 мм
	свыше 750 Н на 5 см* для труб с номинальным диаметром более 35 мм
Разрывная прочность	не менее 500 Н для труб с номинальным диаметром менее 15 мм
	не менее 1000 Н для труб с номинальным диаметром более 20 мм
Ударная прочность при –45 °С	более 1 Дж
Категория горения	ПВ-0 по ГОСТ 28779
Соответствие требованиям пожарной безопасности	соответствуют ГОСТ Р 53313
Цвет	серый, черный

* Деформация при заявленном усилии сжатия – не более 25 ± 5 % от начального диаметра

Ø номинальный, мм	Ø внутренний, мм	Ø внешний, мм	Минимальный радиус изгиба, мм	В бухте, м	Тип замка	Код			
						без протяжки		с протяжкой	
						серый	черный	серый	черный
10	10,0	14,0	30	50	усиленный	6071R-010	6071R-010N	6071R-010P	6071R-010NP
				100		–	–	6071R-010100P	6071R-010N100P
12	12,0	16,0	35	50	усиленный	6071R-012	6071R-012N	6071R-012P	6071R-012NP
				100		–	–	6071R-015100P	6071R-012N100P
15	15,5	19,5	40	50	усиленный	6071R-015	6071R-015N	6071R-015P	6071R-015NP
				100		–	–	6071R-015100P	–
20	20,5	25,5	60	50	усиленный	6071R-020	6071R-020N	6071R-020P	6071R-020NP
				100		–	–	6071R-020100P	6071R-020N100P
26	26,5	31,5	80	25	усиленный	6071R-027	6071R-027N	6071R-027P	6071R-027NP
35	35,0	41,0	120	25	усиленный	6071R-035	6071R-035N	6071R-035P	6071R-035NP
40	40,0	46,0	150	25	усиленный	6071R-040	6071R-040N	6071R-040P	6071R-040NP
50	50,5	57,0	200	25	усиленный	6071R-050	6071R-050N	6071R-050P	6071R-050NP

Металлорукав в гладкой ПВХ-оболочке



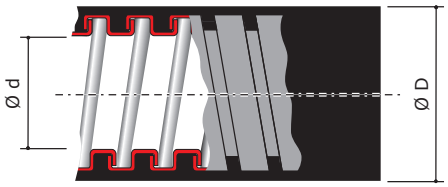



Усиленный замок

Назначение
• прокладка электрических, телефонных, компьютерных, телевизионных сетей, выполненных изолированными проводами, шнурами или кабелями;
• оптимальное решение для производственных предприятий.

Особенности
• стойкость к распространению горения;
• наличие сертификата пожарной безопасности;
• покрыт плотной гладкой оболочкой из ПВХ;
• отличные механические показатели на разрыв и сжатие;
• высокая химическая стойкость к маслам и смазкам;
• герметичный монтаж во влажных и запыленных помещениях;
• гибкость;
• маркировка с указанием метража для удобства монтажа.

Характеристики

Технические условия	ТУ 4833-051-47022248-2016
Классификационный код по EN 61386-1 и EN 61386-23	3431
Степень защиты	IP66/IP67 по ГОСТ 14254-96 (МЭК 529-89)
	IP66 при динамических воздействиях при прокладке
	IP67 при статической прокладке
Температура монтажа и эксплуатации, °С	от -45 до +70
Прочность (сопротивление сжатию при 20 °С)	свыше 1250 Н на 5 см* для труб с номинальным диаметром менее 26 мм
	свыше 750 Н на 5 см* для труб с номинальным диаметром более 35 мм
Разрывная прочность	не менее 500 Н для труб с номинальным диаметром менее 15 мм
	не менее 1000 Н для труб с номинальным диаметром более 20 мм
Ударная прочность при -45 °С	более 1 Дж
Категория горения	ПВ-0 по ГОСТ 28779
Соответствие требованиям пожарной безопасности	соответствуют ГОСТ Р 53313
Цвет	серый, черный

* Деформация при заявленном усилии сжатия – не более 25 ± 5 % от начального диаметра

Ø номинальный, мм	Ø внутренний, мм	Ø внешний, мм	Минимальный радиус изгиба, мм	В бухте, м	Тип замка	Код	
						серый	черный
10	10,0	15,0	50	50	усиленный	6070R-10	6070R-10N
12	12,0	18,0	60	50	усиленный	6070R-12	6070R-12N
15	15,5	21,0	70	50	усиленный	6070R-16	6070R-16N
20	20,5	27,0	90	50	усиленный	6070R-22	6070R-22N
26	26,5	34,0	120	25	усиленный	6070R-32	6070R-32N
35	35,0	43,0	150	25	усиленный	6070R-38	6070R-38N
40	40,0	48,0	200	25	усиленный	6070R-40	6070R-40N
50	50,5	58,5	250	25	усиленный	6070R-50	6070R-50N

Металлорукав в герметичной ПВХ-оболочке низкотемпературный



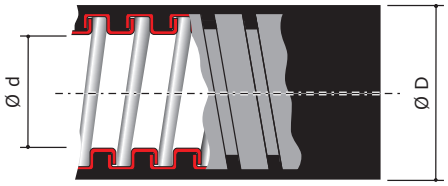



Усиленный замок

Назначение
• прокладка электрических, телефонных, компьютерных, телевизионных сетей, выполненных изолированными проводами, шнурами или кабелями;
• решение для прокладки кабеля в условиях низких температур.

Особенности
• стойкость к распространению горения;
• стойкость к воздействию синтетических масел, чернил и смазок;
• обладает отличной эластичностью и хорошей механической стойкостью;
• стойкость к ультрафиолетовому излучению;
• высокие механические показатели на разрыв и сжатие;
• герметичный монтаж во влажных и запыленных помещениях;
• гарантированная непрерывность электроснабжения.

Характеристики

Технические условия	ТУ 4833-051-47022248-2016
Степень защиты	IP66/IP67 по ГОСТ 14254-96 (МЭК 529-89)
	IP66 при динамических воздействиях при прокладке
	IP67 при статической прокладке
Температура монтажа и эксплуатации, °С	от –60 до +70
Климатическое исполнение	У1, УХЛ1
Прочность (сопротивление сжатию при 20 °С)	свыше 1250 Н на 5 см* для диаметров 10–27 мм
	750 Н на 5 см* для диаметров 35–50 мм
Разрывная прочность	1000 Н для диаметров 20–50 мм
	500 Н для диаметров 10–15 мм
Ударная прочность при –60 °С	не менее 1 Дж
Категория горения	ПВ 0
Содержание галогенов	содержит
Цвет	черный

* Деформация при заявленном усилии сжатия – не более 25 ± 5 % от начального диаметра

Ø номинальный, мм	Ø внутренний, мм	Ø внешний, мм	Минимальный радиус изгиба, мм	В бухте, м	Тип замка	Код	
						без протяжки	с протяжкой
10	10	14	30	50	усиленный	6071R-010NCR	6071R-010NPCR
				100			6071R-010N100PCR
12	12	16	35	50	усиленный	6071R-012NCR	6071R-012NPCR
				100			6071R-012N100PCR
15	15,5	19,5	40	50	усиленный	6071R-015NCR	6071R-015NPCR
				100			6071R-015N100PCR
20	20,5	25,5	60	50	усиленный	6071R-020NCR	6071R-020NPCR
				100			6071R-020N100PCR
26	26,5	31,5	80	25	усиленный	6071R-027NCR	6071R-027NPCR
35	35	41	120	25	усиленный	6071R-035NCR	6071R-035NPCR
40	40	46	150	25	усиленный	6071R-040NCR	6071R-040NPCR
50	50,5	57	200	25	усиленный	6071R-050NCR	6071R-050NPCR

Металлорукав в герметичной ПВХ-оболочке и оплетке из нержавеющей стали AISI 304



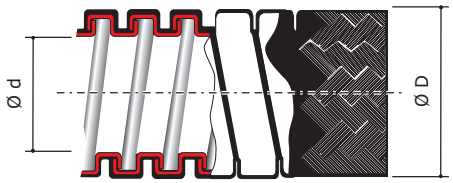



Усиленный замок

Назначение

• прокладка электрических, телефонных, компьютерных, телевизионных сетей, выполненных изолированными проводами, шнурами или кабелями;
• оптимальное решение для суровых условий промышленных предприятий, производственных цехов.

Особенности

• стойкость к распространению горения;
• наличие сертификата пожарной безопасности;
• покрыт герметичной оболочкой из ПВХ и защищен оплеткой из оцинкованной стали;
• высокие механические показатели на разрыв и сжатие;
• защита от механических воздействий, истирания, вандализма, проникновения воды и пыли, ультрафиолета и электромагнитного воздействия в широком диапазоне частот.

Характеристики

Технические условия	ТУ 4833-051-47022248-2016
Классификационный код по EN 61386-1 и EN 61386-23	3431
Степень защиты	IP44/IP66/IP67 по ГОСТ 14254-96 (МЭК 529-89)
	IP44 без уплотнительной муфты
	IP66/IP67 с уплотнительной муфтой 66ВТР
Температура монтажа и эксплуатации, °С	от –45 до +70
Прочность (сопротивление сжатию при 20 °С)	свыше 1250 Н на 5 см* для труб с номинальным диаметром менее 26 мм
	свыше 750 Н на 5 см* для труб с номинальным диаметром более 35 мм
Разрывная прочность	не менее 500 Н для труб с номинальным диаметром менее 15 мм
	не менее 1000 Н для труб с номинальным диаметром более 20 мм
Ударная прочность при –15 °С	не менее 6 Дж
Категория горения	ПВ-0 по ГОСТ 28779
Соответствие требованиям пожарной безопасности	соответствуют ГОСТ Р 53313
ЭМС-экранирование	30–230 МГц уровень 1, (min. ослабление 35 dB) по IEC 61587

* Деформация при заявленном усилии сжатия – не более 25 ± 5 % от начального диаметра

Ø номинальный, мм	Ø внутренний, мм	Ø внешний, мм**	Минимальный радиус изгиба, мм	В бухте, м	Тип замка	Код
10	10,0	14,0	30	50	усиленный	6071ТХ-010
12	12,0	16,0	35	50	усиленный	6071ТХ-012
15	15,5	19,5	50	50	усиленный	6071ТХ-016
20	20,5	25,5	65	50	усиленный	6071ТХ-022
26	26,5	31,5	80	25	усиленный	6071ТХ-032
35	35,0	41,0	120	25	усиленный	6071ТХ-038
40	40,0	46,0	150	25	усиленный	6071ТХ-040
50	50,5	57,0	220	25	усиленный	6071ТХ-050

** Внешний диаметр указан без учета металлической оплетки. Оплетка увеличивает диаметр металлорукава на 2 ± 0,5 мм

Металлорукав в гладкой SEBS-оболочке



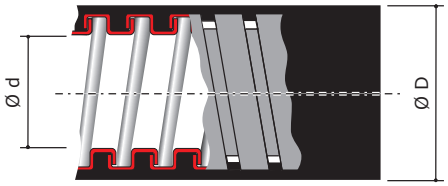



Усиленный замок

Назначение

• прокладка электрических, телефонных, компьютерных, телевизионных сетей, выполненных изолированными проводами, шнурами или кабелями;
• оптимальное решение для защиты кабеля в местах массового пребывания людей и объектах ж/д транспорта.

Особенности

• стойкость к распространению горения;
• покрыт гладкой оболочкой из SEBS;
• высокие механические показатели на разрыв и сжатие;
• герметичный монтаж во влажных и запыленных помещениях;
• самозатухающий материал оболочки с низким дымовыделением и низкой токсичностью продуктов горения;
• не содержит галогены;
• высокая химическая стойкость к маслам и кислотам.

Характеристики

Технические условия	ТУ 4833-051-47022248-2016
Классификационный код по EN 61386-1 и EN 61386-23	3441
Степень защиты	IP66/IP67 по ГОСТ 14254-96 (МЭК 529-89)
	IP66 при динамических воздействиях при прокладке
	IP67 при статической прокладке
Температура монтажа и эксплуатации, °С	от –60 до +70
Прочность (сопротивление сжатию при 20 °С)	свыше 1250 Н на 5 см* для труб с номинальным диаметром менее 26 мм
	750 Н на 5 см* для труб с номинальным диаметром более 35 мм
Разрывная прочность	не менее 500 Н для труб с номинальным диаметром менее 15 мм
	не менее 1000 Н для труб с номинальным диаметром более 20 мм
Ударная прочность при –60 °С	не менее 6 Дж
Категория горения	ПВ 0
Соответствие требованиям пожарной безопасности	соответствуют ГОСТ Р 53313
Содержание галогенов	0%
Цвет	серый

* Деформация при заявленном усилии сжатия – не более 25 ± 5 % от начального диаметра

Ø номинальный, мм	Ø внутренний, мм	Ø внешний, мм**	Минимальный радиус изгиба, мм	В бухте, м	Тип замка	Код
10	10	15	60	50м	Усиленный	607S010
12	12	18	70	50м	Усиленный	607S012
15	15,6	21	90	50м	Усиленный	607S016
20	20,5	27	120	50м	Усиленный	607S022
26	26,5	34	140	25м	Усиленный	607S032
35	35	43	190	25м	Усиленный	607S038
40	40	48	240	25м	Усиленный	607S040
50	50,5	58,5	300	25м	Усиленный	607S050

Металлорукав в гладкой SEBS-оболочке и оплетке из нержавеющей стали AISI 304



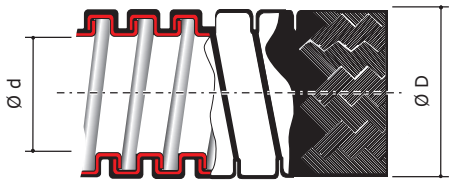



Усиленный замок

Назначение

• прокладка электрических, телефонных, компьютерных, телевизионных сетей, выполненных изолированными проводами, шнурами или кабелями;
• максимальная защита кабеля в местах массового пребывания людей и на объектах ж/д транспорта.

Особенности

• стойкость к распространению горения;
• покрыт гладкой оболочкой из SEBS и защищен оплеткой из оцинкованной стали;
• высокие механические показатели на разрыв и сжатие;
• самозатухающий материал оболочки с низким дымовыделением и низкой токсичностью продуктов горения;
• стойкость к истиранию, износу, электрическим искрам, защита от электромагнитного воздействия в широком диапазоне частот.

Характеристики

Технические условия	ТУ 4833-051-47022248-2016
Классификационный код по EN 61386-1 и EN 61386-23	3441
Степень защиты	IP66/IP67 по ГОСТ 14254-96 (МЭК 529-89)
	IP66 при динамических воздействиях при прокладке
	IP67 при статической прокладке
Температура монтажа и эксплуатации, °С	от –60 до +70
Прочность (сопротивление сжатию при 20 °С)	свыше 1250 Н на 5 см* для труб с номинальным диаметром менее 26 мм
	750 Н на 5 см* для труб с номинальным диаметром более 35 мм
Разрывная прочность	не менее 500 Н для труб с номинальным диаметром менее 15 мм
	не менее 1000 Н для труб с номинальным диаметром более 20 мм
Ударная прочность при –15 °С	не менее 6 Дж
Категория горения	ПВ 0
Соответствие требованиям пожарной безопасности	соответствуют ГОСТ Р 53313
Содержание галогенов	0%
Цвет	серый

* Деформация при заявленном усилии сжатия – не более 25 ± 5 % от начального диаметра

Ø номинальный, мм	Ø внутренний, мм	Ø внешний, мм	Минимальный радиус изгиба, мм	В бухте, м	Тип замка	Код
10	10	15	60	50м	Усиленный	607STX010
12	12	18	70	50м	Усиленный	607STX012
15	15,6	21	90	50м	Усиленный	607STX016
20	20,5	27	120	50м	Усиленный	607STX022
26	26,5	34	140	25м	Усиленный	607STX032
35	35	43	190	25м	Усиленный	607STX038
40	40	48	240	25м	Усиленный	607STX040
50	50,5	58,5	300	25м	Усиленный	607STX050

Металлорукав в гладкой EVA-оболочке



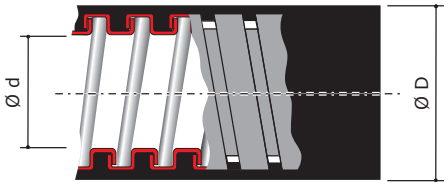



Усиленный замок

Назначение

• прокладка электрических, телефонных, компьютерных, телевизионных сетей, выполненных изолированными проводами, шнурами или кабелями;
• оптимальное решение для защиты кабеля в местах массового пребывания людей и объектах ж/д транспорта.

Особенности

• стойкость к распространению горения;
• наличие сертификата пожарной безопасности;
• покрыт гладкой оболочкой из EVA (этиленвинилацетат);
• высокие механические показатели на разрыв и сжатие;
• герметичный монтаж во влажных и запыленных помещениях;
• самозатухающий материал оболочки с низким дымовыделением и низкой токсичностью продуктов горения;
• высокая химическая стойкость к маслам и кислотам.

Характеристики

Технические условия	ТУ 4833-051-47022248-2016
Классификационный код по EN 61386-1 и EN 61386-23	3441
Степень защиты	IP66/IP67 по ГОСТ 14254-96 (МЭК 529-89)
	IP66 при динамических воздействиях при прокладке
	IP67 при статической прокладке
Температура монтажа и эксплуатации, °С	от –25 до +70
Прочность (сопротивление сжатию при 20 °С)	свыше 1250 Н на 5 см* для труб с номинальным диаметром менее 26 мм
	свыше 750 Н на 5 см* для труб с номинальным диаметром более 35 мм
Разрывная прочность	не менее 500 Н для труб с номинальным диаметром менее 15 мм
	не менее 1000 Н для труб с номинальным диаметром более 20 мм
Ударная прочность при –15 °С	не менее 6 Дж
Категория горения	ПВ-0 по ГОСТ 28779
Соответствие требованиям пожарной безопасности	соответствуют ГОСТ Р 53313
Содержание галогенов	0 %
Цвет	серый (белый)

* Деформация при заявленном усилии сжатия – не более 25 ± 5 % от начального диаметра

Ø номинальный, мм	Ø внутренний, мм	Ø внешний, мм	Минимальный радиус изгиба, мм	В бухте, м	Тип замка	Код
10	10,0	15,0	60	50	усиленный	607E010
12	12,0	18,0	70	50	усиленный	607E012
15	15,5	21,0	90	50	усиленный	607E016
20	20,5	27,0	120	50	усиленный	607E022
26	26,5	34,0	140	25	усиленный	607E032
35	35,0	43,0	190	25	усиленный	607E038
40	40,0	48,0	240	25	усиленный	607E040
50	50,5	58,5	300	25	усиленный	607E050

** Внешний диаметр указан без учета металлической оплетки. Оплетка увеличивает диаметр металлорукава на 2 ± 0,5 мм

Металлорукав в гладкой EVA-оболочке и оплетке из нержавеющей стали AISI 304



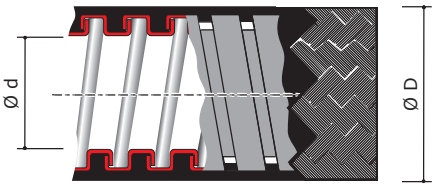



Усиленный замок

Назначение
- прокладка электрических, телефонных, компьютерных, телевизионных сетей, выполненных изолированными проводами, шнурами или кабелями;
- максимальная защита кабеля в местах массового пребывания людей и на объектах ж/д транспорта.

Особенности
- стойкость к распространению горения;
- наличие сертификата пожарной безопасности;
- покрыт гладкой оболочкой из EVA (этиленвинилацетат) и защищен оплеткой из нержавеющей стали;
- высокие механические показатели на разрыв и сжатие;
- самозатухающий материал оболочки с низким дымовыделением и низкой токсичностью продуктов горения;
- стойкость к истиранию, износу, электрическим искрам, защита от электромагнитного воздействия в широком диапазоне частот.

Характеристики

Стандарт	производятся в соответствии с CEI EN 61386-1, 61386-23, UNI CEI 11170-3:2005
Классификационный код по EN 61386-1 и EN 61386-23	3441
Степень защиты	IP66/IP67 по ГОСТ 14254-96 (МЭК 529-89)
	IP66 при динамических воздействиях при прокладке
	IP67 при статической прокладке
Температура монтажа и эксплуатации, °C	от –25 до +70
Прочность (сопротивление сжатию при 20 °C)	свыше 1250 Н на 5 см* для труб с номинальным диаметром менее 26 мм
	свыше 750 Н на 5 см* для труб с номинальным диаметром более 35 мм
Разрывная прочность	не менее 500 Н для труб с номинальным диаметром менее 15 мм
	не менее 1000 Н для труб с номинальным диаметром более 20 мм
Ударная прочность при –15 °C	не менее 6 Дж
Категория горения	ПВ-0 по ГОСТ 28779
Соответствие требованиям пожарной безопасности	соответствуют ГОСТ Р 53313
Содержание галогенов	0 %
ЭМС-экранирование	30–230 МГц уровень 1, (min. ослабление 35 dB) по IEC 61587

* Деформация при заявленном усилии сжатия – не более 25 ± 5 % от начального диаметра

Ø номинальный, мм	Ø внутренний, мм**	Ø внешний, мм	Минимальный радиус изгиба, мм	В бухте, м	Тип замка	Код
10	10,0	15,0	60	50	усиленный	607ETX010
12	12,0	18,0	70	50	усиленный	607ETX012
15	15,5	21,0	90	50	усиленный	607ETX016
20	20,5	27,0	120	50	усиленный	607ETX022
26	26,5	34,0	140	25	усиленный	607ETX032
35	35,0	43,0	190	25	усиленный	607ETX038
40	40,0	48,0	240	25	усиленный	607ETX040
50	50,5	58,5	300	25	усиленный	607ETX050

** Внешний диаметр указан без учета металлической оплетки. Оплетка увеличивает диаметр металлорукава на 2 ± 0,5 мм

Металлорукав в гладкой полиуретановой изоляции



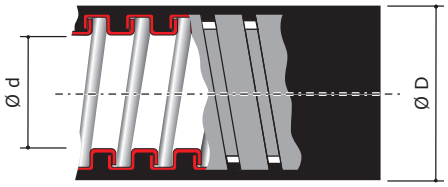



Усиленный замок

Назначение

• прокладка электрических, телефонных, компьютерных, телевизионных сетей, выполненных изолированными проводами, шнурами или кабелями;
• решение для прокладки кабеля в условиях сверхнизких температур.

Особенности

• стойкость к распространению горения;
• стойкость к воздействию солнечной радиации;
• наличие сертификата пожарной безопасности;
• покрыт гладкой оболочкой из полиуретана;
• высокие механические показатели на разрыв и сжатие;
• герметичный монтаж во влажных и запыленных помещениях;
• самозатухающий материал оболочки с низким дымовыделением и низкой токсичностью продуктов горения;
• высокая химическая стойкость к воздействию масел и кислот.

Характеристики

Стандарт	производятся в соответствии с CEI EN 61386-1, 61386-23, UNI CEI 11170-3:2005
Классификационный код по EN 61386-1 и EN 61386-23	4453
Степень защиты	IP66/IP67 по ГОСТ 14254-96 (МЭК 529-89)
	IP66 при динамических воздействиях при прокладке
	IP67 при статической прокладке
Температура монтажа и эксплуатации, °C	от –60 до + 105
Прочность (сопротивление сжатию при 20 °C)	свыше 1250 Н на 5 см*
Разрывная прочность	не менее 1000 Н
Ударная прочность при –60 °C	не менее 6 Дж
Категория горения	ПВ-0 по ГОСТ 28779
Соответствие требованиям пожарной безопасности	соответствуют ГОСТ Р 53313
Содержание галогенов	0 %
Цвет	черный

* Деформация при заявленном усилии сжатия – не более 25 ± 5 % от начального диаметра

Ø номинальный, мм	Ø внутренний, мм	Ø внешний, мм	Минимальный радиус изгиба, мм	В бухте, м	Тип замка	Код
10	10	15	60	50	двойной	607PU10N
12	12	18	70	50	двойной	607PU12N
15	15,5	21	90	50	двойной	607PU16N
20	20,5	27	120	50	двойной	607PU22N
26	26,5	34	140	25	двойной	607PU32N
35	35	43	190	25	двойной	607PU38N
40	40	48	240	25	двойной	607PU40N
50	50,5	58,5	300	25	двойной	607PU50N

Металлорукав в герметичной полиуретановой изоляции







Усиленный замок

Назначение

• прокладка электрических, телефонных, компьютерных, телевизионных сетей, выполненных изолированными проводами, шнурами или кабелями;
• решение для прокладки кабеля в условиях сверхнизких температур.

Особенности

• стойкость к распространению горения;
• стойкость к воздействию синтетических масел, чернил и смазок обладает отличной эластичностью и хорошей механической стойкостью;
• стойкость к воздействию солнечной радиации;
• наличие сертификата пожарной безопасности;
• покрыт герметичной оболочкой из полиуретана;
• высокие механические показатели на разрыв и сжатие;
• герметичный монтаж во влажных и запыленных помещениях;
• самозатухающий материал оболочки с низким дымовыделением и низкой токсичностью продуктов горения;
• гарантированная непрерывность электроснабжения;
• для монтажа необходима уплотнительная муфта.

Характеристики

Стандарт	производятся в соответствии с CEI EN EN 61386-1 and 61386-22, (ГОСТ Р МЭК 61386.1-2014) 3453
Классификационный код по EN 61386-1 и EN 61386-23	3453
Степень защиты	IP66/IP67 по ГОСТ 14254-96 (МЭК 529-89)
	IP66 при динамических воздействиях при прокладке
	IP67 при статической прокладке
Температура монтажа и эксплуатации, °C	от –60 до + 105
Прочность (сопротивление сжатию при 20 °C)	свыше 1250 Н на 5 см* для диаметров 10–27 мм
	750 Н на 5 см* для диаметров 35–50 мм
Разрывная прочность	не менее 1000 Н для диаметров 20–50 мм
	не менее 500 Н для диаметров 10–15 мм
Ударная прочность при –45 °C	не менее 6 Дж
Категория горения	ПВ-0 по ГОСТ 28779
Соответствие требованиям пожарной безопасности	соответствуют ГОСТ Р 53313
Содержание галогенов	0%
Цвет	черный

* Деформация при заявленном усилии сжатия – не более 25 ± 5 % от начального диаметра

Ø номинальный, мм	Ø внутренний, мм	Ø внешний, мм	Минимальный радиус изгиба, мм	В бухте, м	Тип замка	Код
10	10,0	14,0	30	50	двойной	6071PU-010N
12	12,0	16,0	35	50	двойной	6071PU-012N
15	15,5	19,5	50	50	двойной	6071PU-015N
20	20,5	25,5	65	50	двойной	6071PU-020N
26	26,5	31,5	80	25	двойной	6071PU-027N
35	35	41,0	120	25	двойной	6071PU-035N
40	40	46,0	150	25	двойной	6071PU-040N
50	50,5	56,0	220	25	двойной	6071PU-050N

Аксессуары для металлорукава

Аксессуары для металлорукава производятся из никелированной латуни. Никелированное покрытие латуни обеспечивает высокую стойкость к воздействиям окружающей среды и химических веществ.

В зависимости от применяемого вида металлорукава, муфты "металлорукав-коробка" с внутренней и внешней резьбой (коды 6014, 6014G, 6015) обеспечивают степень пыле- и влагозащиты согласно таблице ниже:






Металлорукав	Серия 667R	Серия 6071	Серия 6071TX	Серия 6070R
Степень защиты по ГОСТ 14254–96	IP40	IP44 без уплотнения; IP66/IP67 с уплотнительной муфтой 66ВТР		IP66/IP67






Металлорукав	Серия 607S	Серия 607STX	Серия 607E	Серия 607ETX
Степень защиты по ГОСТ 14254–96		IP66/IP67		




Металлорукав	Серия 6071PU	Серия 607PU
Степень защиты по ГОСТ 14254–96	IP66/IP67	

Монтажный комплект муфта "металлорукав-коробка" с наружной резьбой



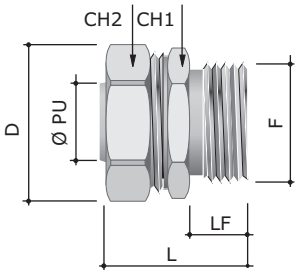

Назначение
• ввод металлорукава в корпуса оборудования, шкафы, щитки, распаечные коробки.
Характеристики
• материал – никелированная латунь;
• температура эксплуатации – от –60 до +80 °С.
Особенности
• простая и надежная стыковка с металлорукавом.
Комплектация
• муфта "металлорукав-коробка";
• прокладка уплотнительная;
• гайка с метрической резьбой;
• при необходимости монтажный комплект возможно укомплектовать уплотнительной муфтой (стр. 1.22).

Ø номинальный металлорукава*, мм	Размеры аксессуара, мм							Упаковка, шт.	Код
	F	Ø PU	CH 1	CH 2	D	LF	L		
10	M16×1,5	8,5	22	24	26,5	10	28	1	KIT6014-1016
12	M16×1,5	10	24	26	28,5	10	29	1	KIT6014-16A
15	M16×1,5	12	28	30	33	10	32,3	1	KIT6014-1616
15	M20×1,5	13,8	28	30	33	10	32,3	1	KIT6014-20A
20	M20×1,5	16	35	37	40,7	10	35	1	KIT6014-2020
20	M25×1,5	18	35	37	40,7	12	35	1	KIT6014-25A
26	M25×1,5	20	42	45	50,5	12	38,5	1	KIT6014-2527
26	M32×1,5	24	42	45	50,5	13	38,5	1	KIT6014-32A
35	M40×1,5	32	50	52	57	14	43	1	KIT6014-4035
40	M40×1,5	34	58	61	64	14	44,5	1	KIT6014-40A
40	M50×1,5	38	58	61	64	18	48,5	1	KIT6014-5040
50	M50×1,5	44	70	74	78	18	54,5	1	KIT6014-50A
50	M63×1,5	48	70	74	78	18	54,5	1	KIT6014-6350

* Предназначена для соединения с металлорукавом соответствующего номинального диаметра (пример: монтажный комплект муфта KIT6014-1016 стыкуется с металлорукавом 667R1013 или 6071-010 и т. д.)

Муфта "металлорукав-коробка" с наружной резьбой



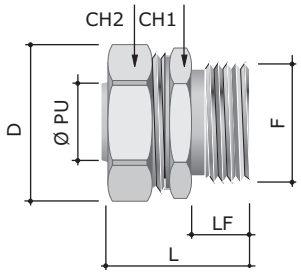

Назначение
• ввод металлорукава в корпуса оборудования, шкафы, щитки, распаечные коробки.
Характеристики
• материал – никелированная латунь;
• температура эксплуатации – от –60 до +80 °С.
Особенности
• простая и надежная стыковка с металлорукавом.
Комплектация
• при необходимости позицию можно дополнительно укомплектовать гайкой и уплотнительной прокладкой (стр. 1.36–1.37).

Ø номинальный металлорукава*, мм	Размеры аксессуара, мм							Упаковка, шт.	Код
	F	Ø PU	CH 1	CH 2	D	LF	L		
10	M16×1,5	8,5	22	24	26,5	10	28,0	10	6014-1016
12	M16×1,5	10,0	24	26	28,5	10	29,0	10	6014-16A
15	M16×1,5	12,0	28	30	33,0	10	32,3	10	6014-1616
15	M20×1,5	13,8	28	30	33,0	10	32,3	10	6014-20A
20	M20×1,5	16,0	35	37	40,7	10	35,0	10	6014-2020
20	M25×1,5	18,0	35	37	40,7	12	35,0	10	6014-25A
26	M25×1,5	20,0	42	45	50,5	12	38,5	10	6014-2527
26	M32×1,5	24,0	42	45	50,5	13	38,5	10	6014-32A
35	M40×1,5	32,0	50	52	57,0	14	43,0	5	6014-4035
40	M40×1,5	34,0	58	61	64,0	14	44,5	5	6014-40A
40	M50×1,5	38,0	58	61	64,0	18	48,5	5	6014-5040
50	M50×1,5	44,0	70	74	78,0	18	54,5	5	6014-50A
50	M63×1,5	48,0	70	74	78,0	18	54,5	1	6014-6350

* Предназначена для соединения с металлорукавом соответствующего номинального диаметра (пример: муфта 6014-1016 стыкуется с металлорукавом 667R1013 или 6071-010 и т. д.)

Муфта "металлорукав-коробка" поворотная с наружной резьбой



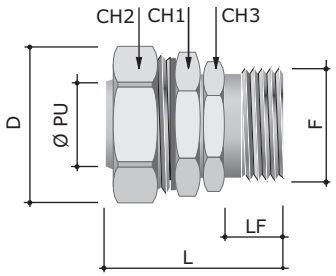

Назначение
• ввод металлорукава в корпуса оборудования, шкафы, щитки, распаечные коробки с возможностью вращения металлорукава с сохранением IP и надежной фиксации.
Характеристики
• материал – никелированная латунь;
• температура эксплуатации – от –60 до +80 °С.
Особенности
• надежная фиксация металлорукава с возможностью вращения.
Комплектация
• при необходимости позицию можно дополнительно укомплектовать гайкой и уплотнительной прокладкой (стр. 1.36–1.37).

Ø номинальный металлорукава*, мм	Размеры аксессуара, мм								Упаковка, шт.	Код
	F	Ø PU	CH 1	CH 2	CH 3	D	LF	L		
10	M16×1,5	8,5	22	24	20	26	10	42	10	6014-1016G
12	M16×1,5	10,0	24	26	22	28	10	44	10	6014-1216G
15	M20×1,5	13,8	28	30	26	33	10	45	10	6014-20G
20	M25×1,5	18,0	35	37	32	40	10	46	10	6014-25G
26	M32×1,5	24,0	42	45	39	50	13	53	10	6014-2732G
35	M40×1,5	32,0	50	52	50	57	14	59	7	6014-4035G
40	M50×1,5	38,0	58	61	55	64	18	65	5	6014-5040G
50	M63×1,5	48,0	70	74	70	78	18	73	1	6014-6350G

* Предназначена для соединения с металлорукавом соответствующего номинального диаметра (пример: муфта 6014-1016G стыкуется с металлорукавом 667R1013 или 6071R-010 и т. д.)

Муфта "металлорукав-коробка" с внутренней резьбой



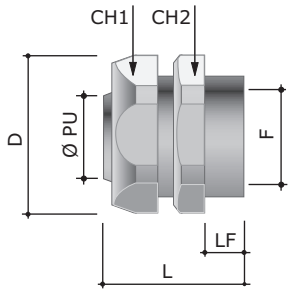

Назначение
• ввод металлорукава в корпуса оборудования, шкафы, щитки, распаечные коробки.
Характеристики
• материал – никелированная латунь;
• температура эксплуатации – от –60 до +80 °С.
Особенности
• удобный ввод металлорукава в оборудование с внешней метрической резьбой (для дюймовой резьбы используются переходники);
• при соединении с муфтами с наружной резьбой (код 6014–XX) образует эстетичное и надежное соединение.

Ø номинальный металлорукава*, мм	Размеры аксессуара, мм							Упаковка, шт.	Код
	F	Ø PU	CH 1	CH 2	D	LF	L		
10	M16×1,5	8,5	22	24	26	12	27	10	6015–10A
12	M16×1,5	10,0	24	26	28	13	28	10	6015–12A
15	M16×1,5	13,8	28	30	33	14,5	32	10	6015–16A
15	M20×1,5	13,8	28	30	33	14,5	32	10	6015–20
20	M20×1,5	18,0	35	37	40	14	33	10	6015–2020
20	M25×1,5	18,0	35	37	40	16	35	10	6015–25
26	M25×1,5	23,0	42	45	50	16	38	10	6015–2527
26	M32×1,5	24,0	42	45	50	16	38	10	6015–32A
35	M32×1,5	30,0	50	52	57	17	43	10	6015–3235
35	M40×1,5	32,0	50	52	57	17	43	5	6015–4035
40	M40×1,5	38,0	58	61	64	20	48	5	6015–40
40	M50×1,5	38,0	58	61	64	23	48	5	6015–5040
50	M50×1,5	48,0	70	74	78	20,5	51	5	6015–50
50	M63×1,5	48,0	70	74	78	45	53	1	6015–6350

* Предназначена для соединения с металлорукавом соответствующего номинального диаметра (пример: муфта 6015–10A стыкуется с металлорукавом 667R1013 или 6071R–010 и т. д.)

Муфта "металлорукав-коробка" с герметичным уплотнением кабеля



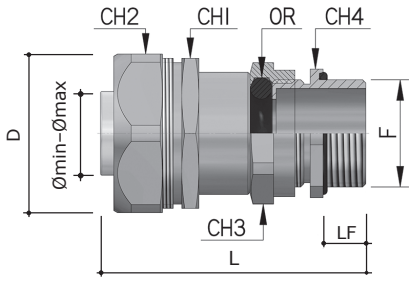

Назначение
• герметичный ввод кабеля, защищенного металлорукавом, в корпуса оборудования, шкафы, щитки, распаечные коробки.
Характеристики
• материал – никелированная латунь;
• температура эксплуатации – от –25 до +80 °С;
• степень защиты – IP68.
Особенности
• конструктивно совмещает герметичный кабельный зажим и муфту для металлорукава;
• уплотнительное кольцо надежно обжимает круглый одиночный кабель при вводе в коробку, шкаф.
Комплектация
• при необходимости позицию можно дополнительно укомплектовать гайкой и уплотнительной прокладкой (стр. 1.36–1.37).

Ø номинальный металлорукава*, мм	Ø кабеля**, мм	Размеры аксессуара, мм								Упаковка, шт.	Код
		F	CH 1	CH 2	CH 3	CH 4	D	LF	L		
10	05 ÷ 09	M12×1,5	22,0	24	20	20	26,0	10	53,5	10	6014P10M120509
10	05 ÷ 09	M16×1,5	22,0	24	20	20	26,0	10	53,5	10	6014P10M160509
10	08 ÷ 12	M20×1,5	22,0	24	24	24	26,0	10	53,5	10	6014P10M200812
12	05 ÷ 09	M12×1,5	24,0	26	20	20	28,0	10	54,5	10	6014P12M120509
12	05 ÷ 09	M16×1,5	24,0	26	20	20	28,0	10	54,5	10	6014P12M160509
12	08 ÷ 12	M20×1,5	24,0	26	24	24	28,0	10	54,5	10	6014P12M200812
15	05 ÷ 09	M12×1,5	28,0	30	20	20	33,0	10	58,0	10	6014P16M120509
15	05 ÷ 09	M16×1,5	28,0	30	20	20	33,0	10	58,0	10	6014P16M160509
15	08 ÷ 12	M20×1,5	28,0	30	24	24	33,0	10	58,0	10	6014P16M200812
15	11 ÷ 16	M25×1,5	28,0	30	30	30	33,0	10	60,0	10	6014P16M251116
20	08 ÷ 12	M20×1,5	35,0	37	24	24	40,7	10	58,5	10	6014P22M200812
20	11 ÷ 16	M20×1,5	35,0	37	30	30	40,7	10	62,5	10	6014P22M201116
20	11 ÷ 16	M25×1,5	35,0	37	30	30	40,7	10	62,5	10	6014P22M251116
20	15 ÷ 21	M32×1,5	35,0	37	36	36	40,7	10	64,5	10	6014P22M321521
26	11 ÷ 16	M20×1,5	42,0	45	30	30	50,5	10	65,7	10	6014P32M201116
26	11 ÷ 16	M25×1,5	42,0	45	30	30	50,6	10	65,7	10	6014P32M251116
26	15 ÷ 21	M25×1,5	42,0	45	36	36	50,6	10	68,0	10	6014P32M251521
26	15 ÷ 21	M32×1,5	42,0	45	36	36	50,6	10	68,0	10	6014P32M321521
26	20 ÷ 27	M40×1,5	42,0	45	45	45	50,6	10	74,5	10	6014P32M402027
35	15 ÷ 21	M32×1,5	50,0	52	36	36	57,0	10	72,5	7	6014P38M321521
35	20 ÷ 27	M40×1,5	50,0	52	45	45	57,0	12	79,0	7	6014P38M402027
40	20 ÷ 27	M40×1,5	58,0	61	45	45	64,0	12	84,5	5	6014P40M402027

* Предназначена для соединения с металлорукавом соответствующего номинального диаметра (пример: муфта 6014P10M120509 стыкуется с металлорукавом 667R1013 или 6071R–010 и т. д.)
** Предназначена для уплотнения кабеля соответствующего внешнего диаметра (пример: муфта 6014P10M120509 надежно уплотняет кабель с внешним диаметром 5–9 мм)

Муфта двойной фиксации для металлорукава в стальной оплетке и ввода в коробку



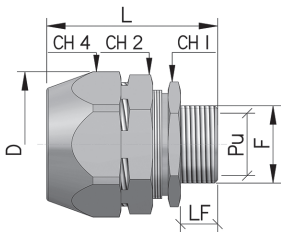

Назначение
• ввод металлорукава в стальной оплетке в корпуса оборудования, шкафы, щитки, распаечные коробки с надежной фиксацией оплетки.
Характеристики
• материал – никелированная латунь;
• температура эксплуатации – от –60 до +80 °С.
Особенности
• надежно фиксирует оплетку со всех сторон и надежно удерживает в аксессуаре;
• высокая степень герметизации – IP66/IP67.
Комплектация
• при необходимости позицию можно дополнительно укомплектовать гайкой и уплотнительной прокладкой (стр. 1.36–1.37).

Ø номинальный металлорукава*, мм	Размеры аксессуара, мм								Упаковка, шт.	Код	
	F	Ø PU	CH 1	CH 2	CH 4	LF	L	D		для гладкой изоляции	для герметичной изоляции
10	M16×1,5	8,5	22	26	28	9	44	31	10	T06014-1016	T16014-1016
12	M16×1,5	10,0	24	28	30	9	45	34	10	T06014-16A	T16014-16A
15	M20×1,5	13,8	28	30	35	10	51	39	10	T06014-20A	T16014-20A
20	M20×1,5	16,0	35	39	42	10	54	47	10	T06014-2020	T16014-2020
20	M25×1,5	18,0	36	39	42	12	56	47	10	T06014-25A	T16014-25A
26	M32×1,5	24,0	42	50	50	12	61	56	10	T06014-32A	T16014-32A
35	M40×1,5	32,0	50	55	60	14	61	64	5	T06014-4035	T16014-4035
40	M40×1,5	34,0	58	60	65	14	66	72	5	T06014-40A	T16014-40A
40	M50×1,5	38,0	58	60	65	18	70	72	5	T06014-5040	T16014-5040
50	M50×1,5	44,0	70	80	80	18	75	76	5	T06014-50A	T16014-50A
50	M63×1,5	48,0	70	80	80	18	75	76	1	T06014-6350	T16014-6350

* Предназначена для соединения с металлорукавом соответствующего номинального диаметра (пример: муфта T06014–1016 стыкуется с металлорукавом 607STX010, а муфта T16014–1016 – с металлорукавом 6071TX–010)

Муфта двойной фиксации для соединения металлорукава в стальной оплетке с гладкой стальной трубой



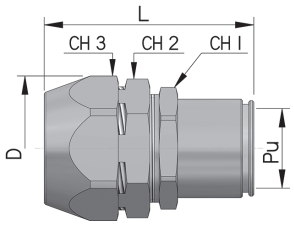

Назначение
• соединение металлорукава в стальной оплетке с гладкой стальной трубой.
Характеристики
• материал – никелированная латунь;
• температура эксплуатации – от –60 до +80 °С.
Особенности
• надежно фиксирует оплетку со всех сторон и надежно удерживает в аксессуаре;
• высокая степень герметизации – IP66/IP67.

Ø номинальный металлорукава*, мм	Ø гладкой стальной трубы, мм	Размеры аксессуара, мм						Упаковка, шт.	Код	
		Ø PU	CH 1	CH 2	CH 3	L	D		для гладкой изоляции	для герметичной изоляции
10	16,0	8,5	24	26	28	60	31	10	T06117-10N	T16117-10N
12	16,0	10,0	24	28	30	61	34	10	T06117-12N	T16117-12N
15	16,0	13,8	28	30	35	65	39	10	T06117-16N	T16117-16N
20	20,0	18,0	35	39	42	65	47	10	T06117-2020	T16117-2020
20	25,0	18,0	35	39	42	68	47	10	T06117-25N	T16117-25N
26	32,0	24,0	42	50	50	77	56	10	T06117-32N	T16117-32N
35	32,0	32,0	50	55	60	76	64	5	T06117-3235	T16117-3235
35	40,0	32,0	50	60	65	81	72	5	T06117-4035	T16117-4035
40	40,0	38,0	60	60	65	85	72	5	T06117-40	T16117-40
40	50,0	38,0	60	80	80	85	76	5	T06117-5040	T16117-5040
50	50,0	48,0	70	80	80	87	76	5	T06117-50	T16117-50

* Предназначена для соединения с металлорукавом соответствующего номинального диаметра (пример: муфта T06117–10N стыкуется с металлорукавом 607STX010 и жесткой стальной трубой 16 мм, код 6008–16L3)

Уплотнительная муфта для герметичного металлорукава



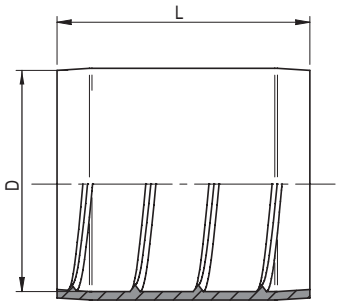

Назначение
• повышает уровень герметичности соединения муфта-металлорукав до IP66/IP67 при использовании с герметичными металлорукавами;
• используется только с металлорукавами серии 6071 и 6071T.
Характеристики
• материал – термопласт самозатухающий;
• температура эксплуатации – от –60 до +70 °C;
• тип горения – V0 по UL94;
• соответствует директиве RoHS;
• степень защиты – IP66/IP67.

Ø номинальный металлорукава, мм	Размеры аксессуара, мм		Упаковка, шт.	Код
	D	L		
10	15,5	20,0	12	66BTP10
12	17,6	20,0	12	66BTP12
15	21,0	20,0	6	66BTP16
20	27,5	30,0	4	66BTP22
26	33,5	30,0	4	66BTP32
35	43,0	30,0	4	66BTP38
40	49,0	40,5	4	66BTP40
50	60,0	40,5	2	66BTP50

Концевая втулка для металлорукава



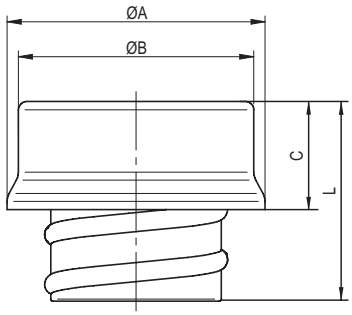

Назначение
• защищает кабель и руки монтажника от повреждений, нанесенных острыми кромками металлорукава.
Характеристики
• материал – оцинкованная сталь.
Особенности
• ввинчивается на конец металлорукава.

Ø номинальный металлорукава, мм	Размеры аксессуара, мм				Упаковка, шт.	Код
	A	B	C	L		
10	18,2	15,9	7,6	15,5	10	S66V10
12	20,3	18,8	8,3	17,5	10	S66V12
15	24,4	23,0	9,8	19,4	10	S66V16
20	29,6	27,2	10,4	21,2	10	S66V22
26	36,3	33,9	11,7	22,5	5	S66V32
35	45,6	43,5	12,5	24,8	5	S66V38
40	54,1	48,9	14,5	27,7	5	S66V40
50	64,1	61,7	14,7	27,3	5	S66V50

Трубы стальные жесткие



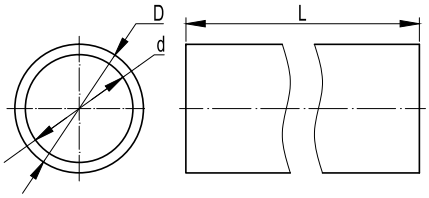

Назначение

• защита проводов и кабелей от механических повреждений, прокладка электрических, компьютерных, телевизионных сетей, выполненных изолированными проводами, шнурами и кабелями;

• защита от механических повреждений и агрессивной среды, даже в районах с отрицательными температурами до –60 °С (УХЛ1 – исп. 4).

Характеристики

• исп. 1 – сталь, оцинкованная по методу Сендзимира;
• исп. 3 – нержавеющая сталь AISI 304;
• исп. 4 – сталь с цинк-ламельным покрытием;
• исп. 6 – нержавеющая сталь AISI 316L;
• исп. 7 – нержавеющая сталь AISI 303;
• исп. 8 – никелированная латунь.

Условия монтажа

• открытая прокладка по материалам всех групп горючести (НГ-Г4 по ГОСТ 30244) и воспламеняемости В1–В3 по ГОСТ 30402);

• скрытая прокладка в пустотах фальшстен, фальшполов, фальшпотолков в материалах групп горючести НГ-Г3 по ГОСТ 30244.

Особенности

• трубы из оцинкованной стали имеют равномерный внутренний шов без острых краев, что позволяет снизить вероятность повреждения оболочки кабеля при протяжке в трубе;

• в трубах из нержавеющей стали внутренний сварной шов зачищается при производстве, тем самым придавая внутренней поверхности трубы идеальную гладкость и исключая минимальную возможность повреждения кабеля, облегчая монтажные работы;

• в трубах из стали цинк-ламельное покрытие наносится покрытие как внутри, так и снаружи изделия.

Характеристики

Стандарт	производятся в соответствии с CEI EN 61386-1, EN 61386-23, EN 60423
Классификационный код по EN 61386-1 и EN 61386-23	5545
Материалы и типы покрытий	сталь, оцинкованная горячим конвейерным способом по методу Сендзимира
	сталь нержавеющая марки AISI 304
	сталь нержавеющая марки AISI 316L
	сталь с цинк-ламельным покрытием
Климатическое исполнение по ГОСТ 15150–69	исп. 1 – У2, ХЛ2, УХЛ2, ОМ1
	исп. 3 и 4 – У1, ХЛ1, УХЛ1, УХЛ5
	исп. 6 – УХЛ1 У1, ХЛ1, УХЛ1, УХЛ5, ОМ1
Степень защиты	IP66/IP67 по ГОСТ 14254–96 (МЭК 529–89)
	IP66 при динамических воздействиях
	IP67 при статической прокладке
Температура монтажа и эксплуатации, °С	от –60 до +150
Прочность (сопротивление сжатию при 20 °С)	свыше 4000 Н на 5 см*
Разрывная прочность	не менее 1000 Н
Ударная прочность при –25 °С	при –25 °С не менее 20 Дж
ЭМС-экранирование	30–230 МГц уровень 2, (min. ослабление 50 dB) по IEC 61587

Ø внешний, мм	Ø внутренний, мм	Толщина стенки, мм	Исп. 1		Исп. 3		Исп. 4		Исп. 6	
			упаковка, м**	код	упаковка, м**	код	упаковка, м**	код	упаковка, м**	код
16	14	1	45	6008-16L3	45	6700-16L3	45	6008-16L3ZL	45	6700A-16L3R
20	18	1	45	6008-20L3	45	6700-20L3	45	6008-20L3ZL	45	6700A-20L3R
25	22,6	1,2	30	6008-25L3	30	6700-25L3	30	6008-25L3ZL	30	6700A-26L3R
32	29,6	1,2	24	6008-32L3	24	6700-32L3	24	6008-32L3ZL	24	6700A-32L3R
40	37,6	1,2	15	6008-40L3	15	6700-40L3	15	6008-40L3ZL	15	6700A-40L3R
50	47,6	1,2	15	6008-50L3	15	6700-50L3	15	6008-50L3ZL	15	6700A-50L3R
63	60	1,5	9	6008-63L3	-	–	-	6008-63L3ZL	-	–

* Деформация при заявленном усилии сжатия – не более 25 ± 5 % от начального диаметра
** Трубы в отрезках по 3 м

Аксессуары универсальные для металлических жестких труб

Аксессуары для стальных жестких труб обладают целым рядом преимуществ, основным из которых, несомненно, является запатентованная технология быстрой фиксации с высоким уровнем защиты от пыли и влаги. Благодаря системе быстрой фиксации время монтажа значительно сокращается, а сам процесс упрощается. Отсутствие необходимости в нанесении резьбы, использовании сварки или специального инструмента совместно с легкостью установки делают монтаж стальных труб невероятно простым и удобным.

Аксессуары изготавливаются в следующих исполнениях: исп. 7 – нержавеющая сталь AISI 303, исп.8 – никелированная латунь и являются оптимальным решением для жестких условий эксплуатации на промышленных предприятиях.

Муфта соединительная "труба-труба"



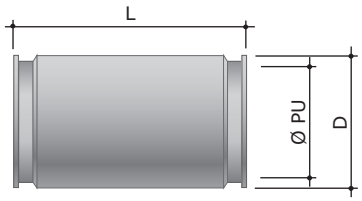

Назначение
• герметичное соединение жестких стальных труб одного диаметра.
Характеристики
• исп. 7 – нержавеющая сталь AISI 303;
• исп. 8 – никелированная латунь;
• степень защиты – IP66/IP67.
Особенности
• самозажимной механизм, обеспечивающий степень защиты – IP66/IP67.

Ø, мм	Размеры аксессуара, мм			Упаковка, шт.	Код, исп. 7	Код, исп. 8
	Ø PU	L	D			
16	15	58	23	1	6110-16X	6110-16N
20	19	58	27	1	6110-20X	6110-20N
25	24	58	32	1	6110-25X	6110-25N
32	31	63	39	1	6110-32X	6110-32N
40	38	80	50	1	6110-40X	6110-40
50	48	80	60	1	6110-50X	6110-50
63	61	84	75	1	–	6110-63N

Муфта "труба-коробка" IP66/IP67



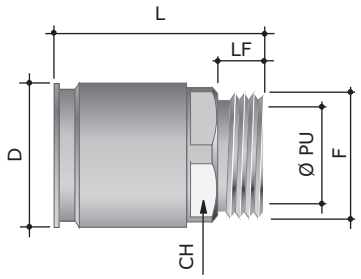

Назначение
• герметичное соединение жестких стальных труб с корпусами ответвительных коробок, шкафов и щитков.
Характеристики
• исп. 7 – нержавеющая сталь AISI 303;
• исп. 8 – никелированная латунь;
• степень защиты – IP66/IP67;
• метрическая резьба.
Особенности
• самозажимной механизм, обеспечивающий степень защиты – IP66/IP67.
Комплектация
• позицию необходимо дополнительно укомплектовать гайкой и уплотнительной прокладкой (стр. 1.36–1.37).

Ø, мм	Размеры аксессуара, мм						Упаковка, шт.	Код, исп. 7	Код, исп. 8
	F	Ø PU	CH	LF	D	L			
16	M16×1,5	12,7	20	10	26	41	1	6111-16X	6111-A16N
20	M20×1,5	16,0	24	10	27	41	1	6111-20X	6111-A20N
25	M25×1,5	21,0	29	10	32	41	1	6111-25X	6111-A25N
32	M32×1,5	27,5	37	12	39	46	1	6111-32X	6111-A32N
40	M40×1,5	35,0	46	14	50	57	1	6111-40X	6111-A40
50	M50×1,5	45,0	55	14	60	57	1	6111-50X	6111-A50
63	M63×1,5	55,0	75	14	75	68	1	–	6111-A63N

Муфта "труба-коробка" с внутренней резьбой IP66/IP67



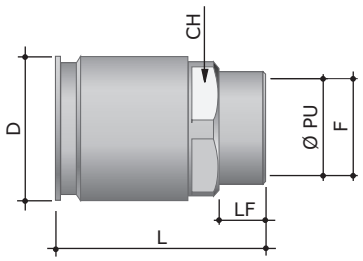

Назначение
• герметичное соединение жестких стальных труб с корпусами ответвительных коробок, шкафов и щитков.
Характеристики
• исп. 7 - нержавеющая сталь AISI 303;
• исп. 8 – никелированная латунь;
• степень защиты – IP66/IP67;
• внутренняя метрическая резьба.
Особенности
• самозажимной механизм, обеспечивающий степень защиты – IP66/IP67.

Ø, мм	Размеры аксессуара, мм						Упаковка, шт.	Код, исп. 7	Код, исп. 8
	F	Ø PU	CH	LF	D	L			
16	M16×1,5	14,5	20	10	26	39	1	6112-16X	6112-A16
20	M20×1,5	18,5	24	10	27	39	1	6112-20X	6112-A20
25	M25×1,5	23,5	29	10	32	39	1	6112-25X	6112-A25
32	M32×1,5	30,5	37	12	39	44	1	6112-32X	6112-A32
40	M40×1,5	38,5	46	15	50	58	1	6112-40X	6112-A40
50	M50×1,5	48,5	55	15	60	58	1	6112-50X	6112-A50
63	M63×1,5	60,0	75	21,5	75	67	1	–	6112-A63N

Муфта жесткая, "гладкая труба-металлорукав" IP66/IP67



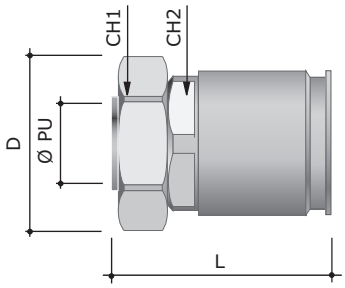

Назначение
• герметичное соединение жестких стальных труб с металлорукавами;
• используется для перехода с жесткой трубы на металлорукав при необходимости организации гибкого поворота трассы.
Характеристики
• исп. 7 – нержавеющая сталь AISI 303;
• исп. 8 – никелированная латунь;
• степень защиты – IP66/IP67.
Особенности
• самозажимной механизм, обеспечивающий степень защиты – IP66/IP67;
• герметичное соединение металлорукава и трубы производится одной муфтой.

Ø жесткой стальной трубы, мм	Ø номинальный металлорукава, мм	Размеры аксессуара, мм					Исп. 7		Исп. 8	
		Ø PU	CH1	CH2	D	L	упаковка, шт.	код	упаковка, шт.	код
16	10	8,5	24	24	27	47,5	–	–	10	6117-10N
16	12	10,0	24	26	29	48,5	–	–	10	6117-12N
16	15	13,8	28	30	33	48,0	–	–	10	6117-16N
20	15	13,8	28	30	33	47,0	1	6117X20N	10	6117-20N
20	20	18,0	35	37	40	50,5	–	–	10	6117-2020
25	20	18,0	35	37	40	51,5	1	6117X25N	10	6117-25N
25	26	23,0	42	45	50	53,5	–	–	10	6117-2527
32	26	24,0	42	45	50	56,0	1	6117X32N	10	6117-32N
32	35	30,0	50	52	55	58,5	–	–	5	6117-3235
40	40	38,0	58	61	64	63,5	–	–	5	6117-40
40	35	32,0	58	52	55	63,5	1	6117X4035	5	6117-4035
50	40	38,0	58	61	64	63,0	1	6117X5040	5	6117-5040
50	50	48,0	70	74	78	67,5	–	–	5	6117-50
63	50	48,0	75	74	78	74,0	–	–	1	6117-63N

Муфта "труба-коробка" с герметичным уплотнением кабеля IP68



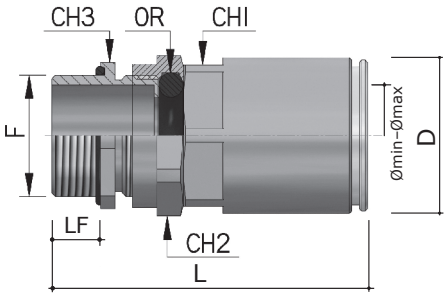

Назначение
• герметичный ввод кабеля и трубы в корпуса оборудования, шкафы, щитки, распаечные коробки.

Характеристики
• материал – никелированная латунь;
• температура эксплуатации – от –25 до +120 °C;
• степень защиты – IP68.

Особенности
• конструктивно совмещает герметичный кабельный зажим и муфту для жесткой трубы;
• герметичный ввод в корпуса предотвращающий риск попадания пыли и влаги;
• уплотнительное кольцо надежно обжимает круглый одиночный кабель при вводе в коробку, шкаф.

Комплектация
• при необходимости позицию можно дополнительно укомплектовать гайкой и уплотнительной прокладкой (стр. 1.36–1.37).

Ø жесткой стальной трубы, мм	Ø кабеля*, мм	Размеры аксессуара, мм							Упаковка, шт.	Код
		F	CH1	CH2	CH3	D	LF	L		
16	05 ÷ 09	M12×1,5	20	20	20	23	10	64,3	10	6111P16M120509
16	05 ÷ 09	M16×1,5	20	20	20	23	10	64,3	10	6111P16M160509
16	08 ÷ 12	M20×1,5	20	24	24	23	10	64,3	10	6111P16M200812
20	08 ÷ 12	M16×1,5	24	24	24	27	10	64,3	10	6111P20M160812
20	08 ÷ 12	M20×1,5	24	24	24	27	10	64,3	10	6111P20M200812
20	11 ÷ 16	M25×1,5	24	30	30	27	10	66,2	10	6111P20M251116
25	11 ÷ 16	M20×1,5	29	30	30	32	10	65,9	10	6111P25M201116
25	11 ÷ 16	M25×1,5	29	30	20	32	10	66,2	10	6111P25M251116
25	15 ÷ 21	M32×1,5	29	36	36	32	10	68,2	10	6111P25M321521
32	15 ÷ 21	M25×1,5	37	36	36	39	10	72,5	10	6111P32M251521
32	15 ÷ 21	M32×1,5	37	36	36	39	10	72,5	10	6111P32M321521
32	20 ÷ 27	M40×1,5	37	45	45	39	10	79,0	10	6111P32M402027
40	20 ÷ 27	M32×1,5	46	45	45	50	10	93,0	5	6111P40M322027
40	20 ÷ 27	M40×1,5	46	45	45	50	10	93,0	5	6111P40M402027

* Предназначена для уплотнения кабеля соответствующего внешнего диаметра (пример: муфта 6111P16M120509 надежно уплотняет кабель с внешним диаметром 5–9 мм)

Поворот на 90° "труба-труба", IP67



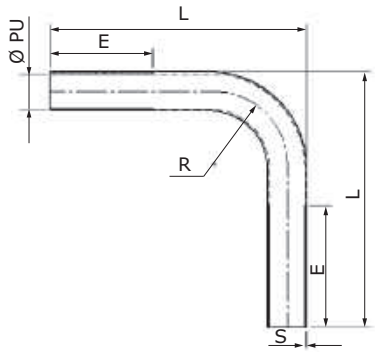

Назначение
• герметичное соединение жестких стальных труб под углом 90°;
• соединение с трубой производится при помощи муфты соединительной "труба-труба" (стр. 1.27).
Характеристики
• исп. 1 – сталь, оцинкованная по методу Сендзимира;
• исп. 3 – нержавеющая сталь AISI 304;
• исп. 6 – нержавеющая сталь AISI 316L;
• степень защиты – IP67.

Ø жесткой стальной трубы, мм	Размеры аксессуара, мм					Упаковка, шт.	Код, исп. 1
	S	Ø PU	E	R	L		
16	1,0	14,0	103,6	40,0	151,6	5	6013-16L
20	1,0	18,0	95,2	50,0	155,2	5	6013-20L
25	1,2	22,5	98,1	62,5	173,9	5	6013-25L
32	1,2	29,5	102,7	80,0	198,7	5	6013-32L
40	1,2	37,5	87	100,0	207	5	6013-40
50	1,2	47,5	150,6	125,0	300,6	1	6013-50
63	1,5	60,0	193,5	230,0	455	1	6013-63

Ø жесткой стальной трубы, мм	Размеры аксессуара, мм					Упаковка, шт.	Код, исп. 3	Код, исп. 6
	S	Ø PU	E	R	L			
16	1,0	14,0	100	46,0	154	5	6013-16XR	–
20	1,0	18,0	100	67,0	177	5	6013-20XR	6013-20XXR
25	1,2	22,5	100	82,0	194,5	5	6013-25XR	6013-25XXR
32	1,2	29,5	100	112,0	228	5	6013-32XR	6013-32XXR
40	1,2	37,5	100	190,0	310	1	6013-40XR	6013-40XXR
50	1,2	47,5	175	250,0	450	1	6013-50XR	6013-50XXR

Концевая втулка, наружная



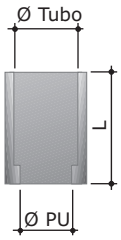

Назначение
• защита изоляции кабеля от повреждений об острые края стальных труб при протяжке либо обрезке труб, выводе кабеля.
Характеристики
• материал – полиэтилен;
• температура эксплуатации – от –40 до +60 °C;
• не содержит галогенов.

Ø жесткой стальной трубы, мм	Ø PU, мм	L, мм	Упаковка, шт.	Код
16	14,0	20,0	10	6097L16B
20	18,0	22,5	10	6097L20B
25	22,5	26,5	10	6097L25B
32	29,5	33,0	10	6097L32B
40	37,5	38,9	10	6097L40B
50	47,5	47,5	10	6097L50B
63	60,0	59,3	10	6097L63B

Аксессуары для гибких и жестких металлических труб

Держатели

Держатель с крышкой быстрой фиксации



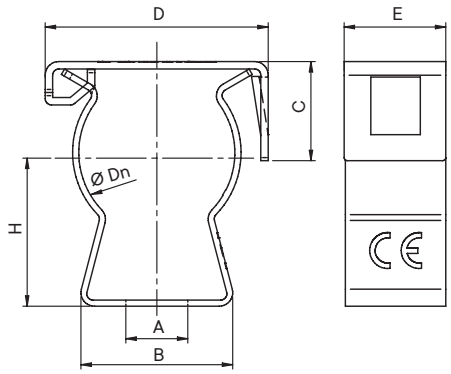

Назначение
• крепление жестких гладких стальных труб к поверхности стен, потолков, полов и перегородок.
Характеристики
• исп. 1 – сталь с цинковым покрытием, нанесенным методом гальванического цинкования;
• исп. 3 – нержавеющая сталь AISI 304;
• отверстие в основании держателя 6×10 мм.
Особенности
• запатентованная система быстрой фиксации значительно экономит время и силы;
• надежная установка трубы без винтов и дополнительных инструментов;
• профиль держателя обеспечивает надежную фиксацию трубы и высокую нагрузку на вырыв при подвесе;
• края без заусенцев не повреждают покрытие трубы при монтаже.
Комплектация
• метизы для крепления к стене заказываются отдельно.

Схема монтажа

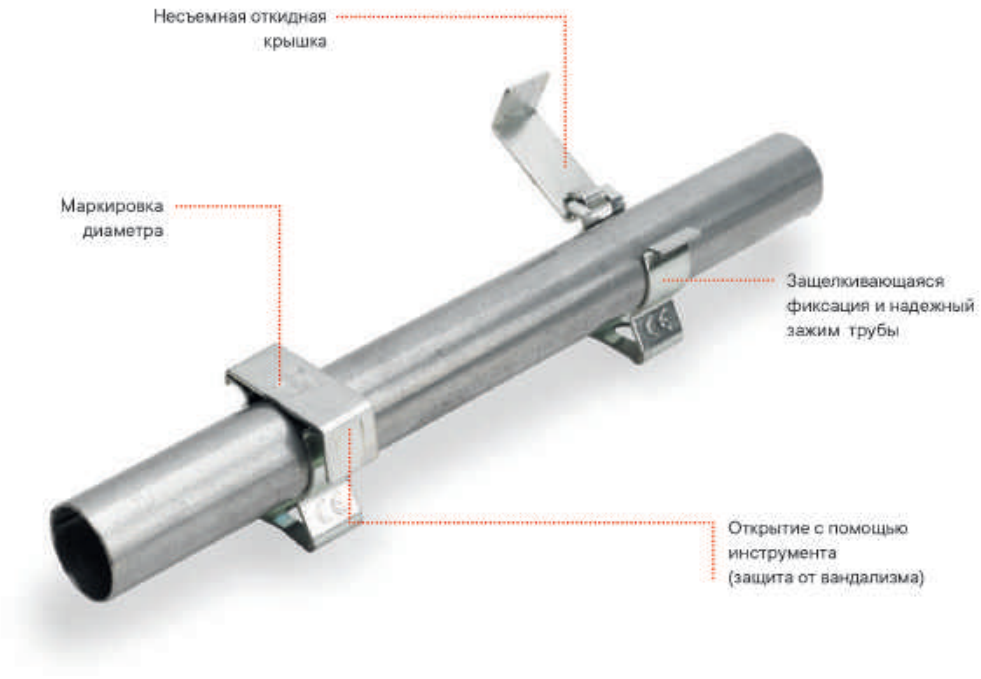

Ø жесткой стальной трубы, мм	Размеры аксессуара, мм						Упаковка, шт.	Код, исп. 1	Код, исп. 3
	H	A	B	C	D	E			
16	20,0	6,5×10	21,00	11,7	26,5	16,2	100	6044-A16	-
20	21,5	6,5×10	22,50	16,6	28	16,2	100	6044-A20	6044-XA20
25	25,0	6,5×10	24,60	16,3	36	16,2	50	6044-A25	6044-XA25
32	27,0	6,5×10	33,00	16,2	41,6	16,2	50	6044-A32	6044-XA32
40	32,0	6,5×10	41,30	17,5	49,4	16,2	25	6044-A40	-
50	40,0	6,5×10	42,30	27,2	61,8	16,2	25	6044-A50	-

Держатель оцинкованный односторонний



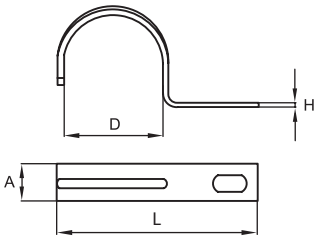

Назначение
• крепление пластиковых, металлических, металлопластиковых труб, а также кабеля к поверхности стен, потолков, полов и перегородок.
Характеристики
• материал – оцинкованная сталь.

Ø, мм	Размеры аксессуара, мм				Размер крепежного отверстия, мм	Оптовая упаковка		Розничная упаковка	
	A	D	H	L		штук	код	штук (пак. × шт.)	код
8–9	10	8	0,6	23	6×4	100	53338	–	–
8–9	10	8	0,6	23	8,5×6	100	53328	–	–
10–11	10	10	0,6	25	6×4	100	53339	–	53339R
10–11	10	10	0,6	25	8,5×6	100	53329	–	–
12–13	12	12	0,8	28	6,5×5	100	53340	–	–
12–13	12	12	0,8	28	8,5×6	100	53330	–	–
16–17	12	16	0,8	33	6,5×5	100	53341	–	53341R
16–17	12	16	0,8	33	8,5×6	100	53331	–	–
19–20	12	20	1	37	6,5×5	100	53342	–	53342R
19–20	12	20	1	37	8,5×6	100	53332	–	–
21–22	12	22	1	40	6,5×5	100	53343	–	53343R
21–22	12	22	1	40	8,5×6	100	53333	–	–
25–26	14	26	1	46	6,5×5	100	53344	–	53344R
25–26	14	26	1	46	8,5×6	100	53334	–	–
31–32	14	32	1,2	52	8,5×6	50	53346	–	53346R
38–40	14	38	1,2	61	8,5×6	50	53347	–	–
48–50	14	48	1,5	73	8,5×6	50	53348	–	–

Держатель оцинкованный двусторонний



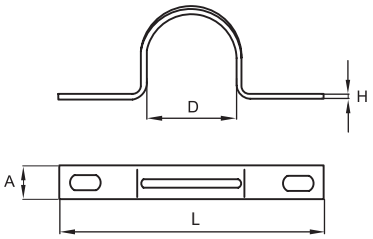

Назначение
• крепление пластиковых, металлических, металлопластиковых труб, а также кабеля к поверхности стен, потолков, полов и перегородок.
Характеристики
• материал – оцинкованная сталь.

Ø, мм	Размеры аксессуара, мм				Размер крепежного отверстия, мм	Оптовая упаковка		Розничная упаковка	
	A	D	H	L		штук	код	штук (пак. × шт.)	код
8–9	10	8	0,6	23	6×4	100	H8DH6X4	–	–
8–9	10	8	0,6	23	8,5×6	100	H8DH8.5X6	–	–
10–11	10	10	0,6	36	6×4	100	53352	–	53352R
10–11	10	10	0,6	36	8,5×6	100	H10DH8.5X6	–	–
12–13	12	12	0,6	41	6×4	100	53353	–	–
12–13	12	12	0,6	41	8,5×6	100	H13DH8.5X6	–	–
16–17	12	16	0,6	47	6,5×5	100	53354	–	53354R
16–17	12	16	0,6	47	8,5×6	100	H16DH8.5X6	–	–
19–20	12	20	0,8	53	6,5×5	100	53355	300 (20×15)	53355R
19–20	12	20	0,8	53	8,5×6	100	H20DH8.5X6	–	–
21–22	12	22	0,8	55	6,5×5	100	H22DH6.5X5	–	–
21–22	12	22	0,8	55	8,5×6	100	53356	200 (20×10)	53356R
25–26	14	26	0,8	65	6,5×5	100	H25DH6.5X5	–	–
25–26	14	26	0,8	65	8,5×6	100	53357	160 (20×8)	53357R
31–32	14	32	0,8	71	8,5×6	100	53359	120 (20×6)	53359R
38–40	14	38	1	77	8,5×6	100	53360	–	–
48–50	14	50	1	88	8,5×6	50	53361	–	–
60–63	14	63	1	100	8,5×6	30	53362	–	–

Держатель оцинкованный двусторонний для монтажного пистолета



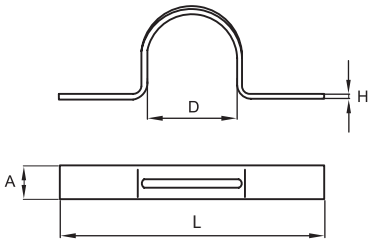

Назначение
• крепление пластиковых, металлических, металлопластиковых труб, а также кабеля к поверхности стен, потолков, полов и при помощи монтажного пистолета.
Характеристики
• материал – оцинкованная сталь.

Ø, мм	Размеры аксессуара, мм				Упаковка, шт	Код
	A	D	H	L		
8–9	10	8	0,6	34	100	H8DWH
10–11	10	10	0,6	36	100	H10DWH
12–13	12	12	0,6	41	100	H13DWH
16–17	12	16	0,6	47	100	H16DWH
19–20	12	20	0,8	53	100	H20DWH
21–22	12	22	0,8	55	100	H22DWH
25–26	14	26	0,8	65	100	H25DWH
31–32	14	32	0,8	71	50	H32DWH
38–40	14	38	1	77	50	H40DWH
48–50	14	48	1	88	50	H50DWH
60–63	14	60	1	100	50	H63DWH

Держатель оцинкованный односторонний для монтажного пистолета



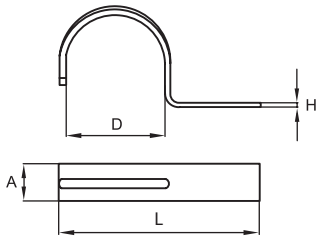

Назначение
• крепление пластиковых, металлических, металлопластиковых труб, а также кабеля к поверхности стен, потолков, полов и при помощи монтажного пистолета.
Характеристики
• материал – оцинкованная сталь.

Ø, мм	Размеры аксессуара, мм				Упаковка, шт	Код
	A	D	H	L		
8–9	10	8	0,6	23	100	H8SWH
10–11	10	10	0,6	25	100	H10SWH
12–13	12	12	0,8	28	100	H13SWH
16–17	12	16	0,8	33	100	H16SWH
19–20	12	20	1	37	100	H20SWH
21–22	12	22	1	40	100	H22SWH
25–26	14	26	1	46	100	H25SWH
31–32	14	32	1,2	52	50	H32SWH
38–40	14	38	1,2	61	50	H40SWH
48–50	14	48	1,5	73	50	H50SWH
60–63	14	60	1,5	82	50	H63SWH

Саморез с дюбелем V



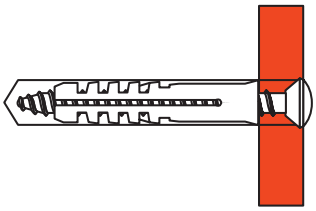

Назначение
• крепление легких конструкций к бетону, природному камню и полнотелому кирпичу.
Характеристики
• исп. 1 – сталь, гальванически оцинкованная.
Особенности
• высокая скорость монтажа;
• не требует точной глубины сверления и очистки отверстия.

Размеры самореза, мм	Длина дюбеля, мм	Ø дюбеля / Ø сверла, мм	Тип дюбеля	Код, исп. 1
4×30	25	5	V5	CM06521
4,5×40	30	6	V6	CM06522
5×50	40	8	V8	CM06523

Саморез с дюбелем F



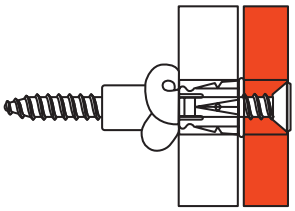

Назначение
• крепление легких конструкций к бетону, природному камню и полнотелому кирпичу.
Характеристики
• исп. 1 – сталь, гальванически оцинкованная.
Особенности
• высокая скорость монтажа;
• не требует точной глубины сверления и очистки отверстия.

Размеры самореза, мм	Длина дюбеля, мм	Ø дюбеля / Ø сверла, мм	Тип дюбеля	Код, исп. 1
3,5×50	35	6	F6	CM06541
4×50	50	8	F8	CM06542

Хомут стальной с внутренней резьбой М6



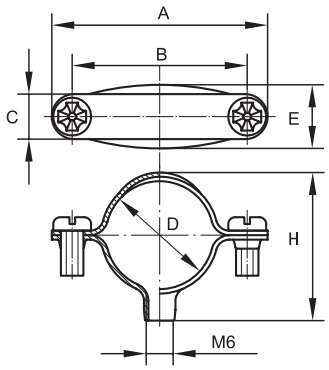

Назначение
• крепление пластиковых и металлических труб к поверхности стен, потолков, полов и перегородок.
Характеристики
• материал – оцинкованная сталь.
Особенности
• в хомуте имеется сквозное отверстие с внутренней резьбой М6 для крепления держателя на крепежный комплект, код 63768 или шпильку с резьбой М6.

Ø, мм	Размеры аксессуара, мм						Упаковка, шт.	Код
	D	A	B	C	E	H		
12	12	39	25	10	16	20	100	58012
14	14	37	25	10	16	20	100	58014
16	16	42	31	10	16	24	100	58016
20	20	46	34	10	16	27	100	58020
25–26	26	49	41	10	16	34	100	58026
32	32	55	46	10	16	40	100	58032
38–40	40	66	55	12	16	45	100	58038
48–50	50	76	67	12	16	57	50	58048

Крепежный комплект для стальных хомутов



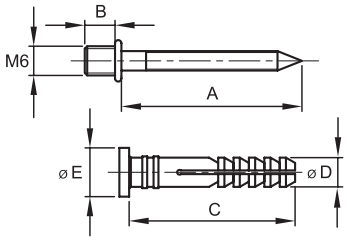

Назначение
• крепление стальных хомутов и держателей с хомутиком к поверхности бетонных и кирпичных стен, потолков, полов и перегородок.
Характеристики
• материал дюбеля – нейлон;
• материал дюбель-гвоздя – оцинкованная сталь;
• резьба М6×5 мм на шляпке дюбель-гвоздя.

Размер, мм	Размеры аксессуара, мм					Упаковка, шт.	Код
	A	B	C	ØD	ØE		
D6×35	37	6	34	6	10	100	63768

Хомут стальной с приварной гайкой

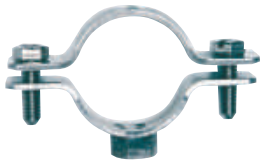

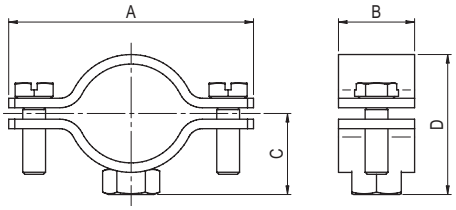

Назначение
• крепление пластиковых и металлических труб к поверхности стен, потолков, полов и перегородок.
Характеристики
• материал – оцинкованная сталь;
• приварная гайка с метрической резьбой.
Особенности
• обработанные края не повреждают покрытие труб, не оставляют царапин на поверхности.

Ø фиксируемый, мм	Ø трубы, "	Резьба	Размеры аксессуара, мм				Толщина стали, мм	Упаковка, шт.	Код
			A	B	C	D			
18–24	1/2	M8	59,0	20	20	34,5	2,5	100	6040-P12
25–30	3/4	M8	61,9	20	23	39,7	2,5	100	6040-P34
30–36	1	M8	70,5	20	27	46,3	2,5	100	6040-P01
38–44	$1\,^1/_4$	M8	87,6	20	30	56,0	2,5	100	6040-P114
44–50	$1\,^1/_2$	M8	87,6	20	35	61,0	2,5	100	6040-P112
56–63	2	M8	99,7	20	42	76,2	2,5	100	6040-P02
75–80	$2\,^1/_2$	M10	123,6	20	50	87,6	2,5	100	6040-P212
84–90	3	M10	134,5	20	57	100,8	2,5	100	6040-P03
112–118	4	M10	168,0	30	70	124,0	2,5	100	6040-P04

Стальной хомут для труб



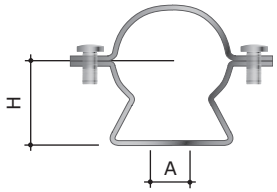

Назначение
• крепление пластиковых и стальных труб к поверхности стен, потолков, полов и перегородок.
Характеристики
• материал – оцинкованная сталь.
Особенности
• удобная система фиксации труб с откидной крышкой.

Ø фиксируемый, мм	Ø трубы, "	Размеры аксессуара, мм		Упаковка, шт.	Код
		H	A		
16,0–19,5	3/8	20	6×10	125	6040-16
20,0–23,5	1/2	22	6×10	100	6040-22
23,5–26,0	3/4	25	6×10	75	6040-25
26,5–33,0	1	32	6×12	60	6040-32
35,0–40,0	$1\,^1/_4$	41	6×12	40	6040-38
43,0–50,0	$1\,^1/_2$	45	8×14	30	6040-50
54,0–63,0	2	53	8×14	20	6040-60

Хомут для тяжелых нагрузок из нержавеющей стали



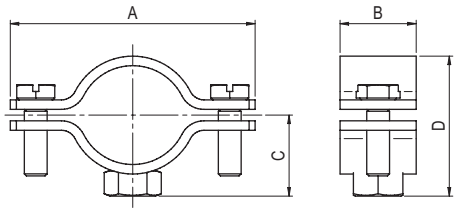

Назначение
• крепление пластиковых, стальных и других видов труб к поверхности стен, потолков, полов и перегородок; подвес на резьбовую шпильку и к консолям внутри помещений и на открытом воздухе.
Характеристики
• исп. 3 – нержавеющая сталь AISI 304;
• исп. 6 – нержавеющая сталь AISI 316L
Особенности
• обработанные края не повреждают покрытие труб, не оставляют царапин на поверхности;
• хорошие показатели нагрузки и высокая химическая стойкость материала для жестких условий эксплуатации.

Ø фиксируемый, мм	Ø трубы, "	Резьба	Размеры аксессуара, мм				Толщина стали, мм	Нагрузка, F*Нм	Упаковка, шт.	Код, исп. 3	Код, исп. 6
			A	B	C	D					
15–19	3/8	M8	59,7	20	18	31,5	2	80	100	6040-038	–
20–24	1/2	M8	58,2	20	20	33,6	2	80	100	6040-012	6040-012X
25–29	3/4	M8	66,5	20	22	42,5	2	80	100	6040-034	6040-034X
32–36	1	M8	75,3	20	26	48,4	2	80	100	6040-001	6040-001X
40–45	$1\,^1/_4$	M8	89,0	20	30	56,4	2,5	90	100	6040-114	6040-114X
47–51	$1\,^1/_2$	M8	87,4	20	35	59,4	2,5	90	100	6040-112	6040-112X
59–63	2	M8	100,2	20	42	74,2	2,5	90	100	6040-002	–
73–78	$2\,^1/_2$	M10	131,2	30	50	89,0	2,5	130	100	6040-212	–
86–92	3	M10	150,5	30	57	100,2	2,5	130	100	6040-003	–
108–115	4	M10	169,0	30	70	120,5	2,5	130	100	6040-004	–

Хомут заземления для труб



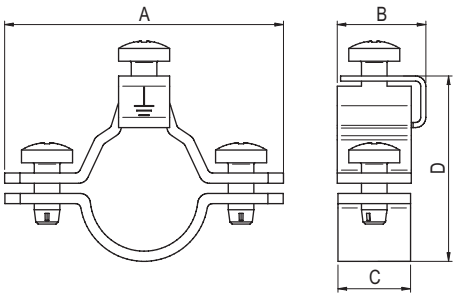

Назначение
• заземление, зануление и уравнивание потенциалов стальных труб.
Характеристики
• исп. 1 – сталь с цинковым покрытием, нанесенным методом гальванического цинкования.
Особенности
• возможно подключение проводников сечением до 16 мм^2.

Ø фиксируемый, мм	Ø трубы, "	Размеры аксессуара, мм				Упаковка, шт.	Код, исп. 1
		A	B	C	D		
16	3/8	47,0	17,1	13,2	29,8	20	6042-16
20	1/2	53,7	17,1	14,2	33,4	20	6042-20
25	3/4	57,8	17,5	14,2	38,5	20	6042-25
32	1	70,5	17,7	14,8	46,6	20	6042-32
40	$1\,^1/_4$	81,7	19,5	17,1	52,4	20	6042-40
50	$1\,^1/_2$	87,1	18,3	17,1	62,7	20	6042-50
63	2	97,9	19,2	17,1	74,0	20	6042-63

Аксессуары

Втулка защитная



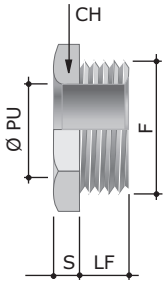

Назначение
• ответвление и вывод кабелей из коробок и металлических лотков с целью предохранения оболочки кабеля от прорезания острой кромкой.
Характеристики
• материал – никелированная латунь;
• степень защиты – IP67;
• метрическая резьба.
Особенности
• высокая стойкость к жестким условиям окружающей среды;
• гладкая внутренняя поверхность с радиальными округлениями;
• фиксируется резьбовым соединением или гайкой.
Комплектация
• при необходимости гайка заказывается дополнительно.

Размеры аксессуара, мм					Упаковка, шт.	Код
F	Ø PU	CH	LF	S		
M16×1,5	13,0	22	10	3,0	5	6052-16A
M20×1,5	15,0	26	10	3,0	5	6052-20
M25×1,5	21,0	30	12	3,5	5	6052-25
M32×1,5	28,0	40	12	4,0	5	6052-32A
M40×1,5	35,0	50	14	4,0	1	6052-40
M50×1,5	44,0	58	18	5,0	1	6052-50

Втулка соединительная



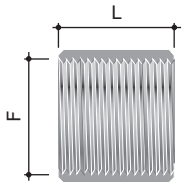

Назначение
• соединение двух муфт с метрической резьбой одного типоразмера.
Характеристики
• материал – никелированная латунь;
• степень защиты – IP67;
• метрическая резьба.

Размеры аксессуара, мм		Упаковка, шт.	Код
F	L		
M16×1,5	27,0	10	6003-16A
M20×1,5	30,0	10	6003-20
M25×1,5	36,0	10	6003-25
M32×1,5	40,0	10	6003-32A
M40×1,5	40,0	5	6003-40
M50×1,5	50,0	5	6003-50
M63×1,5	65,0	2	6003-63

Ниппель



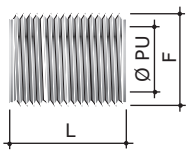

Назначение
• соединение различных элементов с соответствующими метрическими резьбовыми отверстиями.
Характеристики
• материал – никелированная латунь;
• наружная метрическая резьба.

Размеры аксессуара, мм			Упаковка, шт.	Код
F	Ø PU	L		
M16×1,5	12	21,0	20	6051-16A
M20×1,5	15	24,5	20	6051-20
M25×1,5	20	25,0	20	6051-25
M32×1,5	26	32,0	20	6051-32A
M40×1,5	36	30,0	25	6051-40
M50×1,5	41	50,0	5	6051-50
M63×1,5	58	50,5	1	6051-63

Заглушка из никелированной латуни



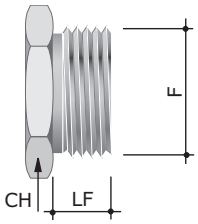

Назначение
• закрытие неиспользуемых резьбовых метрических отверстий.
Характеристики
• материал – никелированная латунь;
• метрическая резьба.

Размеры аксессуара, мм			Упаковка, шт.	Код
F	CH	LF		
M16×1,5	22	8	20	6050-16A
M20×1,5	24	8	20	6050-20
M25×1,5	28	10	20	6050-25
M32×1,5	35	10	20	6050-32A
M40×1,5	45	12	20	6050-40
M50×1,5	55	13	10	6050-50

Переходник с метрической резьбой MET-MET

Тип A



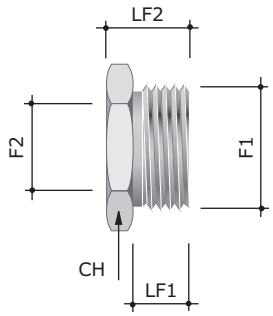

Назначение
• переход на различные типоразмеры метрической резьбы.
Характеристики
• материал – никелированная латунь;
• переход на метрическую резьбу необходимого размера;
• метрическая резьба – ISO Metric EN 60423;
• 2 различных типа переходников.
Особенности
• высокая химическая стойкость материала для жестких условий эксплуатации.

Тип B



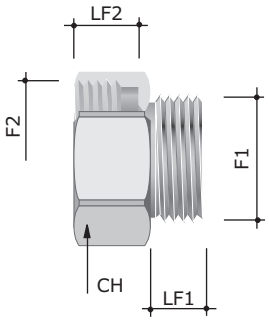

Размеры аксессуара, мм					Тип	Упаковка, шт.	Код
F1	F2	CH	LF2	LF1			
M16×1,5	M20×1,5	22	11	8	B	20	6016-1620
M20×1,5	M16×1,5	24	12	8	A	20	6016-2016
M20×1,5	M25×1,5	28	11	8	B	10	6016-2025
M25×1,5	M20×1,5	26	14	10	A	20	6016-2520
M25×1,5	M32×1,5	35	13	10	B	10	6016-2532
M32×1,5	M20×1,5	35	14	10	A	10	6016-3220
M32×1,5	M25×1,5	35	15	10	A	10	6016-3225
M32×1,5	M40×1,5	42	13	10	B	10	6016-3240
M40×1,5	M20×1,5	45	15	10	A	10	6016-4020
M40×1,5	M25×1,5	45	15	10	A	10	6016-4025
M40×1,5	M32×1,5	42	18	13	A	10	6016-4032
M40×1,5	M50×1,5	55	14	12	B	5	6016-4050
M50×1,5	M32×1,5	50	18	13	A	5	6016-5032
M50×1,5	M40×1,5	50	19	13	A	5	6016-5040
M50×1,5	M63×1,5	70	15	13	B	2	6016-5063
M63×1,5	M40×1,5	65	21	14	A	2	6016-6340
M63×1,5	M50×1,5	65	21	14	A	2	6016-6350

Переходник с трубной на метрическую резьбу GAS-MET

Тип A



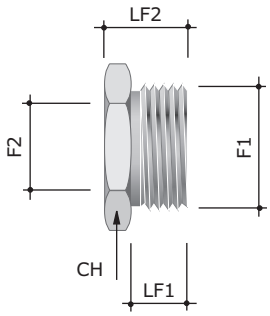

Назначение
• переход с трубной цилиндрической резьбы на метрическую;
• отличное решение при необходимости подключения к оборудованию, имеющему отверстия с трубной резьбой.
Характеристики
• материал – никелированная латунь;
• метрическая резьба – ISO Metric EN 60423;
• трубная резьба – ISO 228 GAS DIN 40430 – аналог ГОСТ 6357-81;
• 2 различных типа переходников;
Особенности
• высокая химическая стойкость материала для жестких условий эксплуатации.

Тип B



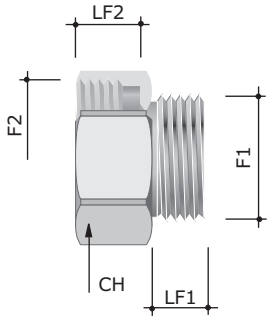

Размеры аксессуара, мм					Тип	Упаковка, шт.	Код
F1	F2	CH	LF2	LF1			
1/2"	M16×1,5	22	11,0	9,0	A	50	6019-1216
3/4"	M20×1,5	28	13,5	9,5	A	20	6019-3420
1"	M25×1,5	35	15,5	10,5	A	10	6019-0125
1"	M20×1,5	35	15,5	10,5	A	10	6019-0120
1"	M32×1,5	35	13,0	13,0	B	10	6019-0132
1 1/4"	M32×1,5	46	19,0	11,0	A	10	6019-11432
1 1/2"	M40×1,5	50	23,0	17,0	A	10	6019-11240
2"	M50×1,5	60	26,5	20,0	A	10	6019-0250
2"	M63×1,5	70	20,0	18,0	B	10	6019-0263
2 1/2"	M63×1,5	75	31,0	19,0	A	1	6019-21263

Гайка



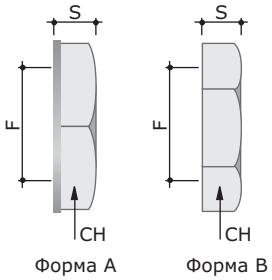

Назначение
• фиксация муфт для гибких и жестких стальных труб к корпусам оборудования, шкафам, щиткам, ответвительным коробкам.
Характеристики
• исп. 6 – нержавеющая сталь AISI 316L;
• исп. 8 – никелированная латунь.

Размеры аксессуара, мм			Тип	Упаковка, шт.	Код, исп. 6
F1	CH	S			
M16×1,5	20	3	B	10	6006-16XX
M20×1,5	24	4	B	10	6006-20XX
M25×1,5	30	4	B	10	6006-25XX
M32×1,5	36	4	B	10	6006-32XX
M40×1,5	45	5	B	5	6006-40XX
M50×1,5	55	6	B	5	6006-50XX

Размеры аксессуара, мм			Тип	Упаковка, шт.	Код, исп. 8
F1	CH	S			
M12×1,5	15	3	B	10	6006E-12
M16×1,5	18	6	A	10	6006-16A
M20×1,5	22	6	A	10	6006-20
M25×1,5	29	6	A	10	6006-25
M32×1,5	38	8	A	10	6006-32A
M40×1,5	45	7	A	5	6006-40
M50×1,5	54	8	A	5	6006-50
M63×1,5	66	10	A	5	6006-63

Гайка заземляющая



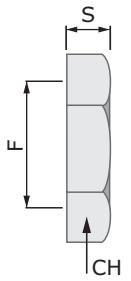

Назначение
• создание надежного электрического контакта между аксессуарами и корпусами заземленного электрооборудования или коробок ответвительных.
Характеристики
• материал – никелированная латунь.
Особенности
• нет необходимости зачищать окрашенную поверхность;
• надежный контакт при подключении к существующему оборудованию;
• острые выступы срезают краску, врезаясь в металл, обеспечивают надежный контакт.

Размеры аксессуара, мм			Упаковка, шт.	Код
F	CH	S		
M12×1,5	15	3,0	10	6006EMC-12A
M16×1,5	20	3,0	10	6006EMC-16A
M20×1,5	24	3,5	10	6006EMC-20
M25×1,5	30	3,5	10	6006EMC-25
M32×1,5	35	4,5	10	6006EMC-32A
M40×1,5	45	4,5	5	6006EMC-40
M50×1,5	55	5,5	5	6006EMC-50
M63×1,5	70	6,0	5	6006EMC-63

Прокладка уплотнительная IP67



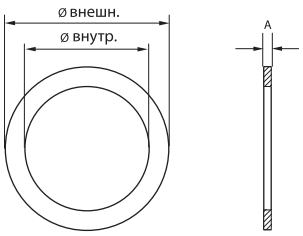

Назначение
• герметизация мест ввода муфт в корпуса оборудования, шкафы, щитки, распаечные коробки для обеспечения степени защиты IP67.
Характеристики
• температура эксплуатации – от –45 до +150 °С (кратковременно до 180 °С).

Для резьбы	Размеры аксессуара, мм			Упаковка, шт.	Код
	Ø внутренний	Ø внешний	A		
M16×1,5	16,0	22,0	1,5	20	6060-1522
M20×1,5	20,0	26,0	1,5	20	6060-1925
M25×1,5	25,0	32,0	1,5	10	6060-2532
M32×1,5	32,0	38,5	1,5	10	6060-3238
M40×1,5	40,0	50,0	1,5	5	6060-4050
M50×1,5	50,0	59,5	1,5	2	6060-5060
M63×1,5	63,0	72,0	2,0	2	6060-6472

Поворотный адаптер 45°, IP68



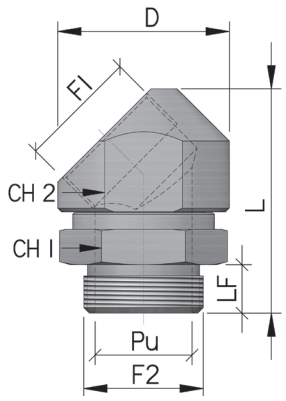

Назначение
• выбор направления вывода кабеля и минимизация возможных механических или температурных воздействий на кабель при поворотах как внутри помещений, так и на открытом воздухе.
Характеристики
• материал – никелированная латунь;
• производится согласно EN 61386-1 и EN 60423;
• степень защиты – IP68/IP67.
Особенности
• высокая точность изготовления гарантирует ввод кабеля без риска повреждения изоляции;
• вращающийся корпус адаптера с внутренним уплотнением гарантирует высокую степень герметичности;
• совместим со всеми резьбовыми метрическими соединениями.
Комплектация
• при необходимости позицию можно дополнительно укомплектовать гайкой и уплотнительной прокладкой (стр. 1.36–1.37).

Размеры аксессуара, мм								Упаковка, шт.	Код
F1	F2	LF	L	PU	ØD	CH2	CH1		
M20×1,5	M20×1,5	10	48	15,0	34	30	26	10	6028-20G
M25×1,5	M25×1,5	10	52	20,0	38	34	32	10	6028-25G
M32×1,5	M32×1,5	13	60	26,0	46	41	39	10	6028-32G
M40×1,5	M40×1,5	14	70	32,0	55	50	50	10	6028-40G
M50×1,5	M50×1,5	18	85	39,5	65	56	55	10	6028-50G
M63×1,5	M63×1,5	18	97	49,0	80	70	65	10	6028-63G

Металлические ответвительные коробки

Предназначены для декоративного оформления и защиты от механических повреждений, пыли и влаги мест соединения кабелей силовых и осветительных электрических сетей напряжением до 1000 В переменного и постоянного тока, а также кабелей информационных сетей (телефонных, компьютерных, телевизионных, сетей связи и пр.). Коробки предназначены для открытой установки как в помещениях, так и на открытом воздухе.

Сфера применения

Внутренняя установка
В качестве распаечных, протяжных, ответвительных коробок при открытой установке в складских, подвальных, подсобных, промышленных и торговых помещениях.

Внешняя установка
В качестве распаечных, протяжных, ответвительных коробок при открытой установке на фасады зданий, мосты, заборы, эстакады.

Оболочки для электрооборудования
Установка активного и пассивного электрооборудования, элементов контроля и управления.

Особенности

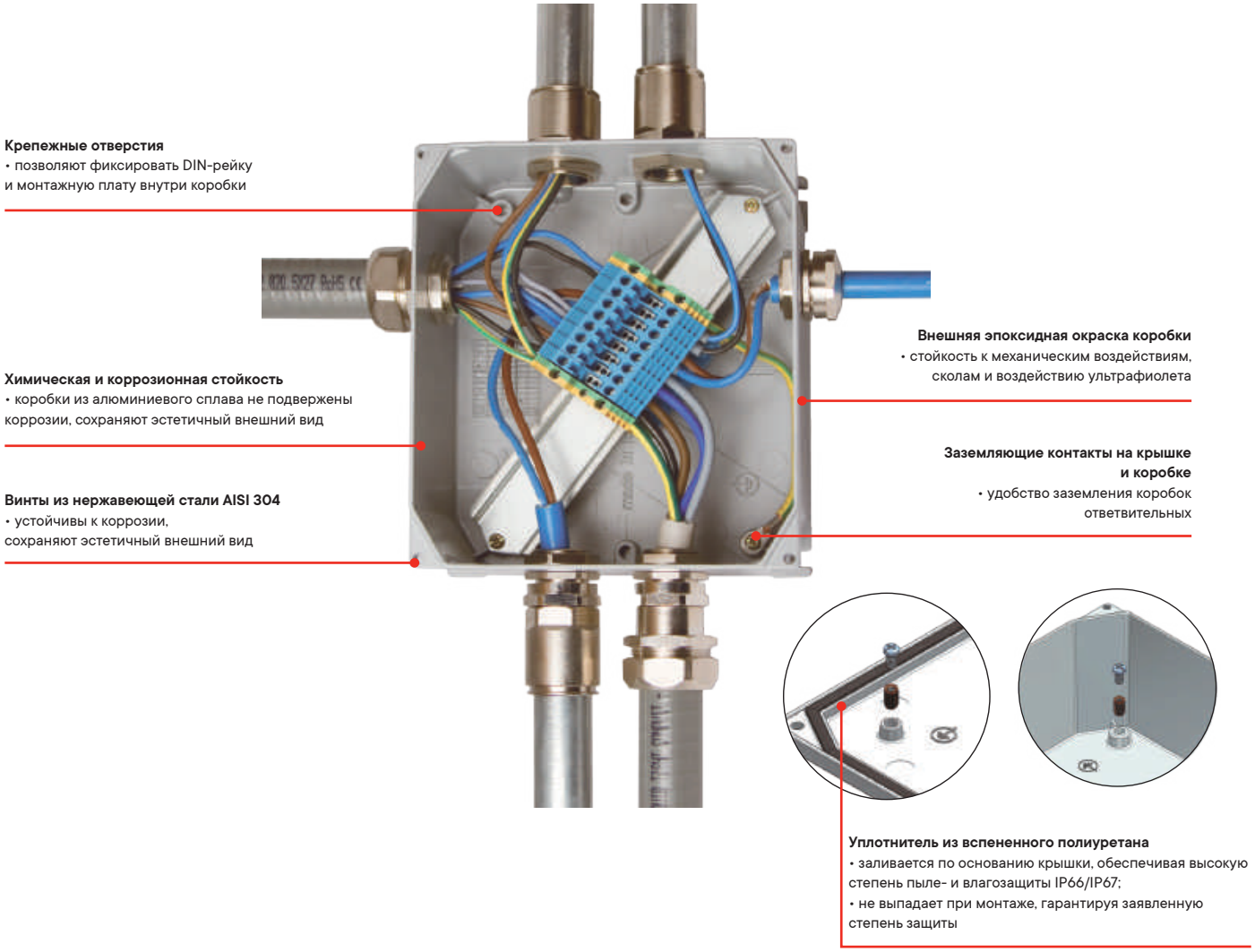

Преимущества

Коробки ответвительные из алюминиевого сплава с эпоксидной окраской обладают стойкостью к механическим воздействиям, сколам и воздействию ультрафиолета. Уплотнитель из вспененного полиуретана, залитый по периметру крышки, не выпадает при монтаже и гарантирует степень пыле- и влагозащиты IP66/IP67. Коробки отличаются скоростью и удобством монтажа, надежностью и долговечностью, сохраняют эстетичный внешний вид.

Состав системы

В ассортименте ДКС есть несколько видов ответвительных алюминиевых коробок:
• коробки ответвительные алюминиевые, окрашенные IP67/IP66;
• коробки ответвительные и протяжные алюминиевые с метрическими резьбовыми вводами IP55.

Коробка ответвительная алюминиевая, окрашенная

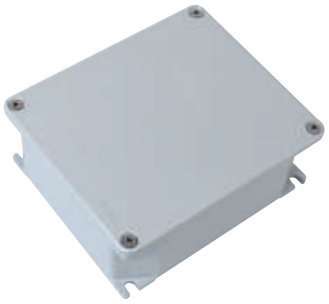

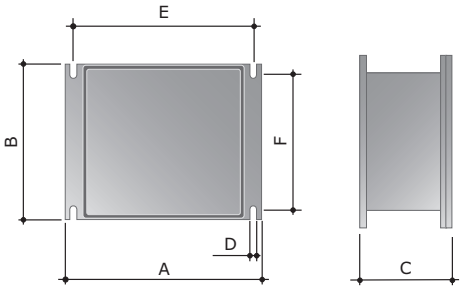

Назначение
• соединение и протяжка проводов и кабелей, установка активного и пассивного оборудования как внутри помещений, так и на открытом воздухе.
Характеристики
• материал – алюминиевый сплав;
• степень защиты – IP67/IP66;
• цвет – серый RAL 9006;
• температура монтажа – от –25 до +70 °С.
Особенности
• стойкость к воздействию окружающей среды;
• высокая степень пыле- и влагозащиты;
• эстетичный внешний вид.
Комплектация
• дополнительные аксессуары – DIN-рейки и монтажные платы для коробок (стр. 1.36–1.37).

Внутренние размеры, мм			Габаритные размеры, мм			Присоединительные размеры, мм			Упаковка, шт.	Код
A	B	C	A	B	C	D	E	F		
90	90	53	100	100	59	6,0	80	86	1	65300
128	103	55	140	115	60	6,0	120	100	1	65301
154	129	58	166	142	64	7,0	144	125	1	65302
178	155	74	192	168	80	6,5	168	149	1	65303
239	202	85	253	217	93	9,0	226	196	1	65304
294	244	114	314	264	122	9,0	275	236	1	65305
392	298	144	410	315	153	9,0	367	283	1	65306

Количество муфт и их размеры к установке в боковые стены ответвительной коробки

Код	65300		65301		65302		65303		65304		65305		65306	
Резьба	A	B	A	B	A	B	A	B	A	B	A	B	A	B
M16	2	2	3	2	3	3	4	4	5	5	6	6	9	7
M20	2	1	2	2	3	2	3	3	5	4	5	5	8	6
M25	1	1	2	2	2	2	3	3	4	4	4	4	6	5
M32	1	1	1	1	2	1	2	2	3	3	4	3	5	4
M40	–	–	–	–	–	–	2	2	2	2	3	3	4	3
M50	–	–	–	–	–	–	1	1	2	2	2	2	4	3
M63	–	–	–	–	–	–	–	–	2	1	2	2	3	2

Варианты монтажа дополнительных аксессуаров:

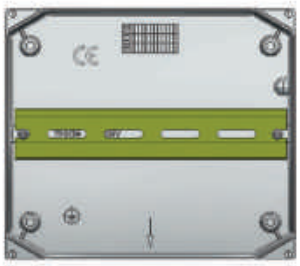



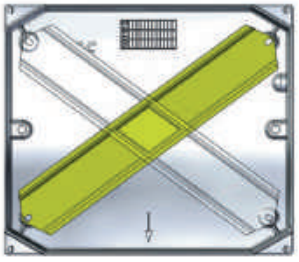

Коробка ответвительная алюминиевая, окрашенная

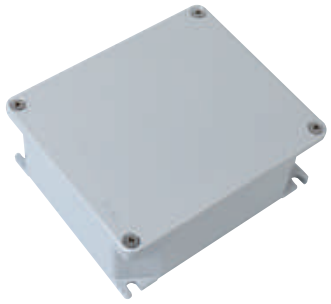

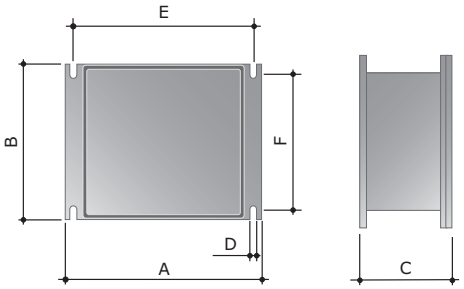

Назначение
• соединение и протяжка проводов и кабелей, установка активного и пассивного оборудования;
• решение для прокладки кабеля в условиях сверхнизких температур (УХЛ1).
Условия монтажа
• внутри помещений и на открытом воздухе.
Характеристики
• материал – алюминиевый сплав;
• материал уплотнителя - силикон;
• степень защиты – IP66/IP67;
• цвет – серый RAL 9006;
• температура монтажа – от –60 до +70 °С;
• ударопрочность - IK 07/08.
Особенности
• стойкость к воздействию окружающей среды;
• высокая степень пыле- и влагозащиты;
• эстетичный внешний вид.
Комплектация
• дополнительные аксессуары – DIN-рейки и монтажные платы для коробок (стр. 1.36–1.37).

Внутренние размеры, мм			Габаритные размеры, мм			Присоединительные размеры, мм			Упаковка, шт.	Код
A	B	C	A	B	C	D	E	F		
90	90	53	100	100	59	6,0	80	86	1	653S00
128	103	55	140	115	60	6,0	120	100	1	653S01
154	129	58	166	142	64	7,0	144	125	1	653S02
178	155	74	192	168	80	6,5	168	149	1	653S03
239	202	85	253	217	93	9,0	226	196	1	653S04
294	244	114	314	264	122	9,0	275	236	1	653S05

Количество муфт и их размеры к установке в боковые стены ответвительной коробки

Код	653S00		653S01		653S02		653S03		653S04		653S05	
Резьба	A	B	A	B	A	B	A	B	A	B	A	B
M16	2	2	3	2	3	3	4	4	5	5	6	6
M20	2	1	2	2	3	2	3	3	5	4	5	5
M25	1	1	2	2	2	2	3	3	4	4	4	4
M32	1	1	1	1	2	1	2	2	3	3	4	3
M40	-	-	-	-	-	-	2	2	2	2	3	3
M50	-	-	-	-	-	-	1	1	2	2	2	2

Коробка протяжная алюминиевая, 2 ввода 180°, IP55



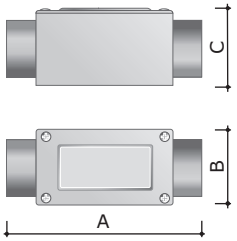

Назначение
• соединение и протяжка проводов и кабелей при прокладке в жестких стальных трубах.
Характеристики
• материал – алюминиевый сплав;
• степень защиты – IP55;
• температура монтажа – от –25 до +70 °C;
• 2 ввода с метрической резьбой.
Особенности
• высокая стойкость к коррозии.

Размеры аксессуара, мм				Упаковка, шт.	Код
A	B	C	F		
118	51	42	M16×1,5	1	6030-16A
118	51	42	M20×1,5	1	6030-20
118	51	42	M25×1,5	1	6030-25
146	45	57	M32×1,5	1	6030-32A
171	62	71	M40×1,5	1	6030-40
171	62	71	M50×1,5	1	6030-50

Коробка ответвительная алюминиевая, 3 ввода, IP55



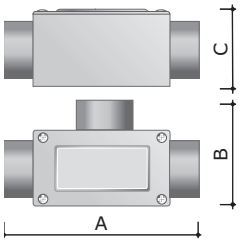

Назначение
• ответвление и протяжка проводов и кабелей при прокладке в жестких стальных трубах.
Характеристики
• материал – алюминиевый сплав;
• степень защиты – IP55;
• температура монтажа – от –25 до +70 °C;
• 3 ввода с метрической резьбой.
Особенности
• высокая стойкость к коррозии.

Размеры аксессуара, мм				Упаковка, шт.	Код
A	B	C	F		
118	67	42	M16×1,5	1	6330-16A
118	67	42	M20×1,5	1	6330-20
118	67	42	M25×1,5	1	6330-25
146	63	57	M32×1,5	1	6330-32A
171	78	71	M40×1,5	1	6330-40
171	78	71	M50×1,5	1	6330-50

Коробка ответвительная алюминиевая, 4 ввода, IP55



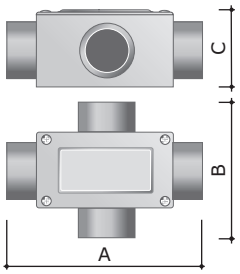

Назначение
• ответвление и протяжка проводов и кабелей в жестких стальных трубах и металлорукавах.
Характеристики
• материал – алюминиевый сплав;
• степень защиты – IP55;
• температура монтажа – от –25 до +70 °С;
• 4 ввода с метрической резьбой.
Особенности
• высокая стойкость к коррозии.

Размеры аксессуара, мм				Упаковка, шт.	Код
A	B	C	F		
118	83	42	M16×1,5	1	6430-16A
118	83	42	M20×1,5	1	6430-20
118	83	42	M25×1,5	1	6430-25
146	81	57	M32×1,5	1	6430-32A
171	96	71	M40×1,5	1	6430-40
171	96	71	M50×1,5	1	6430-50

Монтажная пластина из оцинкованной стали

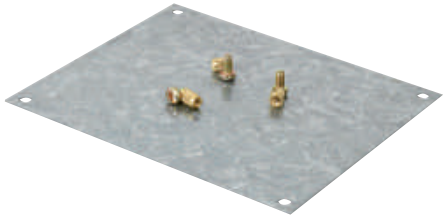

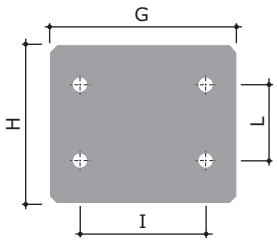

Назначение
• монтаж оборудования внутри алюминиевых ответвительных коробок.
Характеристики
• материал – оцинкованная сталь.
Особенности
• поставляется с готовыми отверстиями.
Комплектация
• комплектуется забивными втулками и винтами для крепления.

Размеры аксессуара, мм				Код соответствующей коробки	Упаковка, шт.	Код
G	H	I	L			
122	82	107	66	65301	1	653011
133	109	121	98	65302	1	653012
165	124	153	112	65303	1	653013
206	172	188	153	65304	1	653014
254	210	238	198	65305	1	653015
349	260	333	248	65306	1	653016

DIN-рейка для алюминиевых ответвительных коробок

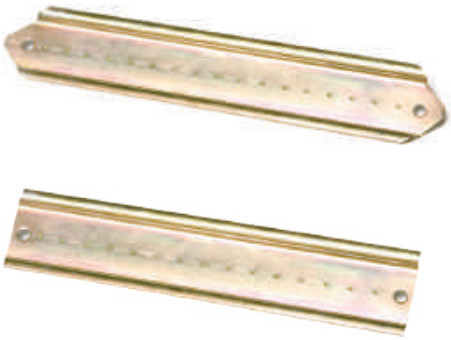

Назначение
• монтаж оборудования внутри алюминиевых ответвительных коробок.
Характеристики
• материал – оцинкованная сталь;
• DIN-рейка OMEGA профиль (35×7,5 мм).
Особенности
• поставляется с готовыми отверстиями;
• возможность выбора между горизонтальной и диагональной рейками.
Комплектация
• комплектуется забивными втулками и винтами для крепления.

Код соответствующей коробки	Упаковка, шт.	Код диагональной DIN-рейки	Код горизонтальной DIN-рейки
65300	1	653020	–
65301	1	653021	653021H
65302	1	653022	653022H
65303	1	653023	653023H
65304	1	653024	653024H
65305	1	653025	653025H
65306	1	653026	653026H

Таблица подбора металлорукава








Ø номинальный металлорукава, мм	Металлорукав из оцинкованной стали, IP40	Металлорукав в гладкой ПВХ-изоляции	Металлорукав в герметичной ПВХ-изоляции	Металлорукав в герметичной ПВХ изоляции низкотемпературный	Металлорукав в герметичной ПВХ изоляции и в оплетке из нержавеющей стали AISI 304	Металлорукав в гладкой SEBS-изоляции
10	667R1013	6070R-10	6071R-010	6071R-010N100PCR	6071TX-010	607S010
10	667R1013100P	6070R-10N	6071R-010100P	6071R-010NCR	–	–
10	667R1013P		6071R-010N	6071R-010NPCR	–	–
10	–	–	6071R-010N100P	–	–	
10	–	–	6071R-010NP	–	–	–
10	–	–	6071R-010P	–	–	–
12	667R1215	6070R-12	6071R-012	6071R-012N100PCR	6071TX-012	607S012
12	667R1215100P	6070R-12N	6071R-012100P	6071R-012NCR	–	–
12	667R1215P	–	6071R-012N	6071R-012NPCR	–	–
12	–	–	6071R-012N100P	–	–	–
12	–	–	6071R-012NP	–	–	–
12	–	–	6071R-012P	–	–	–
15	667R1518	6070R-16	6071R-015	6071R-015N100PCR	6071TX-016	607S016
15	667R1518100P	6070R-16N	6071R-015100P	6071R-015NCR	–	–
15	667R1518P	–	6071R-015N	6071R-015NPCR	–	–
15	–	–	6071R-015N100P	–	–	–
15	–	–	6071R-015NP	–	–	–
15	–	–	6071R-015P	–	–	–
20	667R2024100P	6070R-22	6071R-020	6071R-020N100PCR	6071TX-022	607S022
20	667R2024P	6070R-22N	6071R-020100P	6071R-020NCR		–
20	667R2024	–	6071R-020N	6071R-020NPCR	–	–
20	–	–	6071R-020N100P	–	–	–
20	–	–	6071R-020NP	–	–	–
20	–	–	6071R-020P	–	–	–
26	667R2630	6070R-32	6071R-027	6071R-027NCR	6071TX-032	607S032
26	667R263050P	6070R-32N	6071R-027N	6071R-027NPCR	–	–
26	667R2630P	–	6071R-027NP	–	–	–
26	–	–	6071R-027P	–	–	–
35	667R3539	6070R-38	6071R-035	6071R-035NCR	6071TX-038	607S038
35	667R353950P	6070R-38N	6071R-035N	6071R-035NPCR	–	–
35	667R3539P	–	6071R-035NP	–	–	–
35	–	–	6071R-035P	–	–	–
40	667R4044	6070R-40	6071R-040	6071R-040NCR	6071TX-040	607S040
40	667R404450P	6070R-40N	6071R-040N	6071R-040NPCR	–	–
40	667R4044P	–	6071R-040NP	–	–	–
40	–	–	6071R-040P	–	–	–
50	667R5054	6070R-50	6071R-050	6071R-050NCR	6071TX-050	607S050
50	667R505450P	6070R-50N	6071R-050N	6071R-050NPCR	–	–
50	667R5054P	–	6071R-050NP	–	–	–
50	–	–	6071R-050P	–	–	–







Ø номинальный металлорукава, мм	Металлорукав в гладкой SEBS-изоляции и оплетке из нержавеющей стали AISI 304	Металлорукав в гладкой EVA-изоляции	Металлорукав в гладкой EVA-изоляции и оплетке из нержавейщей стали	Металлорукав в гладкой полиуретановой изоляции	Металлорукав в герметичной полиуретановой изоляции
10	607STX010	607E010	607ETX010	607PU10N	6071PU-010N
10	–	–	–	–	–
10	–	–	–	–	–
10	–	–	–	–	–
10	–	–	–	–	–
10	–	–	–	–	–
12	607STX012	607E012	607ETX012	607PU12N	6071PU-012N
12	–	–	–	–	–
12	–	–	–	–	–
12	–	–	–	–	–
12	–	–	–	–	–
12	–	–	–	–	–
15	607STX016	607E016	607ETX016	607PU16N	6071PU-015N
15	–	–	–	–	–
15	–	–	–	–	–
15	–	–	–	–	–
15	–	–	–	–	–
15	–	–	–	–	–
20	607STX022	607E022	607ETX022	607PU22N	6071PU-020N
20	–	–	–	–	–
20	–	–	–	–	–
20	–	–	–	–	–
20	–	–	–	–	–
20	–	–	–	–	–
26	607STX032	607E032	607ETX032	607PU32N	6071PU-027N
26	–	–	–	–	–
26	–	–	–	–	–
26	–	–	–	–	–
35	607STX038	607E038	607ETX038	607PU38N	6071PU-035N
35	–	–	–	–	–
35	–	–	–	–	–
35	–	–	–	–	–
40	607STX040	607E040	607ETX040	607PU40N	6071PU-040N
40	–	–	–	–	–
40	–	–	–	–	–
40	–	–	–	–	–
50	607STX050	607E050	607ETX050	607PU50N	6071PU-050N
50	–	–	–	–	–
50	–	–	–	–	–
50	–	–	–	–	–

Таблица подбора аксессуаров для металлорукава










Ø номинальный металлорукава, мм	Монтажный комплект муфта "металлорукав-коробка" с наружной резьбой	Муфта для металлорукава-короба	Муфта поворотная для металлорукава-короба	Муфта для металлорукава-короба, внутренняя резьба	Уплотнительная муфта для герметичного металлорукава	Концевая втулка для металлорукава	Гайка	Прокладка уплотнительная, IP67
10	KIT6014-1016	6014-1016	6014-1016G	6015-10A	66BTP10	S66V10	6006-16A	6060-1522
12	KIT6014-16A	6014-1616	6014-1216G	6015-12A	66BTP12	S66V12	6006-16A	6060-1522
15	KIT6014-1616	6014-1616	-	6015-16A	66BTP16	S66V16	6006-16A	6060-1522
15	KIT6014-20A	6014-20A	6014-20G	6015-20	66BTP16	S66V16	6006-20	6060-1925
20	KIT6014-2020	6014-2020	-	6015-2020	66BTP22	S66V22	6006-20	6060-1925
20	KIT6014-25A	6014-25A	6014-25G	6015-25	66BTP22	S66V22	6006-25	6060-2532
26	KIT6014-2527	6014-2527	-	6015-2527	66BTP32	S66V32	6006-25	6060-2532
26	KIT6014-32A	6014-32A	6014-2732G	6015-32A	66BTP32	S66V32	6006-32A	6060-3238
35	KIT6014-4035	6014-4035	6014-4035G	6015-4035	66BTP38	S66V38	6006-40	6060-4050
40	KIT6014-40A	6014-40A	-	6015-40	66BTP40	S66V40	6006-40	6060-4050
40	KIT6014-5040	6014-5040	6014-5040G	6015-5040	66BTP40	S66V40	6006-50	6060-5060
50	KIT6014-50A	6014-50A	-	6015-50	66BTP50	S66V50	6006-50	6060-5060
50	KIT6014-6350	6014-6350	6014-6350G	6015-6350	66BTP50	S66V50	6006-50	6060-6472

Таблица подбора жестких металлических труб






Ø стальной трубы, мм	Труба оцинкованная	Труба из нержавеющей стали AISI 304	Труба из нержавеющей стали AISI 316L	Труба с цинк-ламельным покрытием	Ø номинальный металлорукава, мм
16	6008-16L3	6700-16L3	6700A-16L3R	6008-16L3ZL	12
16	6008-16L3	6700-16L3	6700A-16L3R	6008-16L3ZL	15
20	6008-20L3	6700-20L3	6700A-20L3R	6008-20L3ZL	15
20	6008-20L3	6700-20L3	6700A-20L3R	6008-20L3ZL	20
25	6008-25L3	6700-25L3	6700A-25L3R	6008-25L3ZL	20
25	6008-25L3	6700-25L3	6700A-25L3R	6008-25L3ZL	26
32	6008-32L3	6700-32L3	6700A-32L3R	6008-32L3ZL	26
32	6008-32L3	6700-32L3	6700A-32L3R	6008-32L3ZL	35
40	6008-40L3	6700-40L3	6700A-40L3R	6008-40L3ZL	35
40	6008-40L3	6700-40L3	6700A-40L3R	6008-40L3ZL	40
50	6008-50L3	6700-50L3	6700A-50L3R	6008-50L3ZL	40
50	6008-50L3	6700-50L3	6700A-50L3R	6008-50L3ZL	50
63	6008-63L3	–	–	6008-63L3ZL	50

Таблица подбора аксессуаров для жестких металлических труб

Ø стальной трубы, мм	 Муфта соединительная труба-труба, IP66/IP67, никелированная латунь	 Муфта соединительная труба-труба, IP66/IP67, нержавеющая сталь AISI 303	 Муфта труба-коробка, IP66/IP67, никелированная латунь	 Муфта труба-коробка, IP66/IP67, нержавеющая сталь AISI 303	 Муфта труба-коробка с внутренней резьбой, IP66/IP67, никелированная латунь	Ø номинальный металлорукава, мм
16	6110-16N	6110-16X	6111-A16N	6111-16X	6112-A16	10
16	6110-16N	6110-16X	6111-A16N	6111-16X	6112-A16	12
16	6110-16N	6110-16X	6111-A16N	6111-16X	6112-A16	15
20	6110-20N	6110-20X	6111-A20N	6111-20X	6112-A20	15
20	6110-20N	6110-20X	6111-A20N	6111-20X	6112-A20	20
25	6110-25N	6110-25X	6111-A25N	6111-25X	6112-A25	20
25	6110-25N	6110-25X	6111-A25N	6111-25X	6112-A25	26
32	6110-32N	6110-32X	6111-A32N	6111-32X	6112-A32	26
32	6110-32N	6110-32X	6111-A32N	6111-32X	6112-A32	35
40	6110-40	6110-40X	6111-A40	6111-40X	6112-A40	40
40	6110-40	6110-40X	6111-A40	6111-40X	6112-A40	35
50	6110-50	6110-50X	6111-A50	6111-50X	6112-A50	40
50	6110-50	6110-50X	6111-A50	6111-50X	6112-A50	50
63	6110-63N	–	6111-A63N	–	6112-A63N	50

Таблица подбора аксессуаров для жестких металлических труб

Ø стальной трубы, мм	 Муфта труба-коробка с внутренней резьбой, IP66/IP67, нержавеющая сталь AISI 303	 Муфта жесткая, гладкая труба-металлорукав, IP66/IP67, никелированная латунь	 Муфта жесткая, гладкая труба-металлорукав, IP66/IP67, нержавеющая сталь AISI 303	 Гайка	 Прокладка уплотнительная, IP67	Ø номинальный металлорукава, мм
16	6112-16X	6117-10N	-	6006-16A	6060-1522	10
16	6112-16X	6117-12N	-	6006-16A	6060-1522	12
16	6112-16X	6117-16N	-	6006-16A	6060-1522	15
20	6112-20X	6117-20N	6117X20N	6006-20	6060-1925	15
20	6112-20X	6117-2020	-	6006-20	6060-1925	20
25	6112-25X	6117-25N	6117X25N	6006-25	6060-2532	20
25	6112-25X	6117-2527	-	6006-25	6060-2532	26
32	6112-32X	6117-32N	6117X32N	6006-32A	6060-3238	26
32	6112-32X	6117-3235	-	6006-32A	6060-3238	35
40	6112-40X	6117-40	-	6006-40	6060-4050	40
40	6112-40X	6117-4035	6117X4035	6006-40	6060-4050	35
50	6112-50X	6117-5040	6117X5040	6006-50	6060-5060	40
50	6112-50X	6117-50	-	6006-50	6060-5060	50
63	–	6117-63N	-	6006-63	6060-6472	50

Химическая стойкость материала труб и аксессуаров

Химическое вещество или продукт	Металлорукав из оцинкованной стали, IP40	Металлорукав в гладкой и герметичной ПВХ-изоляции	Металлорукав в гладкой EVA-изоляции	Металлорукав в гладкой EVA-изоляции и оплетке из нержавеющей стали	Металлорукав в ПВХ-изоляции в оплетке из оцинкованной стали	Металлорукав в гладкой полиуретановой изоляции	Труба оцинкованная	Труба из нержавеющей стали AISI 304	Аксессуары из никелированной латуни
	667R	6070, 6071	607E	607ETX	6071T	607PU	6008L	6700	
Винилацетат	H	H	–	–	H	O	H	C	C
Ацетон	C	H	O	H	H	O	C	C	C
Уксусная кислота	H	O	C	C	H	O	H	C	C
Лимонная кислота	C	C	C	C	C		C	C	C
Соляная кислота 10 %	H	C	C	H	H	C	H	H	C
Соляная кислота 36 %	H	C	H	H	H	C	H	H	C
Молочная кислота	H	O	C	C	H	H	H	C	C
Азотная кислота 10 %	H	C	C	C	H	H	H	C	C
Азотная кислота 70 %	H	C	–	–	H	H	H	C	C
Щавелевая кислота	O	C	–	–	O	O	O	C	C
Серная кислота 10 %	H	C	C	H	H	H	H	H	H
Серная кислота 70 %	H	C	C	H	H	H	H	H	H
Морская вода	H	C	C	O	H	H	H	O	O
Перекись водорода 35 %	H	C	C	C	H	H	H	C	C
Скипидар	C	O	–	–	H	C	C	C	C
Этиловый спирт	C	O	–	–	O	C	C	C	C
Метиловый спирт	C	H	–	–	H	O	C	C	C
Бензол	C	H	O	C	H	C	C	C	C
Бензин	C	H	O	C	H	C	C	C	C
Хлорид алюминия	H	C	C	C	H	O	H	C	C
Хлористый натрий	H	C	–	–	H	C	H	C	H
Хлорид цинка	H	C	C	H	H	O	H	C	C
Фреон 32	H	O	–	–	H	H	H	C	C
Озон (газ)	O	O	–	–	O	C	O	C	C
Этиленгликоль	H	O	–	–	H	C	H	C	C
Гидроксид натрия (10 %)	H	C	–	–	H	O	H	C	C
Гидроксид натрия (60 %)	H	C	–	–	H	O	H	O	C
Метилбензол	C	H	C	C	H	C	C	C	C
Метилкетон	C	H	–	–	H	O	C	C	C
Нитрат серебра	H	C	–	–	H	C	H	C	C
Растительные масла	C	C	–	–	C	C	C	C	C
Масло ASTM № 1	C	C	O	O	C	C	C	C	C
Масло ASTM № 2	C	C	O	O	C	C	C	C	C
Масло ASTM № 3	C	C	O	O	C	C	C	C	C
Керосин	C	C	–	–	C	C	C	C	C
Дизельное масло	C	O	–	–	O	C	C	C	C
Смазочное масло	C	C	O	O	C	O	C	C	C
Трансформаторное масло	C	C	O	O	C	C	C	C	C
Уайт-спирит	C	O	–	–	O	C	C	C	C
Трихлорэтилен	H	H	H	H	H	O	H	C	C

C – стойкий; O – относительно стойкий; H – не стойкий

Виды резьбы и технические характеристики

Метрическая резьба, согласно стандартам EN 60423 и UNI 5542–65

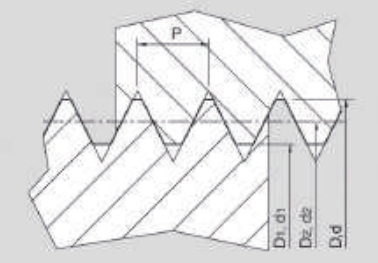

Обозначение	Размеры наружной резьбы, мм			Размеры внутренней резьбы, мм		
	шаг P	внешний d	средний d2	внутренний	внешний D	средний D2	внутренний D1
M12	1,5	11,968	10,994	10,128	12	11,026	10,376
M16	1,5	15,968	14,994	14,128	16	15,026	14,376
M20	1,5	19,968	18,994	18,128	20	19,026	18,376
M25	1,5	24,968	23,994	23,128	25	24,026	23,376
M32	1,5	31,968	30,994	30,128	32	31,026	30,376
M40	1,5	39,968	38,994	38,128	40	39,026	38,376
M50	1,5	49,968	48,994	48,128	50	49,026	48,376
M63	1,5	62,968	61,994	61,128	63	62,026	61,376

Трубная резьба GAS, согласно UNI ISO 228/1

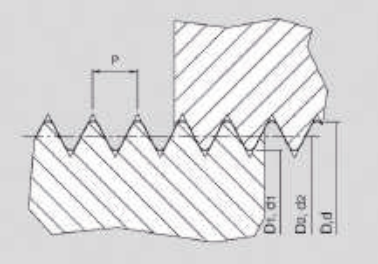

Резьба, "	Ø внешний резьбы, мм d = D	Ø средний резьбы, мм d2 = D2	Ø внутренний резьбы, мм d1 = D1	Шаг, мм P	Число витков на 1" z
G 1/4	13,157	12,301	11,445	1,337	19
G 3/8	16,662	15,806	14,95	1,337	19
G 1/2	20,955	19,793	18,631	1,814	14
G 3/4	26,441	25,279	24,117	1,814	14
G 1	33,249	31,77	30,291	2,309	11
G 1 1/4	41,91	40,431	38,952	2,309	11
G 1 1/2	47,803	46,324	44,845	2,309	11
G 2	59,614	58,135	56,656	2,309	11
G 2 1/2	75,184	73,705	72,226	2,309	11
G 3	87,884	86,405	84,926	2,309	11
G 4	113,03	111,551	110,072	2,309	11
G 5	138,43	136,951	135,472	2,309	11

Инструкции по монтажу

Инструкция по резке металлорукава

Металлорукав в оболочке



Металлорукав можно отрезать с помощью ножовки по металлу, ленточной пилы и угловой шлифовальной машинки.
Использование тисков позволяет сделать рез более точным и аккуратным.
Рез осуществляется вертикально, что облегчает дальнейший ввод металлорукава в аксессуар

Металлорукав в стальной оплетке



Для облегчения резки металлорукава в оплетке рекомендуем плотно обмотать место реза самоклеящейся лентой или скотчем до начала работ.
Рез производить вертикально и посередине наклеенной ленты.
Указанные действия позволят сделать рез аккуратным и при этом защитить пальцы от повреждений при дальнейшем монтаже аксессуара

Инструкция по монтажу аксессуаров на металлорукав



1. Вначале наденьте на металлорукав зажимную гайку, затем зажимное уплотнительное кольцо красного цвета.
Уплотнительное кольцо надевается стороной с утолщением под зажимную гайку



2. Ввинтите в металлорукав втулку по часовой стрелке до упора



3. Сдвиньте гайку и уплотнительное кольцо на край металлорукава



4. Соедините зажимную гайку и корпус муфты. Надежно затяните с помощью ключей гайку и корпус для получения заявленной степени IP

Инструкция по монтажу муфты двойной фиксации для металлорукавов в стальной оплетке



1. Вначале наденьте на металлорукав зажимную гайку



2. Установите промежуточный корпус под оплетку, предварительно удалив скотч с металлорукава. Плотно зафиксируйте гайку и промежуточный корпус, тем самым закрепив оплетку металлорукава в аксессуаре



3. При использовании металлорукава в гладкой оболочке переходите к пункту 4. При использовании герметичного металлорукава накрутите на край уплотнительную муфту для металлорукава (белого цвета) для получения герметичного соединения. Совет: сдвиньте оплетку от края для удобства монтажа уплотнительной муфты



4. Наденьте зажимное уплотнительное кольцо красного цвета на металлорукав. Уплотнительное кольцо надевается стороной с утолщением под зажимную гайку



5. Ввинтите в металлорукав втулку по часовой стрелке до упора



6. Сдвиньте гайку, промежуточный корпус и уплотнительное кольцо на край металлорукава



7. Соедините промежуточный корпус и корпус муфты. Надежно затяните с помощью ключей гайку, промежуточный корпус и корпус муфты для получения заявленной степени IP и надежности фиксации оплетки металлорукава

Система гибких гофрированных труб из полиамида

Система гибких гофрированных труб из полиамида 2.2

Индустриальная гофрированная труба из полиамида (серия P) 2.4

Индустриальная гофрированная труба из не распространяющего горение полиамида (серия P) 2.5

Индустриальные гофрированные трубы из полиамида (серия P) 2.6

Аксессуары для гибких гофрированных труб из полиамида 2.7

Таблица подбора полиамидных труб и аксессуаров 2.17



Система гибких гофрированных труб из полиамида

Система гибких гофрированных труб из полиамида предназначена для защиты кабелей в индустриальном оборудовании. Сверхгибкие, износостойкие, устойчивые к ударным и вибрационным нагрузкам, ультрафиолету, агрессивному воздействию масел, растворителей и различных видов топлива трубы являются защитой кабеля в жестких условиях эксплуатации на промышленных предприятиях.

Сфера применения



Порты и верфи

Температура монтажа и эксплуатации от –45 до +105 °С со степенью защиты от IP65 до IP67

Транспортная инфраструктура

Высокая ударная прочность и стойкость к ультрафиолету, а также широкий диапазон монтажных и эксплуатационных температур

Производственно-складские помещения

Гибкая гофрированная труба не распространяет горение, что обеспечивает безопасность и защиту людей и электрооборудования

Жилая недвижимость

Повышенная стойкость к влаге, высокая эластичность и ударопрочность

Особенности

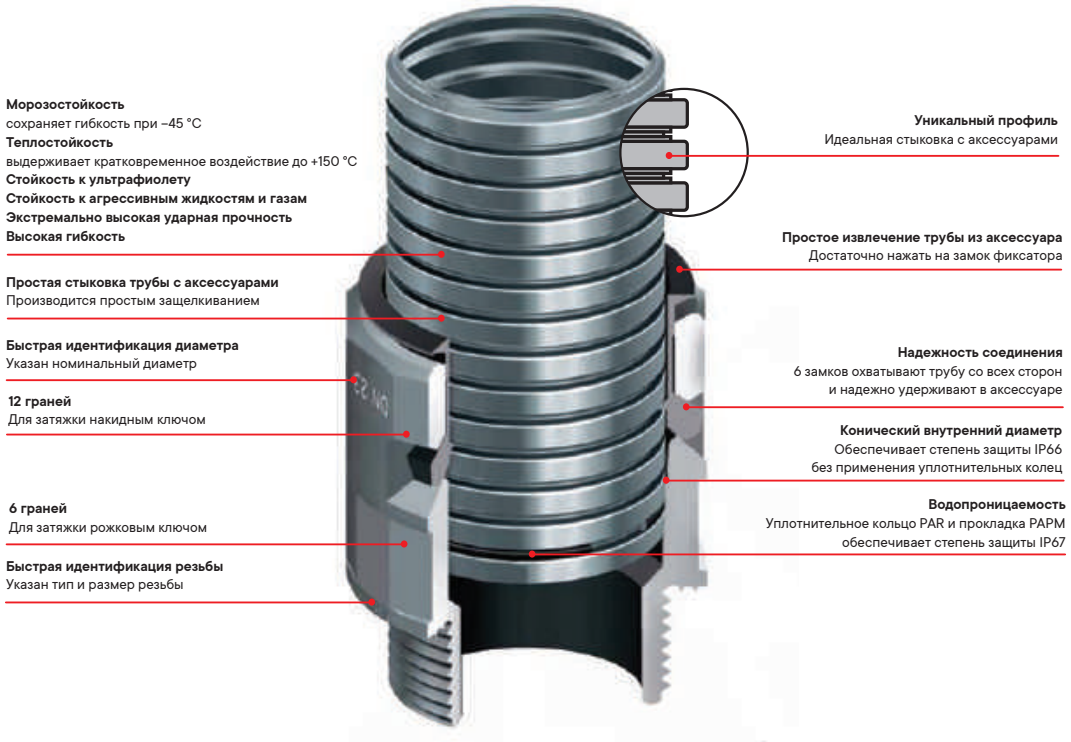

Морозостойкость
сохраняет гибкость при –45 °С
Теплостойкость
выдерживает кратковременное воздействие до +150 °С
Стойкость к ультрафиолету
Стойкость к агрессивным жидкостям и газам
Экстремально высокая ударная прочность
Высокая гибкость

Простая стыковка трубы с аксессуарами
Производится простым защелкиванием

Быстрая идентификация диаметра
Указан номинальный диаметр

12 граней
Для затяжки накидным ключом

6 граней
Для затяжки рожковым ключом

Быстрая идентификация резьбы
Указан тип и размер резьбы

Уникальный профиль
Идеальная стыковка с аксессуарами

Простое извлечение трубы из аксессуара
Достаточно нажать на замок фиксатора

Надежность соединения
6 замков охватывают трубу со всех сторон и надежно удерживают в аксессуаре

Конический внутренний диаметр
Обеспечивает степень защиты IP66 без применения уплотнительных колец

Водопроницаемость
Уплотнительное кольцо PAR и прокладка PAPM обеспечивает степень защиты IP67

Схема соединения гибких полиамидных труб и аксессуаров

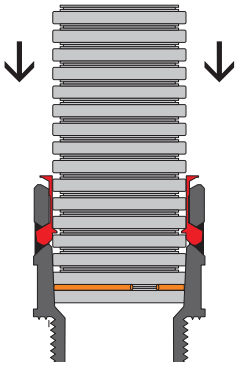

Степень защиты IP65 без применения уплотнительных прокладок PAPM

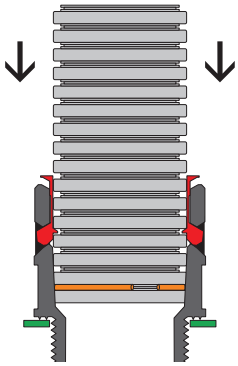

Степень защиты IP67 с применением уплотнительных колец PAR и уплотнительных прокладок PAPM

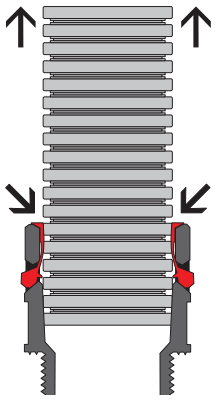

Для извлечения трубы из аксессуара достаточно нажать на замок фиксатора

Состав системы

Два типа гофрированных полиамидных труб в системе с аксессуарами:

• гибкие гофрированные трубы из полиамида с типом горения ПВ–2 по ГОСТ 28779 отличаются высокой механической прочностью и применяются в индустриальном оборудовании, телекоммуникациях, где к системам не предъявляются требования по пожарной безопасности;
• гофрированные трубы из не распространяющего горение полиамида с типом горения ПВ–0 по ГОСТ 28779 отличаются умеренной механической прочностью, соответствуют требованиям пожарной безопасности;
• аксессуары для гибких гофрированных труб.



1. гофрированная труба из полиамида;
2. тройник, IP65/IP67;
3. муфта "труба-коробка", IP65/IP67;
4. муфта 45° "труба-коробка", IP65/IP67;
5. муфта 90° "труба-коробка", IP65/IP67;
6. держатели;
7. разветвитель, IP65/IP67.

Индустриальная гофрированная труба из полиамида (серия P)



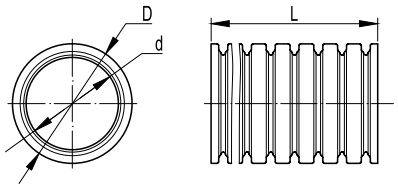

Назначение
• защита проводов и кабелей от механических повреждений, пыли и влаги, агрессивного воздействия жидкостей и газов при прокладке внутри и снаружи корпусов индустриального оборудования, а также в робототехнике и транспорте.
Условия монтажа
• открытая прокладка в условиях повышенных нагрузок (динамических, вибрационных, в агрессивных средах).
Отличительные особенности
• экстремальная ударная прочность;
• высокая гибкость;
• стойкость к агрессивным жидкостям и газам;
• стойкость к ультрафиолету;
• широкий диапазон монтажных и эксплуатационных температур;
• уникальный профиль.

Характеристики

Серия трубы, согласно классификации	**P F2 UF**
Технические условия	ТУ 2247-024-47022248-2009
Климатическое исполнение	У 1 по ГОСТ 15150-69
Степень защиты	IP65/IP67 по ГОСТ 14254-96 (МЭК529-89)
	IP65 без использования уплотнительных прокладок
	IP67 с использованием уплотнительных колец и уплотнительных прокладок
Температура монтажа и эксплуатации	от –40 до +105 °C
Кратковременное температурное воздействие	150 °C (в течение 15 минут)
Гибкость	не менее 200 000 изгибов по ГОСТ Р МЭК 61386.23-2015
Прочность (сопротивление сжатию при 20 °C)	свыше 250 Н на 5 см*
Разрывная прочность	не менее 150Н для труб с номинальным диаметром 7 мм
	не менее 300Н для труб с номинальным диаметром от 10 до 12мм
	не менее 600Н для труб с номинальным диаметром от 17 до 48 мм
Ударная прочность при –40 °C	не менее 4 Дж
Цвет	черный
Класс защиты	0 по ГОСТ 12.2.007.0
Сопротивление изоляции	не менее 100 МОм (500 В в течение 1 минуты)
Диэлектрическая прочность	не менее 2000 В (50 Гц в течение 15 минут)
Категория горения	ПВ-2 по ГОСТ 28779
Стойкость к воспламенению	тест раскаленной до +850 °C проволокой
Стойкость к ультрафиолету	в соответствии с ГОСТ Р 20.57.406 метод 211-1
Химическая стойкость	стойкость к воздействию веществ: ацетамид (50 % вод. раствор), ацетон, бензин, бензол, бутан, бутанон, винная кислота (10 % вод. раствор), гидроксид калия (50 % вод. раствор), гидроксид магния (10 % вод. раствор), гидроксид натрия (40 % вод. раствор), гликоль, глицерин, глюкоза, дизельное топливо, жир, жирная кислота, крахмал, мазут, машинное масло, метанол, минеральные масла, морская вода, мочевина, мыльный раствор, нашатырный спирт (10 % вод. раствор), нефть, пиво, поваренная соль, пропан (газ), растворитель, растительные масла, сернистый углерод, силиконовые смазки, скипидар, смазочные масла, тетрахлорэтилен, толуол, трансформаторное масло, фруктовые соки, хлорид натрия, цианид калия (раствор), четыреххлористый углерод, электроэрозионные жидкости, этанол, этилацетат, эфир ограниченная стойкость к воздействию веществ: анилин, борная кислота (10 % вод. раствор), бутановая кислота, молочная кислота (5 % вод. раствор), сульфат меди (10 % вод. раствор), трихлорэтилен, хлорид калия (5 % вод. раствор), хлористый кальций (10 % вод. раствор) отсутствие стойкости к воздействию веществ: азотная кислота, муравьиная кислота (10 % вод. раствор), озон (газ), серная кислота (2 % вод. раствор), уксусная кислота (10 % вод. раствор), фосфорная кислота (10 % вод. раствор), хлорид железа (10 % вод. раствор), хлористый водород (2 % вод. раствор), хромовая кислота (1 % вод. раствор)

* Деформация при заявленном усилии сжатия – не более 25 % ± 5 % от начального диаметра

Ø номинальный, мм	Ø внутренний, мм*	Ø внешний, мм*	Минимальный радиус изгиба, мм	В бухте, м	Код	
					с протяжкой	без протяжки
7	6,8	10,1	15	50	–	PA600710F2
10	9,7	13,0	20	50	–	PA601013F2
12	12,2	15,8	30	50	PA611216F2	PA601216F2
17	16,8	21,2	40	50	PA611721F2	PA601721F2
23	22,6	28,5	55	50	PA612329F2	PA602329F2
29	28,3	34,5	65	25	PA612935F2	PA602935F2
36	36,3	42,5	80	15	PA613643F2	PA603643F2
48	47,4	54,5	95	15	PA614855F2	PA604855F2

* Допуск на внешний и внутренний диаметры составляет ±0,5 мм

Индустриальная гофрированная труба из не распространяющего горение полиамида (серия P)



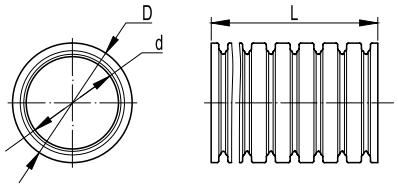

Назначение
• защита проводов и кабелей в индустриальном оборудовании, телекоммуникациях и связи, в зданиях и сооружениях от механических повреждений, пыли и влаги.
Условия монтажа
• скрытая прокладка в пустотах фальшстен, фальшполов, фальшпотолков из несгораемых материалов;
• открытая прокладка по основаниям из несгораемых и трудносгораемых материалов;
• прокладка внутри и по корпусам индустриального оборудования.
Отличительные особенности
• стойкость к распространению горения;
• стойкость к ультрафиолету;
• имеется сертификат пожарной безопасности.

Характеристики

Серия трубы, согласно классификации	**P F0 UF**
Технические условия	ТУ 2247-024-47022248-2009
Климатическое исполнение	У 1 по ГОСТ 15150-69
Степень защиты	IP65/IP67 по ГОСТ 14254-96 (МЭК529-89)
	IP65 без использования уплотнительных прокладок
	IP67 с использованием уплотнительных колец и уплотнительных прокладок
Температура эксплуатации, °С	от –40 до +105
Температура эксплуатации стационарной прокладки (изгиб допустим), °С	от –60 до +105
Кратковременное температурное воздействие	150 °С (в течение 15 минут)
Гибкость	не менее 10 000 изгибов по ГОСТ Р МЭК 61386.23-2015
Прочность (сопротивление сжатию при 20 °С)	свыше 200 Н на 5 см*
Разрывная прочность	не менее 150 Н для труб с номинальным диаметром 7 мм
	не менее 300 Н для труб с номинальным диаметром от 10 до 48 мм
Ударная прочность при –40 °С	не менее 1 Дж
Цвет	темно-серый
Класс защиты	0 по ГОСТ 12.2.007.0
Сопротивление изоляции	не менее 100 МОм (500 В в течение 1 минуты)
Диэлектрическая прочность	не менее 2000 В (50 Гц в течение 15 минут)
Категория горения	ПВ-0 по ГОСТ 28779
Соответствие требованиям пожарной безопасности	соответствует ТР ЕАЭС 043/2017
Стойкость к ультрафиолету	в соответствии с ГОСТ Р 20.57.406 метод 211-1
Химическая стойкость	стойкость к воздействию веществ: ацетамид (50 % вод. раствор), ацетон, бензин, бензол, бутан, бутанон, винная кислота (10 % вод. раствор), гидроксид калия (50 % вод. раствор), гидроксид магния (10 % вод. раствор), гидроксид натрия (40 % вод. раствор), гликоль, глицерин, глюкоза, дизельное топливо, жир, жирная кислота, крахмал, мазут, машинное масло, метанол, минеральные масла, морская вода, мочевина, мыльный раствор, нашатырный спирт (10 % вод. раствор), нефть, пиво, поваренная соль, пропан (газ), растворитель, растительные масла, сернистый углерод, силиконовые смазки, скипидар, смазочные масла, тетрахлорэтилен, толуол, трансформаторное масло, фруктовые соки, хлорид натрия, цианид калия (раствор), четыреххлористый углерод, электроэрозионные жидкости, этанол, этилацетат, эфир ограниченная стойкость к воздействию веществ: анилин, борная кислота (10 % вод. раствор), бутановая кислота, молочная кислота (5 % вод. раствор), сульфат меди (10 % вод. раствор), трихлорэтилен, хлорид калия (5 % вод. раствор), хлористый кальций (10 % вод. раствор) отсутствие стойкости к воздействию веществ: азотная кислота, муравьиная кислота (10 % вод. раствор), озон (газ), серная кислота (2 % вод. раствор), уксусная кислота (10 % вод. раствор), фосфорная кислота (10 % вод. раствор), хлорид железа (10 % вод. раствор), хлористый водород (2 % вод. раствор), хромовая кислота (1 % вод. раствор)

* Деформация при заявленном усилии сжатия – не более 25 % ± 5 % от начального диаметра

Ø номинальный, мм	**Ø внутренний, мм***	**Ø внешний, мм***	**Минимальный радиус изгиба, мм**	**В бухте, м**	**Код**	
					с протяжкой	без протяжки
7	6,8	10,1	15	50	-	PA600710F0
10	9,7	13,0	20	50	-	PA601013F0
12	12,2	15,8	30	50	PA611216F0	PA601216F0
17	16,8	21,2	40	50	PA611721F0	PA601721F0
23	22,6	28,5	55	50	PA612329F0	PA602329F0
29	28,3	34,5	65	25	PA612935F0	PA602935F0
36	36,3	42,5	80	15	PA613643F0	PA603643F0
48	47,4	54,5	95	15	PA614855F0	PA604855F0

* Допуск на внешний и внутренний диаметры составляет ±0,5 мм

Индустриальные гофрированные трубы из полиамида (серия P)



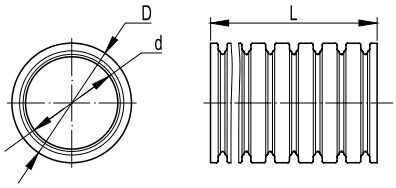

Назначение
• защита проводов и кабелей от механических повреждений, пыли и влаги при сложных условиях эксплуатации в сложном оборудовании (робототехника, приборостроение, станкостроение, автоматизации, работа индустриальных машин и механизмов);
• защита проводов и кабелей у подвижных частей механизмов, при повышенных динамических и вибрационных нагрузках и при агрессивном воздействии жидкостей и газов.
Условия монтажа
• прокладка внутри и по корпусам индустриального оборудования.
Отличительные особенности
• стойкость к ультрафиолету;
• не содержит галогены;
• материал изготовления по директиве RoHS.

Характеристики

Серия трубы, согласно классификации	**P HB UF**
Технические условия	ТУ 2247-024-47022248-2009
Климатическое исполнение	У 1 по ГОСТ 15150-69
Степень защиты	IP65/IP67 по ГОСТ 14254-96 (МЭК529-89)
	IP65 без использования уплотнительных прокладок
	IP67 с использованием уплотнительных колец и уплотнительных прокладок
Температура монтажа и эксплуатации (в т.ч. при циклическом воздействии), °C	от -40 до +120
Кратковременное температурное воздействие, °C	150 (в течение 15 минут)
Гибкость	не менее 200 000 изгибов по ГОСТ Р МЭК 61386.23-2015
Прочность (сопротивление сжатию при 20 °C)	320 Н на 5 см* ГОСТ Р МЭК 61386.1-2014
Разрывная прочность	не менее 150 Н для труб с номинальным диаметром 7 мм
	не менее 300 Н для труб с номинальным диаметром от 10 до 48 мм
Ударная прочность при -40 °C	не менее 2 Дж
Цвет	черный
Класс защиты	0 по ГОСТ 12.2.007.0
Сопротивление изоляции	не менее 100 МОм (500 В в течение 1 минуты)
Диэлектрическая прочность	не менее 2000 В (50 Гц в течение 15 минут)
Категория горения	HB (UL94)
Директива, ограничивающая содержание вредных веществ	RoHS
Соответствие требованиям пожарной безопасности	соответствует ТР ЕАЭС 043/2017
Стойкость к ультрафиолету	в соответствии с ГОСТ Р 20.57.406 метод 211-1
Химическая стойкость	стойкость к воздействию веществ: ацетамид (50 % вод. раствор), ацетон, бензин, бензол, бутан, бутанон, винная кислота (10 % вод. раствор), гидроксид калия (50 % вод. раствор), гидроксид магния (10 % вод. раствор), гидроксид натрия (40 % вод. раствор), гликоль, глицерин, глюкоза, дизельное топливо, жир, жирная кислота, крахмал, мазут, машинное масло, метанол, минеральные масла, морская вода, мочевина, мыльный раствор, нашатырный спирт (10 % вод. раствор), нефть, пиво, поваренная соль, пропан (газ), растворитель, растительные масла, сернистый углерод, силиконовые смазки, скипидар, смазочные масла, тетрахлорэтилен, толуол, трансформаторное масло, фруктовые соки, хлорид натрия, цианид калия (раствор), четыреххлористый углерод, электроэрозионные жидкости, этанол, этилацетат, эфир ограниченная стойкость к воздействию веществ: анилин, борная кислота (10 % вод. раствор), бутановая кислота, молочная кислота (5 % вод. раствор), сульфат меди (10 % вод. раствор), трихлорэтилен, хлорид калия (5 % вод. раствор), хлористый кальций (10 % вод. раствор) отсутствие стойкости к воздействию веществ: азотная кислота, муравьиная кислота (10 % вод. раствор), озон (газ), серная кислота (2 % вод. раствор), уксусная кислота (10 % вод. раствор), фосфорная кислота (10 % вод. раствор), хлорид железа (10 % вод. раствор), хлористый водород (2 % вод. раствор), хромовая кислота (1 % вод. раствор)
Содержание галогенов	не содержит

* Деформация при заявленном усилии сжатия – не более 25 % ± 5 % от начального диаметра

Ø номинальный, мм	**Ø внутренний, мм***	**Ø внешний, мм***	**Минимальный радиус изгиба, мм**	**В бухте, м**	**Код трубы**
7	6,8	9,9	15	50	PA600710HB
10	9,8	12,7	20	50	PA601013HB
12	11,5	15,4	30	50	PA601216HB
17	17	21,2	40	50	PA601721HB
23	23,5	28,7	55	50	PA602329HB
29	28,3	34,5	65	25	PA602935HB
36	36,3	42,5	80	25	PA603643HB
48	47,4	54,5	95	25	PA604855HB

* Допуск на внешний и внутренний диаметры составляет ±0,5 мм

Аксессуары для гибких гофрированных труб из полиамида

Монтажный комплект муфта "труба-коробка", IP65/IP67



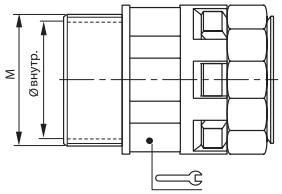

Назначение
• ввод гофрированных полиамидных труб в корпуса оборудования, шкафы, щитки, распаечные коробки.
Характеристики
• материал – полиамид (PA6.6);
• цвет – черный;
• температура эксплуатации – от –40 до +105 °C (кратковременное воздействие до +150 °C);
• степень защиты – IP65 без уплотнителей PAPM и IP67 с уплотнителями PAR и PAPM;
• простая и надежная стыковка с трубой;
• не содержит галогенов.
Комплектация
• муфта "труба-коробка", прокладка уплотнительная, гайка с метрической резьбой.

Ø номинальный, мм	Размеры аксессуара, мм		Упаковка, шт.	Код
	M	Ø внутренний, мм		
7	M12×1,5	6,5	1	PACM07M12N
10	M16×1,5	10	1	PACM10M16N
12	M16×1,5	10	1	PACM12M16N
12	M20×1,5	14	1	PACM12M20N
17	M20×1,5	14,5	1	PACM17M20N
17	M25×1,5	18,5	1	PACM17M25N
23	M25×1,5	18,5	1	PACM23M25N
23	M32×1,5	25,5	1	PACM23M32N
29	M32×1,5	25,5	1	PACM29M32N
29	M40×1,5	32	1	PACM29M40N
36	M40×1,5	32	1	PACM36M40N
36	M50×1,5	42	1	PACM36M50N
48	M50×1,5	42	1	PACM48M50N
48	M63×1,5	54	1	PACM48M63N

Монтажный комплект муфта 90° "труба-коробка", IP65/IP67



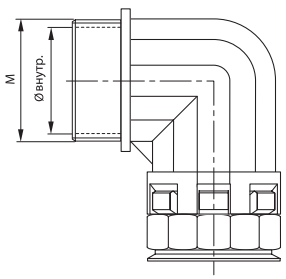

Назначение
• ввод гофрированных полиамидных труб в корпуса оборудования, шкафы, щитки, распаечные коробки под углом 90°.
Характеристики
• материал – полиамид (PA6.6);
• цвет – черный;
• температура эксплуатации – от –40 до +105 °C (кратковременное воздействие до +150 °C);
• степень защиты – IP65 без уплотнителей PAPM и IP67 с уплотнителями PAR и PAPM;
• простая и надежная стыковка с трубой;
• не содержит галогенов.
Комплектация
• муфта "труба-коробка" 90°, прокладка уплотнительная, гайка с метрической резьбой.

Ø номинальный, мм	Размеры аксессуара, мм		Упаковка, шт.	Код
	M	Ø внутренний, мм		
10	M16×1,5	10	1	PACN10M16N
12	M16×1,5	10,5	1	PACN12M16N
12	M20×1,5	12,3	1	PACN12M20N
17	M20×1,5	14,5	1	PACN17M20N
23	M25×1,5	18,5	1	PACN23M25N
29	M32×1,5	25,5	1	PACN29M32N
36	M40×1,5	32	1	PACN36M40N
48	M50×1,5	42	1	PACN48M50N

Монтажный комплект муфта 45° "труба-коробка", IP65/IP67



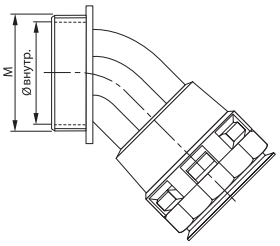

Назначение
• ввод гофрированных полиамидных труб в корпуса оборудования, шкафы, щитки, распаечные коробки под углом 45°.
Характеристики
• материал – полиамид (PA6.6);
• цвет – черный;
• температура эксплуатации – от –40 до +105 °C (выдерживает кратковременное воздействие до +150 °C);
• степень защиты – IP65 без уплотнителей PAPM и IP67 с уплотнителями PAR и PAPM;
• простая и надежная стыковка с трубой;
• не содержит галогенов.
Комплектация
• муфта "труба-коробка" 45°, прокладка уплотнительная, гайка с метрической резьбой.

Ø номинальный, мм	Размеры аксессуара, мм		Упаковка, шт.	Код
	M	Ø внутренний, мм		
12	M16×1,5	10,5	1	PACL12M16N
17	M20×1,5	14,5	1	PACL17M20N
23	M25×1,5	18,5	1	PACL23M25N
29	M32×1,5	25,7	1	PACL29M32N
36	M40×1,5	32	1	PACL36M40N
48	M50×1,5	42	1	PACL48M50N

Муфта "труба-коробка", IP65/IP67



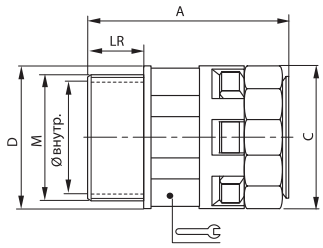

Назначение
• ввод гофрированных полиамидных труб в корпуса оборудования, шкафы, щитки, распаечные коробки.
Характеристики
• материал – полиамид (PA6.6);
• цвет – черный;
• температура эксплуатации – от –40 до +105 °C (выдерживает кратковременное воздействие до +150 °C);
• степень защиты – IP65 без уплотнителей PAPM и IP67 с уплотнителями PAR и PAPM;
• простая и надежная стыковка с трубой;
• не содержит галогенов.

Ø номинальный*, мм	Размеры аксессуара, мм							Вес, г	Упаковка, шт.	Код
	M	Ø внутренний, мм	A	C	D	Ключ	LR			
7	M12×1,5	6,5	35	19	17	15	11	4,6	20	PAM07M12N
10	M16×1,5	10,0	37	21	21	18	11	6,0	20	PAM10M16N
12	M16×1,5	10,0	37	26	25	20	11	7,6	20	PAM12M16N
12	M20×1,5	14,0	37	26	25	20	11	7,8	20	PAM12M20N
17	M20×1,5	14,5	44	31	30	27	11	12,4	20	PAM17M20N
17	M25×1,5	18,5	45	31	34	27	12	13,5	20	PAM17M25N
23	M25×1,5	18,5	48	37	37	34	12	17,5	10	PAM23M25N
23	M32×1,5	25,5	51	37	42	34	15	19,6	10	PAM23M32N
29	M32×1,5	25,5	52	46	46	42	15	28,6	10	PAM29M32N
29	M40×1,5	32,0	56	46	52	42	16	32,4	10	PAM29M40N
36	M40×1,5	32,0	60	54	54	50	19	42,2	5	PAM36M40N
36	M50×1,5	42,0	60	54	62	50	19	45,9	5	PAM36M50N
48	M50×1,5	42,0	61	69	69	66	19	66,9	2	PAM48M50N
48	M63×1,5	54,0	61	69	75	66	19	72,7	2	PAM48M63N

* Предназначена для соединения с трубой соответствующего номинального диаметра (пример: муфта PAM12M16N стыкуется с трубой PA601216F2)

Муфта 90° "труба-коробка", IP65/IP67



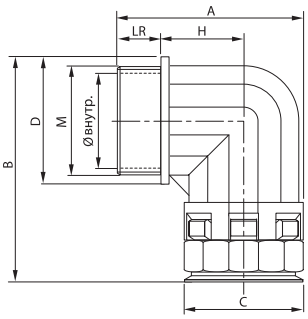

Назначение
• ввод гофрированных полиамидных труб в корпуса оборудования, шкафы, щитки, распаечные коробки под углом 90°.
Характеристики
• материал – полиамид (PA6.6);
• цвет – черный;
• температура эксплуатации – от –40 до +105 °C (выдерживает кратковременное воздействие до +150 °C);
• степень защиты – IP65 без уплотнителей PAPM и IP67 с уплотнителями PAR и PAPM;
• простая и надежная стыковка с трубой;
• не содержит галогенов.

Ø номинальный*, мм	Размеры аксессуара, мм								Вес, г	Упаковка, шт.	Код
	M	Ø внутренний, мм	A	B	C	D	H	LR			
10	M16×1,5	10,0	35	42	21	21	11	11	8,9	20	PAN10M16N
12	M16×1,5	10,5	39	44	25	23	15	11	13,7	20	PAN12M16N
12	M20×1,5	12,3	39	45	25	26	15	11	13,3	20	PAN12M20N
17	M20×1,5	14,5	45	58	30	30	18	11	22,4	20	PAN17M20N
23	M25×1,5	18,5	53	66	36	37	23	12	34,2	10	PAN23M25N
29	M32×1,5	25,5	66	76	45	46	27	15	57,0	10	PAN29M32N
36	M40×1,5	32,0	79	89	54	55	33	19	93,0	5	PAN36M40N
48	M50×1,5	42,0	92	103	68	69	39	19	153,2	2	PAN48M50N

* Муфта предназначена для соединения с трубой соответствующего номинального диаметра (пример: муфта PAN17M20N стыкуется с трубой PA601721F2)

Муфта 45° "труба-коробка", IP65/IP67



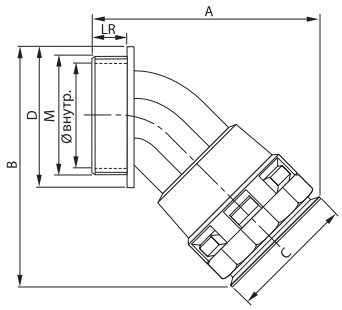

Назначение
• ввод гофрированных полиамидных труб в корпуса оборудования, шкафы, щитки, распаечные коробки под углом 45°.
Характеристики
• материал – полиамид (PA6.6);
• цвет – черный;
• температура эксплуатации – от –40 до +105 °C (выдерживает кратковременное воздействие до +150 °C);
• степень защиты – IP65 без уплотнителей PAPM и IP67 с уплотнителями PAR и PAPM;
• простая и надежная стыковка с трубой;
• не содержит галогенов.

Ø номинальный, мм	Размеры аксессуара, мм							Вес, г	Упаковка, шт.	Код
	M	Ø внутренний, мм	A	B	C	D	LR			
12	M16×1,5	10,5	50	45	24	23	11	8,5	20	PAL12M16N
17	M20×1,5	14,5	60	56	29	27	11	14,2	20	PAL17M20N
23	M25×1,5	18,5	70	67	37	34	12	21,4	10	PAL23M25N
29	M32×1,5	25,7	80	76	45	41	15	35,0	10	PAL29M32N
36	M40×1,5	32,0	96	90	53	50	19	53,0	5	PAL36M40N
48	M50×1,5	42,0	109	106	67	60	19	80,0	2	PAL48M50N

Тройник, IP65/IP67



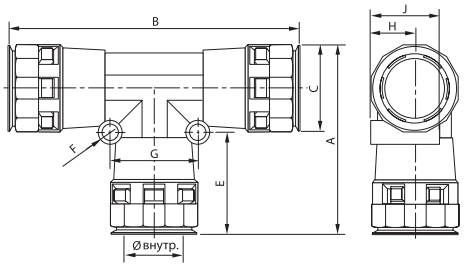

Назначение
• Т-образное соединение полиамидных труб одного номинального диаметра.
Характеристики
• материал – полиамид (PA6.6);
• цвет – черный;
• температура эксплуатации – от –40 до +105 °С (выдерживает кратковременное воздействие до +150 °С);
• степень защиты – IP65 без уплотнителей и IP67 с уплотнителями PAR;
• простая и надежная стыковка с трубой;
• не содержит галогенов.

Ø номинальный, мм	Размеры аксессуара, мм									Вес, г	Упаковка, шт.	Код
	Ø внутренний, мм	A	B	C	E	F	G	H	J			
10	11,2	46	72	20	27	5	19	10	18	14,4	5	PAT10N
12	12,8	52	81	23	30	5	20	12	20	20,8	5	PAT12N
17	18,0	63	96	29	35	6	28	14	25	33,7	5	PAT17N
23	25,5	76	117	37	40	6	36	18	30	52,0	2	PAT23N
29	31,5	85	128	45	41	6	41	22	36	84,2	1	PAT29N
36	38,5	97	144	53	46	7	50	26	44	115,2	1	PAT36N

Разветвитель, IP65/IP67



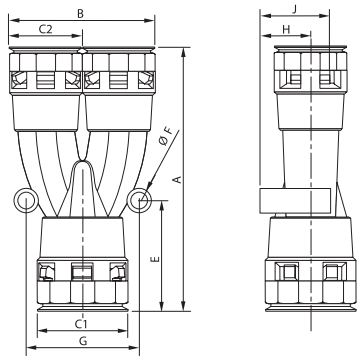

Назначение
• V-образное разветвление гофрированных полиамидных труб.
Характеристики
• материал – полиамид (PA6.6);
• цвет – черный;
• температура эксплуатации – от –40 до +105 °С (выдерживает кратковременное воздействие до +150 °С);
• степень защиты – IP65 без уплотнителей и IP67 с уплотнителями PAR;
• простая и надежная стыковка с трубой;
• не содержит галогенов.

Ø номинальный, мм	Размеры аксессуара, мм									Вес, г	Упаковка, шт.	Код
	A	B	C1	C2	G	E	F	H	J			
17+2×12	89	47	29	23	34	37	5	9	24	27,0	5	PAY171212N
23+2×17	106	58	37	29	45	44	6	12	28	43,8	5	PAY231717N
29+2×23	118	74	45	37	52	45	6	15	35	68,6	2	PAY292323N
36+2×29	141	89	53	44	60	52	6	19	41	110,0	1	PAY362929N
48+2×36	153	106	67	53	76	54	7	25	50	167,6	1	PAY483636N

Муфта "труба-коробка" с металлической резьбой, IP65/IP67



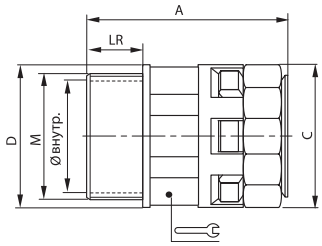

Назначение

• ввод гофрированных полиамидных труб в корпуса шкафов, щитков, распаечных коробок, которые подвергаются механическим и вибрационным воздействиям в процессе эксплуатации;

• металлическая резьба позволяет жестко зафиксировать муфту в оборудовании и не допустить разбалтывания соединения.

Характеристики

• материал корпуса – полиамид (PA6.6);

• материал металлической резьбы – никелированная латунь;

• цвет – черный;

• температура эксплуатации – от –40 до +105 °C (выдерживает кратковременное воздействие до +150 °C);

• степень защиты – IP65 без уплотнителей PAPM и IP67 с уплотнителями PAR и PAPM;

• простая и надежная стыковка с трубой;

• не содержит галогенов.

Ø номинальный, мм	Размеры аксессуара, мм							Упаковка, шт.	Код
	M	Ø внутренний, мм	A	C	D	Ключ	LR		
7	M12×1,5	6,5	43	18	20	15	10	10	PAS07M12N
10	M16×1,5	10,0	43	20	24	18	10	10	PAS10M16N
12	M16×1,5	10,0	43	25	24	20	10	10	PAS12M16N
12	M20×1,5	14,5	43	25	29	20	10	10	PAS12M20N
17	M20×1,5	14,5	47	30	29	27	10	10	PAS17M20N
17	M25×1,5	18,8	49	30	35	27	11	10	PAS17M25N
23	M25×1,5	18,8	55	36	35	34	11	5	PAS23M25N
23	M32×1,5	25,8	57	36	43	34	13	5	PAS23M32N
29	M32×1,5	25,8	56	44	43	42	13	5	PAS29M32N
29	M40×1,5	32,5	56	44	54	42	13	5	PAS29M40N
36	M40×1,5	32,2	61	52	55	50	13	2	PAS36M40N
36	M50×1,5	41,1	64	52	67	50	14	2	PAS36M50N
48	M50×1,5	42,0	62	69	67	66	14	2	PAS48M50N
48	M63×1,5	53,4	62	69	76	66	14	2	PAS48M63N

Муфта "труба-коробка" с герметичным уплотнением, с металлической резьбой, IP68



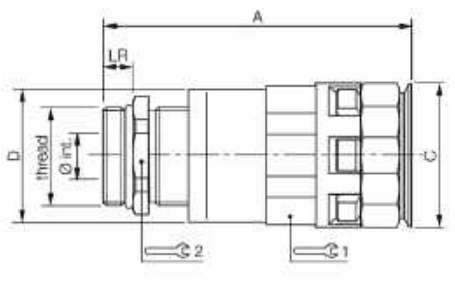

Назначение
• ввод гофрированных полиамидных труб под углом 45° в корпуса шкафов, щитков, распаечных коробок, которые подвергаются механическим и вибрационным воздействиям в процессе эксплуатации
• металлическая резьба позволяет жестко зафиксировать муфту в оборудовании и не допустить разбалтывания соединения.
Характеристики
• материал – полиамид (PA6.6);
• материал металлической резьбы – никелированная латунь
• цвет – черный;
• температура эксплуатации – от –40 до +105 °C (выдерживает кратковременное воздействие до +150 °C);
• степень защиты – IP65 без уплотнителей PAPM и IP67 с уплотнителями PAR и PAPM;
• простая и надежная стыковка с трубой;
• не содержит галогенов.

Ø номинальный, мм	Размеры аксессуара, мм								Упаковка, шт.	Код
	M	Ø внутренний, мм	A	B	C	Ключ 1	Ключ 2	LR		
10	M16×1,5	9,2	56	21	25	18	17	5	10	MARO–10M16N
12	M20×1,5	13,7	58	25	27	20	22	6	10	MARO–12M20N
17	M20×1,5	13,7	62	31	27	27	22	6	10	MARO–17M20N
17	M25×1,5	16,5	64	31	33	27	27	7	10	MARO–17M25N
23	M32×1,5	21,4	74	37	39	34	34	8	5	MARO–23M32N
29	M40×1,5	27,3	78	46	49	42	43	8	5	MARO–29M40N
36	M50×1,5	35,4	88	54	62	50	55	9	2	MARO–36M50N
48	M63×1,5	49,1	94	69	72	66	65	10	2	MARO–48M50N

Муфта 90° "труба-коробка" с металлической резьбой, IP65/IP67



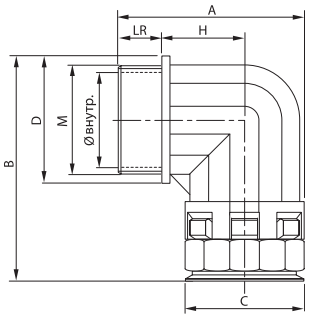

Назначение
• ввод гофрированных полиамидных труб под углом 90° в корпуса шкафов, щитков, распаечных коробок, которые подвергаются механическим и вибрационным воздействиям в процессе эксплуатации;
• металлическая резьба позволяет жестко зафиксировать муфту в оборудовании и не допустить разбалтывания соединения.
Характеристики
• материал корпуса – полиамид (PA6.6);
• материал металлической резьбы – никелированная латунь;
• цвет – черный;
• температура эксплуатации – от –40 до +105 °C (выдерживает кратковременное воздействие до +150 °C);
• степень защиты – IP65 без уплотнителей PAPM и IP67 с уплотнителями PAR и PAPM;
• простая и надежная стыковка с трубой;
• не содержит галогенов.

Ø номинальный, мм	Размеры аксессуара, мм								Упаковка, шт.	Код
	M	Ø внутренний, мм	A	B	C	D	H	LR		
10	M16×1,5	10,0	40	44	21	24	19	10	10	PAZ10M16N
12	M16×1,5	10,0	44	45	25	24	21	10	10	PAZ12M16N
12	M20×1,5	14,1	44	47	25	29	19	10	10	PAZ12M20N
17	M20×1,5	14,1	50	58	30	29	25	10	10	PAZ17M20N
23	M25×1,5	18,5	57	65	36	35	27	11	5	PAZ23M25N
25	M32×1,5	25,5	69	75	45	44	34	13	5	PAZ29M32N
40	M40×1,5	32,0	79	92	54	55	40	13	2	PAZ36M40N
50	M50×1,5	42,3	94	102	68	67	46	14	2	PAZ48M50N

Муфта 45° "труба-коробка" с металлической резьбой, IP65/IP67



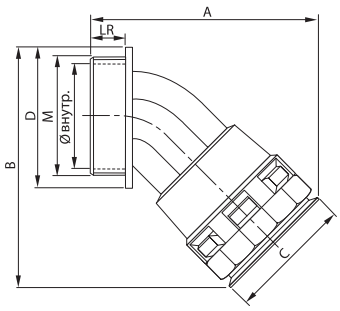

Назначение

• ввод гофрированных полиамидных труб под углом 45° в корпуса шкафов, щитков, распаечных коробок, которые подвергаются механическим и вибрационным воздействиям в процессе эксплуатации;
• металлическая резьба позволяет жестко зафиксировать муфту в оборудовании и не допустить разбалтывания соединения.

Характеристики

• материал – полиамид (PA6.6);
• материал металлической резьбы – никелированная латунь;
• цвет – черный;
• температура эксплуатации – от –40 до +105 °C (выдерживает кратковременное воздействие до +150 °C);
• степень защиты – IP65 без уплотнителей PAPM и IP67 с уплотнителями PAR и PAPM;
• простая и надежная стыковка с трубой;
• не содержит галогенов.

Ø номинальный, мм	Размеры аксессуара, мм							Упаковка, шт.	Код
	M	Ø внутренний, мм	A	B	C	D	LR		
12	M16×1,5	10,5	53	45	24	24	10	10	PAV12M16N
17	M20×1,5	11,5	63	57	29	29	10	10	PAV17M20N
23	M25×1,5	18,5	74	67	37	35	11	5	PAV23M25N
29	M32×1,5	25,7	82	72	45	43	13	5	PAV29M32N
36	M40×1,5	32,0	97	93	53	56	13	2	PAV36M40N
48	M50×1,5	42,0	111	110	67	67	14	2	PAV48M50N

Держатель



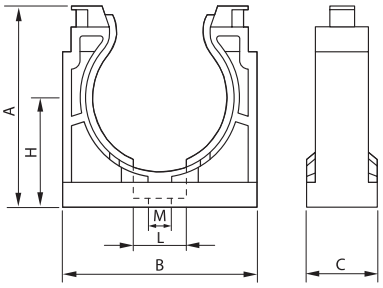

Назначение
• крепление гофрированных полиамидных труб к корпусам оборудования, поверхности стен, потолков и перегородок.
Характеристики
• материал – полиамид (PA6.6);
• цвет – черный;
• температура эксплуатации – от –45 до +105 °C (выдерживает кратковременное воздействие до +150 °C);
• не содержит галогенов.

Ø номинальный, мм	Размеры аксессуара, мм							Вес, г	Упаковка, шт.	Код
	A	B	C	H	M	L	Хомут*			
7	20	17	20	12	4	7	75×2,5	2,2	20	PAS07N
10	23	21	20	14	5	9	75×2,5	2,8	20	PAS10N
12	26	25	20	15	5	9	75×2,5	3,6	20	PAS12N
17	32	32	20	18	5	15	140×3,5	5,8	20	PAS17N
23	41	40	20	23	6	15	140×3,5	9,4	10	PAS23N
29	47	46	20	26	6	15	160×4,5	10,8	10	PAS29N
36	57	56	20	32	6	15	160×4,5	15,4	5	PAS36N
48	70	70	20	39	6	15	180×4,5	21,0	5	PAS48N

* Рекомендуемый размер кабельного хомута для дополнительной фиксации трубы в держателе (стягивается верхняя часть держателя).
Монтаж держателей выполнять винтами с плоской головкой

Держатель с крышкой



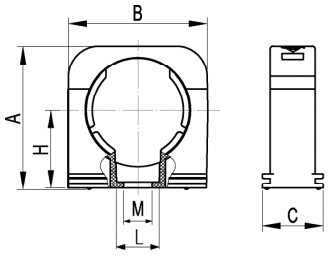

Назначение
• крепление гофрированных полиамидных труб к корпусам оборудования, поверхности стен, потолков и перегородок.
Характеристики
• материал – полиамид (PA6.6);
• цвет – черный;
• температура эксплуатации – от –45 до +105 °C (выдерживает кратковременное воздействие до +150 °C);
• не содержит галогенов;
• высокая надежность крепления трубы.

Ø номинальный, мм	Размеры аксессуара, мм						Вес, г	Упаковка, шт.	Код
	A	B	C	H	M	L			
7	22	17	20	13	4	7,2	3,0	20	PASW07N
10	25	22	20	13	5	9,5	4,0	20	PASW10N
12	27	25	20	15	5	9,5	5,0	20	PASW12N
17	33	31	20	19	5	12,2	6,8	20	PASW17N
23	42	40	20	23	6	10,5	9,0	10	PASW23N
29	47	46	20	26	6	10,5	10,2	10	PASW29N
36	56	56	20	31	6	10,5	13,8	5	PASW36N
48	70	70	20	39	6	10,5	21,8	5	PASW48N

Монтаж держателей выполнять винтами с плоской головкой

Гайка с метрической резьбой



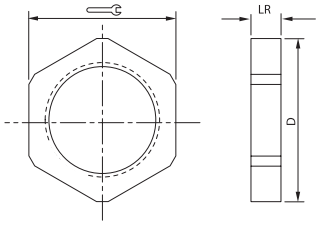

Назначение
• фиксация полиамидных муфт к корпусам оборудования, шкафам, щиткам, ответвительным коробкам.
Характеристики
• материал – полиамид (PA6.6);
• цвет – черный;
• температура эксплуатации – от –40 до +105 °C (выдерживает кратковременное воздействие до +150 °C);
• не содержит галогенов.

Резьба	Размеры аксессуара, мм			Вес, г	Момент затяжки, Н·м	Упаковка, шт.	Код
	D	ключ	LR				
M12×1,5	18	17	5	0,8	3	20	PAGM12N
M16×1,5	24	22	5	1,4	4	20	PAGM16N
M20×1,5	28	26	6	2,0	5	20	PAGM20N
M25×1,5	35	32	6	3,0	8	10	PAGM25N
M32×1,5	47	42	7	6,2	10	10	PAGM32N
M40×1,5	57	52	7	9,0	15	5	PAGM40N
M50×1,5	68	62	9	14,4	15	2	PAGM50N
M63×1,5	85	78	9	22,0	15	2	PAGM63N

Втулка соединительная



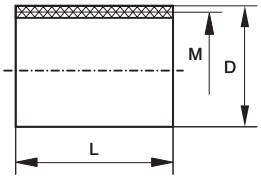

Назначение
• соединение муфт "труба-коробка";
две муфты "труба-коробка" PAM, соединенные втулкой PADM, образуют соединительную муфту для полиамидных труб.
Характеристики
• внутренняя метрическая резьба;
• материал – ПВХ;
• цвет – черный;
• температура эксплуатации – от –40 до +60 °C.

Резьба	Размеры аксессуара, мм		Упаковка, шт.	Код
	D	L		
M16×1,5	19,70	30,80	10	PADM16
M20×1,5	23,85	33,65	10	PADM20
M25×1,5	29,80	39,60	5	PADM25
M32×1,5	36,90	44,50	5	PADM32
M40×1,5	46,90	50,00	2	PADM40
M50×1,5	56,80	54,70	2	PADM50
M63×1,5	70,60	60,30	2	PADM63

Кольцо уплотнительное



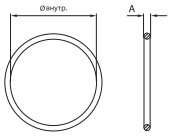

Назначение
• герметизация мест ввода гофрированных труб в муфты, тройники, разветвители, обеспечивает степень защиты IP67.
Характеристики
• материал – эластомер NBR–70;
• цвет – черный;
• температура эксплуатации – от –30 до +100 °С.

Ø номинальный, мм	Размеры аксессуара, мм		Вес, г	Упаковка, шт.	Код
	Ø внутренний, мм	A			
7	6,0	1,4	0,05	20	PAR07
10	9,0	1,5	0,06	20	PAR10
12	11,0	1,9	0,10	20	PAR12
17	16,0	1,9	0,18	20	PAR17
23	22,0	2,5	0,30	10	PAR23
29	28,0	2,5	0,39	10	PAR29
36	30,0	3,0	0,56	5	PAR36
48	48,0	2,5	0,84	2	PAR48

Прокладка уплотнительная



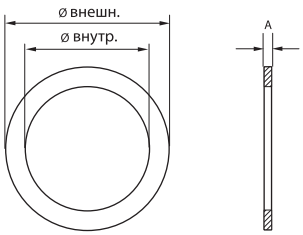

Назначение
• герметизация мест ввода муфт в корпуса оборудования, шкафы, щитки, распаечные коробки, обеспечивает степень защиты IP67.
Характеристики
• температура эксплуатации – от –40 до +200 °С.

Резьба	Размеры аксессуара, мм			Вес, г	Упаковка, шт.	Код
	Ø внутренний, мм	Ø внешний, мм	A			
M12×1,5	12,0	18,0	1,5	0,32	20	PAPM12
M16×1,5	16,0	22,0	1,5	0,42	20	PAPM16
M20×1,5	20,0	27,0	1,5	0,62	20	PAPM20
M25×1,5	25,0	35,0	1,5	1,25	10	PAPM25
M32×1,5	32,0	43,0	1,5	1,63	10	PAPM32
M40×1,5	40,0	55,0	1,5	2,93	5	PAPM40
M50×1,5	50,0	69,0	1,5	4,75	2	PAPM50
M63×1,5	63,0	82,0	1,5	3,34	2	PAPM63

Таблица подбора полиамидных труб и аксессуаров

Ø номинальный, мм	Тип горения	Наличие протяжки	Код трубы	Муфта "труба-коробка", IP65/IP67	Муфта 90° "труба-коробка", IP65/IP67	Муфта 45° "труба-коробка", IP65/IP67	Гайка с метрической резьбой	Кольцо уплотнительное
7	ПВ-0	нет	PA600710F0	PAM07M12N	–	–	PAGM12N	PAR07
	ПВ-2	нет	PA600710F2	PAM07M12N	–	–	PAGM12N	PAR07
	НВ (UL94)	нет	PA600710HB	PAM07M12N	–	–	PAGM12N	PAR07
10	ПВ-0	нет	PA601013F0	PAM10M16N	PAN10M16N	–	PAGM16N	PAR10
	ПВ-2	нет	PA601013F2	PAM10M16N	PAN10M16N	–	PAGM16N	PAR10
	НВ (UL94)	нет	PA601013HB	PAM10M16N	PAN10M16N	–	PAGM16N	PAR10
12	ПВ-0	да	PA611216F0	PAM12M16N	PAN12M16N	PAL12M16N	PAGM16N	PAR12
				PAM12M20N	PAN12M20N	–	PAGM20N	PAR12
		нет	PA601216F0	PAM12M16N	PAN12M16N	PAL12M16N	PAGM16N	PAR12
				PAM12M20N	PAN12M20N	–	PAGM20N	PAR12
	ПВ-2	да	PA611216F2	PAM12M16N	PAN12M16N	PAL12M16N	PAGM16N	PAR12
				PAM12M20N	PAN12M20N	–	PAGM20N	PAR12
		нет	PA601216F2	PAM12M16N	PAN12M16N	PAL12M16N	PAGM16N	PAR12
				PAM12M20N	PAN12M20N	–	PAGM20N	PAR12
	НВ (UL94)	нет	PA601216HB	PAM12M16N	PAN12M16N	PAL12M16N	PAGM16N	PAR12
				PAM12M20N	PAN12M20N	–	PAGM20N	PAR12
17	ПВ-0	да	PA611721F0	PAM17M20N	PAN17M20N	PAL17M20N	PAGM20N	PAR17
				PAM17M25N	–	–	PAGM25N	PAR17
		нет	PA601721F0	PAM17M20N	PAN17M20N	PAL17M20N	PAGM20N	PAR17
				PAM17M25N	–	–	PAGM25N	PAR17
	ПВ-2	да	PA611721F2	PAM17M20N	PAN17M20N	PAL17M20N	PAGM20N	PAR17
				PAM17M25N	–	–	PAGM25N	PAR17
		нет	PA601721F2	PAM17M20N	PAN17M20N	PAL17M20N	PAGM20N	PAR17
				PAM17M25N	–	–	PAGM25N	PAR17
	НВ (UL94)	нет	PA601721HB	PAM17M20N	PAN17M20N	PAL17M20N	PAGM20N	PAR17
				PAM17M25N	–	–	PAGM25N	PAR17
23	ПВ-0	да	PA612329F0	PAM23M25N	PAN23M25N	PAL23M25N	PAGM25N	PAR23
				PAM23M32N	–	–	PAGM32N	PAR23
		нет	PA602329F0	PAM23M25N	PAN23M25N	PAL23M25N	PAGM25N	PAR23
				PAM23M32N	–	–	PAGM32N	PAR23
	ПВ-2	да	PA612329F2	PAM23M25N	PAN23M25N	PAL23M25N	PAGM25N	PAR23
				PAM23M32N	–	–	PAGM32N	PAR23
		нет	PA602329F2	PAM23M25N	PAN23M25N	PAL23M25N	PAGM25N	PAR23
				PAM23M32N	–	–	PAGM32N	PAR23
	НВ (UL94)	нет	PA602329HB	PAM23M25N	PAN23M25N	PAL23M25N	PAGM25N	PAR23
				PAM23M32N	–	–	PAGM32N	PAR23
29	ПВ-0	да	PA612935F0	PAM29M32N	PAN29M32N	PAL29M32N	PAGM32N	PAR29
				PAM29M40N	–	–	PAGM40N	PAR29
		нет	PA602935F0	PAM29M32N	PAN29M32N	PAL29M32N	PAGM32N	PAR29
				PAM29M40N	–	–	PAGM40N	PAR29
	ПВ-2	да	PA612935F2	PAM29M32N	PAN29M32N	PAL29M32N	PAGM32N	PAR29
				PAM29M40N	–	–	PAGM40N	PAR29
		нет	PA602935F2	PAM29M32N	PAN29M32N	PAL29M32N	PAGM32N	PAR29
				PAM29M40N	–	–	PAGM40N	PAR29
	НВ (UL94)	нет	PA602935HB	PAM29M32N	PAN29M32N	PAL29M32N	PAGM32N	PAR29
				PAM29M40N	–	–	PAGM40N	PAR29
36	ПВ-0	да	PA613643F0	PAM36M40N	PAN36M40N	PAL36M40N	PAGM40N	PAR36
				PAM36M50N	–	–	PAGM50N	PAR36
		нет	PA603643F0	PAM36M40N	PAN36M40N	PAL36M40N	PAGM40N	PAR36
				PAM36M50N	–	–	PAGM50N	PAR36
	ПВ-2	да	PA613643F2	PAM36M40N	PAN36M40N	PAL36M40N	PAGM40N	PAR36
				PAM36M50N	–	–	PAGM50N	PAR36
		нет	PA603643F2	PAM36M40N	PAN36M40N	PAL36M40N	PAGM40N	PAR36
				PAM36M50N	–	–	PAGM50N	PAR36
	НВ (UL94)	нет	PA603643HB	PAM36M40N	PAN36M40N	PAL36M40N	PAGM40N	PAR36
				PAM36M50N	–	–	PAGM50N	PAR36
48	ПВ-0	да	PA614855F0	PAM48M50N	PAN48M50N	PAL48M50N	PAGM50N	PAR48
				PAM48M63N	–	–	PAGM63N	PAR48
		нет	PA604855F0	PAM48M50N	PAN48M50N	PAL48M50N	PAGM50N	PAR48
				PAM48M63N	–	–	PAGM63N	PAR48
	ПВ-2	да	PA614855F2	PAM48M50N	PAN48M50N	PAL48M50N	PAGM50N	PAR48
				PAM48M63N	–	–	PAGM63N	PAR48
		нет	PA604855F2	PAM48M50N	PAN48M50N	PAL48M50N	PAGM50N	PAR48
				PAM48M63N	–	–	PAGM63N	PAR48
	НВ (UL94)	нет	PA604855HB	PAM48M50N	PAN48M50N	PAL48M50N	PAGM50N	PAR48
				PAM48M63N	–	–	PAGM63N	PAR48

Ø номинальный, мм	Тип горения	Наличие протяжки	Код трубы	Прокладка уплотнительная	Держатель	Держатель с крышкой	Втулка соединительная	Тройник, IP65/IP67	Разветвитель, IP65/ IP67
7	ПВ-0	нет	PA600710F0	PAPM12	PAS07N	PASW07N	–	–	–
	ПВ-2	нет	PA600710F2	PAPM12	PAS07N	PASW07N	–	–	–
	НВ (UL94)	нет	PA600710HB	PAPM12	PAS07N	PASW07N	–	–	
10	ПВ-0	нет	PA601013F0	PAPM16	PAS10N	PASW10N	PADM16	PAT10N	–
	ПВ-2	нет	PA601013F2	PAPM16	PAS10N	PASW10N	PADM16	PAT10N	–
	НВ (UL94)	нет	PA601013HB	PAPM16	PAS10N	PASW10N	PADM16	PAT10N	–
12	ПВ-0	да	PA611216F0	PAPM16	PAS12N	PASW12N	PADM16	PAT12N	–
				PAPM20	PAS12N	PASW12N	PADM20	PAT12N	–
		нет	PA601216F0	PAPM16	PAS12N	PASW12N	PADM16	PAT12N	–
				PAPM20	PAS12N	PASW12N	PADM20	PAT12N	–
	ПВ-2	да	PA611216F2	PAPM16	PAS12N	PASW12N	PADM16	PAT12N	–
				PAPM20	PAS12N	PASW12N	PADM20	PAT12N	–
		нет	PA601216F2	PAPM16	PAS12N	PASW12N	PADM16	PAT12N	–
				PAPM20	PAS12N	PASW12N	PADM20	PAT12N	–
	НВ (UL94)	нет	PA601216HB	PAPM16	PAS12N	PASW12N	PADM16	PAT12N	–
				PAPM20	PAS12N	PASW12N	PADM20	PAT12N	–
17	ПВ-0	да	PA611721F0	PAPM20	PAS17N	PASW17N	PADM20	PAT17N	PAY171212N
				PAPM25	PAS17N	PASW17N	PADM25	PAT17N	PAY171212N
		нет	PA601721F0	PAPM20	PAS17N	PASW17N	PADM20	PAT17N	PAY171212N
				PAPM25	PAS17N	PASW17N	PADM25	PAT17N	PAY171212N
	ПВ-2	да	PA611721F2	PAPM20	PAS17N	PASW17N	PADM20	PAT17N	PAY171212N
				PAPM25	PAS17N	PASW17N	PADM25	PAT17N	PAY171212N
		нет	PA601721F2	PAPM20	PAS17N	PASW17N	PADM20	PAT17N	PAY171212N
				PAPM25	PAS17N	PASW17N	PADM25	PAT17N	PAY171212N
	НВ (UL94)	нет	PA601721HB	PAPM20	PAS17N	PASW17N	PADM20	PAT17N	PAY171212N
				PAPM25	PAS17N	PASW17N	PADM25	PAT17N	PAY171212N
23	ПВ-0	да	PA612329F0	PAPM25	PAS23N	PASW23N	PADM25	PAT23N	PAY231717N
				PAPM32	PAS23N	PASW23N	PADM32	PAT23N	PAY231717N
		нет	PA602329F0	PAPM25	PAS23N	PASW23N	PADM25	PAT23N	PAY231717N
				PAPM32	PAS23N	PASW23N	PADM32	PAT23N	PAY231717N
	ПВ-2	да	PA612329F2	PAPM25	PAS23N	PASW23N	PADM25	PAT23N	PAY231717N
				PAPM32	PAS23N	PASW23N	PADM32	PAT23N	PAY231717N
		нет	PA602329F2	PAPM25	PAS23N	PASW23N	PADM25	PAT23N	PAY231717N
				PAPM32	PAS23N	PASW23N	PADM32	PAT23N	PAY231717N
	НВ (UL94)	нет	PA602329HB	PAPM25	PAS23N	PASW23N	PADM25	PAT23N	PAY231717N
				PAPM32	PAS23N	PASW23N	PADM32	PAT23N	PAY231717N
29	ПВ-0	да	PA612935F0	PAPM32	PAS29N	PASW29N	PADM32	PAT29N	PAY292323N
				PAPM40	PAS29N	PASW29N	PADM40	PAT29N	PAY292323N
		нет	PA602935F0	PAPM32	PAS29N	PASW29N	PADM32	PAT29N	PAY292323N
				PAPM40	PAS29N	PASW29N	PADM40	PAT29N	PAY292323N
	ПВ-2	да	PA612935F2	PAPM32	PAS29N	PASW29N	PADM32	PAT29N	PAY292323N
				PAPM40	PAS29N	PASW29N	PADM40	PAT29N	PAY292323N
		нет	PA602935F2	PAPM32	PAS29N	PASW29N	PADM32	PAT29N	PAY292323N
				PAPM40	PAS29N	PASW29N	PADM40	PAT29N	PAY292323N
	НВ (UL94)	нет	PA602935HB	PAPM32	PAS29N	PASW29N	PADM32	PAT29N	PAY292323N
				PAPM40	PAS29N	PASW29N	PADM40	PAT29N	PAY292323N
36	ПВ-0	да	PA613643F0	PAPM40	PAS36N	PASW36N	PADM40	PAT36N	PAY362929N
				PAPM50	PAS36N	PASW36N	PADM50	PAT36N	PAY362929N
		нет	PA603643F0	PAPM40	PAS36N	PASW36N	PADM40	PAT36N	PAY362929N
				PAPM50	PAS36N	PASW36N	PADM50	PAT36N	PAY362929N
	ПВ-2	да	PA613643F2	PAPM40	PAS36N	PASW36N	PADM40	PAT36N	PAY362929N
				PAPM50	PAS36N	PASW36N	PADM50	PAT36N	PAY362929N
		нет	PA603643F2	PAPM40	PAS36N	PASW36N	PADM40	PAT36N	PAY362929N
				PAPM50	PAS36N	PASW36N	PADM50	PAT36N	PAY362929N
	НВ (UL94)	нет	PA603643HB	PAPM40	PAS36N	PASW36N	PADM40	PAT36N	PAY362929N
				PAPM50	PAS36N	PASW36N	PADM50	PAT36N	PAY362929N
48	ПВ-0	да	PA614855F0	PAPM50	PAS48N	PASW48N	PADM50	-	PAY483636N
				PAPM63	PAS48N	PASW48N	PADM63	-	PAY483636N
		нет	PA604855F0	PAPM50	PAS48N	PASW48N	PADM50	-	PAY483636N
				PAPM63	PAS48N	PASW48N	PADM63	-	PAY483636N
	ПВ-2	да	PA614855F2	PAPM50	PAS48N	PASW48N	PADM50	-	PAY483636N
				PAPM63	PAS48N	PASW48N	PADM63	-	PAY483636N
		нет	PA604855F2	PAPM50	PAS48N	PASW48N	PADM50	-	PAY483636N
				PAPM63	PAS48N	PASW48N	PADM63	-	PAY483636N
	НВ (UL94)	нет	PA604855HB	PAPM50	PAS48N	PASW48N	PADM50	-	PAY483636N
				PAPM63	PAS48N	PASW48N	PADM63	-	PAY483636N

Классификация пластиковых труб ДКС

Наименование	Серия	Характеристики серии			
		Усилие сжатия	Стойкость к горению	Изгиб	Прочие особенности
Гофрированная труба из ПВХ (легкая)	A	1	F0	-	-
Гофрированная труба из ПВХ (тяжелая)	A	2	F0	-	-
Гофрированная труба из ПВХ (сверхтяжелая)	A	3	F0	-	-
Электротруба из ПВХ (легкая)	A	1	F0	-	E
Гофрированная труба из ПНД (легкая)	B	1	-	-	-
Гофрированная труба из ПНД (тяжелая)	B	2	-	-	-
Электротруба из ПНД (легкая)	B	1	-	-	E
Гофрированная труба из полипропилена (легкая)	C	1	F0	-	-
Гофрированная труба из полипропилена (тяжелая)	C	2	F0	-	-
Гофрированная труба из полипропилена (сверхтяжелая)	C	3	F0	-	-
Гофрированная труба из ПЛЛ без содержания галогенов	D	-	F0	-	HF
Электротруба из ПЛЛ без содержания галогенов	D	-	F0	-	E HF
Индустриальная гофрированная труба из полиамида F2	P	-	F2	-	UF
Индустриальная гофрированная труба из не распространяющего горение полиамида F0	P	-	F0	-	UF
Индустриальная гофрированная труба из полиамида HB	P	-	HB	-	UF
Гибкая двустенная гофрированная труба	2B	2	-	-	-
Гибкая двустенная гофрированная труба (усиленная)	2B	3	-	-	-
Гибкая двустенная гофрированная труба для открытой прокладки	2B	2	F0	-	UF
Жесткая двустенная гофрированная труба	2B	3	-	H	-
Жесткая двустенная гофрированная труба (усиленная)	2B	4	-	H	-
Жесткая двустенная гофрированная труба для открытой прокладки	2B	3	F0	H	UF
Двухслойная гладкостенная полимерная труба	2X	4	-	-	-
Трехслойная гладкостенная полимерная труба	3X	4	-	-	-
Двухслойная гладкостенная полимерная труба для прокладки ВОЛС	2X	4	-	-	I
Гибкая двустенная дренажная труба	2WP	2	-	-	-
Гибкая двустенная труба для ливневой канализации	2W	2	-	-	-
Жесткая гладкая труба (легкая)	E	1	F0	H	-
Жесткая гладкая труба (тяжелая)	E	2	F0	H	-
Атмосферостойкая жесткая гладкая труба (легкая)	E	1	F0	H	UF
Атмосферостойкая жесткая гладкая труба (тяжелая)	E	2	F0	H	UF
Гибкая армированная труба	O	-	F0	-	-

Характеристика	Обозначение	Определение
Усилие сжатия	1	Легкая
	2	Тяжелая
	3	Сверхтяжелая
	4	Усиленная
Стойкость к горению	F2	Категория горения ПВ–2 по ГОСТ 28779
	F0	Категория горения ПВ–0 по ГОСТ 28779
	HB	Категория горения HB (UL94)
Изгиб	-	Гибкая
	H	Жесткая
Прочие особенности	UF	Стойкая к ультрафиолету
	HF	Без галогенов
	E	Электротруба
	I	Для прокладки ВОЛС

Электротруба "Octopus"

Гофрированные электротрубы "Octopus" 3.2
Гофрированная электротруба из ПЛЛ без содержания галогенов (серия D) 3.3
Гофрированная электротруба из ПВХ (серия А) 3.4
Гофрированная электротруба из ПНД (серия В) 3.5

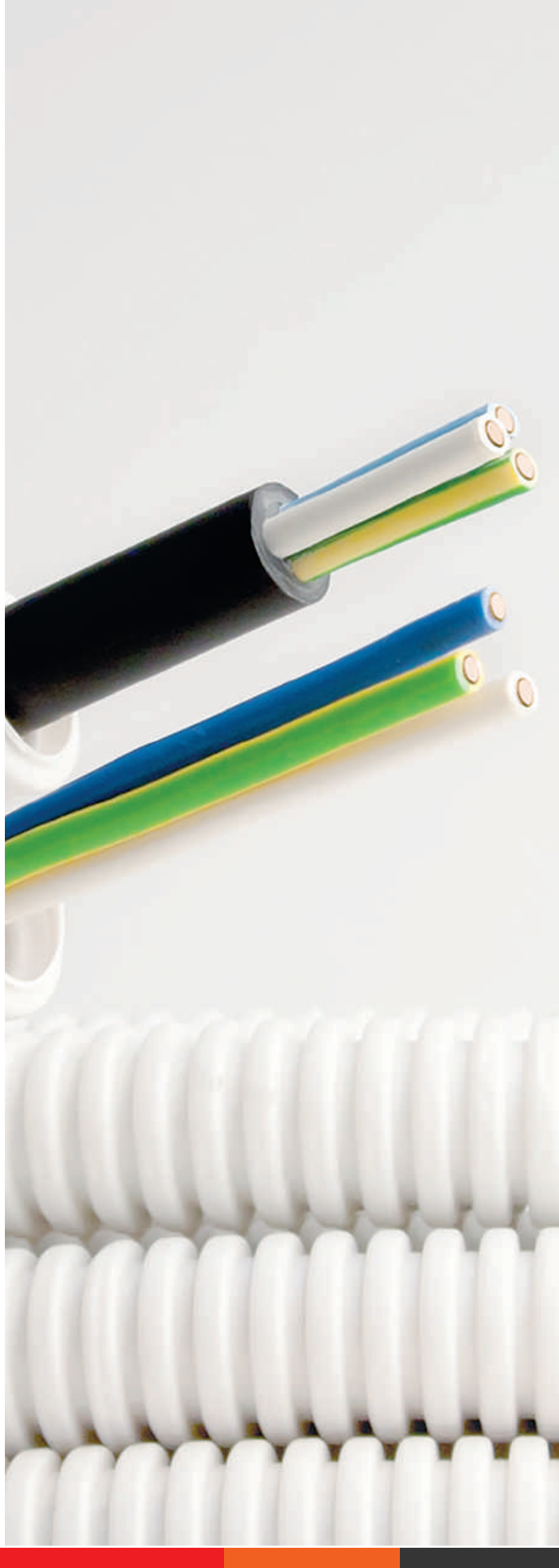

Гофрированные электротрубы "Octopus"

Электротруба – это труба с уже протянутым внутри кабелем. Компания ДКС поставляет трубы, изготовленные из поливинилхлорида (ПВХ), полиэтилена низкого давления (ПНД), а также полимерной композиции на полиолефиновой основе (ПЛЛ), не содержащей галогенов. Протянутый внутри трубы кабель изготовлен компанией Prysmian Group – ведущим мировым производителем высокотехнологичных кабелей и систем в области энергетики и телекоммуникаций. Кабель отличается высочайшим качеством и отвечает всем требованиям ГОСТ. Применение электротрубы существенно сокращает затраты времени на монтаж электросетей на объекте и предупреждает возможное повреждение кабеля при протяжке.

Сфера применения



Производственные предприятия

Гофрированная труба обеспечивает кабелю надежную защиту от повреждений

Жилищное строительство

Электротруба значительно сокращает время электромонтажных работ

Коммерческая недвижимость

Электротрубу из ПЛЛ можно применять в жилищном строительстве и местах массового скопления людей, т.к. она не содержит галогенов

Гофрированная электротруба из ПЛЛ без содержания галогенов (серия D)





Назначение

• прокладка электрических сетей, выполненных изолированными проводами или кабелями в зданиях и сооружениях с массовым пребыванием людей, в том числе в многофункциональных высотных зданиях: торговых центрах, отелях, ресторанах, кафе, спортивных сооружениях, подземных паркингах.

Условия монтажа

• скрытая прокладка в стенах, потолках, полах из несгораемых материалов;
• допускается открытая прокладка внутри помещений по основаниям из несгораемых и трудносгораемых материалов при отсутствии воздействия ультрафиолета.

Особенности

• электротруба HF с кабелем ППГнг(А)-FRHF входит в состав огнестойких кабельных линий по ГОСТ 53316–2009;
• труба и кабель не содержат галогенов;
• материал трубы не распространяет горение;
• влагостойкость;
• устойчивость к износу;
• системы на основе электротруб HF быстро монтируются.

Характеристики

Серия трубы, согласно классификации	**D F0 E HF**
Материал	композиция на полиолефиновой основе
Технические условия	ТУ 3491-052-47022248-2016
Температура монтажа, °С	от –15 до +90
Температура эксплуатации, °С	от –15 до +90
Прочность (сопротивление сжатию при 20 °С)	свыше 125 Н
Разрывная прочность	не менее 200 Н
Ударная прочность при –15 °С	не менее 0,5 Дж
Цвет	белый
Минимальный радиус изгиба	2 диаметра
Соответствие требованиям пожарной безопасности	соответствует ГОСТ Р 53313
Соответствует требованиям по ГОСТ Р МЭК 61386.1–2014	1132
Сохранение работоспособности кабельной линии в условиях пожара	90 минут с кабелем ППГнг(А)-FRHF по ГОСТ 53316–2009

Тип кабеля	**Ø номинальный, мм**	**Ø внешний, мм***	**Ø внутренний*, мм**	**В бухте, м**	**Код**
ППГнг(А)-HF 3×1,5 мм^2	20	19,7	19,1	50	8L82050HF
ППГнг(А)-HF 3×2,5 мм^2	25	24,7	24,3	50	8S82050HF
ППГнг(А)-FRHF 3×1,5 мм^2	20	19,7	19,1	50	8L82550FRHF
ППГнг(А)-FRHF 3×2,5 мм^2	25	24,7	24,3	50	8S82550FRHF

* Допуск на внешний и внутренний диаметры составляет ±0,5 мм

Гофрированная электротруба из ПВХ (серия А)

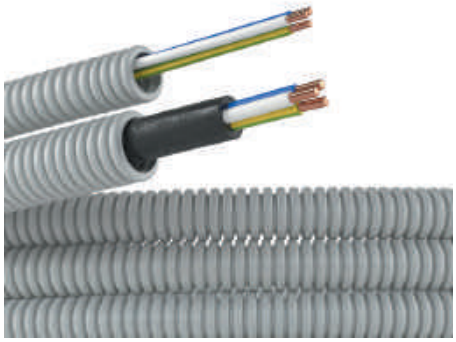

Назначение
• прокладка электрических сетей, выполненных изолированными проводами или кабелями.
Условия монтажа
• скрытая прокладка в стенах, потолках, полах из несгораемых материалов;
• допускается открытая прокладка внутри помещений по основаниям из несгораемых и трудносгораемых материалов при отсутствии воздействия ультрафиолета.
Особенности
• материал трубы не распространяет горение;
• влагостойкость;
• устойчивость к износу;
• сертификат пожарной безопасности, сертификат соответствия, гигиеническое заключение и сертификат CE;
• удобство монтажа;
• быстрая установка на объекте.

Характеристики

Серия трубы, согласно классификации	**A1 F0 E**
Технические условия	ТУ 2247-008-47022248-2002
Классификационный код по ГОСТ Р МЭК 61386.1-2014	2141 (легкая серия)
Температура монтажа, °C	от –5 до +60
Температура эксплуатации, °C	от –25 до +60 (при отсутствии механических воздействий)
Прочность (сопротивление сжатию при 20 °C)	свыше 350 Н на 5 см (легкая серия)*
Разрывная прочность	не менее 100 Н
Ударная прочность при –25 °C	не менее 0,5 Дж – легкая серия
Цвет	серый RAL 7035
Минимальный радиус изгиба	3 диаметра
Соответствие требованиям пожарной безопасности	соответствует ГОСТ Р 53313

* Деформация при заявленном усилии сжатия – не более 25 ± 5 % от начального диаметра

Тип кабеля, провода	**Ø внешний*, мм**	**Ø внутренний*, мм**	**В бухте, м**	**На паллете, м**	**Код с кабелем "РЭК"**	**Тип кабеля, провода**	**Код с кабелем "Конкорд"**
ВВГнг(А)-LS 3×1,5	16	11,5	25	1225	9L91625	-	-
			50	1500	9L91650	-	-
			100	1600	9L916100	-	-
	20	14,9	100	1600	9L920100	ВВГ-Пнг(А)-LS3×1,5мм²	9L920100KF
ВВГнг(А)-LS 3×2,5	16	11,5	25	1225	9S91625	-	-
			50	1500	9S91650	-	-
	20	14,9	50	1500	9S92050	-	-
			100	1600	9S920100	ВВГ-Пнг(А)-LS3×2,5мм²	9S920100KF
ПВ-1(ПуВ) 3×1,5	16	11,5	25	1225	9P91625	-	-
			50	1500	9P91650	-	-
ПВ-1(ПуВ) 3×2,5	16	11,5	25	1225	9V91625	-	-
			50	1500	9V91650	-	-

* Допуск на внешний и внутренний диаметры составляет ±0,5 мм

Гофрированная электротруба из ПНД (серия В)

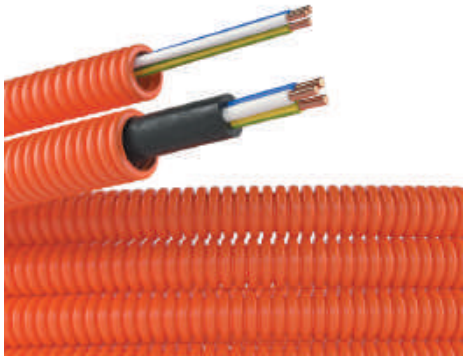

Назначение
• прокладка электрических сетей, выполненных изолированными проводами или кабелями.
Условия монтажа
• монолитное бетоностроение; скрытая прокладка в штробах стен, стяжке полов из несгораемых материалов.
Особенности
• высокая эластичность и ударная прочность;
• широкий диапазон монтажных и эксплуатационных температур;
• влагостойкость;
• устойчивость к старению;
• гигиеническое заключение и сертификат СЕ.

Характеристики

Серия трубы, согласно классификации	**B1 E**
Технические условия	ТУ 3491-011-47022248-2003
Классификационный код по ГОСТ Р МЭК 61386.1-2014	1342 (легкая серия)
Температура монтажа, °С	от –45 до +90
Температура эксплуатации, °С	от –45 до +90
Прочность (сопротивление сжатию при 20 °С)	свыше 125 Н на 5 см (легкая серия)*
Разрывная прочность	не менее 200 Н
Ударная прочность при –40 °С	не менее 2 Дж – легкая серия
Цвет	оранжевый, RAL 2004, черный, RAL 7021
Минимальный радиус изгиба	3 диаметра

* Деформация при заявленном усилии сжатия – не более 25 ± 5 % от начального диаметра

Тип кабеля, провода	**Ø номинальный, мм**	**Ø внешний*, мм**	**Ø внутренний*, мм**	**В бухте, м**	**На паллете, м**	**Код**	
						оранжевый	черный
ВВГнг(А)-LS 3×1,5	16	15,7	11,3	25	1225	7L91625	7L71625
				50	1500	7L91650	7L71650
				100	1600	7L916100	7L716100
ВВГнг(А)-LS 3×2,5	16	15,7	11,3	25	1225	7S91625	7S71625
				50	1500	7S91650	7S71650
	20	19,5	14,5	100	1600	7S920100	7S720100
ПВ-1(ПуВ) 3×2,5	16	15,7	11,3	25	1500	–	7V71625

* Допуск на внешний и внутренний диаметры составляет ±0,5 мм

Классификация пластиковых труб ДКС

Наименование	Серия	Характеристики серии			
		Усилие сжатия	Стойкость к горению	Изгиб	Прочие особенности
Гофрированная труба из ПВХ (легкая)	A	1	FO	-	-
Гофрированная труба из ПВХ (тяжелая)	A	2	FO	-	-
Гофрированная труба из ПВХ (сверхтяжелая)	A	3	FO	-	-
Электротруба из ПВХ (легкая)	A	1	FO	-	E
Гофрированная труба из ПНД (легкая)	B	1	-	-	-
Гофрированная труба из ПНД (тяжелая)	B	2	-	-	-
Электротруба из ПНД (легкая)	B	1	-	-	E
Гофрированная труба из полипропилена (легкая)	C	1	FO	-	-
Гофрированная труба из полипропилена (тяжелая)	C	2	FO	-	-
Гофрированная труба из полипропилена (сверхтяжелая)	C	3	FO	-	-
Гофрированная труба из ПЛЛ без содержания галогенов	D	-	FO	-	HF
Электротруба из ПЛЛ без содержания галогенов	D	-	FO	-	E HF
Индустриальная гофрированная труба из полиамида F2	P	-	F2	-	UF
Индустриальная гофрированная труба из не распространяющего горение полиамида FO	P	-	FO	-	UF
Индустриальная гофрированная труба из полиамида HB	P	-	HB	-	UF
Гибкая двустенная гофрированная труба	2B	2	-	-	-
Гибкая двустенная гофрированная труба (усиленная)	2B	3	-	-	-
Гибкая двустенная гофрированная труба для открытой прокладки	2B	2	FO	-	UF
Жесткая двустенная гофрированная труба	2B	3	-	H	-
Жесткая двустенная гофрированная труба (усиленная)	2B	4	-	H	-
Жесткая двустенная гофрированная труба для открытой прокладки	2B	3	FO	H	UF
Двухслойная гладкостенная полимерная труба	2X	4	-	-	-
Трехслойная гладкостенная полимерная труба	3X	4	-	-	-
Двухслойная гладкостенная полимерная труба для прокладки ВОЛС	2X	4	-	-	I
Гибкая двустенная дренажная труба	2WP	2	-	-	-
Гибкая двустенная труба для ливневой канализации	2W	2	-	-	-
Жесткая гладкая труба (легкая)	E	1	FO	H	-
Жесткая гладкая труба (тяжелая)	E	2	FO	H	-
Атмосферостойкая жесткая гладкая труба (легкая)	E	1	FO	H	UF
Атмосферостойкая жесткая гладкая труба (тяжелая)	E	2	FO	H	UF
Гибкая армированная труба	O	-	FO	-	-

Характеристика	Обозначение	Определение
Усилие сжатия	1	Легкая
	2	Тяжелая
	3	Сверхтяжелая
	4	Усиленная
Стойкость к горению	F2	Категория горения ПВ–2 по ГОСТ 28779
	FO	Категория горения ПВ–0 по ГОСТ 28779
	HB	Категория горения HB (UL94)
Изгиб	-	Гибкая
	H	Жесткая
Прочие особенности	UF	Стойкая к ультрафиолету
	HF	Без галогенов
	E	Электротруба
	I	Для прокладки ВОЛС

Система гибких гофрированных труб

Система гибких гофрированных труб 4.2
Труба гибкая гофрированная из ПЛЛ без содержания галогенов (серия D) 4.3
Гофрированная труба из ПВХ (серия A) 4.4
Гофрированная труба из ПНД (серия B) 4.5
Гофрированная труба из полипропилена (серия C) 4.6
Аксессуары для гофрированных труб 4.7
Аксессуары для монолитного бетоностроения 4.9
Инструкции по монтажу 4.14
Схемы монтажа 4.16
Чертежи 4.17
Приспособления для прокладки кабеля 4.21
Стекловолоконные протяжки 4.22
Кабельные чулки 4.23



Система гибких гофрированных труб

Гофрированные трубы применяются для прокладки кабеля при строительстве и реконструкции жилых, общественных и промышленных сооружений. Трубы предназначены для прокладки в них электрических, телефонных, компьютерных, телевизионных сетей, выполненных изолированными проводами, шнурами и кабелями.

Сфера применения

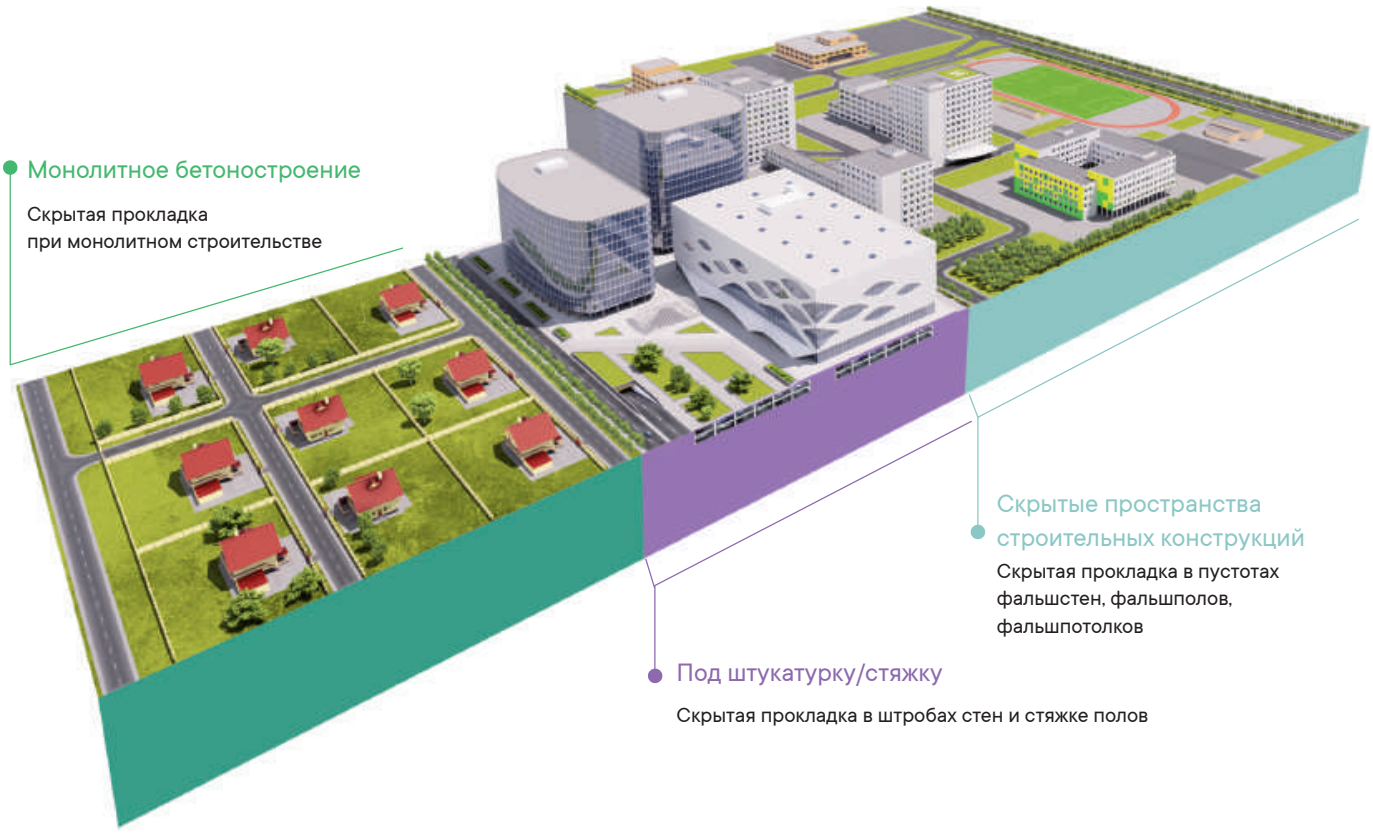

Особенности

Широкий ассортимент
Гофрированные трубы ДКС из ПВХ, ПНД, композиции полиолефинов и полипропилена обладают различными эксплуатационными характеристиками, что обеспечивает максимально широкую сферу применения.
Дополнительная изоляция
Пластиковая труба обеспечивает дополнительную изоляцию кабеля, исключает возможность поражения электрическим током при повреждении основной изоляции кабеля, минимизирует токи утечки и повышает сопротивление изоляции электрической сети.
Простота монтажа
Гибкость гофрированных труб в сочетании с хорошей механической прочностью обеспечивает простой и быстрый монтаж электропроводки. Встроенная протяжка значительно облегчает закладку кабеля в трубы.
Сменяемость проводки
Выполненная в трубе скрытая проводка может быть заменена без штробления стен и вскрытия полов.

Состав системы

Четыре типа гофрированных труб в системе с аксессуарами:
• гибкие гофрированные трубы из композиции полиолефинов (серия 8) не содержат галогенов и не распространяют горение. Трубы применяются для прокладки электропроводки во внутренних электроустановках, в зданиях и сооружениях с массовым пребыванием людей, в том числе в многофункциональных высотных зданиях, а также в системах, которые должны сохранять работоспособность в условиях пожара;
• гибкие гофрированные трубы из полиэтилена низкого давления (серия 7) отличаются расширенным температурным диапазоном монтажа и эксплуатации, обладают повышенной эластичностью, способны выдерживать значительные ударные нагрузки, что делает данный вид труб популярным при монолитном бетоностроении;
• гибкие гофрированные трубы из поливинилхлорида (серия 9) являются наиболее распространенным и популярным типом труб для электропроводки. Гофрированные ПВХ-трубы обладают низкой стоимостью, при этом не распространяют горение и соответствуют действующим требованиям пожарной безопасности;
• гибкие гофрированные трубы из полипропилена (серия 10) не распространяют горение, соответствуют действующим требованиям пожарной безопасности. Трубы обладают стойкостью к низким и высоким температурам, а также повышенной эластичностью и ударной прочностью, что позволяет применять данный вид труб в монолитном бетоностроении, если к замоноличенным трубам предъявляются дополнительные требования о соответствии нормам пожарной безопасности (детские сады, школы и прочие объекты социальной сферы);
• аксессуары для гофрированных труб;
• коробки ответвительные;
• аксессуары для монолитного бетоностроения.

Труба гибкая гофрированная из ПЛЛ без содержания галогенов (серия D)



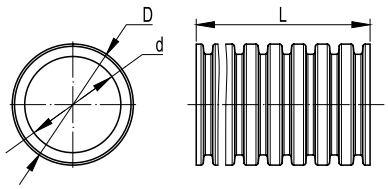

Назначение
• прокладка электрических, телефонных, компьютерных, телевизионных сетей, выполненных изолированными проводами, шнурами или кабелями;
• прокладка совместно с кабелями без содержания галогенов.
Условия монтажа
• скрытая прокладка в стенах, потолках, полах из несгораемых материалов;
• допускается открытая прокладка внутри помещений по основаниям из несгораемых и трудносгораемых материалов при отсутствии воздействия ультрафиолета.
Особенности
• без содержания галогенов;
• не распространяет горение;
• влагостойкость;
• высокая эластичность;
• стойкость к старению;
• сертификат пожарной безопасности, заключение от МЧС России о применении продукции.

Характеристики

Серия трубы, согласно классификации	**D F0 HF**
Материал	композиция на полиолефиновой основе
Технические условия	ТУ 3491-052-47022248-2016
Температура монтажа, °С	от –15 до +90
Температура эксплуатации, °С	от –15 до +90
Прочность (сопротивление сжатию при 20 °С)	свыше 125 Н
Разрывная прочность	не менее 200 Н
Ударная прочность при –15 °С	не менее 0,5 Дж по ГОСТ Р МЭК 61386.1-2014
Цвет	белый
Минимальный радиус изгиба	2 диаметра
Соответствие требованиям пожарной безопасности	соответствует ТР ЕАЭС 043/2017

Ø номинальный внешний, мм	**Ø внешний D, мм***	**Ø внутренний d, мм***	**В бухте L, м**	**На паллете, м**	**Код**
16	15,8	11,3	100	5200	81816
20	19,7	14,8	100	4400	81820
25	24,7	19,1	50	2400	81825
32	31,4	24,3	25	1300	81832
40	39,1	30,8	20	960	81840
50	49,1	39,7	15	720	81850

* Допуск на внешний и внутренний диаметр для труб Ø16, 20, 25, 32, 40, 50 мм составляет ±0,5 мм

Гофрированная труба из ПВХ (серия А)



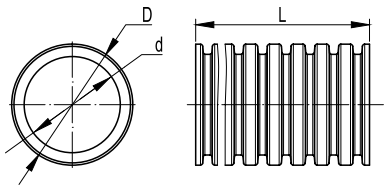

Назначение

• прокладка электрических, телефонных, компьютерных, телевизионных сетей, выполненных изолированными проводами, шнурами или кабелями.

Условия монтажа

• скрытая прокладка в стенах, потолках, полах из несгораемых материалов; допускается открытая прокладка внутри помещений по основаниям из несгораемых и трудносгораемых материалов при отсутствии воздействия ультрафиолета.

Особенности

• не распространяет горение;
• влагостойкость;
• стойкость к старению;
• сертификат пожарной безопасности, гигиеническое заключение и сертификат CE.

Характеристики

Серия трубы, согласно классификации	**A1 F0 – легкая; A2 F0 – тяжелая; A3 F0 – сверхтяжелая**
Технические условия	ТУ 2247-008-47022248-2002
Классификационный код по ГОСТ Р МЭК 61386.1-2014	2141 (легкая серия); 3241 (тяжелая серия)
Температура монтажа, °С	от –5 до +60
Температура эксплуатации, °С	от –25 до +60 (при отсутствии механических воздействий)
Прочность (сопротивление сжатию при 20 °С)	свыше 350 Н на 5 см (легкая серия)*; свыше 750 Н на 5 см (тяжелая серия)*; свыше 1250 Н на 5см (сверхтяжелая серия)*
Разрывная прочность	не менее 100 Н
Ударная прочность при –25 °С	не менее 0,5 Дж – легкая серия; не менее 1 Дж – тяжелая и сверхтяжелая серии
Цвет	серый RAL 7035, зеленый RAL 6018, желтый RAL 1021
Минимальный радиус изгиба	3 диаметра
Соответствие требованиям пожарной безопасности	соответствует ТР ЕАЭС 043/2017

* Деформация при заявленном усилии сжатия не более 25 %±5 % от начального диаметра

Серия труб	**Ø номинальный внешний, мм**	**Ø внешний D, мм***	**Ø внутренний d, мм***	**Цвет**	**Количество в бухте L, м**	**На паллете, м**	**Код трубы**	
							с протяжкой	без протяжки
Легкая	16	16,0	11,5	серый	100	5200	91916	90916
				черный	100	5200	91916B	–
				серый	50	3900	9191650	9091650
				серый	25	3150	9191625	9091625
	20	20,0	14,9	серый	100	4400	91920	90920
				черный	100	4400	91920B	–
				желтый	100	4400	91920Y	–
				зеленый	100	4400	91920G	–
				серый	50	2400	9192050	9092050
				серый	25	2700	9192025	9092025
	25	25,0	19,0	серый	50	2400	91925	90925
				черный	50	2400	91925B	–
				серый	25	1750	9192525	9092525
	32	32,0	24,9	серый	25	1300	91932	90932
	40	40,0	31,8	серый	20	1040	91940	90940
				серый	50	1200	9194050	9094050
	50	50,0	40,2	серый	15	720	91950	90950
				серый	30	720	9195030	9095030
Тяжелая	16	16,0	11,3	серый	100	5200	91516	90516
	20	20,0	14,7	серый	100	4400	91520	90520
	25	25,0	18,9	серый	50	2400	91525	90525
	32	32,0	24,6	серый	25	1300	91532	90532
	40	40,0	31,5	серый	20	1040	91540	90540
	50	50,0	40,1	серый	15	720	91550	90550
Сверхтяжелая	25	25,0	18,6	серый	50	2400	91525+	90525+
	32	32,0	24,4	серый	25	1300	91532+	90532+

* Допуск на внешний и внутренний диаметр для труб Ø16, 20, 25, 32 и 40 мм составляет ±0,4 мм; для труб Ø50 мм составляет ±0,5 мм

Гофрированная труба из ПНД (серия В)



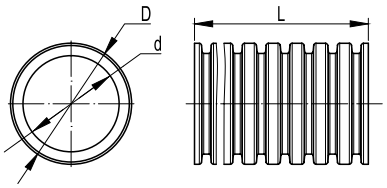

Назначение
• прокладка электрических, телефонных, компьютерных, телевизионных сетей, работающих при электрическом напряжении постоянного или переменного тока, выполненных изолированными проводами, шнурами или кабелями.
Условия монтажа
• монолитное бетоностроение; скрытая прокладка в штробах стен, стяжке полов из несгораемых материалов.
Особенности
• высокая эластичность и ударная прочность;
• широкий диапазон монтажных и эксплуатационных температур;
• влагостойкость;
• стойкость к старению;
• гигиеническое заключение и сертификат СЕ.

Характеристики

Серия трубы, согласно классификации	**В1–легкая; В2–тяжелая**
Технические условия	ТУ 3491-011-47022248-2003
Классификационный код по ГОСТ Р МЭК 61386.1-2014	1342 (легкая серия); 2442 (тяжелая серия)
Температура монтажа, °С	от –45 до +90
Температура эксплуатации, °С	от –45 до +90
Прочность (сопротивление сжатию при 20 °С)	свыше 125 Н на 5 см (легкая серия)*; свыше 320 Н на 5 см (тяжелая серия)*
Разрывная прочность	не менее 200 Н
Ударная прочность при –40 °С	не менее 2 Дж – легкая серия; не менее 6 Дж – тяжелая серия
Цвет	оранжевый RAL 2004, черный RAL 7021
Минимальный радиус изгиба	3 диаметра

* Деформация при заявленном усилии сжатия не более 25 % ± 5 % от начального диаметра

Серия труб	**Ø номинальный внешний, мм**	**Ø внешний D, мм***	**Ø внутренний d, мм***	**В бухте L, м**	**На паллете, м**	**Код**			
						с протяжкой		**без протяжки**	
						оранжевый	черный	оранжевый	черный
Легкая	16	15,7	11,3	100	5200	71916	71716	70916	70716
	16	15,7	11,3	25	3175	7191625	7171625	–	–
	16	15,7	11,3	50	3900	7191650	7171650	–	–
	20	19,5	14,5	100	4400	71920	71720	70920	70720
	20	19,5	14,5	25	2700	7192025	7172025	–	–
	20	19,5	14,5	50	2400	7192050	7172050	–	–
	25	25,0	19,0	50	2400	71925	71725	70925	70725
	32	31,1	24,3	25	1300	71932	71732	70932	70732
	40	38,7	30,7	20	1040	71940	71740	70940	70740
	50	48,5	38,9	15	720	71950	71750	70950	70750
Тяжелая	16	15,6	10,9	100	5200	71516	–	70516	–
	20	19,4	14,2	100	4400	71520	–	70520	–
	25	24,1	18,6	50	2400	71525	–	70525	–
	32	31,0	24,0	25	1300	71532	–	70532	–
	40	38,6	30,1	20	1040	71540	–	70540	–
	50	48,5	38,2	15	720	71550	–	70550	–

* Допуск на внешний и внутренний диаметры составляет ±0,5 мм

Гофрированная труба из полипропилена (серия С)



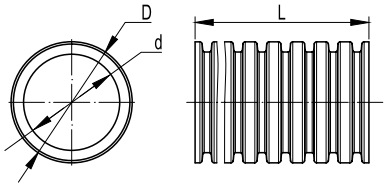

Назначение

• прокладка электрических, телефонных, компьютерных, телевизионных сетей, выполненных изолированными проводами, шнурами или кабелями.

Условия монтажа

• монолитное бетоностроение; скрытая прокладка в штробах стен, стяжке полов, пустотах фальшстен, фальшполов, фальшпотолков из несгораемых материалов;

• открытая прокладка как внутри помещений, так и на открытом воздухе под навесом, по основаниям из несгораемых и трудносгораемых материалов.

Особенности

• не распространяет горение;

• повышенная эластичность и ударная прочность;

• широкий диапазон монтажных и эксплуатационных температур;

• влагостойкость;

• стойкость к старению;

• сертификат пожарной безопасности, гигиеническое заключение и сертификат CE.

Характеристики

Серия трубы, согласно классификации	**С1 F0 – легкая; С2 F0 – тяжелая; С3 F0 – сверхтяжелая**
Технические условия	ТУ 3491-010-47022248-2003
Классификационный код по ГОСТ Р МЭК 61386.1-2014	1241 (легкая серия)
Температура монтажа, °С	от –25 до +60
Температура эксплуатации, °С	от –40 до +105 (при отсутствии механических воздействий)
Прочность (сопротивление сжатию при 20 °С)	свыше 120 Н на 5 см (легкая серия)*; свыше 320 Н на 5 см (тяжелая серия)*; свыше 450 Н на 5 см (сверхтяжелая серия)*
Разрывная прочность	не менее 200 Н
Цвет	синий RAL 5015
Минимальный радиус изгиба	3 диаметра
Соответствие требованиям пожарной безопасности	соответствует ТР ЕАЭС 043/2017

* Деформация при заявленном усилии сжатия не более 25 % ±5 % от начального диаметра

Серия труб	**Ø номинальный внешний, мм**	**Ø внешний D, мм***	**Ø внутренний d, мм***	**В бухте L, м**	**На паллете, м**	**Код трубы**	
						с протяжкой	**без протяжки**
Легкая	16	15,8	11,2	100	5200	11916	10916
	20	19,7	14,8	100	4400	11920	10920
	25	25,0	19,0	50	2400	11925	10925
	32	31,4	24,2	25	1300	11932	10932
	40	39,2	30,8	20	1040	11940	10940
	50	49,0	39,7	15	720	11950	10950
Тяжелая	16	15,8	11,0	100	5200	11516	10516
	20	19,6	14,3	100	4400	11520	10520
	25	25,0	18,9	50	2400	11525	10525
	32	31,4	24,0	25	1300	11532	10532
	40	39,3	30,5	20	1040	11540	10540
	50	48,9	39,5	15	720	11550	10550
Сверхтяжелая	25	25,0	18,6	50	2400	11525+	10525+
	32	31,4	23,9	25	1300	11532+	10532+

* Допуск на внешний и внутренний диаметры составляет ±0,5 мм

Аксессуары для гофрированных труб

Муфта для труб гофрированных, IP40



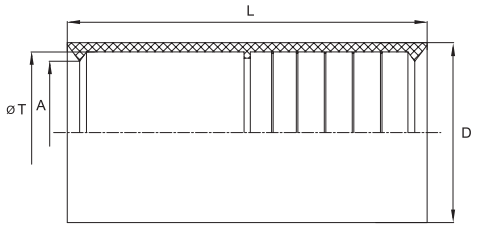

Назначение
• соединение гибких гофрированных труб; соединение гибких гофрированных труб с жесткими гладкими трубами.
Характеристики
• материал – полиэтилен;
• цвет – прозрачный;
• температура эксплуатации – от –40 до +90 °С;
• степень защиты – IP40;
• без содержания галогенов.

Ø, мм	Размеры аксессуара, мм				Упаковка, шт.	Код
	ØT	A	D	L		
16	16	15,5	20	50	200	50816
20	20	19,3	24	55	200	50820
25	25	24,3	29	58	100	50825
32	32	31,0	36	62	50	50832
40	40	37,7	45	81	40	50840
50	50	47,5	55	92	20	50850

Заглушка для труб, IP40



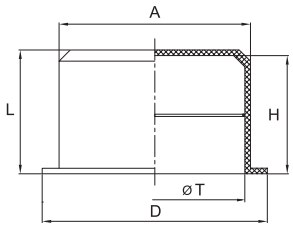

Назначение
• защита концов гофрированных и жестких гладких труб от попадания строительного мусора, способного помешать дальнейшей протяжке кабеля.
Характеристики
• материал – полиэтилен;
• цвет – прозрачный;
• температура эксплуатации – от –40 до +90 °С;
• степень защиты – IP40;
• без содержания галогенов.

Ø, мм	Размеры аксессуара, мм					Упаковка, шт.	Код
	ØT	D	A	H	L		
16	16	20	17	10	11	200	50916
20	20	25	21	10	11	200	50920
25	25	30	26	10	11	200	50925
32	32	38	33	10	11	100	50932
40	40	45	41	10	11	50	50940
50	50	55	51	10	11	50	50950

Коробка ответвительная прямоугольная для твердых стен, IP40



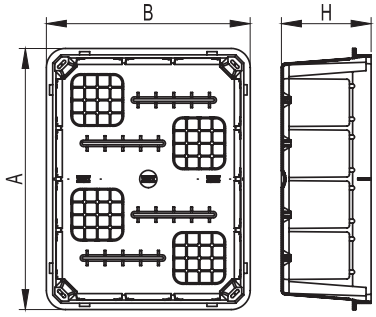

Назначение

• декоративное оформление и защита мест соединения силовых и информационных кабелей; предназначена для скрытой установки в негорючих основаниях.

Характеристики

• материал – полистирол;
• цвет крышки: белый RAL 9010;
• температура монтажа – от –5 до +60 °С;
• температура эксплуатации – от –25 до +60 °С;
• степень защиты – IP40.

Размер (A×B×H), мм	Упаковка, шт.	Код
92×92×45	1	59361
118×96×50	1	59362
118×96×70	1	59363
154×98×70	1	59364
160×130×70	1	59365
196×152×70	1	59366
297×152×70	1	59367
392×152×70	1	59368
480×160×70	1	59369

Аксессуары для монолитного бетоностроения

Компания ДКС предлагает универсальную серию аксессуаров для монолитного домостроения. Данные продукты предназначены для установки электроустановочных изделий европейского стандарта, подвески светильников, организации каналов для вывода кабеля из бетона и подвода кабеля к оборудованию.
Аксессуары имеют широкий диапазон рабочих температур, обладают высокой прочностью, могут монтироваться на деревянную опалубку с помощью метизов, а также на встречную опалубку с помощью суппорта. Новая серия аксессуаров крепится к арматурному каркасу с помощью прутка, входящего в комплект, не нарушая целостность опалубки.

Универсальная установочная коробка

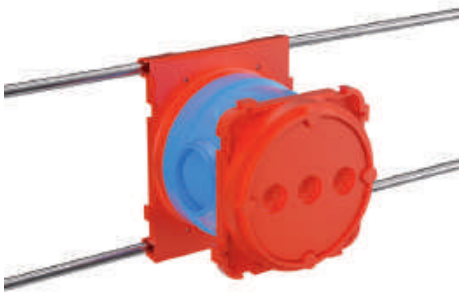

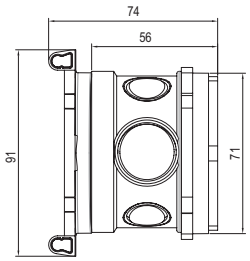

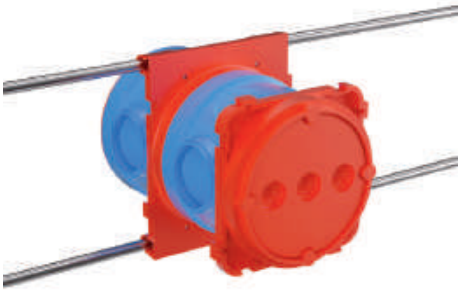

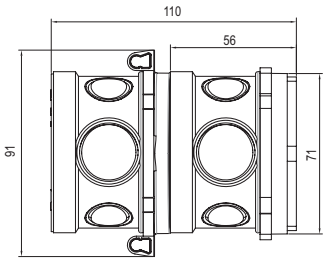

Назначение
• применяется для монтажа скрытой электропроводки, обеспечивая защиту соединенных жил кабелей от внешних воздействий;
• применяется для установки электроустановочных изделий европейского стандарта.
Характеристики
• материал корпуса – полипропилен;
• температура монтажа –от –25 до +100 °С;
• четыре ввода Ø20 мм под гофрированную трубу Ø25 мм в каждом корпусе;
• два ввода Ø25 мм для стыковки корпусов между собой;
• прочная стыковка составных частей, коробки гарантированно выдерживают все ударные нагрузки, возникающие при подаче бетона;
• степень защиты – IP40.
Особенности
• монтаж к арматурному каркасу с помощью прутка.
Комплектация
• пруток длиной 450 мм.

Схема монтажа



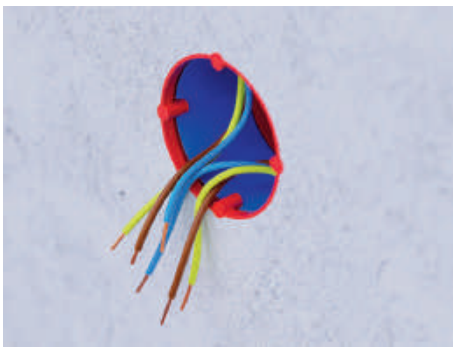



Размер	Комплектация	Упаковка, шт.	Код
90×71; h74	универсальная установочная коробка для заливки в бетон; 90×71; h74	60	59392U
90×71; h110	универсальная установочная коробка для заливки в бетон; 90×71; h110	40	59393U

Универсальная потолочная коробка



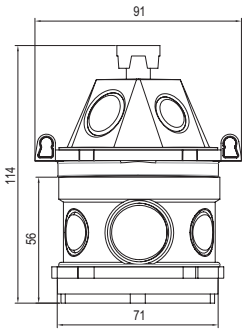

Назначение
• формирование потолочной распределительной коробки с крюком для подвеса люстры при монолитном бетоностроении.
Характеристики
• материал корпуса – полипропилен;
• температура монтажа – от –25 до+100 °С;
• в коробке четыре ввода Ø20 мм под гофрированную трубу Ø25 мм в каждом корпусе; два ввода Ø25 мм для стыковки корпусов между собой;
• в конусной крышке: два ввода под гофрированную трубу Ø25 мм; два ввода под гофрированную трубу Ø20 мм;
• два ввода Ø25 мм для стыковки корпусов между собой;
• прочная стыковка составных частей, коробки гарантированно выдерживают все ударные нагрузки, возникающие при подаче бетона;
• степень защиты – IP40.
Особенности
• монтаж к арматурному каркасу выполняется с помощью прутка.
Комплектация
• пруток длиной 450 мм.

Размер	Комплектация	Упаковка, шт.	Код
90×71; h114	универсальная потолочная коробка для заливки в бетон; 90×71; h114	40	59391U

Коробка установочная для заливки в бетон



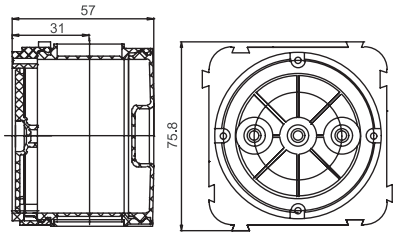

Назначение
• формирование посадочных мест под электроустановочные изделия европейского стандарта при монолитном бетоностроении.
Характеристики
• материал корпуса – полипропилен;
• температура монтажа – от –25 до +100 °С;
• четыре ввода Ø20 мм под гофрированную трубу Ø25 мм в каждом корпусе;
• два ввода Ø25 мм для стыковки корпусов между собой;
• прочная стыковка составных частей, коробки гарантированно выдерживают все ударные нагрузки, возникающие при подаче бетона;
• степень защиты – IP40.

Размер, мм	Комплектация	Упаковка, шт.	Код
D70×57	фланцевая крышка – 1 шт.; днище – 1 шт.; корпус – 1 шт.	80	59380
D70×97	фланцевая крышка – 1 шт.; днище – 1 шт.; корпус – 2 шт.	40	59381
D70×137	фланцевая крышка – 1 шт.; днище – 1 шт.; корпус – 3 шт.	32	59382

Коробка потолочная для заливки в бетон



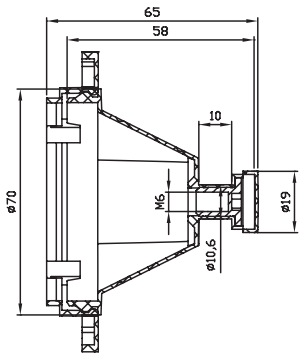

Назначение
• формирование потолочной распределительной коробки с крюком для подвеса люстры при монолитном бетоностроении.
Характеристики
• материал корпуса – полипропилен;
• температура монтажа – от –25 до +100 °С;
• два ввода под гофрированную трубу Ø25 мм;
• два ввода под гофрированную трубу Ø20 мм;
• прочная стыковка составных частей коробки гарантированно выдерживает все ударные нагрузки, возникающие при подаче бетона;
• увеличение глубины коробки с помощью дополнительных корпусов (код 59381B), при этом каждый дополнительный корпус увеличивает глубину коробки на 40 мм;
• встроенная гайка с резьбой М6 для установки крюка;
• степень защиты – IP40.

Размер, мм	Комплектация	Упаковка, шт.	Код
72×72×65	фланцевая крышка – 1 шт.; крышка конусная с встроенной гайкой М6 – 1 шт.	40	59391

Суппорт для заливки в бетон



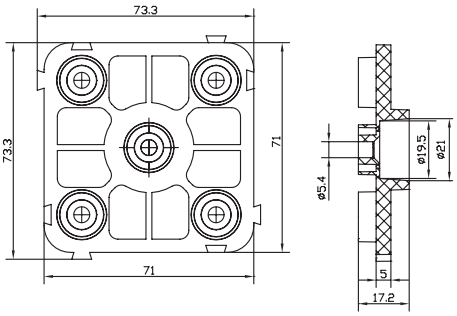

Назначение
• крепление коробок установочных для заливки в бетон на встречную опалубку при монолитном бетоностроении.
Характеристики
• материал корпуса – полипропилен;
• температура монтажа – от –25 до +100 °С;
• для стыковки суппорта с коробкой установочной используется отрезок жесткой гладкой трубы Ø20 мм.
Комплект поставки
• отрезок жесткой гладкой трубы Ø20 мм не входит в комплект поставки.

Размер, мм	Упаковка, шт.	Код
72×72×10	40	59388

Корпус коробки для заливки в бетон



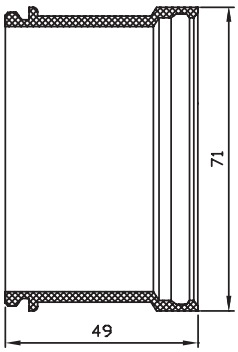

Назначение
• увеличение глубины установочных коробок и коробок потолочных для заливки в бетон.
Характеристики
• материал – полипропилен;
• температура монтажа – от –25 до +100 °С;
• установка одного корпуса позволяет увеличить глубину установочных и потолочных коробок на 40 мм;
• корпус входит в состав коробок 59381 (1 шт.), 59382 (2 шт.), 59383 (3 шт.).

Размер, мм	Упаковка, шт.	Код
D71×49	40	59381B

Крюк изолированный для коробок потолочных



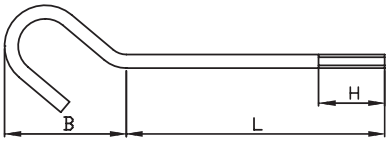

Назначение
• подвес люстры к залитой в бетон коробке потолочной.
Характеристики
• материал – сталь;
• материал изоляции: сшитый полиэтилен (трубка термоусаживаемая);
• резьба М6;
• максимальная нагрузка – 10 кг;
• длина крюка выбирается в зависимости от количества дополнительных корпусов, используемых с коробкой 59391 и толщины слоя потолочной штукатурки.

Размеры аксессуара, мм			Резьба	Упаковка, шт.	Код
L	H	B			
55	25	40	М6	40	59055
65	25	40	М6	40	59065
75	25	40	М6	40	59075
95	25	40	М6	40	59095
105	25	40	М6	40	59105
115	25	40	М6	40	59115
135	25	40	М6	40	59135
145	25	40	М6	40	59145
155	25	40	М6	40	59155

Втулка концевая для заливки в бетон



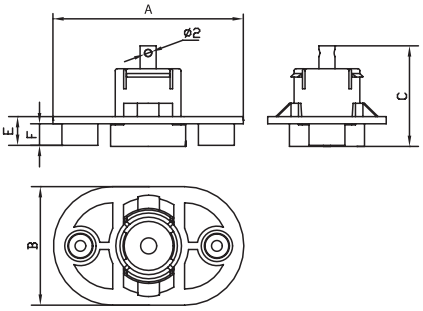

Назначение
• аксессуар для концевой пристыковки гофрированных труб к опалубке
позволяет организовать вывод канала для электропроводки из монолита.
Характеристики
• материал – полипропилен;
• температура монтажа – от –25 до +100 °С;
• имеется фиксатор для крепления протяжки.

Ø гофрированной трубы, мм	Размеры аксессуара, мм					Упаковка, шт.	Код
	A	B	C	E	F		
16 и 25	53	33	28	8	6	40	59389
20 и 32	65	40	33	9	7	40	59390

Крышка для коробки установочной



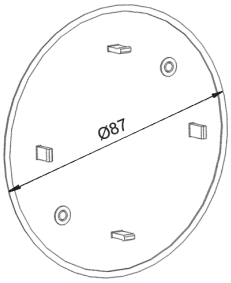

Назначение
• использование коробки установочной в качестве распаечной.
Характеристики
• материал – полистирол;
• цвет – белый RAL 9010;
• степень защиты – IP40.
Комплект поставки
• крепежные саморезы.

Размер, мм	Упаковка, шт.	Код
D87	80	59386

Крышка для коробки потолочной с крюком



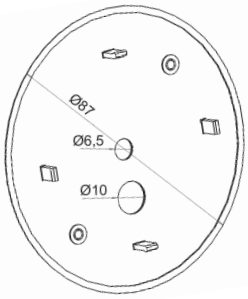

Назначение
• декоративное оформление коробок потолочных с крюком.
Особенности
• материал – полистирол;
• цвет – белый RAL 9010;
• степень защиты – IP40;
• в крышке имеется отверстие Ø6,5 мм для крюка и отверстие Ø10 мм для вывода кабеля.
Комплект поставки
• крепежные саморезы.

Размер, мм	Упаковка, шт.	Код
D87	80	59387

Инструкции по монтажу

Монтаж коробки установочной для заливки в бетон

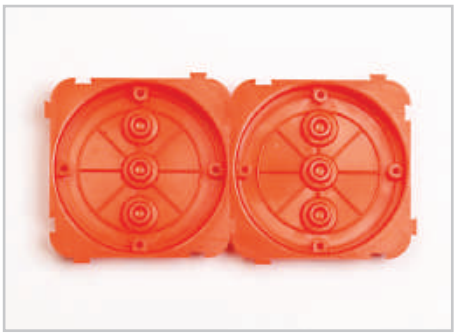

1. Закрепить фланцевую крышку на опалубке
Закрепить крышку при помощи гвоздей, шурупов, клея, анкеров, либо другим способом, обеспечивающим надежное крепление крышки на опалубке



2. Установить днище в корпус
Установка днища придает корпусу жесткость, необходимую при пробивке вводов под трубы



3. Выбить вводы под трубы
Установить отрезок жесткой трубы на предперфорированный ввод. Диаметр трубы должен соответствовать диаметру ввода (Ø20 мм и Ø25 мм соответственно). Выбить ввод ударом молотка по трубе



4. Установить корпуса на фланцевые крышки
Перед установкой корпусов желательно снять днища – это упростит ввод труб в коробку.



5. Завести трубы
Вводы Ø20 мм предназначены для присоединения гофрированных труб Ø25 мм. Гофрированная труба надежно удерживается в корпусе и не требует дополнительной герметизации.



6. Установить днища
7. Установить подвижную часть опалубки и произвести заливку
При демонтаже опалубки выламывается защитная мембрана фланцевой крышки, открывая доступ внутрь коробки



Для ввода в коробку жестких гладких труб диаметром 16 и 20 мм рекомендуется использовать кабельный ввод, код 54520



Для ввода в коробку гофрированных труб диаметром 16 и 20 мм рекомендуется использовать кабельный ввод, код 54520

Монтаж втулки концевой для заливки в бетон



1. Собрать втулку
Втулка состоит из 2 частей, соединенных технологической перемычкой



2. Закрепить втулку на опалубке
Крепление при помощи гвоздей, шурупов, клея, либо другим способом, обеспечивающим надежное крепление втулки на опалубке



3. Закрепить протяжку в фиксаторе втулки
Фиксатор имеет отверстие для крепления металлической протяжки



4. Защелкнуть трубу на втулку
В зависимости от диаметра трубы фиксируются внутри, либо снаружи втулки



5. Замонолитить
При заливке избегать прямых попаданий струй бетона на втулку



6. Выломать защитную мембрану
Канал готов для протяжки кабеля

Схемы монтажа

Установка ответвительных коробок для заливки в бетон на встречную опалубку посредством суппорта

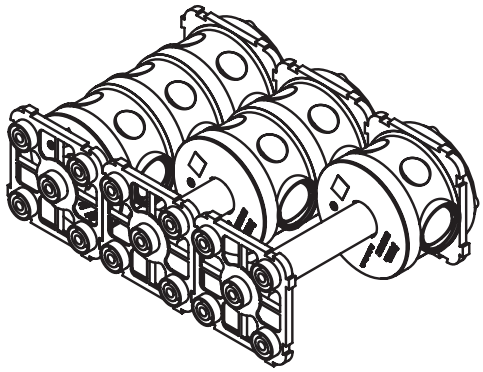

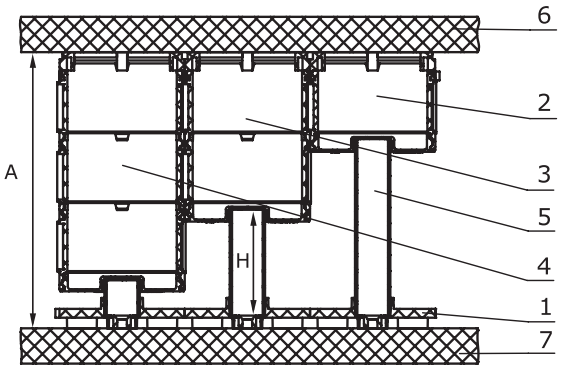

Спецификация:

1. суппорт, код 59388;
2. коробка установочная, код 59380;
3. коробка установочная, код 59381;
4. коробка установочная, код 59382;
5. отрезок жесткой гладкой трубы Ø20 мм;
6. опалубка;
7. встречная опалубка.

Расчет длины отрезка жесткой гладкой трубы

H = A - 55 мм, для коробки 59380 с суппортом 59388
H = A - 95 мм, для коробки 59381 с суппортом 59388
H = A - 135 мм, для коробки 59382 с суппортом 59388

Выбор крюка для коробки потолочной

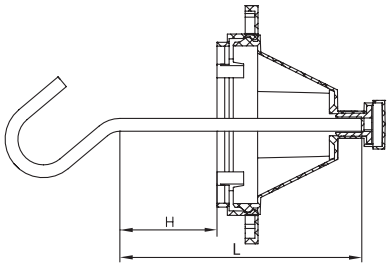

59391

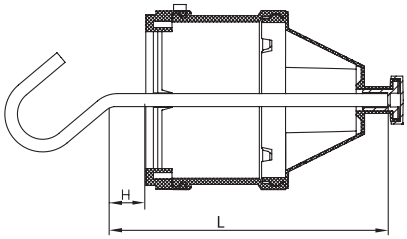

59391 + 59381B

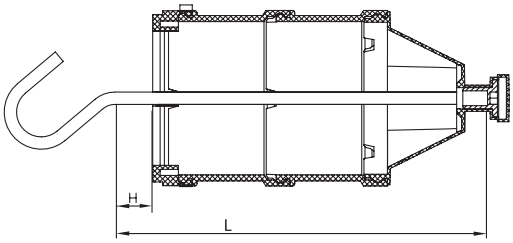

59391 + 59381B (2 шт.)

Код коробки потолочной	Длина крюка L, мм	Длина H, мм	Код крюка
59391	55	0	59055
	65	10	59065
	75	20	59075
59391+59381B	95	0	59095
	105	10	59105
	115	20	59115
59391+2×59381B	135	0	59135
	145	10	59145
	155	20	59155
59391U	135	20	59135
	145	30	59145
	155	40	59155

Чертежи

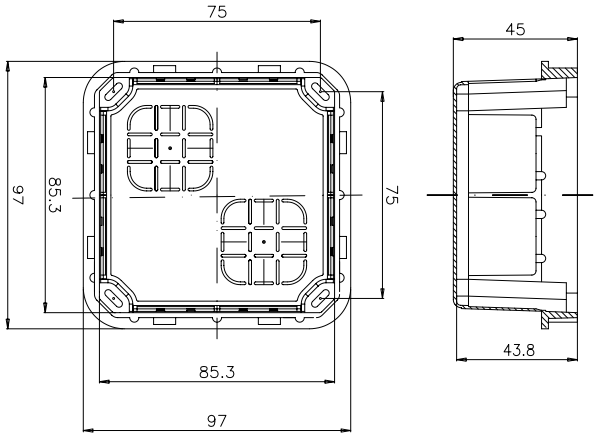

59361

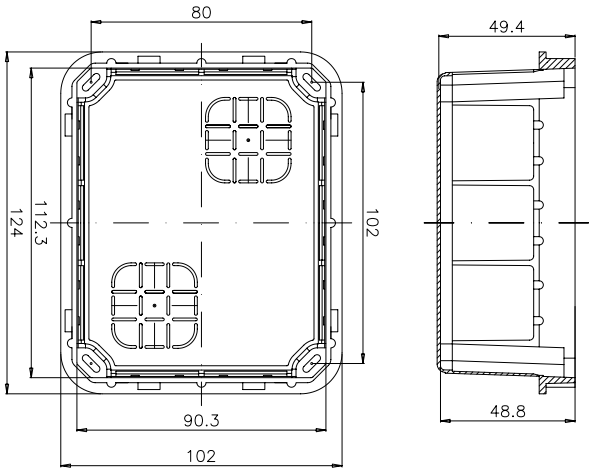

59362

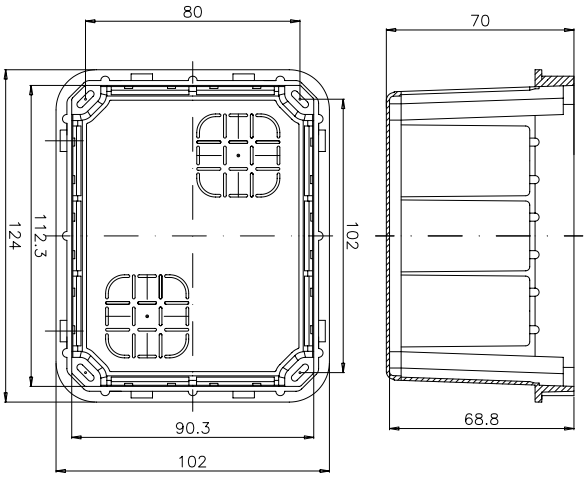

59363

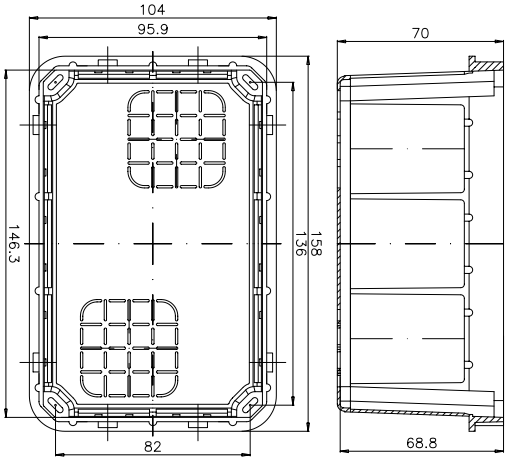

59364

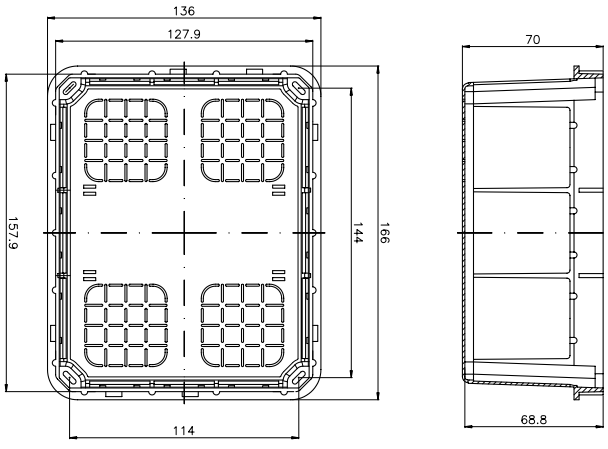

59365

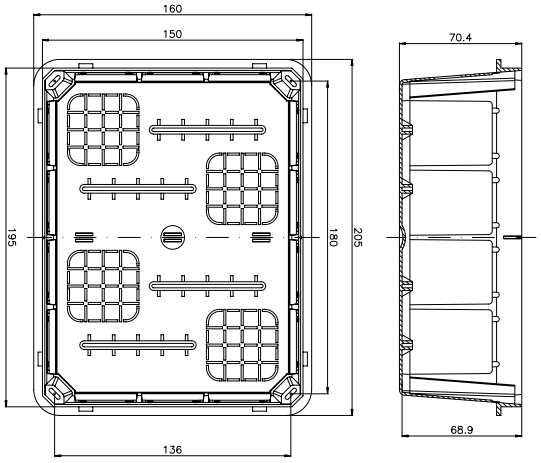

59366

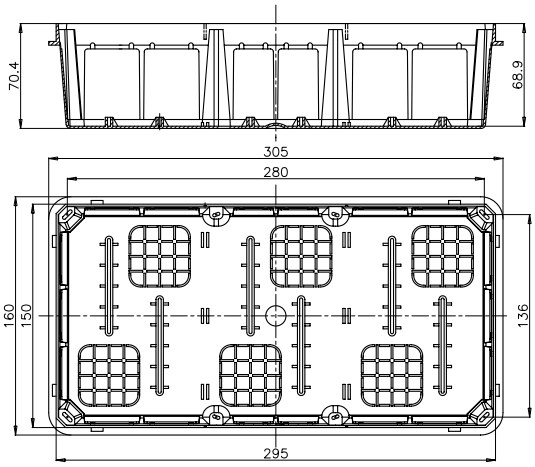

59367

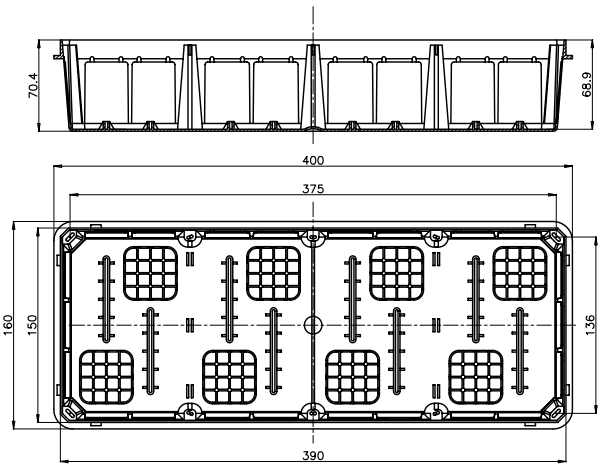

59368

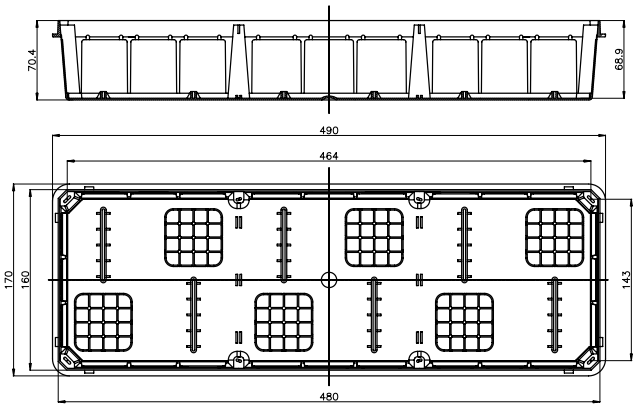

59369

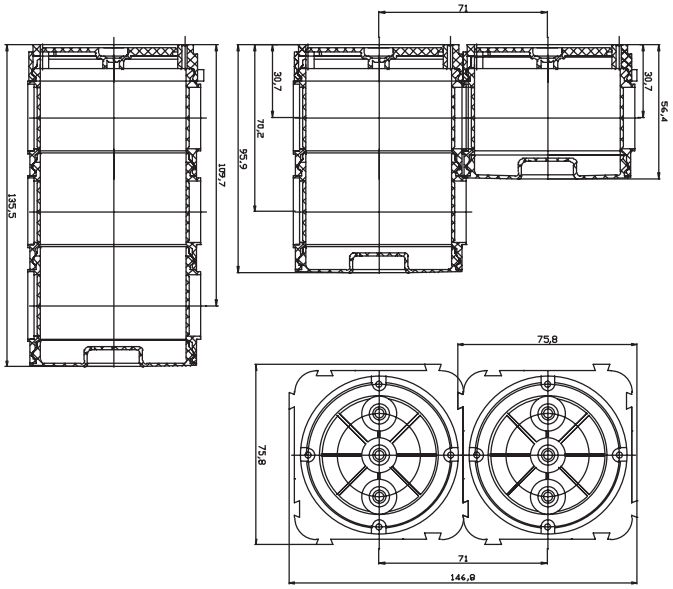

59380, 59381, 59382

Полезные сведения

Советы по прокладке гофрированных труб

• при прокладке гофрированных труб следует избегать острых углов, а также близкого расположения нескольких углов;
• рабочее расстояние для протяжки провода в трубе составляет 20–25 м, с максимальным количеством правильно выложенных 2–3 углов;
• при необходимости увеличения длины цельного отрезка трубы и количества углов следует устанавливать транзитные коробки на углах или на местах, близких к середине цельного отрезка трубы;
• недопустима протяжка в одной трубе одновременно нескольких сетей;
• прокладка каждого вида коммуникаций производится только в предназначенных для этих целей трубах и коробках на определенном расстоянии друг от друга;
• при монолитном строительстве гофрированные трубы тяжелой серии укладываются до подачи раствора и фиксируются к несущим металлоконструкциям, протяжка провода производится после того, как стена уже сформирована;
• внутренние коммуникации, созданные на основе гофрированных труб, позволяют использовать сменяемую проводку на протяжении всего срока эксплуатации здания.

Выбор труб в зависимости от условий прокладки

Условия прокладки трубы можно разделить на скрытую и открытую
Скрытая прокладка – проводится внутри стен, полов, потолков. К скрытой прокладке также относится и прокладка в спрятанных пространствах строительных конструкций (в пустотах фальшстен, фальшполов, фальшпотолков). Скрытую прокладку, с точки зрения требований пожарной безопасности, можно разделить на три типа, в каждом из которых могут и должны применяться различные трубы.
• прокладка внутри негорючих материалов (в штробах бетонных и кирпичных стен, в стяжке полов, при монолитном бетоностроении и т. д.). В этом случае, с точки зрения ПУЭ, могут быть применены любые трубы: как не распространяющие горение, так и распространяющие горение. Однако в последнее время ужесточаются требования по данному вопросу со стороны пожарной инспекции, и сегодня при строительстве объектов социальной сферы – детских садов, школ, гостиниц, как правило, требуется использовать трубу, не распространяющую горение, даже если она проложена в монолитном бетоне;
• прокладка в пустотах негорючих строительных конструкций (внутри негорючих фальшстен, фальшполов, фальшпотолков, например, бетонная стена обшита гипсокартоном). В этом случае применяются не распространяющие горение пластиковые трубы (использовать распространяющую горение гофрированную трубу ПНД в этом случае уже нельзя);
• прокладка внутри сгораемых перекрытий (внутри деревянных или других горючих стен, в том числе прокладка по бетонной или кирпичной стене с последующей обшивкой деревом или другой горючей облицовкой). В этом случае должны применяться только негорючие трубы (обычно металлические электросварные трубы). Применение не распространяющих горение пластиковых труб запрещено.
Открытая прокладка – прокладка по поверхности стен, полов, потолков. Открытую прокладку можно разделить на пять типов:
• прокладка в помещении по негорючим материалам. В этом случае применяются не распространяющие горение пластиковые трубы;
• прокладка в помещении по горючим материалам (к примеру, по деревянной стене). В соответствии с ПУЭ, глава 2.1, в подобных условиях прокладки можно использовать трубы, не распространяющие горение, при этом при использовании кабеля (провода) в распространяющей горение изоляции необходимо обеспечить расстояние не менее, чем в 10 мм от трубы до горючей стены. Обеспечить необходимое расстояние позволит пластиковый держатель. При использовании не распространяющей горение трубы в сочетании с кабелем, не распространяющим горение (кабели типа NYM, ВВГнг и т. п.), можно прокладывать не распространяющую горение трубу непосредственно по горючим основаниям;
• прокладка снаружи зданий. С точки зрения пожарной безопасности труба не должна распространять горение. С точки зрения стойкости к атмосферным воздействиям мы рекомендуем использовать атмосферостойкие жесткие гладкие трубы, либо трубы из не распространяющего горение полиамида. Оба вида труб соответствуют указанным требованиям и могут использоваться для открытой прокладки под действием УФ-излучения и атмосферных осадков;
• открытая прокладка в пожароопасных помещениях. В пожароопасных помещениях допускается применение не распространяющих горение пластиковых труб в сочетании с кабелем, не распространяющим горение. Выбор типа труб для прокладки в пожароопасных помещениях необходимо осуществлять в соответствии с согласованной проектной документацией;
• открытая прокладка во взрывоопасных помещениях. Во взрывоопасных помещениях допускается проводка в металлических трубах, иных специальных трубах, либо специальным кабелем. Использовать пластиковые трубы для электропроводки нельзя.

Выбор диаметра гофрированной трубы

• к осветительным приборам, как правило, подводится труба диаметром 16 мм;
• к выключателям и розеткам подводится труба диаметром не менее 20 мм;
• соединение основной распределительной коробки с аналогичной в другом помещении и центральным распределительным щитом осуществляется посредством трубы диаметром не менее 25 мм, причем желательно проложить еще и резервную трубу;
• для соединения электрощитов между собой рекомендуется использовать трубу диаметром не менее 32 мм, причем также желательно проложить резервную трубу;
• для осуществления соединений между этажами используется труба диаметрами 40 и 50 мм;
• для прокладки телефонной, сигнализационной сетей используется труба диаметром 16 мм;
• для прокладки коаксиальной сети рекомендуется использование трубы диаметром не менее 20 мм.

Таблица выбора гофрированных труб в зависимости от количества проводов и размеров сечения

Площадь поперечного сечения провода, мм^2	Количество проводов, шт.	Ø внешний трубы, мм
1,5	2 / 3 / 4 / 5	16 / 16 / 20 / 20
2,5	2 / 3 / 4 / 5	16 / 16 / 20 / 25
4	2 / 3 / 4 / 5	20 / 20 / 25 / 25
6	2 / 3 / 4 / 5	20 / 25 / 32 / 32
10	2 / 3 / 4 / 5	25 / 32 / 32 / 40
16	2 / 3 / 4 / 5	32 / 32 / 40 / 40
25	2 / 3 / 4 / 5	32 / 40 / 50 / 50
35	2 / 3 / 4 / 5	40 / 50 / 50 / 63
50	2 / 3 / 4 / 5	50 / 50 / 63 / 63
70	2 / 3 / 4	50 / 63 / 63
95	2 / 3	63 / 63
120	2	63
150	2	63

Приспособления для прокладки кабеля

Приспособления для прокладки кабеля предназначены для затягивания кабеля различного назначения в трубы, металлорукава, короба и кабельные каналы. Позволяют осуществить ввод заготовочных и тяговых элементов для последующего ввода тяжелых кабелей в кабельную канализацию внутри производственных, офисных или жилых зданий, закладных труб и городской канализационной сети.

Сфера применения



Телекоммуникации
Строительство магистральных и местных линий связи. Создание мультиканалов путем затяжки труб и кабелей в каналы канализационных сетей



Кабельная канализация
Строительство кабельной канализации, ввод заготовочных и тяговых элементов, ввод тяжелых кабелей



Строительство зданий
Прокладка кабелей различного назначения в труднодоступных местах: каналах строительных конструкций, фальшполах, за фальшпотолками

Состав системы

В ассортименте ДКС присутствует 2 типа устройств закладки кабеля (протяжек), а также кабельные чулки:
• протяжка из нейлона обладает высокой гибкостью и преимущественно используется для протяжки силовых, телефонных, оптоволоконных и компьютерных кабелей в трубах до Ø32 мм;
• стекловолоконные протяжки обладают высокой прочностью на разрыв, одним из их преимуществ является сохранение прямой формы протяжки после монтажа;
• кабельные чулки предназначены для захвата кабеля при протяжке. Чулки просто надеваются на кабель и обеспечивают его прочный захват при протяжке.

Протяжка из нейлона



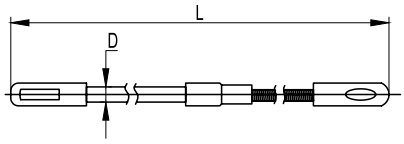

Назначение
• приспособление многоразового использования для закладки кабеля в трубы или каналы строительных конструкций.
Характеристики
• материал – нейлон;
• для удобства ввода протяжки в трубу на конце протяжки имеется гибкая пружинная направляющая;
• для удобства фиксации кабеля на протяжке имеется крепежное ухо.

Ø D, мм	Длина L, м	Вес, г	Упаковка, шт.	Код
3	5	55	1	59405
3	10	97	1	59410
3	15	135	1	59415
4	20	290	1	59420
4	25	345	1	59425
4	30	430	1	59430

Стекловолоконные протяжки

Устройство закладки кабеля в пластиковом корпусе



Назначение
• приспособление многоразового использования для закладки кабеля в трубы или каналы строительных конструкций.
Характеристики
• материал прутка: стекловолокно;
• механизм привода для сматывания и разматывания прутка;
• фиксатор положения прутка;
• наконечник с резьбой М5;
• удобная рукоять.
Комплект поставки
• стеклопруток;
• кабельный чулок Ø6–9 мм, М5, код 59509;
• гибкая направляющая Ø6 мм с ушком, М5;
• гибкая направляющая Ø7 мм, М5;
• гибкая направляющая Ø10 мм, М5;
• 3 направляющих с крепежным ушком, М5;
• диск для защиты ладони и быстрой подачи прутка;
• ремонтный комплект (2 соединительные муфты, 3 концевые муфты, специальный клей 1 шт.).

Ø прутка, мм	Длина прутка, м	Габаритные размеры, мм	Вес, кг	Нагрузка на разрыв, кг	Упаковка, шт.	Код
3	20	D250×100	1,2	400	1	59320
3	30	D250×100	1,3	400	1	59330
3	40	D250×100	1,4	400	1	59340

Устройство закладки кабеля на вращающемся барабане



Назначение
• приспособление многоразового использования для закладки кабеля в трубы или каналы строительных конструкций, кабельную канализацию.
Характеристики
• материал прутка: стекловолокно;
• вертикальный вращающийся барабан с системой подачи и фиксации прутка.
Комплект поставки
• стеклопруток;
• вращающийся барабан;
• наконечник с петлей.

Ø прутка, мм	Длина прутка, м	Ø барабана, мм	Резьба наконечника, мм	Вес, кг	Нагрузка на разрыв, кг	Упаковка, шт.	Код
4,5	50	325	М5	5,5	1200	1	59450
4,5	60	325	М5	6,0	1200	1	59460
6	60	520	М6	8,4	2000	1	59660
6	80	520	М6	9,5	2000	1	59680
9	80	720	М12	14,4	4300	1	59980
9	100	720	М12	17,9	4300	1	59910
11	150	1000	М12	38,6	6200	1	59101
11	200	1000	М12	45,6	6200	1	59102
11	250	1000	М12	53,2	6200	1	59103

Кабельные чулки

С резьбовым наконечником



Назначение
• приспособление многоразового использования для захвата кабеля при протяжке в трубы или каналы строительных конструкций, применяется совместно с протяжками, имеющими соответствующий резьбовой наконечник.
Характеристики
• материал – оцинкованная сталь;
• надежная фиксация кабеля;
• наконечник с внутренней резьбой.

Ø захватываемого кабеля, мм	Длина рабочей части, мм	Резьба наконечника, мм	Упаковка, шт.	Код
6–9	200	M5	1	59509
6–9	200	M6	1	59519
9–12	350	M5	1	59512
9–12	350	M6	1	59522

С одной петлей



Назначение
• приспособление многоразового использования для захвата кабеля при протяжке в трубы или каналы строительных конструкций.
Характеристики
• материал – оцинкованная сталь;
• надежная фиксация кабеля;
• выдерживает высокие нагрузки.

Ø захватываемого кабеля, мм	Длина рабочей части, мм	Разрушающая нагрузка, кг	Упаковка, шт.	Код
10–15	600	1500	1	59715
15–20	600	2500	1	59720
20–30	900	3000	1	59730
30–40	1250	3000	1	59740
40–50	1250	6000	1	59750
50–65	1250	6000	1	59765
65–80	1250	8000	1	59780
80–95	1500	8000	1	59795
95–110	1500	10000	1	59701
110–130	1500	10000	1	59703

Классификация пластиковых труб ДКС

Наименование	Серия	Характеристики серии			
		Усилие сжатия	Стойкость к горению	Изгиб	Прочие особенности
Гофрированная труба из ПВХ (легкая)	A	1	FO	-	-
Гофрированная труба из ПВХ (тяжелая)	A	2	FO	-	-
Гофрированная труба из ПВХ (сверхтяжелая)	A	3	FO	-	-
Электротруба из ПВХ (легкая)	A	1	FO	-	E
Гофрированная труба из ПНД (легкая)	B	1	-	-	-
Гофрированная труба из ПНД (тяжелая)	B	2	-	-	-
Электротруба из ПНД (легкая)	B	1	-	-	E
Гофрированная труба из полипропилена (легкая)	C	1	FO	-	-
Гофрированная труба из полипропилена (тяжелая)	C	2	FO	-	-
Гофрированная труба из полипропилена (сверхтяжелая)	C	3	FO	-	-
Гофрированная труба из ПЛЛ без содержания галогенов	D	-	FO	-	HF
Электротруба из ПЛЛ без содержания галогенов	D	-	FO	-	E HF
Индустриальная гофрированная труба из полиамида F2	P	-	F2	-	UF
Индустриальная гофрированная труба из не распространяющего горение полиамида FO	P	-	FO	-	UF
Индустриальная гофрированная труба из полиамида HB	P	-	HB	-	UF
Гибкая двустенная гофрированная труба	2B	2	-	-	-
Гибкая двустенная гофрированная труба (усиленная)	2B	3	-	-	-
Гибкая двустенная гофрированная труба для открытой прокладки	2B	2	FO	-	UF
Жесткая двустенная гофрированная труба	2B	3	-	H	-
Жесткая двустенная гофрированная труба (усиленная)	2B	4	-	H	-
Жесткая двустенная гофрированная труба для открытой прокладки	2B	3	FO	H	UF
Двухслойная гладкостенная полимерная труба	2X	4	-	-	-
Трехслойная гладкостенная полимерная труба	3X	4	-	-	-
Двухслойная гладкостенная полимерная труба для прокладки ВОЛС	2X	4	-	-	I
Гибкая двустенная дренажная труба	2WP	2	-	-	-
Гибкая двустенная труба для ливневой канализации	2W	2	-	-	-
Жесткая гладкая труба (легкая)	E	1	FO	H	-
Жесткая гладкая труба (тяжелая)	E	2	FO	H	-
Атмосферостойкая жесткая гладкая труба (легкая)	E	1	FO	H	UF
Атмосферостойкая жесткая гладкая труба (тяжелая)	E	2	FO	H	UF
Гибкая армированная труба	O	-	FO	-	-

Характеристика	Обозначение	Определение
Усилие сжатия	1	Легкая
	2	Тяжелая
	3	Сверхтяжелая
	4	Усиленная
Стойкость к горению	F2	Категория горения ПВ–2 по ГОСТ 28779
	FO	Категория горения ПВ–0 по ГОСТ 28779
	HB	Категория горения HB (UL94)
Изгиб	-	Гибкая
	H	Жесткая
Прочие особенности	UF	Стойкая к ультрафиолету
	HF	Без галогенов
	E	Электротруба
	I	Для прокладки ВОЛС

Система двустенных гофрированных и гладкостенных труб с аксессуарами "Octopus"

Система двустенных труб 5.2
Гибкие двустенные гофрированные трубы (серия 2В) 5.4
Гибкие двустенные гофрированные трубы для открытой прокладки (серия 2В) 5.6
Жесткие двустенные гофрированные трубы (серия 2В) 5.7
Жесткие двустенные гофрированные трубы для открытой прокладки (серия 2В) 5.8
Двухслойная гладкостенная полимерная труба (серия 2Х) 5.9
Трехслойная гладкостенная полимерная труба (серия 3Х) 5.11
Основные аксессуары 5.14
Дополнительные аксессуары 5.20
Схемы монтажа 5.21
Колодцы для подземной прокладки 5.22
Колодцы кабельной канализации для установки под тротуарами и дорогами 5.28



Система двустенных труб

Трубы предназначены для защиты силовых кабелей, а также информационных и сигнальных линий связи (в том числе волоконно-оптических) от механических повреждений и агрессивного воздействия окружающей среды. Двустенные трубы ДКС являются современным и наиболее эффективным решением при строительстве кабельной канализации.

Сфера применения



Спортивные объекты

Возможность организации кабельной трассы на объектах любой конструктивной сложности

Транспортная инфраструктура

Высокая экономическая эффективность при монтаже на больших участках трассы

Жилая недвижимость

Срок службы трубы позволяет ее эксплуатировать в течение 50 лет без обслуживания

Отличительные особенности

- материал – полиэтилен, химически стоек к агрессивным средам;
- внешняя стенка – гофрированная (высокая прочность труб), внутренняя стенка – гладкая (легкая протяжка кабеля);
- широкий диапазон эксплуатационных температур (от –40 до +90 °С);
- малый вес труб;
- высокая кольцевая жесткость;
- высокая степень защиты от влаги (при использовании специальных аксессуаров).

Преимущества

Надежность
• срок службы более 50 лет (возможность прокладки резервных каналов);
• высокая степень защиты от влаги (прокладка во влажных грунтах);
• химическая стойкость труб к агрессивным средам.
Легкость проектирования
• наличие необходимого комплекта нормативно-технической документации;
• наличие системы, позволяющей строить кабельные трассы любой сложности.
Легкость монтажа
• широкий выбор аксессуаров;
• отсутствует необходимость использования специализированного оборудования для монтажа;
• не требуется специальный транспорт для перемещения труб по строительной площадке;
• высокая скорость монтажа.
Простота эксплуатации
• возможность ввода кабелей и их замены в любое время после окончания строительства без проведения земляных работ.
Удешевление проекта
• по сравнению с асбестоцементной трубой за счет легкости монтажа, простоты эксплуатации и срока службы более 50 лет.

Состав системы

Два типа гофрированных двустенных труб в системе с аксессуарами
• гибкие двустенные гофрированные трубы отличаются высокой кольцевой жесткостью и способны выдерживать значительные механические нагрузки. Высокая гибкость трубы позволяет осуществлять обход препятствий на пути следования кабельной трассы. Широкий температурный диапазон и наличие специальных аксессуаров позволяет создавать кабельные трассы любой сложности;
• жесткие двустенные гофрированные трубы отличаются повышенной кольцевой жесткостью, гладкой внутренней стенкой и рекомендуются к использованию при прокладке блочной кабельной канализации, при укладке силовых кабелей больших сечений, а также на участках с высокой динамической нагрузкой;
• аксессуары для двустенных труб.

Нормативно-техническая база по использованию двустенных труб ДКС*

Протокол №795. Наружные испытания для кабельных линий до нагрузки 25 тонн
Инструкция по проектированию, прокладке и монтажу кабелеводов на основе гибких и жестких двустенных пластиковых труб АО "ДКС"
Разработчик: ОАО "ССКТБ-ТОМАСС" совместно с АО "ДКС".
Предназначение – для проектных и монтажных организаций, а также менеджеров по продажам.
Область применения: проектирование, строительство и эксплуатация кабельной канализации на основе гибких и жестких двустенных труб ДКС.

Заключение "Об использовании двустенных труб ДКС в электропроводках с учетом требований пожарной безопасности"
Разработчик: ФГУ "Всероссийский научно-исследовательский институт противопожарной обороны".
Предназначение – для проектных и монтажных организаций.
Область применения: определяет возможные области применения гофрированных двустенных труб ДКС.

Заключение об использовании двустенных полиэтиленовых труб ДКС для прокладки силового кабеля
Разработчик: Саратовский государственный технический университет.
Предназначение – для проектных и монтажных организаций.
Область применения: проектирование, строительство блочной канализации, определяет допустимые токовые нагрузки на кабели при прокладке в трубах АО "ДКС".

Стандарт организации 47022248–0047–2007 "Рекомендации по условиям размещения труб гибких гофрированных двустенных для электропроводки и дренажа под дорогами"
Разработчик: ОАО Дорожный научно-исследовательский институт "СоюзДорНИИ" совместно с АО "ДКС".
Согласовано: Федеральным дорожным агентством ("РОСАВТОДОР") при Министерстве транспорта Российской Федерации.
Предназначение – для проектных и монтажных организаций.
Область применения: определяет условия рационального размещения двустенных труб ДКС в грунте земельного полотна при строительстве, реконструкции и ремонте автомобильных дорог и сооружений на них, а также аэродромов и ж/д путей.

Отказное письмо об отсутствии необходимости сертификации (декларировании) в системе связи
Выдано: Федеральным агентством связи при Министерстве информационных технологий и связи Российской Федерации.
Предназначение – для проектных и монтажных организаций.

Типовой альбом А12–2022 "Прокладка кабелей с применением модульных кабельных колодцев и двустенных гофрированных труб"
Типовой альбом А10–2011 "Прокладка кабелей в блочной канализации с применением двустенных гофрированных труб"
Типовой альбом А11–2011 "Прокладка кабелей напряжением до 35 кВ в траншеях с применением двустенных гофрированных труб"
Разработчик: ОАО "НИПИ "Тяжпромэлектропроект" совместно с АО "ДКС".
Предназначение – для проектных и монтажных организаций.
Область применения: при проектировании, строительстве блочной кабельной канализации на основе гибких и жестких двустенных труб ДКС.

* По вопросу получения нормативно-технических документов обращайтесь в региональные представительства ДКС или можете скачать на сайте ДКС

Гибкие двустенные гофрированные трубы (серия 2В)



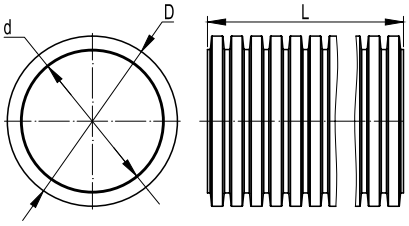

Назначение
• защита кабелей низкого и среднего напряжения от механических повреждений и агрессивного воздействия окружающей среды.
Условия монтажа
• допускаются только скрытые виды монтажа (в грунте или при монолитном бетонострoении).
Особенности
• высокая кольцевая жесткость;
• поставляются в бухтах;
• наличие стальной протяжки;
• эластичность трубы даже при низких температурах;
• соответствует ГОСТ Р МЭК 61386.24–2014.
Комплект поставки
• каждая бухта комплектуется одной соединительной муфтой.

Характеристики

Серия трубы, согласно классификации	**2В2 – стандартная серия; 2В3 – усиленная серия**
Материал	ПНД (полиэтилен низкого давления)
Технические условия	ТУ 2248-015-47022248-2006
Климатическое исполнение	для прокладки в невоздушной среде (грунт, бетон) по ГОСТ 15150-69
Степень защиты	IP40/55, IP67 для D110 по ГОСТ 14254-96
Температура монтажа, °С	от –25 до + 90
Температура эксплуатации, °С	от –55 до + 90
Минимальный радиус изгиба	8 диаметров
Цвет	внешняя стенка – красная, черная (код с буквой – "А"); внутренняя стенка – желтая

Номенклатура. Серия 2В2

Ø наружн. D, мм	**Ø внутр. d, мм**	**Кольцевая жесткость*, кПа**	**Сопротивление сжатию, Н**	**Комплектация протяжкой**	**Нормы упаковки**			**Нормы загрузки паллетами, п.м.****			**Код**	
					в бухте L, м	Ø внешний бухты, м	высота бухты, м	бухт на паллете, шт.	еврофура 82 м^3	контейнер 40" 67 м^3	контейнер 20" 33 м^3	красный	черный
40	31,5	13	420	+	50	0,815	0,27	7	9100	700	3150	–	12194050А
40	31,5	13	420	+	100	0,976	0,31	6	15600	1200	5400	–	121940А
40	31,5	13	420	+	100	0,976	0,31	6	15600	1200	5400	121940	–
40	31,5	13	420	+	150	1,140	0,31	6	15600	1200	5400	121940150	–
50	41,5	13	450	+	100	1,10	0,35	6	15600	12000	5400	121950	121950А
50	41,5	13	450	–	100	1,1	0,35	6	15600	12000	5400	120950	–
50	41,5	13	450	+	150	1,1	0,35	6	15600	12000	5400	121950150	–
63	51,5	13	500	–	50	1,00	0,38	6	7800	6000	2700	120963	–
63	51,5	13	500	+	50	1,00	0,38	6	7800	6000	2700	121963	121963А
				+	100	1,20	0,50	4	8800	4000	1600	121963100	121963100А
63	51,5	13	500	–	100	1,20	0,50	4	8800	4000	1600	120963100	-
75	62,5	10	500	+	50	1,10	0,42	5	6000	2500	1000	121975	121975А
75	62,5	10	500	–	50	1,10	0,42	5	6000	2500	1000	120975	–
75	62,5	10	500	+	72	1,10	0,42	5	6336	2500	1000	12197572	–
75	62,5	10	500	+	100	1,10	0,42	5	7200	2500	1000	121975100	121975А100
90	77	8	500	+	50	1,14	0,50	4	4400	2000	800	121990	121990А
90	77	8	500	–	50	1,14	0,50	4	4400	2000	800	120990	120990А
90	77	8	500	+	100	1,14	0,50	4	5400	2000	800	121990100	–
110	94	8	500	–	50	1,14	0,50	4	3300	2000	800	120911	–
110	94	8	500	+	50	1,18	0,75	3	3300	1500	600	121911	121911А
			500	+	100	1,50	0,70	3	3000	2400	1200	1219111100	121911А100
110	94	8	500	–	100	1,50	0,70	3	3000	2400	1200	120911100	120911А100
125	107	8	500	–	40	1,50	0,70	3	2640	2400	1200	120912	-
125	107	8	500	+	40	1,55	0,55	3	2640	1200	600	121912	121912А
125	107	8	500	–	50	1,55	0,55	3	2100	1200	600	12091250	–
125	107	8	500	+	50	1,55	0,55	3	2100	1200	600	12191250	–
140	120	6	500	–	50	1,50	0,65	3	1200	1200	600	120914	–
140	120	6	500	+	50	1,50	0,65	3	1200	1200	600	121914	121914А
160	137	6	500	–	50	1,70	0,70	3	1500	1050	450	120916	–
160	137	6	500	+	50	1,70	0,70	3	1500	1050	450	121916	121916А
200	172	6	500	–	35	1,80	0,70	3	840	630	315	120920	–
200	172	6	500	+	35	1,80	0,70	3	840	630	315	121920	121920А

* Согласно ISO 9969:1994
** Загрузка (паллет + россыпь) не является типовой и требует дополнительного согласования

Номенклатура. Серия 2В3

Ø наружный D, мм	Ø внутренний d, мм	Кольцевая жесткость*, кПа	Сопротивление сжатию, Н	Комплектация протяжкой	Нормы упаковки				Нормы загрузки паллетами, п.м.**			Код	
					в бухте L, м	Ø внешний бухты, м	высота бухты, м	бухт на паллете, шт.	еврофура 82 м^3	контейнер 40" 67 м^3	контейнер 20" 33 м^3	красный	черный
40	31,5	28	750	-	50	0,815	0,27	7	9100	700	3150	12054050	–
40	31,5	28	750	+	50	0,815	0,27	7	9100	700	3150	12154050	–
40	31,5	28	750	+	50	0,815	0,27	7	9100	700	3150	–	12154050A
40	31,5	28	750	-	100	0,976	0,31	6	15600	1200	5400	120540	–
40	31,5	28	750	+	100	0,976	0,31	6	15600	1200	5400	121540	–
40	31,5	28	750	+	100	0,976	0,31	6	15600	1200	5400	–	121540A
40	31,5	28	750	+	150	1,140	0,31	6	15600	1200	5400	121540150	
50	41,5	22	640	+	100	1,1	0,35	6	15600	12000	5400	121550	–
50	41,5	22	640	–	100	1,1	0,35	6	15600	12000	5400	120550	–
50	41,5	22	640	+	150	1,1	0,35	6	15600	12000	5400	121550150	–
50	41,5	22	640	+	100	1,1	0,35	6	15600	12000	5400	–	121550A
63	51,5	20	650	+	50	1	0,38	6	7800	6000	2700	121563	–
63	51,5	20	650	+	100	1	0,38	6	7800	6000	2700	121563100	–
63	51,5	20	650	–	50	1	0,38	6	7800	6000	2700	120563	–
63	51,5	20	650	+	50	1	0,38	6	7800	6000	2700	–	121563A
110	94	15	750	+	50	1,14	0,5	4	3300	2000	800	120511	–
110	94	15	750	+	100	1,14	0,5	4	3300	2000	800	121511100	–
110	94	15	750	–	50	1,14	0,5	4	3300	2000	800		121511A
110	94	15	750	–	100	1,14	0,5	4	3300	2000	800	120511100	–
110	94	15	750	–	100	1,14	0,5	4	3300	2000	800		120511A100
110	94	15	750	+	50	1,14	0,5	4	3300	2000	800	121511	–
110	94	15	750	+	100	1,14	0,5	4	3300	2000	800	–	121511A100
160	137	10	750	+	50	1,7	0,7	3	1500	1050	450	–	121516A
160	137	10	750	+	50	1,7	0,7	3	1500	1050	450	121516	–
160	137	10	750	–	50	1,7	0,7	3	1500	1050	450	120516	–
200	172	9	750	–	35	1,8	0,7	3	840	630	315	120520	–
200	172	9	750	+	35	1,8	0,7	3	840	630	315	121520	–

* Согласно ISO 9969:1994

** Загрузка (паллет + россыпь) не является типовой и требует дополнительного согласования

При объеме заказа более 10 000 метров допускается:

- упаковка труб в бухты большей емкости;
- изготовление труб со стенками необходимого цвета;
- изготовление труб с измененным показателем кольцевой жесткости.

Примечание: паллеты с готовой трубой упаковываются в пленку, защищающую от УФ-лучей.

По желанию заказчика партия гибких гофрированных двустенных труб ДКС снабжается паспортом качества.

Правила хранения

Основное хранение труб: навесы или помещения, где колебания температуры и влажности воздуха несущественно отличаются от колебаний на открытом воздухе (например, палатки, металлические хранилища без теплоизоляции и т. п.), расположенные в любых макроклиматических районах, в атмосфере любых типов (5 ОЖ 4 по ГОСТ 15150).

Кратковременное хранение труб: открытые площадки в макроклиматических районах с умеренным и холодным климатом в атмосфере любых типов (8 ОЖ 3 по ГОСТ 15150).

Гибкие двустенные гофрированные трубы для открытой прокладки (серия 2В)

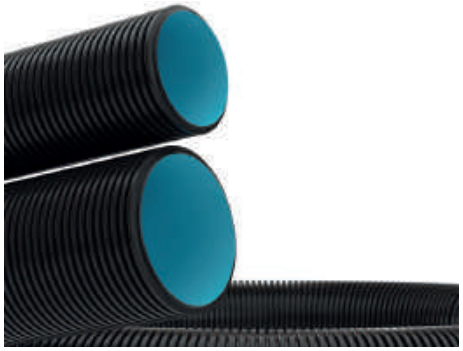

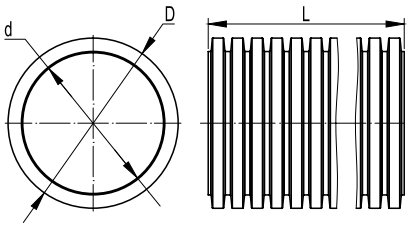

Назначение
• защита кабелей низкого и среднего напряжения от механических повреждений и агрессивного воздействия окружающей среды.
Условия монтажа
• для открытой прокладки электропроводки и кабельных линий в кабельных сооружениях и наружных электроустановках: мосты, путепроводы, эстакады, галереи, в местах выходов из земли и вводе в здание.
Особенности
• стойкость к ультрафиолету;
• стойкость к распространению горения;
• эластичность трубы даже при низких температурах;
• поставляются в бухтах;
• наличие стальной протяжки.
Комплект поставки
• каждая бухта комплектуется одной соединительной муфтой.

Характеристики

Серия трубы, согласно классификации	**2В2 FO UF**
Материал	ПНД (полиэтилен низкого давления)
Технические условия	ТУ 2248-047-47022248-2015
Климатическое исполнение	У1 по ГОСТ 15150-69
Степень защиты	IP44/55/67 по ГОСТ 14254-96
Температура монтажа, °С	от –25 до + 90
Температура эксплуатации, °С	от –55 до + 90
Минимальный радиус изгиба	8 диаметров
Соответствие требованиям пожарной безопасности	соответствует ГОСТ Р 53313
Стойкость к ультрафиолету	в соответствии с ГОСТ Р 20.57.406 метод 211-1
Цвет	внешняя стенка – черная, внутренняя стенка – голубая

Ø наружный D, мм	**Ø внутренний d, мм**	**Кольцевая жесткость (SN)*, кПа**	**Сопротивление сжатию, Н**	**Нормы упаковки**				**Нормы загрузки паллетами, п.м.****			**Код**
				в бухте L, м	Ø внешний бухты, м	высота бухты, м	бухт на паллете, шт.	еврофура 82 м^3	контейнер 40" 67 м^3	контейнер 20" 33 м^3	
40	31,5	13	420	100	0,976	0,31	6	15600	1200	5400	151940
50	41,5	13	420	100	1,1	0,35	6	15600	1200	5400	151950
63	51,5	13	530	50	1	0,38	6	7800	6000	2700	151963
63	51,5	13	530	100	1,20	0,50	4	8800	4000	1600	151963100
75	62,5	10	490	50	1,1	0,42	5	5500	2500	1000	151975
90	77	8	540	50	1,14	0,5	4	4400	4000	800	151990
110	94	8	680	50	1,18	0,75	3	3300	3000	600	151911
125	107	8	720	50	1,55	0,55	3	2640	2160	600	151912
140	120	6	540	50	1,5	0,65	3	1800	1800	600	151914
160	137	6	680	50	1,7	0,7	3	1500	1500	450	151916
200	172	6	680	35	1,8	0,7	3	840	735	315	151920

* Согласно ISO 9969:1994
** Загрузка (паллет + россыпь) не является типовой и требует дополнительного согласования

Правила хранения: см. стр. 5.4.

Жесткие двустенные гофрированные трубы (серия 2В)



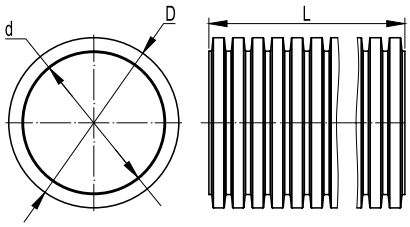

Назначение
• защита кабелей низкого и среднего напряжения от механических повреждений и агрессивного воздействия окружающей среды.
Условия монтажа
• допускаются только скрытые виды монтажа (в грунте или замоноличено внутри бетонных (ж/б) изделий). Рекомендуется использовать на участках с высокой нагрузкой (под автомобильными и ж/д дорогами и т. п.), при блочной укладке труб, при укладке в трубах тяжелого кабеля.
Особенности
• повышенная кольцевая жесткость;
• поставляются в отрезках;
• прочная внутренняя стенка;
• соответствует ГОСТ Р МЭК 61386.24–2014.
Комплект поставки
• каждый отрезок комплектуется одной соединительной муфтой.

Характеристики

Серия трубы, согласно классификации	**2В3 Н**
Материал	ПНД (полиэтилен низкого давления)
Технические условия	ТУ 2248-019-47022248-2008
Климатическое исполнение	для прокладки в невоздушной среде (грунт, бетон) по ГОСТ 15150–69
Степень защиты	IP44/55/67 по ГОСТ 14254–96
Температура монтажа, °С	от –40 до + 90
Температура эксплуатации, °С	от –40 до + 90
Цвет	внешняя стенка – красная, черная (код с буквой – "А") внутренняя стенка – желтая
Исполнение	исполнение 1 – стандартное исполнение отрезков трубы по 6 м, соединительная муфта одета на торец отрезка трубы; исполнение 2 – специальное исполнение для контейнерной отправки. Длина отрезков трубы 5,70 м, соединительная муфта одета на торец трубы

Исполнение 1

Ø наружный D, мм	**Ø внутренний d, мм**	**Толщина внутренней стенки, мм**	**Длина отрезков L, м**	**Кольцевая, жесткость (SN)**, кПа**	**Сопротивление сжатию, Н**	**Нормы упаковки**		**Нормы загрузки паллетами, п.м.****	**Код**	
						в паллете, м	параметры паллеты, м	еврофура 82 м^3	красный	черный
110	92	0,9	6	12	1030	630	6,2×1,2×1,2	5040	160911	160911А
125	107	0,9	6	10	980	432	6,2×1,2×1,2	3456	160912	160912А
160	137	1	6	6	770	252	6,2×1,2×1,2	2016	160916-6К	160916А-6К
160	137	1	6	8	1020	252	6,2×1,2×1,2	2016	160916-8К	160916А-8К
200	172	1,2	6	6	900	180	6,2×1,2×1,2	1440	160920-6К	160920А-6К
200	172	1,2	6	8	1010	180	6,2×1,2×1,2	1440	160920-8К	160920А-8К

Исполнение 2

Ø наружный D, мм	**Ø внутренний d, мм**	**Толщина внутренней стенки, мм**	**Длина отрезков L, м**	**Кольцевая, жесткость (SN)**, кПа**	**Сопротивление сжатию, Н**	**Нормы упаковки**		**Нормы загрузки паллетами, п.м.****		**Код**	
						в паллете, м	параметры паллеты, м	контейнер 20" 33 м^3	контейнер 40" 67 м^3	красный	черный
110	92	0,9	5,70	12	1030	624,75	5,95×1,2×1,2	840	4998	16091157	160911А57
125	107	0,9	5,70	10	980	428,4	5,95×1,2×1,2	576	3427,2	16091257	160912А57
160	137	1	5,70	6	770	249,9	5,95×1,2×1,2	336	1999,2	160916-6К57	160916А-6К57
160	137	1	5,70	8	1020	249,9	5,95×1,2×1,2	336	1999,2	160916-8К57	160916А-8К57
200	172	1,2	5,70	6	900	178,5	5,95×1,2×1,2	240	1428	160920-6К57	160920А-6К57
200	172	1,2	5,70	8	1010	178,5	5,95×1,2×1,2	240	1428	160920-8К57	160920А-8К57

* Кольцевая жесткость 6К – 6 кПа, 8К – 8 кПа
** Согласно ISO 9969:1994
*** Погрузка жесткой трубы в отрезках производится только в ТС с возможностью боковой погрузки

При объеме заказа более 10 000 метров допускается:
• изготовление труб со стенками необходимого цвета;
• изготовление труб с измененным показателем кольцевой жесткости.

По желанию заказчика партия жестких гофрированных двустенных труб ДКС снабжается паспортом качества.

Правила хранения: см. стр. 5.4.

Жесткие двустенные гофрированные трубы для открытой прокладки (серия 2В)



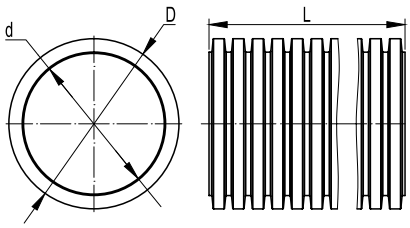

Назначение
• защита кабелей низкого и среднего напряжения от механических повреждений и агрессивного воздействия окружающей среды.
Условия монтажа
• для прокладки кабельных линий в открытых кабельных сооружениях и наружных электроустановок: мосты; путепроводы, эстакады, галереи, места выходов из земли и вводы в здание.
Особенности
• стойкость к ультрафиолету;
• стойкость к распространению горения;
• поставляются в отрезках.
Комплект поставки
• каждый отрезок комплектуется одной соединительной муфтой.

Характеристики

Серия трубы, согласно классификации	**2В3 F0 H UF**
Материал	ПНД (полиэтилен низкого давления)
Технические условия	ТУ 2248-047-47022248-2015
Климатическое исполнение	У1 по ГОСТ 15150-69
Степень защиты	IP44/55/67 по ГОСТ 14254-96
Температура монтажа, °С	от –25 до + 90
Температура эксплуатации, °С	от –55 до + 90
Соответствие требованиям пожарной безопасности	соответствует ГОСТ Р 53313
Стойкость к ультрафиолету	в соответствии с ГОСТ Р 20.57.406 метод 211-1
Цвет	внешняя стенка – черная, внутренняя стенка – голубая
Исполнение	исполнение 1 – стандартное исполнение отрезков трубы по 6 м, соединительная муфта одета на торец отрезка трубы

Ø наружный D, мм	**Ø внутренний d, мм**	**Толщина внутренней стенки, мм**	**Длина отрезков L, м**	**Кольцевая, жесткость (SN)**, кПа**	**Сопротивление сжатию, Н**	**Нормы упаковки**		**Нормы загрузки паллетами, п.м.****	**Код**
						в паллете, м	параметры паллеты, м	еврофура 82 м^3	
110	92	0,9	6	12	1030	630	6,2×1,2×1,2	5040	170911
125	107	0,9	6	10	980	432	6,2×1,2×1,2	3456	170912
160	137	1	6	6	770	252	6,2×1,2×1,2	2016	170916
200	172	1,2	6	6	900	180	6,2×1,2×1,2	1440	170920

*** Погрузка жесткой трубы в отрезках производится только в ТС с возможностью боковой погрузки
По желанию заказчика партия жестких гофрированных двустенных труб ДКС снабжается паспортом качества.

Правила хранения: см. стр. 5.4

Двухслойная гладкостенная полимерная труба (серия 2Х)



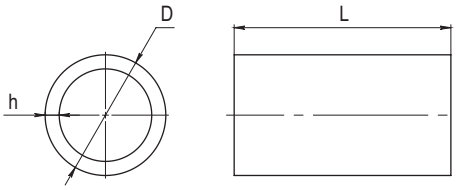

Назначение
• для защиты слаботочного и силового кабеля низкого и среднего напряжения от механических воздействий и агрессивной окружающей среды при максимальных транспортных нагрузках.
Особенности
• двухслойная стенка;
• внутренний слой – полимер из натуральных композиций;
• наружный слой – красный со светостабилизаторами.
Условия монтажа
• траншейная и бестраншейная прокладка (в том числе методом горизонтально-направленного бурения).

Характеристики

Серия трубы, согласно классификации	**2Х4**
Сопротивление сжатию, Н	не менее 1250
Сопротивление удару	N (нормальная)
Сопротивление изгибу	жесткая
Радиус изгиба, мм	не менее 20
Стойкость к пробою электрической дугой, кВ	20
Адгезия расплавленной оболочки кабеля к трубе	отсутствует
Герметичность соединений, ГОСТ 14254–94	IP68 (сварка встык или с помощью электросварной муфты)
Сопротивление изоляции, Мом	100
Электрическая прочность, мин.	15
Термостабильность при температуре 200 °С, мин.	180
Теплопроводность, Вт/(м*К)	0,5
Твердость по Шору, D (материал наружного слоя)	60
Температурный режим эксплуатации, °С	от –60 до +110. Кратковременно до +250
Цвет	наружный слой – красный цвет; внутренний слой – натурального светлого цвета
Нормативная документация	ТУ 22.21.21–117–4702248–2022

Ø средний наружний D, мм	**Толщина стенки h, мм**	**Кольцевая, жесткость (SN)**, кПа**	**Тип упаковки**	**Нормы упаковки L, м**	**Код**
50	2,4	8	бухта	100	25024100SN8
50	2,4	8	отрезки	12	2502412SN8
50	3	16	бухта	100	25030100SN16
50	3	16	отрезки	12	2503012SN16
50	3,1	24	бухта	100	25031100SN24
50	3,1	24	отрезки	12	2503112SN24
50	3,7	32	бухта	100	25037100SN32
50	3,7	32	отрезки	12	2503712SN32
50	3,9	48	бухта	100	25039100SN48
50	3,9	48	отрезки	12	2503912SN48
50	4,6	64	бухта	100	25046100SN64
50	4,6	64	отрезки	12	2504612SN64
63	3	8	бухта	100	26330100SN8
63	3	8	отрезки	12	2633012SN8
63	3,8	16	бухта	100	26338100SN16
63	3,8	16	отрезки	12	2633812SN16
63	4	24	бухта	100	26340100SN24
63	4	24	отрезки	12	2634012SN24
63	4,7	32	бухта	100	26347100SN32
63	4,7	32	отрезки	12	2634712SN32
63	4,9	48	бухта	100	26349100SN48
63	4,9	48	отрезки	12	2634912SN48
63	5,8	64	бухта	100	26358100SN64
63	5,8	64	отрезки	12	2635812SN64
75	3,6	8	бухта	100	27536100SN8
75	3,6	8	отрезки	12	2753612SN8
75	4,5	16	бухта	100	27545100SN16
75	4,5	16	отрезки	12	2754512SN16
75	4,7	24	бухта	100	27547100SN24

Ø средний наружний D, мм	Толщина стенки h, мм	Кольцевая, жесткость (SN)**, кПа	Тип упаковки	Нормы упаковки L, м	Код
75	4,7	24	отрезки	12	2754712SN24
75	5,6	32	бухта	100	27556100SN32
75	5,6	32	отрезки	12	2755612SN32
75	5,9	48	бухта	100	27559100SN48
75	5,9	48	отрезки	12	2755912SN48
75	6,8	64	бухта	100	27568100SN64
75	6,8	64	отрезки	12	2756812SN64
90	4,3	8	бухта	100	29043100SN8
90	4,3	8	отрезки	12	2904312SN8
90	5,4	16	бухта	100	29054100SN16
90	5,4	16	отрезки	12	2905412SN16
90	5,7	24	бухта	100	29057100SN24
90	5,7	24	отрезки	12	2905712SN24
90	6,7	32	бухта	100	29067100SN32
90	6,7	32	отрезки	12	2906712SN32
90	7	48	бухта	100	29070100SN48
90	7	48	отрезки	12	2907012SN48
90	8,2	64	бухта	100	29082100SN64
90	8,2	64	отрезки	12	2908212SN64
110	5,3	8	бухта	100	211053100SN8
110	5,3	8	отрезки	12	21105312SN8
110	6,6	16	бухта	100	211066100SN16
110	6,6	16	отрезки	12	21106612SN16
110	6,9	24	бухта	100	211069100SN24
110	6,9	24	отрезки	12	21106912SN24
110	8,1	32	бухта	100	211081100SN32
110	8,1	32	отрезки	12	21108112SN32
110	8,6	48	бухта	100	211086100SN48
110	8,6	48	отрезки	12	21108612SN48
110	10	64	бухта	100	211010100SN64
110	10	64	отрезки	12	21101012SN64
125	6	8	отрезки	12	21256012SN8
125	7,4	16	отрезки	12	21257412SN16
125	7,9	24	отрезки	12	21257912SN24
125	9,2	32	отрезки	12	21259212SN32
125	9,8	48	отрезки	12	21259812SN48
125	11,4	64	отрезки	12	212511412SN64
140	6,7	8	отрезки	12	21406712SN8
140	8,3	16	отрезки	12	21408312SN16
140	8,8	24	отрезки	12	21408812SN24
140	10,3	32	отрезки	12	214010312SN32
140	10,9	48	отрезки	12	214010912SN48
140	12,7	64	отрезки	12	214012712SN64
160	7,7	8	отрезки	12	21607712SN8
160	9,5	16	отрезки	12	21609512SN16
160	10,1	24	отрезки	12	216010112SN24
160	11,8	32	отрезки	12	216011812SN32
160	12,5	48	отрезки	12	216012512SN48
160	14,6	64	отрезки	12	216014612SN64
180	8,6	8	отрезки	12	21808612SN8
180	10,7	16	отрезки	12	218010712SN16
180	11,3	24	отрезки	12	218011312SN24
180	13,3	32	отрезки	12	218013312SN32
180	14	48	отрезки	12	218014012SN48
180	16,4	64	отрезки	12	218016412SN64
200	9,6	8	отрезки	12	22009612SN8
200	11,9	16	отрезки	12	220011912SN16
200	12,6	24	отрезки	12	220012612SN24
200	14,7	32	отрезки	12	220014712SN32
200	15,6	48	отрезки	12	220015612SN48
200	18,2	64	отрезки	12	220018212SN64
225	10,8	8	отрезки	12	222510812SN8
225	13,4	16	отрезки	12	222513412SN16
225	14,2	24	отрезки	12	222514212SN24
225	16,6	32	отрезки	12	222516612SN32
225	17,6	48	отрезки	12	222517612SN48
225	20,5	64	отрезки	12	222520512SN64

Трехслойная гладкостенная полимерная труба (серия 3Х)



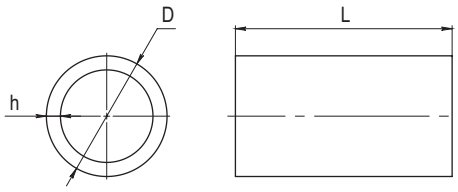

Назначение
• для механической защиты кабельных линий напряжением до 500 кВ. Способ прокладки – траншейная, бестраншейная (в том числе методом горизонтально-направленного бурения).
Особенности
• трехслойная стенка;
• внутренний слой – полимер, цвет синий, не поддерживает горение ПВ–0, стойкость к КЗ;
• основной слой – полимер повышенной свариваемости;
• наружный слой – полимер, цвет красный с четырьмя идентификационными полосами.
Условия монтажа
• траншейная и бестраншейная прокладка (в том числе методом горизонтально-направленного бурения).

Характеристики

Серия трубы, согласно классификации	**3Х4**
Сопротивление сжатию, Н	не менее 1250
Сопротивление удару	N (нормальная)
Сопротивление изгибу	жесткая
Радиус изгиба, мм	не менее 20
Стойкость к пробою электрической дугой, кВ	20
Адгезия расплавленной оболочки кабеля к трубе	отсутствует
Герметичность соединений, ГОСТ 14254–94	IP68 (сварка встык или с помощью электросварной муфты)
Сопротивление изоляции, Мом	более 100
Электрическая прочность, мин.	не менее 15
Термостабильность при температуре 200 °С, мин.	более 180
Теплопроводность, Вт/(м*К)	0,7 ± 0,2
Твердость наружного слоя по Шору, D	66
Испытания раскаленной проволокой, °С	960
Температурный режим эксплуатации, °С	от –60 до +110. Кратковременно до +250
Цвет	наружный слой – красный цвет с маркировочными полосами; средний слой – натуральный светлый; внутренний слой – синий цвет
Нормативная документация	ТУ 22.21.21–117–4702248–2022

Ø средний наружний D, мм	**Толщина стенки h, мм**	**Кольцевая, жесткость (SN)**, кПа**	**Тип упаковки**	**Нормы упаковки L, м**	**Код**
50	2,4	8	бухта	100	35024100SN8
50	2,4	8	отрезки	12	3502412SN8
63	3	8	бухта	100	36330100SN8
63	3	8	отрезки	12	3633012SN8
75	3,6	8	бухта	100	37536100SN8
75	3,6	8	отрезки	12	3753612SN8
90	4,3	8	бухта	100	39043100SN8
90	4,3	8	отрезки	12	3904312SN8
110	5,3	8	бухта	100	311053100SN8
110	5,3	8	отрезки	12	31105312SN8
125	6	8	отрезки	12	31256012SN8
140	6,7	8	отрезки	12	31406712SN8
160	7,7	8	отрезки	12	31607712SN8
180	8,6	8	отрезки	12	31808612SN8
200	9,6	8	отрезки	12	32009612SN8
225	10,8	8	отрезки	12	322510812SN8
50	3	16	бухта	100	35030100SN16
50	3	16	отрезки	12	3503012SN16
63	3,8	16	бухта	100	36338100SN16
63	3,8	16	отрезки	12	3633812SN16
75	4,5	16	бухта	100	37545100SN16
75	4,5	16	отрезки	12	3754512SN16
90	5,4	16	бухта	100	39054100SN16
90	5,4	16	отрезки	12	3905412SN16
110	6,6	16	бухта	100	311066100SN16
110	6,6	16	отрезки	12	31106612SN16
125	7,4	16	отрезки	12	31257412SN16

Ø средний наружний D, мм	Толщина стенки h, мм	Кольцевая, жесткость (SN)**, кПа	Тип упаковки	Нормы упаковки L, м	Код
140	8,3	16	отрезки	12	31408312SN16
160	9,5	16	отрезки	12	31609512SN16
180	10,7	16	отрезки	12	318010712SN16
200	11,9	16	отрезки	12	320011912SN16
225	13,4	16	отрезки	12	322513412SN16
50	3,1	24	бухта	100	35031100SN24
50	3,1	24	отрезки	12	3503112SN24
63	4	24	бухта	100	36340100SN24
63	4	24	отрезки	12	3634012SN24
75	4,7	24	бухта	100	37547100SN24
75	4,7	24	отрезки	12	3754712SN24
90	5,7	24	бухта	100	39057100SN24
90	5,7	24	отрезки	12	3905712SN24
110	6,9	24	бухта	100	311069100SN24
110	6,9	24	отрезки	12	31106912SN24
125	7,9	24	отрезки	12	31257912SN24
140	8,8	24	отрезки	12	31408812SN24
160	10,1	24	отрезки	12	316010112SN24
180	11,3	24	отрезки	12	318011312SN24
200	12,6	24	отрезки	12	320012612SN24
225	14,2	24	отрезки	12	322514212SN24
50	3,7	32	бухта	100	35037100SN32
50	3,7	32	отрезки	12	3503712SN32
63	4,7	32	бухта	100	36347100SN32
63	4,7	32	отрезки	12	3634712SN32
75	5,6	32	бухта	100	37556100SN32
75	5,6	32	отрезки	12	3755612SN32
90	6,7	32	бухта	100	39067100SN32
90	6,7	32	отрезки	12	3906712SN32
110	8,1	32	бухта	100	311081100SN32
110	8,1	32	отрезки	12	31108112SN32
125	9,2	32	отрезки	12	31259212SN32
140	10,3	32	отрезки	12	314010312SN32
160	11,8	32	отрезки	12	316011812SN32
180	13,3	32	отрезки	12	318013312SN32
200	14,7	32	отрезки	12	320014712SN32
225	16,6	32	отрезки	12	322516612SN32
50	3,9	48	бухта	100	35039100SN48
50	3,9	48	отрезки	12	3503912SN48
63	4,9	48	бухта	100	36349100SN48
63	4,9	48	отрезки	12	3634912SN48
75	5,9	48	бухта	100	37559100SN48
75	5,9	48	отрезки	12	3755912SN48
90	7	48	бухта	100	39070100SN48
90	7	48	отрезки	12	3907012SN48
110	8,6	48	бухта	100	311086100SN48
110	8,6	48	отрезки	12	31108612SN48
125	9,8	48	отрезки	12	31259812SN48
140	10,9	48	отрезки	12	314010912SN48
160	12,5	48	отрезки	12	316012512SN48
180	14	48	отрезки	12	318014012SN48
200	15,6	48	отрезки	12	320015612SN48
225	17,6	48	отрезки	12	322517612SN48
50	4,6	64	бухта	100	35046100SN64
50	4,6	64	отрезки	12	3504612SN64
63	5,8	64	бухта	100	36358100SN64
63	5,8	64	отрезки	12	3635812SN64
75	6,8	64	бухта	100	37568100SN64
75	6,8	64	отрезки	12	3756812SN64
90	8,2	64	бухта	100	39082100SN64
90	8,2	64	отрезки	12	3908212SN64
110	10	64	бухта	100	311010100SN64
110	10	64	отрезки	12	31101012SN64
125	11,4	64	отрезки	12	312511412SN64
140	12,7	64	отрезки	12	314012712SN64
160	14,6	64	отрезки	12	316014612SN64
180	16,4	64	отрезки	12	318016412SN64
200	18,2	64	отрезки	12	320018212SN64
225	20,5	64	отрезки	12	322520512SN64

Защитная труба для прокладки ВОЛС (серия 2X4 I)





Назначение
• для быстрой замены и задувки оптического кабеля в ЗПТ поршневым методом.
Характеристики
• температура эксплуатации – от –60 до +60 °С.
Особенности
• способ соединения – муфтой или при помощи кабельного колодца.
Условия монтажа
• для прокладки в грунте, по мостам и эстакадам традиционным и механизированным способом, а также методом горизонтально-направленного бурения.

Ø внешний, мм	Толщина стенки, мм	Кратность, м	Код
20	2	1000	TFOL202010
20	2,3	1000	TFOL202310
25	2	4000	TFOL252040
25	2,3	4000	TFOL252340
32	2	3000	TFOL322030
32	2,4	2000	TFOL322420
32	3	2000	TFOL323020
40	2,4	2000	TFOL402420
40	3	2000	TFOL403020
40	3,5	2000	TFOL403520
50	3	1000	TFOL503010
50	3,7	1000	TFOL503710
50	4,6	1000	TFOL504610
50	5,6	1000	TFOL505610
63	3,8	700	TFOL533807
63	4,7	700	TFOL634707
63	5	700	TFOL635007
63	5,8	700	TFOL635807

Муфта электросварная ПЭ 100 SDR 11



Назначение
• применяется для соединения двух частей трубопровода методом электросварки.
Характеристики
• температура монтажа – от –20 до +50 °С;
• материал – ПНД марки ПЭ100.
Особенности
• совместима со всеми видами полиэтиленовых труб.

Ø внешний, мм	Кольцевая жесткость, SN	Код
50	64	EWF5011
63	64	EWF6311
75	64	EWF7511
90	64	EWF9011
110	64	EWF11011
125	64	EWF12511
140	64	EWF14011
160	64	EWF16011
180	64	EWF18011
200	64	EWF20011
225	64	EWF22511

Основные аксессуары

Муфта соединительная



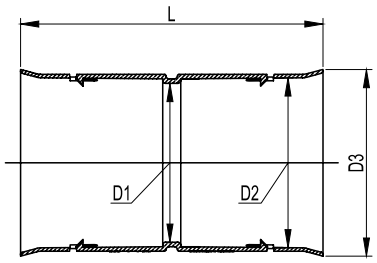

Назначение
• механическое неразъемное соединение гибких, жестких, дренажных гофрированных двустенных труб одного диаметра.
Характеристики
• материал – полиэтилен;
• температура эксплуатации – от –40 до +90 °С;
• степень защиты муфты в соединении с двустенной гофрированной трубой IP40 без уплотнителей и IP55 с уплотнительным кольцом;
• механические замки, повышающие надежность соединения;
• стойкость к ультрафиолету.

Ø, мм	Размеры аксессуара, мм				Вес, г	Упаковка, шт.	Код
	Ø D1	Ø D2	Ø D3	L			
40	36	42	46	90	23	4	015040
50	45	51	60	95	25	6	015050
63	58	64	72	104	35	6	015063
75	72	76	82	150	49	6	015075
90	86	92	102	148	68	6	015090
110	105	111	123	200	164	8	015110
125	120	126	135	200	175	6	015125
140	118	141	150	200	272	6	015140
160	154	164	172	200	274	6	015160
200	188	202	214	242	405	2	015200

Муфта разъемная соединительная с фиксатором



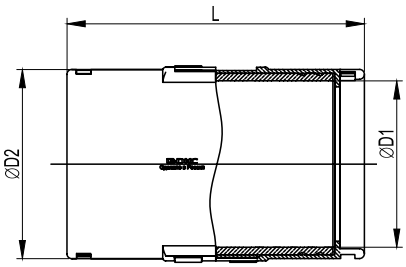

Назначение
• механическое разъемное соединение гибких, жестких, дренажных гофрированных двустенных труб одного диаметра, ремонтный комплект для кабельной канализации.
Характеристики
• материал – полипропилен, термопластичная резина;
• температура эксплуатации – от –40 до +90 °С;
• степень защиты – IP67.
Особенности
• высокая прочность соединения на разрыв за счет попадания фиксирующей части аксессуара в паз двустенной трубы.

Ø, мм	Размеры аксессуара, мм			Вес, г	Упаковка, шт.	Код
	Ø D1	Ø D2	L			
110	110	125	196,6	355	12	017110

Муфта переходная с двустенной на гладкую трубу



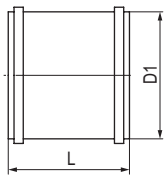

Назначение
• применяется для перехода с гладкостенных на двустенные генерированные трубы одного диаметра.
Характеристики
• степень защиты – IP55;
• температура эксплуатации – от –40 до +90 °С.

Для труб Ø, мм	Ø D1, мм	L, мм	Код
110	110	135	110110
160	160	205	160160

Заглушка



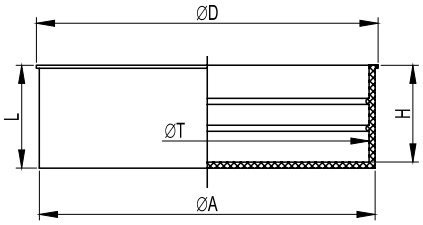

Назначение
• защита гибких, жестких и гладкостенных дренажных гофрированных двустенных труб со свободных концов от попадания влаги и грязи в процессе монтажа, эксплуатации и хранения.
Характеристики
• материал – полиэтилен;
• температура эксплуатации – от –40 до +90 °С;
• степень защиты IP40 без уплотнителей и IP55 с уплотнительным кольцом.

Ø, мм	Размеры аксессуара, мм					Вес, г	Упаковка, шт.	Код
	Ø T	Ø D	Ø A	H	L			
40	40	45	41	10	11	20	50	50940
50	50	55	51	10	11	5	50	50950
63	63	68	65	27	29	12	50	023063
75	75	79	77	27	29	16	50	023075
90	90	98	92	33	35	19	25	023090
110	110	119	112	32	34	35	50	023110
125	125	132	127	32	34	32	50	023125
140	140	146	143	32	34	33	30	023140
160	160	168	162	32	34	45	20	023160
200	200	208	204	47	50	84	15	023200

Кластеры (держатели расстояний)

Одиночный



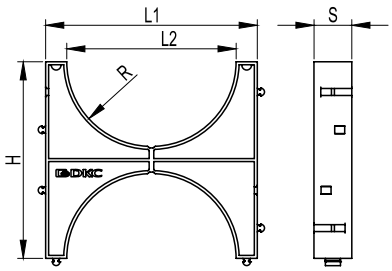

Назначение
• крепление труб, препятствие смещению, сохранение расстояния между гибкими, жесткими и гладкостенными дренажными гофрированными двустенными трубами одного диаметра.
Характеристики
• материал – полипропилен;
• температура эксплуатации – от –40 до +90 °С.
Особенности
• имеют специальные пазы для соединения между собой.

Ø трубы, мм	Размеры аксессуара, мм					Упаковка, шт.	Код
	L1	L2	H	R	S		
90	114	92	100	46	25	70	025901
110	140	112	142	56	25	60	025111
125	150	127	140	63	25	50	025121
160	190	163	175	82	30	50	025161
200	230	202	240	101	40	22	025201

Двойной



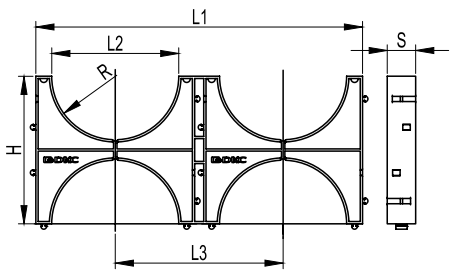

Назначение
• закрепление труб, препятствие смещению, сохранение расстояния между гибкими, жесткими и гладкостенными дренажными гофрированными двустенными трубами одного диаметра.
Характеристики
• материал – полипропилен;
• температура эксплуатации – от –40 до +90 °С.
Особенности
• имеют специальные пазы для соединения между собой.

Ø трубы, мм	Размеры аксессуара, мм						Упаковка, шт.	Код
	L1	L2	L3	H	R	S		
90	238	92	124	100	46	25	36	025902
110	284	112	142	142	56	25	30	025112
125	314	127	164	140	63	25	50	025122
140	332	142	166	150	71	40	12	025142
160	390	163	200	175	82	30	24	025162

Тройной



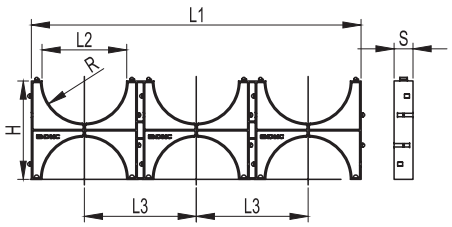

Назначение
• закрепление труб, препятствие смещению, сохранение расстояния между гибкими, жесткими и гладкостенными дренажными гофрированными двустенными трубами одного диаметра.
Характеристики
• материал – полипропилен;
• температура эксплуатации – от –40 до +90 °С.
Особенности
• имеют специальные пазы для соединения между собой.

Ø трубы, мм	Размеры аксессуара, мм						Упаковка, шт.	Код
	L1	L2	L3	H	R	S		
50	204	51	65	60	25,5	20	16	025050
63	248	64	80	76	32	20	9	025063
90	362	92	124	100	46	25	40	025903
110	428	112	142	142	56	25	20	025113
125	490	127	164	140	63	25	30	025123
160	602	163	200	175	82	30	40	025163

Кластер (держатель расстояний) с фиксатором, тройной



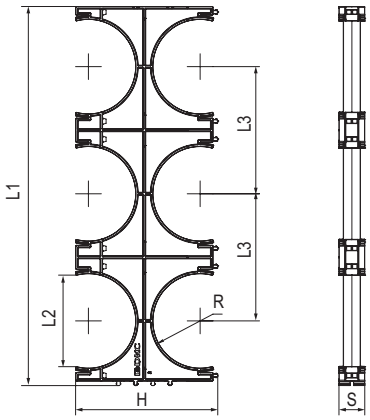

Назначение
• закрепление труб в горизонтальном или вертикальном положении, препятствие смещению;
• сохранение расстояния между гибкими, жесткими и гладкостенными дренажными гофрированными двустенными трубами одного диаметра.
Характеристики
• материал – полипропилен;
• температура эксплуатации – от –40 до +90 °С.
Особенности
• имеет специальные пазы для соединения между собой;
• имеет специальные защелки для закрепления труб при блочном монтаже.

Ø, мм	Размеры аксессуара, мм						Вес, г	Упаковка, шт.	Код
	L1	L2	L3	H	R	S			
110	441,3	106,5	148	165,5	55,1	30	180	20	025113M

Манжета уплотнительная для ввода труб



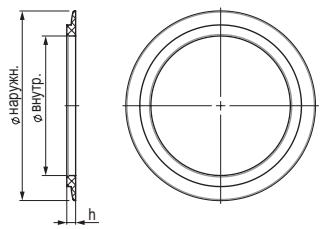

Назначение
• для ввода гофрированных двустенных труб 40 и 63 мм в кабельный колодец.
Характеристики
• температура эксплуатации – от –25 до +90 °С.

Размеры аксессуара, мм		Вес, г	Упаковка, шт.	Код
Ø внутренний	Ø наружный			
40	52	7,66	50	114050
63	77	14,24	50	116375

Уплотнительное кольцо



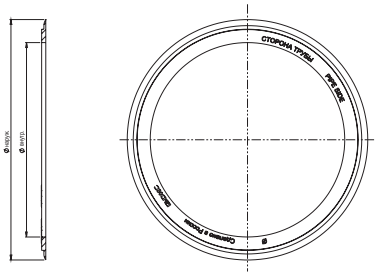

Назначение
• герметизация мест соединения гибких, жестких, дренажных гофрированных двустенных труб с соединительными муфтами, заглушками, разветвителями, переходниками.
Характеристики
• материал – резина;
• температура эксплуатации – от –25 до +90 °С;
• степень защиты IP55 с аксессуарами.

Ø, мм	Размеры аксессуара, мм			Вес, г	Упаковка, шт.	Код
	Ø внутренний	Ø наружный	A			
40	36	43	2,00	1,0	50	016040
50	39,00	49,50	2,00	1,9	50	016050
63	50,00	62,50	2,00	2,1	50	016063
75	60,40	74,60	2,00	5,0	50	016075
90	70,00	93,00	2,50	7,0	50	016090
110	87,00	110,70	4,20	13,0	50	016110
125	100,00	128,70	3,00	18,0	50	016125
140	117,00	144,00	4,00	19,0	50	016140
160	131,00	164,50	4,00	29,0	50	016160
200	166,00	204,50	5,00	59,0	50	016200

Переходник



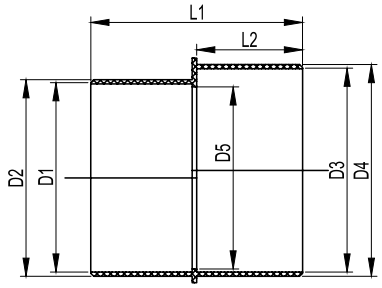

Назначение
• соединение гибких, жестких, дренажных гофрированных двустенных труб разных диаметров с обеспечением плавного перехода.
Характеристики
• материал – полипропилен;
• температура эксплуатации – от –40 до +90 °С;
• степень защиты IP40 без уплотнителей и IP55 с уплотнительным кольцом.

Ø, мм	Размеры аксессуара, мм							Вес, г	Упаковка, шт.	Код
	Ø D1	Ø D2	Ø D3	Ø D4	Ø D5	L1	L2			
90–110	92	104	104	110	88	109	70	105	1	024110
110–125	111	116	117	125	102	130	68	252	1	024125
125–140	126	131	134	140	122	140	75	255	1	024140
140–160	141	147	153	160	132	144	81	382	1	024160
160–200	161	167	190	198	149	240	140	782	1	024200

Тройник 45°



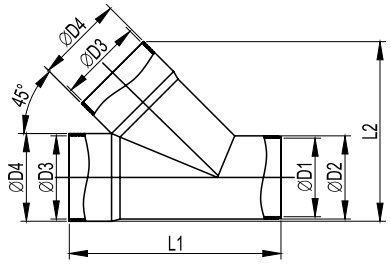

Назначение
• соединение гибких, жестких, дренажных гофрированных двустенных труб одного диаметра и отвод под углом 45°.
Характеристики
• материал – полипропилен;
• температура эксплуатации – от –40 до +90 °С;
• степень защиты IP40 без уплотнителей и IP55 с уплотнительным кольцом.

Ø, мм	Размеры аксессуара, мм						Вес, г	Упаковка, шт.	Код
	Ø D1	Ø D2	Ø D3	Ø D4	L1	L2			
63	57	63	64	70	172	87	187	1	019063
75	70	75	77	82	233	122	165	1	019075
90	84	90	93	102	255	136	245	1	019090
110	103	109	111	115	270	150	517	1	019110
125	118	125	126	131	325	176	787	1	019125
140	133	140	141	147	370	200	1080	1	019140
160	153	159	161	168	396	220	1230	1	019160
200	189	200	201	210	480	275	2150	1	019200

Тройник 90°



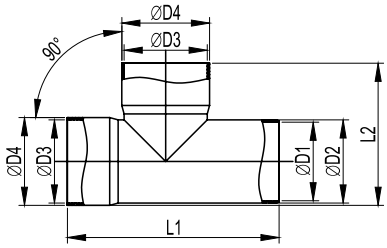

Назначение
• соединение гибких, жестких, дренажных гофрированных двустенных труб одного диаметра и отвод под углом 90°.
Характеристики
• материал – полипропилен;
• температура эксплуатации – от –40 до +90 °С;
• степень защиты IP40 без уплотнителей и IP55 с уплотнительным кольцом.

Ø, мм	Размеры аксессуара, мм						Вес, г	Упаковка, шт.	Код
	Ø D1	Ø D2	Ø D3	Ø D4	L1	L2			
63	57	63	64	72	176	119	210	1	020063
75	70	75	77	88	208	138	142	1	020075
90	91	95	91	95	242	180	375	1	020090
110	103	110	111	117	248	180	450	1	020110
125	118	125	126	130	255	194	490	1	020125
140	133	140	141	147	270	210	701	1	020140
160	153	160	161	168	353	265	1007	1	020160
200	189	197	201	208	405	325	1805	1	020200

Крестообразное соединение, 90°



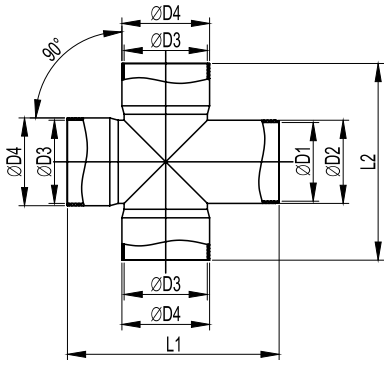

Назначение
• соединение четырех гибких, жестких, дренажных гофрированных двустенных труб одного диаметра и отвод под углом 90°.
Характеристики
• материал – полипропилен;
• температура эксплуатации – от –40 до +90 °С;
• степень защиты IP40 без уплотнителей и IP55 с уплотнительным кольцом.

Ø, мм	Размеры аксессуара, мм						Вес, г	Упаковка, шт.	Код
	Ø D1	Ø D2	Ø D3	Ø D4	L1	L2			
63	55	63	64	71	193	193	340	1	022063
90	86	90	91	96	232	258	363	1	022090
110	104	110	111	118	242	258	530	1	022110
125	118	125	126	132	274	280	685	1	022125
140	132	140	141	147	278	310	840	1	022140
160	155	160	161	167	338	348	1050	1	022160
200	193	200	201	209	406	414	1850	1	022200

Соединение для четырех двустенных труб, 45°



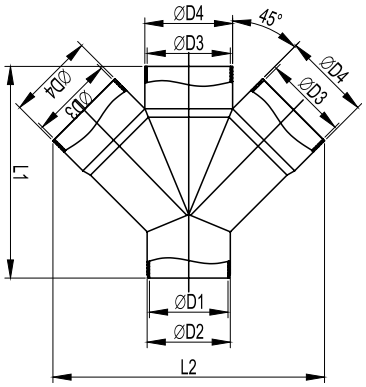

Назначение
• соединение четырех гибких, жестких, дренажных гофрированных двустенных труб одного диаметра и отвод под углом 45°.
Характеристики
• материал – полипропилен;
• температура эксплуатации – от –40 до +90 °С;
• степень защиты IP40 без уплотнителей и IP55 с уплотнительным кольцом.

Ø, мм	Размеры аксессуара, мм						Вес, г	Упаковка, шт.	Код
	Ø D1	Ø D2	Ø D3	Ø D4	L1	L2			
63	55	63	64	70	198	208	318	1	021063
110	103	110	111	118	283	355	745	1	021110
125	116	125	126	131	332	378	956	1	021125
140	132	140	141	147	370	404	1378	1	021140
160	155	160	162	168	395	480	1580	1	021160
200	193	200	202	209	568	671	3100	1	021200

Дополнительные аксессуары

Смотровое устройство с крышкой, 225×175×145 мм



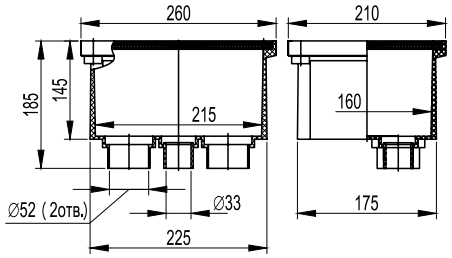

Назначение
• устройство наружного освещения и сигнализации, подвод двустенных труб к мачтам освещения.
Характеристики
• материал – высокопрочный полипропилен;
• температура эксплуатации – от –40 до +90 °С;
• степень защиты – IP65.
Особенности
• усиленная ребрами жесткости крышка;
• снизу имеет 2 отверстия для труб – Ø 50 мм и одно отверстие – Ø 32 мм.

Размер, мм	Упаковка, шт.	Код
225×175×145	1	025001

Смотровое устройство, 335×240×255 мм



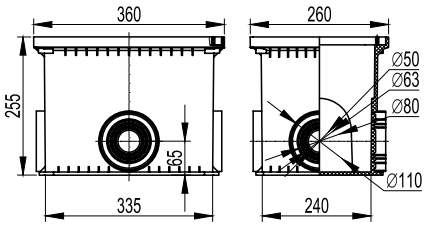

Назначение
• переход с одного диаметра труб на другой, выполнение отводов кабелей и проводов от кабельной канализации, устройство многоуровневой конструкции кабельной канализации.
Характеристики
• материал – высокопрочный полипропилен;
• температура эксплуатации – от –40 до +90 °С;
• степень защиты – IP65;
• допустимая нагрузка на крышку – 700 кг.
Особенности
• усиленная ребрами жесткости крышка;
• с четырех сторон специальные выбивные вводы для двустенных труб – Ø 50 мм, Ø 63 мм, Ø 110 мм.

Размер, мм	Упаковка, шт.	Код
335×240×255	1	025002

Смотровое устройство (без дна), 335×240×255 мм



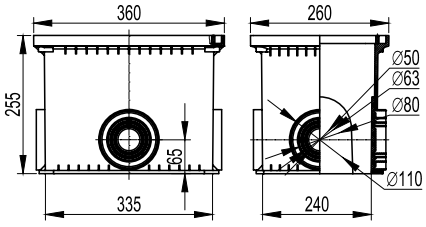

Назначение
• является переходным и используется для построения многоуровневой конструкции кабельной канализации.
Характеристики
• материал – высокопрочный полипропилен;
• температура эксплуатации – от –40 до +90 °С.
Особенности
• с четырех сторон специальные выбивные вводы для двустенных труб – Ø 50 мм, Ø 63 мм, Ø 110 мм.

Размер, мм	Упаковка, шт.	Код
335×240×255	1	025003

Схемы монтажа

Монтаж смотрового устройства 025001

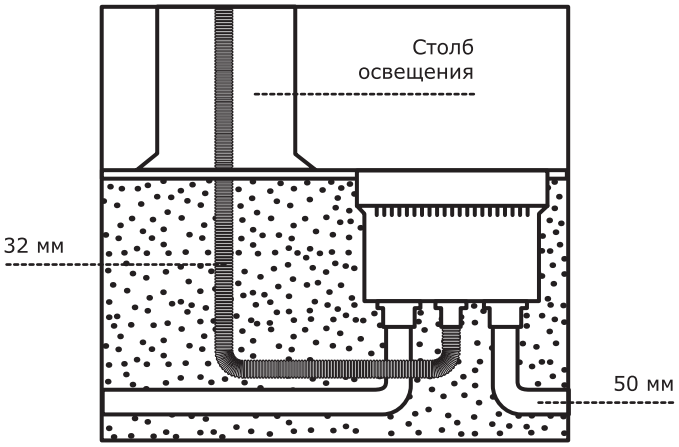

Монтаж смотрового устройства 025002, 025003

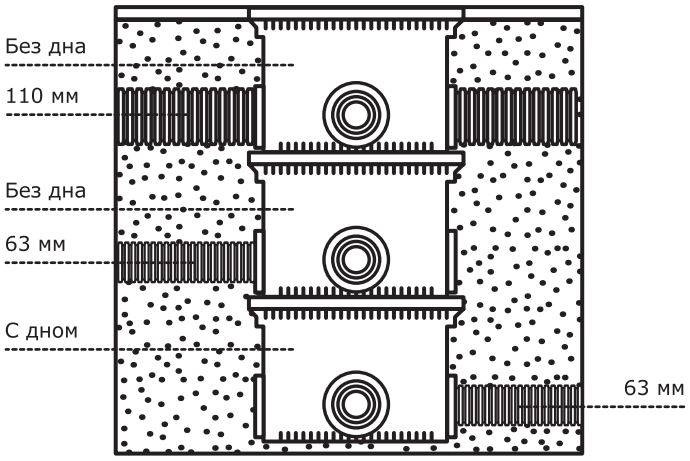

Колодцы для подземной прокладки

Кабельные колодцы предназначены для строительства кабельной канализации, реконструкции кабельных сетей в ограниченных пространствах города (тротуары, лесопарковые зоны), а также для размещения, технологических выносов кабеля и оптических муфт. Работы производятся с применением двустенных гофрированных труб. Кабельные колодцы представляют собой сборную конструкцию, которая состоит из разборного дна, собранных из отдельных модулей стенок, горячеоцинкованной металлической опалубки и пластикового люка, усиленного стальным листом. Модульная система позволяет сконструировать кабельный колодец нужного размера, что дает возможность использовать его для решения широкого спектра задач.

Состав системы

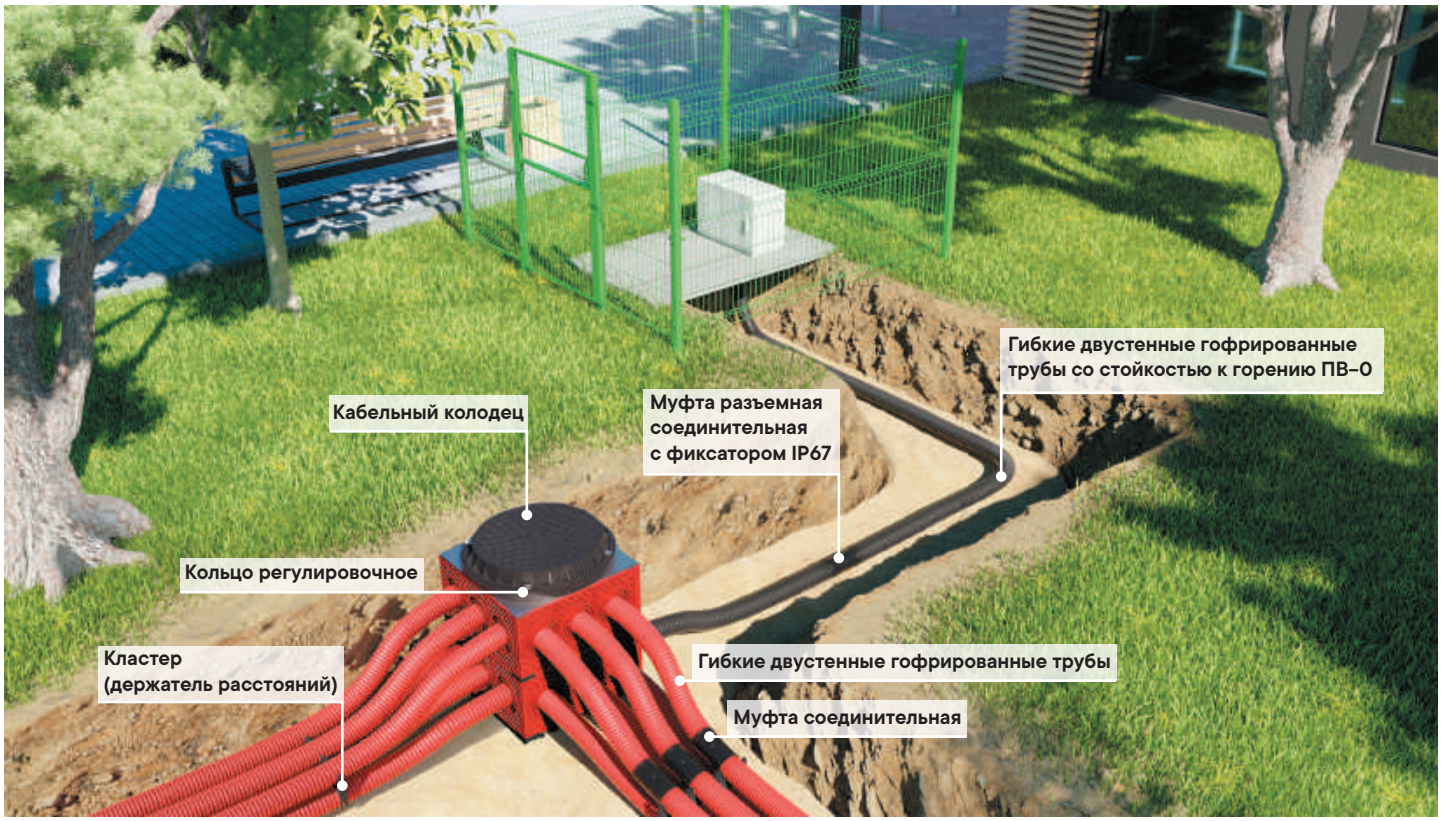

Особенности

- малый вес – нет необходимости в спецтехнике;
- быстрая сборка – благодаря модульной конструкции;
- совместимость с системой двустенных труб;
- высокая несущая способность (1,5 тонны) – благодаря усиленному люку и высокой жесткости вертикальных и боковых стенок колодца;
- компактность – возможность работать в стесненных условиях города;
- отличная химическая стойкость;
- устойчивость к атмосферным воздействиям;
- отведение грунтовых вод за счет дренажного дна.

Преимущества

- применение продукции в стесненных условиях – благодаря малым габаритам колодец используется эффективнее;
- без скрытых затрат (монтаж) - не требуются привлечения дополнительной рабочей силы и спецтехники;
- снижение логистических издержек, благодаря разборной конструкции;
- ввод труб – без дополнительного оборудования и приспособлений;
- быстрый и простой монтаж – интуитивно понятная сборка, колодец легко собирается и монтируется с двустенными трубами ДКС;
- вспомогательная документация – типовые альбомы и решения в открытом доступе;
- полная техническая информация – каталог, инструкция по монтажу, чертежи (BIM, STEP, DWG).

Колодец пластиковый для кабельной канализации с крышками, 750×375×750 мм



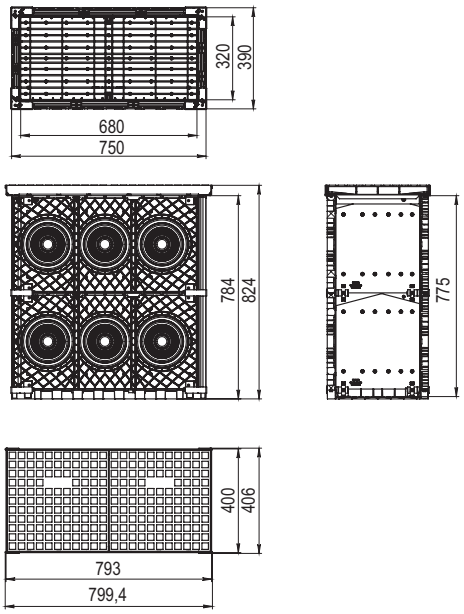

Назначение

• прокладка кабельной канализации, реконструкция кабельных сетей и коммуникаций в ограниченных пространствах города (лесопарковые зоны), с применением двустенных гофрированных труб.

Условия монтажа

• только скрытые виды монтажа (в грунте).

Особенности

• крышка люка с запорным устройством;
• возможность ввода двустенных гофрированных труб диаметром – 50 мм, 75 мм, 90 мм, 110 мм, 125 мм, 160 мм, 200 мм;
• для монтажа труб предусмотрено 16 выбивных отверстий с фиксацией для вводов;
• нагрузка на крышку колодца с пластиковым люком – А15 по ГОСТ 3634-99 (EN124).

Комплект поставки

• пластиковый колодец для кабельной канализации 750×375×750 мм;
• рама металлическая 750×375 мм для пластикового люка;
• крышка пластиковая квадратная черная.

Характеристики

ТУ	27.33.13-097-47022248-2021
Материал корпуса	композиция из электроизоляционных пластмасс
Материал опалубки	горячеоцинкованная сталь (5 мм)
Материал крышки	пластик
Температура монтажа,°С	от –25 до +90
Температура эксплуатации, °С	от –55 до +90
Ударопрочность	IK09 по ГОСТ IEC 62262-2015 (не менее 10 Дж)

Размер, мм	Тип крышки	Вводов, шт.	Тип горения	Размеры фактические, мм			Вес, кг	Упаковка, шт.	Код
				высота	длина	ширина			
750×375×750	двойная	16	–	824	799,4	406	44	1	270375
			F0						270375V0

Колодец пластиковый для кабельной канализации с люком, 750×750×750 мм



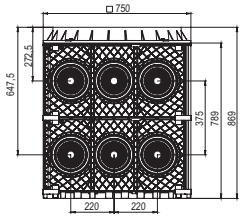

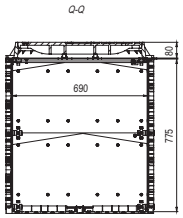

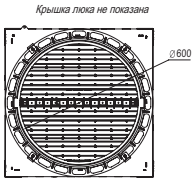

Назначение

• прокладка кабельной канализации, реконструкция кабельных сетей и коммуникаций в ограниченных пространствах города (лесопарковые зоны) с применением двустенных гофрированных труб.

Условия монтажа

• только скрытые виды монтажа (в грунте).

Особенности

• крышка люка с запорным устройством;
• возможность ввода двустенных гофрированных труб диаметром 50 мм, 75 мм, 90 мм, 110 мм, 125 мм, 160 мм, 200 мм;
• для монтажа труб предусмотрено 24 выбивных отверстия с фиксацией для вводов;
• нагрузка на крышку колодца с пластиковым люком – А15 по ГОСТ 3634–99 (EN124).

Комплект поставки

• пластиковый колодец для кабельной канализации 750×750×750 мм;
• рама металлическая 750×750 мм для пластикового люка;
• люк пластиковый круглый черный.

Характеристики

ТУ	27.33.13–097–47022248–2021
Материал корпуса	композиция из электроизоляционных пластмасс
Материал опалубки	горячеоцинкованная сталь (5 мм)
Материал люка	пластик
Температура монтажа,°С	от –25 до +90
Температура эксплуатации, °С	от –55 до +90
Ударопрочность	IK09 по ГОСТ IEC 62262–2015 (не менее 10 Дж)

Размер, мм	Тип крышки	Вводов, шт.	Тип горения	Габаритные размеры, мм			Вес, кг	Упаковка, шт.	Код
				высота	длина	ширина			
750×750×750	одинарная	24	–	872	755,4	755,4	57	1	270750
			F0	872	755,4	755,4	57	1	270750V0

Колодец пластиковый для кабельной канализации с люком, 750×750×1125 мм



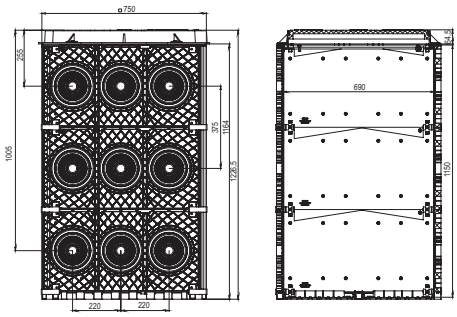

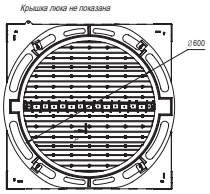

Назначение

• прокладка кабельной канализации, реконструкция кабельных сетей и коммуникаций в ограниченных пространствах города (лесопарковые зоны) с применением двустенных гофрированных труб.

Условия монтажа

• только скрытые виды монтажа (в грунте).

Особенности

• крышка люка с запорным устройством;
• возможность ввода двустенных гофрированных труб диаметром 50 мм, 75 мм, 90 мм, 110 мм, 125 мм, 160 мм, 200 мм;
• для монтажа труб предусмотрено 36 выбивных отверстия с фиксацией для вводов;
• нагрузка на крышку колодца с пластиковым люком – А15 по ГОСТ 3634–99 (EN124).

Комплект поставки

• пластиковый колодец для кабельной канализации 750×750×1125 мм;
• рама металлическая 750×750 мм для пластикового люка;
• люк пластиковый круглый черный.

Характеристики

ТУ	27.33.13–097–47022248–2021
Материал корпуса	композиция из электроизоляционных пластмасс
Материал опалубки	горячеоцинкованная сталь (5 мм)
Материал люка	пластик
Температура монтажа,°С	от –25 до +90
Температура эксплуатации, °С	от –55 до +90
Ударопрочность	IK09 по ГОСТ IEC 62262–2015 (не менее 10 Дж)

Размер, мм	Тип крышки	Вводов, шт.	Тип горения	Габаритные размеры, мм			Вес, кг	Упаковка, шт.	Код
				высота	длина	ширина			
750×750×1125	одинарная	36	–	1244	755,4	755,4	77	1	280750
			F0	1244	755,4	755,4	77	1	280750V0

Колодец пластиковый для кабельной канализации с люками, 1500×750×1125 мм



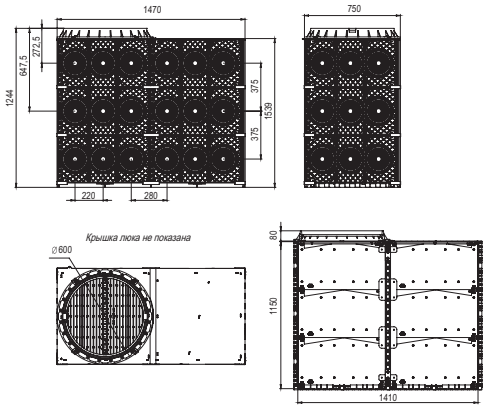

Назначение

• прокладка кабельной канализации, реконструкция кабельных сетей и коммуникаций в ограниченных пространствах города (лесопарковые зоны) с применением двустенных гофрированных труб.

Условия монтажа

• только скрытые виды монтажа (в грунте).

Особенности

• крышка люка с запорным устройством;
• возможность ввода двустенных гофрированных труб диаметром 50 мм, 75 мм, 90 мм, 110 мм, 125 мм, 160 мм, 200 мм;
• для монтажа труб предусмотрено 54 выбивных отверстия с фиксацией для вводов;
• нагрузка на крышку колодца с пластиковым люком – А15 по ГОСТ 3634–99 (EN124).

Комплект поставки

• пластиковый колодец для кабельной канализации 1500×750×1125 мм;
• рама металлическая 750×1500 мм для одного пластикового люка;
• люк пластиковый круглый черный – 1 шт.

Характеристики

ТУ	27.33.13–097–47022248–2021
Материал корпуса	композиция из электроизоляционных пластмасс
Материал опалубки	горячеоцинкованная сталь (5 мм)
Материал люка	пластик
Температура монтажа,°С	от –25 до +90
Температура эксплуатации, °С	от –55 до +90
Ударопрочность	IK09 по ГОСТ IEC 62262–2015 (не менее 10 Дж)

Размер, мм	Тип крышки	Вводов, шт.	Тип горения	Габаритные размеры, мм			Вес, кг	Упаковка, шт.	Код
				высота	длина	ширина			
1500×750×1125	одинарная	54	–	1244	1470	750	145	1	281500
			F0	1244	1470	750	145	1	281500V0

Колодец пластиковый для кабельной канализации с люками, 1500×750×1500 мм



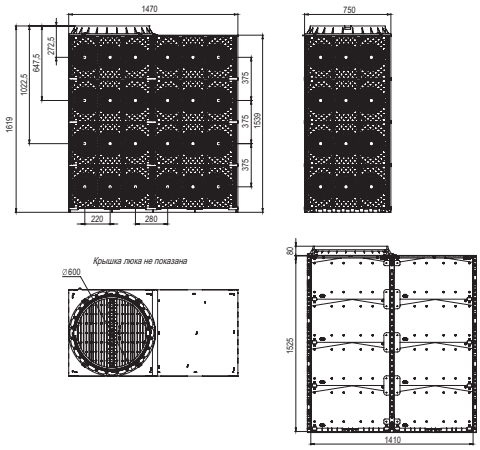

Назначение

• прокладка кабельной канализации, реконструкция кабельных сетей и коммуникаций в ограниченных пространствах города (лесопарковые зоны) с применением двустенных гофрированных труб.

Условия монтажа

• только скрытые виды монтажа (в грунте).

Особенности

• крышка люка с запорным устройством;
• возможность ввода двустенных гофрированных труб диаметром 50 мм, 75 мм, 90 мм, 110 мм, 125 мм, 160 мм, 200 мм;
• для монтажа труб предусмотрено 72 выбивных отверстия с фиксацией для вводов;
• нагрузка на крышку колодца с пластиковым люком – А15 по ГОСТ 3634–99 (EN124).

Комплект поставки

• пластиковый колодец для кабельной канализации 1500×750×1500 мм;
• рама металлическая 750×1500 мм для одного пластикового люка;
• люк пластиковый круглый черный – 1 шт.

Характеристики

ТУ	27.33.13–097–47022248–2021
Материал корпуса	композиция из электроизоляционных пластмасс
Материал опалубки	горячеоцинкованная сталь (5 мм)
Материал люка	пластик
Температура монтажа,°С	от –25 до +90
Температура эксплуатации, °С	от –55 до +90
Ударопрочность	IK09 по ГОСТ IEC 62262–2015 (не менее 10 Дж)

Размер, мм	Тип крышки	Вводов, шт.	Тип горения	Габаритные размеры, мм			Вес, кг	Упаковка, шт.	Код
				высота	длина	ширина			
1500×750×1125	одинарная	72	–	1619	1470	750	174	1	301500

Колодцы кабельной канализации для установки под тротуарами и дорогами

В ассортимент ДКС вошли новые кабельные колодцы, которые выдерживают значительно более высокие нагрузки, чем их аналоги для установки в парках и скверах. В комплект к новым колодцам необходимо приобрести разгрузочную плиту и люк. Собранная конструкция вместе с плитой выдерживает нагрузку до 25 тонн. Это позволяет устанавливать такие колодцы под пешеходными или автомобильными дорогами.

Колодцы состоят из дренажного дна, собранных из отдельных модулей стенок, горячеоцинкованной металлической рамы, комплекта крепежа для металлической рамы. В колодце предусмотрены выбивные отверстия с фиксацией для ввода двустенных гофрированных труб диаметром 50, 75, 90, 110, 125, 160 и 200 мм.





Чтобы установить кабельный колодец с соблюдением требований к нагрузкам, дополнительно необходимо приобрести:
1. Бетонную разгрузочную плиту ПД-6 ГОСТ 3020. Плиты такого типа имеют отверстие для установки чугунного люка приобретаются отдельно..
2. Круглый чугунный люк с классом нагрузки В125 (код 600125В) (при прокладке в пешеходных зонах) или С250 (код 600250С) (при прокладке под проезжей частью) ГОСТ 3634-2019.

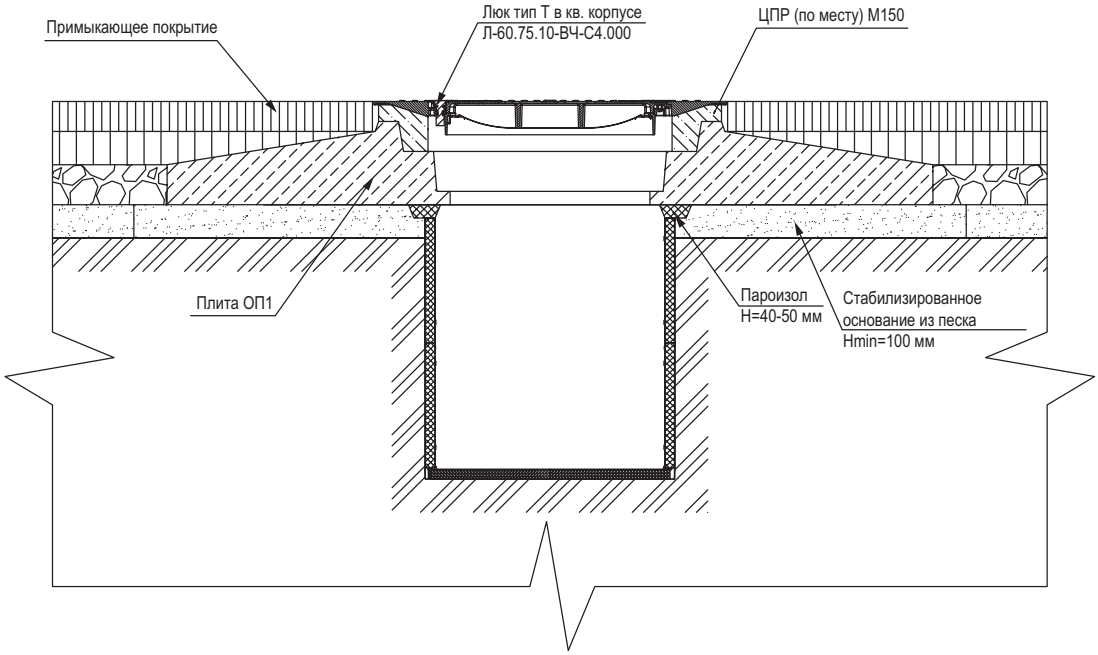

Колодец пластиковый для кабельной канализации 750×750×750 мм под разгрузочную плиту

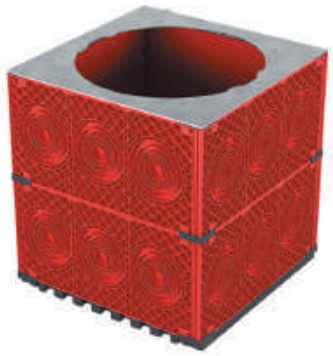

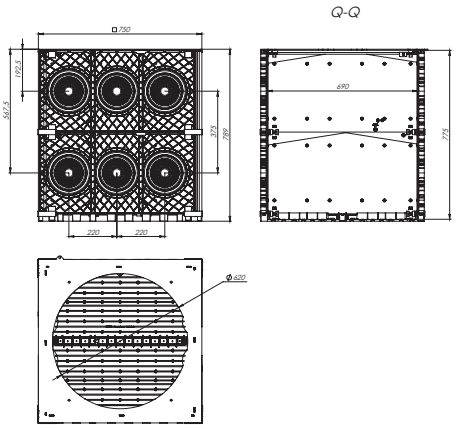

Назначение

• прокладка кабельной канализации, реконструкция кабельных сетей и коммуникаций в ограниченных пространствах города (под дорогой или тротуаром) с применением двустенных гофрированных труб.

Условия монтажа

• только скрытые виды монтажа (в грунте).

Особенности

• возможность ввода двустенных гофрированных труб диаметром 50 мм, 75 мм, 90 мм, 110 мм, 125 мм, 160 мм, 200 мм;

• для монтажа труб предусмотрено 24 выбивных отверстия с фиксацией для вводов;

• нагрузка с разгрузочной плитой ПД–6 до 25 тонн.

Комплект поставки

• пластиковый колодец для кабельной канализации 750×750×750 мм;

• рама металлическая 750×750 мм.

Характеристики

ТУ	27.33.13–097–47022248–2021
Материал корпуса	композиция из электроизоляционных пластмасс
Материал опалубки	горячеоцинкованная сталь (5 мм)
Температура монтажа,°С	от –25 до +90
Температура эксплуатации, °С	от –55 до +90
Ударопрочность	IK09 по ГОСТ IEC 62262–2015 (не менее 10 Дж)

Размер, мм	Вводов, шт.	Тип горения	Габаритные размеры, мм			Вес, кг	Упаковка, шт.	Код
			высота	длина	ширина			
750×750×750	24	–	775	750	750	47,8	1	270750UP

Колодец пластиковый для кабельной канализации 750×750×1125 мм под разгрузочную плиту



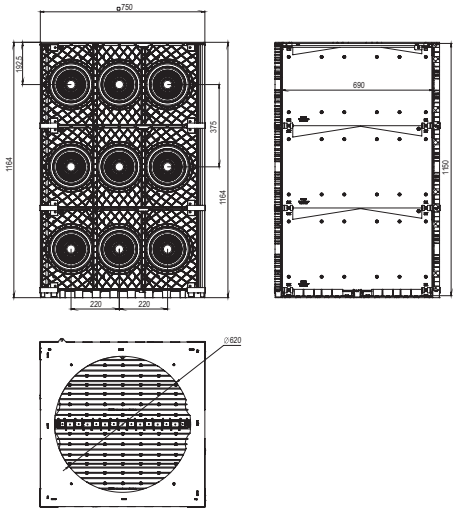

Назначение
• прокладка кабельной канализации, реконструкция кабельных сетей и коммуникаций в ограниченных пространствах города (под дорогой или тротуаром) с применением двустенных гофрированных труб.
Условия монтажа
• только скрытые виды монтажа (в грунте).
Особенности
• возможность ввода двустенных гофрированных труб диаметром 50 мм, 75 мм, 90 мм, 110 мм, 125 мм, 160 мм, 200 мм;
• для монтажа труб предусмотрено 36 выбивных отверстия с фиксацией для вводов;
• нагрузка с разгрузочной плитой ПД–6 до 25 тонн.
Комплект поставки
• пластиковый колодец для кабельной канализации 750×750×1125 мм;
• рама металлическая 750×750 мм.

Характеристики

ТУ	27.33.13–097–47022248–2021
Материал корпуса	композиция из электроизоляционных пластмасс
Материал опалубки	горячеоцинкованная сталь (5 мм)
Температура монтажа,°С	от –25 до +90
Температура эксплуатации, °С	от –55 до +90
Ударопрочность	IK09 по ГОСТ IEC 62262–2015 (не менее 10 Дж)

Размер, мм	Вводов, шт.	Тип горения	Габаритные размеры, мм			Вес, кг	Упаковка, шт.	Код
			высота	длина	ширина			
750×750×1125	36	–	1164	755,4	755,4	69,7	1	280750UP

Колодец пластиковый для кабельной канализации 1500×750×1125 мм под разгрузочную плиту



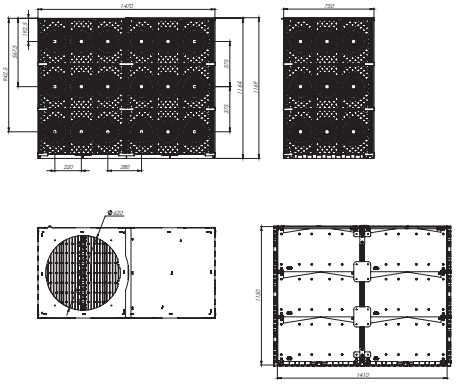

Назначение
• прокладка кабельной канализации, реконструкция кабельных сетей и коммуникаций в ограниченных пространствах города (под дорогой или тротуаром) с применением двустенных гофрированных труб.

Условия монтажа
• только скрытые виды монтажа (в грунте).

Особенности
• возможность ввода двустенных гофрированных труб диаметром 50 мм, 75 мм, 90 мм, 110 мм, 125 мм, 160 мм, 200 мм;
• для монтажа труб предусмотрено 54 выбивных отверстия с фиксацией для вводов;
• нагрузка с разгрузочной плитой ПД–6 до 25 тонн.

Комплект поставки
• пластиковый колодец для кабельной канализации 1500×750×1125 мм;
• рама металлическая 750×1500 мм.

Характеристики

ТУ	27.33.13–097–47022248–2021
Материал корпуса	композиция из электроизоляционных пластмасс
Материал опалубки	горячеоцинкованная сталь (5 мм)
Температура монтажа,°С	от –25 до +90
Температура эксплуатации, °С	от –55 до +90
Ударопрочность	IK09 по ГОСТ IEC 62262–2015 (не менее 10 Дж)

Размер, мм	Вводов, шт.	Тип горения	Габаритные размеры, мм			Вес, кг	Упаковка, шт.	Код
			высота	длина	ширина			
1500×750×1125	54	-	1164	1470	750	135,8	1	281500UP

Колодец пластиковый для кабельной канализации 1500×750×1500 мм под разгрузочную плиту



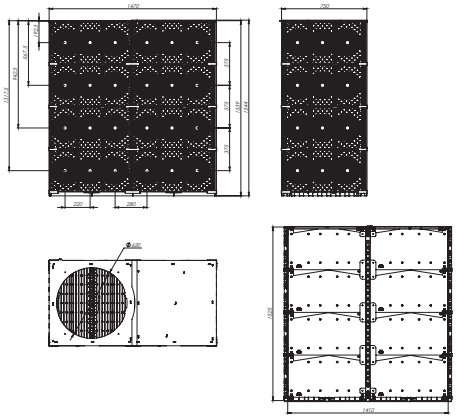

Назначение
• прокладка кабельной канализации, реконструкция кабельных сетей и коммуникаций в ограниченных пространствах города (под дорогой или тротуаром) с применением двустенных гофрированных труб.
Условия монтажа
• только скрытые виды монтажа (в грунте).
Особенности
• возможность ввода двустенных гофрированных труб диаметром 50 мм, 75 мм, 90 мм, 110 мм, 125 мм, 160 мм, 200 мм;
• для монтажа труб предусмотрено 72 выбивных отверстия с фиксацией для вводов;
• нагрузка с разгрузочной плитой ПД–6 до 25 тонн.
Комплект поставки
• пластиковый колодец для кабельной канализации 1500×750×1500 мм;
• рама металлическая 750×1500 мм.

Характеристики

ТУ	27.33.13–097–47022248–2021
Материал корпуса	композиция из электроизоляционных пластмасс
Материал опалубки	горячеоцинкованная сталь (5 мм)
Температура монтажа,°С	от –25 до +90
Температура эксплуатации, °С	от –55 до +90
Ударопрочность	IK09 по ГОСТ IEC 62262–2015 (не менее 10 Дж)

Размер, мм	Вводов, шт.	Тип горения	Габаритные размеры, мм			Вес, кг	Упаковка, шт.	Код
			высота	длина	ширина			
1500×750×1500	72	-	1539	1470	750	164,8	1	301500UP

Кольцо регулировочное, полимер-композитное



Назначение
• для установки на горловину кабельного колодца, под люк с крышкой. Позволяет вывести отметку люка с крышкой на проектную величину при прокладке подземных коммуникаций, расположенных на тротуарах, автостоянках, проезжей части городских дорог.

Размер, мм	Тип горения	Габаритные размеры, мм			Вес, кг	Упаковка, шт.	Код
		высота	длина	ширина			
780×600×30	НГ	30	780	780	12	1	630780
780×600×50	НГ	50	780	780	15	1	650780

Монтажный комплект для крепления чугунного люка





Назначение

• переназначен для крепления чугунного люка к раме кабельного колодца с префиксом UP.

Комплектация	Количество, шт.	Код
Гровер шайба 6 DIN 127 B HDZ	4	600150
Гайка M6 DIN 6923 кл.8,0 HDZ		
Прижим		
Болт M6x45 DIN 933 AISI 316L		

Монтажный набор крепления колец и люков





Назначение
• для крепления регулировочных колец и люков к кабельному колодцу в четырех точках.
Особенности
• длина шпильки позволяет закрепить до 4 регулировочных колец высотой 50 мм.

Комплектация	Количество, шт.	Код
Шпилька М6×250 DIN 975 AISI 304	4	600100
Прижим	4	
Шайба-гровер 6 DIN 127 B HDZ	8	
Гайка М6 DIN 6923 кл.8,0 HDZ	8	

Люк ВЧШГ тип А15 и В125 по ГОСТ 3634–2019, с запорным устройством



Назначение
• для закрытия доступа и предотвращения попадания грязи в подземные коммуникации, а также безопасности перемещений.
Характеристики
• материал – чугун;
• класс нагрузки – А15 и В125;
• максимальная нагрузка – до 1,5 тонн и 12,5 тонн;
• высокая стойкость к коррозии и перепадам температур.
Особенности
• подходят для мест с интенсивным движением.
Комплектация
• крышка;
• корпус;
• эластичная прокладка (более 60 ед. по Шору);
• заглушка для защиты замка.

Размер, мм	Размер лаза, мм	Вес, кг	Упаковка, шт.	Код
740×60	600	33	1	600015A
740×60	600	34	1	600125B

Люк чугунный тяжелый тип С250 по ГОСТ 3634–2019, с запорным устройством и уплотняющей прокладкой



Назначение
• для закрытия доступа и предотвращения попадания грязи в подземные коммуникации, а также безопасности перемещений.
Характеристики
• материал – чугун;
• класс нагрузки – С250;
• максимальная нагрузка – до 25 тонн;
• высокая стойкость к коррозии и перепадам температур.
Особенности
• подходят для мест с интенсивным движением.
Комплектация
• крышка;
• корпус;
• эластичная прокладка.

Размер, мм	Размер лаза, мм	Вес, кг	Упаковка, шт.	Код
800×100	600	44,3	1	600250C

Классификация пластиковых труб ДКС

Наименование	Серия	Характеристики серии			
		Усилие сжатия	Стойкость к горению	Изгиб	Прочие особенности
Гофрированная труба из ПВХ (легкая)	A	1	F0	-	-
Гофрированная труба из ПВХ (тяжелая)	A	2	F0	-	-
Гофрированная труба из ПВХ (сверхтяжелая)	A	3	F0	-	-
Электротруба из ПВХ (легкая)	A	1	F0	-	E
Гофрированная труба из ПНД (легкая)	B	1	-	-	-
Гофрированная труба из ПНД (тяжелая)	B	2	-	-	-
Электротруба из ПНД (легкая)	B	1	-	-	E
Гофрированная труба из полипропилена (легкая)	C	1	F0	-	-
Гофрированная труба из полипропилена (тяжелая)	C	2	F0	-	-
Гофрированная труба из полипропилена (сверхтяжелая)	C	3	F0	-	-
Гофрированная труба из ПЛЛ без содержания галогенов	D	-	F0	-	HF
Электротруба из ПЛЛ без содержания галогенов	D	-	F0	-	E HF
Индустриальная гофрированная труба из полиамида F2	P	-	F2	-	UF
Индустриальная гофрированная труба из не распространяющего горение полиамида F0	P	-	F0	-	UF
Индустриальная гофрированная труба из полиамида HB	P	-	HB	-	UF
Гибкая двустенная гофрированная труба	2B	2	-	-	-
Гибкая двустенная гофрированная труба (усиленная)	2B	3	-	-	-
Гибкая двустенная гофрированная труба для открытой прокладки	2B	2	F0	-	UF
Жесткая двустенная гофрированная труба	2B	3	-	H	-
Жесткая двустенная гофрированная труба (усиленная)	2B	4	-	H	-
Жесткая двустенная гофрированная труба для открытой прокладки	2B	3	F0	H	UF
Двухслойная гладкостенная полимерная труба	2X	4	-	-	-
Трехслойная гладкостенная полимерная труба	3X	4	-	-	-
Двухслойная гладкостенная полимерная труба для прокладки ВОЛС	2X	4	-	-	I
Гибкая двустенная дренажная труба	2WP	2	-	-	-
Гибкая двустенная труба для ливневой канализации	2W	2	-	-	-
Жесткая гладкая труба (легкая)	E	1	F0	H	-
Жесткая гладкая труба (тяжелая)	E	2	F0	H	-
Атмосферостойкая жесткая гладкая труба (легкая)	E	1	F0	H	UF
Атмосферостойкая жесткая гладкая труба (тяжелая)	E	2	F0	H	UF
Гибкая армированная труба	O	-	F0	-	-

Характеристика	Обозначение	Определение
Усилие сжатия	1	Легкая
	2	Тяжелая
	3	Сверхтяжелая
	4	Усиленная
Стойкость к горению	F2	Категория горения ПВ–2 по ГОСТ 28779
	F0	Категория горения ПВ–0 по ГОСТ 28779
	HB	Категория горения HB (UL94)
Изгиб	-	Гибкая
	H	Жесткая
Прочие особенности	UF	Стойкая к ультрафиолету
	HF	Без галогенов
	E	Электротруба
	I	Для прокладки ВОЛС

Гибкие гофрированные трубы для дренажа "Octopus"

Дренажные системы 6.2
Дренажные трубы (серия 2WP2) 6.4
Ливневая канализация (серия 2W2) 6.5
Аксессуары 6.7
Инструкции по монтажу 6.10
Примеры монтажа 6.11

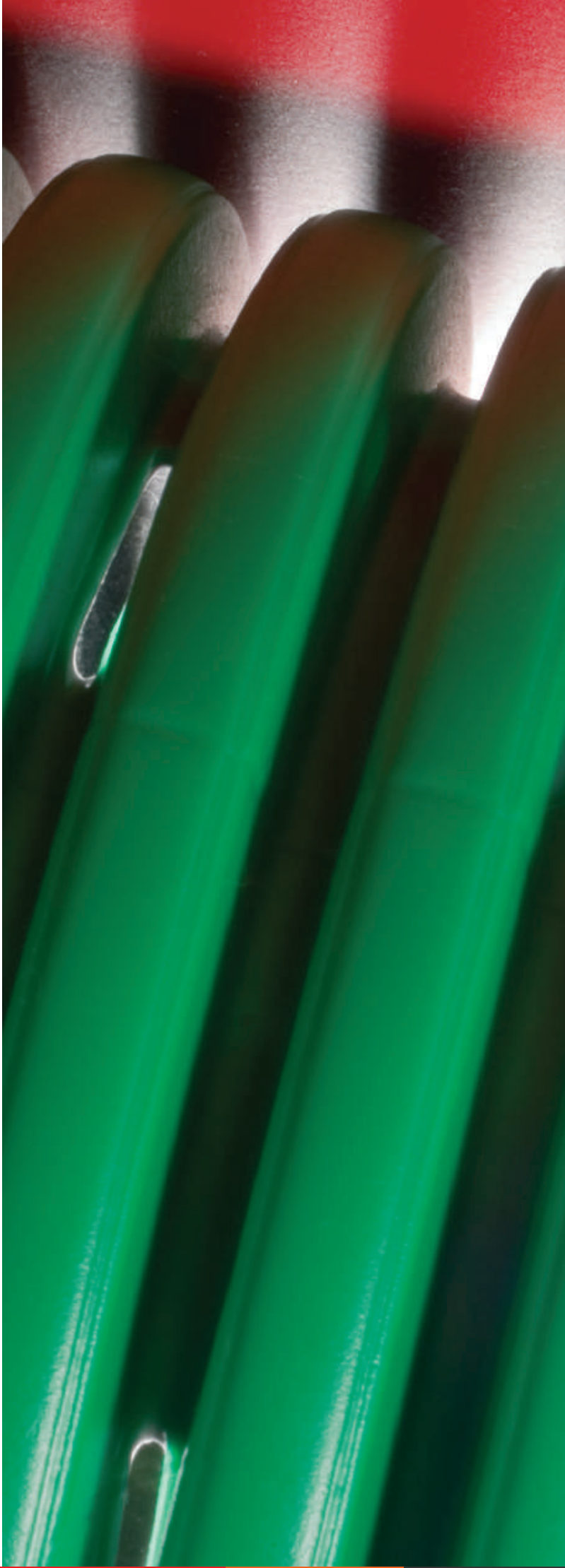

Дренажные системы

Представляют собой инженерно-техническое сооружение, предназначенное для сбора и удаления (слива) инфильтрованных и грунтовых вод. При помощи дренажной системы решается задача регулирования водного баланса почвы, создаются благоприятные комфортные условия для строений, растений и владельцев участка.

Дренажная труба — основной элемент для организации закрытых дренажных систем. Избыток воды попадает в дренажную трубу через мелкие отверстия (перфорацию) в ее стенках.
Ранее для устройства закрытых дренажных систем использовали керамические или асбестоцементные трубы. Перед укладкой в них делались пропилы или сверлились дыры. Такие трубы имели существенные недостатки как при монтаже, так и при эксплуатации.
В настоящее время растущей популярностью пользуются пластиковые дренажные трубы.

Сфера применения

Дренажные трубы, класс SN8

Дренажные системы используются в зонах с большими статическими и динамическими нагрузками (автомобильные и железные дороги, аэродромы, промышленные объекты). Предназначены для защиты зданий и сооружений от подтопления грунтовыми водами (дренаж фундаментов, подвалов и т.п.).

Дренажные трубы, класс SN6

Назначение - защита зданий и сооружений от подтопления грунтовыми водами (дренаж фундаментов, подвалов, цокольных этажей и т.п.), организация дренажных систем на профессиональных спортивных площадках (футбольные поля, гольф-поля и т.д.), мелиорация полей, пахотных земель, садовых и дачных участков.



Особенности

Дренажные системы имеют следующие отличительные черты:
• материал – полиэтилен;
• химическая стойкость к агрессивным средам;
• конструкция – двустенные (наружный слой – гофрированный, внутренний слой – гладкий);
• гладкая внутренняя поверхность из ПНД;
• обладают водоотталкивающими свойствами (существенно увеличивается пропускная способность и уменьшается отложение ила, песка, извести);
• широкий диапазон эксплуатационных температур: от –40 до +90 °С;
• поставляются в бухтах, что обеспечивает простоту транспортировки и монтажа;
• небольшой вес;
• два класса жесткости (кольцевая жесткость) – SN8, SN6.

Дренажные трубы, класс SN8:

• повышенная прочность труб (устойчивы к максимальным нагрузкам);
• глубина закладки – до 6 метров.

Дренажные трубы, класс SN6:

• высокая прочность труб (устойчивы к внешним нагрузкам);
• глубина закладки – до 4 метров.

Преимущества

Надежность:
• срок службы более 50 лет;
• высокая стойкость при прокладке в подвижных грунтах;
• химическая стойкость труб к агрессивным средам.
Легкость монтажа:
• широкий выбор аксессуаров;
• отсутствует необходимость использования специализированного оборудования для монтажа;
• гибкость и эластичность даже при низких температурах;
• высокая скорость монтажа (длина в бухте от 35 до 50 м).
Безопасность и экологичность:
• не выделяют в окружающую среду токсичных веществ;
• не оказывают вредного воздействия на организм человека.

Состав системы

Два типа гофрированных дренажным труб в системе с аксессуарами:
• без геотекстиля;
• с геотекстилем.

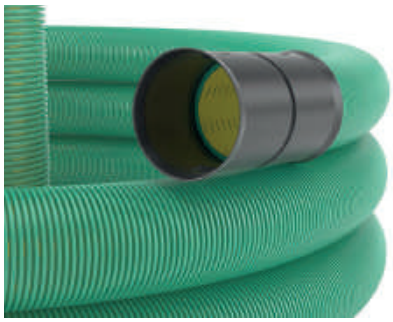

Труба без геотекстиля



Труба с геотекстилем

Характеристики

Серия трубы, согласно классификации	**2WP2**
Материал	ПНД (полиэтилен низкого давления)
Технические условия	ТУ 2248–016–47022248–2006
Перфорация	360°
Геотекстиль	TYPAR, SF–27
Температура эксплуатации	от –40 до +90 °С
Цвет	зеленый, черный (код с буквой "А")
Минимальный радиус изгиба	8 диаметров

Дренажные трубы (серия 2WP2)



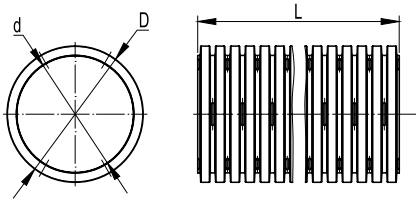

Назначение
- дренажные системы в зонах с большими статическими и динамическими нагрузками;
- защита зданий и сооружений от подтопления грунтовыми водами;
- мелиорация сельскохозяйственных земель.

Особенности
- 2 класса жесткости труб;
- имеется сертификат соответствия.

Комплект поставки
- каждая бухта комплектуется одной соединительной муфтой.



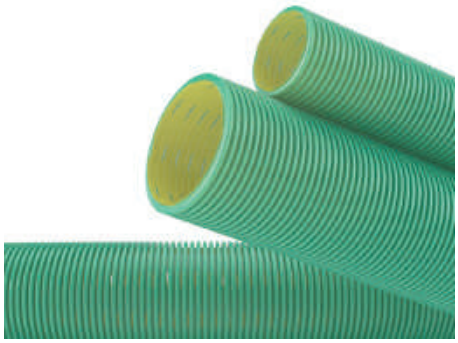

Класс жесткости	Ø наружный D, мм	Ø внутренний d, мм	Нормы упаковки					Нормы загрузки паллетами, пог. м.**			Код	
			в бухте L, м	Ø внешний бухты, м	высота бухты, м	вес бухты, кг	бухт на паллете, шт.	еврофура 82м^3	контейнер 40" 67 м^3	контейнер 20" 33 м^3	без геотекстиля	с геотекстилем
SN8	90	77	50	1,14	0,5	20	4	4400	2000	800	140990-8K*	141990A-8K*
	110	94	50	1,18	0,75	30	3	3300	1500	600	140911-8K*	141911A-8K
	125	107	40	1,2	0,7	28	3	2640	1200	480	140912-8K*	141912A-8K*
	160	137	50	1,7	0,7	52,5	3	1200	1050	450	140916-8K*	141916A-8K*
	200	172	35	1,8	0,7	65	3	735	630	315	140920-8K*	141920A-8K*
SN6	90	77	50	1,14	0,5	20	4	4400	2000	800	140990*	141990A*
	110	94	50	1,18	0,75	30	3	3300	1500	600	140911	141911A
	125	107	40	1,2	0,7	28	3	2640	1200	480	140912*	141912A*
	160	137	50	1,7	0,7	52,5	3	1200	1050	450	140916	141916A
	200	172	35	1,8	0,7	65	3	735	630	315	140920	141920A

* Под заказ. Минимальный объем заказа – 3000 м
** Загрузка паллет + россыпь не является типовой и требует дополнительного согласования

При объеме заказа более 3000 метров допускается:
- упаковка труб в бухты большей емкости;
- изготовление труб со стенками необходимого цвета.

По желанию заказчика партия гибких дренажных труб ДКС снабжается паспортом качества.

Примечание
Паллеты с готовой трубой упаковываются в пленку, обеспечивающую защиту от УФ-лучей.

Правила хранения
Трубы должны храниться под навесом или в помещениях, где колебания температуры и влажности воздуха несущественно отличаются от колебаний на открытом воздухе (например, в палатках, металлических хранилищах без теплоизоляции и т.п.), расположенных в любых макроклиматических районах, в атмосфере любых типов (5 ОЖ4 по ГОСТ 15150).
Для кратковременного размещения допустимы открытые площадки в макроклиматических районах с умеренным и холодным климатом в атмосфере любых типов (8 ОЖ3 по ГОСТ 15150).

Ливневая канализация (серия 2W2)



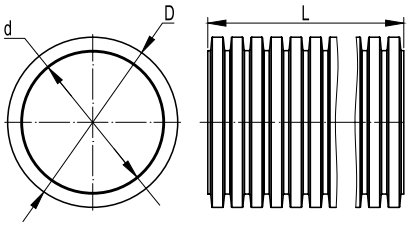

Назначение
• отведение талой и дождевой воды от фундаментов зданий, подземных сооружений, дорожных покрытий и газонных насаждений.
Особенности
• внешняя стенка – гофрированная, внутренняя стенка – гладкая;
• высокая кольцевая жесткость;
• без перфорации;
• глубина закладки – до 4 метров.
Комплект поставки
• каждая бухта комплектуется одной соединительной муфтой.

Характеристики

Серия трубы, согласно классификации	**2W2**
Материал	ПНД (полиэтилен низкого давления)
Технические условия	ТУ 2248-015-47022248-2006
Температура транспортируемой жидкости	до +60 °С
Температура монтажа	от –25 до +90 °С
Температура эксплуатации	от –55 до +90 °С
Минимальный радиус изгиба	8 диаметров
Цвет	внешняя стенка – красная, черная (код с буквой – "А") внутренняя стенка – желтая

Ø наружный D, мм	**Ø внутренний d, мм**	**Кольцевая жесткость*, кПа**	**Нормы упаковки**					**Нормы загрузки паллетами, пог. м.****			**Код**
			в бухте L, м	Ø внешний бухты, м	высота бухты, м	вес бухты, кг	бухт на паллете, шт.	еврофура 82 м^3	контейнер 40" 67 м^3	контейнер 20" 33 м^3	
90	77	8	50	1,14	0,50	20,00	4	4400	2000	800	120990
110	94	8	50	1,18	0,75	30,00	3	3300	1500	600	120911
125	107	8	40	1,20	0,70	28,00	3	2640	1200	480	120912
160	137	6	50	1,70	0,70	52,50	3	1200	1050	450	120916
200	172	6	35	1,80	0,70	65,00	3	735	630	315	120920

* Согласно ISO 9969:1994
** Загрузка паллет + россыпь не является типовой и требует дополнительного согласования

При объеме заказа более 10 000 метров допускается:
• упаковка труб в бухты большей емкости;
• изготовление труб со стенками необходимого цвета;
• изготовление труб с измененным показателем кольцевой жесткости.

По желанию заказчика партия гибких гофрированных двустенных труб ДКС снабжается паспортом качества.

Примечание
Паллеты с готовой трубой упаковываются в пленку, обеспечивающую защиту от УФ-лучей.

Правила хранения
Трубы должны храниться под навесом или в помещениях, где колебания температуры и влажности воздуха несущественно отличаются от колебаний на открытом воздухе (например, в палатках, металлических хранилищах без теплоизоляции и т.п.), расположенные в любых макроклиматических районах, в атмосфере любых типов (5 ОЖ4 по ГОСТ 15150).
Для кратковременного размещения допустимы открытые площадки в макроклиматических районах с умеренным и холодным климатом в атмосфере любых типов (8 ОЖ3 по ГОСТ 15150).

Характеристика перфорации дренажных труб ДКС

Наружный Ø, мм	Площадь дренажного отверстия, мм^2	Количество отверстий на 1 пог. м., шт.	Площадь дренажных отверстий на 1 пог. м., мм^2
90	29,14	300	8742
110	29,14	258	7518
125	29,14	237	6906
160	29,14	342	9966
200	29,14	256	7460

Характеристика геотекстиля Typar SF–27



Свойства	Значение	Стандарт
Плотность	90 г/м^2	EN 965
Толщина при 2 кН/м^2	0,38 мм	EN 964–1
Предел прочности на растяжение	5,1 кН/м	EN ISO 10319
Предельное удлинение	45 %	EN ISO 10319
Прочность при 5 % удлинении	2,9 кН/м	EN ISPO 10319
Скорость потока при высоте водяного столба – 10 см	165 л/м^2, сек.	BS 6909–6
Водопроницаемость при 20 кН/м^2	3,6 10–4 м/сек.	DIN 60500–4

Химическая стойкость полиэтилена

Уровень стойкости	Химическое вещество или продукт (концентрация)
Стойкий	адипиновая кислота (насыщенный раствор), азотная кислота (50–98 %), аммиак (10 % водный раствор), аммиак (100 % сухой газ), аммония карбонат (50 %), аммония сульфат (насыщенный раствор), аммония сульфид (насыщенный раствор), аммония фосфат (водный раствор), аммония хлорид (насыщенный раствор, водный раствор), ацетон (100 %), бария соли (водный раствор), бензин (80–20 %), бензойная кислота (насыщенный раствор), бромисто-водородная кислота (10 %), бутан (100 % газ), бутадиен (100 % газ), винилацетат (100 %), винная кислота (до 10 %), вискозно-прядильный раствор, вода морская, водород (100 %), воздух сжатый, содержащий масло (100 %), гликолевая кислота (100 %), глицерин (100 %), глюкоза (водный раствор), дигликолевая кислота (насыщенный раствор), диметиламин (19 %), диоксан (19 %), дихромат калия (40 %), дубильная кислота (10 %), желатин (водный раствор), изопрапанол (100 %), йод (6,5 %), калия алюмосульфат (50 % водный раствор), калия бихромат (насыщенный раствор, водный раствор), калия йодид (насыщенный раствор), калия карбонат (насыщенный раствор, водный раствор), калия нитрат (50 % водный раствор), калия перхлорат (насыщенный раствор, водный раствор), калия персульфат (водный раствор), калия сульфат (водный раствор), калия цианид (насыщенный раствор), калия гипохлорид (насыщенный раствор, водный раствор), кремневая кислота (водный раствор), кремнефтористоводородная кислота (32 %), лимонная кислота (насыщенный раствор), магния соли (водный раствор), малеиновая кислота (насыщенный раствор), молочная кислота (10–90 % водный раствор), морская вода (насыщенный раствор), мочевина (водный раствор 30 %), муравьиная кислота (водный раствор 50 %), Мыло (до 10 %), мышьяковая кислота (до 10 %), пропан (технический газ), серная кислота (40–90 %), серы двуокись (100 %), синильная кислота (техническая раствор), соляная кислота (больше 30 %), сурьмы хлорид (водный раствор 90 %), трихлорэтилен (100%), уксусная кислота (25 %), уксусная кислота (60 %), фосфорная кислота (водный раствор 30 %), щавелевая кислота (100 %), этиленгликоль (технический раствор), этилендиамин (технический раствор), этиловый спирт (96 %), этиловый эфир (100 %)
Ограниченно стойкий	аммония нитрат (водный раствор, насыщенный раствор), ацетальдегид (100 % технический раствор), бутилацетат (100 %), гексан (100 % технический раствор), декалин (насыщенный раствор), дибутилфталат (насыщенный раствор), диметил-формамид (насыщенный раствор), диэтиловый спирт (насыщенный раствор), диметилформамид (19 %), калия перманганат (насыщенный раствор, водный раствор), камфора (водный раствор), кислород (водный раствор), масла и жиры (насыщенный раствор), ментол (насыщенный раствор), метан (технический раствор), олеиновая кислота (100 %), пикриновая кислота, сероводород (100 % газ), сероуглерод (100 %), тетрахлорметан (100 %), уксусный ангидрид (100 %), фенол (90 %), фтористо-водородная кислота (40 %), циклогексанол (100 %), этилацетат (100 %)
Нестойкий	анилин (100 %), бром (водный раствор 100 %), дихлорэтан (100 %), изопропиловый эфир (100 %), мазут (водный раствор), озон (100 %), серная кислота (96 %), толуол (100 %), хлор (водный раствор), хлор (100% газ), хлороформ (технический раствор), хлорсульфоновая кислота (100 %), хромовая кислота (1–50 %), царская водка

Аксессуары

Муфта соединительная



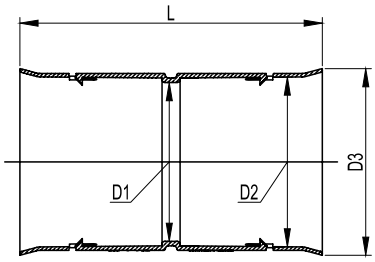

Назначение
• механическое неразъемное соединение гибких, жестких, дренажных гофрированных двустенных труб одного диаметра.
Характеристики
• материал – полиэтилен;
• температура эксплуатации – от –40 до +90 °С;
• степень защиты – IP40 без уплотнителей и IP55 с уплотнительным кольцом.
Особенности
• механические замки, повышающие надежность соединения.

Диаметр, мм	Размеры аксессуара, мм				Вес, г	Упаковка, шт.	Код
	Ø D1	Ø D2	Ø D3	L			
90	86	92	102	148	68	6	015090
110	105	111	123	200	164	8	015110
125	120	126	135	200	175	6	015125
160	154	164	172	200	274	6	015160
200	188	202	214	242	405	2	015200

Уплотнительное кольцо



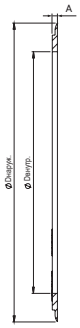

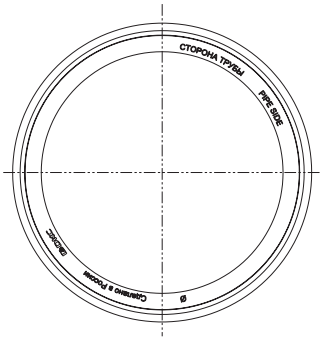

Назначение
• герметизация мест соединения гибких, жестких, дренажных гофрированных двустенных труб с соединительными муфтами, заглушками, разветвителями, переходниками.
Характеристики
• материал – резина;
• температура эксплуатации – от –25 до +90 °С;
• степень защиты – IP55 с аксессуарами.

Диаметр, мм	Размеры аксессуара, мм			Вес, г	Упаковка, шт.	Код
	Ø внутренний	Ø наружный	A			
90	70,00	93,00	2,50	7,0	50	016090
110	87,00	110,70	4,20	13,0	50	016110
125	100,00	128,70	3,00	18,0	50	016125
140	117,00	144,00	4,00	19,0	50	016140
160	131,00	164,50	4,00	29,0	50	016160
200	166,00	204,50	5,00	59,0	50	016200

Соединение для четырех двустенных труб, 45°



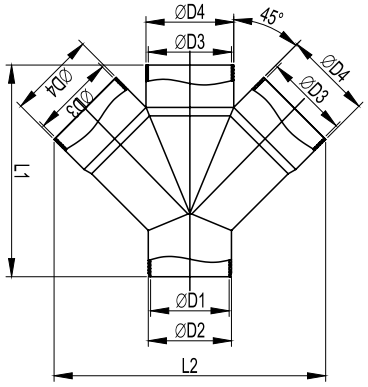

Назначение

• соединение четырех гибких, жестких, дренажных гофрированных двустенных труб одного диаметра и отвод под углом 45°.

Характеристики

• материал – полипропилен;
• температура эксплуатации – от –40 до +90 °С;
• степень защиты – IP40 без уплотнителей и IP55 с уплотнительным кольцом.

Диаметр, мм	Размеры аксессуара, мм						Вес, г	Упаковка, шт.	Код
	Ø D1	Ø D2	Ø D3	Ø D4	L1	L2			
110	103	110	111	118	283	355	745	1	021110
125	116	125	126	131	332	378	956	1	021125
160	155	160	162	168	395	480	1580	1	021160
200	193	200	202	209	568	671	3100	1	021200

Тройник 45°



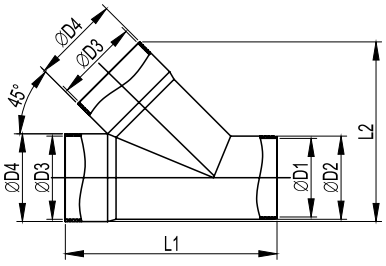

Назначение

• соединение гибких, жестких, дренажных гофрированных двустенных труб одного диаметра и отвод под углом 45°.

Характеристики

• материал – полипропилен;
• температура эксплуатации – от –40 до +90 °С;
• степень защиты – IP40 без уплотнителей и IP55 с уплотнительным кольцом.

Диаметр, мм	Размеры аксессуара, мм						Вес, г	Упаковка, шт.	Код
	Ø D1	Ø D2	Ø D3	Ø D4	L1	L2			
90	84	90	93	102	255	136	245	1	019090
110	103	109	111	115	270	150	517	1	019110
125	118	125	126	131	325	176	787	1	019125
160	153	159	161	168	396	220	1230	1	019160
200	189	200	201	210	480	275	2150	1	019200

Крестообразное соединение, 90°



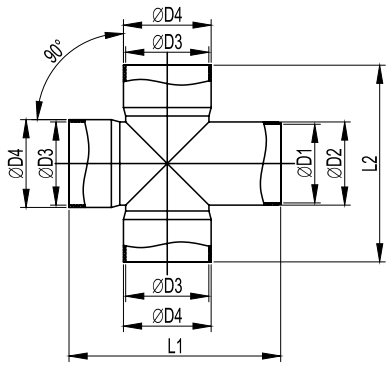

Назначение
• соединение четырех гибких, жестких, дренажных гофрированных двустенных труб одного диаметра и отвод под углом 90°.
Характеристики
• материал – полипропилен;
• температура эксплуатации – от –40 до +90 °С;
• степень защиты – IP40 без уплотнителей и IP55 с уплотнительным кольцом.

Диаметр, мм	Размеры аксессуара, мм						Вес, г	Упаковка, шт.	Код
	Ø D1	Ø D2	Ø D3	Ø D4	L1	L2			
90	86	90	91	96	232	258	363	1	022090
110	104	110	111	118	242	258	530	1	022110
125	118	125	126	132	274	280	685	1	022125
160	155	160	161	167	338	348	1050	1	022160
200	193	200	201	209	406	414	1850	1	022200

Переходник



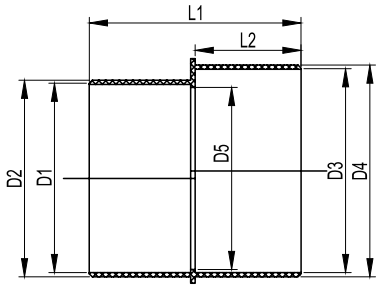

Назначение
• соединение гибких, жестких, дренажных гофрированных двустенных труб разных диаметров с обеспечением плавного перехода.
Характеристики
• материал – полипропилен;
• температура эксплуатации – от –40 до +90 °С;
• степень защиты – IP40 без уплотнителей и IP55 с уплотнительным кольцом.

Диаметр, мм	Размеры аксессуара, мм							Вес, г	Упаковка, шт.	Код
	Ø D1	Ø D2	Ø D3	Ø D4	Ø D5	L1	L2			
90–110	92	104	104	110	88	109	70	105	1	024110
110–125	111	116	117	125	102	130	68	252	1	024125
160–200	161	167	190	198	149	240	140	782	1	024200

Тройник 90°



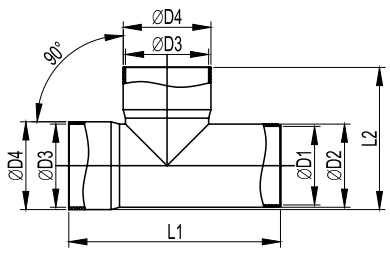

Назначение
• соединение гибких, жестких, дренажных гофрированных двустенных труб одного диаметра и отвод под углом 90°.
Характеристики
• материал – полипропилен;
• температура эксплуатации – от –40 до +90 °С;
• степень защиты – IP40 без уплотнителей и IP55 с уплотнительным кольцом.

Диаметр, мм	Размеры аксессуара, мм						Вес, г	Упаковка, шт.	Код
	Ø D1	Ø D2	Ø D3	Ø D4	L1	L2			
90	91	95	91	95	242	180	375	1	020090
110	103	110	111	117	248	180	450	1	020110
125	118	125	126	130	255	194	490	1	020125
160	153	160	161	168	353	265	1007	1	020160
200	189	197	201	208	405	325	1805	1	020200

Инструкции по монтажу

Рекомендации по проектированию и монтажу

Прежде, чем приступить к устройству дренажной системы, необходимо сделать инженерно-геологическое обследование участка и получить сведения о коэффициенте фильтрации грунтов, высоте капиллярного поднятия грунтовых вод, данные о глубине сезонного промерзания грунтов.

Для обеспечения эффективной работы дренажной системы следует тщательно выполнить выбор:
- диаметра труб;
- типа труб (с геотекстилем, без геотекстиля);
- глубину закладки труб;
- угол наклона труб.

Выбор внутреннего диаметра дренажных труб зависит от осушаемой площади. Чем больше внутренний диаметр дренажной трубы, тем выше ее пропускная способность.

Дренажные трубы с геотекстилем рекомендуется применять в песчаных и смешанных грунтах (суглинки). Геотекстиль предохраняет дренажные трубы от заиливания и попадания песка, способствуя увеличению срока службы всей дренажной системы. Также применение дренажных труб с геотекстилем позволяет уменьшить количество фильтрующих дренажных обсыпок и в определенных случаях (например, при укладке дренажных труб в средне- и крупнозернистых песчаных грунтах) полностью отказаться от них.

Глубина закладки дренажных труб в общем случае зависит от уровня грунтовых вод и глубины промерзания грунта, чтобы проточная вода не замерзала в трубах.

В дренаже сельскохозяйственных угодий глубина закладки труб зависит от вида выращиваемых растений, типа грунта и особенностей рельефа территории. Средняя глубина дренажа составляет: 0,7–0,9 м – для лугов и выпасов; 0,8–1,1 м – для пашен, овощных и фруктовых плантаций, кустов, посадки деревьев; 1,1–1,5 м – для садов.

Максимально допустимая глубина укладки труб ограничена степенью осушения грунтов, так как при отсутствии регулярного полива значительную долю питательных веществ растения получают из грунтовых вод.

Если существует риск повреждения дренажных труб тяжелыми машинами во время возделывания почвы или сборки урожая рекомендуемая глубина закладки – не менее 0,7 м, при этом желательно использовать дренажные трубы с кольцевой жесткостью SN6 и выше. Если планируется проведение глубоких агромелиоративных работ (например, пашня с углублением), то глубина дренажа должна быть соответственно увеличена так, чтобы они превышали глубину запланированных работ на 0,3–0,4 м.

При дренаже инженерных объектов глубина закладки дренажных труб зависит от уровня понижения грунтовых вод относительно уровня подземных частей строений.

Принято, что уровень грунтовых вод должен находиться ниже уровня подземных строений на глубине: 0,3–1,0 м в песчаных грунтах; 0,6–6,0 м в суглинке и глиняных грунтах.

При дренаже дорожного полотна рекомендуемый уровень понижения грунтовых вод составляет 1,2–1,5 м ниже края дороги.

Рекомендуемый угол наклона дренажных труб для глинистых и суглинистых грунтов – 3 мм/м, для песчаных грунтов – не менее 5 мм/м. Наибольший угол наклона определяется, исходя из максимально допустимой скорости течения воды в дренажных трубах – до 1,0 м/сек.

Принципиальные схемы укладки дренажных труб

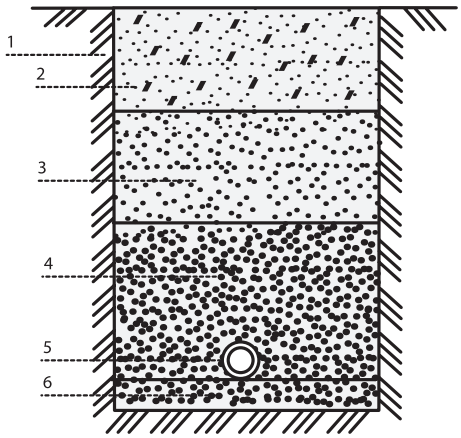

Дренажная труба без геотекстиля

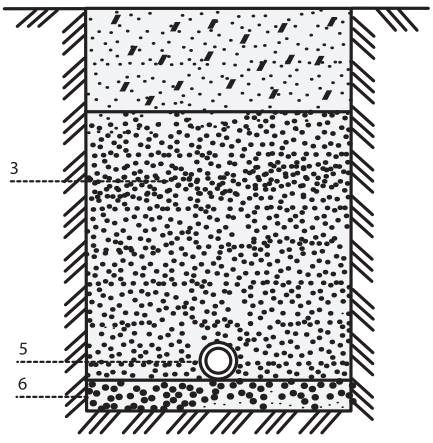

Дренажная труба с геотекстилем

1 – контур траншеи, 2 – местный грунт, 3 – обратная засыпка траншеи разнозернистым песком, 4 – обсыпка мелким щебнем, 5 – дренажная труба, 6 – подложка из мелкого щебня

Примеры монтажа

Устройство дренажных систем

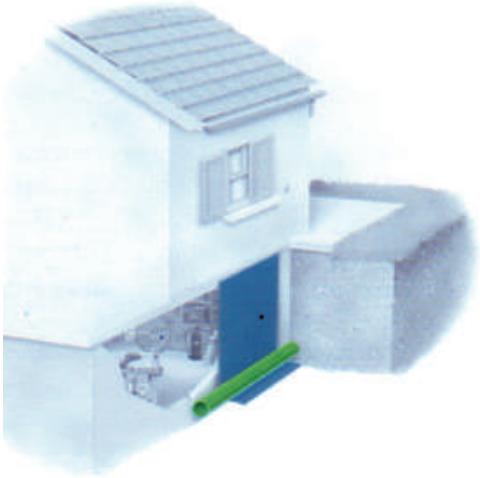

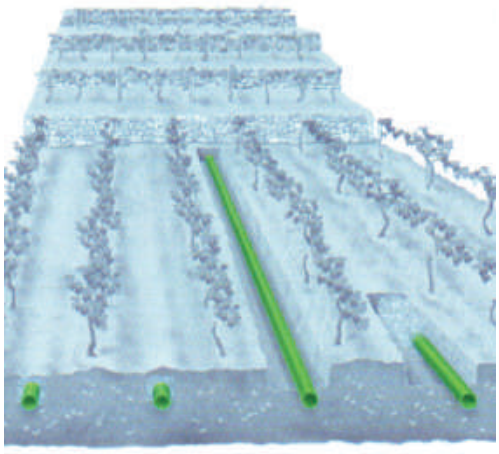

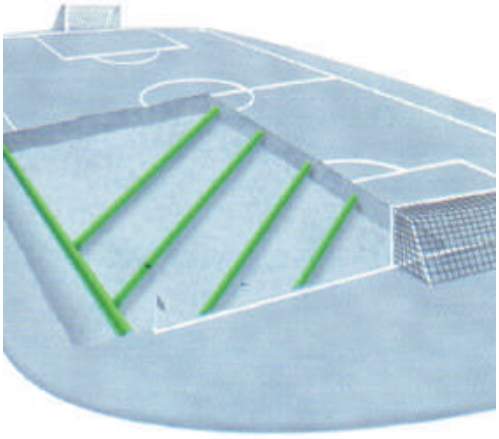



Классификация пластиковых труб ДКС

Наименование	Серия	Характеристики серии			
		Усилие сжатия	Стойкость к горению	Изгиб	Прочие особенности
Гофрированная труба из ПВХ (легкая)	A	1	FO	-	-
Гофрированная труба из ПВХ (тяжелая)	A	2	FO	-	-
Гофрированная труба из ПВХ (сверхтяжелая)	A	3	FO	-	-
Электротруба из ПВХ (легкая)	A	1	FO	-	E
Гофрированная труба из ПНД (легкая)	B	1	-	-	-
Гофрированная труба из ПНД (тяжелая)	B	2	-	-	-
Электротруба из ПНД (легкая)	B	1	-	-	E
Гофрированная труба из полипропилена (легкая)	C	1	FO	-	-
Гофрированная труба из полипропилена (тяжелая)	C	2	FO	-	-
Гофрированная труба из полипропилена (сверхтяжелая)	C	3	FO	-	-
Гофрированная труба из ПЛЛ без содержания галогенов	D	-	FO	-	HF
Электротруба из ПЛЛ без содержания галогенов	D	-	FO	-	E HF
Индустриальная гофрированная труба из полиамида F2	P	-	F2	-	UF
Индустриальная гофрированная труба из не распространяющего горение полиамида FO	P	-	FO	-	UF
Индустриальная гофрированная труба из полиамида HB	P	-	HB	-	UF
Гибкая двустенная гофрированная труба	2B	2	-	-	-
Гибкая двустенная гофрированная труба (усиленная)	2B	3	-	-	-
Гибкая двустенная гофрированная труба для открытой прокладки	2B	2	FO	-	UF
Жесткая двустенная гофрированная труба	2B	3	-	H	-
Жесткая двустенная гофрированная труба (усиленная)	2B	4	-	H	-
Жесткая двустенная гофрированная труба для открытой прокладки	2B	3	FO	H	UF
Двухслойная гладкостенная полимерная труба	2X	4	-	-	-
Трехслойная гладкостенная полимерная труба	3X	4	-	-	-
Двухслойная гладкостенная полимерная труба для прокладки ВОЛС	2X	4	-	-	I
Гибкая двустенная дренажная труба	2WP	2	-	-	-
Гибкая двустенная труба для ливневой канализации	2W	2	-	-	-
Жесткая гладкая труба (легкая)	E	1	FO	H	-
Жесткая гладкая труба (тяжелая)	E	2	FO	H	-
Атмосферостойкая жесткая гладкая труба (легкая)	E	1	FO	H	UF
Атмосферостойкая жесткая гладкая труба (тяжелая)	E	2	FO	H	UF
Гибкая армированная труба	O	-	FO	-	-

Характеристика	Обозначение	Определение
Усилие сжатия	1	Легкая
	2	Тяжелая
	3	Сверхтяжелая
	4	Усиленная
Стойкость к горению	F2	Категория горения ПВ–2 по ГОСТ 28779
	FO	Категория горения ПВ–0 по ГОСТ 28779
	HB	Категория горения HB (UL94)
Изгиб	-	Гибкая
	H	Жесткая
Прочие особенности	UF	Стойкая к ультрафиолету
	HF	Без галогенов
	E	Электротруба
	I	Для прокладки ВОЛС

EXPRESS

Жесткие и армированные трубы "Express"

Система жестких гладких и армированных труб 7.2
Жесткие гладкие трубы (серия Е) 7.5
Атмосферостойкие жесткие гладкие трубы (серия Е) 7.6
Гибкие армированные трубы (серия О) 7.7
Аксессуары 7.8
Примеры монтажа 7.23
Коробки ответвительные 7.24
Таблица подбора 7.31
Монтаж ответвительных коробок 7.32
Примеры монтажа 7.33
Чертежи 7.36



Система жестких гладких и армированных труб

Система состоит из жестких гладких пластиковых труб, гибких армированных труб, коробок, аксессуаров соединения и крепления, а также корпусов "Express" для накладного монтажа электроустановочных изделий серии "Viva". Широкий спектр аксессуаров позволяет быстро и качественно создать трассу любой степени сложности.

Сфера применения



Способы прокладки	Жесткие трубы		Атмосферостойкие жесткие трубы		Армированные трубы
	легкая серия	тяжелая серия	легкая серия	тяжелая серия	
Внешняя прокладка по фасадам зданий	+/–	+/–	+	+	+/–
Открытая прокладка по негорючим основаниям	+	+	+	+	+
Открытая прокладка по горючим основаниям	+	+	+	+	+
Скрытая прокладка в негорючих основаниях	+/–	+/–	+/–	+/–	+/–
Скрытая прокладка в пустотах негорючих строительных конструкций	+/–	+/–	+/–	+/–	+/–
Монолитное бетоностроение	+/–	+	+/–	+	–
Производственные, складские, торговые помещения	+	+	+	+	+
Станкостроение	–	–	–	–	+
Открытая прокладка в пожароопасных помещениях	+/–	+/–	+/–	+/–	+/–
Отвод конденсата из кондиционеров и сплит-систем	–	–	–	–	+/–
Скрытая прокладка в горючих основаниях	–	–	–	–	–
Прокладка в грунте	–	–	–	–	–
Открытая прокладка во взрывоопасных зонах	–	–	–	–	–

"+" – предназначена; "+/–" – применение возможно; "–" – не предназначена

Особенности

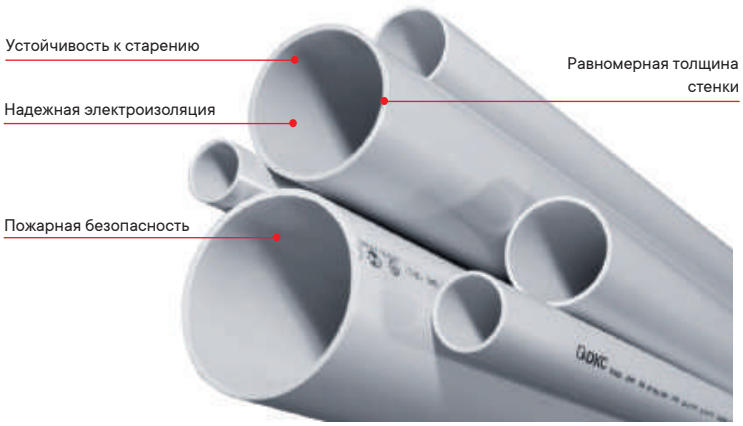



Преимущества

Надежность

• пластиковая труба обеспечивает дополнительную изоляцию кабеля, исключает риск поражения электрическим током при повреждении основной изоляции кабеля, минимизирует утечки тока и повышает сопротивление изоляции сети;

• равномерность толщины стенки труб ДКС обеспечивает неизменность механических и диэлектрических свойств.

Широкий ассортимент

• две серии жестких гладких труб;

• гибкие армированные трубы;

• 10 типоразмеров ответвительных коробок;

• все необходимые аксессуары.

Высокая степень защиты IP

• биматериальные пыле- и влагозащитные аксессуары обеспечивают надежную герметизацию в самых жестких условиях эксплуатации.

Оптовая и розничная упаковки.

Состав системы

• Жесткие гладкие трубы из ПВХ (серия 6) применяются для открытой прокладки внутри складских, торговых и производственных помещений. Трубы тяжелой серии широко используются в монолитном бетоностроении.
• Атмосферостойкие жесткие гладкие ПВХ-трубы серии 6UF отличаются от стандартной серии 6 специальным светостабилизированным, ударопрочным и морозостойким пластиком. Трубы серии 6UF имеют климатическое исполнение У1 и призваны составить конкуренцию металлическим и электросварным трубам при уличной прокладке электропроводки.
• Гибкие армированные трубы имеют высокую гибкость, вибростойкость, ударную прочность и предназначены для прокладки кабелей питания и управления к технологическому оборудованию, механизмам и машинам и подводки кабелей к щитам, боксам, распаечным коробкам, а также для прокладки сетей, подвергающихся продолжительным вибрационным воздействиям.
• Коробки ответвительные из высококачественной композиции на основе полипропилена отличаются высокой ударной прочностью, удобством монтажа, надежностью и долговечностью.
• Аксессуары для соединения труб IP40 и IP67, аксессуары для крепления, в том числе с климатическим исполнением УХЛ1.

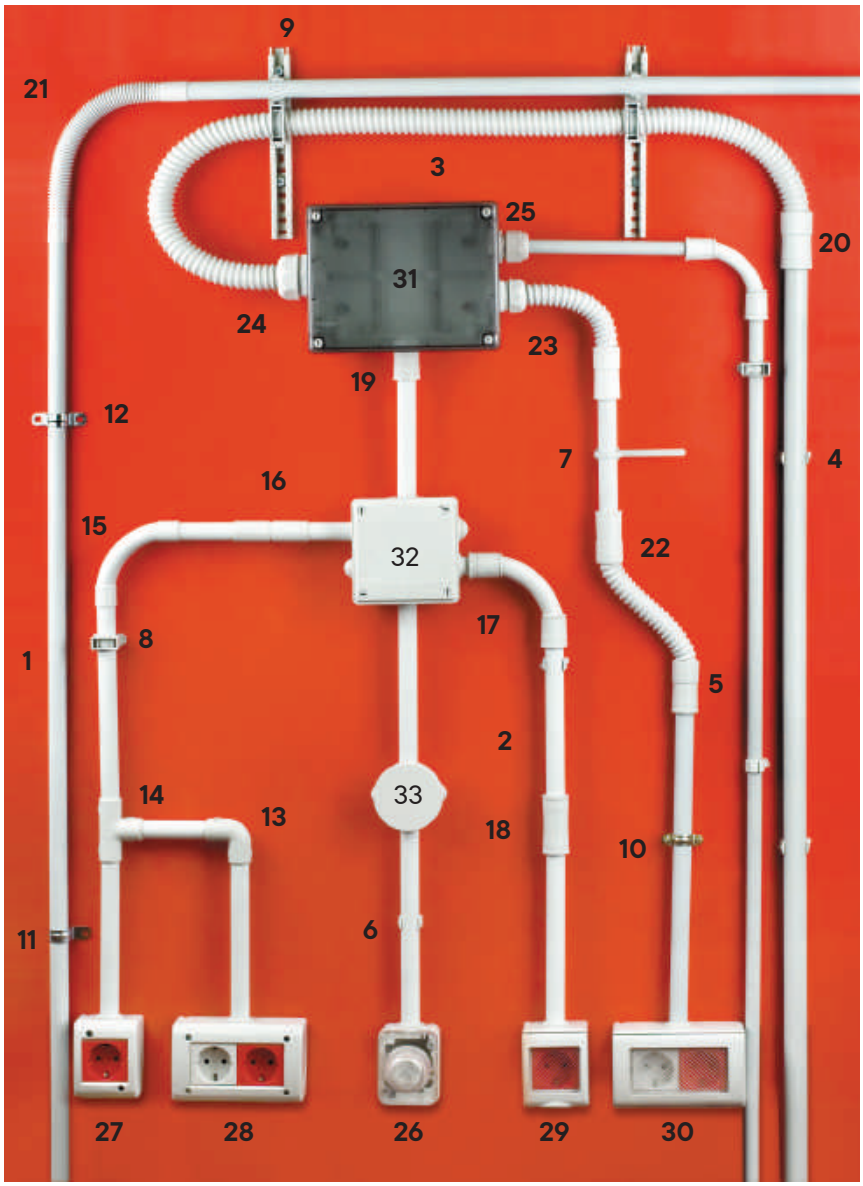

1. жесткая гладкая труба (серия 6);
2. атмосферостойкая жесткая гладкая труба (серия 6UF);
3. гибкая армированная труба;
4. держатель с защелкой;
5. держатель двухкомпонентный;
6. держатель с защелкой и дюбелем;
7. держатель с хомутиком;
8. держатель раздвижной;
9. направляющая для крепления держателей;
10. стальной хомут с внутренней резьбой М6;
11. держатель оцинкованный односторонний;
12. держатель оцинкованный двусторонний;
13. колено открывающееся, 90°, IP40;
14. тройник открывающийся, IP40;
15. поворот на 90° "труба-труба", IP40;
16. муфта "труба-труба" с ограничителем, IP40;
17. поворот на 90° "труба-труба", IP67;
18. муфта "труба-труба", IP67;
19. муфта "труба-коробка, IP67;
20. переходник "армированная труба - жесткая труба", IP65;
21. муфта гибкая "труба-труба", IP64;
22. муфта гибкая "труба-труба", IP65;
23. муфта гибкая "труба-коробка", IP65;
24. переходник армированная "труба-коробка", IP65;
25. кабельный зажим с контргайкой, IP68;
26. сигнальная световая арматура, IP54;
27. модульная настенная коробка, 2 модуля, IP40;
28. модульная настенная коробка, 4 модуля, IP40;
29. модульная настенная коробка, 2 модуля, IP55;
30. модульная настенная коробка, 4 модуля, IP55;
31. коробка ответвительная с гладкими стенками и прозрачной крышкой, IP56;
32. коробка ответвительная с кабельными вводами, IP55;
33. коробка ответвительная с кабельными вводами, IP44.

Жесткие гладкие трубы (серия Е)



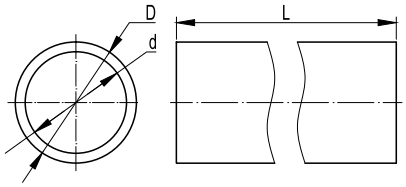

Назначение
• для открытой прокладки проводов, шнуров или кабелей по основаниям из несгораемых и трудносгораемых материалов как внутри помещений, так и на открытом воздухе под навесом в отсутствие прямого воздействия ультрафиолета и атмосферных осадков;
• для прокладки кабельных трасс в монолитном бетоностроении.

Особенности
• не распространяет горение;
• обладает устойчивостью к старению;
• широкий ассортимент аксессуаров дает возможность монтажа любой степени сложности.

Характеристики

Серия трубы, согласно классификации	**F0 H – легкая; E2 F0 H - тяжелая**
Технические условия	ТУ 2248-012-47022248-2009
Классификационный код по ГОСТ Р МЭК 61386.1-2014	3241 (тяжелая серия)
Степень защиты	IP67 по ГОСТ 14254-96 (МЭК529-89)
Температура монтажа, °С	от –5 до +60
Температура эксплуатации, °С	от –25 до +60 (при отсутствии механических воздействий)
Ударная прочность	не менее 1 Дж при –25 °С; не менее 2 Дж при –5 °С
Цвет	серый, RAL 7035
Соответствие требованиям пожарной безопасности	соответствует ТР ЕАЭС 043/2017

Ø внешний, мм *	**Ø внутренний, мм ***	**Вариант упаковки**	**Прочность по ГОСТ Р МЭК 61386.1**	**В отрезках по 3 м**		**В отрезках по 2 м**	
				упаковка, м	код	упаковка, м	код
16	13,7	опт	легкая – свыше 320Н на 5см	90	63916	60	62916
		розница		54	63916R	36	62916R
20	17,6	опт		75	63920	50	62920
		розница		30	63920R	20	62920R
25	22,7	опт		60	63925	40	62925
		розница		21	63925R	14	62925R
32	29,2	опт		30	63932	20	62932
		розница		12	63932R	8	62932R
40	36,7	опт		30	63940	20	62940
50	46,6	опт		15	63950	10	62950
63	58,6	опт		15	63963	10	62963
16	13,4	опт	тяжелая - свыше 750Н на 5см	90	63516	60	62516
20	17,4	опт		75	63520	50	62520
25	22,3	опт		60	63525	40	62525
32	28,8	опт		30	63532	20	62532
40	36,6	опт		30	63540	20	62540
50	45,8	опт		15	63550	10	62550
63	57,8	опт		15	63563	10	62563

* Допуск на внешний и внутренний диаметр для труб Ø 16, 20, 25, 32 и 40 мм составляет ±0,4 мм; для труб Ø 50 и 63 мм допуск составляет ±0,5 мм

Атмосферостойкие жесткие гладкие трубы (серия E)



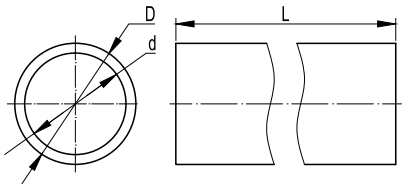

Назначение

• для наружной прокладки проводов, шнуров или кабелей по фасадам зданий при прямом воздействии ультрафиолета и атмосферных осадков;
• для открытой прокладки кабельных трасс внутри зданий по материалам всех групп горючести и воспламеняемости;
• для скрытой прокладки проводов и кабелей в негорючих материалах и монолитном бетоностроении.

Особенности

• стойкость к ультрафиолету и атмосферным осадкам;
• морозостойкость;
• высокая ударная прочность;
• не распространяет горение;
• монтировать с биматериальными аксессуарами IP67 и оцинкованными и полиамидными держателями.

Характеристики

Серия трубы, согласно классификации	**E1 F0 H UF – легкая; E2 F0 H UF – тяжелая**
Технические условия	ТУ 2248-012-47022248-2009
Стойкость к ультрафиолету	сохраняет механические свойства после УФ-облучения по ГОСТ Р 20.57.406-81 (метод 211-1)
Степень защиты	IP67 по ГОСТ 14254-96 (МЭК529-89)
Температура монтажа, °C	от –40 до +60
Температура эксплуатации, °C	от –40 до +60
Ударная прочность	не менее 1 Дж при –40 °C
Цвет	серый, RAL 7035
Диэлектрическая прочность	не менее 2000 В (50 Гц, в течение 15 минут)
Сопротивление изоляции	не менее 100 МОм (500 В, в течение 1 минуты)
Класс защиты	0 по ГОСТ 12.2.007.0
Соответствие требованиям пожарной безопасности	соответствует ТР ЕАЭС 043/2017

Ø внешний, мм *	**Ø внутренний, мм ***	**Прочность по ГОСТ Р МЭК 61386.1**	**В отрезках по 3 м**	
			упаковка, м	код
16	13,7	свыше 320 Н на 5 см	90	63916UF
20	17,6		75	63920UF
25	22,7		60	63925UF
32	29,2		30	63932UF
40	36,7		30	63940UF
50	46,6		15	63950UF
63	58,5		15	63963UF
16	13,4	свыше 750 Н на 5 см	90	63516UF
20	17,4		75	63520UF
25	22,3		60	63525UF
32	28,8		30	63532UF
40	36,6		30	63540UF
50	45,8		15	63550UF
63	57,8		15	63563UF

* Допуск на внешний и внутренний диаметр для труб Ø 16, 20, 25, 32 и 40 мм составляет ±0,4 мм; для труб Ø 50 и 63 мм допуск составляет ±0,5 мм

Гибкие армированные трубы (серия О)



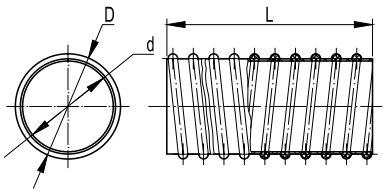

Назначение
• прокладка цепей питания и управления к производственному, технологическому оборудованию, механизмам и машинам;
• прокладка сетей, подвергающихся продолжительным вибрационным воздействиям в ходе эксплуатации;
• монтаж слаботочных и силовых сетей на участках любой сложности: при поворотах в различных плоскостях, при прокладке по сферическим поверхностям и т. п.

Особенности
• прочный спиралевидный каркас из непластифицированного ПВХ, залитый мягким ПВХ-пластикатом;
• повышенная гибкость;
• стойкость к динамическим и вибрационным воздействиям;
• стойкость к старению;
• стойкость к воздействию влаги;
• используется в комплекте с гладкой жесткой трубой и аксессуарами;
• гладкая внутренняя поверхность облегчает протяжку кабеля.

Характеристики

Серия трубы, согласно классификации	**О F0**
Материал	пластифицированный ПВХ
Материал спиралевидного каркаса	жесткий непластифицированный ПВХ
Технические условия	ТУ 2247-023-47022248-2009
Степень защиты	IP65 по ГОСТ 14254-96 (МЭК529-89)
Температура монтажа, °С	от +5 до +60
Температура эксплуатации, °С	от –25 до +60 (при отсутствии механических воздействий)
Ударная прочность при +5 °С	не менее 6 Дж
Ударная прочность при –25 °С	не менее 2 Дж
Разрывная прочность	не менее 200 Н для труб с номинальным внутренним диаметром 10, 12, 14 и 16 мм не менее 300 Н для труб с номинальным внутренним диаметром более 16 мм
Минимальный радиус изгиба	2 внешних диаметра
Стойкость к изгибу	не менее 5000 изгибов на угол 180° при +23 °С
Цвет	серый, RAL 7035
Диэлектрическая прочность	не менее 2000 В (50 Гц в течение 15 минут)
Сопротивление изоляции	не менее 100 МОм (500 В в течение 1 минуты)
Класс защиты	0 по ГОСТ 12.2.007.0
Соответствие требованиям пожарной безопасности	соответствует ТР ЕАЭС 043/2017

Ø номинальный внутренний, мм	**Ø внутренний, мм***	**Ø внешний, мм****	**В бухте, м**	**Код**	
				без протяжки	протяжкой
10	10,1	14,2	30	57010	57110
12	12,2	16,5		57012	57112
14	14,3	18,3		57014	57114
16	16,1	20,5		57016	57116
20	20,2	25,0		57020	57120
22	22,1	27,0		57022	57122
25	25,1	30,6		57025	57125
28	28,0	33,2		57028	57128
32	31,8	37,6		57032	57132
35	35,0	41,0		57035	57135
40	40,2	46,2		57040	57140
50	50,0	56,5		57050	57150

* Допуск на внутренний диаметр составляет ±0,5 мм
** Допуск на внешний диаметр составляет ±0,5 мм для труб с номинальным внутренним диаметром до 32 мм включительно и ±1,0 мм для труб с номинальным внешним диаметром 35, 40 и 40 мм

Аксессуары

Держатели

Держатель с защелкой





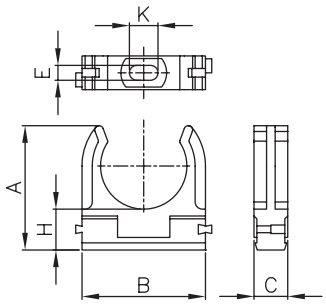

Назначение
• крепление жестких гладких и гофрированных труб к поверхности стен, потолков, полов и перегородок.
Характеристики
• материал – полипропилен, АБС-пластик;
• цвет – серый, RAL 7035;
• температура эксплуатации – от –25 до +60 °С.
Особенности
• держатели разного диаметра могут быть состыкованы друг с другом с помощью специальных фиксаторов типа "ласточкин хвост";
• держатели разного диаметра могут быть установлены на направляющую для крепления держателей, код 51400.

Ø, мм	Размеры аксессуара, мм						Оптовая упаковка		Розничная упаковка	
	A	B	C	H	E	K	штук	код	штук (пакет×шт.)	код
								белый цвет / черный цвет		
16	26	22	12	10,5	5	10	900	51016	51016N	360 (20×18)	51016R
20	28	26	12	10,5	5	10	800	51020	51020N	320 (20×16)	51020R
25	31	31	12	10,5	5	10	600	51025	51025N	240 (20×12)	51025R
32	44	44	12	14,5	5	10	200	51032	–	80 (20×4)	51032R
40	50	51	14	15,5	5	10	100	51040	–	–	–
50	58	61	14	15,5	5	10	100	51050	–	–	–

Держатель двухкомпонентный



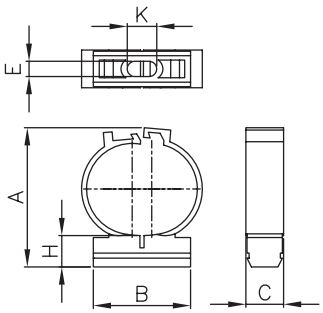

Назначение
• крепление жестких гладких и гофрированных труб к поверхности стен, потолков, полов и перегородок.
Характеристики
• материал – полипропилен;
• цвет – серый, RAL 7035;
• температура эксплуатации – от –25 до +60 °С.
Особенности
• держатели разного диаметра могут быть установлены на направляющую для крепления держателей, код 51400.

Ø, мм	Размеры аксессуара, мм						Оптовая упаковка		Розничная упаковка	
	A	B	C	H	E	K	штук	код	штук (пакет×шт.)	код
16	30,8	21	12,8	10	5,2	10	600	51116	280 (20×14)	51116R
20	34,6	24,5	12,8	10	5,2	10	600	51120	180 (20×9)	51120R
25	41,3	27	12,8	10	5,2	10	400	51125	120 (20×6)	51125R
32	47,3	33	12,8	10	5,2	10	100	51132	80 (20×4)	51132R

Держатель с защелкой и дюбелем



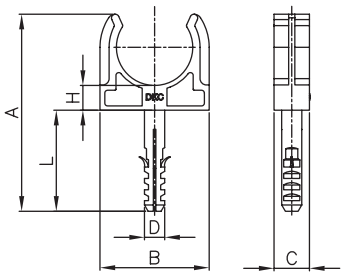

Назначение
• крепление жестких гладких и гофрированных труб к поверхности стен, потолков, полов и перегородок.
Характеристики
• материал – полипропилен;
• цвет – серый, RAL 7035;
• температура эксплуатации – от –25 до +60 °С.
Особенности
• наличие дюбеля позволяет монтировать держатель на бетонные и кирпичные поверхности без дополнительных аксессуаров.
Комплект поставки
• в комплект поставки входит шуруп.

Ø, мм	Размеры аксессуара, мм						Ø шурупа, мм	Длина шурупа, мм	Оптовая упаковка		Розничная упаковка	
	A	B	C	H	L	D			штук	код	штук (пакет×шт.)	код
16	51	22	12	6	30	6	4	35	800	51316	200 (20×10)	51316R
20	53	26	12	6	30	6	4	35	600	51320	160 (20×8)	51320R
25	57	31	12	6	30	6	4	35	200	51325	120 (20×6)	51325R
32	78	43	14	10	40	8	4	45	150	51332	80 (20×4)	51332R

Держатели для монтажного пистолета



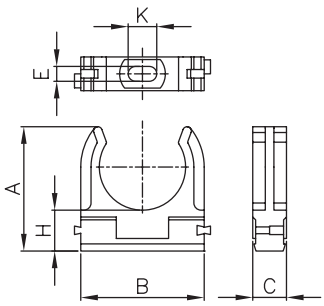

Назначение
• крепление жестких гладких и гофрированных труб к поверхности стен, потолков, полов и перегородок при помощи газового монтажного пистолета.
Характеристики
• материал – полипропилен, АБС-пластик;
• цвет – серый, RAL 7035;
• температура эксплуатации – от –25 до +60 °С;
• без содержания галогенов.
Особенности
• держатели разного диаметра могут быть состыкованы друг с другом с помощью специальных фиксаторов типа "ласточкин хвост";
• держатели разного диаметра могут быть установлены на направляющую для крепления держателей, код 51400.

Ø, мм	Размеры аксессуара, мм						Упаковка, шт.	Код
	A	B	C	H	E	K		
16	26	22	12	11	3,8	5,8	900	51016M
20	28	26	12	11	3,8	5,8	800	51020M

Держатель с хомутиком



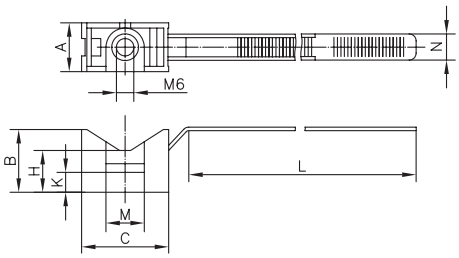

Назначение
• крепление пластиковых и металлопластиковых труб, а также кабеля к поверхности стен, потолков, полов и перегородок.
Характеристики
• материал – нейлон;
• цвет – серый, RAL 7035;
• температура эксплуатации – от –25 до +60 °С;
• резьба М6 в основании держателя.
Особенности
• фиксация осуществляется посредством специального хомута-стяжки;
• для крепежа держателей к бетонным и кирпичным стенам предназначен крепежный комплект, код 63768.

Ø, мм	Размеры аксессуара, мм								Упаковка, шт.	Код
	A	B	C	H	L	N	K	M		
16–32	14	18	24	12	145	7,5	5,7	10,5	100	51200
25–63	14	18	41	12	230	7,5	5,7	10,5	100	51263

Держатель раздвижной



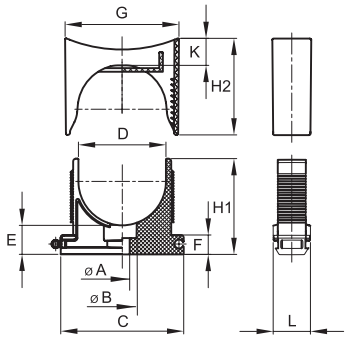

Назначение
• крепление пластиковых и металлопластиковых труб, а также кабеля и кабельных пучков к поверхности стен, потолков, полов и перегородок.
Характеристики
• материал – полиамид;
• температура монтажа и эксплуатации – от –40 до +100 °С;
• цвет – серый, RAL 7035;
• изменяемый диаметр.
Особенности
• возможность состыковки нескольких держателей в ряд;
• возможность установки на направляющую для крепления держателей (код 51400);
• возможность демонтажа крышки;
• без содержания галогенов.

Ø, мм	Размеры аксессуара, мм											Упаковка, шт.	Код
	ØA	ØB	C	D	E	F	H1	H2	K	G	L		
10–20	5	10	32	20	10,5	7	30	25	10	29	14	260	51220
21,5–32	5	10	45	32	10,5	7	35	35	10	42	14	160	51232
32,5–50	5	10	63	50	10,5	7	47	47	10	60	14	80	51250

Скоба пластиковая с гвоздем



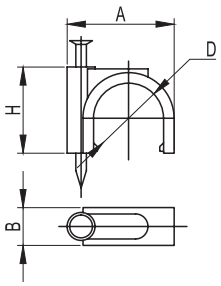

Назначение
• крепление кабеля к поверхности стен, потолков, полов и перегородок.
Характеристики
• материал – полиэтилен;
• материал гвоздя – оцинкованная сталь;
• цвет – серый, RAL 7035;
• температура эксплуатации – от –40 до +90 °С.

Ø кабеля, мм	Размеры аксессуара, мм			Ø гвоздя, мм	Длина гвоздя, мм	Упаковка, шт.	Код
	A	B	H				
3–4	7	3	6	1,8	10	1000	51500
5–6	10	5	8	1,8	12	1000	51600
7–8	12	6	10	1,8	15	500	51700
9–10	15	6	13	2,0	20	500	51800
13–14	20	9	17	2,5	28	300	51900
15–16	23	10	21	2,5	30	200	52000
19–20	27	11	23	3,0	35	200	52100
25–26	32	13	28	3,0	40	200	52300

Направляющая для крепления держателей



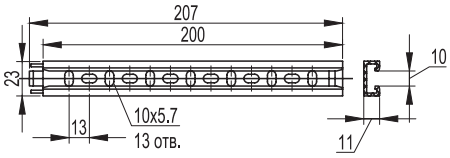

Назначение
• установка держателей с защелкой (код 510), держателей двухкомпонентных (код 511), держателей раздвижных (код 51220, 51232, 51250).
Характеристики
• материал – полипропилен;
• цвет – серый, RAL 7035;
• температура эксплуатации – от –25 до +60 °С.
Особенности
• направляющие могут быть состыкованы между собой для увеличения длины.

Длина, мм	Упаковка, шт.	Код
200	20	51400

Хомут стальной с внутренней резьбой М6



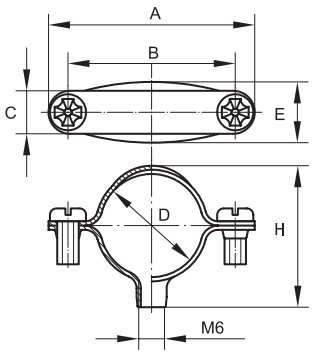

Назначение
• крепление пластиковых и металлических труб к поверхности стен, потолков, полов и перегородок.
Характеристики
• материал – оцинкованная сталь;
• в хомуте сквозное отверстие с внутренней резьбой М6 для фиксации держателя на крепежный комплект (код 63768) или шпильку с резьбой М6.

Ø, мм	Размеры аксессуара, мм						Упаковка, шт.	Код
	D	A	B	C	E	H		
6	6	35	22	11	13	12	100	58006
8	8	38	24	10	16	15	100	58008
10	10	40	24	10	16	15	100	58010
12	12	39	25	10	16	20	100	58012
14	14	37	25	10	16	20	100	58014
16	16	42	31	10	16	24	100	58016
20	20	46	34	10	16	27	100	58020
25–26	26	49	41	10	16	34	100	58026
32	32	55	46	10	16	40	100	58032
38–40	40	66	55	12	16	45	100	58038
48–50	50	76	67	12	16	57	50	58048

Крепежный комплект для стальных хомутов



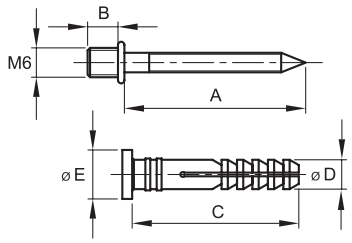

Назначение
• крепление стальных хомутов и держателей с хомутиком к поверхности бетонных и кирпичных стен, потолков, полов и перегородок.
Характеристики
• материал дюбеля – нейлон;
• материал дюбель-гвоздя – оцинкованная сталь;
• размер дюбеля – D6×35 мм;
• резьба М6×5 мм на шляпке дюбель-гвоздя.

Размер, мм	Размеры аксессуара, мм					Упаковка, шт.	Код
	A	B	C	ØD	ØE		
D6×35	37	6	34	6	10	100	63768

Пружина стальная для изгиба жестких труб



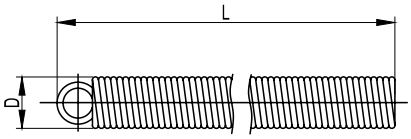

Назначение
• для сгиба жестких гладких труб ДКС на угол до 90° без предварительного нагрева.

Ø трубы, мм	D, мм	L, м	Упаковка, шт.	Код
16	13,3	0,5	1	59516
20	17,0	0,5	1	59520
25	21,5	0,5	1	59525

Держатель оцинкованный односторонний



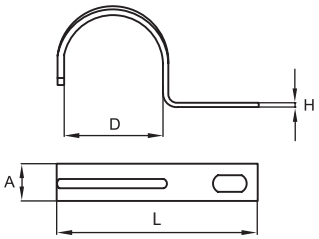

Назначение
• крепление пластиковых, металлических, металлопластиковых труб, а также кабеля к поверхности стен, потолков, полов и перегородок.
Характеристики
• материал – оцинкованная сталь.

Ø, мм	Размеры аксессуара, мм				Размер крепежного отверстия, мм	Оптовая упаковка		Розничная упаковка	
	A	D	H	L		штук	код	штук (пак. × шт.)	код
8–9	10	8	0,6	23	6×4	100	53338	–	–
8–9	10	8	0,6	23	8,5×6	100	53328	–	–
10–11	10	10	0,6	25	6×4	100	53339	–	53339R
10–11	10	10	0,6	25	8,5×6	100	53329	–	–
12–13	12	12	0,8	28	6,5×5	100	53340	–	–
12–13	12	12	0,8	28	8,5×6	100	53330	–	–
16–17	12	16	0,8	33	6,5×5	100	53341	–	53341R
16–17	12	16	0,8	33	8,5×6	100	53331	–	–
19–20	12	20	1	37	6,5×5	100	53342	–	53342R
19–20	12	20	1	37	8,5×6	100	53332	–	–
21–22	12	22	1	40	6,5×5	100	53343	–	53343R
21–22	12	22	1	40	8,5×6	100	53333	–	–
25–26	14	26	1	46	6,5×5	100	53344	–	53344R
25–26	14	26	1	46	8,5×6	100	53334	–	–
31–32	14	32	1,2	52	8,5×6	50	53346	–	53346R
38–40	14	38	1,2	61	8,5×6	50	53347	–	–
48–50	14	48	1,5	73	8,5×6	50	53348	–	–

Держатель оцинкованный двусторонний



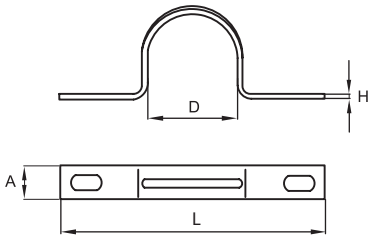

Назначение
• крепление пластиковых, металлических, металлопластиковых труб, а также кабеля к поверхности стен, потолков, полов и перегородок.
Характеристики
• материал – оцинкованная сталь.

Ø, мм	Размеры аксессуара, мм				Размер крепежного отверстия, мм	Оптовая упаковка		Розничная упаковка	
	A	D	H	L		штук	код	штук (пак. × шт.)	код
8–9	10	8	0,6	23	6×4	100	H8DH6X4	–	–
8–9	10	8	0,6	23	8,5×6	100	H8DH8.5X6	–	–
10–11	10	10	0,6	36	6×4	100	53352	–	53352R
10–11	10	10	0,6	36	8,5×6	100	H10DH8.5X6	–	–
12–13	12	12	0,6	41	6×4	100	53353	–	–
12–13	12	12	0,6	41	8,5×6	100	H13DH8.5X6	–	–
16–17	12	16	0,6	47	6,5×5	100	53354	–	53354R
16–17	12	16	0,6	47	8,5×6	100	H16DH8.5X6	–	–
19–20	12	20	0,8	53	6,5×5	100	53355	300 (20×15)	53355R
19–20	12	20	0,8	53	8,5×6	100	H20DH8.5X6	–	–
21–22	12	22	0,8	55	6,5×5	100	H22DH6.5X5	–	–
21–22	12	22	0,8	55	8,5×6	100	53356	200 (20×10)	53356R
25–26	14	26	0,8	65	6,5×5	100	H25DH6.5X5	–	–
25–26	14	26	0,8	65	8,5×6	100	53357	160 (20×8)	53357R
31–32	14	32	0,8	71	8,5×6	100	53359	120 (20×6)	53359R
38–40	14	38	1	77	8,5×6	100	53360	–	–
48–50	14	50	1	88	8,5×6	50	53361	–	–
60–63	14	63	1	100	8,5×6	30	53362	–	–

Держатель оцинкованный двусторонний для монтажного пистолета



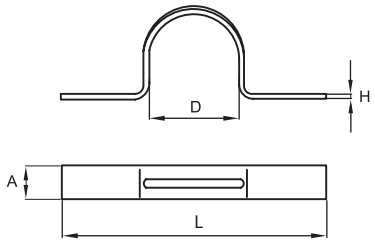

Назначение
• крепление пластиковых, металлических, металлопластиковых труб, а также кабеля к поверхности стен, потолков, полов и при помощи монтажного пистолета.
Характеристики
• материал – оцинкованная сталь.

Ø, мм	Размеры аксессуара, мм				Упаковка, шт	Код
	A	D	H	L		
8–9	10	8	0,6	34	100	H8DWH
10–11	10	10	0,6	36	100	H10DWH
12–13	12	12	0,6	41	100	H13DWH
16–17	12	16	0,6	47	100	H16DWH
19–20	12	20	0,8	53	100	H20DWH
21–22	12	22	0,8	55	100	H22DWH
25–26	14	26	0,8	65	100	H25DWH
31–32	14	32	0,8	71	50	H32DWH
38–40	14	38	1	77	50	H40DWH
48–50	14	48	1	88	50	H50DWH
60–63	14	60	1	100	50	H63DWH

Держатель оцинкованный односторонний для монтажного пистолета



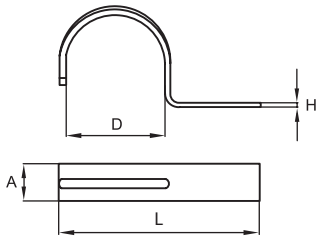

Назначение
• крепление пластиковых, металлических, металлопластиковых труб, а также кабеля к поверхности стен, потолков, полов и при помощи монтажного пистолета.
Характеристики
• материал – оцинкованная сталь.

Ø, мм	Размеры аксессуара, мм				Упаковка, шт	Код
	A	D	H	L		
8–9	10	8	0,6	23	100	H8SWH
10–11	10	10	0,6	25	100	H10SWH
12–13	12	12	0,8	28	100	H13SWH
16–17	12	16	0,8	33	100	H16SWH
19–20	12	20	1	37	100	H20SWH
21–22	12	22	1	40	100	H22SWH
25–26	14	26	1	46	100	H25SWH
31–32	14	32	1,2	52	50	H32SWH
38–40	14	38	1,2	61	50	H40SWH
48–50	14	48	1,5	73	50	H50SWH
60–63	14	60	1,5	82	50	H63SWH

Дюбели пластиковые с саморезами



Дюбель типа "V"



Дюбель типа "F"

Назначение
- крепежные аксессуары общего назначения.

Характеристики
- материал дюбеля – пластик;
- материал самореза – сталь оцинкованная.

Тип дюбеля	Ø дюбеля, мм	Длина дюбеля, мм	Ø самореза, мм	Длина самореза, мм	Монтаж				Упаковка, шт.	Код
					бетон	кирпич	полый кирпич	гипсокартон, перегородки		
V5	5	25	4	30	+	+	–	–	100	CM06521
V6	6	30	4,5	40	+	+	–	–	100	CM06522
V8	8	40	5	45	+	+	–	–	100	CM06523
F6	6	45	3,5	50	+	+	+	+	100	CM06541
F8	8	50	4,5	60	+	+	+	+	100	CM06542

Аксессуары без влагозащиты

Колено открывающееся 90°, IP40



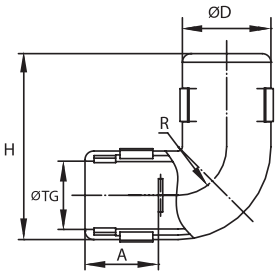

Назначение
• соединение жестких гладких труб одного диаметра под углом 90°.
Характеристики
• материал – полипропилен;
• цвет – серый, RAL 7035;
• температура эксплуатации – от –25 до +60 °C;
• степень защиты – IP40;
• разъемный корпус, возможность монтажа на уже смонтированную трассу.

Ø, мм	Размеры аксессуара, мм					Оптовая упаковка		Розничная упаковка	
	ØTG	D	H	A	R	штук	код	штук (пакет×шт.)	код
16	16	Ø 21	44	17	10	100	50516	90 (15×6)	50516R
20	20	Ø 25	49	18	12	100	50520	48 (12×4)	50520R
25	25	Ø 30	56	20	15	50	50525	30 (15×2)	50525R
32	32	Ø 38	66	23	19	30	50532	16 (8×2)	50532R

Тройник открывающийся, IP40



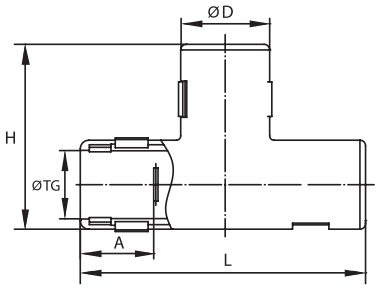

Назначение
• Т-образное соединение трех жестких гладких труб одного диаметра.
Характеристики
• материал – полипропилен;
• цвет – серый, RAL 7035;
• температура эксплуатации – от –25 до +60 °C;
• степень защиты – IP40;
• разъемный корпус, возможность монтажа на уже смонтированную трассу.

Ø, мм	Размеры аксессуара, мм					Оптовая упаковка		Розничная упаковка	
	ØTG	ØD	L	A	H	штук	код	штук (пакет×шт.)	код
16	16	21	64	17	43	100	50616	60 (15×4)	50616R
20	20	25	70	17	47	100	50620	36 (12×3)	50620R
25	25	30	75	19	53	50	50625	20 (10×2)	50625R
32	32	38	85	21	62	30	50632	24 (12×2)	50632R

Поворот на 90° "труба-труба", IP40



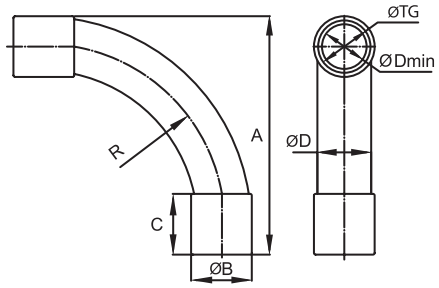

Назначение
• соединение жестких гладких труб одного диаметра под углом 90°.
Характеристики
• материал – полипропилен;
• цвет – серый, RAL 7035;
• температура эксплуатации – от –25 до +60 °C;
• степень защиты – IP40.

Ø, мм	Размеры аксессуара, мм							Оптовая упаковка		Розничная упаковка	
	ØTG	A	ØB	C	ØD	ØDmin	R	штук	код	штук (пакет×шт.)	код
16	16	74	19	19	16	13	55	100	50416	36 (18×2)	50416R
20	20	92	23	23	20	17	75	100	50420	30 (15×2)	50420R
25	25	115	29	29	25	21	95	50	50425	10 (10×1)	50425R
32	32	133	36	35	32	28	110	25	50432	8 (8×1)	50432R
40	40	162	44	37	40	33	130	10	50440	–	–
50	50	205	54	47	50	45	145	4	50450	–	–

Муфта "труба-труба" с ограничителем, IP40



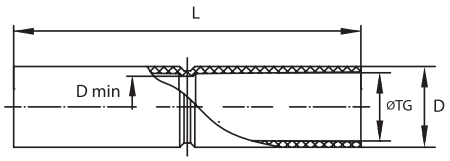

Назначение
- соединение жестких гладких труб одного диаметра.

Характеристики
- материал – полипропилен;
- цвет – серый, RAL 7035;
- температура эксплуатации – от –25 до +60 °C;
- степень защиты – IP40;
- в центре муфты имеется ограничитель.

Ø, мм	Размеры аксессуара, мм				Оптовая упаковка		Розничная упаковка	
	ØTG	D	L	Dmin	штук	код	штук (пакет×шт.)	код
16	16	Ø 19	81	Ø 14	200	54916	96 (16×6)	54916R
20	20	Ø 23	81	Ø 18	100	54920	60 (12×5)	54920R
25	25	Ø 28	81	Ø 23	100	54925	40 (10×4)	54925R
32	32	Ø 36	100	Ø 29	50	54932	16 (8×2)	54932R
40	40	Ø 44	110	Ø 39	40	54940	–	–
50	50	Ø 54	120	Ø 49	20	54950	–	–
63	63	Ø 67	129	Ø 58	9	54963	–	–

Двухкомпонентные аксессуары для жестких гладких труб со степенью защиты IP67

Герметизация обеспечивается уникальной технологией двухкомпонентного литья, при котором мягкие уплотнительные элементы вплавляются в корпус муфты (при ее производстве) и образуют с ним единое целое. Уплотнительный элемент внутри аксессуара выполнен в виде системы двух выступов, взаимодополняющих друг друга и обеспечивающих высокую степень защиты. Уровень герметичности IP67 и климатическое исполнение У1 (стойкость к УФ-излучению и атмосферным осадкам) позволяют монтировать проводку по фасадам зданий, в особо сырых помещениях, в помещениях с высокой концентрацией паров и летучих соединений.

Поворот на 90° "труба-труба", IP67



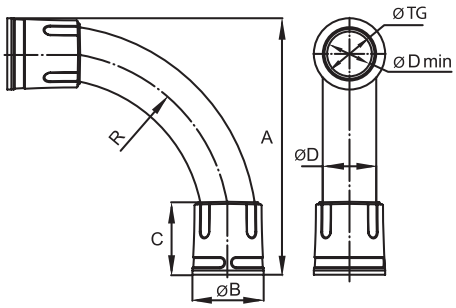

Назначение
- герметичное соединение жестких гладких труб под углом 90°.

Характеристики
- климатическое исполнение – У1;
- материал корпуса – полипропилен;
- материал уплотнителя – резина;
- цвет – серый, RAL 7035;
- температура эксплуатации – от –40 до +60 °C;
- степень защиты – IP67.

Ø, мм	Размеры аксессуара, мм							Оптовая упаковка		Розничная упаковка	
	ØTG	A	ØB	C	ØD	ØDmin	R	штук	код	штук (пакет×шт.)	код
16	16	88	26	32	17,5	13	65	60	50016	18 (18×1)	50016R
20	20	105	30	35	21	17	75	50	50020	15 (15×1)	50020R
25	25	125	35	40	26	20	95	40	50025	10 (10×1)	50025R
32	32	140	42	43	32	27	95	20	50032	6 (6×1)	50032R
40	40	170	50	50	40	35	130	10	50040	–	–
50	50	210	60	61	48	45	145	4	50050	–	–

Муфта "труба-труба", IP67



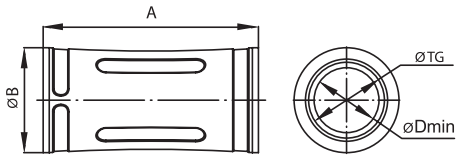

Назначение
• герметичное соединение жестких гладких труб одного диаметра.
Характеристики
• климатическое исполнение – У1;
• материал корпуса – полипропилен;
• материал уплотнителя – резина;
• цвет – серый, RAL 7035;
• температура эксплуатации – от –40 до +60 °С;
• степень защиты – IP67.

Ø, мм	Размеры аксессуара, мм				Оптовая упаковка		Розничная упаковка	
	ØTG	A	ØB	ØDmin	штук	код	штук (пакет×шт.)	код
16	16	56	26	13	100	50116	30 (15×2)	50116R
20	20	63	30	17	100	50120	24 (12×2)	50120R
25	25	72	35	21	50	50125	20 (10×2)	50125R
32	32	79	42	28	25	50132	16 (8×2)	50132R
40	40	105	50	35	20	50140	–	–
50	50	115	60	45	15	50150	–	–

Муфта "труба-коробка", IP67



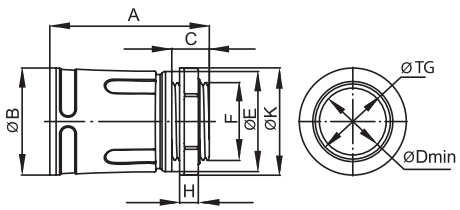

Назначение
• герметичное соединение жестких гладких труб с корпусами ответвительных коробок, шкафов и щитков.
Характеристики
• климатическое исполнение – У1;
• материал корпуса – полипропилен;
• материал уплотнителя – резина;
• цвет – серый, RAL 7035;
• температура эксплуатации – от –40 до +60 °С;
• степень защиты – IP67.

Ø, мм	Размеры аксессуара, мм									Под ключ, мм	Оптовая упаковка		Розничная упаковка	
	ØTG	A	ØB	C	H	F	ØE	ØK	ØDmin		штук	код	штук (пакет×шт.)	код
16	16	45	26	12	7	M16×1,5	24	26	13	22	100	50216	30 (15×2)	50216R
20	20	47	30	12	7	M20×1,5	28	30	17	26	100	50220	24 (12×2)	50220R
25	25	51	35	12	7	M25×1,5	33	35	21	30	50	50225	20 (10×2)	50225R
32	32	57	42	14	7	M32×1,5	40	43	27	38	50	50232	16 (8×2)	50232R
40	40	70	50	14	8	M40×1,5	48	53	34	46	20	50240	–	–
50	50	75	60	14	8	M50×1,5	58	62	44	57	20	50250	–	–

Переходник "армированная труба - жесткая труба", IP67



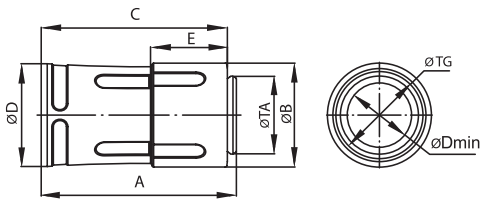

Назначение
• герметичное соединение жестких гладких и армированных труб.
Характеристики
• материал корпуса – полипропилен;
• материал уплотнителя – резина;
• цвет – серый, RAL 7035;
• температура эксплуатации – от –25 до +60 °С;
• степень защиты – IP67.
Особенности
• сохраняется внутренний диаметр при переходе с гладкой на армированную трубу.

Ø наружный жесткой трубы, мм	Ø внутренний армированной трубы, мм	Размеры аксессуара, мм								Упаковка, шт.	Код
		ØTG	ØTA	A	ØB	C	ØD	E	Dmin		
16	16	16	16	53	26	50	26	22	Ø 13	50	55216
20	20	20	20	60	29	57	30	24	Ø 17	50	55220
25	25	25	25	65	35	62	35	25	Ø 21	50	55225
32	32	32	32	73	43	69	42	29	Ø 27	25	55232
40	40	40	40	88	52	84	50	30	Ø 35	20	55240
50	50	50	50	94	62	90	60	32	Ø 45	10	55250

Пыле- и влагозащитные аксессуары

Муфта гибкая "труба-труба", IP64



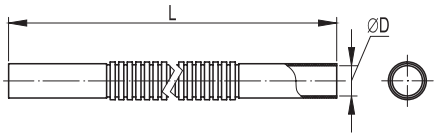

Назначение
• соединение жестких гладких труб одного диаметра под произвольным углом.
Характеристики
• материал – ПВХ;
• цвет – серый, RAL 7035;
• минимальный радиус изгиба – 3 внешних диаметра;
• температура эксплуатации – от –25 до +60 °С;
• степень защиты – IP64.
Особенности
• рекомендуется для использования в сухих помещениях.

ØD, мм	Длина L, мм	Упаковка, шт.	Код
16	220	50	59916
20	230	40	59920
25	240	15	59925
32	270	8	59932

Муфта гибкая "труба-труба", IP65



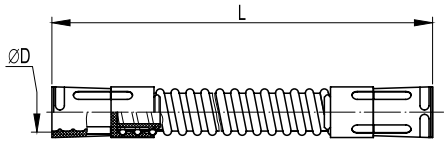

Назначение
• герметичное соединение жестких гладких труб одного диаметра под произвольным углом.
Характеристики
• материал – ПВХ;
• цвет – серый, RAL 7035;
• минимальный радиус изгиба – 2 внешних диаметра;
• температура эксплуатации – от –25 до +60 °С;
• степень защиты – IP65.
Особенности
• рекомендуется для использования во влажных и запыленных помещениях.

ØD, мм	Длина L, мм	Упаковка, шт.	Код
16	230	50	50316
20	240	40	50320
25	260	25	50325
32	290	12	50332
40	340	6	50340
50	410	3	50350

Муфта гибкая "труба-коробка", IP65



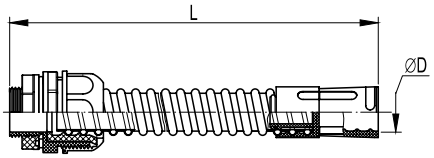

Назначение
• герметичное соединение жестких гладких труб с ответвительными коробками, корпусами шкафов и боксов под произвольным углом.
Характеристики
• материал – ПВХ;
• цвет – серый, RAL 7035;
• минимальный радиус изгиба – 2 внешних диаметра;
• температура эксплуатации – от –25 до +60 °С;
• степень защиты – IP65.
Особенности
• рекомендуется для использования во влажных и запыленных помещениях.

ØD, мм	Длина L, мм	Упаковка, шт.	Код
16	230	50	57116
20	240	20	57120
25	260	20	57125
32	290	8	57132
40	340	6	57140
50	410	3	57150

Переходник "армированная труба-коробка", IP65



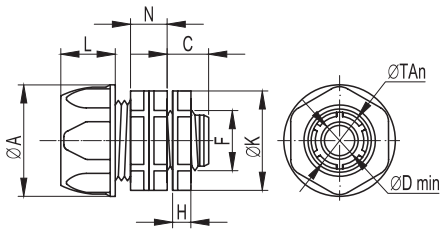

Назначение
- герметичное соединение гибких армированных труб с ответвительными коробками, корпусами шкафов и боксов.

Характеристики
- материал – полипропилен;
- цвет – серый, RAL 7035;
- температура эксплуатации – от –25 до +60 °С;
- степень защиты – IP65.

Ø внутренний армированной трубы, мм	Размеры аксессуара, мм									Вес, г	Упаковка, шт.	Код
	ØTAn	ØA	L	N	C	H	ØDmin	F	ØK			
10	16,5	26	16	12	12,5	6	8	12,5 (1/4")	24	10	50	55110
12	18,3	28	16	13	13	6,5	10	15,8 (3/8")	26	11	50	55112
14	20	29	18	14	13	7	12	20,5 (1/2")	29	12	50	55114
16	22	31	18	14	14,5	7	14	20,5 (1/2")	29	15	25	55116
20	26,3	36	19,5	15	16	7,5	18	25,4 (3/4")	35	19	25	55120
22	29	39	19,5	15	16	7,5	20	25,4 (3/4")	37	20	25	55122
25	33	43	24,5	17	17	8,5	23	32,3 (1")	41	30	25	55125
28	35,5	47	24,5	17	18	8,5	26	32,3 (1")	44,5	34	25	55128
32	41,5	51	28	18	19,5	8,5	30	41,2 (1и1/4")	49	43	10	55132
35	43	55	28	18	20	8,5	33	41,2 (1и1/4")	49	47	10	55135
40	49	59	32,5	19	22	9	38	47,2 (1и1/2")	57,5	58	10	55140
50	59,5	70	34,5	19	24	9	48	59,0 (2")	68	76	10	55150

Кабельный зажим с контргайкой, IP68



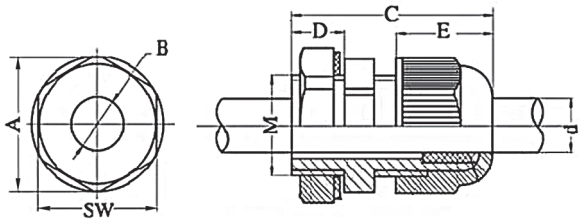

Назначение
- герметичный ввод труб и кабеля в корпуса распаечных коробок, щитков, шкафов и боксов.

Характеристики
- материал – полиамид 6.6;
- температура эксплуатации – от –25 до +60 °С;
- степень защиты – IP68.

Ø кабеля, мм	Резьба	Размеры аксессуара, мм								Оптовая упаковка		Розничная упаковка	
		A	B	C	D	E	d	M	SW	штук	код	штук (пакет×шт.)	код
3–6,5	PG 7	19,7	8,5	30	8	13,9	6,5	12,5	18	50	52500	80 (20×4)	52500R
4–8	PG 9	23,7	11	34	8	14,8	8	15,5	22	50	52600	60 (15×4)	52600R
5–10	PG 11	26,2	13	35	8	16,9	11	18,5	24	50	52700	60 (15×4)	52700R
6–12	PG 13,5	29	15	37	10	18	12	20,5	27	50	52800	48 (12×4)	52800R
9–14	PG 16	33	20,4	40	10	17,8	13,5	22,5	30	50	52900	20 (10×2)	52900R
13–18	PG 21	39	22	40	10	24	18,5	28,5	36	25	53000	16 (8×2)	53000R
15–25	PG 29	50	31	52	12	25,2	24,5	37	46	20	53100	–	–
20–31	PG 36	64	39	62	14	31	31,5	47	58	15	53200	–	–
28–38	PG 42	70	46,5	63	14	30,1	38	54	64	10	53300	–	–
34–43	PG 48	76	52	64	14	30,1	44	60	70	10	53400	–	–

Кабельный ввод с мембраной



Назначение
• герметичный ввод кабеля круглого сечения в корпуса оборудования путем зажима.
Характеристики
• материал – полиамид (PA6.6);
• температура эксплуатации – от –60 до +100 °C;
• ударная прочность при –60 °C не менее 1 Дж;
• степень защиты – IP68;
• цвет – черный;
• устойчивость к ультрафиолету.
Особенности
• закрытая мембрана;
• поставляется в комплекте с гайкой и уплотнительной прокладкой;
• тип резьбы – метрическая (M).

Ø кабеля, мм	Резьба	Рекомендуемый момент затяжки для обжима кабеля, Н	Размеры аксессуара, мм		Рекомендуемый момент затяжки для гайки, Н	Упаковка, шт.	Код
			H	GL			
6–12	M20×1,5	4,5	27	9	2,5	50	52M2012
13–18	M25×1,5	6	31	11	5	25	53M2518
18–25	M32×1,5	8	37	11	7	20	53M3225
22–32	M40×1,5	13	48	13	9	15	53M4032
29–35	M63×1,5	15	49	14	12	10	53M6335

Муфта для армированных труб, IP65



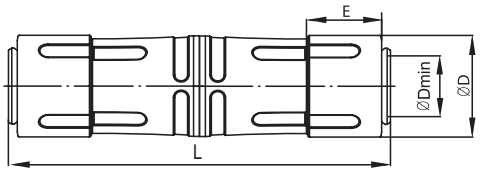

Назначение
• герметичное соединение армированных труб.
Характеристики
• материал корпуса – полипропилен;
• материал уплотнителя – резина;
• цвет – серый, RAL 7035;
• температура эксплуатации – от –25 до +60 °C;
• степень защиты – IP65.

Ø внутренний армированной трубы, мм	Размеры аксессуара, мм				Упаковка, шт.	Код
	L	ØD	E	ØDmin		
16	106	26	22	13	10	55316
20	120	29	24	17	10	55320
25	130	35	25	21	10	55325
32	146	43	29	27	5	55332
40	176	52	30	35	5	55340
50	188	62	32	45	3	55350

Кабельный ввод для труб, IP55



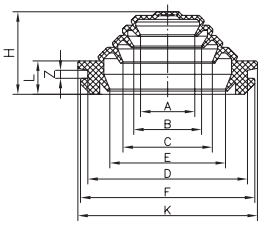

Код 54525, 54532, 54540

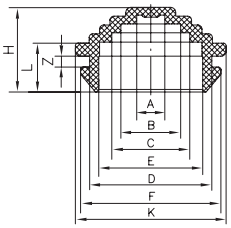

Код 54520

Назначение
- герметичный ввод труб и кабеля в корпуса распаечных коробок, щитков, шкафов и боксов.

Характеристики
- материал – ПВХ-пластикат;
- цвет – серый, RAL 7035;
- температура эксплуатации – от –25 до +60 °С;
- степень защиты – IP55.

Ø трубы или кабеля, мм	Ø монтажного отверстия, мм	Размеры аксессуара, мм										Упаковка, шт.	Код
		A	B	C	E	D	F	K	H	L	Z		
20	23	5,5	11,5	15	20	23	26,5	29	16	9	2	200	54520
25	32	9,5	15	19	23,5	32	35	38	20	9	2	100	54525
32	40	14	17	22	30	40	43	47	20	9	2	100	54532
40	50	23,5	30	37,5	42,5	50	54	57	20	9	2	100	54540

Сигнальная световая арматура, IP54



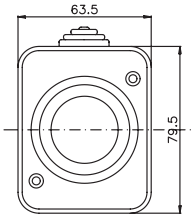

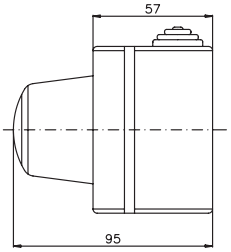

Назначение
- световая сигнализация.

Характеристики
- материал – АБС-пластик;
- температура эксплуатации – от –25 до +60 °С;
- тип патрона – Е14;
- максимальная мощность лампы – 15 Вт;
- степень защиты – IP54.

Особенности
- лампа в комплект поставки не входит.

Цвет	Упаковка, шт.	Код
Красный	1	59601
Зеленый	1	59602
Прозрачный	1	59603

Модульные настенные коробки для ЭУИ серии "Viva"

Двухмодульная настенная коробка, IP40



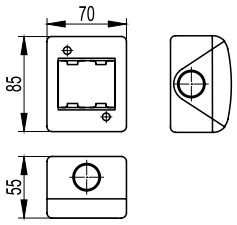

Назначение
• открытая установка розеток и выключателей серии "Viva".
Характеристики
• материал – АБС-пластик;
• цвет – серый, RAL 7035;
• температура эксплуатации – от –25 до +60 °С;
• степень защиты – IP40.
Особенности
• рекомендуется для использования внутри сухих помещений.

Количество модулей	Размеры (Ш×В×Г), мм	Упаковка, шт.	Код
2	70×85×55	10	54640

Четырехмодульная настенная коробка, IP40



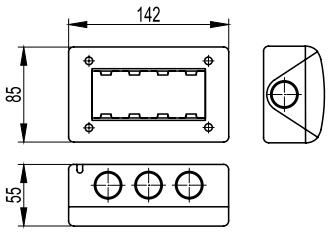

Назначение
• открытая установка розеток и выключателей серии "Viva".
Характеристики
• материал – АБС-пластик;
• цвет – серый, RAL 7035;
• температура эксплуатации – от –25 до +60 °С;
• степень защиты – IP40.
Особенности
• рекомендуется для использования внутри сухих помещений.

Количество модулей	Размеры (Ш×В×Г), мм	Упаковка, шт.	Код
4	142×85×55	10	54740

Пыле- и влагозащищенные модульные настенные коробки для ЭУИ серии "Viva"

Двухмодульная настенная коробка, IP55



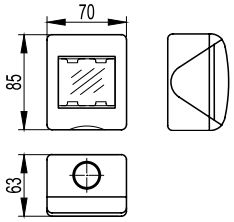

Назначение
• открытая установка розеток и выключателей серии "Viva".
Характеристики
• материал – АБС-пластик;
• цвет – серый, RAL 7035;
• температура эксплуатации – от –25 до +60 °С;
• степень защиты – IP55.
Особенности
• рекомендуется для использования во влажных и запыленных помещениях.

Количество модулей	Размеры (Ш×В×Г), мм	Упаковка, шт.	Код
2	70×85×63	10	54655

Четырехмодульная настенная коробка, IP55



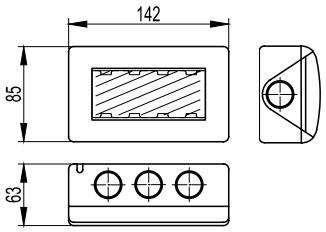

Назначение
• открытая установка розеток и выключателей серии "Viva".
Характеристики
• материал – АБС-пластик;
• цвет – серый, RAL 7035;
• температура эксплуатации – от –25 до +60 °С;
• степень защиты – IP55.
Особенности
• рекомендуется для использования во влажных и запыленных помещениях.

Количество модулей	Размеры (Ш×В×Г), мм	Упаковка, шт.	Код
4	142×85×63	10	54755

Примеры монтажа

Накладная установка ЭУИ серии "Viva" в модульные коробки



Спецификация
• модульная настенная коробка для ЭУИ "Viva", IP40, 2 модуля (код 54640);
• выключатель для накладного монтажа, IP40, цвет – серый, RAL 7035 (код 45031).



Спецификация
• модульная настенная коробка для ЭУИ "Viva", IP55, 2 модуля (код 54655);
• розетка для накладного монтажа, IP55, цвет – серый, RAL 7035 (код 45025).



Спецификация
• модульная настенная коробка для ЭУИ "Viva", IP55, 4 модуля (код 54755);
• розетка для накладного монтажа, IP55, цвет – серый, RAL 7035 (код 45025);
• розетка для накладного монтажа, IP55, цвет – красный, RAL 3020 (код 45015).

Электроустановочные изделия серии "Viva" серые





Характеристики
• цвет – серый, RAL 7035;
• размер – 2 модуля;
• номинальный ток – 16 А;
• номинальное напряжение – 250 В;
• максимальное сечение:
– 4 мм^2 (цельнотянутая жила);
– 2,5 мм^2 (многопроволочная жила);
• боковой подвод провода;
• защитные шторки у розетки.

Наименование	Количество модулей	Упаковка, шт.	Код
Розетка силовая	2	30	45025
Выключатель однополюсный	2	30	45031

Коробки ответвительные

Предназначены для декоративного оформления и защиты: от механических повреждений, пыли, влаги, мест соединения кабелей силовых, осветительных электрических сетей (напряжением до 1000 В) переменного и постоянного тока, а также кабелей информационных сетей (телефонных, компьютерных, телевизионных, сетей связи и пр.). Коробки предназначены для открытой установки как в помещениях, так и на открытом воздухе.

Сфера применения

Внутренняя установка
В качестве распаечных, протяжных, ответвительных коробок при открытой установке в складских, подвальных, подсобных, промышленных и торговых помещениях.

Внешняя установка
В качестве распаечных, протяжных, ответвительных коробок под навесом.

Оболочки для электрооборудования
Установка активного и пассивного электрооборудования, элементов контроля и управления.

Особенности

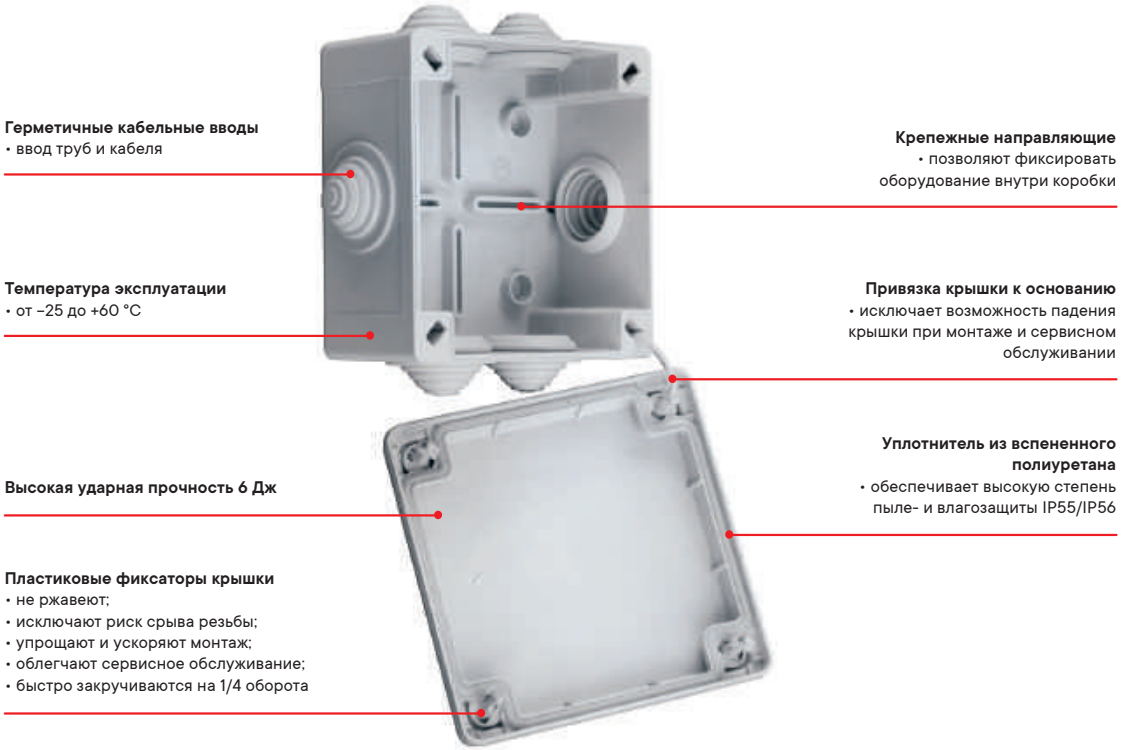

Преимущества

• изготовлены из высококачественной композиции на основе полипропилена;
• высокие диэлектрические характеристики;
• высокая ударная прочность;
• наличие пластикового фиксатора качественно отличает от конкурентной продукции скоростью и удобством монтажа;
• надежность и долговечность.

Состав системы

В ассортименте ДКС присутствует 3 типа коробок:
• коробки с защелкивающейся крышкой, обеспечивающие степень защиты IP44;
• коробки с пластиковыми фиксаторами крышки, обеспечивающие степень защиты IP55 и IP56;
• коробка с 8 по периметру и 2 с торцевой части кабельными вводами, обеспечивающие степень защиты IP55.

Характеристики

Материал	АБС-пластик, полипропилен
Технические условия	ТУ 3464-028-47022248-2011
Климатическое исполнение	У 2 по ГОСТ 15150-69
Степень защиты	IP44 по ГОСТ 14254-96 для коробок с защелкивающейся крышкой IP55 по ГОСТ 14254-96 для коробок с кабельными вводами IP56 по ГОСТ 14254-96 для коробок с гладкими стенками
Температура монтажа, °С	от –5 до +60
Температура эксплуатации, °С	от –25 до +60
Цвет	серый, RAL 7035
Ударная прочность	6 Дж при –5 °С; 1 Дж при –25 °С
Стойкость к воспламенению	тест раскаленной до +650 °С проволокой по ГОСТ Р 50827.1

Коробки ответвительные с пластиковыми фиксаторами крышки

Коробки ответвительные с кабельными вводами, IP55



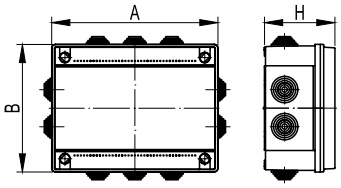

Назначение

• для защиты коммуникационных электрических сетей от пыли и влаги в местах их соединения.

Характеристики

• крышки коробок (код 53801–54100) имеют бесшовный уплотнитель из вспененного полиуретана, привязка крышки к основанию осуществляется при помощи фиксатора якорного типа;

• крышки коробок (код 54200–54400) снабжены уплотнительным шнуром из пористой резины, привязка крышки к основанию – за счет специальных гибких петель.

Особенности

• комплектуются кабельными вводами, предназначенными для ввода жестких и гофрированных труб, а также кабеля.

Условный размер, мм	Размер (A×B×H), мм	Вводов, шт.	Ø, мм	Оптовая упаковка		Розничная упаковка	
				штук	код	штук (пакет×шт.)	код
100×100×50	114×114×62	6	25	78	53801	–	–
120×80×50	134×94×62	6	25	84	53900	8 (8×1)	53900R
150×110×70	165×124×84	10	25	42	54000	–	–
190×140×70	204×159×84	10	32	31	54100	–	–
240×190×90	254×199×102	10	32	18	54200	–	–
240×190×90	254×199×102	8	2×40 + 6×32	18	54201	–	–
240×190×90	254×199×102	2	40	18	54202	–	–
300×220×120	312×239×132	10	40	10	54300	–	–
380×300×120	409×304×130	12	40	6	54400	–	–

Коробка ответвительная с 8+2 кабельными вводами, IP55



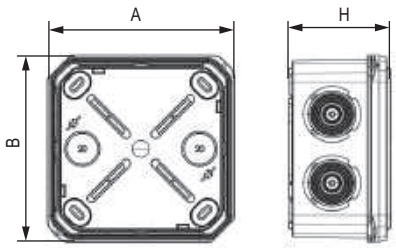

Назначение
• для защиты коммуникационных электрических сетей от пыли и влаги в местах их соединения.
Характеристики
• 8 гермовводов – по периметру коробки, 2 отверстия – на торцевой части коробки для ввода жестких и гофрированных труб, а также кабеля;
• защелкивающаяся крышка-лабиринт;
• возможность дренажа и опломбировки;
• матовая непрозрачная крышка;
• степень защиты – IP55 по ГОСТ 14254;
• УФ-стойкие;
• без содержания галогенов.
Особенности
• в комплекте с заглушками для крепежных отверстий.

Условный размер, мм	Размер (A×B×H), мм	Вводов, шт.	Ø, мм	Оптовая упаковка		Розничная упаковка	
				штук	код	штук (пакет×шт.)	код
70×70×40	79×79×48	10	20	32	53770		–
85×85×40	94×94×48	10	20	84	53785		–
100×100×50	109×109×58	10	25	54	53800	8	53800R

Коробки ответвительные с гладкими стенками, IP56



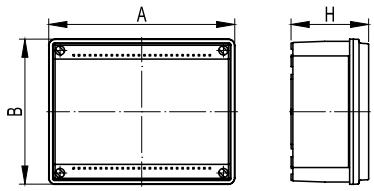

Назначение
• для защиты коммуникационных электрических сетей от пыли и влаги в местах их соединения.
Характеристики
• крышки коробок (код 53810–54110) имеют бесшовный уплотнитель из вспененного полиуретана, привязка крышки к основанию при помощи фиксатора якорного типа;
• крышки коробок (код 54210–54410) снабжены уплотнительным шнуром из пористой резины, привязка крышки к основанию специальными гибкими петлями.
Особенности
• ввод труб и кабеля в коробки осуществляется при помощи муфт и кабельных зажимов (заказываются отдельно).

Условный размер, мм	Размер (A×B×H), мм	Оптовая упаковка		Розничная упаковка	
		штук	код	штук (пакет×шт.)	код
100×100×50	114×114×62	105	53810	8 (8×1)	53810R
120×80×50	134×94×62	108	53910	10 (10×1)	53910R
150×110×70	165×124×84	42	54010	–	–
190×140×70	204×159×84	35	54110	–	–
240×190×90	254×199×102	18	54210	–	–
300×220×120	312×239×132	12	54310	–	–
380×300×120	409×304×130	8	54410	–	–

Коробки ответвительные с гладкими стенками и низкой крышкой, IP56





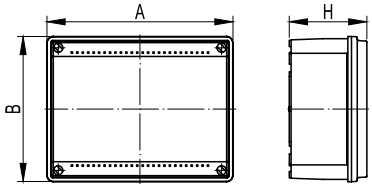

Назначение
• для защиты коммуникационных электрических сетей от пыли и влаги в местах их соединения.
Характеристики
• крышки коробок имеют бесшовный уплотнитель из вспененного полиуретана, привязка крышки к основанию осуществляется при помощи фиксатора якорного типа;
• степень защиты – IP56.
Особенности
• ввод труб и кабеля в коробки осуществляется при помощи муфт и кабельных зажимов (заказываются отдельно).

Условный размер, мм	Размер (A×B×H), мм	Тип крышки	Упаковка, шт.	Код
120×80×50	134×94×62	матовая	1	53920
150×110×70	165×124×84	матовая	1	54020
190×140×70	204×159×84	матовая	1	54120
240×190×90	254×199×102	матовая	1	54220
300×220×120	312×239×132	прозрачная	1	54320
380×300×120	409×304×130	прозрачная	1	54420

Коробки ответвительные с гладкими стенками и высокой крышкой, IP56



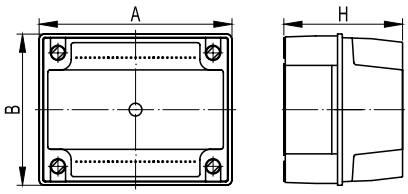

Назначение
• для защиты коммуникационных электрических сетей от пыли и влаги в местах их соединения.
Характеристики
• крышки коробок снабжены уплотнительным шнуром из пористой резины;
• степень защиты – IP56.
Особенности
• крышки коробок (код 54030, 54130) фиксируются металлическими шурупами;
• высокая крышка увеличивает внутреннее пространство коробки;
• ввод труб и кабеля в коробки осуществляется при помощи муфт и кабельных зажимов (заказываются отдельно).

Условный размер, мм	Размер (A×B×H), мм	Упаковка, шт.	Код
150×110×135	154×114×141	1	54030
190×145×135	195×150×140	1	54130

Коробки ответвительные с гладкими стенками и высокой крышкой, IP56



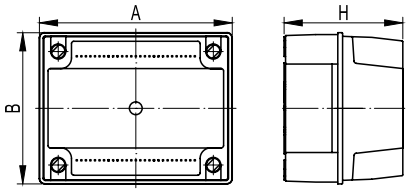

Назначение
• для защиты коммуникационных электрических сетей от пыли и влаги в местах их соединения.
Характеристики
• крышки коробок снабжены уплотнительным шнуром из пористой резины;
• степень защиты – IP56.
Особенности
• привязка крышки к основанию коробки осуществляется гибкими петлями;
• высокая крышка увеличивает внутреннее пространство коробки;
• ввод труб и кабеля в коробки осуществляется при помощи муфт и кабельных зажимов (заказываются отдельно).

Условный размер, мм	Размер (A×B×H), мм	Упаковка, шт.	Код
240×190×160	255×199×168	1	54230
300×220×180	312×239×211	1	54330
380×300×180	409×304×244	1	54430

Коробки ответвительные с гладкими стенками и высокой прозрачной крышкой, IP56



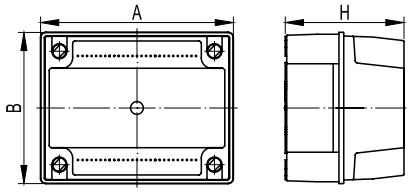

Назначение
• для защиты коммуникационных электрических сетей от пыли и влаги в местах их соединения.
Характеристики
• крышки коробок снабжены уплотнительным шнуром из пористой резины;
• степень защиты – IP56.
Особенности
• крышки коробок (код 54040, 54140) фиксируются металлическими шурупами;
• высокая крышка увеличивает внутреннее пространство коробки;
• ввод труб и кабеля в коробки осуществляется при помощи муфт и кабельных зажимов (заказываются отдельно).

Условный размер, мм	Размер (A×B×H), мм	Упаковка, шт.	Код
150×110×135	154×114×141	1	54040
190×145×135	195×150×140	1	54140

Коробки ответвительные с гладкими стенками и высокой прозрачной крышкой, IP56



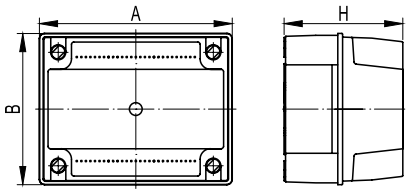

Назначение
• для защиты коммуникационных электрических сетей от пыли и влаги в местах их соединения.
Характеристики
• крышки коробок снабжены уплотнительным шнуром из пористой резины;
• степень защиты – IP56.
Особенности
• привязка крышки к основанию коробок осуществляется специальными гибкими петлями;
• высокая крышка увеличивает внутреннее пространство коробки;
• ввод труб и кабеля в коробки осуществляется при помощи муфт и кабельных зажимов (заказываются отдельно).

Условный размер, мм	Размер (A×B×H), мм	Упаковка, шт.	Код
240×190×160	255×199×168	1	54240
300×220×180	312×239×211	1	54340
380×300×180	409×304×244	1	54440

Пластины монтажные из оцинкованной стали



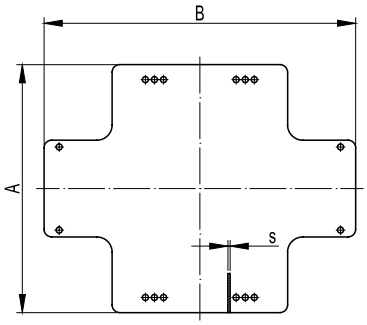

Назначение
• монтаж оборудования внутри ответвительных коробок.
Характеристики
• материал – оцинкованная сталь.

Типоразмер коробок, мм	Размер (A×B×S), мм	Упаковка, шт.	Код
190×140	161×121×1,3	10	59606
240×190	206×164×1,5	10	59607
300×220	270×198×1,5	10	59608
380×300	340×255×2	10	59609

Ответвительные коробки с защелкивающейся крышкой

Особенности
• защелкивающаяся на корпус крышка обеспечивает быстрый монтаж и простое сервисное обслуживание коробки, а также защищает коробку от проникновения твердых частиц диаметром более 1 мм и брызг воды;
• кабельные вводы позволяют ввести в коробку жесткие трубы, гофрированные трубы, а также кабель диаметром до 20 мм и обеспечивают степень защиты IP44;
• высокая ударная прочность;
• оптовая и розничная упаковка.

Коробки ответвительные круглые с кабельными вводами, IP44



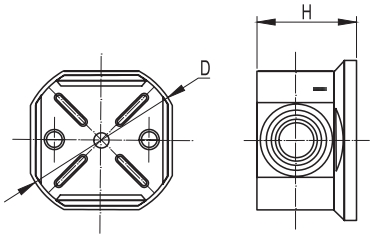

Назначение
• для защиты коммуникационных электрических сетей от пыли и влаги в местах их соединения.
Характеристики
• 4 ввода для труб и кабеля с максимальным диаметром 20 мм;
• 3 защелки для фиксации крышки;
• 2 направляющие для крепления клеммных колодок на дне коробки (код 53500);
• 4 направляющие для крепления клеммных колодок, на дне коробки (код 53600);
• диаметр шурупа для крепления клеммных колодок – 2,5–3 мм;
• без содержания галогенов.

Условный размер, мм	Размер (DxH), мм	Вводов, шт.	Ø, мм	Оптовая упаковка		Розничная упаковка	
				штук	код	штук (пакет×шт.)	код
D65×35	D66×40	4	20	24	53500	24 (24×1)	53500R
D80×40	D88×43	4	20	20	53600	20 (20×1)	53600R

Коробка ответвительная квадратная с кабельными вводами, IP44



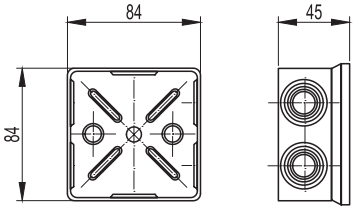

Назначение
• для защиты коммуникационных электрических сетей от пыли и влаги в местах их соединения.
Характеристики
• 6 вводов для труб и кабеля с максимальным диаметром 20 мм;
• 8 защелок для фиксации крышки;
• 4 направляющие для крепления клеммных колодок на дне коробки;
• диаметр шурупа для крепления клеммных колодок – 2,5–3 мм;
• без содержания галогенов.

Условный размер, мм	Фактический размер, мм	Вводов, шт.	Ø, мм	Оптовая упаковка		Розничная упаковка	
				штук	код	штук (пакет×шт.)	код
80×80×40	84×84×45	6	20	20	53700	20 (20×1)	53700R

Таблица подбора

Сводная таблица аксессуаров для ввода труб и кабеля в коробки с гладкими стенками








Коробка ответвительная с гладкими стенками	Кабельный ввод			Муфта "труба-коробка"			Переходник "армированная труба-коробка"			Муфта гибкая "труба-коробка"			Кабельный зажим с контргайкой		
код	код	Ø, мм	шт.	код	Ø, мм	шт.	код	Ø, мм	шт.	код	Ø, мм	шт.	код	Ø, мм	шт.
53810	54520 54525	25 32	8 8	50216 50220 50225	16 20 25	8 8 8	55110 55112 55114 55116 55120 55122	13 16 22 22 26 26	8 8 8 8 8 4	57116 57120 57125	16 22 26	8 8 6	52500 52600 52700 52800 52900	12,5 15,2 18,6 20,4 22,5	8 8 8 8 6
53910 53920	54520 54525	25 32	8 6	50216 50220 50225	16 20 25	8 8 6	55110 55112 55114 55116 55120 55122	13 16 22 22 26 26	10 10 8 8 6 6	57116 57120 57125	16 22 26	10 8 6	52500 52600 52700 52800 52900	12,5 15,2 18,6 20,4 22,5	10 10 8 8 6
54010 54020 54030 54040	54520 54525 54532	25 32 40	10 10 6	50216 50220 50225 50232 50240	16 20 25 32 40	10 10 10 6 6	55110 55112 55114 55116 55120 55122 55125 55128	13 16 22 22 26 26 34 34	16 12 10 10 10 10 6 6	57116 57120 57125 57132	16 22 26 34	12 10 10 6	52500 52600 52700 52800 52900 53000 53100	12,5 15,2 18,6 20,4 22,5 28,3 37,0	16 12 10 10 10 6 6
54110 54120 54130 54140	54520 54525 54532	25 32 40	12 12 10	50216 50220 50225 50232 50240	16 20 25 32 40	14 12 12 10 6	55110 55112 55114 55116 55120 55122 55125 55128	13 16 22 22 26 26 34 34	20 16 12 12 12 12 10 8	57116 57120 57125 57132	16 22 26 34	16 12 12 10	52500 52600 52700 52800 52900 53000 53100	12,5 15,2 18,6 20,4 22,5 28,3 37,0	20 16 12 12 12 10 8
54210 54230 54240	54520 54525 54532 54540	25 32 40 50	14 12 10 10	50216 50220 50225 50232 50240 50250	16 20 25 32 40 50	14 12 10 10 6 6	55110 55112 55114 55116 55120 55122 55125 55128 55132 55135 55140	13 16 22 22 26 26 34 34 42 42 48	28 20 16 16 16 16 12 10 10 8 6	57116 57120 57125 57132 57140	16 22 26 34 42	20 16 16 12 10	52500 52600 52700 52800 52900 53000 53100 53200	12,5 15,2 18,6 20,4 22,5 28,3 37,0 47,0	28 20 16 16 16 12 10 6
54310 54330 54340	54520 54525 54532 54540	25 32 40 50	40 36 10 10	50216 50220 50225 50232 50240 50250	16 20 25 32 40 50	40 40 40 36 10 6	55110 55112 55114 55116 55120 55122 55125 55128 55132 55135 55140 55150	13 16 22 22 26 26 34 34 42 42 48 60	48 48 32 32 28 28 12 12 8 8 6 6	57116 57120 57125 57132 57140 57150	16 22 26 34 42 60	48 32 28 12 8 6	52500 52600 52700 52800 52900 53000 53100 53200 53300 53400	12,5 15,2 18,6 20,4 22,5 28,3 37,0 47,0 54,0 59,3	48 48 32 32 28 12 8 8 6 6
54410 54430 54440	54520 54525 54532 54540	25 32 40 50	44 40 12 12	50216 50220 50225 50232 50240 50250	16 20 25 32 40 50	44 44 40 36 12 8	55110 55112 55114 55116 55120 55122 55125 55128 55132 55135 55140 55150	13 16 22 22 26 26 34 34 42 42 48 60	52 52 36 36 32 32 14 14 10 10 8 8	57116 57120 57125 57132 57140 57150	16 22 26 34 42 60	52 36 32 14 10 8	52500 52600 52700 52800 52900 53000 53100 53200 53300 53400	12,5 15,2 18,6 20,4 22,5 28,3 37,0 47,0 54,0 59,3	52 52 36 36 32 26 14 10 8 8

Монтаж ответвительных коробок

Организация ввода труб и кабеля в коробки

Ввод в коробки с кабельными вводами



1 этап. Срезать кабельный ввод



2 этап. Ввести гофрированную и жесткую трубы



3 этап. Ввести кабель

Ввод в коробки с гладкими стенками

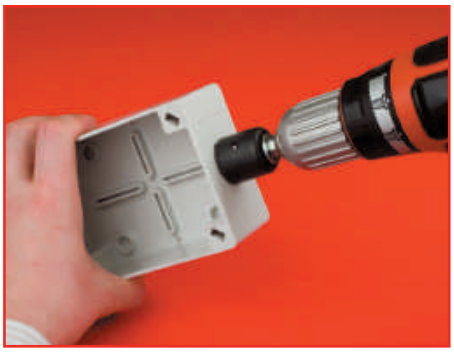

1 этап. Просверлить отверстия необходимого диаметра

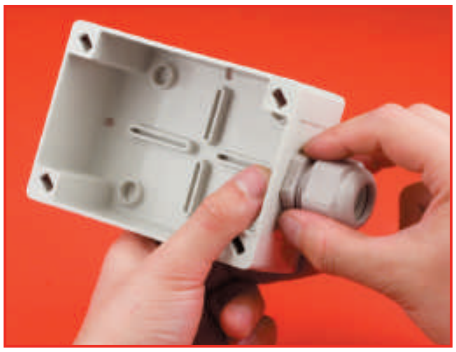

2 этап. Установить аксессуары в коробку

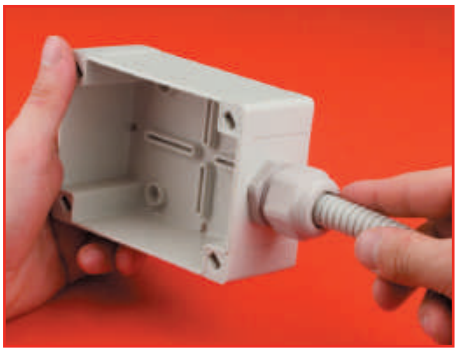

3 этап. Осуществить ввод трубы и кабель

Аксессуары для коробок с гладкими стенками

Предназначены для ввода в коробку и герметизации кабеля, гладких, гофрированных и армированных труб



1 этап. Установить кабельный ввод для труб, IP55

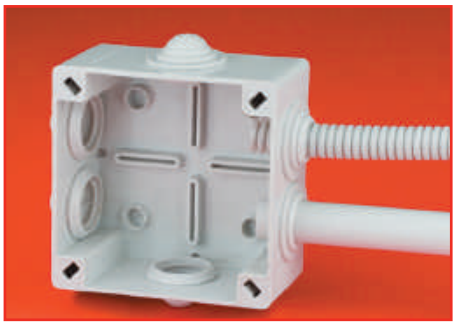

2 этап. Осуществить ввод гладких и гофрированных труб

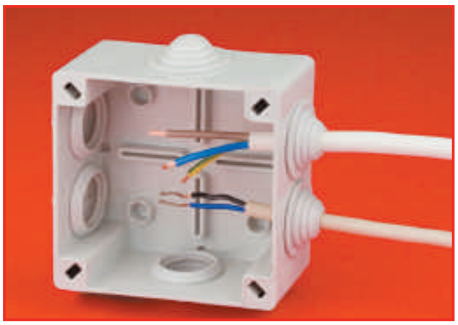

3 этап. Осуществить ввод кабеля



1 этап. Установить муфту - "труба-коробка", IP67

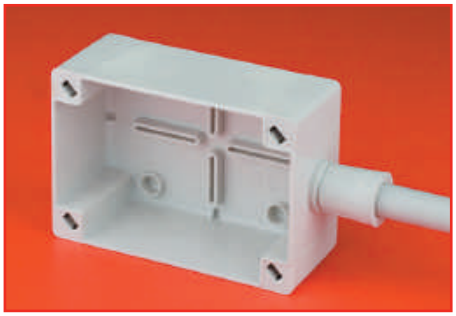

2 этап. Осуществить ввод гладких труб

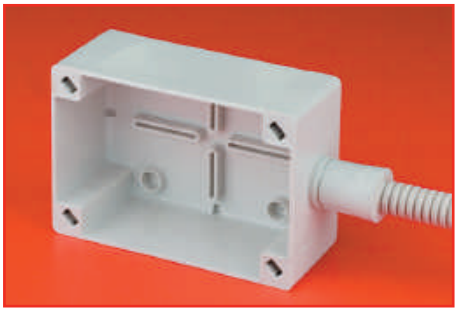

3 этап. Осуществить ввод гофрированных ПВХ-труб серии 9

Примеры монтажа

Осуществление ввода в коробки ответвительные



Переходник – "армированная труба-коробка", IP65

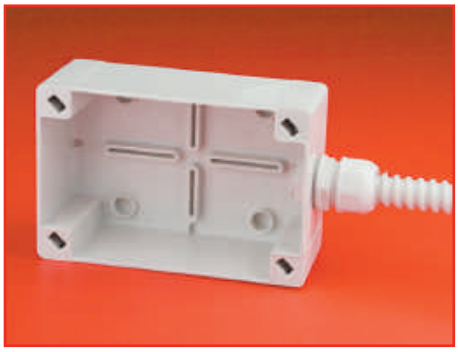

Ввод армированных труб



Муфта гибкая "труба-коробка", IP65

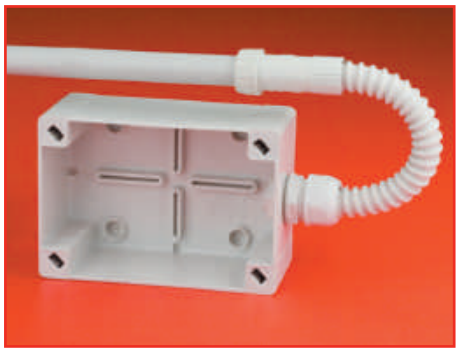

Ввод гладких труб под произвольным углом



Кабельный зажим с контргайкой, IP68

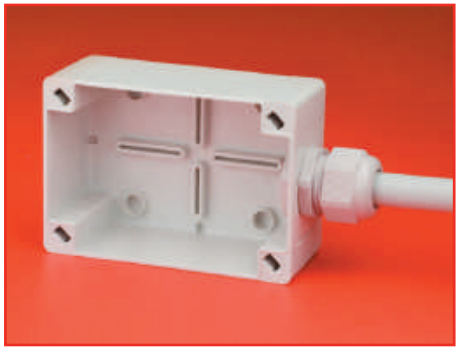

Ввод гладких труб

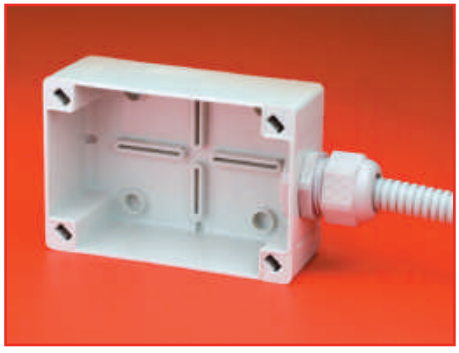

Ввод гофрированных труб

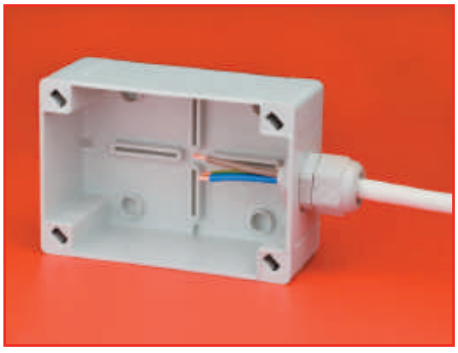

Ввод кабеля

Организация распайки внутри ответвительных коробок

Применение стандартных клеммных колодок из полиамида 6.6



Применение экономичных полипропиленовых либо высокотемпературных фибергласовых клеммных колодок.

Клемм, шт.	Сечение провода, мм^2	Ток, А	Код
12	2,5	24	43112NY
2	2,5	24	43102NY
3	2,5	24	43103NY
12	2,5	24	43212NY
12	4	32	43312NY
2	4	32	43302NY
3	4	32	43303NY
12	10	57	43412NY
12	16	76	43512NY
12	25	101	43812NY

Применение соединительных клеммных колодок с 1 и 2 отверстиями



Более подробная информация о клеммных колодках представлена в разделе "Quadro" в каталоге "Решения для автоматизации и информационных технологий".

Отверстий, шт.	Сечение провода, мм^2	Проводов, шт.	Код
1	2,5	2	B25
	4	2	B40
	6	2	B60
	10	2	B100
	16	2	B160
	25	2	B250
	35	2	B350
2	6	2	B42
	16	2	B62
	25	2	B102
	35	2	B162

Применение соединительных клеммных колодок с 3 и 5 отверстиями

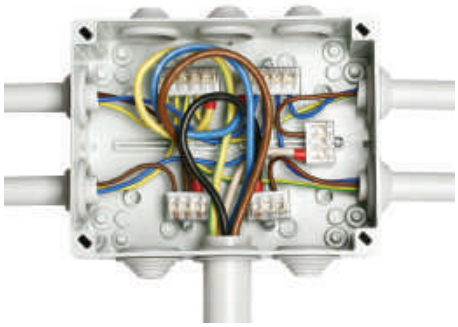

Более подробная информация о клеммных колодках представлена в разделе "Quadro" в каталоге "Решения для автоматизации и информационных технологий".

Отверстий, шт.	Сечение провода, мм^2	Проводов, шт.	Код
3	6	3	B63
	16	3	B163
	25	3	B253
5	6	5	B65
	16	5	B165
	25	5	B255

Применение соединительных клеммных колодок с 3 и 5 отверстиями



Более подробная информация о клеммных колодках представлена в разделе "Quadro" в каталоге "Решения для автоматизации и информационных технологий".

Клемм, шт.	Сечение провода, мм^2	Ток, А	Код
3	1,5–2,5	16	B 273/3
4	1,5–2,5	16	B 273/4
5	1,5–2,5	16	B 273/5

Применение клеммных блоков

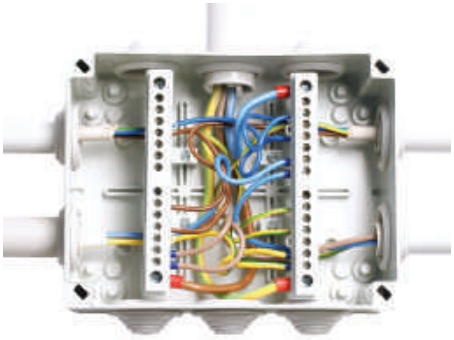

54110+87308 (2 шт.)

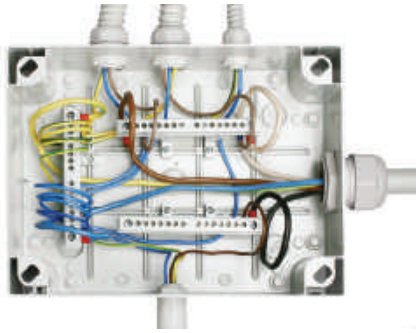

54310+87308 (3 шт.)

Более подробная информация о клеммных колодках представлена в разделе "Quadro" в каталоге "Решения для автоматизации и информационных технологий".

Наименование	Ток, А	Код
Клеммный блок (2×87408 + суппорты) в комплекте с крепежом	160	87508
Клеммный блок (2×87412 + суппорты) в комплекте с крепежом	160	87512
Клеммный блок (2×87418 + суппорты) в комплекте с крепежом	160	87518
Усиленный клеммный блок (2×87108) в комплекте с крепежом	125	87308
Усиленный клеммный блок (2×87112) в комплекте с крепежом	125	87312
Усиленный клеммный блок (2×87118) в комплекте с крепежом	125	87318

Рекомендуемые варианты установки клеммных блоков

Клеммный блок крепится саморезами (входят в комплект) на специальные профили, расположенные на дне коробки. Для нестандартных решений возможен заказ клеммных держателей и клеммных блоков раздельно.

Коробки	Вариант установки	Количество, шт.	Шин, шт.	Отверстий, шт.	Код
54100, 54110, 54120, 54200, 54210, 54220	1 (160A)	2	3+1	8×4	87308
	2 (125A)	2	3+1	8×4	87508
54300, 54310, 54320	1 (160A)	3	5+1	8×6	87308
	2 (125A)	3	5+1	8×6	87508
	3 (160A)	2	3+1	13×4	87312
	4 (125A)	2	3+1	13×4	87512
54400, 54410, 54420	1 (160A)	3	5+1	8×6	87308
	2 (125A)	3	5+1	8×6	87508
	3 (160A)	3	5+1	13×6	87312
	4 (125A)	3	5+1	13×6	87512

Чертежи

Коробки ответвительные

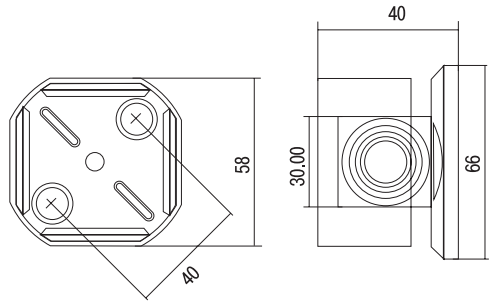

53500

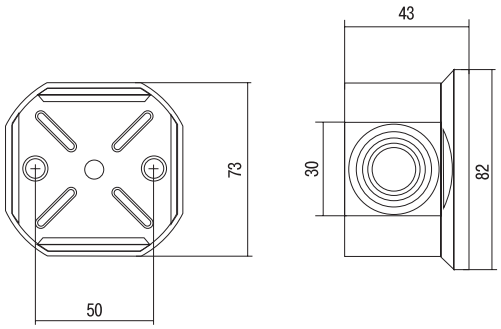

53600

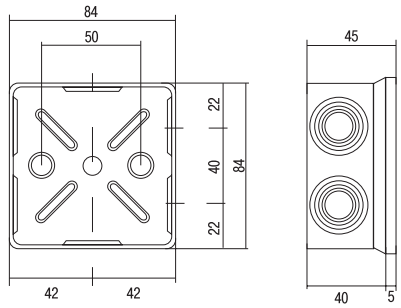

53700

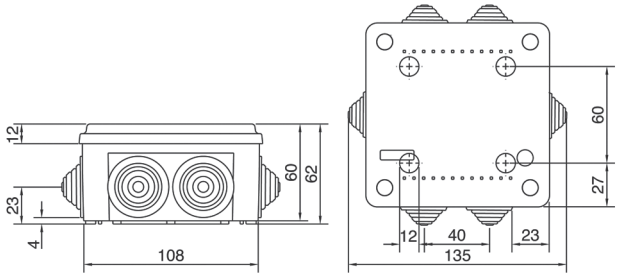

53801

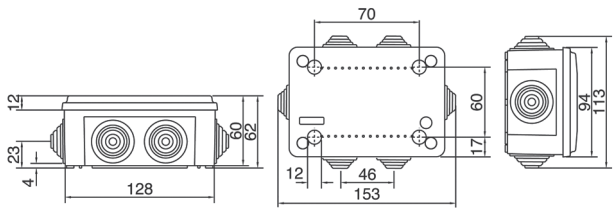

53900

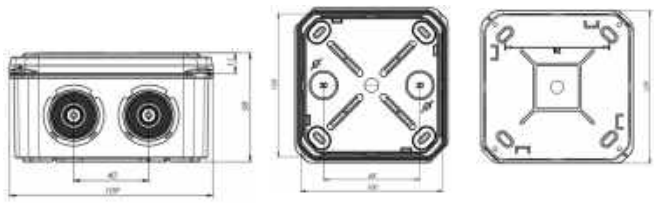

53800

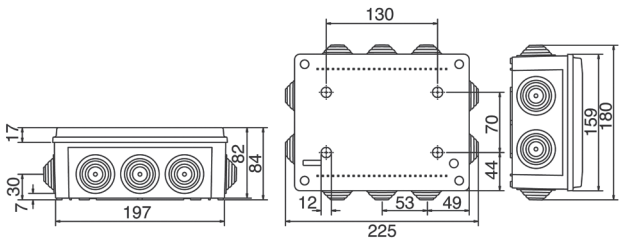

54100

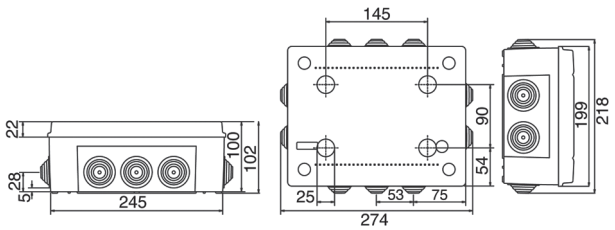

54200

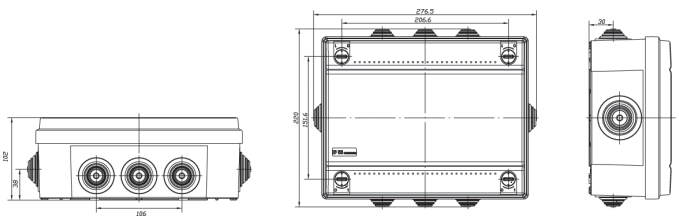

54201

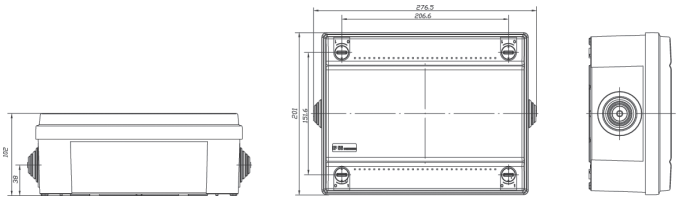

54202

Коробки ответвительные

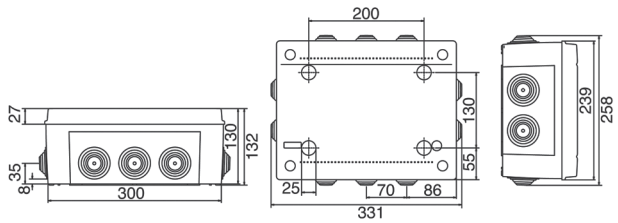

54300

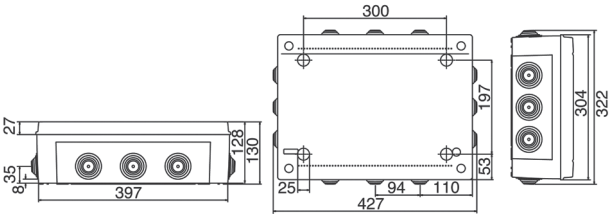

54400

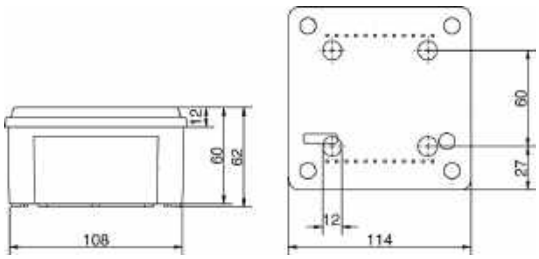

53810

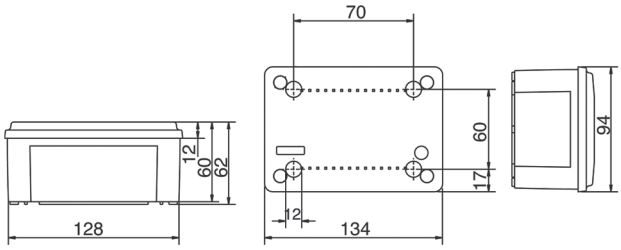

53910/53920

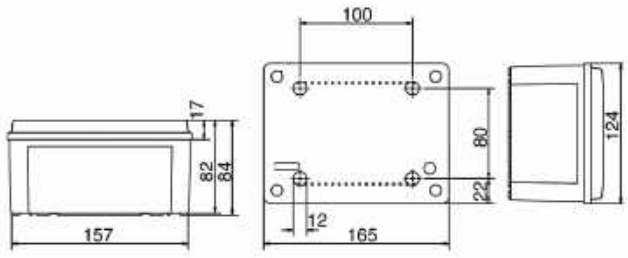

54010/54020

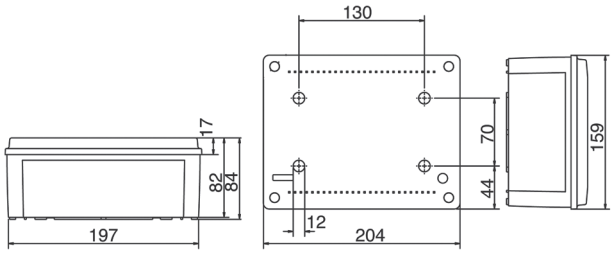

54110/54120

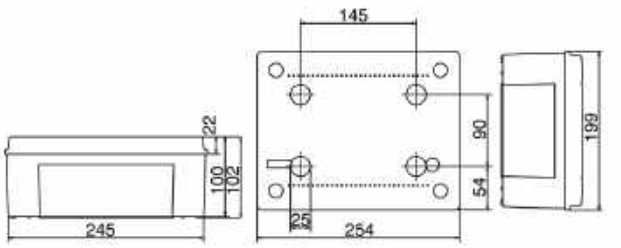

54210/54220

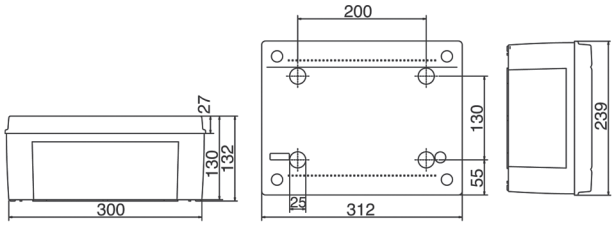

54310/54320

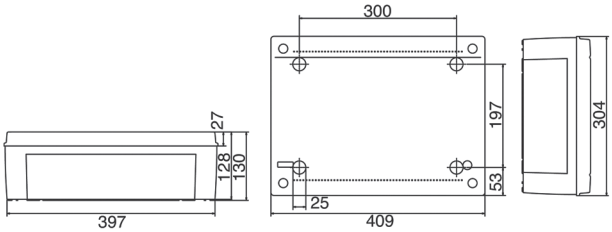

54410/54420

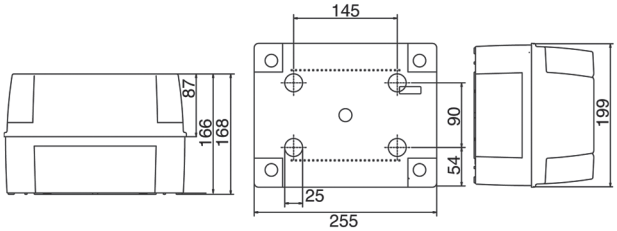

54230/54240

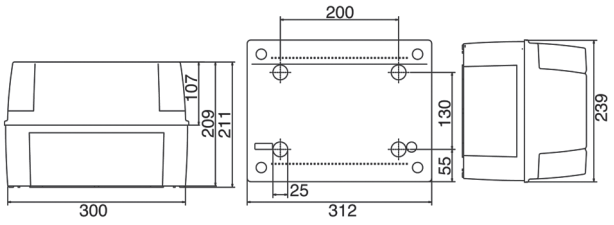

54330/54340

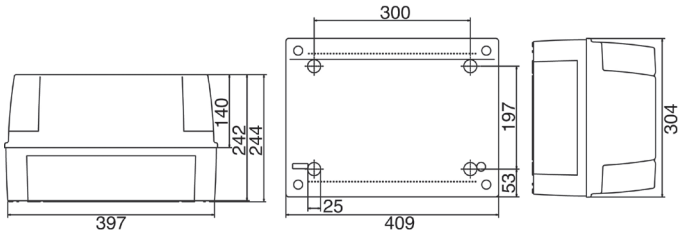

54430/54440

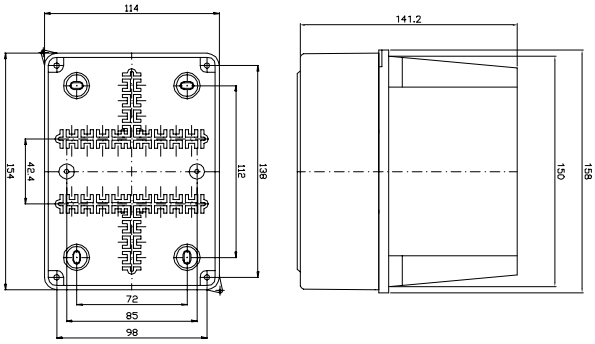

54030/54040

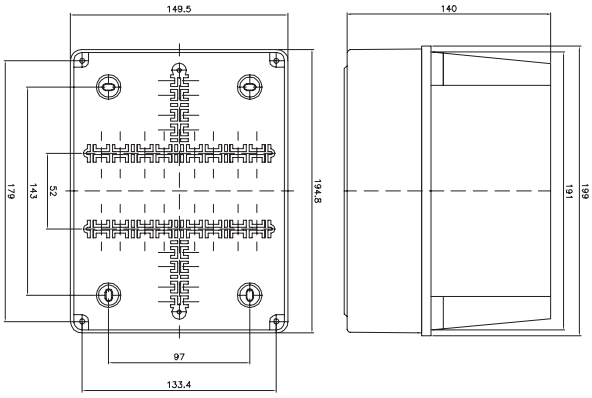

54130/54140

Пластины монтажные

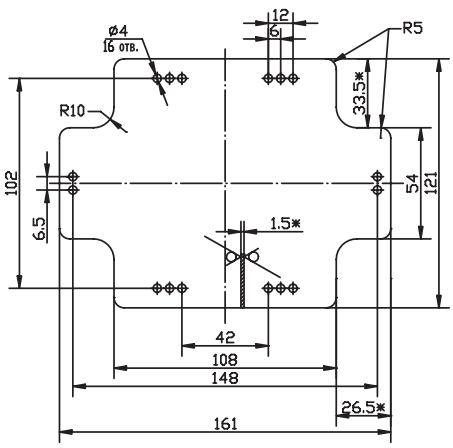

59606

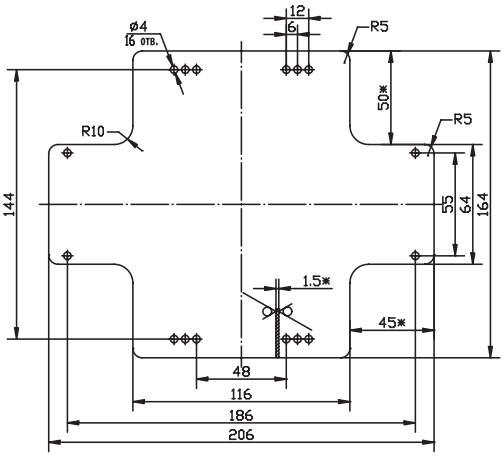

59607

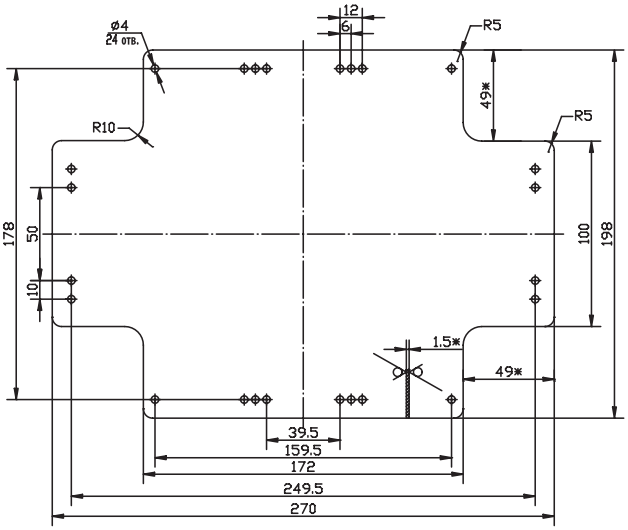

59608

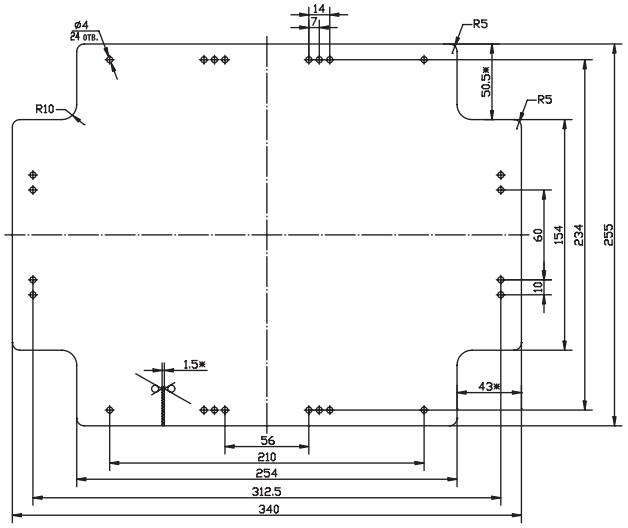

59609

Классификация пластиковых труб ДКС

Наименование	Серия	Характеристики серии			
		Усилие сжатия	Стойкость к горению.	Изгиб	Прочие особенности
Гофрированная труба из ПВХ (легкая)	A	1	F0	-	-
Гофрированная труба из ПВХ (тяжелая)	A	2	F0	-	-
Гофрированная труба из ПВХ (сверхтяжелая)	A	3	F0	-	-
Электротруба из ПВХ (легкая)	A	1	F0	-	E
Гофрированная труба из ПНД (легкая)	B	1	-	-	-
Гофрированная труба из ПНД (тяжелая)	B	2	-	-	-
Электротруба из ПНД (легкая)	B	1	-	-	E
Гофрированная труба из полипропилена (легкая)	C	1	F0	-	-
Гофрированная труба из полипропилена (тяжелая)	C	2	F0	-	-
Гофрированная труба из полипропилена (сверхтяжелая)	C	3	F0	-	-
Гофрированная труба из ПЛЛ без содержания галогенов	D	-	F0	-	HF
Электротруба из ПЛЛ без содержания галогенов	D	-	F0	-	E HF
Индустриальная гофрированная труба из полиамида F2	P	-	F2	-	UF
Индустриальная гофрированная труба из не распространяющего горение полиамида F0	P	-	F0	-	UF
Индустриальная гофрированная труба из полиамида HB	P	-	HB	-	UF
Гибкая двустенная гофрированная труба	2B	2	-	-	-
Гибкая двустенная гофрированная труба (усиленная)	2B	3	-	-	-
Гибкая двустенная гофрированная труба для открытой прокладки	2B	2	F0	-	UF
Жесткая двустенная гофрированная труба	2B	3	-	H	-
Жесткая двустенная гофрированная труба (усиленная)	2B	4	-	H	-
Жесткая двустенная гофрированная труба для открытой прокладки	2B	3	F0	H	UF
Двухслойная гладкостенная полимерная труба	2X	4	-	-	-
Трехслойная гладкостенная полимерная труба	3X	4	-	-	-
Двухслойная гладкостенная полимерная труба для прокладки ВОЛС	2X	4	-	-	I
Гибкая двустенная дренажная труба	2WP	2	-	-	-
Гибкая двустенная труба для ливневой канализации	2W	2	-	-	-
Жесткая гладкая труба (легкая)	E	1	F0	H	-
Жесткая гладкая труба (тяжелая)	E	2	F0	H	-
Атмосферостойкая жесткая гладкая труба (легкая)	E	1	F0	H	UF
Атмосферостойкая жесткая гладкая труба (тяжелая)	E	2	F0	H	UF
Гибкая армированная труба	O	-	F0	-	-

Классификация по усилию сжатия.	**1**	**Легкая**
	2	Тяжелая
	3	Сверхтяжелая
	4	Усиленная
Классификация по стойкости к горению.	F2	Категория горения ПВ–2 по ГОСТ 28779
	F0	Категория горения ПВ–0 по ГОСТ 28779
	HB	Категория горения HB (UL94)
Классификация по изгибу.	-	Гибкая
	H	Жесткая
Прочие отличительные особенности.	UF	Стойкая к ультрафиолету
	HF	Без галогенов
	E	Электротруба
	I	Для прокладки ВОЛС

Универсальные электроустановочные изделия "Avanti"

Универсальные электроустановочные изделия "Avanti" 8.2
Ассортимент серии 8.4
Изделия скрытой установки 8.6
Пример раскладки медного кабеля в розетки RJ-45 ..... 8.18
Декоративные рамки 8.24
Аксессуары для изделий скрытой установки 8.34
Модульные изделия 8.37
Аксессуары для модульных изделий 8.50
Таблицы подбора 8.54
Информация для заказа 8.59
Схемы подключения ЭУИ 8.66



Универсальные электроустановочные изделия "Avanti"

Дизайнерская серия элекроустановочных изделий "Avanti" была разработана российскими и итальянскими дизайнерами для комплектации жилых интерьеров, офисных пространств и коммерческих площадей. Универсальность и широкий диапазон возможностей серии сделало ее флагманом ассортимента компании "ДКС".
Широкий ассортимент функций позволяет закрыть любое требование на объекте. Серия включает в себя: силовые розетки, розетки с крышкой, выключатели и переключатели с 2 и 3 мест, широкий ассортимент телекоммуникационных разъемов и механизмов комфорта.

Данная серия напоминает самый настоящий конструктор, где из простых составных частей создаются сложные индивидуальные решения.
Эталонная красота простых форм аксессуаров сочетается с новаторским подходом к монтажу, что позволяет охарактеризовать серию "Avanti" как универсальное решение для реализации самых креативных идей. "Avanti" – это не только электроустановочные изделия, но и стильный акцент в интерьере, способный гармонировать с любым дизайном.

Сфера применения

Социальные и медицинские учреждения

Изделия "Avanti" могут устанавливаться в медучреждениях благодаря применению безопасных для здоровья человека материалов, обеспечивающих повышенный уровень безопасности при эксплуатации



Офисные помещения

Универсальная модульная конструкция позволяет устанавливать одно и то же изделие в кабель-каналы, лючки, колонны и башенки систем "In-liner Front" и "Sotto"

Жилищное строительство

Интуитивно понятная конструкция механизмов и аксессуаров позволит самостоятельно смонтировать необходимую комбинацию изделий, не прибегая к помощи специалистов

Преимущества серии

Универсальность
Механизмы серии универсальны, и их можно монтировать в башенки, лючки, колонны и кабель-каналы систем "In-liner Front" и "Sotto", а также в стену в любом положении, как вертикально, так и горизонтально.
Индивидуальность
Заложенная концепция неповторимости и индивидуальности прослеживается в каждом элементе изделий "Avanti". Благодаря разнообразию дизайнерских решений и модульности конечный потребитель сможет добиться идеального воплощения своих идей.
Качество
Все материалы проходят контроль качества согласно действующим международным стандартам. Итогом тщательного мониторинга каждого этапа производства является высокие эксплуатационные значения конечного продукта. Длительный ресурс работы изделий достигается за счет применения качественной контактной группы.
Ассортимент
Широкий ассортимент продукции позволяет собрать нужную комбинацию и в небольшом количестве постов. Это позволяет использовать рамки меньшего размера. В серию "Avanti" входят не только розетки, выключатели и инверторы, но и USB-зарядки, диммеры, термостаты и т.д. Большой выбор декоративных рамок как в пластиковом исполнении, так и изготовленных из натуральных материалов.
Дизайн
Рамки настенного монтажа "Avanti" выполнены из востребованных цветов и материалов, которые гармонично сочетаются между собой. Идеальное соотношения дерзкого стиля и лаконичного минимализма достигнуто кропотливой работой таких дизайнерских бюро России и Италии, как Студия Артемия Лебедева, B. Dall'Eco и Luca Merletti. Их идеи превратили обычные функциональные элементы интерьера в настоящие предметы роскоши.

Основные характеристики



Свободная конфигурация
Модульная система дает возможность создавать свое уникальное электроустановочное изделие



Прочный каркас
Внешняя металлическая часть биматериального каркаса надежно оберегает пластиковые элементы от повреждений и деформации



Многофункциональность
Все изделия могут использоваться как для скрытого, так и для открытого монтажа



Пыле- и влагозащита до IP55
Дополнительные аксессуары позволяют устанавливать ЭУИ во влажных и запыленных помещениях

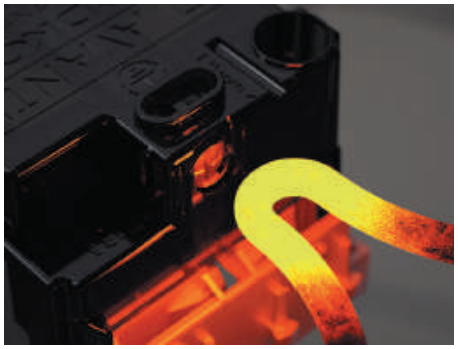

Высокая стойкость к перегреву
Все части механизмов прошли тест раскаленной проволокой на 850 °C



Номинальный ток 16 А
Обеспечивает подключение бытовых потребителей повышенной мощности

Ассортимент серии

Распределение электроэнергии



Розетки электрические



Зарядные устройства USB



Розетки с защитной крышкой

Слаботочные розетки



Телефонные розетки



Интернет-розетки



ТВ-розетки

Мультимедийные устройства



HDMI-розетки



USB-розетки

Управление освещением



Выключатели/переключатели/инверторы/
кнопки



Диммеры



Датчики движения

Управление комфортом



Вентиляторы



Термостаты



Звонки

Декоративные рамки



Рамки ручной работы, выполненные
из натуральных материалов



Рамки металлические окрашенные



Рамки из пластика.
Дизайн создан
в Студии Артемия Лебедева

Изделия скрытой установки

Серия электроустановочных изделий "Avanti" была спроектирована с расчетом на легкий и быстрый монтаж как в кабель-каналы, колонны и башенки, так и в стену. Биматериальный каркас обеспечивает надежную фиксацию изделия в подрозеточной коробке как при помощи распорных лапок, так и с применением саморезов. Изделия для монтажа в стену поставляются в сборе с каркасом в индивидуальной упаковке, остается только выбрать рамку. За счет нового подхода к монтажу модульного изделия в стену сам механизм может быть извлечен из каркаса при помощи обыкновенной отвертки, а повторный монтаж осуществляется простым защелкиванием. При индивидуальной комбинации механизмов (например, в одном посте механизмы HDMI и ТВ-розетка) необходимо использовать сочетание: каркас с лапками (код 4400802), модульный механизм.
Долговечность и надежную работу выключателей обеспечивает уникальная конструкция механизма: металлический шарик установлен на конце цилиндра, который, в свою очередь, соединяется с клавишей через специальную возвратную пружину. В отличие от распространенного решения с использованием пластиковых материалов, такая конструкция гарантирует длительный срок эксплуатации даже в экстремальных условиях.



Легкий монтаж и демонтаж механизма из каркаса
Нет необходимости вынимать каркас из стены и вновь выравнивать изделие по уровню

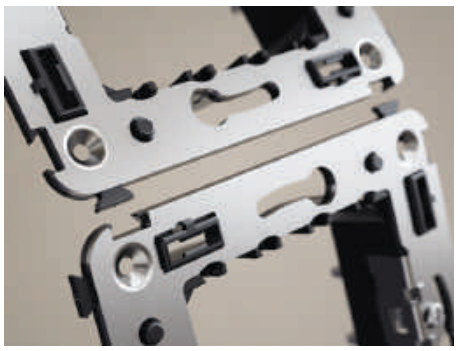

Удобное соединение
Две точки фиксации каркасов позволяют создать единый блок механизмов



Долговечность выключателей
Конструкция механизма выдерживает до 100 тысяч циклов включения и выключения

Розетка электрическая с заземлением, со шторками для монтажа в стену и возможностью установки подсветки



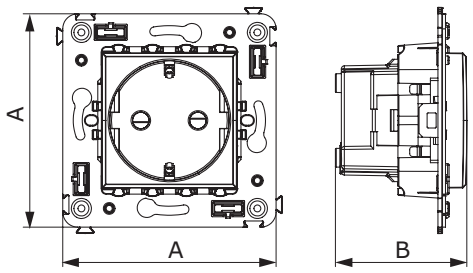

Назначение
• для монтажа в подрозеточные коробки глубиной не менее 45 мм (код 59301);
• подключение оргтехники, бытовых приборов и т. д.
Характеристики
• диаметр отверстий для ввода кабелей – 3 мм (по 2 отверстия на одну клемму);
• винтовые зажимы;
• защитные шторки;
• шаблон для зачистки кабеля – 11 мм;
• номинальный ток – 16 А;
• номинальное напряжение – 230 В.
Особенности
• фиксация в подрозеточную коробку при помощи саморезов.

Количество модулей	Габаритные размеры, мм		Вес, кг/шт.	Цвет	Код	
	A	B			без подсветки	лампа подсветки
2	70,9	43,7	0,078	белое облако	4400003	440000L
				красный квадрат	4401003	440000L
				черный квадрат	4402003	440000S
				закаленная сталь	4404003	440000S
				ванильная дымка	4405003	440000L
				черный матовый	4412003	440000S

Розетка электрическая с заземлением, со шторками и защитной крышкой для монтажа в стену



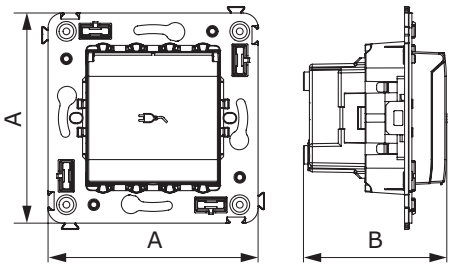

Назначение
• для монтажа в подрозеточные коробки глубиной не менее 45 мм (код 59301);
• подключение оргтехники, бытовых приборов и т. д.
Характеристики
• диаметр отверстий для ввода кабелей – 3 мм (по 2 отверстия на одну клемму);
• винтовые зажимы;
• защитные шторки;
• шаблон для зачистки кабеля – 11 мм;
• номинальный ток – 16 А;
• номинальное напряжение – 230 В;
• степень защиты – IP41.
Особенности
• фиксация в подрозеточную коробку при помощи саморезов.

Количество модулей	Габаритные размеры, мм		Вес, кг/шт.	Цвет	Код	
	A	B			без подсветки	лампа подсветки
2	70,9	48,4	0,083	белое облако	4400013	440000L
				черный квадрат	4402013	440000S
				закаленная сталь	4404013	440000S
				ванильная дымка	4405013	440000L
				черный матовый	4412013	440000S

USB-зарядное устройство 2,1 А для монтажа в стену



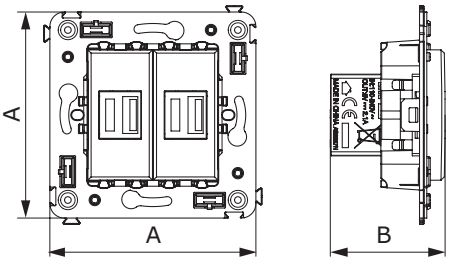

Назначение
• для монтажа в подрозеточные коробки глубиной не менее 45 мм (код 59301);
• используется для подзарядки электронных гаджетов.
Характеристики
• винтовые зажимы;
• номинальное напряжение – 220 В;
• частота – 50–60 Гц;
• напряжение на выходе – 5 В;
• номинальный ток на каждом выходе - 2,1 А.

Количество модулей	Габаритные размеры, мм		Вес, кг/шт.	Цвет	Код
	A	B			
2	70,9	43	0,078	белое облако	4400543
				черный квадрат	4402543
				закаленная сталь	4404543
				ванильная дымка	4405543
				черный матовый	4412543

Выключатель одноклавишный однополюсный для монтажа в стену



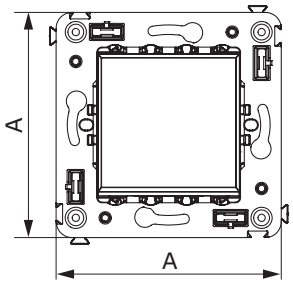

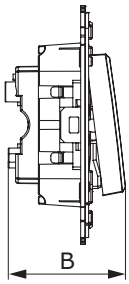

Назначение
- для монтажа в подрозеточные коробки (код 59301);
- включение/выключение освещения.

Характеристики
- диаметр отверстий для ввода кабелей – 3 мм (по 2 отверстия на одну клемму);
- винтовые зажимы;
- шаблон для зачистки кабеля – 11 мм;
- номинальный ток – 16 А;
- номинальное напряжение – 230 В.

Особенности
- фиксация в подрозеточную коробку при помощи саморезов.

Количество модулей	Габаритные размеры, мм		Вес, кг/шт.	Цвет	Код	
	A	B			без подсветки	лампа подсветки
2	70,9	36,9	0,065	белое облако	4400103	440000L
				черный квадрат	4402103	440000S
				закаленная сталь	4404103	440000S
				ванильная дымка	4405103	440000L
				черный матовый	4412103	440000S

Выключатель двухклавишный однополюсный для монтажа в стену



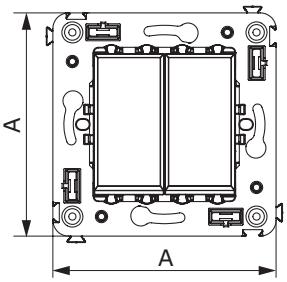

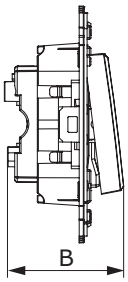

Назначение
- для монтажа в подрозеточные коробки (код 59301);
- включение/выключение освещения.

Характеристики
- диаметр отверстий для ввода кабелей – 3 мм (по 2 отверстия на одну клемму);
- винтовые зажимы;
- шаблон для зачистки кабеля – 11 мм;
- номинальный ток – 16 А;
- номинальное напряжение – 230 В.

Особенности
- фиксация в подрозеточную коробку при помощи саморезов;
- для оснащения подсветкой необходимо заказать 2 лампы.

Количество модулей	Габаритные размеры, мм		Вес, кг/шт.	Цвет	Код	
	A	B			без подсветки	лампа подсветки
2	70,9	36,9	0,080	белое облако	4400104	440000L
				черный квадрат	4402104	440000S
				закаленная сталь	4404104	440000S
				ванильная дымка	4405104	440000L
				черный матовый	4412104	440000S

Переключатель одноклавишный для монтажа в стену



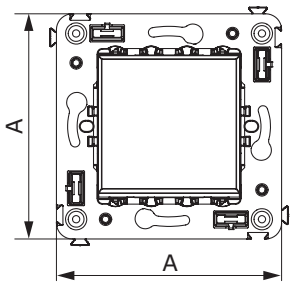

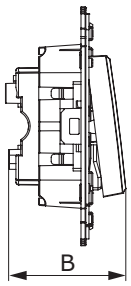

Назначение
• для монтажа в подрозеточные коробки (код 59301);
• включение/выключение освещения из двух мест.
Характеристики
• диаметр отверстий для ввода кабелей – 3 мм (по 2 отверстия на одну клемму);
• винтовые зажимы;
• шаблон для зачистки кабеля – 11 мм;
• номинальный ток – 16 А;
• номинальное напряжение – 230 В.
Особенности
• фиксация в подрозеточную коробку при помощи саморезов.

Количество модулей	Габаритные размеры, мм		Вес, кг/шт.	Цвет	Код	
	A	B			без подсветки	лампа подсветки
2	70,9	36,9	0,065	белое облако	4400113	440000L
				черный квадрат	4402113	440000S
				закаленная сталь	4404113	440000S
				ванильная дымка	4405113	440000L
				черный матовый	4412113	440000S

Переключатель двухклавишный для монтажа в стену



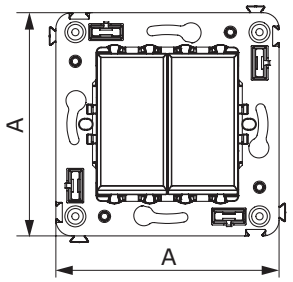

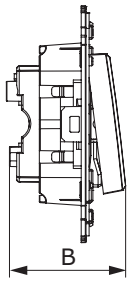

Назначение
• для монтажа в подрозеточные коробки (код 59301);
• включение/выключение освещения из двух мест.
Характеристики
• диаметр отверстий для ввода кабелей – 3 мм (по 2 отверстия на одну клемму);
• винтовые зажимы;
• шаблон для зачистки кабеля – 11 мм;
• номинальный ток – 16 А;
• номинальное напряжение – 230 В.
Особенности
• фиксация в подрозеточную коробку при помощи саморезов;
• для оснащения подсветкой необходимо заказать 2 лампы.

Количество модулей	Габаритные размеры, мм		Вес, кг/шт.	Цвет	Код	
	A	B			без подсветки	лампа подсветки
2	70,9	36,9	0,080	белое облако	4400114	440000L
				черный квадрат	4402114	440000S
				закаленная сталь	4404114	440000S
				ванильная дымка	4405114	440000L
				черный матовый	4412114	440000S

Инвертор одноклавишный однополюсный для монтажа в стену



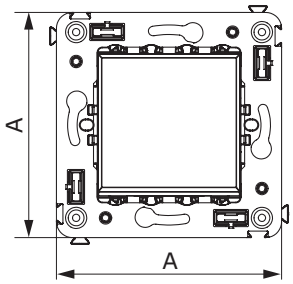

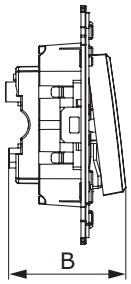

Назначение
• для монтажа в подрозеточные коробки (код 59301);
• включение/выключение освещения из трех и более мест.
Характеристики
• диаметр отверстий для ввода кабелей – 3 мм (по 2 отверстия на одну клемму);
• винтовые зажимы;
• шаблон для зачистки кабеля – 11 мм;
• номинальный ток – 16 А;
• номинальное напряжение – 230 В.
Особенности
• фиксация в подрозеточную коробку при помощи саморезов.

Количество модулей	Габаритные размеры, мм		Вес, кг/шт.	Цвет	Код	
	A	B			без подсветки	лампа подсветки
2	70,9	36,9	0,065	белое облако	4400123	440000L
				черный квадрат	4402123	440000S
				закаленная сталь	4404123	440000S
				ванильная дымка	4405123	440000L
				черный матовый	4412123	440000S

Инвертор двухклавишный однополюсный для монтажа в стену



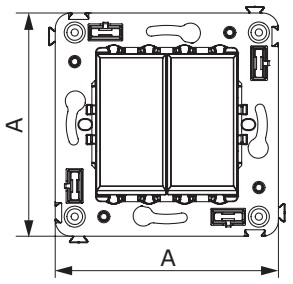

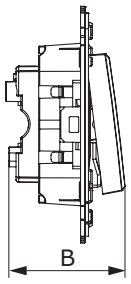

Назначение
• для монтажа в подрозеточные коробки (код 59301);
• включение/выключение освещения из трех и более мест.
Характеристики
• 2 модуля;
• диаметр отверстий для ввода кабелей – 3 мм (по 2 отверстия на одну клемму);
• винтовые зажимы;
• шаблон для зачистки кабеля – 11 мм;
• номинальный ток – 16 А;
• номинальное напряжение – 230 В.
Особенности
• фиксация в подрозеточную коробку при помощи саморезов.

Количество модулей	Габаритные размеры, мм		Вес, кг/шт.	Цвет	Код	
	A	B			без подсветки	лампа подсветки
2	70,9	36,9	0,09	белое облако	4400124	440000L
				черный квадрат	4402124	440000S
				закаленная сталь	4404124	440000S
				ванильная дымка	4405124	440000L
				черный матовый	4412124	440000S

Кнопка одноклавишная для монтажа в стену



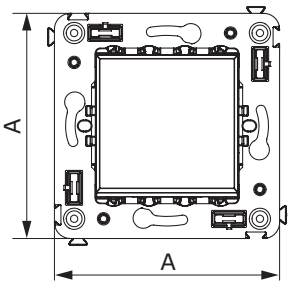

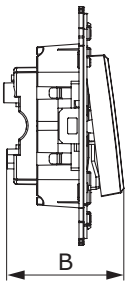

Назначение
• для монтажа в подрозеточные коробки (код 59301);
• кратковременное включение источника питания.
Характеристики
• диаметр отверстий для ввода кабелей – 3 мм (по 2 отверстия на одну клемму);
• винтовые зажимы;
• шаблон для зачистки кабеля – 11 мм;
• номинальный ток – 10 А;
• номинальное напряжение – 230 В;
• фиксация в подрозеточную коробку при помощи саморезов.

Количество модулей	Габаритные размеры, мм		Вес, кг/шт.	Цвет	Код	
	A	B			без подсветки	лампа подсветки
2	70,9	36,9	0,05	белое облако	4400153	440000L
				черный квадрат	4402153	440000S
				закаленная сталь	4404153	440000S
				ванильная дымка	4405153	440000L
				черный матовый	4412153	440000S

Кнопка двухклавишная для монтажа в стену



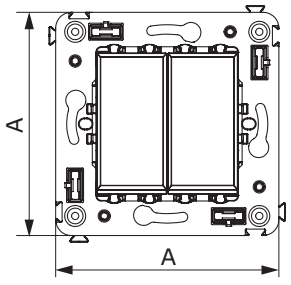

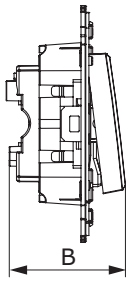

Назначение
• для монтажа в подрозеточные коробки (код 59301)
• кратковременное включение источника питания.
Характеристики
• диаметр отверстий для ввода кабелей – 3 мм (по 2 отверстия на одну клемму);
• винтовые зажимы;
• шаблон для зачистки кабеля – 11 мм;
• номинальный ток – 10 А;
• номинальное напряжение – 230 В.
Особенности
• фиксация в подрозеточную коробку при помощи саморезов.

Количество модулей	Габаритные размеры, мм		Вес, кг/шт.	Цвет	Код	
	A	B			без подсветки	лампа подсветки
2	70,9	36,9	0,05	белое облако	4400154	440000L
				черный квадрат	4402154	440000S
				закаленная сталь	4404154	440000S
				ванильная дымка	4405154	440000L
				черный матовый	4412154	440000S

Диммер поворотный для монтажа в стену



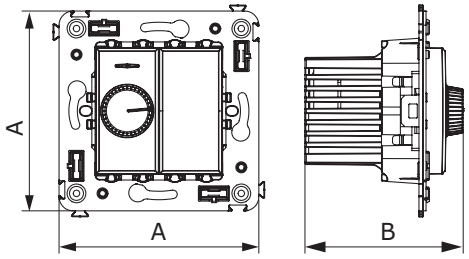

Назначение
• для монтажа в подрозеточные коробки глубиной не менее 45 мм (код 59301);
• управление освещением помещения;
• регулирование 60–800 Вт для ламп накаливания и галогенных ламп.
Характеристики
• диаметр отверстий для ввода кабелей – 3 мм;
• винтовые зажимы;
• шаблон для зачистки кабеля – 11 мм;
• встроенная подсветка.
Особенности
• фиксация в подрозеточную коробку при помощи саморезов;
• комплектация изделия может отличаться от изображения (1 заглушка размером 1 модуль или 2 заглушки размером 0,5 модуля).

Количество модулей	Габаритные размеры, мм A	Габаритные размеры, мм B	Вес, кг/шт.	Цвет	Код
2	70,9	56,2	0,080	белое облако	4400133
				черный квадрат	4402133
				закаленная сталь	4404133
				ванильная дымка	4405133
				черный матовый	4412133

Диммер кнопочный для монтажа в стену



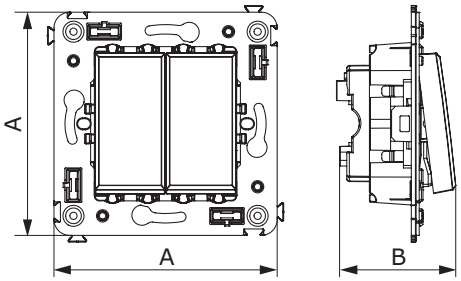

Назначение
• для монтажа в подрозеточные коробки (код 59301);
• управление освещенностью помещения.
Характеристики
• диаметр отверстий для ввода кабелей – 3 мм;
• винтовые зажимы;
• шаблон для зачистки кабеля – 11 мм;
• регулирование 3–120 Вт для LED-ламп;
• регулирование 3–220 Вт для ламп накаливания и галогенных ламп;
• диммирование по переднему и заднему фронту;
• выбор режима включения освещения (плавный пуск).
Особенности
• фиксация в подрозеточную коробку при помощи саморезов;
• комплектация изделия может отличаться от изображения (1 заглушка размером 1 модуль или 2 заглушки размером 0,5 модуля).

Количество модулей	Габаритные размеры, мм A	Габаритные размеры, мм B	Вес, кг/шт.	Цвет	Код
2	70,9	36,9	0,046	белое облако	4400343
				черный квадрат	4402343
				закаленная сталь	4404343
				ванильная дымка	4405343
				черный матовый	4412343

Датчик движения для монтажа в стену



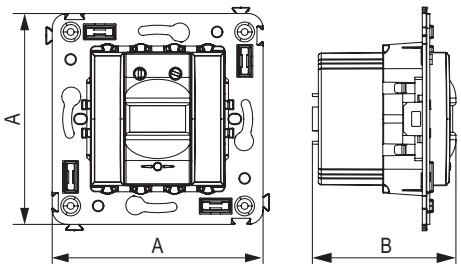

Назначение
• для монтажа в подрозеточные коробки (код 59301);
• автоматическое включение/выключение света.
Характеристики
• диаметр отверстий для ввода кабелей – 3 мм;
• винтовые зажимы;
• шаблон для зачистки кабеля – 11 мм;
• расстояние обнаружения – от 2 до 12 м;
• угол охвата – 150°;
• время задержки отключения – от 10 сек. до 7 мин.;
• настройка светочувствительности датчика;
• настройка порога освещенности.
Особенности
• фиксация в подрозеточную коробку при помощи саморезов;
• комплектация изделия может отличаться от изображения (1 заглушка размером 1 модуль или 2 заглушки размером 0,5 модуля).

Количество модулей	Габаритные размеры, мм		Вес, кг/шт.	Цвет	Код
	A	B			
2	70,9	36,9	0,07	белое облако	4400143
				черный квадрат	4402143
				закаленная сталь	4404143
				ванильная дымка	4405143
				черный матовый	4412143

Телефонная розетка одинарная RJ-12 для монтажа в стену



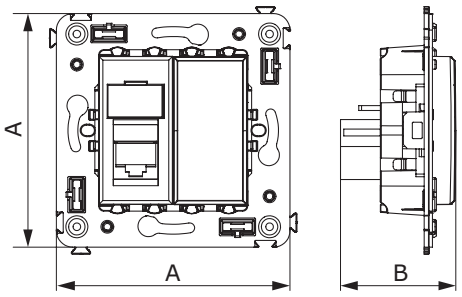

Назначение
• для монтажа в подрозеточные коробки глубиной не менее 45 мм (код 59301);
• подключение телефонного кабеля к рабочему месту.
Характеристики
• подходит для коннектора 6P6C;
• с пылезащитной шторкой;
• с маркировочной табличкой.
Особенности
• в комплекте разъем Keystone;
• для заделки контактов используется инструмент типа 110;
• комплектация изделия может отличаться от изображения (1 заглушка размером 1 модуль или 2 заглушки размером 0,5 модуля).

Количество модулей	Габаритные размеры, мм		Вес, кг/шт.	Цвет	Код
	A	B			
2	70,9	36,9	0,045	белое облако	4400313
				черный квадрат	4402313
				закаленная сталь	4404313
				ванильная дымка	4405313
				черный матовый	4412313

Телефонная розетка одинарная RJ-12, без шторки, для монтажа в стену



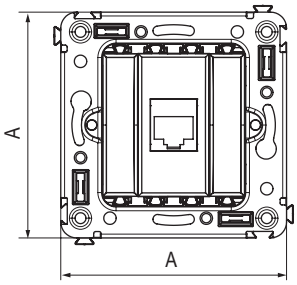

Назначение
- для монтажа в подрозеточные коробки глубиной не менее 45 мм (код 59301);
- подключение телефонного кабеля к рабочему месту.

Характеристики
- подходит для коннектора 6P6C;
- без пылезащитной шторки;
- без маркировочной таблички.

Особенности
- в комплекте разъем Keystone;
- для заделки контактов используется инструмент типа 110;
- комплектация изделия может отличаться от изображения (1 заглушка размером 1 модуль или 2 заглушки размером 0,5 модуля).

Количество модулей	Габаритные размеры, мм		Вес, кг/шт.	Цвет	Код
	A	B			
2	70,9	37.3	0,045	белое облако	4400613
				черный квадрат	4402613
				закаленная сталь	4404613
				ванильная дымка	4405613
				черный матовый	4412613

Телефонная розетка двойная RJ-12 для монтажа в стену



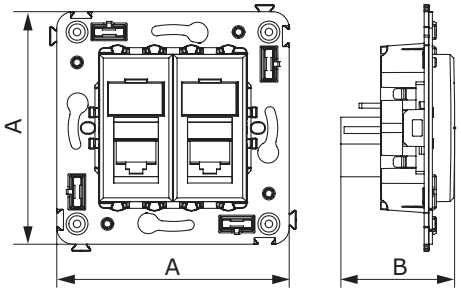

Назначение
- для монтажа в подрозеточные коробки глубиной не менее 45 мм (код 59301);
- подключение телефонного кабеля к рабочему месту.

Характеристики
- подходит для коннектора 6P6C;
- с пылезащитной шторкой;
- с маркировочной табличкой.

Особенности
- в комплекте разъем Keystone;
- для заделки контактов используется инструмент типа 110.

Количество модулей	Габаритные размеры, мм		Вес, кг/шт.	Цвет	Код
	A	B			
2	70,9	36,9	0,052	белое облако	4400314
				черный квадрат	4402314
				закаленная сталь	4404314
				ванильная дымка	4405314
				черный матовый	4412314

Телефонная розетка двойная RJ-12, без шторки, для монтажа в стену



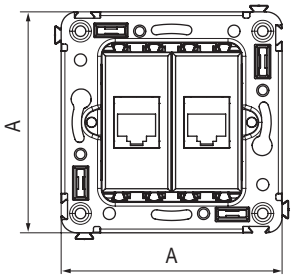

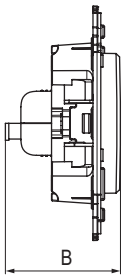

Назначение
- для монтажа в подрозеточные коробки глубиной не менее 45 мм (код 59301);
- подключение телефонного кабеля к рабочему месту.

Характеристики
- подходит для коннектора 6P6C;
- без пылезащитной шторки;
- без маркировочной таблички.

Особенности
- в комплекте разъем Keystone;
- для заделки контактов используется инструмент типа 110.

Количество модулей	Габаритные размеры, мм		Вес, кг/шт.	Цвет	Код
	A	B			
2	70,9	37.3	0,045	белое облако	4400614
				черный квадрат	4402614
				закаленная сталь	4404614
				ванильная дымка	4405614
				черный матовый	4412614

Компьютерная розетка одинарная RJ-45, без шторки, для монтажа в стену



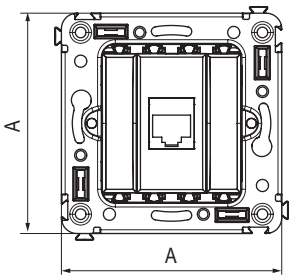

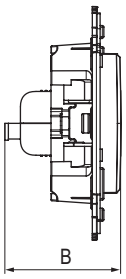

Назначение
- для монтажа в подрозеточные коробки глубиной не менее 45 мм (код 59301);
- подключение сетевого кабеля к рабочему месту.

Характеристики
- подходит для коннектора 8P8C;
- без пылезащитной шторки;
- без маркировочной таблички.

Особенности
- в комплекте разъем Keystone;
- заделка не требует применения инструмента.

Количество модулей	Габаритные размеры, мм		Вес, кг/шт.	Категория СКС	Цвет	Код
	A	B				
2	70,9	37.3	0,045	5e	белое облако	4400663
					черный квадрат	4402663
					закаленная сталь	4404663
					ванильная дымка	4405663
					черный матовый	4412663
			0,05	5e, экранированная	белое облако	4400763
					черный квадрат	4402763
					закаленная сталь	4404763
					ванильная дымка	4405763
					черный матовый	4412763
			0,045	6	белое облако	4400693
					черный квадрат	4402693
					закаленная сталь	4404693
					ванильная дымка	4405693
					черный матовый	4412693
			0,05	6, экранированная	белое облако	4400793
					черный квадрат	4402793
					закаленная сталь	4404793
					ванильная дымка	4405793
					черный матовый	4412793
			0,045	6A	белое облако	4400673
					черный квадрат	4402673
					закаленная сталь	4404673
					ванильная дымка	4405673
					черный матовый	4412673
			0,05	6A, экранированная	белое облако	4400773
					черный квадрат	4402773
					закаленная сталь	4404773
					ванильная дымка	4405773
					черный матовый	4412773

Компьютерная розетка двойная RJ-45, без шторки, для монтажа в стену



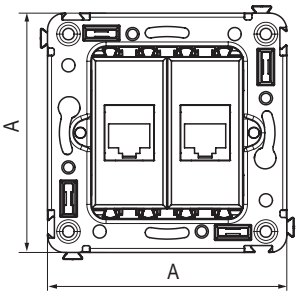

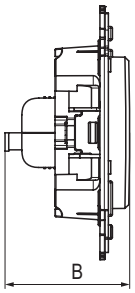

Назначение
- для монтажа в подрозеточные коробки глубиной не менее 45 мм (код 59301);
- подключение сетевого кабеля к рабочему месту.

Характеристики
- подходит для коннектора 8P8C;
- без пылезащитной шторки;
- без маркировочной таблички.

Особенности
- в комплекте разъем Keystone;
- заделка не требует применения инструмента.

Количество модулей	Габаритные размеры, мм		Вес, кг/шт.	Категория СКС	Цвет	Код
	A	B				
2	70,9	37.3	0,045	5e	белое облако	4400664
					черный квадрат	4402664
					закаленная сталь	4404664
					ванильная дымка	4405664
					черный матовый	4412664
			0,05	5e, экранированная	белое облако	4400764
					черный квадрат	4402764
					закаленная сталь	4404764
					ванильная дымка	4405764
					черный матовый	4412764
			0,045	6	белое облако	4400694
					черный квадрат	4402694
					закаленная сталь	4404694
					ванильная дымка	4405694
					черный матовый	4412694
			0,05	6, экранированная	белое облако	4400794
					черный квадрат	4402794
					закаленная сталь	4404794
					ванильная дымка	4405794
					черный матовый	4412794
			0,045	6A	белое облако	4400674
					черный квадрат	4402674
					закаленная сталь	4404674
					ванильная дымка	4405674
					черный матовый	4412674
			0,05	6A, экранированная	белое облако	4400774
					черный квадрат	4402774
					закаленная сталь	4404774
					ванильная дымка	4405774
					черный матовый	4412774

Пример раскладки медного кабеля в розетки RJ–45

По стандарту T568A

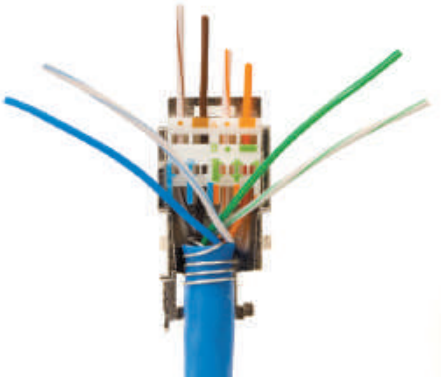



По стандарту T568B

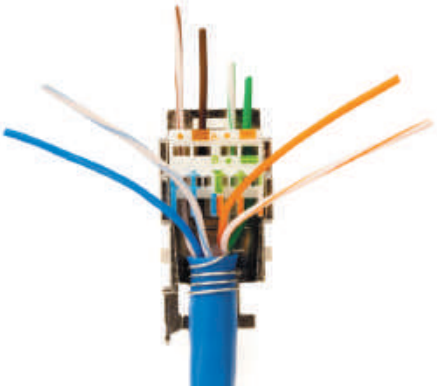



Сборка разъема



При необходимости закрепите хомутом



Обрежьте провода



Закройте разъем и вставьте в адаптер

Мультимедийная розетка в стену



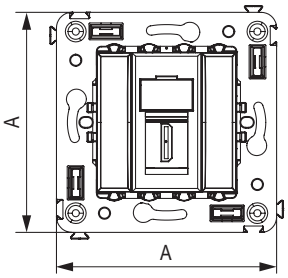

Назначение
• для монтажа в подрозеточные коробки;
• подключение HDMI- и USB-кабеля к рабочему месту.
Характеристики
• с пылезащитной шторкой;
• с маркировочной табличкой;
• тип розетки – "A-A" или "мама-мама".
Особенности
• фиксация в подрозеточную коробку глубиной не менее 45 мм при помощи саморезов;
• в комплекте разъем Keystone;
• для заделки контактов используется инструмент типа 110;
• комплектация изделия может отличаться от изображения (1 заглушка размером 1 модуль или 2 заглушки размером 0,5 модуля);
• подключение кабеля снизу.

Тип розетки	Количество модулей	Габаритные размеры, мм		Производитель СКС	Вес, кг/шт.	Цвет	Код
		A	B				
HDMI	2	70,9	43	Hyperline	0,05	белое облако	4400253
						черный квадрат	4402253
						закаленная сталь	4404253
						ванильная дымка	4405253
						черный матовый	4412253
USB 2.0	2	70,9	43	Hyperline	0,05	белое облако	4400403
						черный квадрат	4402403
						закаленная сталь	4404403
						ванильная дымка	4405403
						черный матовый	4412403
USB 3.0	2	70,9	43	Hyperline	0,05	белое облако	4400303
						черный квадрат	4402303
						закаленная сталь	4404303
						ванильная дымка	4405303
						черный матовый	4412303

ТВ-розетка одиночная в стену



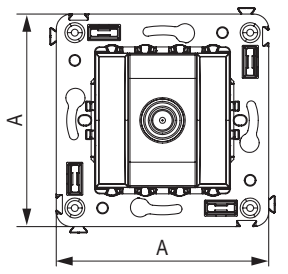

Назначение
• для монтажа в подрозеточные коробки глубиной не менее 45 мм (код 59301);
• подключение телевизионного и спутникового телевизионного кабеля к телевизору.
Характеристики
• диапазон рабочих частот 4–2400 МГц;
• затухание <1 дБ;
• тип гнезда – папа.
Особенности
• фиксация в подрозеточную коробку при помощи саморезов.
• комплектация изделия может отличаться от изображения (1 заглушка размером 1 модуль или 2 заглушки размером 0,5 модуля).

Количество модулей	Габаритные размеры, мм		Вес, кг/шт.	Цвет	Код
	A	B			
2	70,9	36,9	0,054	белое облако	4400503
				черный квадрат	4402503
				закаленная сталь	4404503
				ванильная дымка	4405503
				черный матовый	4412503

ТВ-розетка проходная в стену



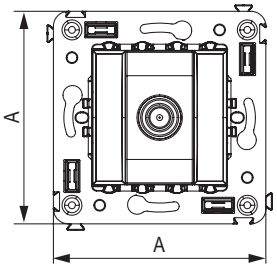

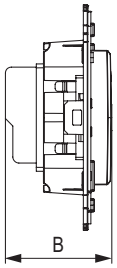

Назначение
• для монтажа в подрозеточные коробки глубиной не менее 45 мм (код 59301);
• подключение телевизионного и спутникового телевизионного кабеля к телевизору.
Характеристики
• винтовые зажимы;
• диапазон рабочих частот 4–2400 МГц;
• затухание <6 дБ;
• – папа.
Особенности
• фиксация в подрозеточную коробку при помощи саморезов.
• комплектация изделия может отличаться от изображения (1 заглушка размером 1 модуль или 2 заглушки размером 0,5 модуля).

Количество модулей	Габаритные размеры, мм		Вес, кг/шт.	Цвет	Код
	A	B			
2	70,9	36,9	0,054	белое облако	4400513
				черный квадрат	4402513
				закаленная сталь	4404513
				ванильная дымка	4405513
				черный матовый	4412513

ТВ-розетка оконечная в стену



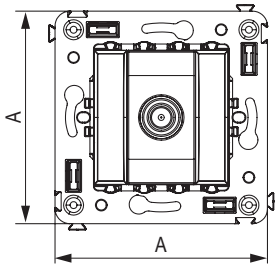

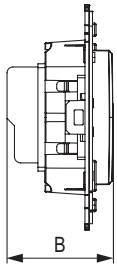

Назначение
• для монтажа в подрозеточные коробки глубиной не менее 45 мм (код 59301);
• используется для замыкания цепочки из проходных розеток.
Характеристики
• диапазон рабочих частот 4–2400 МГц;
• затухание <7 дБ;
• тип гнезда - папа.
Особенности
• фиксация в подрозеточную коробку при помощи саморезов.
• комплектация изделия может отличаться от изображения (1 заглушка размером 1 модуль или 2 заглушки размером 0,5 модуля).

Количество модулей	Габаритные размеры, мм		Вес, кг/шт.	Цвет	Код
	A	B			
2	70,9	36,9	0,054	белое облако	4400523
				черный квадрат	4402523
				закаленная сталь	4404523
				ванильная дымка	4405523
				черный матовый	4412523

Розетка TV-FM-SAT в стену



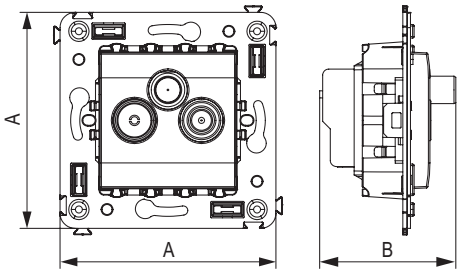

Назначение
• для монтажа в подрозеточные коробки (код 59301);
• подключение телевизионного, спутникового телевизионного и радио-кабеля к телевизору.
Характеристики
• винтовые зажимы;
• диапазон рабочих частот 4–2400 МГц;
• затухание <1 дБ.
Особенности
• фиксация в подрозеточную коробку при помощи саморезов.

Количество модулей	Габаритные размеры, мм A	Габаритные размеры, мм B	Вес, кг/шт.	Цвет	Код
2	70,9	36,9	0,12	белое облако	4400533
				черный квадрат	4402533
				закаленная сталь	4404533
				ванильная дымка	4405533
				черный матовый	4412533

Термостат теплых полов в стену



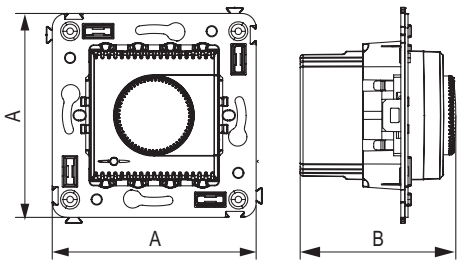

Назначение
• для монтажа в подрозеточные коробки (код 59301);
• управление теплыми полами.
Характеристики
• диапазон – от 5 до 30 °С;
• частота – 50–60 Гц;
• номинальное напряжение – 230 В;
• нагрузка – 12 А – cos=1, 2 А – cos=0,4.
Особенности
• фиксация в подрозеточную коробку при помощи саморезов;
• провод датчика температуры в комплекте (длина 3,5 метра);
• лампа-индикатор включается, когда температура в комнате падает ниже выбранного значения.

Количество модулей	Габаритные размеры, мм A	Габаритные размеры, мм B	Вес, кг/шт.	Цвет	Код
2	70,9	36,9	0,17	белое облако	4400163
				черный квадрат	4402163
				закаленная сталь	4404163
				ванильная дымка	4405163
				черный матовый	4412163

Механизм управления вентиляторами в стену



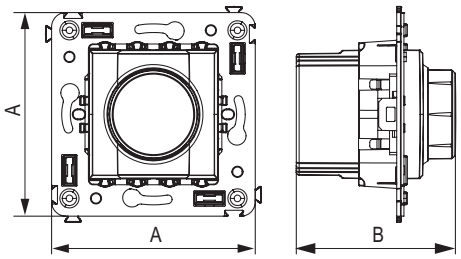

Назначение
• для монтажа в подрозеточные коробки (код 59301);
• управление теплыми полами.
Характеристики
• диапазон – от 5 до 30 °С;
• частота – 50–60 Гц;
• номинальное напряжение – 230 В;
• нагрузка – 5 А – cos=1, 2 А – cos=0,4.
Особенности
• лампа-индикатор включается, когда температура в комнате падает ниже выбранного значения;
• фиксация в подрозеточную коробку при помощи саморезов;
• провод датчика температуры в комплекте (длина 3,5 метра).

Количество модулей	Габаритные размеры, мм		Вес, кг/шт.	Цвет	Код
	A	B			
2	70,9	36,9	0,07	белое облако	4400173
				черный квадрат	4402173
				закаленная сталь	4404173
				ванильная дымка	4405173
				черный матовый	4412173

Механизм управления рольставнями в стену



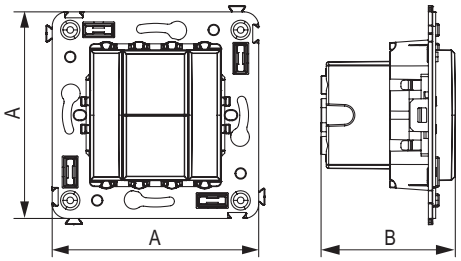

Назначение
• для монтажа в подрозеточные коробки (код 59301);
• управление приводом рольставней.
Характеристики
• номинальное напряжение – 230 В;
• управление рольставнями и шторами;
• диаметр отверстий для ввода кабелей – 3 мм;
• винтовые зажимы;
• шаблон для зачистки кабеля – 11 мм.
Особенности
• фиксация в подрозеточную коробку при помощи саморезов;
• комплектация изделия может отличаться от изображения (1 заглушка размером 1 модуль или 2 заглушки размером 0,5 модуля).

Количество модулей	Габаритные размеры, мм		Вес, кг/шт.	Цвет	Код
	A	B			
2	70,9	36,9	0,07	белое облако	4400183
				черный квадрат	4402183
				закаленная сталь	4404183
				ванильная дымка	4405183
				черный матовый	4412183

Звонок в стену

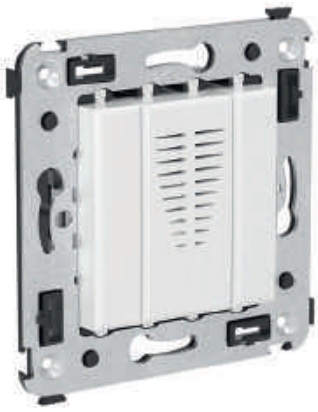

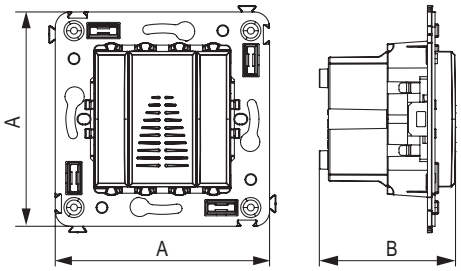

Назначение
• для монтажа в подрозеточные коробки (код 59301);
• звуковая индикация.
Характеристики
• винтовые зажимы;
• номинальное напряжение – 230 В.
Особенности
• фиксация в подрозеточную коробку при помощи саморезов;
• комплектация изделия может отличаться от изображения (1 заглушка размером 1 модуль или 2 заглушки размером 0,5 модуля).

Количество модулей	Габаритные размеры, мм		Вес, кг/шт.	Цвет	Код
	A	B			
2	70,9	36,9	0,08	белое облако	4400193
				черный квадрат	4402193
				закаленная сталь	4404193
				ванильная дымка	4405193
				черный матовый	4412193

Вывод кабеля из стены



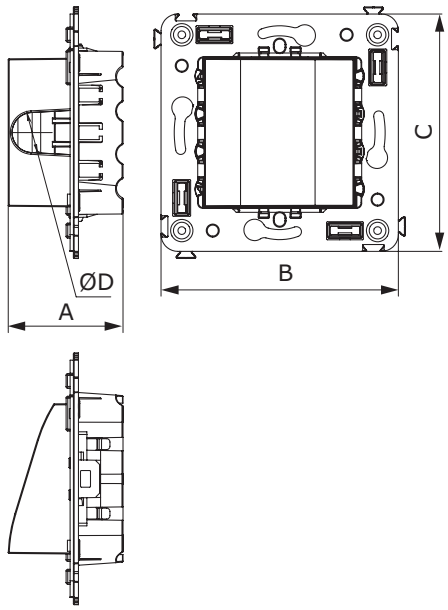

Назначение
• позволяет эстетично вывести силовой кабель на 220 В, а также кабели, оконцованные любыми типами коннекторов (интернет, USB, HDMI и т.д.)
• для монтажа в подрозеточные коробки (код 59301).
Характеристики
• диаметр отверстия под кабель – 12 мм.
Особенности
• фиксация в подрозеточную коробку при помощи саморезов.

Количество модулей	Габаритные размеры, мм				Вес, кг/шт.	Цвет	Код
	A	B	C	D			
2	34,3	70,9	70,9	12	0,001	белое облако	4400983
						черный квадрат	4402983
						закаленная сталь	4404983
						ванильная дымка	4405983
						черный матовый	4412983

Декоративные рамки

При создании индивидуального интерьера не может быть готовых решений. Именно поэтому серия "Avanti" включает в себя широкий выбор декоративных рамок, способных придать естественный и изящный вид интерьеру помещения, в котором они установлены. Созданные по лекалам известных дизайнерских студий, четкие силуэты лаконичных форм по-новому раскрывают фактуры натуральных материалов: от холодной стали до шлифованного алюминия и редкой породы дерева венге – рамки серии "Avanti" способны удовлетворить самый взыскательный вкус.



Стильный дизайн от Студии Артемия Лебедева
Многогранное обрамление для изделий скрытой установки разработано Студией Артемия Лебедева



Свобода творчества и самовыражения
Широкий выбор рамок ручной работы из натуральных материалов различных фактур (алюминий, беленый дуб, венге, стекло)



Рамки из окрашенного металла
Изящное металлическое обрамление для выключателя или розетки в одном из семи цветовых решений

Рамки пластиковые для настенного монтажа



Назначение
- декоративное оформление серии "Avanti";
- монтаж в стену на каркас ЭУИ "Avanti" (код 4400802).

Характеристики
- дизайн создан в Студии Артемия Лебедева;
- материал – УФ-стойкий пластик.

Тип рамки	Одноместная на 2 модуля	Двухместная на 4 модуля	Трехместная на 6 модулей	Четырехместная на 8 модулей	Пятиместная на 10 модулей
Установочный размер, мм	**90×90**	**90×160**	**90×235**	**90×305**	**90×375**
Белое облако	4400902	4400904	4400906	4400908	4400900
Черный квадрат	4402902	4402904	4402906	4402908	4402900
Закаленная сталь	4404902	4404904	4404906	4404908	4404900
Ванильная дымка	4405902	4405904	4405906	4405908	4405900
Черный матовый	4412902	4412904	4412906	4412908	4412900

Жемчужная коллекция рамок для настенного монтажа



Назначение
- декоративное оформление серии "Avanti";
- монтаж в стену на каркас ЭУИ "Avanti" (код 4400802).

Характеристики
- дизайн создан в Студии Артемия Лебедева;
- материал – УФ-стойкий пластик.

	Одноместная на 2 модуля	Двухместная на 4 модулей	Трехместная на 6 модулей	Четырехместная на 8 модулей	Пятиместная на 10 модулей
Тип рамки		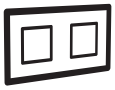	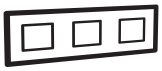	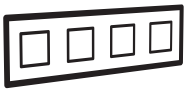	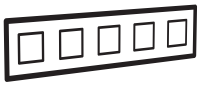
Установочный размер, мм	**90×90**	**90×160**	**90×235**	**90×305**	**90×375**
Белый жемчуг	4420902	4420904	4420906	4420908	4420900
Кремовый жемчуг	4425902	4425904	4425906	4425908	4425900
Серый жемчуг	4424902	4424904	4424906	4424908	4424900
Золотистый жемчуг	4426902	4426904	4426906	4426908	4426900
Карамельный жемчуг	4422902	4422904	4422906	4422908	4422900
Сине-зеленый жемчуг	4434902	4434904	4434906	4434908	4434900

Черная рамка из натурального стекла для настенного монтажа



Назначение
- декоративное оформление серии "Avanti";
- монтаж в стену на каркас ЭУИ "Avanti" (код 4400802).

Характеристики
- дизайн разработан B. Dall'Eco (Италия);
- материал – стекло;
- фактура – глянец;
- температура монтажа – от –5 до +60 °С.

	Одноместная на 2 модуля	Двухместная на 4 модулей	Трехместная на 6 модулей	Четырехместная на 8 модулей
Тип рамки		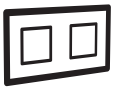	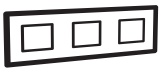	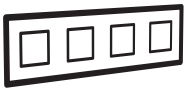
Установочный размер, мм	**86×86**	**86×156**	**86×226**	**86×300**
Черное стекло	4402822	4402824	4402826	4402828

Белая рамка из натурального стекла для настенного монтажа



Назначение
- декоративное оформление серии "Avanti";
- монтаж в стену на каркас ЭУИ "Avanti" (код 4400802).

Характеристики
- дизайн разработан B. Dall'Eco (Италия);
- материал – стекло;
- фактура – глянец;
- температура монтажа – от –5 до +60 °С.

Тип рамки	Одноместная на 2 модуля	Двухместная на 4 модулей	Трехместная на 6 модулей	Четырехместная на 8 модулей
Установочный размер, мм	**86×86**	**86×156**	**86×226**	**86×300**
Белое стекло	4400822	4400824	4400826	4400828

Светло-серая рамка из натурального стекла для настенного монтажа



Назначение
- декоративное оформление серии "Avanti";
- монтаж в стену на каркас ЭУИ "Avanti" (код 4400802).

Характеристики
- дизайн разработан B. Dall'Eco (Италия);
- материал – стекло;
- фактура – матовая;
- температура монтажа – от –5 до +60 °С.

Тип рамки	Одноместная на 2 модуля	Двухместная на 4 модулей	Трехместная на 6 модулей	Четырехместная на 8 модулей
Установочный размер, мм	**86×86**	**86×156**	**86×226**	**86×300**
Светло-серое стекло	4404822	4404824	4404826	4404828

Светло-зеленая рамка из натурального стекла для настенного монтажа



Назначение
- декоративное оформление серии "Avanti";
- монтаж в стену на каркас ЭУИ "Avanti" (код 4400802).

Характеристики
- дизайн разработан B. Dall'Eco (Италия);
- материал – стекло;
- фактура – матовая;
- температура монтажа – от –5 до +60 °С.

Тип рамки	Одноместная на 2 модуля	Двухместная на 4 модулей	Трехместная на 6 модулей	Четырехместная на 8 модулей
Установочный размер, мм	**86×86**	**86×156**	**86×226**	**86×300**
Светло-зеленое стекло	4406822	4406824	4406826	4406828

Серая рамка из алюминия для настенного монтажа



Назначение
- декоративное оформление серии "Avanti";
- монтаж в стену на каркас ЭУИ "Avanti" (код 4400802).

Характеристики
- дизайн разработан B. Dall'Eco (Италия);
- материал – алюминий;
- фактура – браш.

Тип рамки	Одноместная на 2 модуля	Двухместная на 4 модулей	Трехместная на 6 модулей	Четырехместная на 8 модулей
Установочный размер, мм	**86×86**	**86×156**	**86×226**	**86×300**
Серый алюминий	4404832	4404834	4404836	4404838

Черная рамка из алюминия для настенного монтажа



Назначение
- декоративное оформление серии "Avanti";
- монтаж в стену на каркас ЭУИ "Avanti" (код 4400802).

Характеристики
- дизайн разработан B. Dall'Eco (Италия);
- материал – алюминий;
- фактура – браш.

Тип рамки	Одноместная на 2 модуля	Двухместная на 4 модулей	Трехместная на 6 модулей	Четырехместная на 8 модулей
Установочный размер, мм	**86×86**	**86×156**	**86×226**	**86×300**
Черный алюминий	4402832	4402834	4402836	4402838

Рамка из натурального дерева беленый дуб для настенного монтажа



Назначение
- декоративное оформление серии "Avanti";
- монтаж в стену на каркас ЭУИ "Avanti" (код 4400802).

Характеристики
- дизайн разработан B. Dall'Eco (Италия);
- материал – беленый дуб.

Тип рамки	Одноместная на 2 модуля	Двухместная на 4 модулей	Трехместная на 6 модулей
Установочный размер, мм	**86×86**	**86×156**	**86×226**
Дерево беленый дуб	4400842	4400844	4400846

Рамка из натурального дерева венге для настенного монтажа



Назначение
- декоративное оформление серии "Avanti";
- монтаж в стену на каркас ЭУИ "Avanti" (код 4400802).

Характеристики
- дизайн разработан B. Dall'Eco (Италия);
- материал – дерево венге.

Тип рамки	Одноместная на 2 модуля	Двухместная на 4 модулей	Трехместная на 6 модулей
Установочный размер, мм	**86×86**	**86×156**	**86×226**
Дерево венге	4402842	4402844	4402846

Светло-серебристая рамка из металла для настенного монтажа



Назначение
- декоративное оформление серии "Avanti";
- монтаж в стену на каркас ЭУИ "Avanti" (код 4400802).

Характеристики
- дизайн разработан Luca Merletti;
- материал – металл;
- покрытие – порошковая окраска.

Тип рамки	Одноместная на 2 модуля	Двухместная на 4 модулей	Трехместная на 6 модулей
Установочный размер, мм	**86×86**	**86×156**	**86×226**
Светло-серебристый	4404852	4404854	4404856

Белая рамка из металла для настенного монтажа



Назначение
- декоративное оформление серии "Avanti";
- монтаж в стену на каркас ЭУИ "Avanti" (код 4400802).

Характеристики
- дизайн разработан Luca Merletti;
- материал – металл;
- покрытие – порошковая окраска.

Тип рамки	Одноместная на 2 модуля	Двухместная на 4 модулей	Трехместная на 6 модулей
		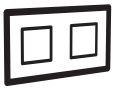	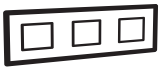
Установочный размер, мм	**86×86**	**86×156**	**86×226**
Белый	4400852	4400854	4400856

Графитовая рамка из металла для настенного монтажа



Назначение
- декоративное оформление серии "Avanti";
- монтаж в стену на каркас ЭУИ "Avanti" (код 4400802).

Характеристики
- дизайн разработан Luca Merletti;
- материал – металл;
- покрытие – порошковая окраска.

Тип рамки	Одноместная на 2 модуля	Двухместная на 4 модулей	Трехместная на 6 модулей
		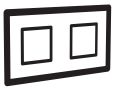	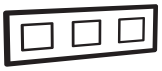
Установочный размер, мм	**86×86**	**86×156**	**86×226**
Графит	4407852	4407854	4407856

Темно-серая рамка из металла для настенного монтажа



Назначение
- декоративное оформление серии "Avanti";
- монтаж в стену на каркас ЭУИ "Avanti" (код 4400802).

Характеристики
- дизайн разработан Luca Merletti;
- материал – металл;
- покрытие – порошковая окраска.

Тип рамки	Одноместная на 2 модуля	Двухместная на 4 модулей	Трехместная на 6 модулей
		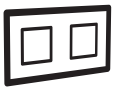	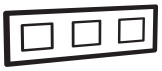
Установочный размер, мм	**86×86**	**86×156**	**86×226**
Темно-серый	4403852	4403854	4403856

Черная рамка из металла для настенного монтажа



Назначение
- декоративное оформление серии "Avanti";
- монтаж в стену на каркас ЭУИ "Avanti" (код 4400802).

Характеристики
- дизайн разработан Luca Merletti;
- материал – металл;
- покрытие – порошковая окраска.

Тип рамки	Одноместная на 2 модуля	Двухместная на 4 модулей	Трехместная на 6 модулей
		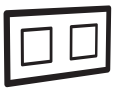	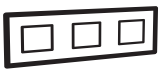
Установочный размер, мм	**86×86**	**86×156**	**86×226**
Черный	4402852	4402854	4402856

Золотая рамка из металла для настенного монтажа



Назначение
- декоративное оформление серии "Avanti";
- монтаж в стену на каркас ЭУИ "Avanti" (код 4400802).

Характеристики
- дизайн разработан Luca Merletti;
- материал – металл;
- покрытие – порошковая окраска.

Тип рамки	Одноместная на 2 модуля	Двухместная на 4 модулей	Трехместная на 6 модулей
Установочный размер, мм	**86×86**	**86×156**	**86×226**
Золотая	4408852	4408854	4408856

Никелированная рамка из металла для настенного монтажа



Назначение
- декоративное оформление серии "Avanti";
- монтаж в стену на каркас ЭУИ "Avanti" (код 4400802).

Характеристики
- дизайн разработан Luca Merletti;
- материал – металл;
- покрытие – порошковая окраска.

Тип рамки	Одноместная на 2 модуля	Двухместная на 4 модулей	Трехместная на 6 модулей
Установочный размер, мм	**86×86**	**86×156**	**86×226**
Шлифованный никель	4409852	4409854	4409856

Вставка декоративная для рамок



Назначение
• возможность изменения дизайна декоративных рамок.
Характеристики
• материал – АБС-пластик.

Тип вставки	Цвет	Код
Для металлических рамок	белый	4400852D
	черный	4402852D
	хром	4404852D
	бежевый	4405852D
Для рамок из стекла, дерева и алюминия	белый	4400822D
	черный	4402822D
	хром	4404822D

Таблица подбора вставок для рамок из натуральных материалов "Avanti"

Материал рамки	Цвет рамки	Вставка для металлических рамок				Вставка для рамок из стекла, дерева и алюминия		
		белая	черная	хром	бежевая	белая	черная	хром
Стекло	черный	–	–	–	–	4400822D	4402822D	4404822D
	белый							
	светло-серый							
	светло-зеленый							
Алюминий	светлый	–	–	–	–	4400822D	4402822D	4404822D
	черный							
Дерево	беленый дуб	–	–	–	–	4400822D	4402822D	4404822D
	венге							
Металл	светло-серебристый	4400852D	4402852D	4404852D	4405852D	–	–	–
	белый					–	–	–
	графитовый					–	–	–
	темно-серый					–	–	–
	черный					–	–	–
	золотистый					–	–	–
	никелированный					–	–	–

Аксессуары для изделий скрытой установки

На основе продукции серии "Avanti" могут быть сформированы комплексные решения для установки в стену. Специально для таких целей предусмотрена подрозеточная коробка для сплошных стен. Изделие выполнено из термостойкого полипропилена, благодаря чему заявленный диапазон температуры монтажа – от –5 до +60 °С. Для более удобного монтажа и подключения кабеля или трубы (диаметр от 10 до 23 мм) перфорированные участки на основании и боковых стенках коробки удаляются без использования ножа или другого инструмента – достаточно нажатия пальцем.
В том случае, если уровень влажности и запыленности в помещении не позволяет эксплуатировать механизмы в стандартном исполнении, компания ДКС предлагает воспользоваться специальными аксессуарами для увеличения степени пыле- и влагозащиты до IP55.

Светодиодная лампа подсветки



Назначение
- для монтажа в системы "Avanti";
- световая индикация.

Характеристики
- цвет – белый или синий;
- номинальное напряжение – 230 В.

Длина кабеля, мм	Вес, кг/шт.	Цвет	Лампа подсветки
115	0,013	белый	440000L
		синий	440000S

Таблица совместимости подсветки

	Типы ламп	Лампы накаливания	Галогенные лампы 220В	Люминисцентные лампы	Светодиодные лампы
Способ подключения	Подсветка гаснет при включении основной лампы	+	+	-	-
	Посветка горит всегда	+	+	+	+

Каркас для монтажа в стену



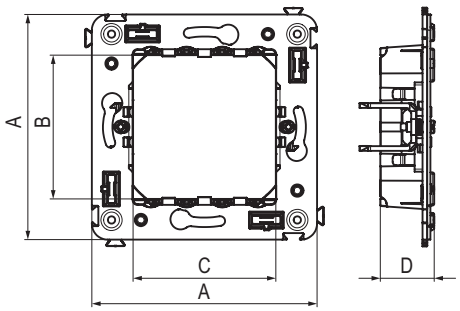

Назначение
- для монтажа модульных ЭУИ в подрозеточные коробки (код 59301).

Характеристики
- биматериальная конструкция;
- ударопрочный пластик;
- специальные лапки для крепления в подрозеточные коробки других производителей;
- фиксаторы для соединения нескольких каркасов между собой.

Количество модулей	Габаритные размеры, мм				Вес, кг/шт.	Цвет	Код
	A	B	C	D			
2	70,9	45,2	44,9	17	0,031	черный/ серебристый	4400802

Подрозеточная коробка для сплошных стен



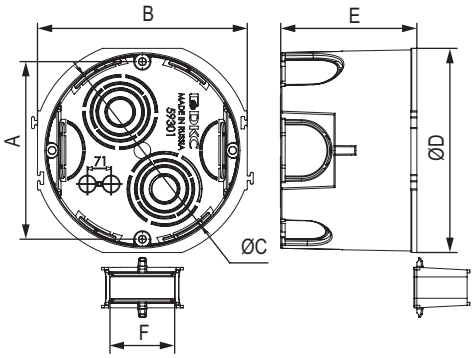

Назначение
• для монтажа в стены.
Характеристики
• материал – полипропилен;
• температура монтажа – от –5 до +60 °С;
• двойная фиксация блоков из нескольких коробок за счет зацепов и соединительных "мостиков";
• 6 отверстий для ввода кабеля от 10 до 25 мм;
• диаметр коронки – 68 мм;
• глубина коробки – 45 мм.
Особенности
• соединительный "мостик" улучшенного конструктива - в комплекте;
• нет необходимости срезать соединительный "мостик" при одинарном монтаже коробки.

Количество модулей	Габаритные размеры, мм						Вес, кг/шт.	Цвет	Шт./упак.	Комплектация	Код
	A	B	C	D	E	F					
2	60	71	74	68	45	22	0,02	черный	1	с саморезами	59301
2	60	71	74	68	45	22	0,02	черный	100	без саморезов	59302

Подрозеточная коробка для полых стен



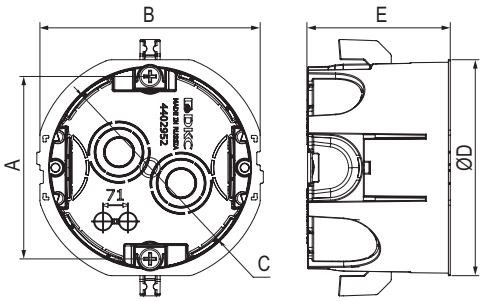

Назначение
• для монтажа в стены и перегородки из гипсокартона.
Характеристики
• материал – полипропилен;
• температура монтажа – от –5 до +60 °С;
• двойная фиксация блоков из нескольких коробок реализуется за счет зацепов и соединительных "мостиков";
• 6 отверстий для ввода кабеля диаметром от 10 до 25 мм;
• диаметр коронки – 68 мм;
• глубина коробки – 45 и 60 мм.
Особенности
• соединительный "мостик" приобретается отдельно (код 4402952М и 4402962М).

Количество модулей	Габаритные размеры, мм					Вес, кг/шт.	Цвет	Шт./упак.	Комплектация	Код
	A	B	C	D	E					
2	58,8	71	64,8	69	45	0,02	красный	1	без мостика	4402952
2	58,8	71	64,8	69	60	0,02	красный	1	без мостика	4402962

Соединитель подрозеточной коробки для полых стен



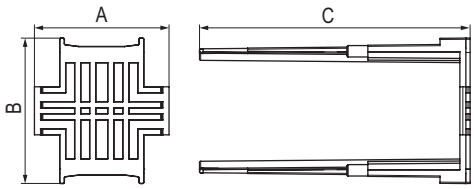

Назначение
- для соединения подрозеточных коробок в гипсокартон в единый блок.

Характеристики
- материал – полипропилен;
- температура монтажа – от –5 до +60 °С.

Количество модулей	Габаритные размеры, мм			Вес, кг/шт.	Цвет	Шт./упак.	Код
	A	B	C				
2	22	24	45	0,003	Черный	10	4402952M
2	25	25	60	0,003	Черный	10	4402962M

Рамка для монтажа в стены, IP55



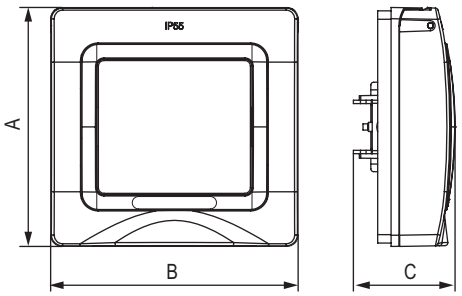

Назначение
- для монтажа в стены;
- для создания пыле- и влагозащищенных решений.

Характеристики
- материал – полипропилен;
- температура монтажа – от –25 до +60 °С.

Количество модулей	Габаритные размеры, мм			Вес, кг/шт.	Цвет	Код
	A	B	C			
2	85	88	36,2	0,081	белое облако	4400922

Модульные изделия

Все механизмы и аксессуары без труда могут монтироваться в кабель-каналы или напольные башенки, формируя индивидуальную комбинацию приборов. Любая функция (от кнопки управления светом до диммеров, регуляторов температуры теплого пола) будет всегда под рукой.
Благодаря своим конструктивным особенностям модульные изделия ДКС можно также использовать в помещениях, выполненных в формате "open space", например, при установке в пол в лючках "In-liner Front", либо в колоннах "Aero".



Подключение двух кабелей к одной контактной клемме
Обеспечивает легкий монтаж при последовательном соединении нескольких устройств



Специальная перфорация для зачистки провода
Ограничивает зачистку и обезопасит от короткого замыкания

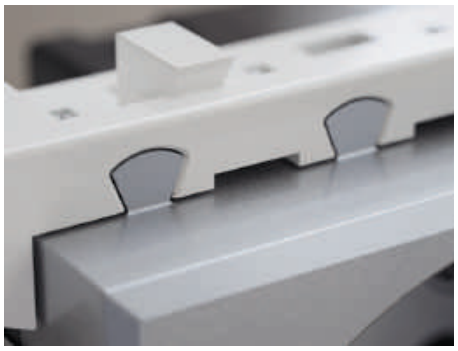

Надежная фиксация механизма
Четыре точки фиксации розетки в каркасе надежно удерживают ЭУИ в кабель-канале

Розетка электрическая с заземлением, со шторками и возможностью установки подсветки



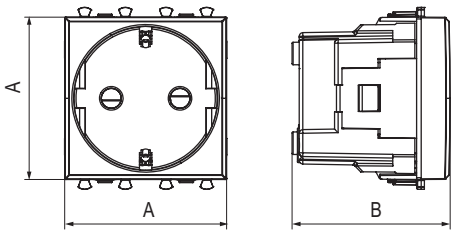

Назначение
• для монтажа в системы "In-liner Front" и "Aero" при помощи рамок-суппортов и каркасов "Avanti" (код 4400912 и т.д.);
• подключение оргтехники, бытовых приборов и т. д.
Характеристики
• диаметр отверстий для ввода кабелей – 3 мм (по 2 отверстия на одну клемму);
• винтовые зажимы;
• защитные шторки;
• шаблон для зачистки кабеля – 11 мм;
• номинальный ток – 16 А;
• номинальное напряжение – 230 В.
Особенности
• фиксация в подрозеточные коробки глубиной не менее 45 мм при помощи каркаса с лапками (код 4400802) и саморезов.

Количество модулей	Габаритные размеры, мм		Вес, кг/шт.	Цвет	Код	
	A	B			без подсветки	лампа подсветки
2	44,9	43,7	0,046	белое облако	4400002	440000L
				красный квадрат	4401002	440000L
				черный квадрат	4402002	440000S
				закаленная сталь	4404002	440000S
				ванильная дымка	4405002	440000L
				черный матовый	4412002	440000S

Розетка электрическая с заземлением, со шторками и защитной крышкой



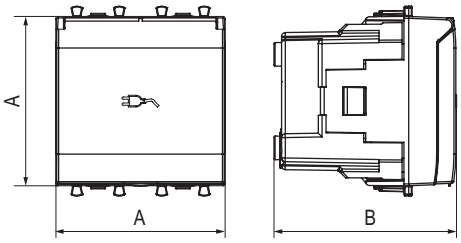

Назначение
• для монтажа в системы "In-liner Front" и "Aero" при помощи рамок-суппортов и каркасов "Avanti" (код 4400912 и т.д.);
• подключение оргтехники, бытовых приборов и т. д.
Характеристики
• диаметр отверстий для ввода кабелей – 3 мм (по 2 отверстия на одну клемму);
• винтовые зажимы;
• защитные шторки;
• шаблон для зачистки кабеля – 11 мм;
• номинальный ток – 16 А;
• номинальное напряжение – 230 В;
• степень защиты – IP41.
Особенности
• фиксация в подрозеточные коробки глубиной не менее 45 мм при помощи каркаса с лапками (код 4400802) и саморезов.

Количество модулей	Габаритные размеры, мм		Вес, кг/шт.	Цвет	Код	
	A	B			без подсветки	лампа подсветки
2	44,9	48,4	0,051	белое облако	4400012	440000L
				черный квадрат	4402012	440000S
				закаленная сталь	4404012	440000L
				ванильная дымка	4405012	440000S
				черный матовый	4412012	440000S

USB-зарядное устройство 2,1 А



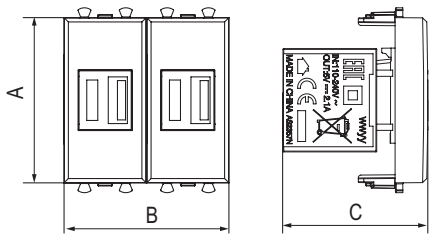

Назначение
• для монтажа в системы "In-liner Front" и "Aero" при помощи рамок-суппортов и каркасов "Avanti" (код 4400912 и т.д.);
• используется для подзарядки электронных гаджетов.
Характеристики
• винтовые зажимы;
• номинальное напряжение – 220 В;
• частота – 50–60 Гц;
• напряжение на выходе – 5 В;
• номинальный ток на каждом выходе - 2,1 А.
Особенности
• фиксация в подрозеточные коробки глубиной не менее 45 мм при помощи каркаса с лапками (код 4400802) и саморезов.

Количество модулей	Габаритные размеры, мм			Вес, кг/шт.	Цвет	Код
	A	B	C			
2	45	45	43	0,046	белое облако	4400542
					черный квадрат	4402542
					закаленная сталь	4404542
					ванильная дымка	4405542
					черный матовый	4412542

Выключатель однополюсный



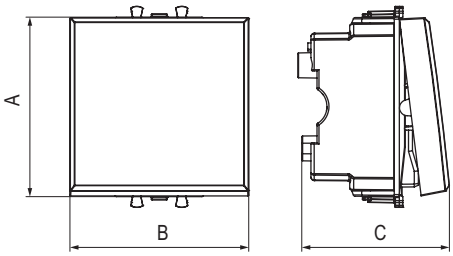

Назначение
• для монтажа в системы "In-liner Front" и "Aero" при помощи рамок-суппортов и каркасов "Avanti" (код 4400912 и т.д.);
• включение/выключение освещения.
Характеристики
• диаметр отверстий для ввода кабелей – 3 мм (по 2 отверстия на одну клемму);
• винтовые зажимы;
• шаблон для зачистки кабеля – 11 мм;
• номинальный ток – 16 А;
• номинальное напряжение – 230 В.
Особенности
• фиксация в подрозеточные коробки при помощи каркаса с лапками (код 4400802) и саморезов.

Количество модулей	Габаритные размеры, мм			Вес, кг/шт.	Цвет	Код	
	A	B	C			без подсветки	лампа подсветки
1	44,9	22,4	36,9	0,024	белое облако	4400101	440000L
					черный квадрат	4402101	440000S
					закаленная сталь	4404101	440000S
					ванильная дымка	4405101	440000L
					черный матовый	4412101	440000S
2	44,9	44,9	36,9	0,034	белое облако	4400102	440000L
					черный квадрат	4402102	440000S
					закаленная сталь	4404102	440000S
					ванильная дымка	4405102	440000L
					черный матовый	4412102	440000S

Выключатель двухполюсный



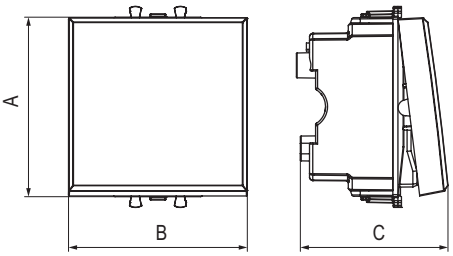

Назначение
• для монтажа в системы "In-liner Front" и "Aero" при помощи рамок-суппортов и каркасов "Avanti" (код 4400912 и т.д.);
• включение/выключение освещения.
Характеристики
• диаметр отверстий для ввода кабелей – 3 мм (по 2 отверстия на одну клемму);
• винтовые зажимы;
• шаблон для зачистки кабеля – 11 мм;
• номинальный ток – 16 А;
• номинальное напряжение – 230 В.
Особенности
• фиксация в подрозеточные коробки при помощи каркаса с лапками (код 4400802) и саморезов.

Количество модулей	Габаритные размеры, мм			Вес, кг/шт.	Цвет	Код	
	A	B	C			без подсветки	лампа подсветки
1	44,9	44,9	36,9	0,024	белое облако	4400221	440000L
					черный квадрат	4402221	440000S
					закаленная сталь	4404221	440000S
					ванильная дымка	4405221	440000L
					черный матовый	4412221	440000S
2	44,9	44,9	36,9	0,034	белое облако	4400222	440000L
					черный квадрат	4402222	440000S
					закаленная сталь	4404222	440000S
					ванильная дымка	4405222	440000L
					черный матовый	4412222	440000S

Переключатель



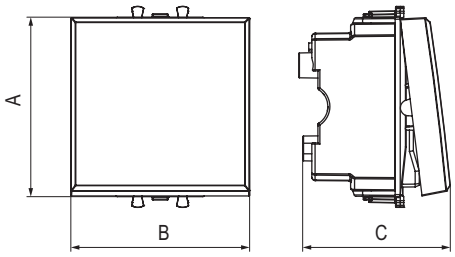

Назначение
• для монтажа в системы "In-liner Front" и "Aero" при помощи рамок-суппортов и каркасов "Avanti" (код 4400912 и т.д.);
• включение/выключение освещения из двух мест.
Характеристики
• диаметр отверстий для ввода кабелей – 3 мм (по 2 отверстия на одну клемму);
• винтовые зажимы;
• шаблон для зачистки кабеля – 11 мм;
• номинальный ток – 16 А;
• номинальное напряжение – 230 В.
Особенности
• фиксация в подрозеточные коробки при помощи каркаса с лапками (код 4400802) и саморезов.

Количество модулей	Габаритные размеры, мм			Вес, кг/шт.	Цвет	Код	
	A	B	C			без подсветки	лампа подсветки
1	44,9	22,4	36,9	0,024	белое облако	4400111	440000L
					черный квадрат	4402111	440000S
					закаленная сталь	4404111	440000S
					ванильная дымка	4405111	440000L
					черный матовый	4412111	440000S
2	44,9	44,9	36,9	0,034	белое облако	4400112	440000L
					черный квадрат	4402112	440000S
					закаленная сталь	4404112	440000S
					ванильная дымка	4405112	440000L
					черный матовый	4412112	440000S

Инвертор



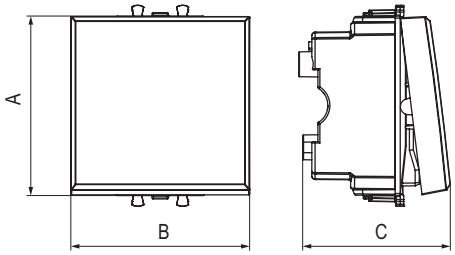

Назначение
• для монтажа в системы "In-liner Front" и "Aero" при помощи рамок-суппортов и каркасов "Avanti" (код 4400912 и т.д.);
• включение/выключение освещения из трех и более мест.
Характеристики
• диаметр отверстий для ввода кабелей – 3 мм (по 2 отверстия на одну клемму);
• винтовые зажимы;
• шаблон для зачистки кабеля – 11 мм;
• номинальный ток – 16 А;
• номинальное напряжение – 230 В.
Особенности
• фиксация в подрозеточные коробки при помощи каркаса с лапками (код 4400802) и саморезов.

Количество модулей	Габаритные размеры, мм			Вес, кг/шт.	Цвет	Код	
	A	B	C			без подсветки	лампа подсветки
1	44,9	22,4	36,9	0,024	белое облако	4400121	440000L
					черный квадрат	4402121	440000S
					закаленная сталь	4404121	440000S
					ванильная дымка	4405121	440000L
					черный матовый	4412121	440000S
2	44,9	44,9	36,9	0,034	белое облако	4400122	440000L
					черный квадрат	4402122	440000S
					закаленная сталь	4404122	440000S
					ванильная дымка	4405122	440000L
					черный матовый	4412122	440000S

Кнопка



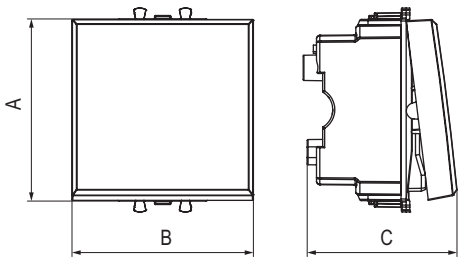

Назначение
• для монтажа в системы "In-liner Front" и "Aero" при помощи рамок-суппортов и каркасов "Avanti" (код 4400912 и т.д.);
• кратковременное включение источника питания энергией.
Характеристики
• диаметр отверстий для ввода кабелей – 3 мм (по 2 отверстия на одну клемму);
• винтовые зажимы;
• шаблон для зачистки кабеля – 11 мм;
• номинальный ток – 10 А;
• номинальное напряжение – 230 В.
Особенности
• фиксация в подрозеточные коробки при помощи каркаса с лапками (код 4400802) и саморезов.

Количество модулей	Габаритные размеры, мм			Вес, кг/шт.	Цвет	Код	
	A	B	C			без подсветки	лампа подсветки
1	44,9	22,4	36,9	0,024	белое облако	4400151	440000L
					черный квадрат	4402151	440000S
					закаленная сталь	4404151	440000S
					ванильная дымка	4405151	440000L
					черный матовый	4412151	440000S
2	44,9	44,9	36,9	0,034	белое облако	4400152	440000L
					черный квадрат	4402152	440000S
					закаленная сталь	4404152	440000S
					ванильная дымка	4405152	440000L
					черный матовый	4412152	440000S

Диммер поворотный



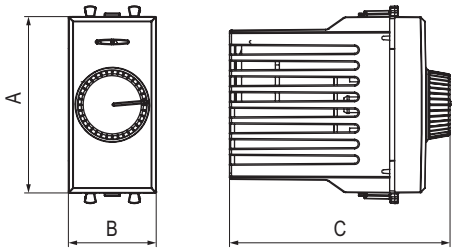

Назначение
• для монтажа в системы "In-liner Front" и "Aero" при помощи рамок-суппортов и каркасов "Avanti" (код 4400912 и т.д.);
• управление освещением помещения;
• регулирование 60–800 Вт для ламп накаливания и галогенных ламп.
Характеристики
• диаметр отверстий для ввода кабелей – 3 мм;
• винтовые зажимы;
• шаблон для зачистки кабеля – 11 мм;
• встроенная подсветка.
Особенности
• фиксация в подрозеточные коробки глубиной не менее 45 мм при помощи каркаса с лапками (код 4400802) и саморезов.

Количество модулей	Габаритные размеры, мм			Вес, кг/шт.	Цвет	Код
	A	B	C			
1	44,9	22,4	56,2	0,046	белое облако	4400131
					черный квадрат	4402131
					закаленная сталь	4404131
					ванильная дымка	4405131
					черный матовый	4412131

Диммер кнопочный



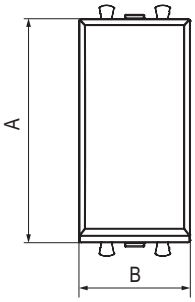

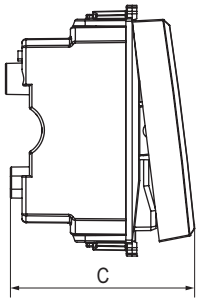

Назначение
• для монтажа в системы "In-liner Front" и "Aero" при помощи рамок-суппортов и каркасов "Avanti" (код 4400912 и т.д.);
• управление освещенностью помещения.
Характеристики
• диаметр отверстий для ввода кабелей – 3 мм;
• винтовые зажимы;
• шаблон для зачистки кабеля – 11 мм;
• регулирование 3–120 Вт для LED-ламп;
• регулирование 3–220 Вт для ламп накаливания и галогенных ламп;
• диммирование по переднему и заднему фронту;
• выбор режима включения освещения (плавный пуск).
Особенности
• фиксация в подрозеточные коробки глубиной не менее 45 мм при помощи каркаса с лапками (код 4400802) и саморезов.

Количество модулей	Габаритные размеры, мм			Вес, кг/шт.	Цвет	Код
	A	B	C			
1	44,9	22,4	49,0	0,046	белое облако	4400341
					черный квадрат	4402341
					закаленная сталь	4404341
					ванильная дымка	4405341
					черный матовый	4412341

Датчик движения



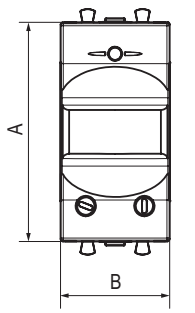

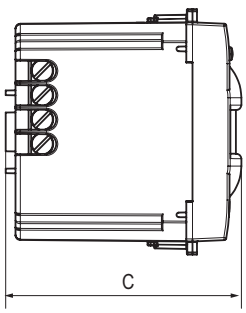

Назначение
• для монтажа в системы "In-liner Front" и "Aero" при помощи рамок-суппортов и каркасов "Avanti" (код 4400912 и т.д.);
• автоматическое включение/выключение света.
Характеристики
• диаметр отверстий для ввода кабелей – 3 мм;
• винтовые зажимы;
• шаблон для зачистки кабеля – 11 мм;
• расстояние обнаружения – от 2 до 12 м;
• угол охвата – 150°;
• время задержки отключения – от 10 сек. до 7 мин.;
• настройка светочувствительности датчика;
• настройка порога освещенности.
Особенности
• фиксация в подрозеточные коробки глубиной не менее 45 мм при помощи каркаса с лапками (код 4400802) и саморезов.

Количество модулей	Габаритные размеры, мм			Вес, кг/шт.	Цвет	Код
	A	B	C			
1	44,9	22,4	36,9	0,057	белое облако	4400141
					черный квадрат	4402141
					закаленная сталь	4404141
					ванильная дымка	4405141
					черный матовый	4412141

Телефонная розетка RJ-12



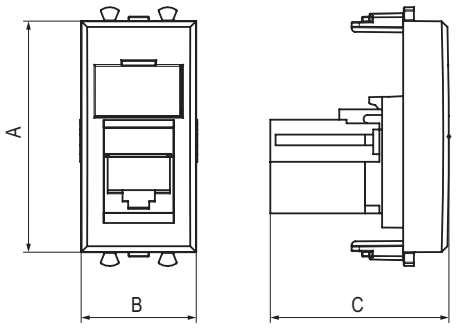

Назначение
• для монтажа в системы "In-liner Front" и "Aero" при помощи рамок-суппортов и каркасов "Avanti" (код 4400912 и т.д.);
• подключение телефонного кабеля к рабочему месту.
Характеристики
• подходит для коннектора 6P6C;
• с пылезащитной шторкой;
• с маркировочной табличкой.
Особенности
• в комплекте разъем Keystone;
• для заделки контактов используется инструмент типа 110;
• фиксация в подрозеточные коробки глубиной не менее 45 мм при помощи каркаса с лапками (код 4400802) и саморезов.

Количество модулей	Габаритные размеры, мм			Вес, кг/шт.	Цвет	Код
	A	B	C			
1	44,9	22,4	36,9	0,01	белое облако	4400311
					черный квадрат	4402311
					закаленная сталь	4404311
					ванильная дымка	4405311
					черный матовый	4412311

Телефонная розетка RJ-12, без шторки



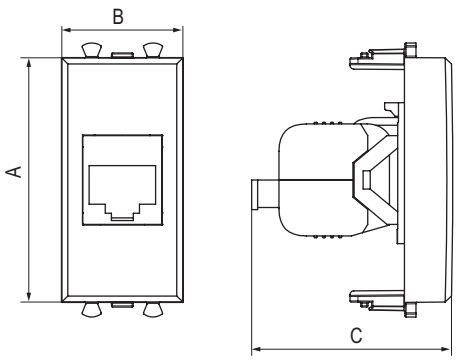

Назначение
• для монтажа в системы "In-liner Front" и "Aero" при помощи рамок-суппортов и каркасов "Avanti" (код 4400912 и т.д.);
• подключение телефонного кабеля к рабочему месту.
Характеристики
• подходит для коннектора 6P6C;
• без пылезащитной шторки;
• без маркировочной таблички.
Особенности
• в комплекте разъем Keystone;
• для заделки контактов используется инструмент типа 110;
• фиксация производится в подрозеточные коробки глубиной не менее 45 мм при помощи каркаса с лапками (код 4400802) и саморезов.

Количество модулей	Габаритные размеры, мм			Вес, кг/шт.	Цвет	Код
	A	B	C			
1	44,9	22,4	36,7	0,01	белое облако	4400611
					черный квадрат	4402611
					закаленная сталь	4404611
					ванильная дымка	4405611
					черный матовый	4412611

Компьютерная розетка RJ-45, без шторки



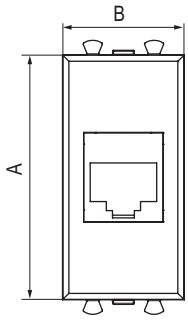

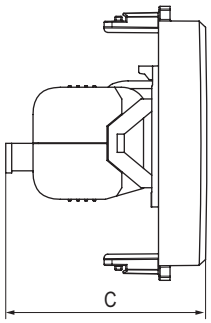

Назначение
• для монтажа в системы "In-liner Front" и "Aero" при помощи рамок-суппортов и каркасов "Avanti" (код 4400912 и т.д.);
• подключение сетевого кабеля к рабочему месту.
Характеристики
• подходит для коннектора 8P8C;
• без пылезащитной шторки;
• без маркировочной таблички.
Особенности
• в комплекте разъем Keystone;
• для заделки контактов используется инструмент типа 110;
• фиксация производится в подрозеточные коробки глубиной не менее 45 мм при помощи каркаса с лапками (код 4400802) и саморезов.

Количество модулей	Габаритные размеры, мм			Вес, кг/шт.	Категория СКС	Цвет	Код
	A	B	C				
2	70,9	36,9	36.7	0,045	5e	белое облако	4400661
						черный квадрат	4402661
						закаленная сталь	4404661
						ванильная дымка	4405661
						черный матовый	4412661
				0,05	5e, экранированная	белое облако	4400761
						черный квадрат	4402761
						закаленная сталь	4404761
						ванильная дымка	4405761
						черный матовый	4412761
				0,045	6	белое облако	4400691
						черный квадрат	4402691
						закаленная сталь	4404691
						ванильная дымка	4405691
						черный матовый	4412691
				0,05	6, экранированная	белое облако	4400791
						черный квадрат	4402791
						закаленная сталь	4404791
						ванильная дымка	4405791
						черный матовый	4412791
				0,045	6A	белое облако	4400671
						черный квадрат	4402671
						закаленная сталь	4404671
						ванильная дымка	4405671
						черный матовый	4412671
				0,05	6A, экранированная	белое облако	4400771
						черный квадрат	4402771
						закаленная сталь	4404771
						ванильная дымка	4405771
						черный матовый	4412771

Мультимедийная розетка



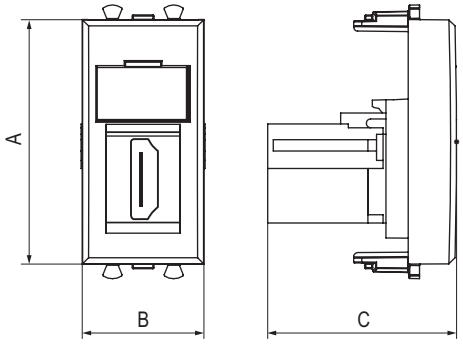

Назначение
• для монтажа в системы "In-liner Front" и "Aero" при помощи рамок-суппортов и каркасов "Avanti" (код 4400912 и т.д.);
• подключение HDMI- и USB-кабеля к рабочему месту.
Характеристики
• с пылезащитной шторкой;
• с маркировочной табличкой;
• тип розетки – "A-A" или "мама-мама".
Особенности
• фиксация в подрозеточные коробки глубиной не менее 45 мм при помощи каркаса с лапками (код 4400802) и саморезов;
• в комплекте разъем Keystone;
• для заделки контактов используется инструмент типа 110;
• подключение кабеля снизу.

Тип розетки	Количество модулей	Габаритные размеры, мм			Производитель СКС	Вес, кг/шт.	Цвет	Код
		A	B	C				
HDMI	1	44,9	22,4	36,9	Hyperline	0,01	белое облако	4400251
							черный квадрат	4402251
							закаленная сталь	4404251
							ванильная дымка	4405251
							черный матовый	4412251
USB 2.0	1	44,9	22,4	36,9	Hyperline	0,015	белое облако	4400401
							черный квадрат	4402401
							закаленная сталь	4404401
							ванильная дымка	4405401
							черный матовый	4412401
USB 3.0	1	44,9	22,4	36,9	Hyperline	0,01	белое облако	4400301
							черный квадрат	4402301
							закаленная сталь	4404301
							ванильная дымка	4405301
							черный матовый	4412301

ТВ-розетка одиночная



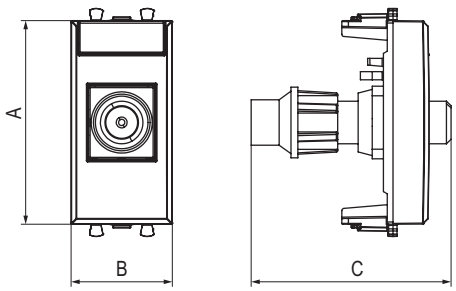

Назначение
• для монтажа в системы "In-liner Front" и "Aero" при помощи рамок-суппортов и каркасов "Avanti" (код 4400912 и т.д.);
• подключение телевизионного и спутникового телевизионного кабеля к телевизору.
Характеристики
• диапазон рабочих частот 4–2400 МГц;
• затухание <1 дБ;
• тип гнезда – папа.
Особенности
• фиксация в подрозеточные коробки глубиной не менее 45 мм при помощи каркаса с лапками (код 4400802) и саморезов.

Количество модулей	Габаритные размеры, мм			Вес, кг/шт.	Цвет	Код
	A	B	C			
1	44,9	22,4	36,9	0,021	белое облако	4400501
					черный квадрат	4402501
					закаленная сталь	4404501
					ванильная дымка	4405501
					черный матовый	4412501

ТВ-розетка проходная



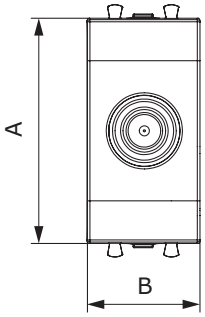

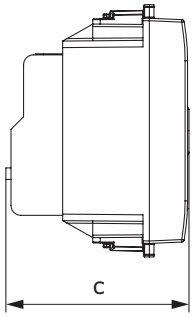

Назначение
• для монтажа в системы "In-liner Front" и "Aero" при помощи рамок-суппортов и каркасов "Avanti" (код 4400912 и т.д.);
• подключение телевизионного и спутникового телевизионного кабеля к телевизору.
Характеристики
• винтовые зажимы;
• диапазон рабочих частот 4–2400 МГц;
• затухание <6 дБ;
• тип гнезда – папа.
Особенности
• фиксация в подрозеточные коробки глубиной не менее 45 мм при помощи каркаса с лапками (код 4400802) и саморезов.

Количество модулей	Габаритные размеры, мм			Вес, кг/шт.	Цвет	Код
	A	B	C			
1	44,9	22,4	36,9	0,021	белое облако	4400511
					черный квадрат	4402511
					закаленная сталь	4404511
					ванильная дымка	4405511
					черный матовый	4412511

ТВ-розетка оконечная



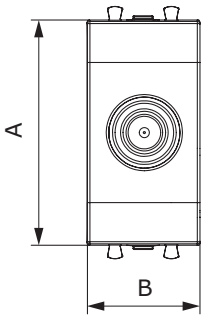

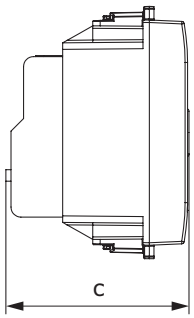

Назначение
• для монтажа в системы "In-liner Front" и "Aero" при помощи рамок-суппортов и каркасов "Avanti" (код 4400802 и т.д.);
• используется для замыкания цепочки из проходных розеток.
Характеристики
• винтовые зажимы;
• диапазон рабочих частот 4–2400 МГц;
• затухание <7 дБ;
• тип гнезда – папа.
Особенности
• фиксация в подрозеточные коробки глубиной не менее 45 мм при помощи каркаса с лапками (код 4400802) и саморезов.

Количество модулей	Габаритные размеры, мм			Вес, кг/шт.	Цвет	Код
	A	B	C			
2	70,9	36,9	42,5	0,054	белое облако	4400521
					черный квадрат	4402521
					закаленная сталь	4404521
					ванильная дымка	4405521
					черный матовый	4412521

Розетка TV-FM-SAT



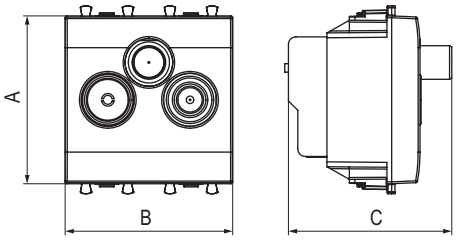

Назначение
• для монтажа в системы "In-liner Front" и "Aero" при помощи рамок-суппортов и каркасов "Avanti" (код 4400912 и т.д.);
• подключение телевизионного, спутникового телевизионного и радиокабеля к телевизору.
Характеристики
• винтовые зажимы;
• диапазон рабочих частот 4–2400 МГц;
• затухание <1 дБ.
Особенности
• фиксация в подрозеточные коробки глубиной не менее 45 мм при помощи каркаса с лапками (код 4400802) и саморезов.

Количество модулей	Габаритные размеры, мм			Вес, кг/шт.	Цвет	Код
	A	B	C			
2	44,9	44,9	43,7	0,096	белое облако	4400532
					черный квадрат	4402532
					закаленная сталь	4404532
					ванильная дымка	4405532
					черный матовый	4412532

Термостат



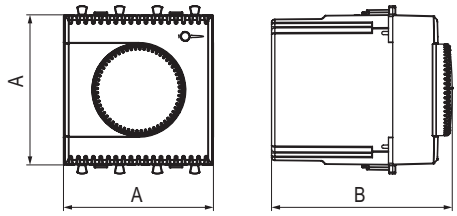

Назначение
• для монтажа в системы "In-liner Front" и "Aero" при помощи рамок-суппортов и каркасов "Avanti" (код 4400912 и т.д.);
• управление теплыми полами.
Характеристики
• диапазон – от 5 до 30 °С;
• частота – 50–60 Гц;
• номинальное напряжение – 230 В;
• нагрузка – 12 А – cosϕ=1, 2 А – cosϕ=0,4.
Особенности
• лампа-индикатор включается, когда температура в комнате падает ниже выбранного значения;
• фиксация в подрозеточные коробки глубиной не менее 45 мм при помощи каркаса с лапками (код 4400802) и саморезов;
• провод датчика температуры в комплекте (длина 3 метра).

Количество модулей	Габаритные размеры, мм		Вес, кг/шт.	Цвет	Код
	A	B			
2	44,9	36,9	0,062	белое облако	4400162
				черный квадрат	4402162
				закаленная сталь	4404162
				ванильная дымка	4405162
				черный матовый	4412162

Механизм управления вентилятором



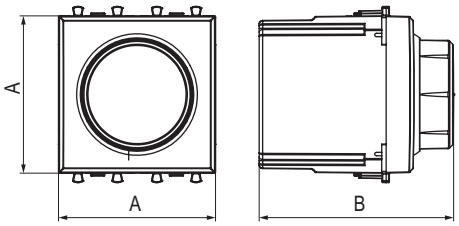

Назначение
• для монтажа в системы "In-liner Front" и "Aero" при помощи рамок-суппортов и каркасов "Avanti" (код 4400912 и т.д.);
• управление вентиляторами.
Характеристики
• номинальное напряжение – 230 В;
• 3 скорости работы;
• диаметр отверстий для ввода кабелей – 3 мм;
• винтовые зажимы;
• шаблон для зачистки кабеля – 11 мм.
Особенности
• фиксация в подрозеточные коробки глубиной не менее 45 мм при помощи каркаса с лапками (код 4400802) и саморезов.

Количество модулей	Габаритные размеры, мм A	Габаритные размеры, мм B	Вес, кг/шт.	Цвет	Код
2	44,9	36,9	0,047	белое облако	4400172
				черный квадрат	4402172
				закаленная сталь	4404172
				ванильная дымка	4405172
				черный матовый	4412172

Механизм управления рольставнями



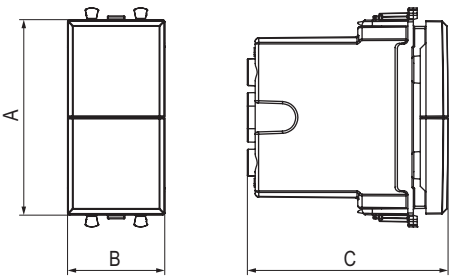

Назначение
• для монтажа в системы "In-liner Front" и "Aero" при помощи рамок-суппортов и каркасов "Avanti" (код 4400912 и т.д.);
• управление приводом рольставней.
Характеристики
• номинальное напряжение – 230 В;
• управление рольставнями и шторами;
• диаметр отверстий для ввода кабелей – 3 мм;
• винтовые зажимы;
• шаблон для зачистки кабеля – 11 мм.
Особенности
• фиксация в подрозеточные коробки глубиной не менее 45 мм при помощи каркаса с лапками (код 4400802) и саморезов.

Количество модулей	Габаритные размеры, мм A	Габаритные размеры, мм B	Габаритные размеры, мм C	Вес, кг/шт.	Цвет	Код
1	44,9	22,4	36,9	0,041	белое облако	4400181
					черный квадрат	4402181
					закаленная сталь	4404181
					ванильная дымка	4405181
					черный матовый	4412181

Звонок



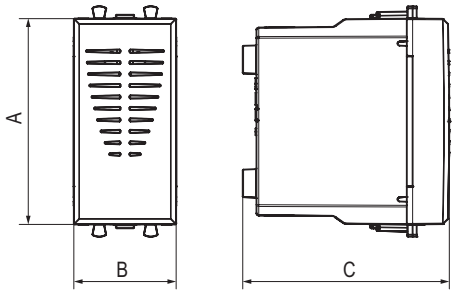

Назначение
• для монтажа в системы "In-liner Front" и "Aero" при помощи рамок-суппортов и каркасов "Avanti" (код 4400912 и т.д.);
• звуковая индикация.
Характеристики
• винтовые зажимы;
• номинальное напряжение – 230 В.
Особенности
• фиксация в подрозеточные коробки глубиной не менее 45 мм при помощи каркаса с лапками (код 4400802) и саморезов.

Количество модулей	Габаритные размеры, мм			Вес, кг/шт.	Цвет	Код
	A	B	C			
1	44,9	22,4	36,9	0,044	белое облако	4400191
					черный квадрат	4402191
					закаленная сталь	4404191
					ванильная дымка	4405191
					черный матовый	4412191

Вывод кабеля модульный "Avanti", 2 модуля



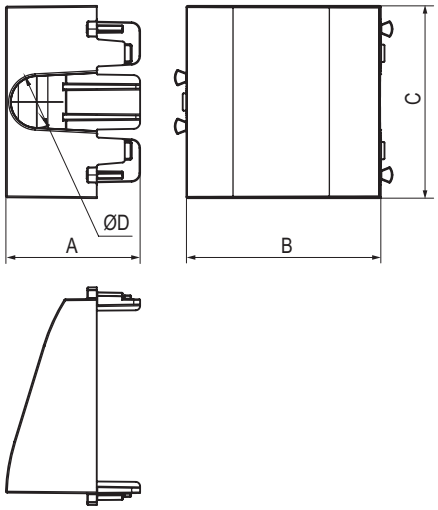

Назначение
• позволяет эстетично вывести силовой кабель на 220 В, а также кабели, оконцованные любыми типами коннекторов (интернет, USB, HDMI и т.д.);
• для монтажа в системы "In-liner Front" и "Aero" при помощи рамок-суппортов и каркасов "Avanti" (код 4400912 и т.д.).
Характеристики
• диаметр отверстия под кабель – 12 мм.
Особенности
• фиксация в подрозеточные коробки при помощи каркаса с лапками (код 4400802) и саморезов.

Количество модулей	Габаритные размеры, мм				Вес, кг/шт.	Цвет	Код
	A	B	C	D			
2	31	44,9	44,4	12	0,001	белое облако	4400982
						черный квадрат	4402982
						закаленная сталь	4404982
						ванильная дымка	4405982
						черный матовый	4412982

Аксессуары для модульных изделий

Когда конфигурация систем организации рабочих мест предполагает непрерывное обновление механизмов, часто приходится оставлять свободное место "про запас". С помощью заглушки можно аккуратно закрыть неиспользованное посадочное место в кабель-канале или колонне, обеспечив тем самым эстетичный внешний вид устройства. Также в ассортименте модульных аксессуаров предусмотрены резервные каркасы для монтажа в кабель-каналы, башенки, лючки и колонны. Прочно соединяясь между собой, каркасы создают дополнительные места под механизмы.

Адаптер со шторкой для Keystone



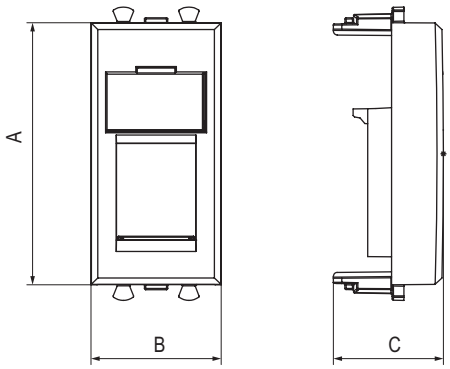

Назначение
• для монтажа в системы "In-liner Front" и "Aero" при помощи рамок-суппортов и каркасов "Avanti" (код 4400912 и т.д.);
• используется для монтажа интернет-розеток типа Keystone.
Характеристики
• с возвратной защитной шторкой.
Особенности
• фиксация в подрозеточные коробки глубиной не менее 45 мм при помощи каркаса с лапками (код 4400802) и саморезов.

Количество модулей	Габаритные размеры, мм			Вес, кг/шт.	Цвет	Код
	A	B	C			
1	44,9	22,4	18,9	0,003	белое облако	4400201
					черный квадрат	4402201
					закаленная сталь	4404201
					ванильная дымка	4405201
					черный матовый	4412201

Адаптер без шторки для Keystone



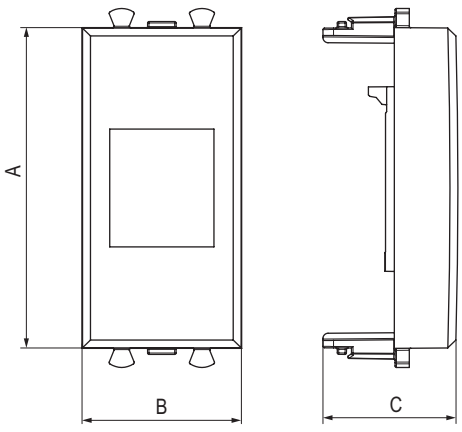

Назначение
• для монтажа в системы "In-liner Front" и "Aero" при помощи рамок-суппортов и каркасов "Avanti" (код 4400912 и т.д.);
• используется для монтажа интернет-розеток типа Keystone.
Характеристики
• без возвратной защитной шторки.
Особенности
• фиксация в подрозеточные коробки глубиной не менее 45 мм при помощи каркаса с лапками (код 4400802) и саморезов.

Количество модулей	Габаритные размеры, мм			Вес, кг/шт.	Цвет	Код
	A	B	C			
1	44,9	22,4	18,9	0,003	белое облако	4400211
					черный квадрат	4402211
					закаленная сталь	4404211
					ванильная дымка	4405211
					черный матовый	4412211

Заглушка



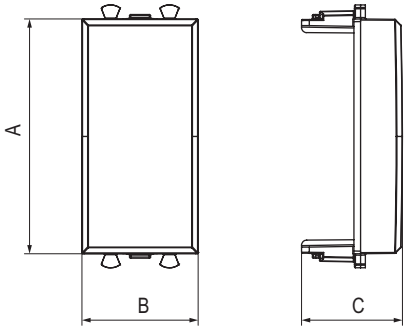

Назначение
• для монтажа в системы "In-liner Front" и "Aero" при помощи рамок-суппортов и каркасов "Avanti" (код 4400912 и т.д.);
• закрывает неиспользованное пространство.
Особенности
• фиксация в подрозеточные коробки глубиной не менее 45 мм при помощи каркаса с лапками (код 4400802) и саморезов.

Количество модулей	Габаритные размеры, мм			Вес, кг/шт.	Цвет	Код
	A	B	C			
1	44,9	22,4	19,3	0,002	белое облако	4400991
					черный квадрат	4402991
					закаленная сталь	4404991
					ванильная дымка	4405991
					черный матовый	4412991

Комплект модульных заглушек 0,5 модуля



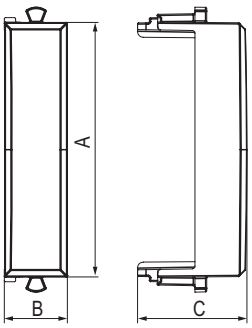

Назначение
• позволяет закрыть неиспользованное пространство при установке одномодульного механизма по центру поста;
• для монтажа в системы "In-liner Front" и "Aero" при помощи рамок-суппортов и каркасов "Avanti" (код 4400912 и т.д.);
Особенности
• в комплекте две заглушки по 0,5 модуля;
• фиксация в подрозеточные коробки при помощи каркаса с лапками (код 4400802) и саморезов.

Количество модулей	Габаритные размеры, мм			Вес, кг/шт.	Цвет	Код
	A	B	C			
2 по 0,5	44,9	11	19,3	0,001	белое облако	4400995
					черный квадрат	4402995
					закаленная сталь	4404995
					ванильная дымка	4405995
					черный матовый	4412995

Рамки-суппорты в комплекте с каркасом для монтажа в системы организации рабочих мест "In-liner Front" и "Aero"



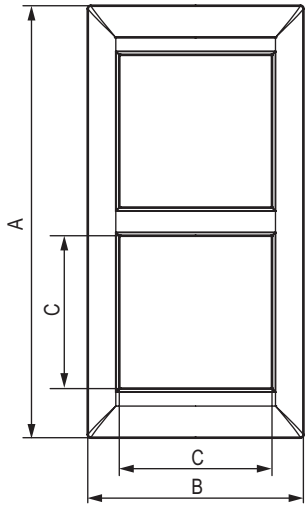



Назначение
• для монтажа в кабель-каналы, башенки, лючки, колонны.
Характеристики
• материал – АБС-пластик.
Особенности
• устанавливаются на каркасы 4402812 (каркасы 4402812 идут в комплекте с рамками-суппортами).

Количество модулей	Установочный размер, мм				Вес, кг/шт.	Цвет	Код
	A	B	C	D			
2	63,5	63,5	45	7	0,06	белый	4400912
						черный	4402912
						светло-серебристый	4404912
4	127,2	63,5	45	7	0,1	белый	4400914
						черный	4402914
						светло-серебристый	4404914
6	183,9	63,5	45	7	0,15	белый	4400916
						черный	4402916
						светло-серебристый	4404916

Каркас для монтажа в системы организации рабочих мест "In-liner Front" и "Aero"



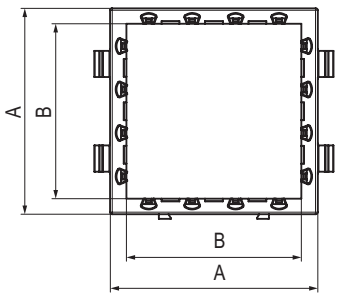

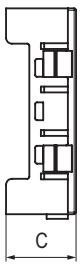

Назначение
• используется как запасная деталь в случае утери или повреждения каркаса из комплекта рамки-суппорта с каркасом.
Характеристики
• материал – АБС-пластик;
• монтаж – горизонтальный, вертикальный.
Особенности
• для соединения каркасов между собой существуют специальные замки.

Количество модулей	Установочный размер, мм				Вес, кг/шт.	Цвет	Код
	A	B	C	D			
2	53,3	53,7	45,3	18,1	0,003	черный	4402812

Коробка для настенного монтажа, IP55



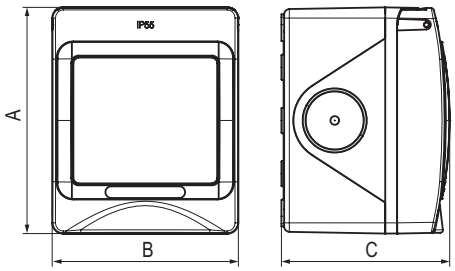

Назначение
• для монтажа на стены, степень пыле- и влагозащиты до IP55.
Характеристики
• материал – полипропилен;
• температура монтажа – от –25 до +60 °С.
Особенности
• используется при установке ЭУИ во влажных и запыленных помещениях.

Количество модулей	Установочный размер, мм			Вес, кг/шт.	Цвет	Код
	A	B	C			
2	85	70	63,3	0,129	серый	4403932

Таблицы подбора

Белое облако. Промышленный дизайн создан в Студии Артемия Лебедева

Наименование	Код	Пластиковая рамка					Лампа подсветки	Подрозеточная коробка для сплошных стен
		2 модуля	4 модуля	6 модулей	8 модулей	10 модулей		
		90×90 мм	90×160 мм	90×235 мм	90×305 мм	90×375 мм	цвет белый	d=68 мм
Электрическая розетка с заземлением	4400003	4400902	4400904	4400906	4400908	4400900	440000L	59301
Розетка "чистого" питания	4401003	4400902	4400904	4400906	4400908	4400900	440000L	59301
USB-зарядное устройство	4400543	4400902	4400904	4400906	4400908	4400900	-	59301
Розетка с крышкой	4400013	4400902	4400904	4400906	4400908	4400900	440000L	59301
Выключатель одноклавишный	4400103	4400902	4400904	4400906	4400908	4400900	440000L	59301
Выключатель двухклавишный	4400104	4400902	4400904	4400906	4400908	4400900	440000L	59301
Переключатель	4400113	4400902	4400904	4400906	4400908	4400900	440000L	59301
Инвертор	4400123	4400902	4400904	4400906	4400908	4400900	440000L	59301
Двойная розетка RJ-45	4400664	4400902	4400904	4400906	4400908	4400900	-	59301
Телевизионная розетка одиночная	4400503	4400902	4400904	4400906	4400908	4400900	-	59301

Черный квадрат. Промышленный дизайн создан в Студии Артемия Лебедева

Наименование	Код	Пластиковая рамка					Лампа подсветки	Подрозеточная коробка для сплошных стен
		2 модуля	4 модуля	6 модулей	8 модулей	10 модулей		
		90×90 мм	90×160 мм	90×235 мм	90×305 мм	90×375 мм	цвет синий	d=68 мм
Электрическая розетка с заземлением	4402003	4402902	4402904	4402906	4402908	4402900	440000S	59301
Розетка "чистого" питания	4401003	4402902	4402904	4402906	4402908	4402900	440000S	59301
USB-зарядное устройство	4402543	4402902	4402904	4402906	4402908	4402900	-	59301
Розетка с крышкой	4402013	4402902	4402904	4402906	4402908	4402900	440000S	59301
Выключатель одноклавишный	4402103	4402902	4402904	4402906	4402908	4402900	440000S	59301
Выключатель двухклавишный	4402104	4402902	4402904	4402906	4402908	4402900	440000S	59301
Переключатель	4402113	4402902	4402904	4402906	4402908	4402900	440000S	59301
Инвертор	4402123	4402902	4402904	4402906	4402908	4402900	440000S	59301
Двойная розетка RJ-45	4402664	4402902	4402904	4402906	4402908	4402900	-	59301
Телевизионная розетка одиночная	4402503	4402902	4402904	4402906	4402908	4402900	-	59301

Закаленная сталь. Промышленный дизайн создан в Студии Артемия Лебедева

Наименование	Код	Пластиковая рамка					Лампа подсветки	Подрозеточная коробка для сплошных стен
		2 модуля	4 модуля	6 модулей	8 модулей	10 модулей		
		90×90 мм	90×160 мм	90×235 мм	90×305 мм	90×375 мм	цвет синий	d=68 мм
Электрическая розетка с заземлением	4404003	4404902	4404904	4404906	4404908	4404900	440000S	59301
Розетка "чистого" питания	4401003	4404902	4404904	4404906	4404908	4404900	440000S	59301
USB-зарядное устройство	4404543	4404902	4404904	4404906	4404908	4404900	-	59301
Розетка с крышкой	4404013	4404902	4404904	4404906	4404908	4404900	440000S	59301
Выключатель одноклавишный	4404103	4404902	4404904	4404906	4404908	4404900	440000S	59301
Выключатель двухклавишный	4404104	4404902	4404904	4404906	4404908	4404900	440000S	59301
Переключатель	4404113	4404902	4404904	4404906	4404908	4404900	440000S	59301
Инвертор	4404123	4404902	4404904	4404906	4404908	4404900	440000S	59301
Двойная розетка RJ-45	4404664	4404902	4404904	4404906	4404908	4404900	-	59301
Телевизионная розетка одиночная	4404503	4404902	4404904	4404906	4404908	4404900	-	59301

Ванильная дымка. Промышленный дизайн создан в Студии Артемия Лебедева

Наименование	Код	Пластиковая рамка					Лампа подсветки	Подрозеточная коробка для сплошных стен
		2 модуля	4 модуля	6 модулей	8 модулей	10 модулей		
		90×90 мм	90×160 мм	90×235 мм	90×305 мм	90×375 мм	цвет белый	d=68 мм
Электрическая розетка с заземлением	4405003	4405902	4405904	4405906	4405908	4405900	440000L	59301
Розетка "чистого" питания	4401003	4405902	4405904	4405906	4405908	4405900	440000L	59301
USB-зарядное устройство	4405543	4405902	4405904	4405906	4405908	4405900	-	59301
Розетка с крышкой	4405013	4405902	4405904	4405906	4405908	4405900	440000L	59301
Выключатель одноклавишный	4405103	4405902	4405904	4405906	4405908	4405900	440000L	59301
Выключатель двухклавишный	4405104	4405902	4405904	4405906	4405908	4405900	440000L	59301
Переключатель	4405113	4405902	4405904	4405906	4405908	4405900	440000L	59301
Инвертор	4405123	4405902	4405904	4405906	4405908	4405900	440000L	59301
Двойная розетка RJ-45	4405664	4405902	4405904	4405906	4405908	4405900	-	59301
Телевизионная розетка одиночная	4405503	4405902	4405904	4405906	4405908	4405900	-	59301

Черный матовый. Промышленный дизайн создан в Студии Артемия Лебедева

Наименование	Код	Пластиковая рамка					Лампа подсветки	Подрозеточная коробка для сплошных стен
		2 модуля	4 модуля	6 модулей	8 модулей	10 модулей		
		90×90 мм	90×160 мм	90×235 мм	90×305 мм	90×375 мм	цвет белый	d=68 мм
Электрическая розетка с заземлением	4412003	4412902	4412904	4412906	4412908	4412900	440000L	59301
Розетка "чистого" питания	4401003	4412902	4412904	4412906	4412908	4412900	440000L	59301
USB-зарядное устройство	4412543	4412902	4412904	4412906	4412908	4412900	-	59301
Розетка с крышкой	4412013	4412902	4412904	4412906	4412908	4412900	440000L	59301
Выключатель одноклавишный	4412103	4412902	4412904	4412906	4412908	4412900	440000L	59301
Выключатель двухклавишный	4412104	4412902	4412904	4412906	4412908	4412900	440000L	59301
Переключатель	4412113	4412902	4412904	4412906	4412908	4412900	440000L	59301
Инвертор	4412123	4412902	4412904	4412906	4412908	4412900	440000L	59301
Двойная розетка RJ-45	4412664	4412902	4412904	4412906	4412908	4412900	-	59301
Телевизионная розетка одиночная	4412503	4412902	4412904	4412906	4412908	4412900	-	59301

Промышленное пыле- и влагозащищенное решение

Наименование	Код	Электрическая розетка с заземлением		Выключатель двухмодульный		Кнопка двухмодульная		Двойная телефонная розетка RJ-12 Белое облако	Двойная компьютерная розетка RJ-45 кат. 5е Белое облако	Подрозеточная коробка для сплошных стен
		Белое облако	Красный квадрат	двухклавишный Белое облако	одноклавишный Белое облако	двухклавишная Белое облако	одноклавишная Белое облако			
Коробка для настенного монтажа, IP55	4403932	4400002	4401002	4400101 × 2 шт.	4400102	4400151 × 2 шт.	4400152	4400611 × 2 шт.	4400661 × 2 шт.	-
Рамка для монтажа в стены, IP55	4400922	4400002	4401002	4400101 × 2 шт.	4400102	4400151 × 2 шт.	4400152	4400611 × 2 шт.	4400661 × 2 шт.	59301

Для установки механизмов "Avanti" в коробку для настенного монтажа IP55 или рамку для монтажа в стены IP55 каркас не требуется. Механизмы монтируются в корпус изделий без дополнительных аксессуаров.

Таблица подбора рамок и каркасов для организации рабочих мест в системах "In-liner Front" и "Aero"

Кабельные короба		Рамки и каркасы для монтажа серии "Avanti"			Силовые розетки с заземлением со шторками		Слаботочные розетки			
Схема монтажа	Код короба	2 модуля	4 модуля	6 модулей	Белое облако, 2 модуля	Красный квадрат, 2 модуля	RJ-12 1 модуль	RJ-45 кат. 5е, 1 модуль	RJ-45 кат. 5е экран, 1 модуль	RJ-45 кат. 6 1 модуль
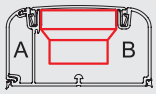 90/2×50 мм	09500	рамка-суппорт 4400912	рамка-суппорт 4400914	рамка-суппорт 4400916	4400002	4401002	4400611	4400661	4400761	4400691
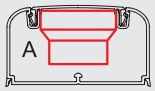 90×50 мм	09501	рамка-суппорт 4400912	рамка-суппорт 4400914	рамка-суппорт 4400916	4400002	4401002	4400611	4400661	4400761	4400691
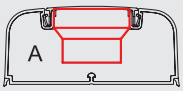 110×50 мм	01050	рамка-суппорт 4400912	рамка-суппорт 4400914	рамка-суппорт 4400916	4400002	4401002	4400611	4400661	4400761	4400691
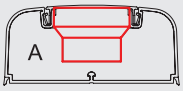 110×50 (черный)	01050A	рамка-суппорт 4402912	рамка-суппорт 4402914	рамка-суппорт 4402916	4402002	4401002	4402611	4402661	4402761	4402691
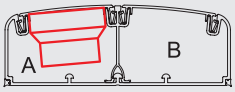 140×50 мм	01400 + 01412 + 09510 + 09510	рамка-суппорт 4400912	рамка-суппорт 4400914	рамка-суппорт 4400916	4400002	4401002	4400661	4400661	4400761	4400691

Системы организации рабочих мест		Рамки и каркасы для монтажа серии "Avanti"			Силовые розетки с заземлением со шторками		Слаботочные розетки			
Схема монтажа	Код пассивной системы	2 модуля	4 модуля	6 модулей	Белое облако, 2 модуля	Красный квадрат, 2 модуля	RJ-12, 1 модуль	RJ-45 кат. 5е, 1 модуль	RJ-45 кат. 5е экран., 1 модуль	RJ-45 кат. 6, модуль
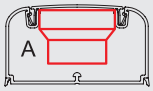 90×50 мм	09599	рамка-суппорт 4404912	рамка-суппорт 4404914	рамка-суппорт 4404916	4404002	4401002	4404611	4404661	4404761	4404691
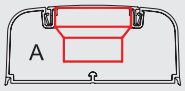 110×50 мм	01199	рамка-суппорт 4404912	рамка-суппорт 4404914	рамка-суппорт 4404916	4404002	4401002	4404611	4404661	4404761	4404691
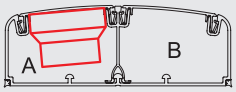 140×50 мм	01499	рамка-суппорт 4404912	рамка-суппорт 4404914	рамка-суппорт 4404916	4404002	4401002	4404611	4404661	4404761	4404691
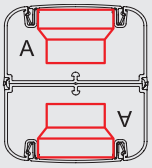 колонна	09591	рамка-суппорт 4404912	рамка-суппорт 4404914	рамка-суппорт 4404916	4404002	4401002	4404611	4404661	4404761	4404691
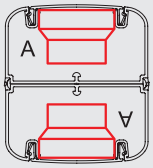 колонна	09592	рамка-суппорт 4400912	рамка-суппорт 4400914	рамка-суппорт 4400916	4400002	4401002	4400611	4400661	4400761	4400691
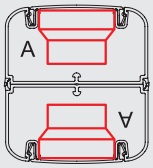 колонна	09593	рамка-суппорт 4402912	рамка-суппорт 4402914	рамка-суппорт 4402916	4402002	4401002	4402611	4402661	4402761	4402691

Информация для заказа

Механизмы в каркасе для установки в стену

Функция	 Белое облако	 Ванильная дымка	 Закаленная сталь	 Черный квадрат	 Черный матовый
Силовая розетка 2P+E с з/ш	4400003	4405003	4404003	4402003	4412003
Силовая розетка 2P+E с з/ш с крышкой	4400013	4405013	4404013	4402013	4412013
USB-зарядное устройство 2 выхода	4400543	4405543	4404543	4402543	4412543
Выключатель одноклавишный	4400103	4405103	4404103	4402103	4412103
Выключатель двухклавишный	4400104	4405104	4404104	4402104	4412104
Переключатель одноклавишный	4400113	4405113	4404113	4402113	4412113
Переключатель двухклавишный	4400114	4405114	4404114	4402114	4412114
Инвертор одноклавишный	4400123	4405123	4404123	4402123	4412123
Диммер поворотный	4400133	4405133	4404133	4402133	4412133
Диммер кнопочный для LED-ламп	4400343	4405343	4404343	4402343	4412343
Телефонная розетка RJ–12 с одним выходом	4400313	4405313	4404313	4402313	4412313
Телефонная розетка RJ–12 с двумя выходами	4400314	4405314	4404314	4402314	4412314
Телефонная розетка RJ–12, без шторки, с одним выходом	4400613	4405613	4404613	4402613	4412613
Телефонная розетка RJ–12, без шторки, с двумя выходами	4400614	4405614	4404614	4402614	4412614
Компьютерная розетка RJ–45, кат. 5е, без шторки, с одним выходом	4400663	4405663	4404663	4402663	4412663
Компьютерная розетка RJ–45, кат. 5е, без шторки, с двумя выходами	4400664	4405664	4404664	4402664	4412664
Компьютерная розетка RJ–45, кат. 5е, экранированная, без шторки, с одним выходом	4400763	4405763	4404763	4402763	4412763
Компьютерная розетка RJ–45, кат. 5е, экранированная, без шторки, с двумя выходами	4400764	4405764	4404764	4402764	4412764
Компьютерная розетка RJ–45, кат. 6, без шторки, с одним выходом	4400693	4405693	4404693	4402693	4412693
Компьютерная розетка RJ–45, кат. 6, без шторки, с двумя выходами	4400694	4405694	4404694	4402694	4412694
Компьютерная розетка RJ–45, кат. 6, экранированная, без шторки, с одним выходом	4400793	4405793	4404793	4402793	4412793
Компьютерная розетка RJ–45, кат. 6, экранированная, без шторки, с двумя выходами	4400794	4405794	4404794	4402794	4412794
Компьютерная розетка RJ–45, кат. 6А, без шторки, с одним выходом	4400673	4405673	4404673	4402673	4412673
Компьютерная розетка RJ–45, кат. 6А, без шторки, с двумя выходами	4400674	4405674	4404674	4402674	4412674
Компьютерная розетка RJ–45, кат. 6А, экранированная, без шторки, с одним выходом	4400773	4405773	4404773	4402773	4412773
Компьютерная розетка RJ–45, кат. 6А, экранированная, без шторки, с двумя выходами	4400774	4405774	4404774	4402774	4412774
ТВ-розетка одиночная	4400503	4405503	4404503	4402503	4412503
ТВ-розетка оконечная	4400523	4405523	4404523	4402523	4412523
ТВ-розетка проходная	4400513	4405513	4404513	4402513	4412513
Розетка TV-FM-SAT	4400533	4405533	4404533	4402533	4412533
Термостат для теплого пола	4400163	4405163	4404163	4402163	4412163
Механизм управления вентилятором	4400173	4405173	4404173	4402173	4412173
Механизм управления рольставнями	4400183	4405183	4404183	4402183	4412183
Звонок	4400193	4405193	4404193	4402193	4412193
HDMI-розетка	4400253	4405253	4404253	4402253	4412253
USB-розетка 2.0	4400403	4405403	4404403	4402403	4412403
USB-розетка 3.0	4400303	4405303	4404303	4402303	4412303
Кнопка одноклавишная	4400153	4405153	4404153	4402153	4412153
Кнопка двухклавишная	4400154	4405154	4404154	4402154	4412154
Вывод кабеля из стены	4400983	4405983	4404983	4402983	4412983

Механизмы без каркаса

Функция	 Белое облако	 Ванильная дымка	 Закаленная сталь	 Черный квадрат	 Черный матовый
Силовая розетка 2P+E с з/ш, 2 модуля	4400002	4405002	4404002	4402002	4412002
Силовая розетка 2P+E с з/ш с крышкой, 2 модуля	4400012	4405012	4404012	4402012	4412012
USB-зарядное устройство 2 выхода, 2 модуля	4400542	4405542	4404542	4402542	4412542
Выключатель, 1 модуль	4400101	4405101	4404101	4402101	4412101
Выключатель, 2 модуля	4400102	4405102	4404102	4402102	4412102
Выключатель двухполюсный, 2 модуля	4400222	4405222	4404222	4402222	4412222
Переключатель, 1 модуль	4400111	4405111	4404111	4402111	4412111
Переключатель, 2 модуля	4400112	4405112	4404112	4402112	4412112
Инвертор, 1 модуль	4400121	4405121	4404121	4402121	4412121
Инвертор, 2 модуля	4400122	4405122	4404122	4402122	4412122
Кнопка, 1 модуль	4400151	4405151	4404151	4402151	4412151
Кнопка, 2 модуля	4400152	4405152	4404152	4402152	4412152
Диммер поворотный, 1 модуль	4400131	4405131	4404131	4402131	4412131
Диммер кнопочный для LED-ламп, 1 модуль	4400341	4405341	4404341	4402341	4412341
Датчик движения, 1 модуль	4400141	4405141	4404141	4402141	4412141
Телефонная розетка RJ–12, 1 модуль	4400311	4405311	4404311	4402311	4412311
Телефонная розетка RJ–12, без шторки, 1 модуль	4400611	4405611	4404611	4402611	4412611
Компьютерная розетка RJ–45, кат. 5e, без шторки, 1 модуль	4400661	4405661	4404661	4402661	4412661
Компьютерная розетка RJ–45, кат. 5e, экранированная, без шторки, 1 модуль	4400761	4405761	4404761	4402761	4412761
Компьютерная розетка RJ–45, кат. 6, без шторки, 1 модуль	4400691	4405691	4404691	4402691	4412691
Компьютерная розетка RJ–45, кат. 6, экранированная, без шторки, 1 модуль	4400791	4405791	4404791	4402791	4412791
Компьютерная розетка RJ–45, кат. 6A, без шторки, 1 модуль	4400671	4405671	4404671	4402671	4412671
Компьютерная розетка RJ–45, кат. 6A, экранированная, без шторки, 1 модуль	4400771	4405771	4404771	4402771	4412771
HDMI-розетка, 1 модуль	4400251	4405251	4404251	4402251	4412251
USB-розетка 2.0, 1 модуль	4400401	4405401	4404401	4402401	4412401
USB-розетка 3.0, 1 модуль	4400301	4405301	4404301	4402301	4412301
TV-розетка одиночная, 1 модуль	4400501	4405501	4404501	4402501	4412501
ТВ-розетка оконечная	4400521	4405521	4402521	4404521	4412521
TV-розетка проходная, 1 модуль	4400511	4405511	4404511	4402511	4412511
Розетка TV-FM-SAT, 2 модуля	4400532	4405532	4404532	4402532	4412532
Термостат для теплого пола, 2 модуля	4400162	4405162	4404162	4402162	4412162
Механизм управления вентилятором, 2 модуля	4400172	4405172	4404172	4402172	4412172
Механизм управления рольставнями, 1 модуль	4400181	4405181	4404181	4402181	4412181
Звонок, 1 модуль	4400191	4405191	4404191	4402191	4412191
Адаптер со шторкой для Keystone, 1 модуль	4400201	4405201	4404201	4402201	4412201
Адаптер без шторки для Keystone, 1 модуль	4400211	4405211	4404211	4402211	4412211
Заглушка, 1 модуль	4400991	4405991	4404991	4402991	4412991
Комплект модульных заглушек 0,5 модуля, 2 штуки	4400995	4405995	4404995	4402995	4412995
Вывод кабеля, 2 модуля	4400982	4405982	4404982	4402982	4412982

Аксессуары

Вид	Наименование	Код
	Светодиодная лампа подсветки синяя	440000S
	Светодиодная лампа подсветки белая	440000L
	Каркас с лапками для монтажа изделий в стену	4400802
	Каркас для монтажа изделий в кабель-каналы	4402812
	Подрозеточная коробка для бетонных и кирпичных стен без винтов	59302
	Подрозеточная коробка для бетонных и кирпичных стен в комплекте с винтами	59301
	Подрозеточная коробка для полых стен, 45 мм	4402952
	Подрозеточная коробка для полых стен, глубиной 60 мм, 2 модуля	4402962
	Соединитель для подрозеточной коробки для полых стен, 45 мм	4402952M
	Соединитель для подрозеточной коробки для полых стен, глубиной 60 мм	4402962M
	Рамка IP55 для монтажа изделий в стену белая	4400922
	Коробка IP55 для настенного монтажа серая	4403932

Рамки для установки изделий в стену



Цвет	1 пост на 2 модуля	2 поста на 4 модуля	3 поста на 6 модулей	4 поста на 8 модулей	5 постов на 10 модулей
Белое облако	4400902	4400904	4400906	4400908	4400900
Ванильная дымка	4405902	4405904	4405906	4405908	4405900
Закаленная сталь	4404902	4404904	4404906	4404908	4404900
Черный квадрат	4402902	4402904	4402906	4402908	4402900
Черный матовый	4412902	4412904	4412906	4412908	4412900
Белый жемчуг	4420902	4420904	4420906	4420908	4420900
Карамельный жемчуг	4422902	4422904	4422906	4422908	4422900
Серый жемчуг	4424902	4424904	4424906	4424908	4424900
Кремовый жемчуг	4425902	4425904	4425906	4425908	4425900
Золотистый жемчуг	4426902	4426904	4426906	4426908	4426900
Сине-зеленый жемчуг	4434902	4434904	4434906	4434908	4434900
Черная рамка из стекла	4402822	4402824	4402826	4402828	–
Белая рамка из стекла	4400822	4400824	4400826	4400828	–
Светло-серая рамка из стекла	4404822	4404824	4404826	4404828	–
Светло-зеленая рамка из стекла	4406822	4406824	4406826	4406828	–
Светло-серая рамка из алюминия	4404832	4404834	4404836	4404838	–
Черная рамка из алюминия	4402832	4402834	4402836	4402838	–
Рамка из беленого дуба	4400842	4400844	4400846	–	–
Рамка из венге	4402842	4402844	4402846	–	–

Рамки для установки изделий в стену



Цвет	1 пост на 2 модуля	2 поста на 4 модуля	3 поста на 6 модулей	4 поста на 8 модулей	5 постов на 10 модулей
Светло-серебристая рамка из металла	4404852	4404854	4404856	–	–
Белая рамка из металла	4400852	4400854	4400856	–	–
Графитовая рамка из металла	4407852	4407854	4407856	–	–
Темно-серая рамка из металла	4403852	4403854	4403856	–	–
Черная рамка из металла	4402852	4402854	4402856	–	–
Золотистая рамка из металла	4408852	4408854	4408856	–	–
Никелированная рамка из металла	4409852	4409854	4409856	–	–

Рамки-суппорты в комплекте с каркасами для установки изделий в кабель-канал



Цвет	2 модуля	4 модуля	6 модулей
Белый	4400912	4400914	4400916
Черный	4402912	4402914	4402916
Светло-серебристый	4404912	4404914	4404916

Собери свой комплект "Avanti"

Монтаж в сплошную или полую стены изделий скрытой установки



59301



4402962/
4402952



440...3
440...4



440.902
440.904
440.906
440.908
440.900



440000L
440000S



Монтаж в сплошную или полую стены модульных изделий



59301



4402962/
4402952



440...1
440...2



4400802



440.902
440.904
440.906
440.908
440.900



Монтаж модульных изделий в кабель-канал, лючок, башенку, колонну

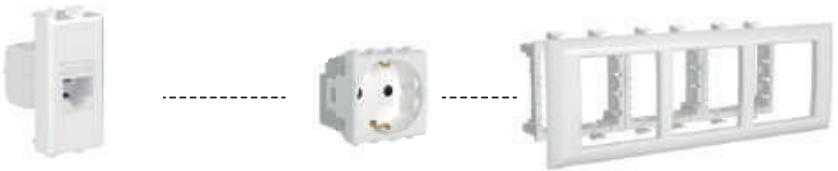

440...1
440...2

440...1
440...2

440.912
440.914
440.916



Монтаж пыле- и влагозащищенных решений

Скрытая установка

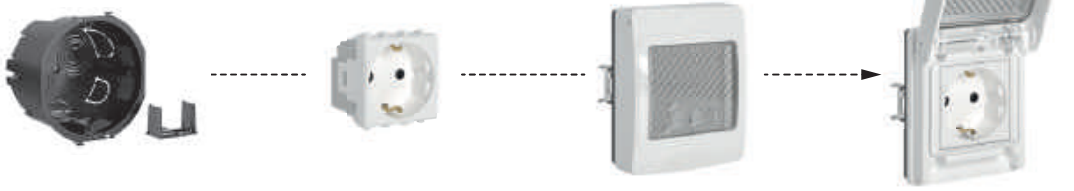

59301

440...1
440...2

4400922

Открытая установка



440...1
440...2

4403932

. - цифра в кодировке материала

Схемы подключения ЭУИ

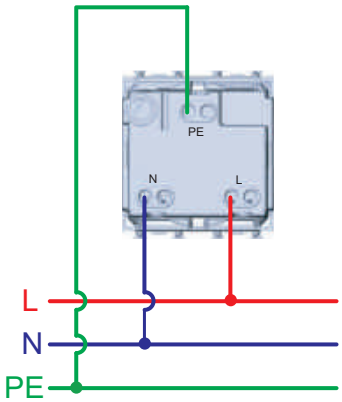

Розетки электрические с заземлением

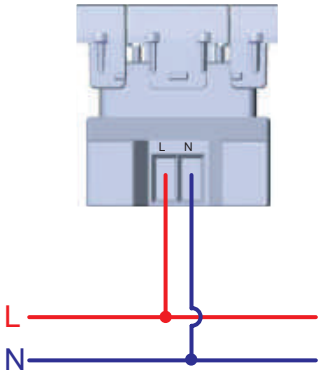

Зарядка USB

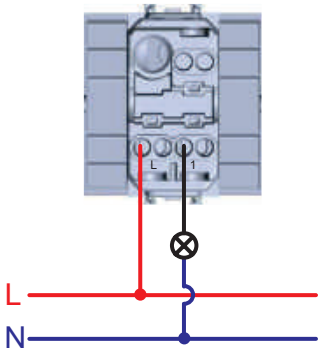

Выключатель

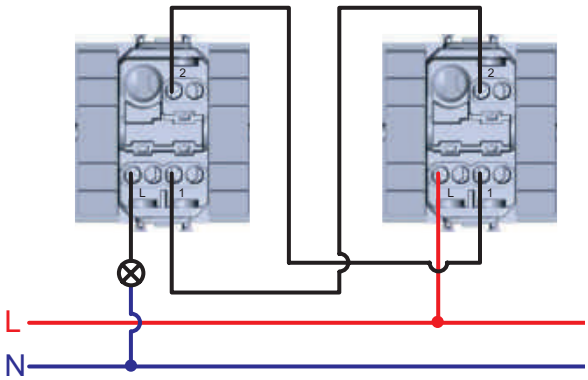

Управление одним источником света из двух мест

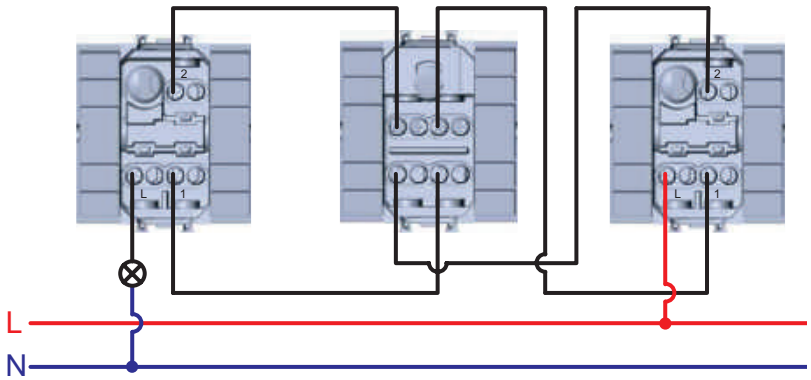

Управление одним источником света из трех мест

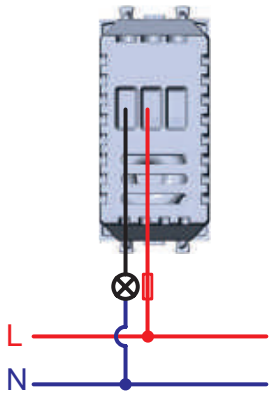

Диммер

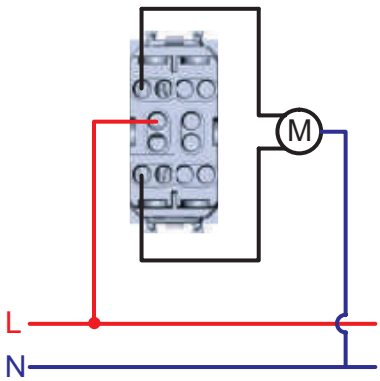

Управление рольставнями

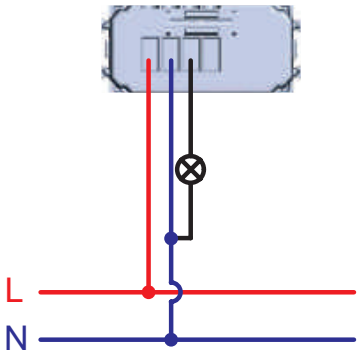

Датчик движения

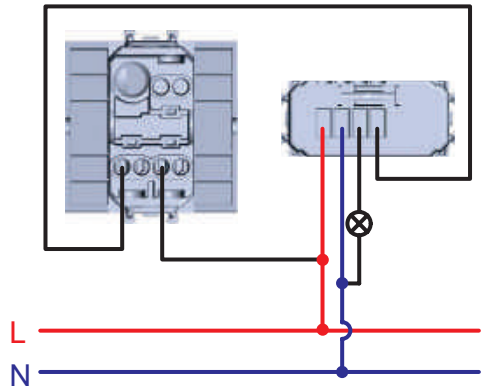

Схема подключения датчика движения с возможностью отключения.
Используется выключатель и датчик движения ИК

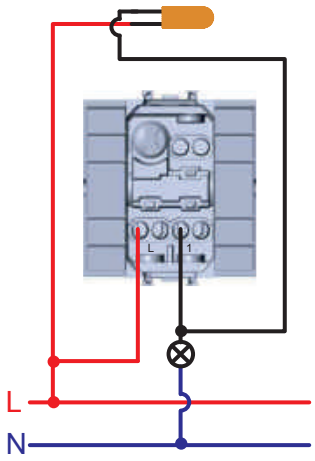

Оснащение подсветкой выключателя.
Лампа подсветки горит, если источник света выключен

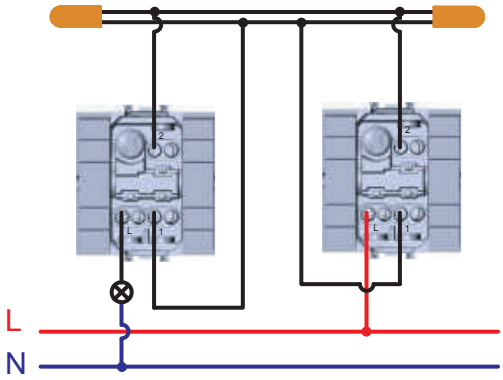

Оснащение подсветкой переключателей.
Лампы подсветки горят, если источник света выключен

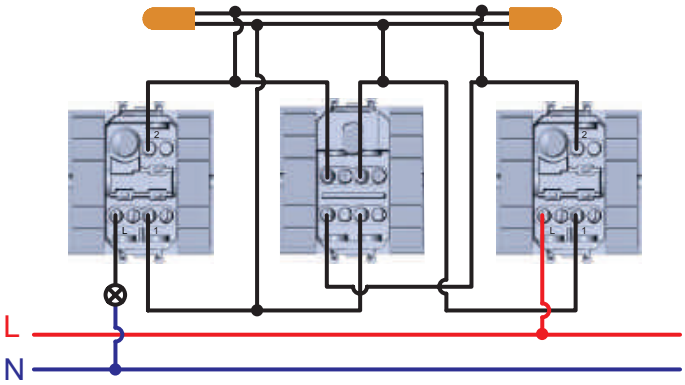

Оснащение подсветкой переключателей и инвертора.
Лампы подсветки горят, если источник света выключен

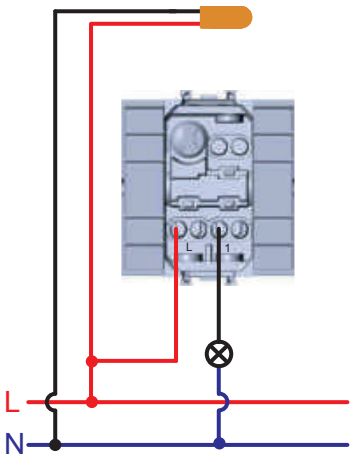

Оснащение подсветкой выключателя, переключателя, инвертора при условии, что суммарная мощность ламп, коммутируемых выключателем, менее 8 Вт. Используется только для энергосберегающих или светодиодных ламп.
Лампа подсветки горит постоянно

Электроустановочные изделия "Viva"

Система электроустановочных изделий "Viva" 9.2
Электроустановочные изделия 9.4
Аксессуары 9.10
Таблицы подбора 9.12



Система электроустановочных изделий "Viva"

Электроустановочные изделия "Viva" предназначены для организации рабочего места на стенах в коробках серий "Express", "In-liner Classic", в кабель-каналах серий "In-liner Classic", "In-liner Front" и "Aero", а также на полу в башенках и алюминиевых колоннах.

Сфера применения

Промышленные объекты

Монтаж в герметичные пыле- и влагозащищенные коробки IP55 системы "Express"

Коммерческая недвижимость

Организация многофункциональных рабочих мест согласно современным требованиям



Административные объекты

Высокое качество, универсальность и модульность системы позволяет решить задачи совмещения системы СКС и силовых линий

Особенности



Монтаж ЭУИ в герметичные пыле- и влагозащищенные коробки IP55
Коробки системы "Express" с IP55 используются в промышленных помещениях и на улице



Монтаж ЭУИ в настенные коробки "In-liner Classic"
Большой ассортимент коробок, возможен подвод мини-каналов



Монтаж в кабель-каналы
С помощью рамок-суппортов – в короба серии "In-liner Classic", с помощью каркасов и рамок – в короба "In-liner Front" и "Aero"

Состав системы

Розетки и адаптеры:
• силовые электрические розетки;
• телефонные розетки;
• компьютерные розетки;
• адаптеры для информационных разъемов.
Выключатели:
• выключатели без подсветки.
Аксессуары:
• заглушки.

Характеристики

Материал	термостойкий ударопрочный поликарбонат, пожаробезопасный (по ГОСТ 12.1004, раздел 1), устойчивый к старению
Стандарты	ГОСТ Р 51324.1–99 (МЭК 60669–1–98); ГОСТ Р 51322.1–99 (МЭК 60884–1–94); ГОСТ 14254–96 (МЭК 529–89); ГОСТ 7396.1–89 (МЭК 83–75); ГОСТ 12.2.007.0; ГОСТ 9.005; ГОСТ Р 50827–95 (МЭК 670–89)
Степень защиты	IP20 по ГОСТ 14254
Климатическое исполнение	УХЛ3 по ГОСТ 15150. Рекомендуется использовать электроустановочные изделия в помещениях
Монтаж при температуре, °С	от –5 до +60
Применение	открытая установка, кабель-каналы, башенки, коробки
Особенности системы "Viva"	монтаж: ЭУИ "Viva" монтируются в кабель-каналы и коробки IP55; дизайн: ЭУИ "Viva" имеет плоскую лицевую поверхность; монтаж механизмов: ЭУИ "Viva" защелкиваются в каркасы или рамки-суппорты с внешней стороны; монтаж проводов к механизмам силовых розеток: в ЭУИ "Viva" с двух боковых сторон; экономит пространство внутри кабельного канала.

Конфигуратор Fix Combitech
Программа автоматического расчета количества требуемых элементов кабеленесущих систем и систем организации рабочих мест.
Сервис доступен на сайте компании в разделе "Поддержка": www.dkc.ru/ru/support/

"Сборник инструкций по монтажу кабель-каналов" можно скачать на сайте: www.dkc.ru или получить у дистрибьютора

Электроустановочные изделия

Выключатели 16 А, 250 В



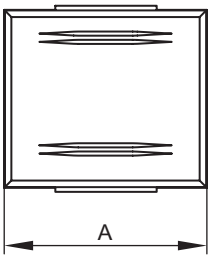

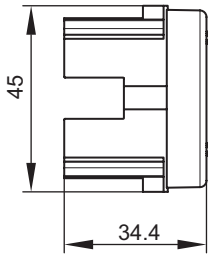

Назначение
- включение/выключение освещения.

Характеристики
- номинальный ток – 16 А;
- номинальное напряжение – 250 В;
- минимальный ресурс – 100 тыс. циклов включения/выключения.

Количество модулей	Установочный размер, мм	Размер А, мм	Вес, кг/шт.	Цвет	Код
1	45×25	25	0,035	белый	45011
2	45×50	49	0,046	белый	45021
				серый	45031

Переключатели 16 А, 250 В



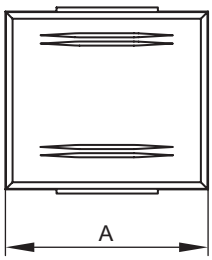

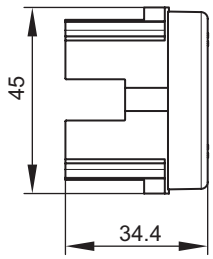

Назначение
- переключение освещения.

Характеристики
- номинальный ток – 16 А;
- номинальное напряжение – 250 В;
- минимальный ресурс – 100 тыс. циклов включения/выключения.

Количество модулей	Установочный размер, мм	Размер А, мм	Вес, кг/шт.	Цвет	Код
1	45×25	25	0,035	белый	45012
2	45×50	49	0,046	белый	45022

Силовые электрические розетки, штекерные, с заземлением и со шторками



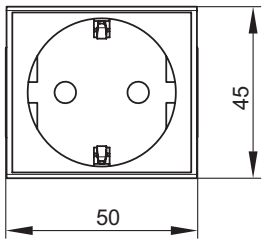

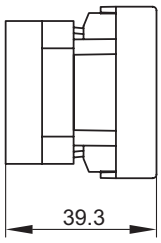

Назначение
- подключение оргтехники, бытовых приборов и т. п.

Характеристики
- соответствие ПУЭ, пункт 7.1.49 – имеются защитные шторки, автоматически закрывающие гнезда штепсельной розетки при вынутой вилке;
- имеется заземление;
- диаметр отверстий для ввода кабелей – 3 мм (по 2 отверстия на клемму);
- номинальный ток – 16 А;
- номинальное напряжение – 250 В.

Количество модулей	Установочный размер, мм	Вес, кг/шт.	Цвет	Код
2	45×50	0,059	белый	45005
			красный	45015
			серый	45025
			черный	45205

Электрические розетки, штекерные, с заземлением и со шторками, моноблок



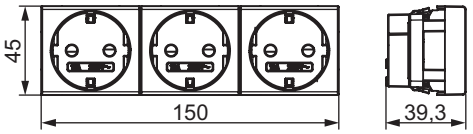

Назначение
• подключение оргтехники, бытовых приборов и т. п.;
• экономия времени на подключении кабеля 60 %.
Характеристики
• в блоке всего 3 клеммы для подключения кабеля – все 3 розетки подключаются одной клеммой;
• имеется заземление;
• диаметр отверстий для ввода кабелей – 3 мм (по 2 отверстия на клемму);
• соответствие ПУЭ, пункт 7.1.49 – имеются автоматические закрывающиеся шторки;
• номинальный ток – 16 А (на весь блок);
• номинальное напряжение – 250 В.

Количество модулей	Установочный размер, мм	Вес, кг/шт.	Цвет	Код
6	45×150	0,059	белый	45003
			красный	45013
			серый	45023
			черный	45203

Мультимедийные розетки HDMI и USB с 1 разъемом, 1 модуль



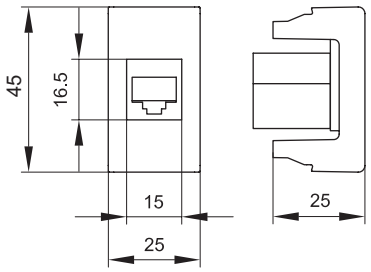

Назначение
• подсоединение необходимого кабеля к телевизору, плазменной панели, проектору, компьютеру и прочей оргтехнике.
Характеристики
• проходной разъем типа A-A или "мама-мама";
• комплектуются одномодульным гнездом;
• для подключения необходимой техники потребуется соответствующий кабель HDMI или USB;
• подключение кабеля снизу.

Описание	Тип разъема	Количество модулей	Установочный размер, мм	Вес, кг/шт.	Цвет	Код
HDMI	A-A	1	43×43	0,040	белый	41018
USB 2.0	A-A	1	43×43	0,040	белый	42018
USB 3.0	A-A	1	43×43	0,040	белый	43018

Розетки телефонные



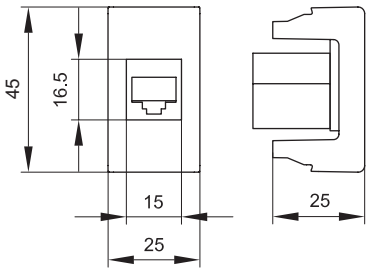

Назначение
• подсоединение телефонного кабеля.
Характеристики
• 6P6C;
• комплектуются 1-модульным гнездом;
• все гнезда производства AMP имеют хвостовик для ограничения перегиба и натяжения кабеля;
• для заделки контактов в розетки AMP использовать инструмент типа 110.

Описание	Количество модулей	Установочный размер, мм	Вес, кг/шт.	Цвет	Цвет Keystone	Код
RJ-12	1	45×25	0,026	белый	белый	45018
				серый		45118
				черный		45218

Компьютерные розетки



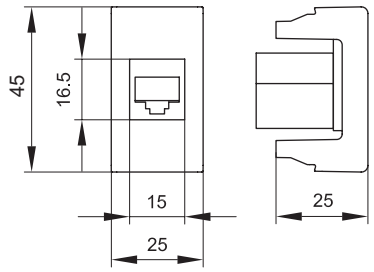

Назначение
• подсоединение кабеля к компьютеру, принтеру и прочей оргтехнике.
Характеристики
• 8P8C;
• комплектуются одномодульным гнездом;
• для заделки контактов в розетки использовать инструмент типа 110.

Описание	Тип гнезда	Количество модулей	Установочный размер, мм	Вес, кг/шт.	Категория	Производитель гнезда	Цвет	Код
RJ–45	Keystone	1	45×25	0,026	5e	ДКС	черный	45238
		1	45×25	0,026		Hyperline	белый	45038
							серый	45138
							черный	45238
RJ–45	Keystone	1	45×25	0,028	5e экранированная	Hyperline	белый	45048
		1	45×25	0,028			серый	45148
							черный	45248
RJ–45	Keystone	1	45×25	0,026	6	Hyperline	белый	45058
		1	45×25	0,026			серый	45158
							черный	45258
RJ–45	Keystone	1	45×25	0,026	6 экранированная	Hyperline	белый	45068
							серый	45168
							черный	45268
RJ–45	Keystone	1	45×25	0,026	6A	Hyperline	белый	45078
							серый	45178
							черный	45278

Адаптеры для информационных разъемов



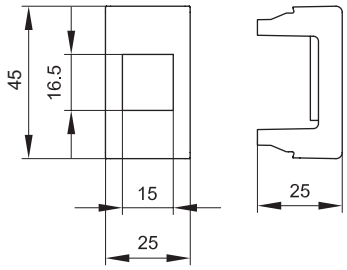

Назначение
• установка разъемов RJ–11 и RJ–45.
Характеристики
• для Siemon размер окна 14,6×19,3 мм.

Тип гнезда	Перечень некоторых производителей гнезд такого типа	Количество модулей	Установочный размер, мм	Вес, кг/шт.	Цвет	Код
Keystone	AMP, Hyperline, Premium Line Systems GmbH, BICC Brand-Rex, KRONE Link, AESP Signamax, RiT Smart, Cabeus	1	45×25	0,008	белый	45007
					серый	45107
					черный	45207
Systimax	Avaya-Systimax, LUCENT	1	45×25	0,008	белый	45006
Siemon	Siemon	1	45×25	0,008	белый	45008

Заглушки



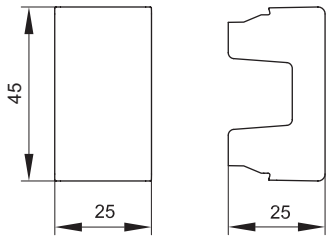

Назначение
• декоративное закрытие пустых и неиспользуемых (в том числе резервных) проемов, размером 1 модуль.

Количество модулей	Установочный размер, мм	Вес, кг/шт.	Цвет	Код
1	45×25	0,009	белый	45016
			серый	45116
			черный	45216

Модульная настенная коробка "Viva" для открытого монтажа в стены



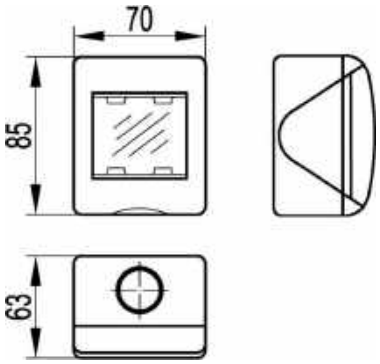

Назначение
• для открытой установки розеток и выключателей "Viva".
Характеристики
• степень пыле- и влагозащиты IP 40/55;
• материал – АБС-пластик;
• цвет – серый, RAL 7035;
• температура эксплуатации – от –25 °С до +60 °С;
• диаметр отверстия под трубу – 20 мм.
Комплектация
• без мембраны (IP40);
• с мембраной (IP55).

Количество модулей	Габаритный размер, мм A	B	C	Степень пыле-влагозащиты	Комплектация	Вес, кг/шт.	Цвет	Код
2	70	85	55	IP40	без мембраны	0,07	серый	54640
2	70	85	63	IP55	с мембраной	0,11		54655
4	142	85	55	IP40	без мембраны	0,13		54740
4	142	85	63	IP55	с мембраной	0,17		54755

Коробка в сборе с силовой розеткой



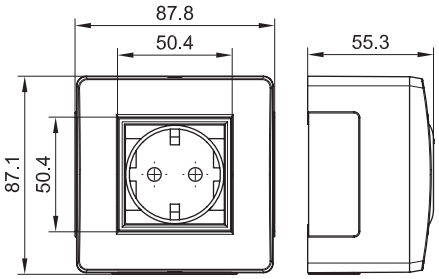

Назначение
• организация рабочего места.
Характеристики
• розетка – 16 А, 250 В, с заземлением, со шторками;
• материал коробки – АБС-пластик;
• отверстия 50×20 мм с 3-х сторон для ввода мини-каналов закрыты заглушками;
• для монтажа к стене – отверстия на дне коробки для саморезов диаметром до 4 мм.
Комплект поставки
• электрическая розетка с заземлением, со шторками, 2 модуля "Viva";
• каркас на 2 модуля "Viva";
• рамка на 2 модуля "Viva";
• основание коробки;
• саморезы для установки в основание коробки каркасов с ЭУИ – 2 шт.;
• заглушка 50×20 мм – 3 шт.;
• адаптер для ввода мини-канала 22×10 или 30×10 мм;
• адаптер для ввода мини-канала 25×17 или 15×17 мм;
• адаптер для ввода мини-канала 40×17 или 40/2×17 мм;
• инструкция.

Типоразмер мини-канала, мм	Модулей	Цвет	Вес, кг	Код
Все типоразмеры	2	белый	0,165	10482
		коричневый		10482В

Коробка монтажная под 2 модуля электроустановочных изделий, тип PDD, PDB, PDM



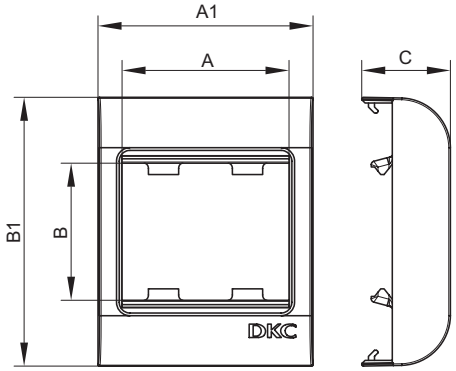

Назначение
• организация рабочего места.
Условия монтажа электроустановочных изделий:
• защелкиванием (ЭУИ "Viva" и 45×45 – снаружи).
Характеристики
• материал – АБС-пластик;
• для ввода мини-каналов – преперфорация внутри коробки на всех 4 стенках;
• для ввода гофротрубы – перфорация на дне коробки диаметром 16 и 25 мм;
• для монтажа к стене – 4 отверстия на дне коробки для саморезов диаметром до 5 мм.
Комплект поставки
• основание;
• лицевая часть (рамка с защелками для монтажа ЭУИ).

Типоразмер мини-канала, мм	Размеры аксессуара, мм					Серия ЭУИ	Модулей	Тип	Цвет	Вес, кг	Код
	A	B	A1	B1	C						
Все типоразмеры	50	45	64	80	47,2	"Viva"	2	PDD	белый	0,067	10033
	45	45	64	80	47,2	45×45 мм	2	PDM	белый	0,067	10013

Коробка монтажная под 2 модуля электроустановочных изделий, тип PDD-N60



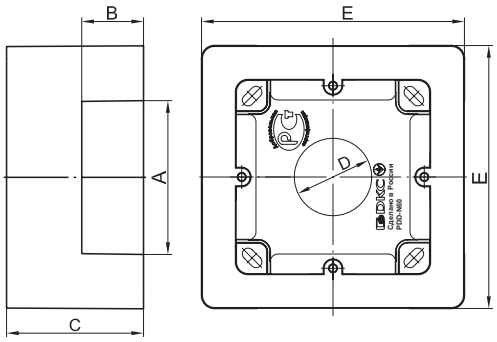

Назначение
• организация рабочего места.
Характеристики
• материал – АБС-пластик;
• отверстия 50×20 мм с 3 сторон для ввода мини-каналов;
• для монтажа к стене – отверстия на дне коробки для саморезов диаметром до 4 мм.
Особенности
• с каркасами и рамками (аналогично как в стены), посадочный размер между винтами 60 мм.
Комплект поставки
• основание;
• саморезы для установки в основание коробки каркасов с ЭУИ – 2 шт.;
• заглушка 50×20 мм – 3 шт.;
• универсальный адаптер для ввода мини-каналов размеров 22×10; 30×10 мм;
• универсальный адаптер для ввода мини-каналов размеров 25×17; 15×17 мм;
• адаптер для ввода мини-каналов размеров 40×17; 40/2×17 мм.

Типоразмер мини-канала, мм	Размеры аксессуара, мм					Серия ЭУИ	Модулей	Код рамки и каркаса	Цвет	Вес, г	Код
	A	B	C	D	E						
Все типоразмеры	50	20	45	25,4	87	"Viva" / "Brava"	2	10242 / 75023W + 75010W	белый	0,084	10123
Все типоразмеры	50	20	45	25,4	87	"Viva" / "Brava"	2	10242 / 75023W + 75010RB	коричневый	0,084	10123RB

Коробка монтажная под 4 модуля электроустановочных изделий, тип PDD-N120



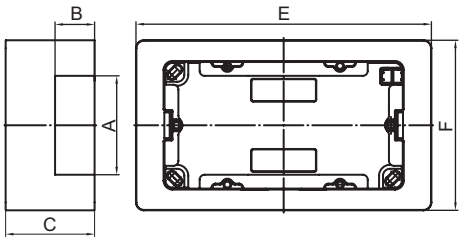

Назначение
• организация рабочего места.
Характеристики
• материал – АБС-пластик;
• отверстия 50×20 мм с 3 сторон для ввода мини-каналов ДКС;
• для монтажа к стене – отверстия на дне коробки для саморезов диаметром до 4 мм.
Особенности
• монтаж ЭУИ осуществляется вместе с каркасами.
Комплект поставки
• основание;
• саморезы для установки в основание коробки каркасов с ЭУИ – 2 шт.;
• заглушка 50×20 мм – 3 шт.;
• адаптер для ввода мини-канала 22×10 или 30×10 мм;
• адаптер для ввода мини-канала 25×17 или 15×17 мм;
• адаптер для ввода мини-канала 40×17 или 40/2×17 мм.

Типоразмер мини-канала, мм	Размеры аксессуара, мм					Серия ЭУИ	Модулей	Код рамки и каркаса	Цвет	Вес, кг	Код
	A	B	C	E	F						
Все типоразмеры	50	20	45	149	87	"Viva" / "Brava"	4	10245 / 75021W + 75011W	белый	0,031	10143

Аксессуары

Рамки-суппорты "Viva" для коробов "In-liner Classic" (PDA-DN, PDA-BN, PDA–45N)



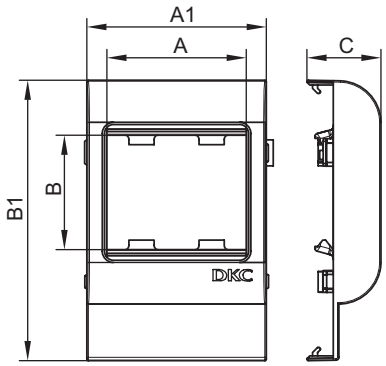

Назначение
• организация рабочих мест – монтаж электроустановочных изделий в пластиковые короба, тип TA-GN серии "In-liner Classic".
Характеристики
• материал – АБС-пластик и поликарбонат.
Особенности
• монтаж суппорта внутри короба с помощью защелкивания, монтаж электроустановочных изделий в рамку – защелкиванием снаружи.
Комплект поставки
• рамка;
• суппорт.

Типоразмер короба, мм	Электроустановочные изделия		Размеры аксессуара, мм					Цвет	Тип рамки-суппорта	Вес, кг	Код
	серия	модулей	A	B	A1	B1	C				
80×40, 80×60	"Viva"	2	50	45	64	80	26,4	белый	PDA-DN	0,041	10043
100×40, 100×60, 100×80		2	50	45	64	100	26,4	белый	PDA-DN	0,049	10053
120×40, 120×60, 120×80		2	50	45	64	120	26,4	белый	PDA-DN	0,044	10063
150×60, 150×80		2	50	45	64	150	26,4	белый	PDA-DN	0,051	10073

Рамки для электроустановочных изделий серий "Viva" и 45×45



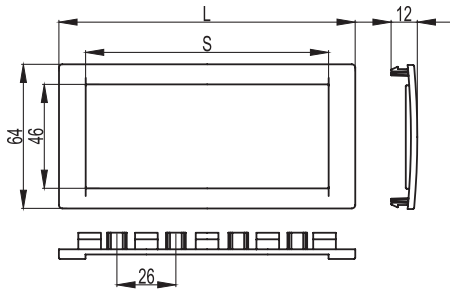

Назначение
• монтаж электроустановочных изделий серий "Viva" и 45×45 мм в пластиковые короба "In-liner Front", алюминиевые короба и колонны "Aero", напольные башенки BUS.
Характеристики
• материал – АБС-пластик;
• рамка на 2 модуля устанавливается поверх одного двухмодульного каркаса;
• рамка на 4 модуля – поверх двух двухмодульных каркасов;
• рамка на 6 модулей – поверх трех двухмодульных каркасов.

Количество модулей	Размеры аксессуара, мм		Вес, кг/шт.	Цвет	Код
	L	S			
2	77	54	0,009	серебристый металлик RAL 9006	F00011G
				белый RAL 9016	F00011
				черный RAL 9005	F00011B
4	130	107	0,016	серебристый металлик RAL 9006	F00013G
				белый RAL 9016	F00013
				черный RAL 9005	F00013B
6	184	161	0,020	серебристый металлик RAL 9006	F00015G
				белый RAL 9016	F00015
				черный RAL 9005	F00015B

Каркас на 2 модуля для монтажа электроустановочных изделий "Viva"



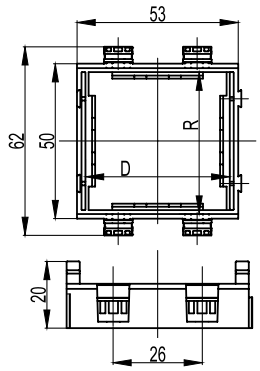

Назначение
• монтаж электроустановочных изделий в пластиковые короба "In-liner Front", напольную башенку BUS, алюминиевые короба и колонны "Aero".
Характеристики
• материал – АБС-пластик;
• с двух внешних сторон расположены замки, предназначенные для соединения одинаковых каркасов в ряд и для использования под одной сплошной рамкой.
Особенности
• каркасы для разных серий ЭУИ между собой не соединяются, но могут монтироваться в ряд под одной рамкой.

Назначение	Электроустановочные изделия		Посадочные размеры, мм		Вес, кг/шт.	Цвет	Код
	серия	модулей	R	D			
Короба 90/2×50, 90×50, 110×50, 140×50, напольная башенка BUS, напольные лючки, алюминиевые колонны (сервисные стойки)	"Viva"	2	45	50	0,011	белый	F0000A
						черный	F0000AB
						серый	F1000A

Каркасы в сборе с рамками под 2 и 4 модуля электроустановочных изделий "Viva"



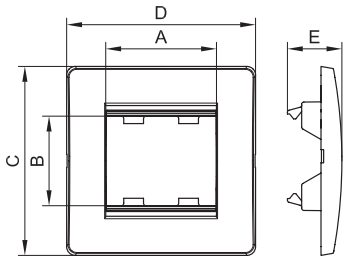

Назначение
• организация рабочего места.
Характеристики
• материал – АБС-пластик.
Особенности
• электроустановочное изделие серии "Viva" монтируется в каркас защелкиванием;
• каркас в коробку монтируется саморезом;
• рамка на каркас – защелкиванием.
Комплект поставки
• каркас;
• рамка.

Назначение	Размеры аксессуара, мм					Модулей	Цвет	Вес, кг	Код
	A	B	C	D	E				
Коробка PDD-N60	50	45	86	86	24	2	белый	0,019	10242
Коробка PDD-N120	100	45	86	149	24	4	белый	0,065	10245

Суппорт для монтажа ЭУИ серии "Viva" на DIN-рейку или монтажную плату





Назначение
• монтаж ЭУИ серии "Viva" в системах низковольтного оборудования.
Характеристики
• материал – поликарбонат;
• совместим с DIN-рейками OMEGA 3 и OMEGA 3A.

Количество модулей	Наименование	Вес, кг/шт.	Цвет	Код
1	суппорт для монтажа ЭУИ серии "Viva" на DIN-рейку	0,015	серый	45127
2	суппорт для монтажа ЭУИ серии "Viva" на DIN-рейку	0,02	серый	45227

Конфигуратор Fix Combitech

Для удобства подбора воспользуйтесь программой автоматического расчета количества требуемых элементов кабеленесущих систем и систем организации рабочих мест. Сервис доступен на сайте компании в разделе "Поддержка": www.dkc.ru/ru/support/

Таблицы подбора

Таблица подбора коробок белого цвета для открытого монтажа ЭУИ "Viva" на стены

Варианты коробки	Количество модулей	Код коробки	Наименование	Код каркаса и рамки для монтажа ЭУИ "Viva" в коробку
	2	10033	PDD коробка монтажная под 2 модуля "Viva"	дополнительные аксессуары для монтажа не требуются
	2	10123	PDD-N 60 коробка монтажная универсальная под 2 модуля "Viva"	каркас в сборе с рамкой, код 10242
	4	10143	PDD-N 120 коробка монтажная универсальная под 4 модуля "Viva"	каркас в сборе с рамкой, код 10245

К данным коробам можно подвести мини-каналы типа ТМС системы "In-liner Classic" или каналы-плинтуса 70×22 и 90×25 мм системы "In-liner Front".

Таблица подбора коробок серого цвета для открытого монтажа ЭУИ "Viva" на стены

Варианты коробки	Степень защиты	Количество модулей	Код	Наименование
	IP40	2	54640	модульная настенная коробка системы "Express" для электроустановочных изделий "Viva", IP40, 2 модуля
		4	54740	модульная настенная коробка системы "Express" для электроустановочных изделий "Viva", IP40, 4 модуля
	IP55	2	54655	модульная настенная коробка системы "Express" для электроустановочных изделий "Viva", IP55, 2 модуля
		4	54755	модульная настенная коробка системы "Express" для электроустановочных изделий "Viva", IP55, 4 модуля

К данным коробам можно подвести трубы системы "Express". Дополнительные аксессуары для монтажа ЭУИ в коробки не требуются.

Таблица подбора и соответствия установочных компонентов серии "In-liner Classic" с адаптерами серии "Viva" и информационными разъемами производителей СКС

Все компьютерные/телефонные розетки серии "Viva" укомплектованы модульными разъемами. В ассортименте серии "Viva" имеются адаптеры для монтажа модульных разъемов. Порядок монтажа: модульные разъемы монтируются в адаптер защелкиванием, далее изделие монтируется в короб (также защелкиванием) при помощи рамки-суппорта, либо в коробки.

Информационные разъемы	Рамки-суппорты		Монтажные коробки		Адаптер для модулей "Viva"		
	PDA-DN 45×50 мм "Viva"	PDA–45N 45×45 мм "Mosaic"	PDD 45×50 мм "Viva"	PDM 45×45 мм "Mosaic"	"Keystone" 45×50 мм "Viva"	"Systimax" 45×50 мм "Viva"	"Siemon" 45×50 мм "Viva"
AMP 110 Connect	+	–	+	–	+	–	–
AMP CO	–	+	–	+	–	–	–
BICC Brand-Rex	+	–	+	–	+	–	–
AVAYA Systimax	+	–	+	–	–	+	–
KRONE Link	+	–	+	–	+	–	–
AESP Signamax	+	–	+	–	+	–	–
RiT Smart	+	–	+	–	+	–	–
REICHLE & DE-MASSARI FreeNet	+	–	+	–	–	–	–
SIEMON Cabling System	+	–	+	–	–	–	+
MOLEX PN	–	+	–	+	–	установка в адаптер MOLEX	–
PANDUIT Pan-Net	–	+	–	+	–	установка в адаптер PANDUIT	–
ITT Cannon	–	+	–	+	–	установка в адаптер ITT	–

Таблица подбора каркасов для монтажа ЭУИ "Viva" в башенки BUS

Количество модулей	Код	Наименование	Каркасы шестимодульные для монтажа ЭУИ "Viva" в башенки BUS системы "In-liner Front"		
			цвет	код	требуемое количество, шт.
при монтаже ЭУИ с 1 стороны башенки					
6	09050	башенка BUS, 12 модулей, белая	белый	F0003A	1
6	09051	вертикальное расширение башенки BUS, 12 модулей, белое	белый	F0003A	1
6	09070	напольная башенка BUS, 12 модулей, серая	серый	F1003A	1
6	09071	вертикальное расширение напольной башенки BUS, 12 модулей, серое	серый	F1003A	1
6	09090	напольная башенка BUS, 12 модулей, черная	черный	F0003AB	1
6	09091	вертикальное расширение напольной башенки BUS, 12 модулей, черная	черный	F0003AB	1
при монтаже ЭУИ с 2 сторон башенки					
12	09050	башенка BUS, 12 модулей, белая	белый	F0003A	2
12	09051	вертикальное расширение башенки BUS, 12 модулей, белое	белый	F0003A	2
12	09070	напольная башенка BUS, 12 модулей, серая	серый	F1003A	2
12	09071	вертикальное расширение напольной башенки BUS, 12 модулей, серое	серый	F1003A	2
12	09090	напольная башенка BUS, 12 модулей, черная	черный	F0003AB	2
12	09091	вертикальное расширение напольной башенки BUS, 12 модулей, черная	черный	F0003AB	2

Для монтажа ЭУИ в башенки BUS рамки заказывать нет необходимости, т. к. они поставляются в комплекте с башенкой.
Башенка и расширение – двухсторонние, при монтаже ЭУИ с одной стороны на вторую сторону ставится заглушка (поставляется в комплекте).

Таблица подбора рамок-суппортов для монтажа ЭУИ "Viva" в короба "In-liner Classic"

Код короба	Наименование короба системы "In-liner Classic"	Количество модулей рабочего места	Код рамки-суппорта	Наименование рамки-суппорта для монтажа ЭУИ "Viva" в короб "In-liner Classic"
00323	TA-EN 25x30 короб с крышкой	–	–	–
00324	TA-EN 40x40 короб с крышкой	–	–	–
01780	TA-GN 60x40 короб с крышкой	–	–	–
01781	TA-GN 80x40 короб с крышкой	2	10043	PDA–DN 80 рамка–суппорт под 2 модуля "Viva"
		6	10343	PDA–3DN 80 рамка–суппорт под 6 модулей "Viva"
01782	TA-GN 100x40 короб с крышкой	2	10053	PDA–DN 100 рамка–суппорт под 2 модуля "Viva"
		6	10353	PDA–3DN 100 рамка–суппорт под 6 модулей "Viva"
01783	TA-GN 120x40 короб с крышкой	2	10063	PDA–DN 120 рамка–суппорт под 2 модуля "Viva"
		6	10363	PDA–3DN 120 рамка–суппорт под 6 модулей "Viva"
01784	TA-GN 60x60 короб с крышкой	–	–	–
01785	TA-GN 80x60 короб с крышкой	2	10043	PDA–DN 80 рамка–суппорт под 2 модуля "Viva"
		6	10343	PDA–3DN 80 рамка–суппорт под 6 модулей "Viva"
01786	TA-GN 100x60 короб с крышкой	2	10053	PDA–DN 100 рамка–суппорт под 2 модуля "Viva"
		6	10353	PDA–3DN 100 рамка–суппорт под 6 модулей "Viva"
01787	TA-GN 120x60 короб с крышкой	2	10063	PDA–DN 120 рамка–суппорт под 2 модуля "Viva"
		6	10363	PDA–3DN 120 рамка–суппорт под 6 модулей "Viva"
01788	TA-GN 150x60 короб с крышкой	2	10073	PDA–DN 150 рамка–суппорт под 2 модуля "Viva"
01789	TA-GN 200x60 короб с крышкой	–	–	–
01790	TA-GN 100x80 короб с крышкой	2	10053	PDA–DN 100 рамка–суппорт под 2 модуля "Viva"
		6	10353	PDA–3DN 100 рамка–суппорт под 6 модулей "Viva"
01791	TA-GN 120x80 короб с крышкой	2	10063	PDA–DN 120 рамка–суппорт под 2 модуля "Viva"
		6	10363	PDA–3DN 120 рамка–суппорт под 6 модулей "Viva"
01792	TA-GN 150x80 короб с крышкой	2	10073	PDA–DN 150 рамка–суппорт под 2 модуля "Viva"
01793	TA-GN 200x80 короб с крышкой	–	–	–

Таблица подбора каркасов и рамок для монтажа ЭУИ "Viva" в короба "In-liner Front"

Код короба	Наименование короба системы "In-liner Front"	Количество модулей рабочего места	Каркас для монтажа ЭУИ "Viva"		Рамка	
			код	требуемое количество, шт.	код	требуемое количество, шт.
09500	кабель-канал 90×50 мм с перегородкой, боковой и фронтальной крышкой	2	F0000A	1	F00011	1
		4	F0000A	2	F00013	1
		6	F0003A	1	F00015	1
09501	кабель-канал 90×50 мм с фронтальной крышкой	2	F0000A	1	F00011	1
		4	F0000A	2	F00013	1
		6	F0003A	1	F00015	1
01050	кабель-канал 110×50 мм с фронтальной крышкой	2	F0000A	1	F00011	1
		4	F0000A	2	F00013	1
		6	F0003A	1	F00015	1
01050	черный кабель-канал 110×50 мм	2	F0000AB	1	F00011B	1
		4	F0000AB	2	F00013B	1
		6	F0003AB	1	F00015B	1
01400 + 01412 + 09510 + 09510	кабель-канал 140×50 мм, без крышки + несущая перегородка (разделитель) + крышка шириной 60 мм + крышка шириной 60 мм	2	F0000A	1	F00011	1
		4	F0000A	2	F00013	1
		6	F0003A	1	F00015	1

Электроустановочные изделия "Brava"

Система электроустановочных изделий "Brava" 10.2
Электроустановочные изделия 10.3
Таблицы подбора 10.13
Схемы подключения ЭУИ "Brava" 10.14



Система электроустановочных изделий "Brava"

Электроустановочные изделия "Brava" отличаются широкой сферой применения. Они предназначены для организации рабочего места в стенах, на стенах в коробках и кабель-каналах серий "In-liner Classic", "In-liner Front", "Aero", а также в фальшполах в лючках, на полу в башенках, алюминиевых колоннах, внутри низковольтного оборудования в суппортах на DIN-рейках.

Сфера применения



Коммерческая недвижимость

Возможность организации многофункциональных рабочих мест согласно современным требованиям

Жилая инфраструктура

Возможность скрытого монтажа в стены

Социальные объекты

Совместимость системы с мини-каналами и каналами плинтусного типа

Отличительные особенности



Монтаж в напольные башенки BUS системы "Sotto"
Можно установить по 3 силовых розетки с двух сторон башенки. При этом рамки заказывать не нужно, так как они поставляются в комплекте с башенкой BUS



Возможность встраиваемого (скрытого) монтажа в стены
С помощью каркасов и рамок



Возможность настенного (открытого) монтажа в коробках с мини-каналами "In-liner Classic"
С помощью широкого ассортимента коробок

"Сборник инструкций по монтажу кабель-каналов" можно скачать на сайте: www.dkc.ru или получить у дистрибьютора

Состав системы

Выключатели:
- выключатели без подсветки;
- выключатели с подсветкой;
- переключатели (проходные выключатели) без подсветки;
- переключатели (проходные выключатели) с подсветкой;
- выключатели двухполюсные без подсветки;
- выключатели двухполюсные с подсветкой.

Розетки и адаптеры:
- розетки силовые электрические, штекерные;
- розетки телефонные;
- розетки компьютерные;
- адаптеры для информационных разъемов.

Аксессуары:
- заглушки;
- рамки;
- каркасы.

Характеристики

Материал	термостойкий, ударопрочный поликарбонат; пожаробезопасный (по ГОСТ 12.1004 раздел 1); устойчивый к старению
Стандарты	ГОСТ Р 51324.1–99 (МЭК 60669–1–98); ГОСТ Р 51322.1–99 (МЭК 60884–1–94); ГОСТ Р МЭК 335–1–94; ГОСТ 14254–96 (МЭК 529–89); ГОСТ 7396.1–89 (МЭК 83–75); ГОСТ 12.2.007.0; ГОСТ 9.005; ГОСТ Р 50827–95 (МЭК 670–89)
Степень защиты	IP20 по ГОСТ 14254
Климатическое исполнение	УХЛ3 по ГОСТ 15150. Рекомендуется использовать в помещениях
Монтаж при температуре	от –5 до +60 °С
Применение	скрытая установка в стены; открытая установка; кабель-каналы, башенки, коробки, шкафы, корпуса
Монтаж в стены – требования к коробкам	диаметр встраиваемой коробки должен быть 65–68 мм; глубина – от 40 мм и более; межосевое расстояние (при монтаже 2 и более коробок) – 71 мм; расстояние между винтами при горизонтальном монтаже – 55 мм; при вертикальном монтаже – 60 мм

Электроустановочные изделия

Выключатели





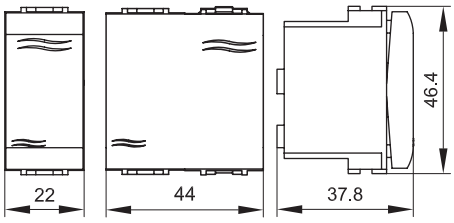

Назначение
- включение/выключение освещения.

Характеристики
- номинальный ток – 16 А;
- номинальное напряжение – 250 В.

Количество модулей	Установочный размер, мм	Вес, кг/шт.	Цвет	Код
1	43×21,5	0,031	белый	76001B
2	43×43	0,041	белый	76002B

Переключатели (проходные выключатели)





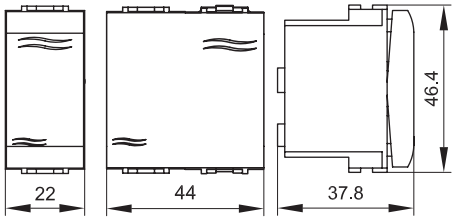

Назначение
- включение/выключение освещения.

Переключатели устанавливаются по 2 шт. на одну цепь для управления освещением из двух точек в коридорах, проходах, гостиничных номерах (у входной двери, изголовья кровати), проходных комнатах и т. д.

Характеристики
- номинальный ток – 16 А;
- номинальное напряжение – 250 В.

Количество модулей	Установочный размер, мм	Вес, кг/шт.	Цвет	Код
1	43×21,5	0,037	белый	76011B
2	43×43	0,038	белый	76012B

Телефонные розетки с 1 разъемом, 1 модуль



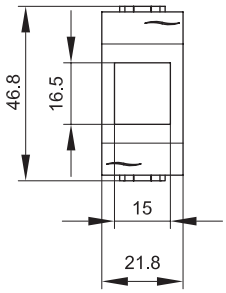

Назначение
• подсоединение телефонного кабеля.
Характеристики
• 6P6C;
• наклонная;
• с пылезащитной шторкой (крышкой);
• с окном (полем) для маркировки "рабочего места", размер окна – 6×37 мм;
• комплектуются 1-модульным гнездом;
• для быстрой заделки контактов в розетки использовать инструмент NE-TOOL.

Описание	Количество модулей	Производитель гнезда	Установочный размер, мм	Вес, кг/шт.	Цвет	Код
RJ-12	1	Hyperline	43×21,5	0,024	белый	76120B

Силовые электрические розетки штекерные, с заземлением и со шторками



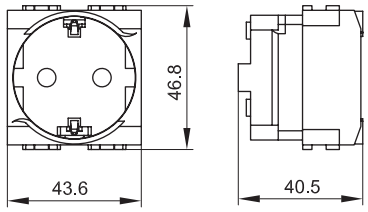

Назначение
• подключение оргтехники, бытовых приборов и т. п.
Характеристики
• в соответствии с ПУЭ, пункт 7.1.49 имеются защитные шторки, автоматически закрывающие гнезда штепсельной розетки при вынутой вилке;
• имеется заземление;
• диаметр отверстий для ввода кабелей – 3 мм (по 2 отверстия на клемму);
• номинальный ток – 16 А;
• номинальное напряжение – 250 В.

Количество модулей	Установочный размер, мм	Вес, кг/шт.	Цвет	Код
2	43×43	0,033	белый	76482B
			красный	76482R

Телефонные розетки с 1 разъемом, 2 модуля



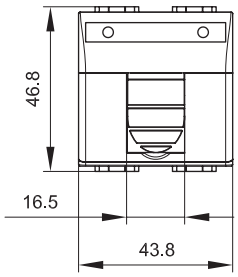

Назначение
• подсоединение телефонного кабеля.
Характеристики
• наклонная;
• с пылезащитной шторкой (крышкой);
• с окном (полем) для маркировки "рабочего места", размер окна – 6×37 мм;
• 6P6C;
• комплектуются одномодульным гнездом;
• для быстрой заделки контактов в розетки Hyperline использовать инструмент NE-TOOL (Hyperline).

Описание	Количество модулей	Производитель гнезда	Установочный размер, мм	Вес, кг/шт.	Цвет	Код
RJ-12	2	Hyperline	43×43	0,024	белый	76121B

Телефонные розетки с 2 разъемами, 2 модуля



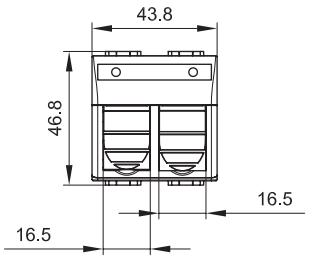

Назначение
• подсоединение телефонного кабеля.
Характеристики
• наклонная;
• с пылезащитной шторкой (крышкой);
• с окном (полем) для маркировки "рабочего места", размер окна – 6×37 мм;
• 6P6C;
• комплектуются одномодульным гнездом;
• для быстрой заделки контактов в розетки использовать инструмент NE-TOOL.

Описание	Количество модулей	Установочный размер, мм	Вес, кг/шт.	Цвет	Код
RJ–12	2	43×43	0,028	белый	76122B

Компьютерные розетки RJ–45 с 1 разъемом, 1 модуль



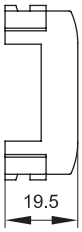

Назначение
• подсоединение кабеля к компьютеру, принтеру и прочей оргтехнике.
Характеристики
• 8P8C;
• для заделки контактов в розетки использовать инструмент типа 110.

Описание	Категория	Тип гнезда	Производитель гнезда	Количество модулей	Установочный размер, мм	Вес, кг/шт.	Цвет	Код
RJ–45	5e	Keystone	Hyperline	1	43×21,5	0,025	белый	76654B
RJ–45	5e экранированная	Keystone	Hyperline	1	43×21,5	0,029	белый	76457B
RJ–45	6	Keystone	Hyperline	1	43×21,5	0,034	белый	76458B

Компьютерные розетки RJ–45 с 1 разъемом, 2 модуля



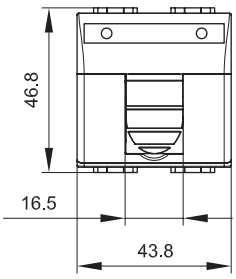

Назначение
• подсоединение кабеля к компьютеру, принтеру и прочей оргтехнике.
Характеристики
• 8P8C;
• комплектуются одномодульным гнездом;
• для заделки контактов в розетки использовать инструмент типа 110;
• с пылезащитной шторкой (крышкой);
• с окном (полем) для маркировки "рабочего места", размер окна – 6×37 мм.

Описание	Категория	Тип гнезда	Производитель гнезда	Количество модулей	Установочный размер, мм	Вес, кг/шт.	Цвет	Код
RJ–45	5e	Keystone	Hyperline	2	43×43	0,026	белый	76655B
RJ–45	5e экранированная	Keystone	Hyperline	2	43×43	0,026	белый	76450B
RJ–45	6	Keystone	Hyperline	2	43×43	0,026	белый	76451B

Розетки компьютерные RJ–45 с 2 разъемами, 2 модуля



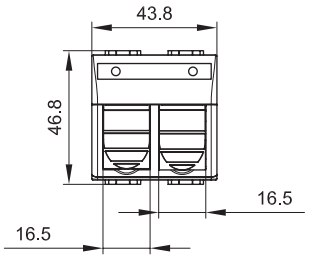

Назначение
• подсоединение кабеля к компьютеру, принтеру и прочей оргтехнике.
Характеристики
• 8P8C;
• комплектуются двухмодульными гнездами;
• для заделки контактов в розетки использовать инструмент типа 110;
• с пылезащитными шторками (крышками);
• с окном (полем) для маркировки "рабочего места", размер окна – 6×37 мм.

Описание	Категория	Тип гнезда	Производитель гнезда	Количество модулей	Установочный размер, мм	Вес, кг/шт.	Цвет	Код
RJ–45	5e	Keystone	Hyperline	2	43×43	0,027	белый	76656B
RJ–45	5e, экранированная	Keystone	Hyperline	2	43×43	0,040	белый	76459B
RJ–45	6	Keystone	Hyperline	2	43×43	0,040	белый	76452B

Адаптеры на 1 информационный разъем (гнездо), 1 модуль



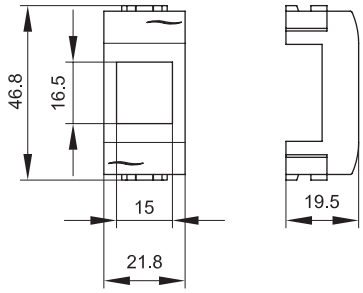

Назначение
• установка разъемов RJ–11 и RJ–45.
Характеристики
• для Siemon размер окна 14,6×19,3 мм.

Тип гнезда	Перечень некоторых производителей гнезд такого типа	Количество модулей	Установочный размер, мм	Цвет	Вес, кг/шт.	Код
Keystone	AMP, Hyperline, Premium Line Systems GmbH, BICC Brand-Rex, KRONE Link, AESP Signamax, RiT Smart	1	43×21,5	белый	0,024	76607B

Адаптеры на 1 информационный разъем (гнездо), 2 модуля



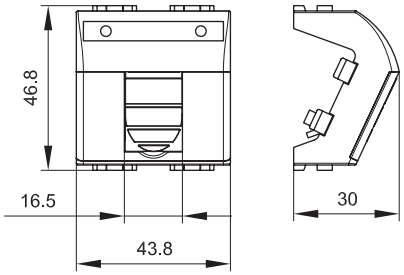

Назначение
• установка разъемов RJ–11 и RJ–45.
Характеристики
• на одномодульное гнездо;
• наклонная;
• с пылезащитной шторкой (крышкой);
• с окном (полем) для маркировки "рабочего места", размер окна – 6×37 мм.

Тип гнезда	Перечень некоторых производителей гнезд такого типа	Количество модулей	Установочный размер, мм	Цвет	Вес, кг/шт.	Код
Keystone	AMP, Hyperline, Premium Line Systems GmbH, BICC Brand-Rex, KRONE Link, AESP Signamax, RiT Smart	2	43×43	белый	0,026	76613B

Адаптеры на 2 информационных разъема (гнезда), 2 модуля



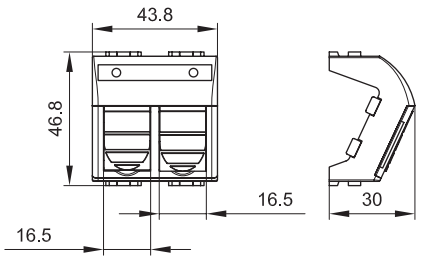

Назначение
• установка неэкранированных разъемов RJ-11 и RJ-45.
Характеристики
• на 2 модульных гнезда;
• наклонная;
• с пылезащитными шторками (крышками);
• с окном (полем) для маркировки "рабочего места", размер окна – 6×37 мм.

Тип гнезда	Перечень некоторых производителей гнезд такого типа	Количество модулей	Установочный размер, мм	Цвет	Вес, кг/шт.	Код
Keystone	AMP, Hyperline, Premium Line Systems GmbH, BICC Brand-Rex, KRONE Link, AESP Signamax, RiT Smart	2	43×43	белый	0,026	76614B

Адаптеры для 2 оптоволоконных разъемов типа ST, 2 модуля



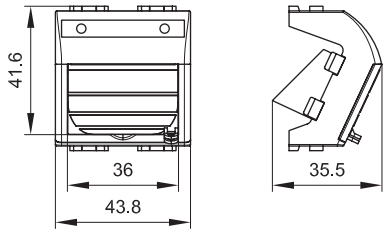

Назначение
• установка оптоволоконных разъемов, быстро сочленяемое байонетное соединение.
Характеристики
• наклонная;
• с пылезащитной шторкой (крышкой);
• с окном (полем) для маркировки "рабочего места", размер окна – 6×37 мм.

Тип оптических разъемов	Количество модулей	Установочный размер, мм	Цвет	Вес, кг/шт.	Код
ST	2	43×43	белый	0,026	76615B

Заглушки



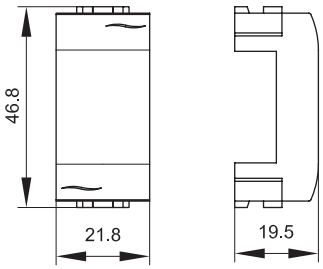

Назначение
• декоративное закрытие пустых и неиспользуемых (в том числе резервных) проемов, размером 1 модуль.

Количество модулей	Установочный размер, мм	Цвет	Вес, кг/шт.	Код
1	43×21,5	белый	0,024	76616B

Коробка в сборе с 1 розеткой RJ–45, категория 5е



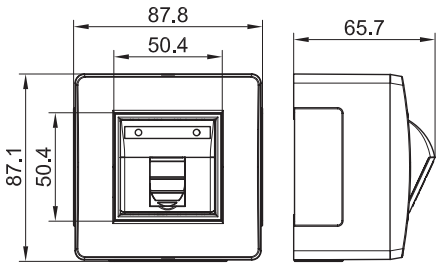

Назначение
• организация рабочего места.
Характеристики
• материал коробки – АБС-пластик;
• отверстия 50×20 мм с 3 сторон для ввода мини-каналов закрыты заглушками;
• для монтажа к стене – отверстия на дне коробки для саморезов диаметром до 4 мм.
Комплект поставки
• розетка RJ–45, категория 5е, с 1 разъемом, 2 модуля "Brava";
• каркас на 2 модуля "Brava";
• рамка на 2 модуля "Brava";
• основание коробки;
• саморезы для установки в основание коробки каркасов с ЭУИ – 2 шт.;
• заглушка 50×20 мм – 3 шт.;
• адаптер для ввода мини-канала 22×10 или 30×10 мм;
• адаптер для ввода мини-канала 25×17 или 15×17 мм;
• адаптер для ввода мини-канала 40×17 или 40/2×17 мм;
• инструкция.

Типоразмер мини-канала, мм	Модулей	Цвет	Вес, кг	Код
Все типоразмеры	2	белый	0,135	10665
		коричневый		10665B

Коробка в сборе с 2 розетками RJ–45, категория 5е



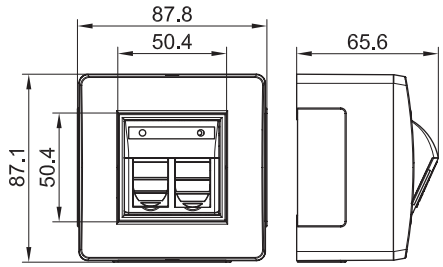

Назначение
• организация рабочего места.
Характеристики
• материал коробки – АБС-пластик;
• отверстия 50×20 мм с 3 сторон для ввода мини-каналов закрыты заглушками;
• для монтажа к стене – отверстия на дне коробки для саморезов диаметром до 4 мм.
Комплект поставки
• розетка RJ–45, категория 5е, с 2 разъемами, 2 модуля "Brava";
• каркас на 2 модуля "Brava";
• рамка на 2 модуля "Brava";
• основание коробки;
• саморезы для установки в основание коробки каркасов с ЭУИ – 2 шт.;
• заглушка 50×20 мм – 3 шт.;
• адаптер для ввода мини-канала 22×10 или 30×10 мм;
• адаптер для ввода мини-канала 25×17 или 15×17 мм;
• адаптер для ввода мини-канала 40×17 или 40/2×17 мм;
• инструкция.

Типоразмер мини-канала, мм	Модулей	Цвет	Вес, кг	Код
Все типоразмеры	2	белый	0,151	10656
		коричневый		10656B

Коробка в сборе с выключателем



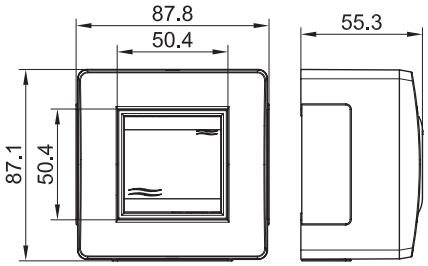

Назначение
• организация рабочего места.
Характеристики
• выключатель – 16 А, 250 В;
• материал коробки – АБС-пластик;
• отверстия 50×20 мм с 3 сторон для ввода мини-каналов закрыты заглушками;
• для монтажа к стене – отверстия на дне коробки для саморезов диаметром до 4 мм.
Комплект поставки
• выключатель 1–клавишный, 2 модуля "Brava";
• каркас на 2 модуля "Brava";
• рамка на 2 модуля "Brava";
• основание коробки;
• саморезы для установки в основание коробки каркасов с ЭУИ – 2 шт.;
• заглушка 50×20 мм – 3 шт.;
• адаптер для ввода мини-канала 22×10 или 30×10 мм;
• адаптер для ввода мини-канала 25×17 или 15×17 мм;
• адаптер для ввода мини-канала 40×17 или 40/2×17 мм;
• инструкция.

Типоразмер мини-канала, мм	Модулей	Цвет	Вес, кг	Код
Все типоразмеры	2	белый	0,150	10002
		коричневый		10002B

Коробка в сборе с 2 выключателями





Назначение
• организация рабочего места.
Характеристики
• 2 выключателя – 16 А, 250 В;
• материал коробки – АБС-пластик;
• отверстия 50×20 мм с 3 сторон для ввода мини-каналов закрыты заглушками;
• для монтажа к стене – отверстия на дне коробки для саморезов диаметром до 4 мм.
Комплект поставки
• выключатель 1 модуль "Brava" – 2 шт.;
• каркас на 2 модуля "Brava";
• рамка на 2 модуля "Brava";
• основание коробки;
• саморезы для установки в основание коробки каркасов с ЭУИ – 2 шт.;
• заглушка 50×20 мм – 3 шт.;
• адаптер для ввода мини-канала 22×10 или 30×10 мм;
• адаптер для ввода мини-канала 25×17 или 15×17 мм;
• адаптер для ввода мини-канала 40×17 или 40/2×17 мм;
• инструкция.

Типоразмер мини-канала, мм	Модулей	Цвет	Вес, кг	Код
Все типоразмеры	2	белый	0,172	10001
		коричневый		10001B

Модульная коробка для электроустановочных изделий "Brava"



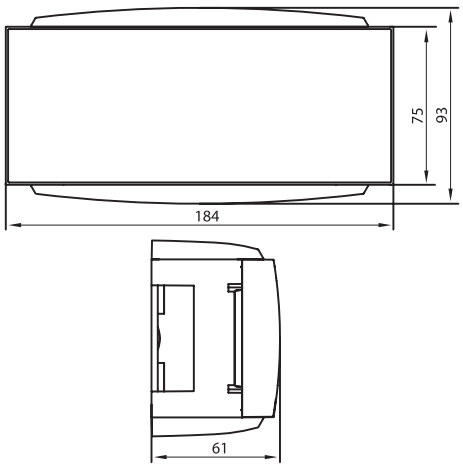

Назначение
• монтаж 6 модулей электроустановочных изделий серии "Brava".
Характеристики
• материал – АБС-пластик;
• степень защиты – IP40.
Особенности
• возможность вертикального расширения при помощи коробок (код 09221/09231);
• преперфорация на дне для ввода гофрированных труб и кабеля;
• выбор адаптеров для ввода мини-каналов "In-liner Classic" и коробов "In-liner Front", (см. в таблице подбора адаптеров).
Комплект поставки
• база коробки;
• крышка, в которую монтируются ЭУИ;
• 2 адаптера (код 07225) для ввода коробов плинтусного типа сечением 70×22 мм;
• 2 горизонтальные широкие заглушки;
• 2 вертикальные маленькие заглушки;
• инструкция по монтажу.

Серия ЭУИ	Количество модулей	Вес, кг/шт.	Цвет	Код
"Brava"	6 модулей	0,250	белый	09221

Коробка монтажная под 2 модуля электроустановочных изделий, тип PDD, PDB, PDM



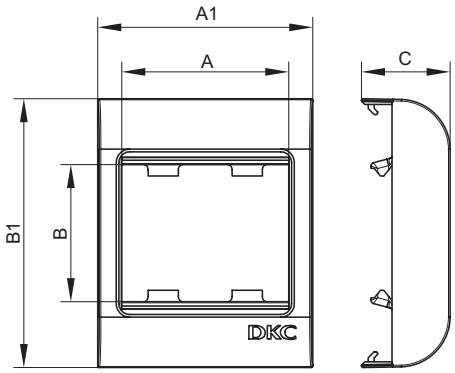

Назначение
• организация рабочего места.
Условия монтажа электроустановочных изделий:
• защелкиванием (ЭУИ "Brava" – изнутри).
Характеристики
• материал – АБС-пластик;
• для ввода мини-каналов – преперфорация внутри коробки на всех 4 стенках;
• для ввода гофротрубы – перфорация на дне коробки диаметром 16 и 25 мм;
• для монтажа к стене – 4 отверстия на дне коробки для саморезов диаметром до 5 мм.
Комплект поставки
• основание;
• лицевая часть (рамка с защелками для монтажа ЭУИ).

Типоразмер мини-канала, мм	Размеры аксессуара, мм					Серия ЭУИ	Модулей	Тип	Цвет	Вес, кг	Код
	A	B	A1	B1	C						
Все типоразмеры	43	43	64	80	47,2	"Brava"	2	PDB	белый	0,067	10034

Аксессуары

Каркасы для монтажа ЭУИ "Brava" в стены и коробки PDD-N60



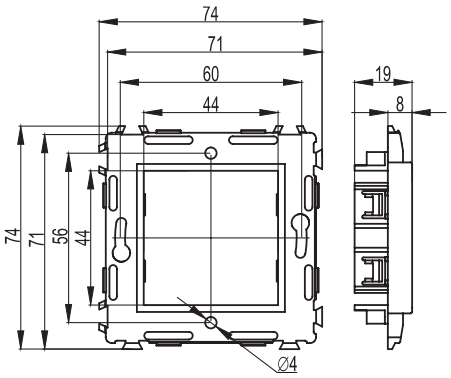

Назначение
• монтаж ЭУИ "Brava".
Характеристики
• соединения двух и более каркасов между собой, имеются специальные выступы и пазы;
• ЭУИ "Brava" защелкиваются в каркасы изнутри (с задней стороны).
Требования к коробке
• диаметр встраиваемой коробки должен быть 65–68 мм, глубина от 40 мм и более, межосевое расстояние (при монтаже двух и более коробок) – 71 мм.

Наличие в каркасе стальных распорных лапок	Тип каркаса	Количество модулей	Размер окна для монтажа ЭУИ "Brava", мм	Цвет	Вес, кг/шт.	Код
Имеются	одноместный	2	43×43	белый	0,055	75020W

Рамки для монтажа ЭУИ "Brava" в коробки PDD-N120



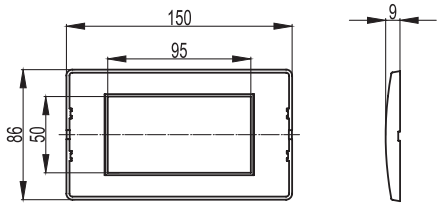

Назначение
• монтаж ЭУИ "Brava".
Характеристики
• рамка устанавливается на каркас защелкиванием;
• для организации рабочего места в коробках PDD-N120 (код 10143), требуется рамка (код 75011W) + каркас (код 75021W) + ЭУИ "Brava".

Тип рамки	Количество модулей	Внешний габаритный размер рамки, мм	Цвет	Вес, кг/шт.	Код
Одноместная	4	86×150	белый RAL 9010	0,041	75011W

Каркасы для монтажа ЭУИ "Brava" в коробки PDD-N120



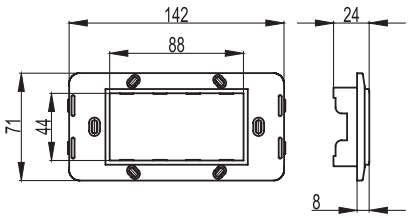

Назначение
• монтаж ЭУИ "Brava".
Характеристики
• ЭУИ "Brava" защелкиваются в каркасы изнутри (с задней стороны);
• в лючки каркас монтируется с помощью саморезов (заказывать рамки не требуется);
• для организации рабочего места в коробках PDD-N120 (код 10143), требуется каркас (код 75021W) + рамка (код 75011W) + ЭУИ серии "Brava".

Тип каркаса	Количество модулей	Размер окна для монтажа ЭУИ "Brava", мм	Цвет	Вес, кг/шт.	Код
Одноместный	4	43×86	белый	0,031	75021W

Рамки-суппорты "Brava" для коробов "In-liner Classic" (PDA-DN, PDA-BN, PDA–45N)



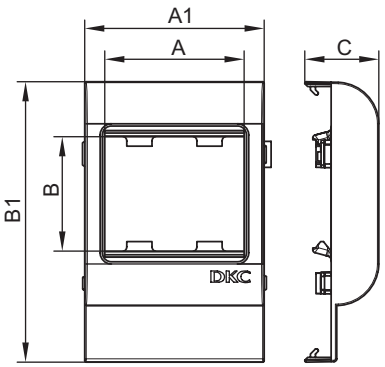

Назначение
• организация рабочих мест – монтаж электроустановочных изделий в пластиковые короба, тип TA-GN серии "In-liner Classic".
Характеристики
• материал – АБС-пластик и поликарбонат.
Особенности
• монтаж суппорта внутри короба с помощью защелкивания, монтаж электроустановочных изделий в рамку – защелкиванием изнутри.
Комплект поставки
• рамка;
• суппорт.

Типоразмер короба, мм	Электроустановочные изделия		Размеры аксессуара, мм					Цвет	Тип рамки-суппорта	Вес, кг	Код
	серия	модулей	A	B	A1	B1	C				
80×40, 80×60	"Brava"	2	43	43	64	80	26,4	белый	PDA-BN	0,043	10443
100×40, 100×60, 100×80		2	43	43	64	100	26,4	белый	PDA-BN	0,052	10453
120×40, 120×60, 120×80		2	43	43	64	120	26,4	белый	PDA-BN	0,046	10463
150×60, 150×80		2	43	43	64	150	26,4	белый	PDA-BN	0,051	10473

Каркас на 2 модуля для монтажа электроустановочных изделий



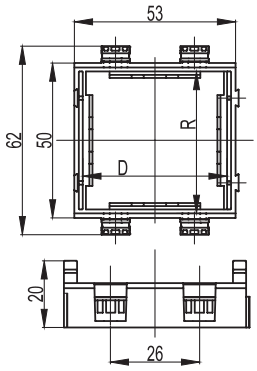

Назначение
• монтаж электроустановочных изделий в пластиковые короба "In-liner Front", напольную башенку BUS, алюминиевые короба и колонны "Aero".
Характеристики
• материал – АБС-пластик;
• с двух внешних сторон расположены замки, предназначенные для соединения одинаковых каркасов в ряд и для использования под одной сплошной рамкой.
Особенности
• каркасы для разных серий ЭУИ между собой не соединяются, но могут монтироваться в ряд под одной рамкой.

Назначение	Электроустановочные изделия		Посадочные размеры, мм		Вес, кг/шт.	Цвет	Код
	серия	модулей	R	D			
Короба 90/2×50, 90×50, 110×50, 140×50, напольная башенка BUS, напольные лючки, алюминиевые колонны (сервисные стойки)	"Brava"	2	43	43	0,017	белый	F0000M
						черный	F0000MB

Таблицы подбора

Таблица подбора рамок и каркасов для монтажа ЭУИ "Brava" в стены

Варианты монтажа	Количество модулей	Цвет рамки / код белый RAL 9010
Рамки		
	2	75010W
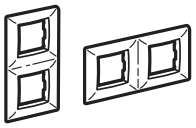	2×2	75012W
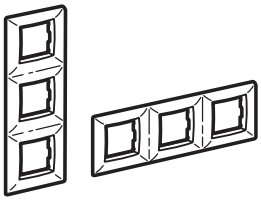	3×2	75013W
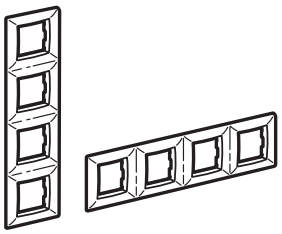	4×2	75014W
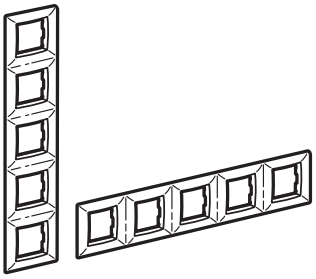	5×2	75015W
Каркасы		
	2	75020W

Организация рабочего места в стенах: электроустановочное изделие "Brava" + каркас + рамка + коробка (подрозетник).
Порядок монтажа: ЭУИ защелкивается в каркас, затем каркас устанавливается в коробке, защелкивается рамка.
Требования к коробке: диаметр 65–68 мм, глубина от 40 мм и более, межосевое расстояние 71 мм.
Расстояние между винтами горизонтального монтажа – 55 мм; вертикального монтажа – 60 мм.

Организация рабочего места в коробках PDD-N60: ЭУИ "Brava" + каркас (код 75020W) + рамка (код 75010W) + коробка PDD-N60 (код 10123).

Таблица подбора коробок для открытого монтажа ЭУИ "Brava" на стены

Варианты коробки	Количество модулей	Код коробки	Наименование коробки	Код каркаса и рамки для монтажа ЭУИ "Brava" в коробку
	2	10123	PDD-N 60 коробка монтажная универсальная под 2 модуля "Brava"	каркас (75020W) + рамка (75010W)
	4	10143	PDD-N 120 коробка монтажная универсальная под 4 модуля "Brava"	каркас (75021W) + рамка (75011W)
	6	09221	модульная коробка под 6 модулей электроустановочных изделий "Brava"	дополнительные аксессуары для монтажа ЭУИ не требуются

К данным коробам можно подвести мини-каналы типа ТМС системы "In-liner Classic" или каналы-плинтуса 70×22 и 90×25 мм системы "In-liner Front".

Схемы подключения ЭУИ "Brava"

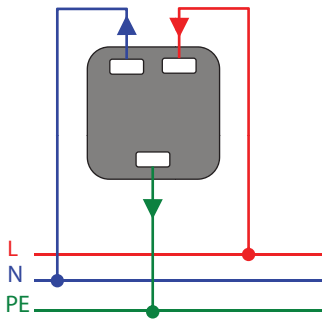

Розетка электрическая
с заземлением, со шторками
76482B
76482R

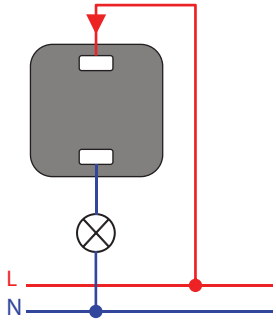

Выключатель
76001B
76002B

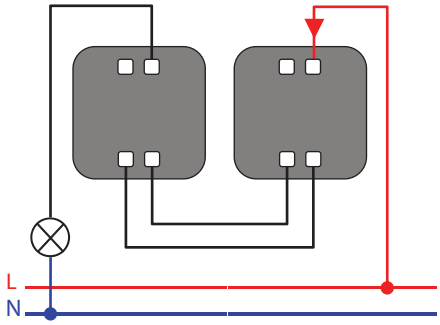

Переключатель
76011B
76012B

Переключатель
76011B
76012B

Примечание о подключении подсветки в выключателях, переключателях и кнопках:
указанные электроустановочные изделия имеют 2 клеммы (вход/выход). Провода лампы подключаются к данным клеммам.
Полярность значения не имеет.

Кабельные короба и мини-каналы "In-liner Classic"

Система кабельных коробов 11.2
Прямые элементы 11.7
Аксессуары для мини-каналов 11.9
Прямые элементы 11.15
Аксессуары 11.17



Система кабельных коробов

Серия "In-liner Classic" – это универсальная система кабельных коробов с классическим дизайном. Серия предназначена для открытой прокладки сменяемых сетей в административных помещениях. Благодаря широкому ассортименту аксессуаров, в том числе и для крепления электроустановочных изделий, можно спроектировать рабочие места под любые требования заказчика.

Сфера применения

Социальные объекты

Стойкость к механическому воздействию и воздействию агрессивных сред позволяет монтировать кабельные трассы на любых объектах инфраструктуры

Жилая инфраструктура

Применение мини-каналов для разводки малого количества кабелей в помещениях жилой недвижимости

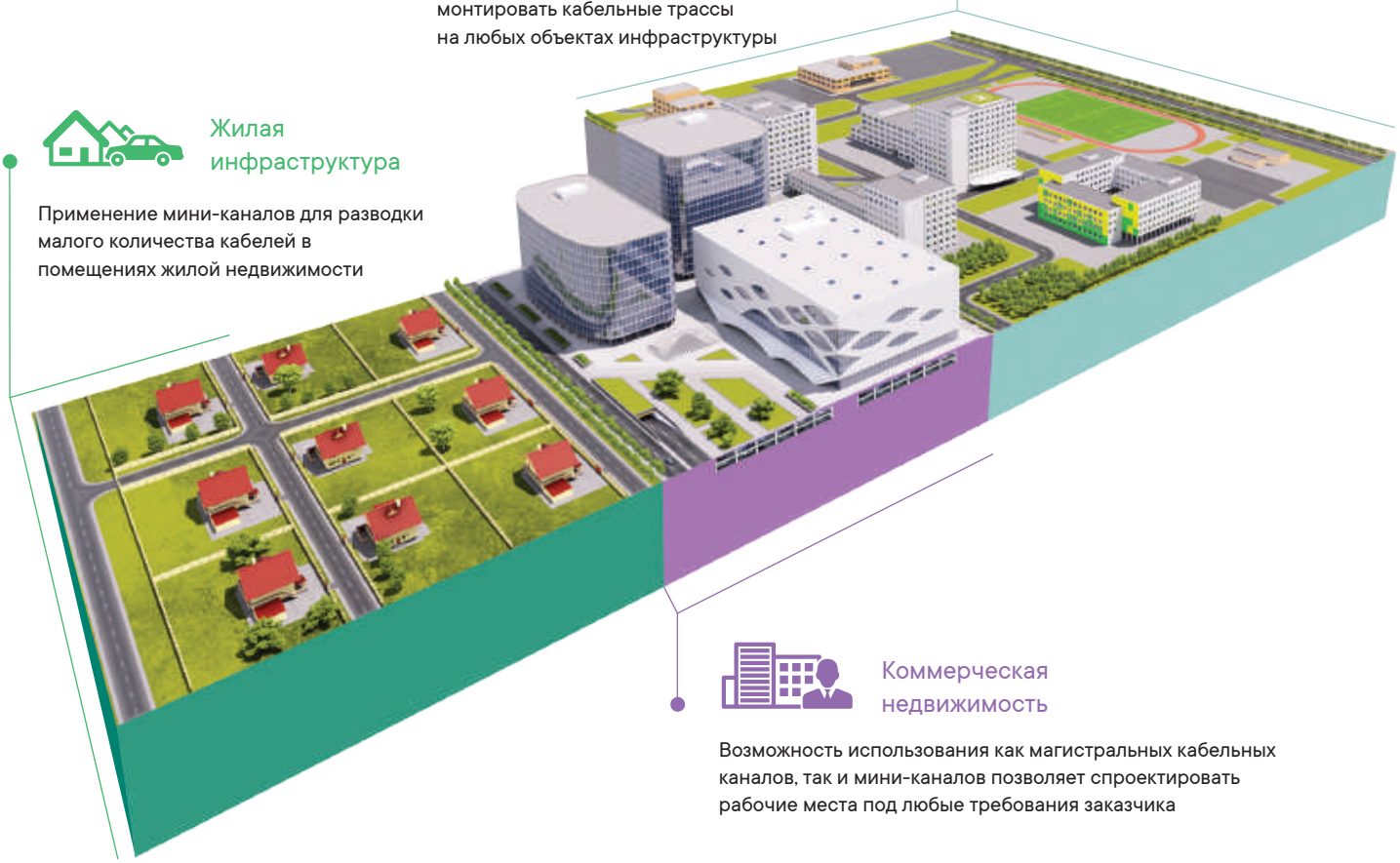

Коммерческая недвижимость

Возможность использования как магистральных кабельных каналов, так и мини-каналов позволяет спроектировать рабочие места под любые требования заказчика

Особенности

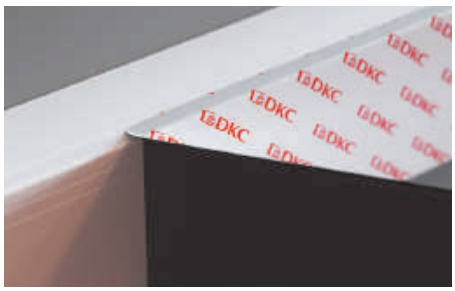

Крышка и боковины короба покрыты пленкой для защиты от загрязнений на этапах складирования, транспортировки, монтажа



Высокое качество пластика гарантирует заявленную ударопрочность и длительный срок службы



Наличие перфорации на дне короба существенно облегчает монтаж

"Сборник инструкций по монтажу кабель-каналов" можно скачать на сайте компании: www.dkc.ru или получить у ближайшего дистрибьютора

Технические характеристики

Технические условия	короба TA-EN, TA-GN, мини-каналы TMC - ТУ 3449–009–47022248–2010; мини-каналы TMR - ТУ 3449–027–47022248–2011
Материал коробов (прямых секций)	не распространяющая горение композиция на основе поливинилхлорида (ПВХ), без кадмиевых добавок
Материалы аксессуаров (фасонных секций)	поликарбонат, АБС-пластик
Цвет	белый цвет, RAL 9016 (стойкость коробов к воздействию УФ-излучения достигается благодаря специальным добавкам)
Поверхность	матовая (поверхность коробов защищена пленкой – оберегает при транспортировке и монтаже)
Температура монтажа и эксплуатации, °С	от –5 до +60, кроме мини-каналов типа TMR – для них температура от +5 до +60
Температура хранения и транспортирования, °С	от –25 до +60
Ударная прочность при минимальной температуре эксплуатации –5 °С (по ГОСТ Р МЭК 61084–1)	не менее 6 Дж (IK08 EN 50102:1995) для коробов TA-GN, предназначенных для тяжелых механических воздействий; не менее 0,5 Дж (IK04 EN 50102:1995) для мини-каналов TMC и TA-EN, предназначенных для средних мех. воздействий; не менее 0,5 Дж (IK04 EN 50102:1995) для мини-каналов TMR (при +5 °С согласно ТУ 3449–027–47022248–2011)
Климатическое исполнение	по ГОСТ 15543–70 и ГОСТ 15150–69 – для макроклиматических районов с умеренным и холодным климатом УХЛ4 (NF 4). Для эксплуатации в помещениях с искусственно регулируемыми климатическими условиями, например, в закрытых отапливаемых или охлаждаемых и вентилируемых производственных и других, в том числе хорошо вентилируемых подземных помещениях (отсутствие воздействия прямого солнечного излучения, атмосферных осадков, ветра, песка и пыли наружного воздуха; отсутствие или существенное уменьшение воздействия рассеянного солнечного излучения и конденсации влаги). Изделия в исполнении УХЛ могут эксплуатироваться в теплом влажном, жарком сухом и очень жарком сухом климатических районах по ГОСТ 16350, в которых средняя из ежегодных абсолютных максимумов температура воздуха выше 40 °С и (или) сочетание температуры, равной или выше 20 °С, и относительной влажности, равной или выше 80 %, наблюдается более 12 ч в сутки за непрерывный период более двух месяцев в году
Степень защиты	IP40 по ГОСТ 14254. Защита от проникновения внешних твердых предметов диаметром больше или равным 1,0 мм. Таким образом, оболочка (кабельный короб) защищает людей, держащих в руках инструмент диаметром равным, либо большим 1,0 мм, от доступа к опасным (токоведущим) частям, а также защищает оборудование внутри оболочки от проникновения внешних твердых предметов диаметром равным, либо большим 1,0 мм. Защиты от вредного воздействия в результате проникновения воды нет (не предусмотрено, т. к. основная сфера применения – внутри сухих помещений)
Соответствие требованиям пожарной безопасности (теплостойкость, стойкость к зажиганию нагретой проволоки, стойкость к воздействию открытого пламени, стойкость к распространению горения при одиночной и групповой прокладке). Сопротивление к распространению горения кабельных коробов и аксессуаров	прямые секции систем кабельных коробов в части пожарной безопасности соответствуют требованиям Федерального закона от 22.06.2008 № 123–ФЗ "Технический регламент о требованиях пожарной безопасности" соответствует ГОСТ Р 53313–2009 (подразделы 5.1 – 5.4); соответствует НПБ 246–97; соответствует ГОСТ 27483–87: образцы выдержали испытания – открытое пламя отсутствует или горение образца продолжалось не более 30 сек. после устранения источника зажигания (960 °С +15/–15 °С); соответствует ГОСТ 28779–90 (МЭК 707–81): материал соответствует классу (категории) FV 0 (ПВ 0) – время горения после каждого воздействия пламени для каждого образца не более 10 секунд; соответствует ГОСТ Р МЭК 61084–1–2007: образцы коробов выдержали испытание пламенем, образцы аксессуаров выдержали испытание раскаленной проволокой (образцы не возгорались или затухание горения происходило в течение 30 сек. после прекращения воздействия пламени или удаления раскаленной проволоки)
Электрическая прочность изоляции и электрическое сопротивление изоляции системы кабельных коробов	при нормальных условиях эксплуатации соответствует ГОСТ Р МЭК 61084–1 (подраздел 12.3). Согласно ГОСТ, сопротивление изоляции измеряли путем приложения напряжения постоянного тока не менее 500 В (сопротивление изоляции более 100 МОм), затем 2500 В. Пробоя изоляции в процессе испытаний не происходило
Класс защиты системы кабельных коробов	0 по ГОСТ 12.2.007.0
Опорные плоскости для кабелей кабельных коробов	соответствуют ГОСТ Р МЭК 61084–1 (подраздел 10.2). Испытания опорных плоскостей для кабелей при монтаже систем кабельных и специальных кабельных коробов на поверхности стены или потолка пройдены успешно
Конструкция системы кабельных коробов	соответствует ГОСТ Р МЭК 61084–1 (п. 9.1, 9.4, 9.6), ГОСТ Р МЭК 61084–2–1 (п. 9.4.1). Конструкция коробов позволяет прокладывать открытые сменяемые сети. Края и поверхности коробов не повреждают провода и кабели. Конструкция систем кабельных коробов обеспечивает недоступность токоведущих частей в смонтированном, заполненном изолированными проводами и кабелями и оснащенном аппаратами для нормальной эксплуатации виде
Эксплуатация системы кабельных коробов	эксплуатация системы кабельных коробов должна проводиться в соответствии с Правилами технической эксплуатации электроустановок потребителей и указаниями каталога АО "ДКС"
Транспортирование и хранение. Пожарная безопасность при хранении и транспортировании	транспортирование и хранение кабельных коробов и аксессуаров по ГОСТ 23216. Пожарная безопасность при хранении и транспортировании должна быть обеспечена системами предотвращения пожара, противопожарной защиты и организационно-техническими мероприятиями по ГОСТ 12.1.004–91 "ССБТ. Система стандартов безопасности труда. Пожарная безопасность"
Требования безопасности Требования охраны окружающей среды Гигиеническая характеристика продукции	в режиме нормальной эксплуатации короба не оказывают химического, механического, радиационного, электромагнитного, термического и биологического воздействия на окружающую среду; не причиняют вреда природной среде, здоровью и генетическому фону человека при транспортировании, хранении, эксплуатации
Сертификаты	наличие всех необходимых сертификатов Российской Федерации и таможенного союза

Состав системы мини-каналов

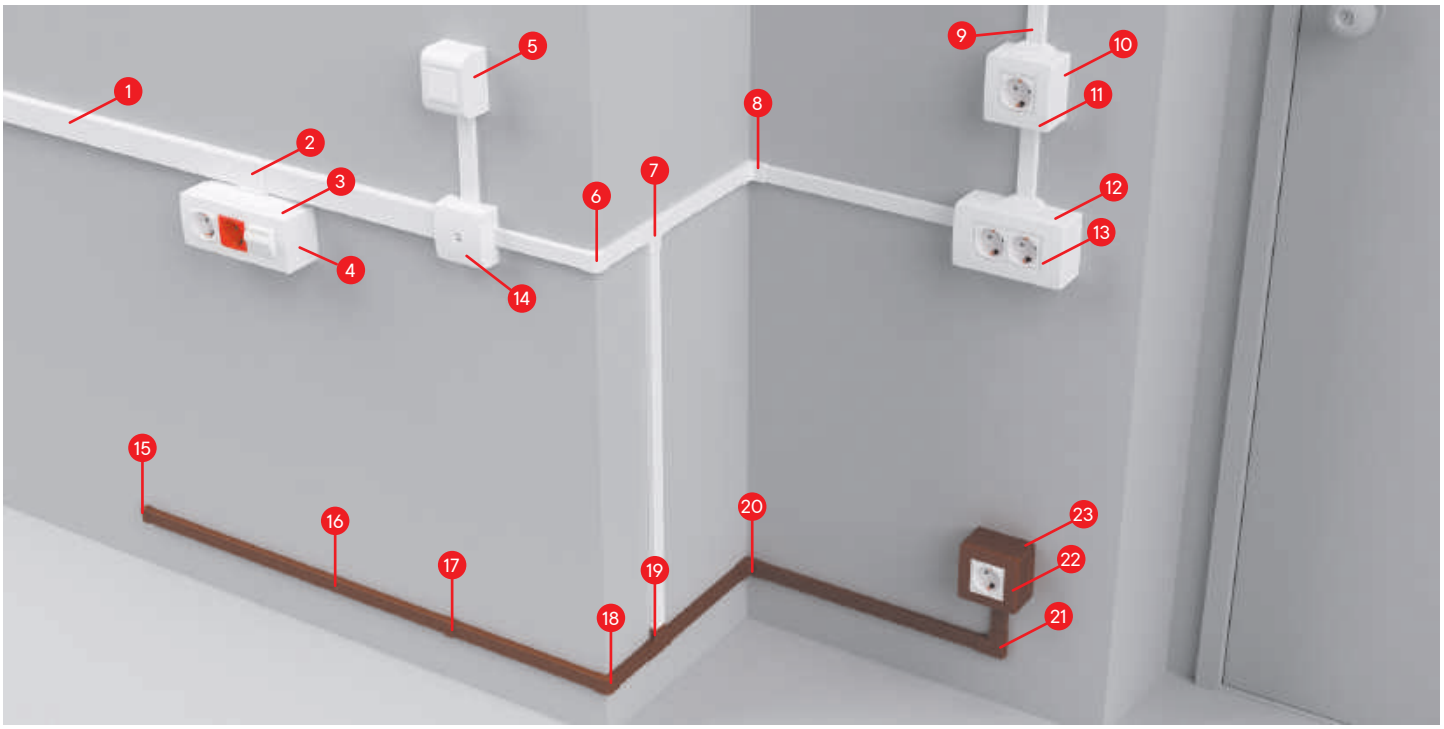

1. Мини-канал двухсекционный
2. Адаптер для мини-каналов
3. Адаптер для ввода канала в 6-модульную коробку "Brava"
4. Коробка на 6 модулей для электроустановочных изделий "Brava"
5. Коробка монтажная под 2 модуля электроустановочных изделий
6. Угол внешний
7. Тройник
8. Угол внутренний
9. Мини-канал
10. Коробка монтажная универсальная на 2 модуля
11. Каркас и рамка на 2 модуля электроустановочных изделий
12. Коробка монтажная универсальная на 4 модуля
13. Каркас и рамка на 4 модуля электроустановочных изделий
14. Коробка распределительная
15. Заглушка коричневая
16. Мини-канал коричневый
17. Соединение на стык коричневое
18. Угол внешний коричневый
19. Тройник коричневый
20. Угол внутренний коричневый
21. Угол плоский коричневый
22. Рамка на 2 модуля электроустановочных изделий коричневая
23. Коробка монтажная универсальная коричневая

В системе "In-liner Classic" для мини-каналов предусмотрено 3 варианта организации рабочих мест (коробки для электроустановочных изделий).

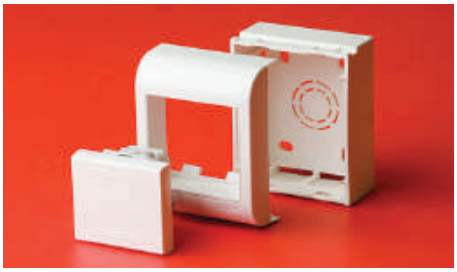

1. Коробки типа PDD для электроустановочных изделий "Viva", "Brava", 45×45мм. В данные коробки розетки монтируются защелкиванием (без рамок и каркасов). С 4 сторон коробки имеют преперфорацию под все типоразмеры мини-каналов серии TMC

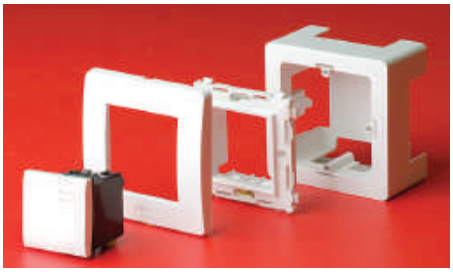

2. Универсальные монтажные коробки PDD-N60 (на 2 модуля) и PDD-N120 (на 4 модуля). Для монтажа в них розеток необходимы каркасы и рамки



3. Коробки в сборе с розетками, выключателями. Коробки белого и коричневого цветов

В ассортименте системы "In-liner Classic" имеется широкий выбор типоразмеров мини-каналов.
Мини-каналы серии TMR с отгибающейся крышкой ввиду малого сечения поставляются без соединительных аксессуаров.
Мини-каналы серии TMC со съемными крышками имеют все необходимые аксессуары (углы, тройники, заглушки, соединения, коробки).
Благодаря широкому ассортименту модульных коробок с мини-каналами TMC можно использовать электроустановочные изделия производства ДКС, а также многих других производителей. Коробки типа PDD-N имеют в комплекте адаптеры для ввода любого мини-канала серии TMC.
Одно из преимуществ мини-каналов ДКС – простая и интуитивно понятная система монтажа аксессуаров.
Короба и мини-каналы ДКС изготавливаются из самозатухающего ПВХ с применением современных добавок, улучшающих свойства пластика, но без добавок, вредных для здоровья человека.

Состав системы коробов

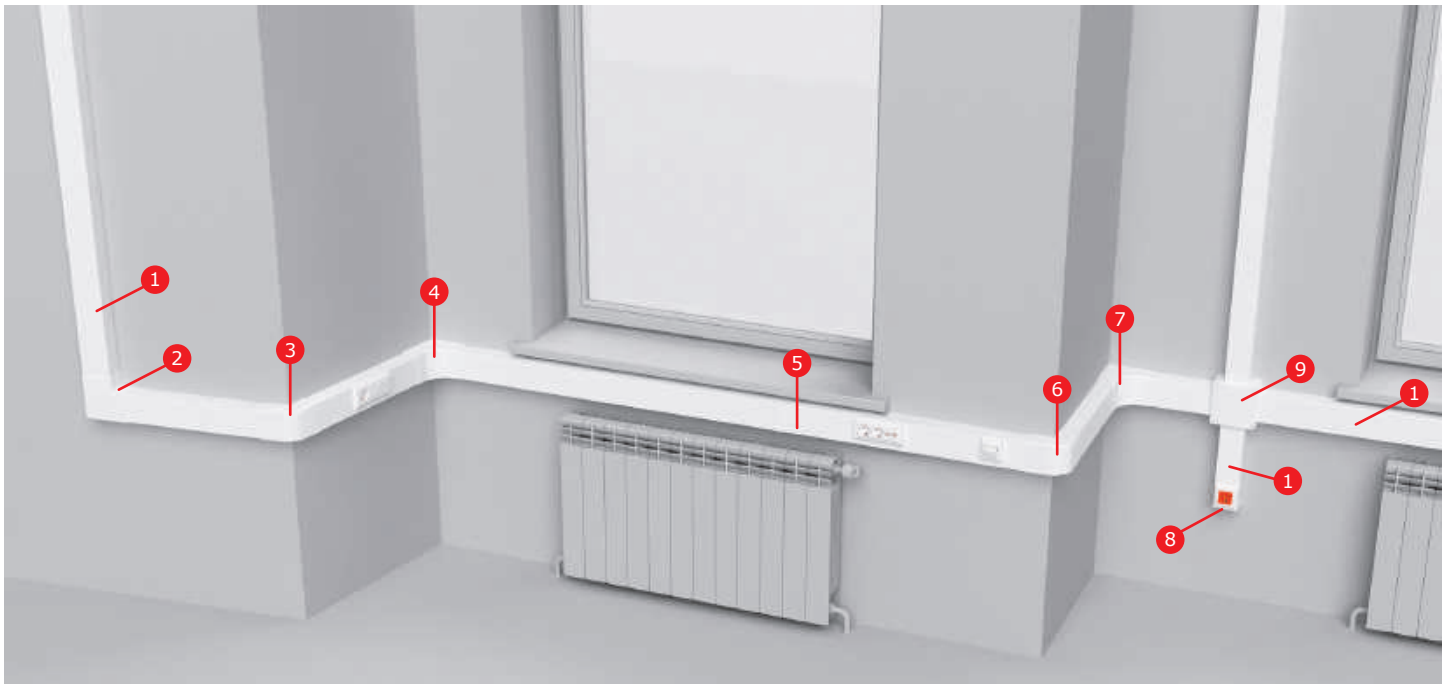

1. Короб с крышкой, с направляющими для установки разделителей
2. Угол плоский
3. Угол внешний изменяемый
4. Угол внутренний изменяемый
5. Накладка на стык крышек
6. Угол внешний неизменяемый
7. Угол внутренний неизменяемый
8. Заглушка
9. Коробка распределительная для кабель-каналов

В ассортименте системы "In-liner Classic" имеется большое количество типоразмеров коробов.
Минимальный типоразмер короба, в который можно установить электроустановочные изделия при помощи рамок-суппортов, – 80×40 мм.
Максимальный размер электроустановочного короба – 150×80 мм.
В магистральные короба с шириной 25, 40, 60 и 200 мм возможен монтаж электроустановочных изделий при помощи специальных коробок.
Широкий ассортимент рамок-суппортов позволяет установить в короба системы "In-liner Classic" электроустановочные изделия производства ДКС и многих других производителей.
Наличие разделителей позволяет создавать обособленные отделения внутри короба и разделять различные сети.
Предельно быстрая установка "рабочего места": розетки и рамки-суппорты монтируются простым защелкиванием.

Организация рабочего места на основе короба

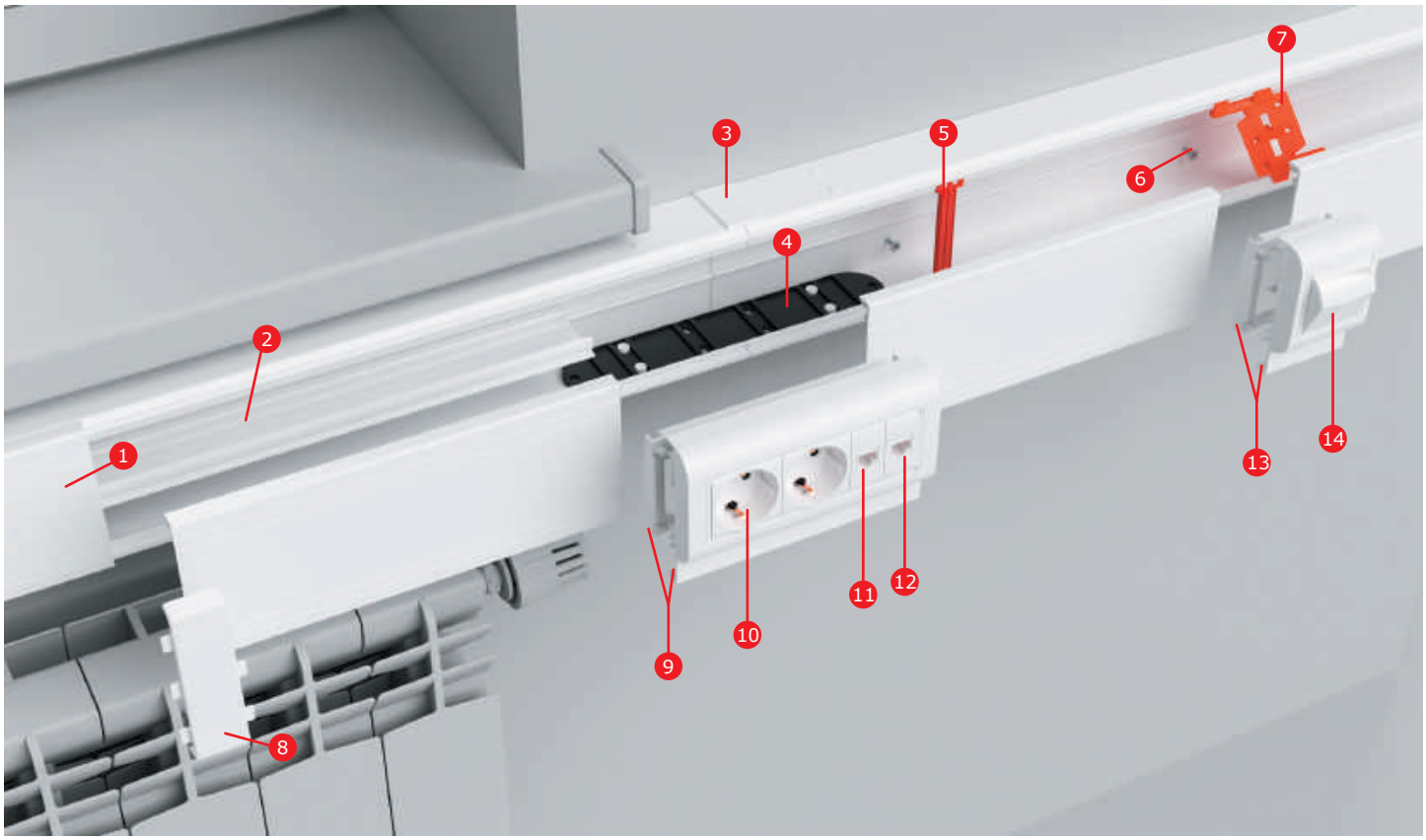

1. Короб с крышкой, с направляющими для установки разделителей
2. Перегородка-разделитель универсальная
3. Накладка на стык профиля
4. Соединитель оснований коробов внутренний
5. Фиксатор кабеля облегченный
6. Саморез с дюбелем F6
7. Фиксатор кабеля повышенной жесткости
8. Накладка на стык крышек
9. Рамка-суппорт под 6 модулей электроустановочных изделий
10. Электрическая розетка с заземлением, со шторками, 2 мод.
11. Компьютерная розетка RJ-45, кат. 5E, 1 мод.
12. Телефонная розетка RJ-11, 1 мод.
13. Рамка-суппорт под 2 модуля электроустановочных изделий
14. Компьютерная розетка RJ-45, кат. 5E, экранированная, наклонная, с полем для маркировки, с пылезащитными шторками, 2 мод.

Прямые элементы

Мини-канал типа TMR самоклеящийся с отгибающейся крышкой



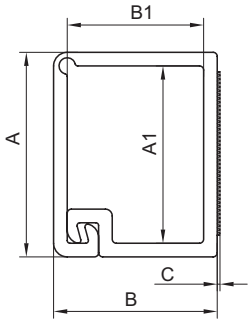

Назначение
• эстетичная прокладка кабелей.
Характеристики
• цвет – белый, RAL 9016;
• цвет – коричневый, PANTONE 7525 C;
• материал – композиция ПВХ;
• дно без перфорации;
• клеевая основа – модифицированный акрилат;
• температура монтажа и эксплуатации – от +5 до +60 °C;
• отрезки длиной 2 метра.
Особенности
• поверхности для монтажа мини-канала должны быть сухими и чистыми, без конденсата, без пыли и масляных загрязнений и веществ, препятствующих склеиванию; лакокрасочные покрытия должны быть прочными; отслоения необходимо удалить.

Типоразмер мини-канала, мм	Размеры, мм					Площадь внутреннего поперечного сечения, мм^2	Количество кабелей в зависимости от их сечения*				Цвет	Вес, кг/м	Оптовая упаковка	
	A	B	A1	B1	C		1,5 мм^2	2,5 мм^2	4 мм^2	6 мм^2			м/упак.	код
12×7	12	7	10	5	0,2	51	2	2	1	0	белый	0,056	162	00369
10×10	10	10	8,2	8	0,2	61	2	2	1	1	белый	0,066	104	00301
10×10	10	10	8,2	8	0,2	61	2	2	1	1	коричневый	0,036	104	00301B
12×12	12	12	10	10	0,2	92	6	4	3	1	белый	0,088	90	00308
15×12	15	12	13	10	0,2	123	10	6	5	2	белый	0,088	144	00302

* Вместимость на примере проводов ПВ3

Мини-канал типа ТМС со стандартной съемной крышкой, односекционный



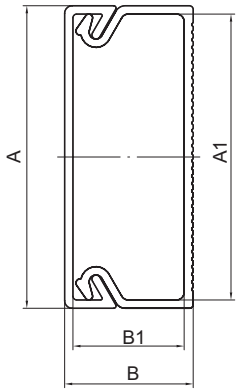

Назначение
- эстетичная прокладка кабелей.

Характеристики
- цвет – белый, RAL 9016;
- цвет – коричневый, PANTONE 7525 C;
- материал – композиция ПВХ;
- дно с перфорацией;
- температура монтажа и эксплуатации – от –5 до +60 °C;
- отрезки длиной 2 метра.

Комплект поставки
- профиль (основание);
- крышка.

Типоразмер мини-канала, мм	Размеры аксессуара, мм				Площадь внутреннего сечения, мм^2	Количество кабелей в зависимости от их сечения*				Цвет	Вес, кг/м	Оптовая упаковка		Розничная упаковка	
	A	B	A1	B1		1,5 мм^2	2,5 мм^2	4 мм^2	6 мм^2			м/упак.	код	м/упак. (пакет×м)	код
22/1×10	22	10	20,2	8,2	151	10	7	5	3	белый	0,100	118	00317	96 (6×16)	00317R
										коричневый	0,120	118	00317B	96 (6×16)	00317RB
30/1×10	30	10	28,2	8,2	217	15	11	7	4	белый	0,144	80	00311	–	–
15/1×17	15	17	13,2	15	177	12	8	6	3	белый	0,140	96	00303	96 (6×16)	00303R
25/1×17	25	17	23	15	301	21	14	11	5	белый	0,179	60	00304	96 (8×12)	00304R
										коричневый	0,183	60	00304B	96 (8×12)	00304RB
40/1×17	40	17	37,8	14,7	512	38	25	20	11	белый	0,230	64	00351	80 (10×8)	00351R
										коричневый	0,230	64	00351B	80 (10×8)	00351RB
50/1×20	50	20	47,6	17,7	798	61	42	30	20	белый	0,291	48	00313	–	–

Мини-канал типа ТМС со стандартной съемной крышкой, двухсекционный



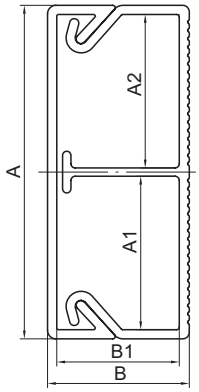

Назначение
- эстетичная прокладка кабелей.

Характеристики
- цвет белый, RAL 9016;
- материал – композиция ПВХ;
- дно с перфорацией;
- температура монтажа и эксплуатации – от –5 до +60 °C;
- отрезки длиной 2 метра.

Комплект поставки
- профиль (основание);
- крышка.

Типоразмер мини-канала, мм	Размеры аксессуара, мм					Отсек	Площадь внутреннего сечения, мм^2	Количество кабелей в зависимости от их сечения*				Цвет	Вес, кг/м	Оптовая упаковка		Розничная упаковка	
	A	B	A1	A2	B1			1,5 мм^2	2,5 мм^2	4 мм^2	6 мм^2			м/упак.	код	м/упак. (пакет×м)	код
40/2×17	40	17	18,4	18,4	14,7	1	245	16	11	8	4	белый	0,298	64	00305	80 (10×8)	00305R
						2	245	16	11	8	4						
50/2×20	50	20	16,8	29,8	17,7	1	246	17	12	9	5	белый	0,339	48	00314	–	–
						2	531	37	24	18	11						

* Вместимость на примере проводов ПВ3

Аксессуары для мини-каналов

Угол внутренний AIM



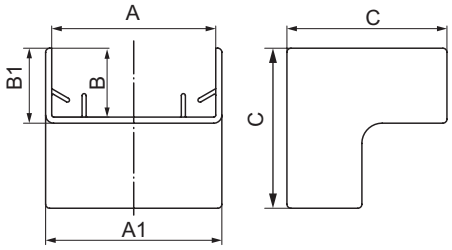

Назначение
• эстетичное оформление мест стыковки и поворота трассы.
Характеристики
• материал – АБС-пластик.

Типоразмер мини-канала, мм	Размеры аксессуара, мм					Цвет	Вес, кг	Оптовая упаковка		Розничная упаковка	
	A	B	A1	B1	C			штук	код	штук (пакет×шт.)	код
TMC 22×10	22	10	24,9	11,2	30	белый	0,004	40	00386	80 (20×4)	00386R
						коричневый	0,004	40	00386B	80 (20×4)	00386RB
TMC 30×10	30	10	32,9	11,2	34,5	белый	0,005	40	00387	–	–
TMC 15×17	15	17	18,5	18,5	34,5	белый	0,008	20	00390	80 (20×4)	00390R
TMC 25×17	25	17	28,5	18,5	34,5	белый	0,010	40	00391	40 (10×4)	00391R
						коричневый	0,010	40	00391B	64 (16×4)	00391RB
TMC 40×17	40	17	43,5	18,5	39,5	белый	0,015	20	00395	40 (10×4)	00395R
						коричневый	0,015	20	00395B	40 (10×4)	00395RB
TMC 40/2×17	40	17	43,5	18,5	39,5	белый	0,015	20	00395	40 (10×4)	00395R
TMC 50×20	50	20	53,5	21,5	40,5	белый	0,015	20	00655	–	–
TMC 50/2×20	50	20	53,5	21,5	40,5	белый	0,015	20	00655	–	–

Угол внешний AEM для мини-каналов



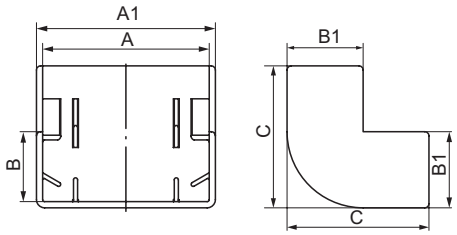

Назначение
• эстетичное оформление мест стыковки и поворота трассы.
Характеристики
• материал – АБС-пластик.

Типоразмер мини-канала, мм	Размеры аксессуара, мм					Цвет	Вес, кг	Оптовая упаковка		Розничная упаковка	
	A	B	A1	B1	C			штук	код	штук (пакет×шт.)	код
TMC 22×10	22	10	24,9	11,2	25,2	белый	0,005	40	00396	80 (20×4)	00396R
						коричневый	0,005	40	00396B	80 (20×4)	00396RB
TMC 30×10	30	10	33,5	11,5	30,8	белый	0,005	40	00397	–	–
TMC 15×17	15	17	18,5	18,5	34,5	белый	0,010	20	00403	80 (20×4)	00403R
TMC 25×17	25	17	28,5	18,5	34,5	белый	0,012	20	00404	80 (20×4)	00404R
						коричневый	0,012	20	00404B	80 (20×4)	00404RB
TMC 40×17	40	17	43,5	18,5	34,5	белый	0,014	20	00406	40 (10×4)	00406R
						коричневый	0,014	20	00406B	40 (10×4)	00406RB
TMC 40/2×17	40	17	43,5	18,5	34,5	белый	0,014	20	00406	40 (10×4)	00406R
TMC 50×20	50	20	53,5	21,5	40,5	белый	0,021	20	00656	–	–
TMC 50/2×20	50	20	53,5	21,5	40,5	белый	0,021	20	00656	–	–

Угол плоский АРМ для мини-каналов



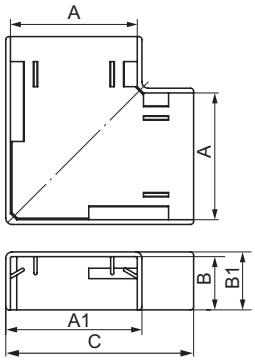

Назначение
• эстетичное оформление мест стыковки и поворота трассы.
Характеристики
• материал – АБС-пластик.

Типоразмер мини-канала, мм	Размеры аксессуара, мм					Цвет	Вес, кг	Оптовая упаковка		Розничная упаковка	
	A	B	A1	B1	C			штук	код	штук (пакет×шт.)	код
ТМС 22×10	22	10	24,9	11,2	40,7	белый	0,005	40	00407	80 (20×4)	00407R
						коричневый	0,005	40	00407B	80 (20×4)	00407RB
ТМС 30×10	30	10	32,5	11,2	50	белый	0,008	40	00408	–	–
ТМС 15×17	15	17	18,5	18,5	35	белый	0,009	20	00414	80 (20×4)	00414R
ТМС 25×17	25	17	28,5	18,5	45	белый	0,011	40	00415	60 (15×4)	00415R
						коричневый	0,011	40	00415B	60 (15×4)	00415RB
ТМС 40×17	40	17	43,5	18,5	60	белый	0,020	20	00425	56 (14×4)	00425R
						коричневый	0,020	20	00425B	56 (14×4)	00425RB
ТМС 40/2×17	40	17	43,5	18,5	60	белый	0,020	20	00425	56 (14×4)	00425R
ТМС 50×20	50	20	53,5	21,5	72	белый	0,026	20	00654	–	–
ТМС 50/2×20	50	20	53,5	21,5	72	белый	0,026	20	00654	–	–

Тройник IM для мини-каналов



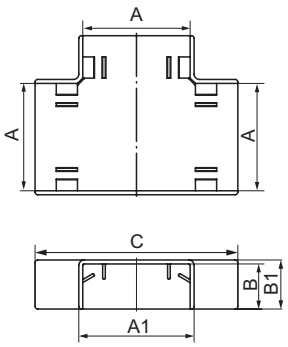

Назначение
• эстетичное оформление мест стыковки, поворота трассы, отвода (спуска) от прямой трассы.
Характеристики
• материал – АБС-пластик.

Типоразмер мини-канала, мм	Размеры аксессуара, мм					Цвет	Вес, кг	Оптовая упаковка		Розничная упаковка	
	A	B	A1	B1	C			штук	код	штук (пакет×шт.)	код
ТМС 22×10	22	10	25	11,2	56,5	белый	0,006	40	00525	80 (20×4)	00525R
						коричневый	0,006	40	00525B	80 (20×4)	00525RB
ТМС 30×10	30	10	33	11,2	60,5	белый	0,009	40	00527	–	–
ТМС 15×17	15	17	18,5	18,5	51,5	белый	0,010	20	00535	60 (15×4)	00535R
ТМС 25×17	25	17	28,5	18,5	61,5	белый	0,015	20	00536	60 (15×4)	00536R
						коричневый	0,015	20	00536B	60 (15×4)	00536RB
ТМС 40×17	40	17	43,5	18,5	76,5	белый	0,027	20	00541	60 (15×4)	00541R
						коричневый	0,027	20	00541B	60 (15×4)	00541RB
ТМС 40/2×17	40	17	43,5	18,5	76,5	белый	0,027	20	00541	60 (15×4)	00541R
ТМС 50×20	50	20	53,5	21,5	90,5	белый	0,027	20	00652	–	–
ТМС 50/2×20	50	20	53,5	21,5	90,5	белый	0,027	20	00652	–	–

Заглушка LM торцевая для мини-каналов



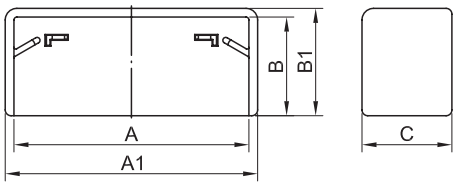

Назначение
• эстетичное оформление мест начала или окончания трассы; защита от попадания посторонних предметов внутрь кабель-канала.
Характеристики
• материал – АБС-пластик.

Типоразмер мини-канала, мм	Размеры аксессуара, мм					Цвет	Вес, кг	Оптовая упаковка		Розничная упаковка	
	A	B	A1	B1	C			штук	код	штук (пакет×шт.)	код
TMC 22×10	22	10	24,9	11,2	11,2	белый	0,004	40	00580	80 (20×4)	00580R
						коричневый	0,004	40	00580B	80 (20×4)	00580RB
TMC 30×10	30	10	33	11,2	11,2	белый	0,004	40	00581	–	–
TMC 15×17	15	17	18,5	18,5	15,5	белый	0,005	20	00577	80 (20×4)	00577R
TMC 25×17	25	17	28,5	18,5	15,5	белый	0,005	40	00578	80 (20×4)	00578R
						коричневый	0,005	40	00578B	80 (20×4)	00578RB
TMC 40×17	40	17	43,5	18,5	15,5	белый	0,006	40	00579	80 (20×4)	00579R
						коричневый	0,006	40	00579B	80 (20×4)	00579RB
TMC 40/2×17	40	17	43,5	18,5	15,5	белый	0,006	40	00579	80 (20×4)	00579R
TMC 50×20	50	20	53,3	21,5	15,5	белый	0,009	40	00651	–	–
TMC 50/2×20	50	20	53,3	21,5	15,5	белый	0,009	40	00651	–	–

Соединение на стык GM для мини-каналов



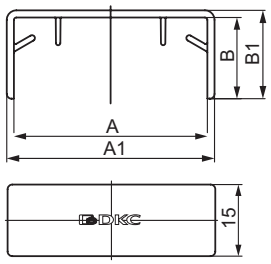

Назначение
• эстетичное оформление мест стыковки мини-каналов (накладка на стык), скрытие мест стыка, неровно спиленных при монтаже крышек мини-каналов.
Характеристики
• материал – АБС-пластик.

Типоразмер мини-канала, мм	Размеры аксессуара, мм				Цвет	Вес, кг	Оптовая упаковка	
	A	B	A1	B1			штук	код
TMC 22×10	22	10	25,5	11,5	белый	0,004	40	00594
					коричневый	0,004	40	00594B
TMC 30×10	30	10	33,5	11,5	белый	0,005	40	00595
TMC 15×17	15	17	18,5	18,5	белый	0,006	20	00590
TMC 25×17	25	17	28,5	18,5	белый	0,004	40	00591
					коричневый	0,004	40	00591B
TMC 40×17	40	17	43,5	18,5	белый	0,005	40	00597
					коричневый	0,005	40	00597B
TMC 40/2×17	40	17	43,5	18,5	белый	0,005	40	00597
TMC 50×20	50	20	53,5	21,5	белый	0,005	40	00653
TMC 50/2×20	50	20	53,5	21,5	белый	0,005	40	00653

Коробка распределительная SDMN для мини-каналов



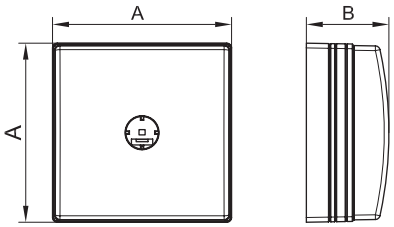

Назначение
• организация безопасного и эстетичного места ответвления (распаечная коробка).
Характеристики
• материал коробки – АБС-пластик.

Типоразмер мини-канала, мм	Размеры, мм	Цвет	Вес, кг	Код
Все типоразмеры	75,5×75,54×34	белый	0,066	00677
		коричневый	0,066	00677B

Набор адаптеров для мини-каналов



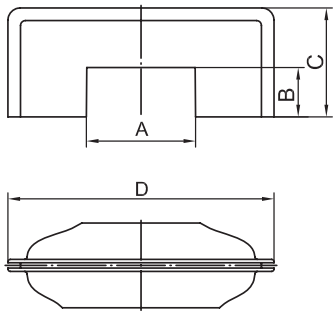

Назначение
• эстетичная организация ввода мини-канала в коробку PDD-N60 (код 10123), PDD-N120 (код 10143), в переходник с напольных на настенные или плинтусные кабель-каналы (код 11870), в которых имеются окна размером 50×20 мм для монтажа адаптеров.
Характеристики
• материал – АБС-пластик;
• адаптеры двухсторонние.
Комплект поставки
• адаптер 22×10 и 30×10 мм;
• адаптер 25×17 и 15×17 мм;
• адаптер 40×17 и 40/2×17 мм.

Типоразмер мини-канала, мм	Размер адаптера 1, мм					Размер адаптера 2, мм					Размер адаптера 3, мм					Цвет	Вес, кг	Код
	A	A	B	C	D	A	A	B	C	D	A	A	B	C	D			
TMC 22×10 TMC 30×10 TMC 15×17 TMC 40×17 TMC 25×17 TMC 40×17 TMC 40/2×17	22,6	30,6	10,2	22,5	55	15,7	25,8	17,2	22,5	55	40,5	40,5	17,2	22,5	55	белый	0,085	10133

Адаптер для мини-каналов 40×17 и 50×20



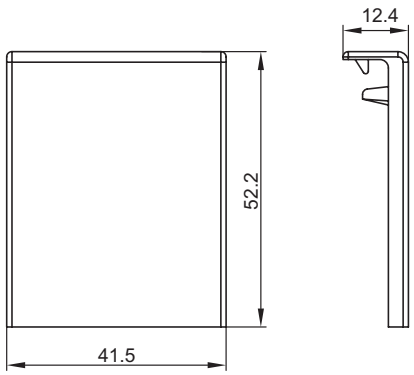

Назначение
• эстетичная организация отвода от мини-канала к коробке тип PDD-N,
при расположении данной коробки над или под мини-каналом;
• накладка на стык мини-каналов.
Характеристики
• материал – АБС-пластик.
Особенности
• с мини-каналом 40×17 мм – нужно обрезать лишние части адаптера.
Комплект поставки
• база адаптера 50×20 мм;
• крышка адаптера.

Типоразмер мини-канала, мм	Цвет	Вес, кг	Код
TMC 40×17 TMC 40/2×17 TMC 50×20 TMC 50/2×20	белый	0,08	10046

Рамка для монтажа ЭУИ "Brava" в коробки PDD-N60



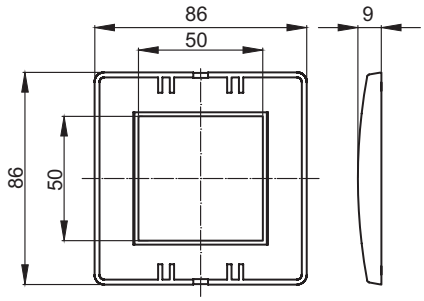

Назначение
• монтаж на каркас с ЭУИ серии "Brava".
Особенности
• рамка устанавливается на каркас защелкиванием;
• для организации рабочего места в коробках PDD-N60 (код 10123) требуется рамка (код 75010W) + каркас код (75023W) + ЭУИ "Brava".

Назначение	Размер, мм	Модулей	Цвет	Вес, кг	Код
Коробка PDD-N60	86×86	2	коричневый, PANTONE 7525 C	0,023	75010RB
			белый, RAL 9010	0,023	75010W
			слоновая кость, RAL 9001	0,023	75010O
			серо-черный, RAL 7016	0,023	75010B

Коробка в сборе с 1 розеткой RJ–45, категория 5е



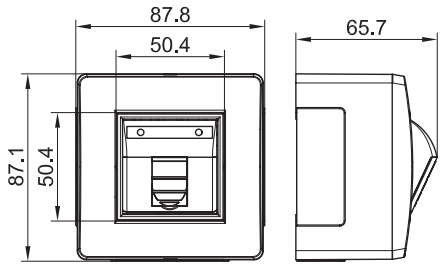

Назначение
• организация рабочего места.
Характеристики
• материал коробки – АБС-пластик;
• отверстия 50×20 мм с 3 сторон для ввода мини-каналов, закрыты заглушками;
• для монтажа к стене – отверстия на дне коробки для саморезов диаметром до 4 мм.
Комплект поставки
• розетка RJ–45, категория 5е, с 1 разъемом, 2 модуля "Brava";
• каркас на 2 модуля "Brava";
• рамка на 2 модуля "Brava";
• основание коробки;
• саморезы для установки в основание коробки каркасов с ЭУИ – 2 шт.;
• заглушка 50×20 мм – 3 шт.;
• адаптер для ввода мини-канала 22×10 или 30×10 мм;
• адаптер для ввода мини-канала 25×17 или 15×17 мм;
• адаптер для ввода мини-канала 40×17 или 40/2×17 мм;
• инструкция.

Типоразмер мини-канала, мм	Модулей	Цвет	Вес, кг	Код
Все типоразмеры	2	белый	0,135	10665
		коричневый		10665B

Коробка в сборе с 2 розетками RJ–45, категория 5е



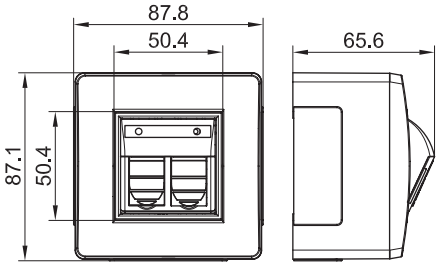

Назначение
• организация рабочего места.
Характеристики
• материал коробки – АБС-пластик;
• отверстия 50×20 мм с 3 сторон для ввода мини-каналов закрыты заглушками;
• для монтажа к стене – отверстия на дне коробки для саморезов диаметром до 4 мм.
Комплект поставки
• розетка RJ–45, категория 5е, с 2 разъемами, 2 модуля "Brava";
• каркас на 2 модуля "Brava";
• рамка на 2 модуля "Brava";
• основание коробки;
• саморезы для установки в основание коробки каркасов с ЭУИ – 2 шт.;
• заглушка 50×20 мм – 3 шт.;
• адаптер для ввода мини-канала 22×10 или 30×10 мм;
• адаптер для ввода мини-канала 25×17 или 15×17 мм;
• адаптер для ввода мини-канала 40×17 или 40/2×17 мм;
• инструкция.

Типоразмер мини-канала, мм	Модулей	Цвет	Вес, кг	Код
Все типоразмеры	2	белый	0,151	10656
		коричневый		10656B

Коробка в сборе с выключателем



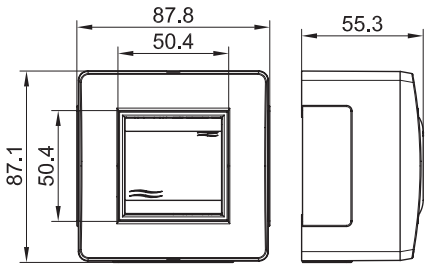

Назначение
• организация рабочего места.
Характеристики
• выключатель – 16 А, 250 В;
• материал коробки – АБС-пластик;
• отверстия 50×20 мм с 3 сторон для ввода мини-каналов закрыты заглушками;
• для монтажа к стене – отверстия на дне коробки для саморезов диаметром до 4 мм.
Комплект поставки
• выключатель 1–клавишный, 2 модуля "Brava";
• каркас на 2 модуля "Brava";
• рамка на 2 модуля "Brava";
• основание коробки;
• саморезы для установки в основание коробки каркасов с ЭУИ – 2 шт.;
• заглушка 50×20 мм – 3 шт.;
• адаптер для ввода мини-канала 22×10 или 30×10 мм;
• адаптер для ввода мини-канала 25×17 или 15×17 мм;
• адаптер для ввода мини-канала 40×17 или 40/2×17 мм;
• инструкция.

Типоразмер мини-канала, мм	Модулей	Цвет	Вес, кг	Код
Все типоразмеры	2	белый	0,150	10002
		коричневый		10002B

Коробка в сборе с 2 выключателями





Назначение
• организация рабочего места.
Характеристики
• 2 выключателя – 16 А, 250 В;
• материал коробки – АБС-пластик;
• отверстия 50×20 мм с 3 сторон для ввода мини-каналов закрыты заглушками;
• для монтажа к стене – отверстия на дне коробки для саморезов диаметром до 4 мм.
Комплект поставки
• выключатель 1 модуль "Brava" – 2 шт.;
• каркас на 2 модуля "Brava";
• рамка на 2 модуля "Brava";
• основание коробки;
• саморезы для установки в основание коробки каркасов с ЭУИ – 2 шт.;
• заглушка 50×20 мм – 3 шт.;
• адаптер для ввода мини-канала 22×10 или 30×10 мм;
• адаптер для ввода мини-канала 25×17 или 15×17 мм;
• адаптер для ввода мини-канала 40×17 или 40/2×17 мм;
• инструкция.

Типоразмер мини-канала, мм	Модулей	Цвет	Вес, кг	Код
Все типоразмеры	2	белый	0,172	10001
		коричневый		10001B

Прямые элементы

Короб с крышкой с плоской основой, TA-EN



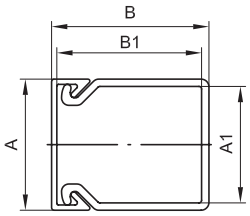

Назначение
• прокладка кабелей.
Характеристики
• материал – композиция ПВХ;
• перфорация на основании;
• защитная пленка;
• отрезки длиной 2 метра.
Комплект поставки
• профиль (основание);
• крышка.

Сечение короба	Размеры аксессуара, мм				Площадь внутр. сечения, мм²	Цвет	Вес, кг/м	Упаковка, м	Код
	A	B	A1	B1					
	25	30	22,2	27,6	568	белый	0,30	72	00323
	25	30	22,2	27,6	568	черный	0,30	72	00323A
	40	40	36,6	37,1	1279	белый	0,47	48	00324

Короб с крышкой, с направляющими для установки разделителей, TA-GN



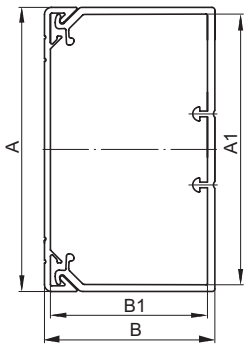

Назначение
- прокладка кабелей;
- организация рабочих мест.

Характеристики
- материал – композиция ПВХ;
- перфорация на основании;
- защитная пленка;
- температура монтажа и эксплуатации – от –25 до +60 °С;
- отрезки длиной 2 метра.

Особенности
- возможность установки перегородки.

Комплект поставки
- профиль (основание);
- крышка.

Сечение короба	Размеры аксессуара, мм				Площадь внутреннего сечения, мм²	Цвет	Вес, кг/м	Упаковка, м	Код
	A	B	A1	B1					
	60	40	55,3	35,3	1767	белый	0,68	24	01780
	80	40	75,3	35,3	2645	белый	0,81	24	01781
	100	40	95,3	35,3	3164	белый	0,93	16	01782
	120	40	115,3	35,3	3840	белый	1,22	16	01783
	60	60	55,3	55,3	2866	белый	0,81	24	01784
	80	60	75,3	55,3	3957	белый	0,98	16	01785
	100	60	95,3	55,3	5063	белый	1,20	16	01786
	120	60	115,3	55,3	6139	белый	1,46	16	01787
	150	60	145,3	55,3	7798	белый	1,74	12	01788
	200	60	195,3	55,3	10532	белый	2,23	8	01789
	100	80	95,3	75,3	7030	белый	1,42	16	01790
	120	80	115,3	75,3	8510	белый	1,82	16	01791
	150	80	145,3	75,3	10730	белый	1,84	12	01792
	200	80	195,3	75,3	14430	белый	2,46	8	01793

Аксессуары

Разделитель (перегородка), SEP



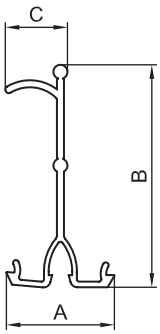

Назначение
• разделение внутреннего пространства короба на секции для раздельной прокладки проводов и кабелей различного типа.
Характеристики
• материал – композиция ПВХ;
• цвет – белый;
• отрезки длиной 2 метра.
Особенности
• специальный борт для удержания кабелей внутри секции короба.

Типоразмеры коробов, мм	Тип разделителя	Размеры аксессуара, мм			Вес, кг/м	Код
		A	B	C		
60×40, 80×40, 100×40, 120×40	SEP-N 40	23,1	27,5	13,3	0,180	09514
60×60, 80×60, 100×60, 120×60, 150×60, 200×60, 90×50, 110×50, 140×50	SEP-N 60/50	23,1	47,5	13,3	0,200	01415
100×80, 120×80, 150×80, 200×80	SEP-G 80	12	70,5	18	0,200	02416

Угол плоский, NPAN



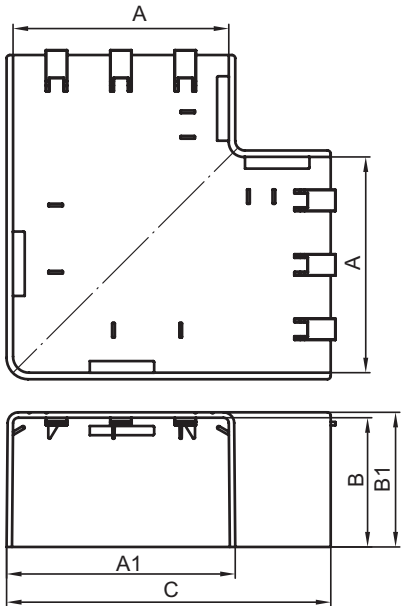

Назначение
• эстетичное оформление мест стыковки кабельных коробов в месте поворота трассы на 90° (L-образный поворот).
Характеристики
• материал – АБС-пластик;
• цвет – белый.

Типоразмер короба, мм	Размеры аксессуара, мм					Цвет	Вес, кг	Код
	A	B	A1	B1	C			
TA-EN 25×30	25	30	29,5	32,2	50	белый	0,024	01737
TA-EN 40×40	40	40	44,5	42,2	70	белый	0,042	01738
TA-GN 60×40	60	40	64,5	42,2	100	белый	0,084	01739
TA-GN 80×40	80	40	85,1	42,2	129,2	белый	0,116	01740
TA-GN 100×40	100	40	106,1	42,7	150,8	белый	0,161	01741
TA-GN 120×40	120	40	125,5	42,7	170	белый	0,237	01742
TA-GN 60×60	60	60	64,5	62,2	100	белый	0,121	01743
TA-GN 80×60	80	60	84,5	62,2	130	белый	0,143	01744
TA-GN 100×60	100	60	106,5	62,7	151	белый	0,188	01745
TA-GN 120×60	120	60	126,4	62,7	170,3	белый	0,249	01746
TA-GN 150×60	150	60	156,4	62,7	200,3	белый	0,340	01747
TA-GN 200×60	200	60	205,5	62,7	250	белый	0,496	01748
TA-GN 100×80	100	80	105,5	82,7	150	белый	0,310	01749
TA-GN 120×80	120	80	125,5	82,7	170	белый	0,372	01750
TA-GN 150×80	150	80	155,5	82,7	200	белый	0,398	01751
TA-GN 200×80	200	80	205,5	82,7	250	белый	0537	01752

Угол внутренний изменяемый 70–120°, NIAV



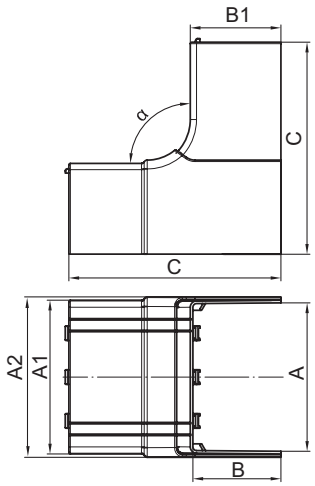

Назначение
• эстетичное оформление мест стыковки кабельных коробов при организации поворота трассы.
Характеристики
• материал – АБС-пластик;
• цвет – белый.

Типоразмер короба, мм	Размеры аксессуара, мм						Угол	Цвет	Вес, кг	Код
	A	B	A1	A2	B1	C				
TA-EN 25×30	25	30	29,5	34,2	32,2	70	70–120°	белый	0,049	01721
TA-EN 40×40	40	40	44,5	48,7	42	70	70–120°	белый	0,109	01722
TA-GN 60×40	60	40	64,8	69,4	42	110	70–120°	белый	0,131	01723
TA-GN 80×40	80	40	84,8	89,4	42	110	70–120°	белый	0,136	01724
TA-GN 100×40	100	40	104,8	109,4	42	110	70–120°	белый	0,182	01725
TA-GN 120×40	120	40	125,5	130,7	42,7	100	70–120°	белый	0,179	01726
TA-GN 60×60	60	60	64,5	69,4	62,2	135	70–120°	белый	0,185	01727
TA-GN 80×60	80	60	85,1	88,5	62	145	70–120°	белый	0,220	01728
TA-GN 100×60	100	60	105,1	109,7	62	145	70–120°	белый	0,304	01729
TA-GN 120×60	120	60	125,5	130,7	62,7	155	70–120°	белый	0,359	01730
TA-GN 150×60	150	60	155,5	160,7	62,7	155	70–120°	белый	0,431	01731
TA-GN 200×60	200	60	205,5	210,6	62,7	155	70–120°	белый	0,536	01732
TA-GN 100×80	100	80	105,5	110,7	82,7	175	70–120°	белый	0,337	01733
TA-GN 120×80	120	80	125,5	130,7	82,7	175	70–120°	белый	0,490	01734
TA-GN 150×80	150	80	160,7	155,5	82,7	175	70–120°	белый	0,520	01735
TA-GN 200×80	200	80	205,5	210,7	82,7	175	70–120°	белый	0,724	01736

Угол внутренний неизменяемый 90°, NIA



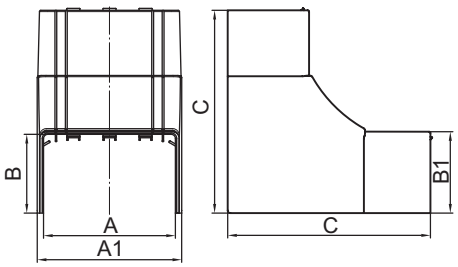

Назначение
• эстетичное оформление мест стыковки кабельных коробов при организации поворота трассы.
Характеристики
• материал – АБС-пластик;
• цвет – белый.

Типоразмер короба, мм	Размеры аксессуара, мм					Цвет	Вес, кг	Код
	A	B	A1	B1	C			
TA-EN 40×40	40	40	44,4	42,2	100	белый	0,062	01822
TA-GN 60×40	60	40	64,4	42,2	100	белый	0,073	01823
TA-GN 80×40	80	40	85	42,2	100	белый	0,076	01824
TA-GN 100×40	100	40	104,7	42,2	100	белый	0,086	01825
TA-GN 80×60	80	60	84,3	62,2	135	белый	0,074	01828
TA-GN 100×60	100	60	110,4	62,2	155	белый	0,080	01829

Угол внешний изменяемый 70–120°, NEAV



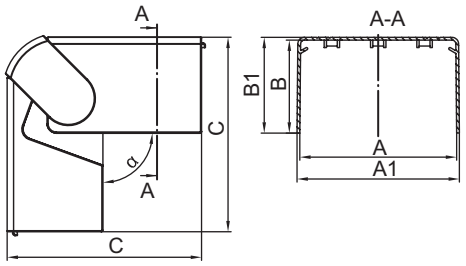

Назначение
• эстетичное оформление мест стыковки кабельных коробов при организации поворота трассы.
Характеристики
• материал – АБС-пластик;
• цвет – белый.

Типоразмер короба, мм	Размеры аксессуара, мм					Вес, кг	Код
	A	B	A1	B1	C		
TA-EN 25×30	25	30	31,1	32,2	60	0,033	01705
TA-EN 40×40	40	40	44,5	42,2	80	0,073	01706
TA-GN 60×40	60	40	64,7	42	95,8	0,112	01707
TA-GN 80×40	80	40	84,7	42	95,8	0,162	01708
TA-GN 100×40	100	40	104,8	42	95,8	0,210	01709
TA-GN 120×40	120	60	125,5	42,7	114,9	0,196	01710
TA-GN 60×60	60	60	64,5	62,2	115	0,145	01711
TA-GN 80×60	80	60	85,1	62	125,9	0,206	01712
TA-GN 100×60	100	60	105,1	62	125,9	0,292	01713
TA-GN 120×60	120	60	125,5	62,7	135	0,315	01714
TA-GN 150×60	150	60	155,5	62,7	135	0,377	01715
TA-GN 200×60	200	60	205,5	62,7	135	0,500	01716
TA-GN 100×80	100	80	105,5	82,7	155	0,386	01717
TA-GN 120×80	120	80	125,5	82,7	155	0,421	01718
TA-GN 150×80	150	80	155,5	82,7	155	0,450	01719
TA-GN 200×80	200	80	205,5	82,7	155	0,575	01720

Угол внешний неизменяемый 90°, NEA



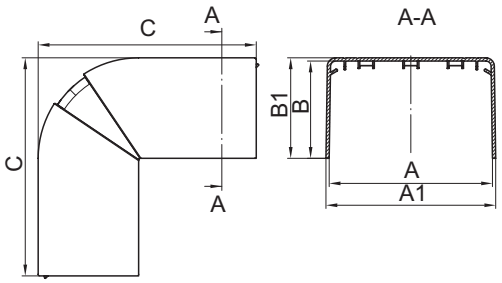

Назначение
• эстетичное оформление мест стыковки кабельных коробов при организации поворота трассы.
Характеристики
• материал – АБС-пластик;
• цвет – белый.

Типоразмер короба, мм	Размеры аксессуара, мм					Вес, кг	Код
	A	B	A1	B1	C		
TA-EN 40×40	40	40	44,3	42,2	80	0,046	01806
TA-GN 60×40	60	40	64,3	42,2	95	0,057	01807
TA-GN 80×40	80	40	84,4	42,2	96	0,129	01808
TA-GN 100×40	100	40	104,4	42,2	96	0,140	01809
TA-GN 80×60	80	60	84,4	62,2	135	0,124	01812
TA-GN 100×60	100	60	104,4	62,2	135	0,145	01813

Тройник/отвод NTAN



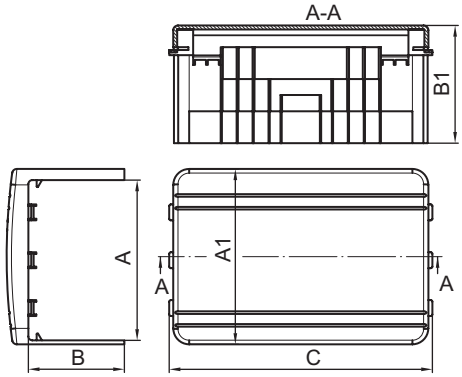

Назначение
• организация отвода коробов от прямой трассы (Т-образный или Х-образный отвод).
Характеристики
• материал – АБС-пластик;
• цвет – белый.
Особенности
• преперфорация на внутренних частях аксессуара для вырезания проема соответствующего размера для отвода короба.

Типоразмер короба основной прямой трассы, мм	Совместимость с коробами, отходящими от прямой трассы, мм																Размеры, мм			Вес, кг	Код NTAN
	25×30	40×40	60×40	80×40	100×40	120×40	60×60	80×60	100×60	120×60	150×60	200×60	100×80	120×80	150×80	200×80	A	B	C		
TA-EN 25×30	+	–	–	–	–	–	–	–	–	–	–	–	–	–	–	–	25	30	73	0,030	01753
TA-EN 40×40	+	+	–	–	–	–	–	–	–	–	–	–	–	–	–	–	40	40	88	0,050	01754
TA-GN 60×40	+	+	+	–	–	–	–	–	–	–	–	–	–	–	–	–	60	40	108	0,080	01755
TA-GN 80×40	+	+	+	+	–	–	–	–	–	–	–	–	–	–	–	–	80	40	135	0,102	01756
TA-GN 100×40	+	+	+	+	+	–	–	–	–	–	–	–	–	–	–	–	100	40	165	0,146	01757
TA-GN 120×40	+	+	+	+	+	+	–	–	–	–	–	–	–	–	–	–	120	40	185	0,222	01758
TA-GN 60×60	+	+	+	–	–	–	+	–	–	–	–	–	–	–	–	–	60	60	110	0,117	01759
TA-GN 80×60	+	+	+	+	–	–	+	+	–	–	–	–	–	–	–	–	80	60	135	0,125	01760
TA-GN 100×60	+	+	+	+	+	–	+	+	+	–	–	–	–	–	–	–	100	60	165	0,161	01761
TA-GN 120×60	+	+	+	+	+	+	+	+	+	+	–	–	–	–	–	–	120	60	185	0,215	01762
TA-GN 150×60	+	+	+	+	+	+	+	+	+	+	+	–	–	–	–	–	150	60	215	0,328	01763
TA-GN 200×60	+	+	+	+	+	+	+	+	+	+	+	+	–	–	–	–	200	60	269	0,491	01764
TA-GN 100×80	+	+	+	+	+	–	+	+	+	–	–	–	+	–	–	–	100	80	165	0,247	01765
TA-GN 120×80	+	+	+	+	+	+	+	+	+	+	–	–	+	+	–	–	120	80	185	0,335	01766
TA-GN 150×80	+	+	+	+	+	+	+	+	+	+	+	+	+	+	+	–	150	80	215	0,353	01767
TA-GN 200×80	+	+	+	+	+	+	+	+	+	+	+	+	+	+	+	+	200	80	269	0,419	01768

Рамка для ввода в стену/коробку/потолок, RQM



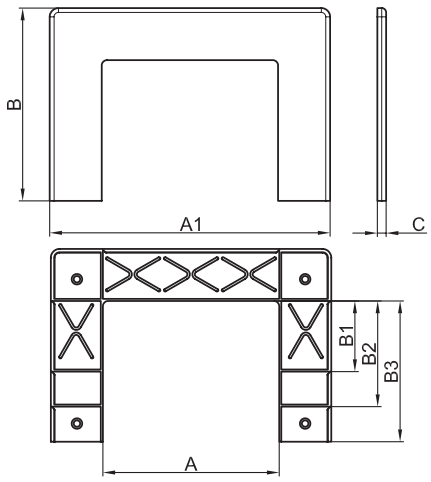

Назначение
• эстетичное оформление мест ввода коробов в потолок, стену, щиток, эл. шкаф, коробку и т. п.
Характеристики
• материал – АБС-пластик;
• цвет – белый.
Особенности
• имеется внешнее расширение с 3 сторон.

Типоразмер короба, мм	Размеры аксессуара, мм							Вес, кг	Код
	A	B	A1	B1	B2	B3	C		
TA-GN 60×40, TA-GN 60×60	60	90	120	40,3	60,3	-	5	0,040	01774
TA-GN 80×40, TA-GN 80×60	80	90	140	40,3	60,3	-	5	0,050	01775
TA-GN 100×40, TA-GN 100×60, TA-GN 100×80	100	110	160	40,3	60,3	80,3	5	0,059	01776
TA-GN 120×40, TA-GN 120×60, TA-GN 120×80	120	110	180	40,3	60,3	80,3	5	0,065	01777
TA-GN 150×60, TA-GN 150×80	150	110	210	60,3	80,3	-	5	0,073	01778
TA-GN 200×60, TA-GN 200×80	200	110	260	60,3	80,3	-	5	0,083	01779

Накладка на стык профиля, SGAN



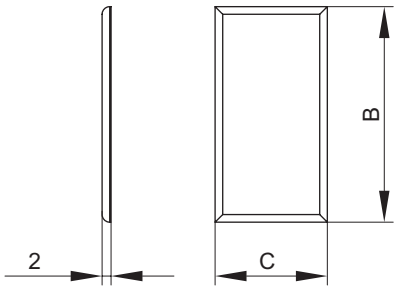

Назначение
• эстетичное оформление стыков между отрезками оснований коробов при прямом соединении двух секций.
Характеристики
• материал – АБС-пластик;
• цвет – белый;
• клеевая основа для монтажа на короб.
Особенности
• приклеивается на основание короба по месту стыка;
• предварительно необходимо удалить защитную пленку с клеевой основы.

Типоразмер короба, мм	Размеры аксессуара, мм		Вес, кг	Код
	B	C		
TA-EN 40×40 TA-GN 60×40 TA-GN 80×40 TA-GN 100×40 TA-GN 120×40	28	25	0,006	00823
TA-GN 60×60 TA-GN 80×60 TA-GN 100×60 TA-GN 120×60 TA-GN 150×60 TA-GN 200×60	48	25	0,004	00833
TA-GN 100×80 TA-GN 120×80 TA-GN 150×80 TA-GN 200×80	70	25	0,005	00843

Накладка на стык крышки, GAN



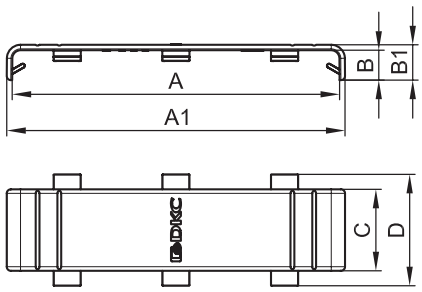

Назначение
• эстетичное оформление стыков между крышками коробов.
Характеристики
• материал – АБС-пластик;
• цвет – белый;
• защелки для монтажа на крышки.

Типоразмер короба, мм	Размеры аксессуара, мм						Вес, кг	Код
	A	B	A1	B1	C	D		
TA-EN 25×30	25	9	29,8	11	20	31,6	0,007	00883
TA-EN 40×40	40	10	44,8	1	20	32	0,011	00884
TA-GN 60×40 TA-GN 60×60	60	10,3	63,9	12,3	24,8	34,8	0,011	00885
TA-GN 80×40 TA-GN 80×60	80	11	83,6	13	24,8	34,8	0,020	00886
TA-GN 100×40 TA-GN 100×60 TA-GN 100×80	100	10.9	103.9	12.9	29.8	39.8	0,020	00887
TA-GN 120×40 TA-GN 120×60 TA-GN 120×80	120	11	124,5	13	30	40	0,024	00888
TA-GN 150×60 TA-GN 150×80	150	11	154,5	13	30	40	0,026	00889
TA-GN 200×60 TA-GN 200×80	200	11	204,5	13	30	40	0,043	00890

Заглушка торцевая, LAN



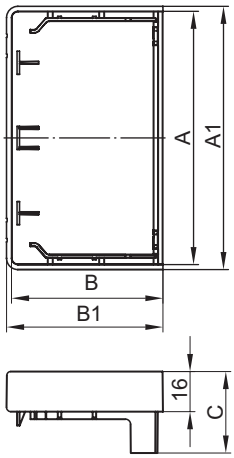

Назначение
• эстетичное оформление торцов коробов и защита от попадания внутрь короба посторонних предметов.
Характеристики
• материал – АБС-пластик;
• цвет – белый.

Типоразмер короба, мм	Размеры аксессуара, мм					Вес, кг	Код
	A	B	A1	B1	C		
TA-EN 25×30	25	30	30	32,3	32,5	0,012	00867
TA-EN 40×40	40	40	45	42,3	32,5	0,023	00868
TA-GN 60×40	60	40	65	42,3	32,5	0,026	00869
TA-GN 80×40	80	40	84,2	42,3	32,5	0,031	00871
TA-GN 100×40	100	40	105	42,3	32,5	0,044	00873
TA-GN 120×40	120	40	125	42,3	32,5	0,059	00876
TA-GN 60×60	60	60	65	62,3	32,5	0,037	00870
TA-GN 80×60	80	60	85,2	62,3	32,5	0,049	00872
TA-GN 100×60	100	60	105	62,4	32,5	0,054	00874
TA-GN 120×60	10	60	124,9	62,3	32,5	0,070	00877
TA-GN 150×60	150	60	155	62,3	32,5	0,101	00879
TA-GN 200×60	200	60	205	62,3	32,5	0,121	00881
TA-GN 100×80	100	80	105	80,3	32,5	0,067	00875
TA-GN 120×80	120	80	125	80,3	32,5	0,074	00878
TA-GN 150×80	150	80	155	80,3	32,5	0,120	00880
TA-GN 200×80	200	80	205	80,3	32,5	0,146	00882

Коробка распределительная SDN для кабель-каналов



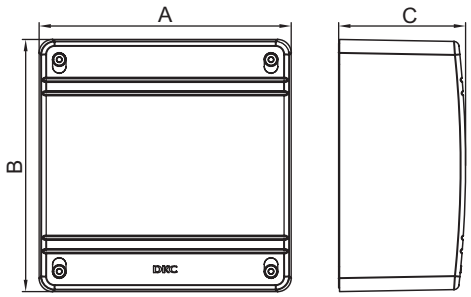

Назначение
• организация безопасного и эстетичного места ответвления (распаечная коробка).
Характеристики
• материал коробки – АБС-пластик;
• цвет – белый.

Типоразмер мини-канала, мм	Обозначение коробки	Размеры аксессуара, мм			Вес, кг	Код
		A	B	C		
Все типоразмеры мини-каналов, короба 25×30, 40×40, 60×40, 80×40, 70×22	SDN1	110	110	55	0,139	01869
Все типоразмеры мини-каналов, короба 25×30, 40×40, 60×40, 80×40, 100×40, 120×40, 60×60, 80×60, 100×60, 120×60, 70×22, 90×25, 90×50	SDN2	151	151	75	0,365	01870
Все типоразмеры мини-каналов, короба 25×30, 40×40, 60×40, 80×40, 100×40, 120×40, 60×60, 80×60, 100×60, 120×60, 150×60, 200×60, 100×80, 120×80, 150×80, 200×80, 70×22, 90×25, 90×50	SDN3	231	231	95	0,640	01771

Рамка-суппорт на 2 модуля электроустановочных изделий, PDA-DN, PDA-BN, PDA–45N



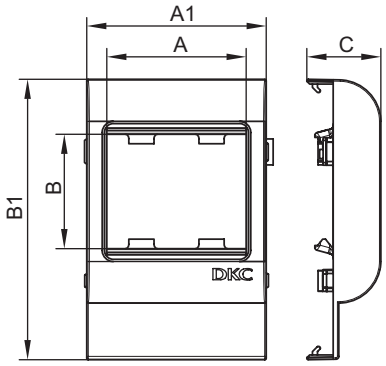

Назначение
• организация рабочих мест – монтаж электроустановочных изделий в пластиковые короба, тип TA-GN серии "In-liner Classic".
Характеристики
• материал – АБС-пластик и поликарбонат.
Особенности
• монтаж суппорта внутри короба с помощью защелкивания, монтаж электроустановочных изделий в рамку производится защелкиванием (ЭУИ "Brava" – изнутри, "Viva" и 45×45 – снаружи).
Комплект поставки
• рамка;
• суппорт.

Типоразмер короба, мм	Электроустановочные изделия		Размеры аксессуара, мм					Цвет	Тип рамки-суппорта	Вес, кг	Код
	серия	модулей	A	B	A1	B1	C				
80×40, 80×60	"Viva"	2	45	50	64	80	26,4	белый	PDA-DN	0,041	10043
	"Brava"	2	43	43	64	80	26,4	белый	PDA-BN	0,043	10443
	45×45	2	45	45	64	80	26,4	белый	PDA–45N	0,045	00513
100×40, 100×60, 100×80	"Viva"	2	45	50	64	100	26,4	белый	PDA-DN	0,049	10053
	"Brava"	2	43	43	64	100	26,4	белый	PDA-BN	0,052	10453
	45×45	2	45	45	64	100	26,4	белый	PDA–45N	0,067	00514
120×40, 120×60, 120×80	"Viva"	2	45	50	64	120	26,4	белый	PDA-DN	0,044	10063
	"Brava"	2	43	43	64	120	26,4	белый	PDA-BN	0,046	10463
	45×45	2	45	45	64	120	26,4	белый	PDA–45N	0,052	00515
150×60, 150×80	"Viva"	2	45	50	64	150	26,4	белый	PDA-DN	0,051	10073
	"Brava"	2	43	43	64	150	26,4	белый	PDA-BN	0,051	10473
	45×45	2	45	45	64	150	26,4	белый	PDA–45N	0,052	00518

Рамка-суппорт на 6 модулей, PDA–3DN, PDA–3BN, PDA3–45N



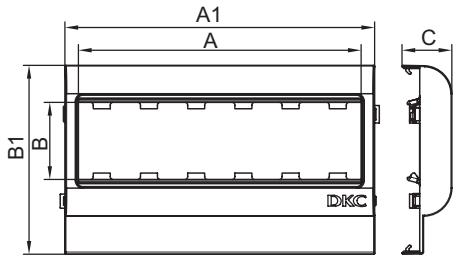

Назначение
• организация рабочих мест – монтаж электроустановочных изделий в пластиковые короба, тип TA-GN серии "In-liner Classic".
Характеристики
• материал – АБС-пластик и поликарбонат.
Особенности
• монтаж суппорта внутри короба с помощью защелкивания, монтаж электроустановочных изделий в рамку – защелкиванием (ЭУИ "Brava" – изнутри, "Viva" и 45×45 – снаружи).
Комплект поставки
• рамка;
• суппорт.

Типоразмер короба, мм	Электроустановочные изделия		Размеры аксессуара, мм					Цвет	Тип рамки-суппорта	Вес, кг	Код
	серия	модулей	A	B	A1	B1	C				
80×40, 80×60	"Viva"	6	150	50	164	80	26,4	белый	PDA–3DN	0,054	10343
	"Brava"	6	130	43	164	80	26,4	белый	PDA–3BN	0,052	10643
	45×45	6	135	45	164	80	26,4	белый	PDA3–45N	0,058	00563
100×40, 100×60, 100×80	"Viva"	6	150	50	164	100	26,4	белый	PDA–3DN	0,078	10353
	"Brava"	6	130	43	164	100	26,4	белый	PDA–3BN	0,060	10653
	45×45	6	135	45	164	100	26,4	белый	PDA3–45N	0,084	00564
120×40, 120×60, 120×80	"Viva"	6	150	50	164	120	26,4	белый	PDA–3DN	0,062	10363
	"Brava"	6	130	43	164	120	26,4	белый	PDA–3BN	0,062	10663
	45×45	6	135	45	164	120	26,4	белый	PDA3–45N	0,088	00565

Рамка-суппорт PDA-N для электроустановочных изделий 60 мм и промразъемов



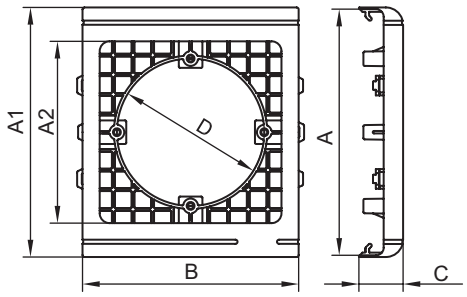

Назначение
• организация рабочих мест – монтаж электроустановочных изделий с посадочным размером 60 мм (немецкий стандарт) в короба типа TA-GN, аналогично монтажу в стены (скрытый монтаж);
• установка разъемов (промразъемов) с основанием (фланцем) 75×75 мм, напряжением 230 и 400 В.
Характеристики
• материал – АБС-пластик.
Особенности
• электроустановочные изделия в рамку PDA-N монтируются так же, как при скрытом монтаже в стены, т. е. с помощью тех же каркасов, рамок и саморезов.

Типоразмер короба, мм	Размеры аксессуара, мм						Цвет	Тип рамки-суппорта	Вес, кг	Код
	A	A1	A2	B	C	D				
100×40, 100×60, 100×80	100	101,6	74	88	18	60	белый	PDA-N	0,048	10153
120×40, 120×60, 120×80	120	121,7	74	88	18	60	белый	PDA-N	0,056	10163
150×60, 150×80	150	151,7	74	88	18	60	белый	PDA-N	0,064	10173

Промразъем – розетка скрытой установки IP44 (стационарная, 6ч) серии "Quadro"



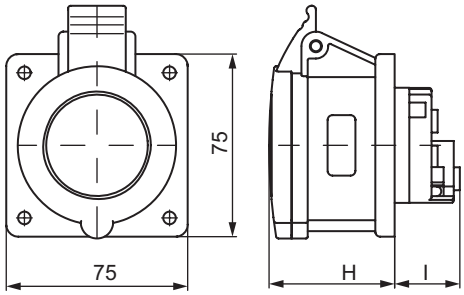

Назначение
• организация точки подключения на поверхности крышки коробов "In-liner Classic".
Особенности
• промразъемы монтируются в рамку PDA-N с помощью саморезов.

Напряжение, В	Цвет	Метод соединения	Тип	Ток, А	Размеры аксессуара, мм		Код
					H	I	
230	синий	винтовой зажим	2P+E	16	51	27	DIS4221663
			2P+E	32	62	42	DIS4223263
400	красный	винтовой зажим	3P+E	16	51	27	DIS4221666
			3P+E	32	62	42	DIS4223266
			3P+N+E	16	51	27	DIS4221667
			3P+N+E	32	63	42	DIS4223267

Соединитель оснований коробов внутренний с крепежом, GTA-SN



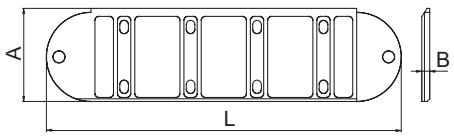

Характеристики
• материал – нейлон;
• цвет соединителя – черный;
• толщина соединителя – 6 мм.
Особенности
• комплектуется крепежом для монтажа соединителя к стыкуемым торцам коробов (профиль к профилю);
• инструкция по монтажу – см. в "Сборнике инструкций по монтажу".

Типоразмер короба, мм	Обозначение соединителя	Размеры аксессуара, мм			Вес, кг	Код
		A	B	L		
40×40, 60×40, 80×40, 100×40, 120×40	GTA-SN 40	30	6	267	0,061	02307
60×60, 80×60, 100×60, 120×60, 150×60, 200×60	GTA-SN 60	50	6	267	0,065	02308
100×80, 120×80, 150×80, 200×80	GTA-SN 80	70	6	267	0,068	02309

Фиксатор кабеля (повышенной жесткости), TR-E



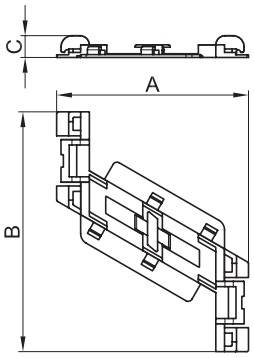

Назначение
• организация внутреннего пространства кабельного короба – удерживает кабели внутри короба при снятой крышке для удобства монтажа (процесса укладки) кабелей в короб.
Характеристики
• материал – полипропилен.
Особенности
• фиксатор устанавливается защелкиванием на направляющие на бортах короба;
• ребра жесткости, расположенные по бокам фиксатора, приводятся в рабочее положение путем загиба на центральную часть фиксатора и защелкивания соответствующих замков.

Типоразмер короба, мм	Обозначение фиксатора	Размеры аксессуара, мм			Вес, кг	Код
		A	B	C		
40×40	TR-E 40	33	78	10	0,005	07711
60×40, 60×60	TR-E 60	47	86	10	0,009	07712
80×40, 80×60	TR-E 80	67	100	10	0,010	07713
100×40, 100×60, 100×80	TR-E 100	88	110	10	0,013	07714
120×40, 120×60, 120×80	TR-E 120	105	114	10	0,016	07715
150×60, 150×80	TR-E 150	135	124	10	0,024	07716
200×60, 200×80	TR-E 200	185	140	10	0,043	07717

Фиксатор кабеля (средней жесткости), TR-ER



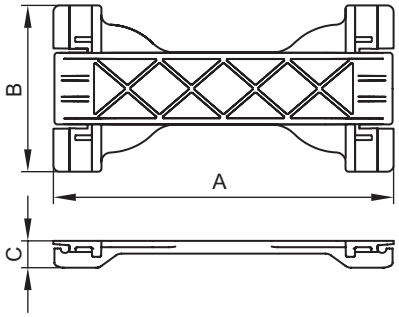

Назначение
• организация внутреннего пространства кабельного короба – удерживает кабели внутри короба при снятой крышке для удобства монтажа (процесса укладки) кабелей в короб.
Характеристики
• материал – полипропилен.
Особенности
• фиксатор устанавливается защелкиванием на направляющих на бортах короба.

Типоразмер короба, мм	Обозначение фиксатора	Размеры аксессуара, мм			Вес, кг	Код
		A	B	C		
120×40, 120×60, 120×80	TR-ER 120	106,4	52	8,4	0,015	07715R
150×60, 150×80	TR-ER 150	136,4	52	8,4	0,023	07716R
200×60, 200×80	TR-ER 200	186,4	52	8,4	0,044	07717R

Фиксатор кабеля (облегченный), TR-ER



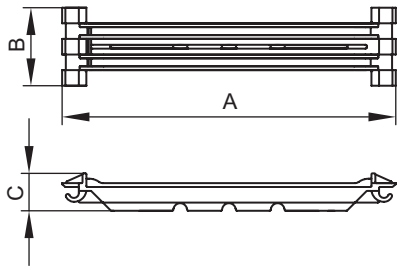

Назначение
• организация внутреннего пространства кабельного короба – удерживает кабели внутри короба при снятой крышке для удобства монтажа (процесса укладки) кабелей в короб, расположенный на стене.
Характеристики
• материал – полипропилен.
Особенности
• фиксатор устанавливается защелкиванием на направляющих на бортах короба.

Типоразмер короба, мм	Обозначение фиксатора	Размеры аксессуара, мм			Вес, кг	Код
		A	B	C		
40×40	TR-E 40	29	24	14,6	0,004	07711R
60×40, 60×60	TR-E 60	45,6	12	7,3	0,009	07712R
80×40, 80×60	TR-E 80	65,6	20	9,6	0,010	07713R
100×40, 100×60, 100×80	TR-E 100	85,6	20	9,6	0,013	07714R

Таблица подбора мини-каналов и аксессуаров



Мини-каналы									
Сечение	Тип и размер, мм	Цвет	Код	Угол внутренний AIM	Угол внешний AEM	Угол плоский APM	Тройник (отвод) IM	Соединение на стык (П-образный) GM	Заглушка торцевая LM
	TMR 10×10	белый	00301	–	–	–	–	–	–
		коричневый	00301B	–	–	–	–	–	–
	TMR 12×7	белый	00369	–	–	–	–	–	–
	TMR 12×12	белый	00308	–	–	–	–	–	–
	TMR 15×12	белый	00302	–	–	–	–	–	–
	TMR 16×12	белый	00312	–	–	–	–	–	–
	TMC 22×10	белый	00317	00386	00396	00407	00525	00594	00580
		белый	00317R	00386R	00396R	00407R	00525R	00594	00580R
		коричневый	00317B	00386B	00396B	00407B	00525B	00594B	00580B
		коричневый	00317RB	00386RB	00396RB	00407RB	00525RB	–	00580RB
	TMC 30×10	белый	00311	00387	00397	00408	00527	00595	00581
	TMC 15×17	белый	00303	00390	00403	00414	00535	00590	00577
		белый	00303R	00390R	00403R	00414R	00535R	00590	00577R
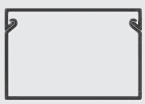	TMC 25×17	белый	00304	00391	00404	00415	00536	00591	00578
		белый	00304R	00391R	00404R	00415R	00536R	00591	00578R
		коричневый	00304B	00391B	00404B	00415B	00536B	00591B	00578B
		коричневый	00304RB	00391RB	00404RB	00415RB	00536RB	–	00578RB
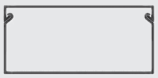	TMC 40×17	белый	00351	00395	00406	00425	00541	00597	00579
		белый	00351R	00395R	00406R	00425R	00541R	00597	00579R
		коричневый	00351B	00395B	00406B	00425B	00541B	00597B	00579B
		коричневый	00351RB	00395RB	00406RB	00425RB	00541RB	–	00579RB
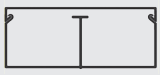	TMC 40/2×17	белый	00305	00395	00406	00425	00541	00597	00579
		белый	00305R	00395R	00406R	00425R	00541R	00597	00579R
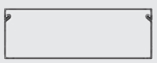	TMC 50×20	белый	00313	00655	00656	00654	00652	00653	00651
	TMC 50/2×20	белый	00314	00655	00656	00654	00652	00653	00651

Таблица подбора мини-каналов и аксессуаров



Мини-каналы				Коробки модульные пустые для монтажа ЭУИ					Адаптеры для ввода мини-каналов в коробки типа PDD-N 60 и 120	
Сечение	Тип и размер, мм	Цвет	Код	PDD под 2 модуля "Viva"	PDB под 2 модуля "Brava"	PDM под 2 модуля 45×45 мм	PDD-N60 под 2 модуля "Viva"/"Brava"	PDD-N120 под 4 мод. "Viva"/"Brava"	Набор адаптеров	Отвод
	TMR 10×10	белый	00301	10033	10034	10013	10123	10143	–	–
		коричневый	00301B	–	–	–	10123RB	10143	–	–
	TMR 12×7	белый	00369	10033	10034	10013	10123	10143	–	–
	TMR 12×12	белый	00308	10033	10034	10013	10123	10143	–	–
	TMR 15×12	белый	00302	10033	10034	10013	10123	10143	–	–
	TMR 16×12	белый	00312	10033	10034	10013	10123	10143	–	–
	TMC 22×10	белый	00317	10033	10034	10013	10123	10143	10133	–
		белый	00317R	10033	10034	10013	10123	10143	10133	–
		коричневый	00317B	–	–	–	10123RB	–	–	–
		коричневый	00317RB	–	–	–	10123RB	–	–	–
	TMC 30×10	белый	00311	10033	10034	10013	10123	10143	10133	–
	TMC 15×17	белый	00303	10033	10034	10013	10123	10143	10133	–
		белый	00303R	10033	10034	10013	10123	10143	10133	–
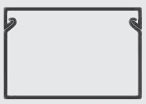	TMC 25×17	белый	00304	10033	10034	10013	10123	10143	10133	–
		белый	00304R	10033	10034	10013	10123	10143	10133	–
		коричневый	00304B	–	–	–	10123RB	–	–	–
		коричневый	00304RB	–	–	–	10123RB	–	–	–
	TMC 40×17	белый	00351	10033	10034	10013	10123	10143	10133	10046
		белый	00351R	10033	10034	10013	10123	10143	10133	10046
		коричневый	00351B	–	–	–	10123RB	–	–	–
		коричневый	00351RB	–	–	–	10123RB	–	–	–
	TMC 40/2×17	белый	00305	10033	10034	10013	10123	10143	10133	10046
		белый	00305R	10033	10034	10013	10123	10143	10133	10046
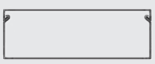	TMC 50×20	белый	00313	10033	10034	10013	10123	10143	–	10046
	TMC 50/2×20	белый	00314	10033	10034	10013	10123	10143	–	10046
	TA-EN 25×30	белый	00323	10033	10034	10013	10123	10143	–	–

Таблица подбора мини-каналов и аксессуаров



Мини-каналы				Коробки в сборе с ЭУИ серии "Brava"					Саморезы с дюбелем	
Сечение	Тип и размер, мм	Цвет	Код	Одна силовая розетка	Одна розетка RJ-45, 5е	Две розетки RJ-45, 5е	Один выключатель	Два выключателя	4×30 мм кирпич, бетон	3,5×50 мм гипсокартон, бетон
	TMR 10×10	белый	00301	10482	10665	10656	10002	10001	06521	CM06541
		коричневый	00301B	10482B	10665B	10656B	10002B	10001B	06521	CM06541
	TMR 12×7	белый	00369	10482	10665	10656	10002	10001	06521	CM06541
	TMR 12×12	белый	00308	10482	10665	10656	10002	10001	06521	CM06541
	TMR 15×12	белый	00302	10482	10665	10656	10002	10001	06521	CM06541
	TMR 16×12	белый	00312	10482	10665	10656	10002	10001	06521	CM06541
	TMC 22×10	белый	00317	10482	10665	10656	10002	10001	06521	CM06541
		белый	00317R	10482	10665	10656	10002	10001	06521	CM06541
		коричневый	00317B	10482B	10665B	10656B	10002B	10001B	06521	CM06541
		коричневый	00317RB	10482B	10665B	10656B	10002B	10001B	06521	CM06541
	TMC 30×10	белый	00311	10482	10665	10656	10002	10001	06521	CM06541
	TMC 15×17	белый	00303	10482	10665	10656	10002	10001	06521	CM06541
		белый	00303R	10482	10665	10656	10002	10001	06521	CM06541
	TMC 25×17	белый	00304	10482	10665	10656	10002	10001	06521	CM06541
		белый	00304R	10482	10665	10656	10002	10001	06521	CM06541
		коричневый	00304B	10482B	10665B	10656B	10002B	10001B	06521	CM06541
		коричневый	00304RB	10482B	10665B	10656B	10002B	10001B	06521	CM06541
	TMC 40×17	белый	00351	10482	10665	10656	10002	10001	06521	CM06541
		белый	00351R	10482	10665	10656	10002	10001	06521	CM06541
		коричневый	00351B	10482B	10665B	10656B	10002B	10001B	06521	CM06541
		коричневый	00351RB	10482B	10665B	10656B	10002B	10001B	06521	CM06541
	TMC 40/2×17	белый	00305	10482	10665	10656	10002	10001	06521	CM06541
		белый	00305R	10482	10665	10656	10002	10001	06521	CM06541
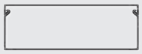	TMC 50×20	белый	00313	10482	10665	10656	10002	10001	06521	CM06541
	TMC 50/2×20	белый	00314	10482	10665	10656	10002	10001	06521	CM06541
	TA-EN 25×30	белый	00323	10482	10665	10656	10002	10001	06521	CM06541

Таблица подбора мини-каналов и аксессуаров







Мини-каналы				Коробки распределительные				
Сечение	Тип и размер, мм	Цвет	Код	SDMN 75,5×75,5×34 мм	SDN 1 110×110×55 мм	SDN 2 151×151×75 мм	SDN 3 231×231×95 мм	Фиксатор кабелей самоклеящийся
	TMR 10×10	белый	00301	00677	01869	01870	01771	–
		коричневый	00301B	00677B	–	–	–	–
	TMR 12×7	белый	00369	00677	01869	01870	01771	–
	TMR 12×12	белый	00308	00677	01869	01870	01771	–
	TMR 15×12	белый	00302	00677	01869	01870	01771	–
	TMR 16×12	белый	00312	00677	01869	01870	01771	–
	TMC 22×10	белый	00317	00677	01869	01870	01771	25430
		белый	00317R	00677	01869	01870	01771	25430
		коричневый	00317B	00677B	–	–	–	25430
		коричневый	00317RB	00677B	–	–	–	25430
	TMC 30×10	белый	00311	00677	01869	01870	01771	25430
	TMC 15×17	белый	00303	00677	01869	01870	01771	–
		белый	00303R	00677	01869	01870	01771	–
	TMC 25×17	белый	00304	00677	01869	01870	01771	25430
		белый	00304R	00677	01869	01870	01771	25430
		коричневый	00304B	00677B	–	–	–	25430
		коричневый	00304RB	00677B	–	–	–	25430
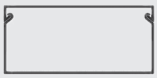	TMC 40×17	белый	00351	00677	01869	01870	01771	25432
		белый	00351R	00677	01869	01870	01771	25432
		коричневый	00351B	00677B	–	–	–	25432
		коричневый	00351RB	00677B	–	–	–	25432
	TMC 40/2×17	белый	00305	00677	01869	01870	01771	–
		белый	00305R	00677	01869	01870	01771	–
	TMC 50×20	белый	00313	00677	01869	01870	01771	25436
	TMC 50/2×20	белый	00314	00677	01869	01870	01771	25436

Таблица подбора кабель-каналов и аксессуаров





Кабель-каналы				Угол внутренний		Угол внешний		Угол плоский (L-поворот) NPAN	Тройник (Т-отвод) NTAN	Заглушка короба торцевая LAN
Сечение	Тип и размер, мм	Цвет	Код	Неизменяемый NIA	Изменяемый NIAV	Неизменяемый NEA	Изменяемый NEAV			
	TA-EN 25×30	белый	00323	–	01721	–	01705	01737	01753	00867
		черный	00323A	–	–	–	–	–	–	–
	TA-EN 40×40	белый	00324	01822	01722	01806	01706	01738	01754	00868
	TA-GN 60×40	белый	01780	01823	01723	01807	01707	01739	01755	00869
	TA-GN 80×40	белый	01781	01824	01724	01808	01708	01740	01756	00871
	TA-GN 100×40	белый	01782	01825	01725	01809	01709	01741	01757	00873
	TA-GN 120×40	белый	01783	–	01726	–	01710	01742	01758	00876
	TA-GN 60×60	белый	01784	–	01727	–	01711	01743	01759	00870
	TA-GN 80×60	белый	01785	01828	01728	01812	01712	01744	01760	00872
	TA-GN 100×60	белый	01786	01829	01729	01813	01713	01745	01761	00874
		черный	01786A	–	–	–	–	–	–	–
	TA-GN 120×60	белый	01787	–	01730	–	01714	01746	01762	00877
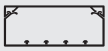	TA-GN 150×60	белый	01788	–	01731	–	01715	01747	01763	00879
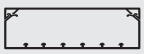	TA-GN 200×60	белый	01789	–	01732	–	01716	01748	01764	00881
	TA-GN 100×80	белый	01790	–	01733	–	01717	01749	01765	00875
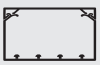	TA-GN 120×80	белый	01791	–	01734	–	01718	01750	01766	00878
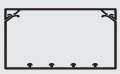	TA-GN 150×80	белый	01792	–	01735	–	01719	01751	01767	00880
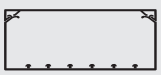	TA-GN 200×80	белый	01793	–	01736	–	01720	01752	01768	00882

Таблица подбора кабель-каналов и аксессуаров



Кабель-каналы				Разделители		Соединения на стык		Рамка для ввода короба в потолок, стену, щиток RQM	Коробки распределительные (Х-образный отвод)		
Сечение	Тип и размер, мм	Цвет	Код	ПВХ, SEP-N SEP-G	Сталь, огнестойкие решения	На стык крышек GAN	На стык профилей SGAN		SDN 1 110×110×55	SDN 2 151×151×75	SDN 3 231×231×95
	TA-EN 25×30	белый	00323	–	–	00883	–	–	01869	01870	01771
		черный	00323A		–	–	–	–	–	–	–
	TA-EN 40×40	белый	00324	–	–	00884	00823	–	01869	01870	01771
	TA-GN 60×40	белый	01780	09514	–	00885	00823	01774	01869	01870	01771
	TA-GN 80×40	белый	01781	09514	–	00886	00823	01775	01869	01870	01771
	TA-GN 100×40	белый	01782	09514	–	00887	00823	01776	–	01870	01771
	TA-GN 120×40	белый	01783	09514	–	00888	00823	01777	–	01870	01771
	TA-GN 60×60	белый	01784	01415	–	00885	00833	01774	–	01870	01771
	TA-GN 80×60	белый	01785	01415	–	00886	00833	01775	–	01870	01771
	TA-GN 100×60	белый	01786	01415	–	00887	00833	01776	–	01870	01771
		черный	01786A	01415	–	00887	00833	–	–	–	–
	TA-GN 120×60	белый	01787	01415	–	00888	00833	01777	–	01870	01771
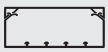	TA-GN 150×60	белый	01788	01415	–	00889	00833	01778	–	–	01771
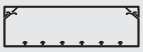	TA-GN 200×60	белый	01789	01415	–	00890	00833	01779	–	–	01771
	TA-GN 100×80	белый	01790	02416	36480	00887	00843	01776	–	–	01771
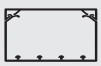	TA-GN 120×80	белый	01791	02416	36480	00888	00843	01777	–	–	01771
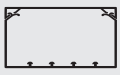	TA-GN 150×80	белый	01792	02416	36480	00889	00843	01778	–	–	01771
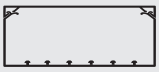	TA-GN 200×80	белый	01793	02416	36480	00890	00843	01779	–	–	01771

Таблица подбора кабель-каналов и аксессуаров



Кабель-каналы				Соединитель оснований коробов, внутренний GTA-SN	Фиксаторы кабелей внутри короба			База самоклеящаяся для монтажа хомутов	Хомут 80 мм	Саморезы с дюбелем	
Сечение	Тип и размер, мм	Цвет	Код		Повышенной жесткости TR-E	Средней жесткости TR-ER	Облегченный TR-ER			4×30 мм кирпич, бетон	3,5×50 мм гипсокартон, бетон
	TA-EN 25×30	белый	00323	–	–	–	–	25467	25210	06521	CM06541
		черный	00323A	–	–	–	–	25467	25210	06521	CM06541
	TA-EN 40×40	белый	00324	02307	07711	–	–	25467	25210	06521	CM06541
	TA-GN 60×40	белый	01780	02307	07712	–	07712R	25467	25210	06521	CM06541
	TA-GN 80×40	белый	01781	02307	07713	–	07713R	25467	25210	06521	CM06541
	TA-GN 100×40	белый	01782	02307	07714	–	07714R	25467	25210	06521	CM06541
	TA-GN 120×40	белый	01783	02307	07715	07715R	–	25467	25210	06521	CM06541
	TA-GN 60×60	белый	01784	02308	07712	–	07712R	25467	25210	06521	CM06541
	TA-GN 80×60	белый	01785	02308	07713	–	07713R	25467	25210	06521	CM06541
	TA-GN 100×60	белый	01786	02308	07714	–	07714R	25467	25210	06521	CM06541
		черный	01786A	02308	07714	–	07714R	25467	25210	06521	CM06541
	TA-GN 120×60	белый	01787	02308	07715	07715R	–	25467	25210	06521	CM06541
	TA-GN 150×60	белый	01788	02308	07716	07716R	–	25467	25210	06521	CM06541
	TA-GN 200×60	белый	01789	02308	07717	07717R	–	25467	25210	06521	06541
	TA-GN 100×80	белый	01790	02309	07714	–	07714R	25467	25210	06521	CM06541
	TA-GN 120×80	белый	01791	02309	07715	07715R	–	25467	25210	06521	CM06541
	TA-GN 150×80	белый	01792	02309	07716	07716R	–	25467	25210	06521	CM06541
	TA-GN 200×80	белый	01793	02309	07717	07717R	–	25467	25210	06521	CM06541

Таблица подбора кабель-каналов и аксессуаров

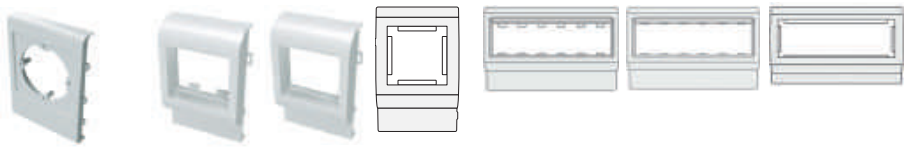

Кабель-каналы				Рамки-суппорты для монтажа ЭУИ и промразъемов в короба (рамки в сборе с суппортами; тип, модульность и серия ЭУИ)						
Сечение	Тип и размер, мм	Цвет	Код	PDA-N 2 модуля ЭУИ немецкий стандарт 60 мм или промразъем с фланцем 75×75 мм	PDA-DN 2 модуля "Viva"	PDA-BN 2 модуля "Brava"	PDA–45N 2 модуля 45×45 мм	PDA–3–DN 6 модулей "Viva"	PDA–3–BN 6 модулей "Brava"	PDA–3–45N 6 модулей 45×45 мм
	TA-EN 25×30	белый	00323	–	–	–	–	–	–	–
		черный	00323A	–	–	–	–	–	–	–
	TA-EN 40×40	белый	00324	–	–	–	–	–	–	–
	TA-GN 60×40	белый	01780	–	–	–	–	–	–	–
	TA-GN 80×40	белый	01781	–	10043	10443	00513	10343	10643	00563
	TA-GN 100×40	белый	01782	10153	10053	10453	00514	10353	10653	00564
	TA-GN 120×40	белый	01783	10163	10063	10463	00515	10363	10663	00565
	TA-GN 60×60	белый	01784	–	–	–	–	–	–	–
	TA-GN 80×60	белый	01785	–	10043	10443	00513	10343	10643	00563
	TA-GN 100×60	белый	01786	10153	10053	10453	00514	10353	10653	00564
		черный	01786A	–	–	–	–	–	–	–
	TA-GN 120×60	белый	01787	10163	10063	10463	00515	10363	10663	00565
	TA-GN 150×60	белый	01788	10173	10073	10473	00518	–	–	–
	TA-GN 200×60	белый	01789	–	–	–	–	–	–	–
	TA-GN 100×80	белый	01790	10153	10053	10453	00514	10353	10653	00564
	TA-GN 120×80	белый	01791	10163	10063	10463	00515	10363	10663	00565
	TA-GN 150×80	белый	01792	10173	10073	10473	00518	–	–	–
	TA-GN 200×80	белый	01793	–	–	–	–	–	–	–

Организация рабочих мест в коробках настенного монтажа "In-liner Classic"

Для организации рабочего места в коробках настенного монтажа с электроустановочными изделиями серии Viva существуют следующие варианты:
Вариант 1 (2 модуля): коробка PDD (код 10033) + ЭУИ серии "Viva";
Вариант 2 (2 модуля): коробка PDD-N60 (код 10123) + каркас в сборе с рамкой (код 10242) + ЭУИ серии "Viva";
Вариант 3 (4 модуля): коробка PDD-N120 (код 10143) + каркас в сборе с рамкой (код 10245) + ЭУИ серии "Viva".

Для организации рабочего места в коробках настенного монтажа с электроустановочными изделиями серии Brava существуют следующие варианты:
Вариант 1 (2 модуля): коробка PDB (код 10034) + ЭУИ серии "Brava";
Вариант 2 (2 модуля): коробка PDD-N60 (код 10123) + каркас (код 75020W) + рамка (код 75010W) + ЭУИ серии "Brava";
Вариант 3 (4 модуля): коробка PDD-N120 (код 10143) + каркас (код 75021W) + рамка (код 75011W) + ЭУИ серии "Brava".

Организация рабочих мест в кабельных коробах "In-liner Classic"

Для организации рабочего места в кабельных коробах серии "In-liner Classic" фиксатор, поставляющийся в комплекте с рамкой-суппортом PDA, необходимо вложить внутрь короба защелками наружу и вывести сквозь него кабели. Затем необходимо продеть кабели сквозь рамку-суппорт PDA и защелкнуть рамку-суппорт в короб. Движением на себя защелкнуть фиксатор изнутри рамки-суппорта. Далее подключить кабели к ЭУИ и защелкнуть их в рамку-суппорт.
ВАЖНО: Фиксатор должен располагаться строго под рамкой-суппортом. Выбрасывать фиксатор недопустимо, применение фиксатора гарантирует надежную фиксацию рамки-суппорта в коробе!



Рабочее место на 2 модуля (1 пост)



Рабочее место на 6 модулей (3 поста)



Рабочее место на 6 модулей (3 поста), тройная розетка "Viva"

Таблица подбора кабель-каналов по площади внутреннего поперечного сечения коробов до и после установки разделителей



Размер короба, мм	Код короба	Полезная площадь короба, мм^2	Код разделителя	Количество разделителей	Количество отсеков	Полезная площадь каждого отсека, мм^2						
						A	B	C	D	E	F	G
25×30	00323	568	–	–	1	–	–	–	–	–	–	–
40×40	00324	1279	–	–	1	–	–	–	–	–	–	–
60×40	01780	1767	09514	1	2	881	836	–	–	–	–	–
80×40	01781	2645	09514	2	3	1002	520	682	–	–	–	–
100×40	01782	3164	09514	2	3	1287	520	1097	–	–	–	–
120×40	01783	3840	09514	4	5	930	520	520	520	700	–	–
60×60	01784	2866	01415	1	2	1442	1287	–	–	–	–	–
80×60	01785	3957	01415	2	3	1460	980	1100	–	–	–	–
100×60	01786	5063	01415	2	3	1947	980	1682	–	–	–	–
120×60	01787	6139	01415	4	5	1440	980	980	980	797	–	–
150×60	01788	7798	01415	4	5	2107	980	980	980	1672	–	–
200×60	01789	10532	01415	6	7	2284	980	980	980	980	980	1742
100×80	01790	7030	02416	2	3	2475	1440	2277	–	–	–	–
120×80	01791	8510	02416	4	5	1439	1440	1440	1440	1017	–	–
150×80	01792	10730	02416	4	5	2475	1440	1440	1440	2227	–	–
200×80	01793	14430	02416	6	7	2375	1440	1440	1440	1440	1440	2220

Характеристика перфорации коробов



Для крепления коробов к стене на дне имеется специальная перфорация, совместимая с крепежом серии "M5 Combitech".

Чертежи перфорации на основании коробов типа TA-GN системы "In-liner Classic":
- шириной 60 мм (рис. 1);
- шириной 80, 100 и 120 мм (рис. 2);
- шириной 150 мм (рис. 3);
- шириной 200 мм (рис. 4).

Универсальный крепеж для крепления коробов к любым стенам – шурупы в комплекте с дюбелями (код CM06541 и код 06521).

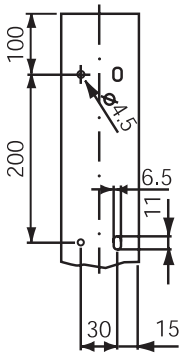

Рис. 1

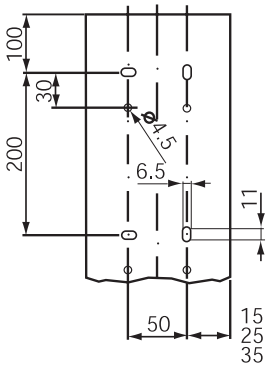

Рис. 2

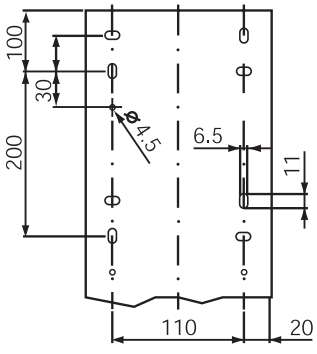

Рис. 3

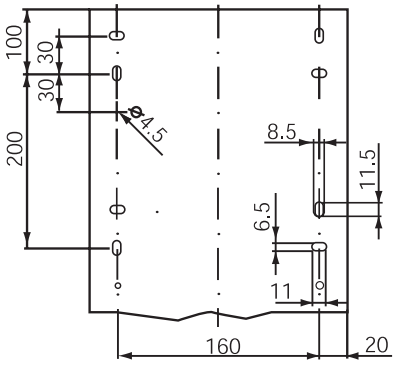

Рис. 4

Таблица подбора переходника с щитка "RAM base" на кабель-канал "In-liner Classic"





Кабель-каналы				Щитки распределительные настенные модульные, белые, с дверцей, IP41 (модульность и коды щитков)							Щитки распределительные настенные модульные, серые, с дверцей, IP65 (модульность и коды щитков)						
Сечение	Тип и размер, мм	Цвет	Код	8 мод.	12 мод.	18 мод.	24 мод.	36 мод.	54 мод.	4 мод.	8 мод.	12 мод.	18 мод.	24 мод.	36 мод.	54 мод.	72 мод.
				84608 84908 84708	84612 84912 84712	84618 84918 84718	84624 84924 84724	84636 84936 84736	84654	85604	85608 85908 85708	85612 85912 85712	85618 85918 85718	85624 85924 85724	85636 85936 85736	85654	85672
	TA-EN 25×30	белый	00323	–	87169	87169	87169	87169	87169	–	–	87166	87167	87166	87167	87167	87167
		черный	00323A	–	–	–	–	–	–	–	–	–	–	–	–	–	–
	TA-EN 40×40	белый	00324	–	87169	87169	87169	87169	87169	–	–	87166	87167	87166	87167	87167	87167
	TA-GN 60×40	белый	01780	–	87169	87169	87169	87169	87169	–	–	87166	87167	87166	87167	87167	87167
	TA-GN 80×40	белый	01781	–	87169	87169	87169	87169	87169	–	–	87166	87167	87166	87167	87167	87167
	TA-GN 100×40	белый	01782	–	87169	87169	87169	87169	87169	–	–	87166	87167	87166	87167	87167	87167
	TA-GN 120×40	белый	01783	–	87169	87169	87169	87169	87169	–	–	87166	87167	87166	87167	87167	87167
	TA-GN 60×60	белый	01784	–	87169	87169	87169	87169	87169	–	–	87166	87167	87166	87167	87167	87167
	TA-GN 80×60	белый	01785	–	87169	87169	87169	87169	87169	–	–	87166	87167	87166	87167	87167	87167
	TA-GN 100×60	белый	01786	–	87169	87169	87169	87169	87169	–	–	87166	87167	87166	87167	87167	87167
		черный	01786A	–	–	–	–	–	–	–	–	–	–	–	–	–	–
	TA-GN 120×60	белый	01787	–	87169	87169	87169	87169	87169	–	–	87166	87167	87166	87167	87167	87167
	TA-GN 150×60	белый	01788	–	87169	87169	87169	87169	87169	–	–	87166	87167	87166	87167	87167	87167
	TA-GN 200×60	белый	01789	–	87169	87169	87169	87169	87169	–	–	87166	87167	87166	87167	87167	87167
	TA-GN 100×80	белый	01790	–	87169	87169	87169	87169	87169	–	–	87166	87167	87166	87167	87167	87167
	TA-GN 120×80	белый	01791	–	87169	87169	87169	87169	87169	–	–	87166	87167	87166	87167	87167	87167
	TA-GN 150×80	белый	01792	–	87169	87169	87169	87169	87169	–	–	87166	87167	87166	87167	87167	87167
	TA-GN 200×80	белый	01793	–	87169	87169	87169	87169	87169	–	–	87166	87167	87166	87167	87167	87167

Таблица подбора адаптеров для ввода коробов в коробки PDD-N60 (код 10123) и PDD-N120 (код 10143), в коробки (код 10482, 10002, 10001, 10665, 10656)

Вид монтажа	22×10 мм 00317	30×10 мм 00311	15×17 мм 00303	25×17 мм 00304	40×17 мм 00351	40/2×17 мм 00305	50×20 мм 00313	50/2×20 мм 00314	70×22 мм 07200	90×25 мм 09200
	адаптеры поставляются в комплекте с коробкой						адаптер не требуется		07225	–
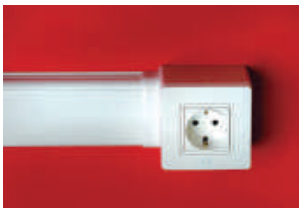	адаптеры поставляются в комплекте с коробкой						адаптер не требуется		07225	–
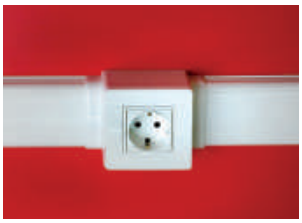	10133	10133	10133	10133	10133	10133	адаптер не требуется		07225 + 07225	–
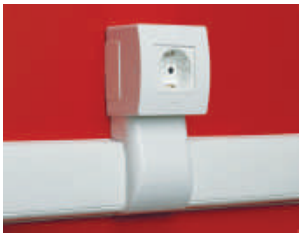	–	–	–	–	10046	10046	10046	10046	07211	09211
	+ 00525	+ 00527	+ 00535	+ 00536	+ 00541	+ 00541	00652	00652	07225 + 07204 + 07206	–
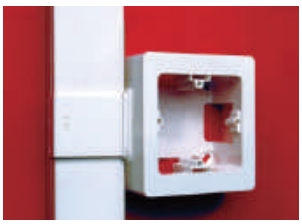	–	–	–	–	10046	10046	10046	10046	07211	09211
	+ 00525	+ 00527	+ 00535	+ 00536	+ 00541	+ 00541	00652	00652	07225 + 07204 + 07206	–

В данной таблице указаны адаптеры/отводы/тройники, которые нужно заказать, чтобы соединить кабель-канал с коробкой.
Для ввода/отвода мини-каналов размером 10×10 мм (код 00301), 12×7 (00369), 12×12 (00308), 15×12 (00302), 16×12 (00312) адаптеры е предусмотрены ввиду малого размера мини-каналов.

Система организации рабочих мест "In-liner Front"

Система кабельных коробов 12.2
Состав системы 12.4
Прямые элементы 12.5
Аксессуары 12.9
Таблица подбора аксессуаров 12.18



Система кабельных коробов

"In-liner Front" – это современные и инновационные пластиковые кабельные короба (кабель-каналы) для открытой проводки в административных помещениях. Система "In-liner Front" состоит из кабель-каналов, соединительных и ответвительных аксессуаров, элементов крепления электроустановочных изделий. Короба и аксессуары производятся в России из высококачественных материалов. Кабель-каналы имеют современный дизайн, глянцевую поверхность и обтекаемую форму. Поверхность кабель-каналов легко очищается от пыли и долгое время сохраняет белый цвет даже под воздействием ультрафиолета.

Сфера применения

Коммерческая недвижимость

Широкий выбор технических решений позволяет организовать офисное "open space"-пространство



Социальные объекты

Полное соответствие нормам и стандартам в области строительства

Особенности



Современный дизайн с максимально обтекаемыми формами и глянцевой поверхностью. Продукция идеально подходит для создания эстетичной трассы, соответствующей требованиям самых взыскательных клиентов



Уникальные мягкие уплотнители обеспечивают плотное прилегание коробов к стене. Устраняют щели в случае неровности стен, препятствуют скапливанию пыли, что значительно повышает эстетические характеристики трассы



Уникальная конструкция: в короб 90/2×50 мм (код 09500) встроен разделитель, создающий 2 независимых отсека с крышками для удобной прокладки различной проводки. Разделитель имеет преперфорацию, при необходимости кабель можно перенести из одной секции короба в другую



Короб 140×50 мм с одной широкой крышкой можно использовать как магистральный. Короб 140×50 мм с двумя узкими крышками можно использовать как электроустановочный. Разделитель имеет преперфорацию для перехода кабеля из одной секции в другую. Во все короба можно установить ЭУИ серии "Avanti", "Viva" и УЭИ размером 45×45 мм

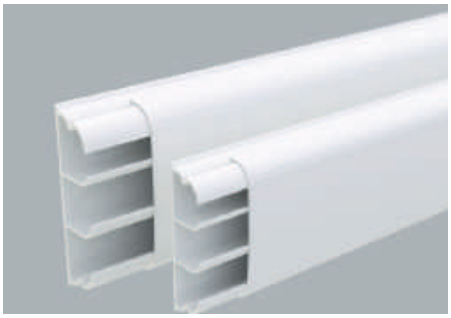

Плинтусные кабельные короба 70×22 мм и 90×25 мм имеют по 2 встроенных разделителя, т. е. внутри – 3 секции, что значительно облегчает прокладку кабеля



Аксессуары для всех коробов имеют внутренние разделители секций (перегородки), благодаря чему возможна раздельная прокладка различных типов кабелей

Конфигуратор Fix Combitech
Программа автоматического расчета количества требуемых элементов кабеленесущих систем и систем организации рабочих мест.
Сервис доступен на сайте компании в разделе "Поддержка": www.dkc.ru/ru/support/

"Сборник инструкций по монтажу кабель-каналов" можно скачать на сайте: www.dkc.ru или получить у дистрибьютора

Состав системы

Кабельные короба настенного типа



1. Кабель-канал (профиль без крышки)
2. Крышка широкая
3. Крышка стандартная
4. Несущий разделитель для крышек кабель-канала
5. Ввод в стену/потолок
6. Тройник
7. Переходник
8. Кабель-канал с крышкой
9. Угол плоский
10. Накладка на стык крышек
11. Накладка на стык профиля
12. Угол внутренний изменяемый
13. Угол внешний изменяемый
14. Заглушка
15. Кабель-канал с перегородкой, боковой и фронтальной крышками
16. Адаптер для ввода кабель-канала в коробку
17. Коробка распределительная для кабель-каналов

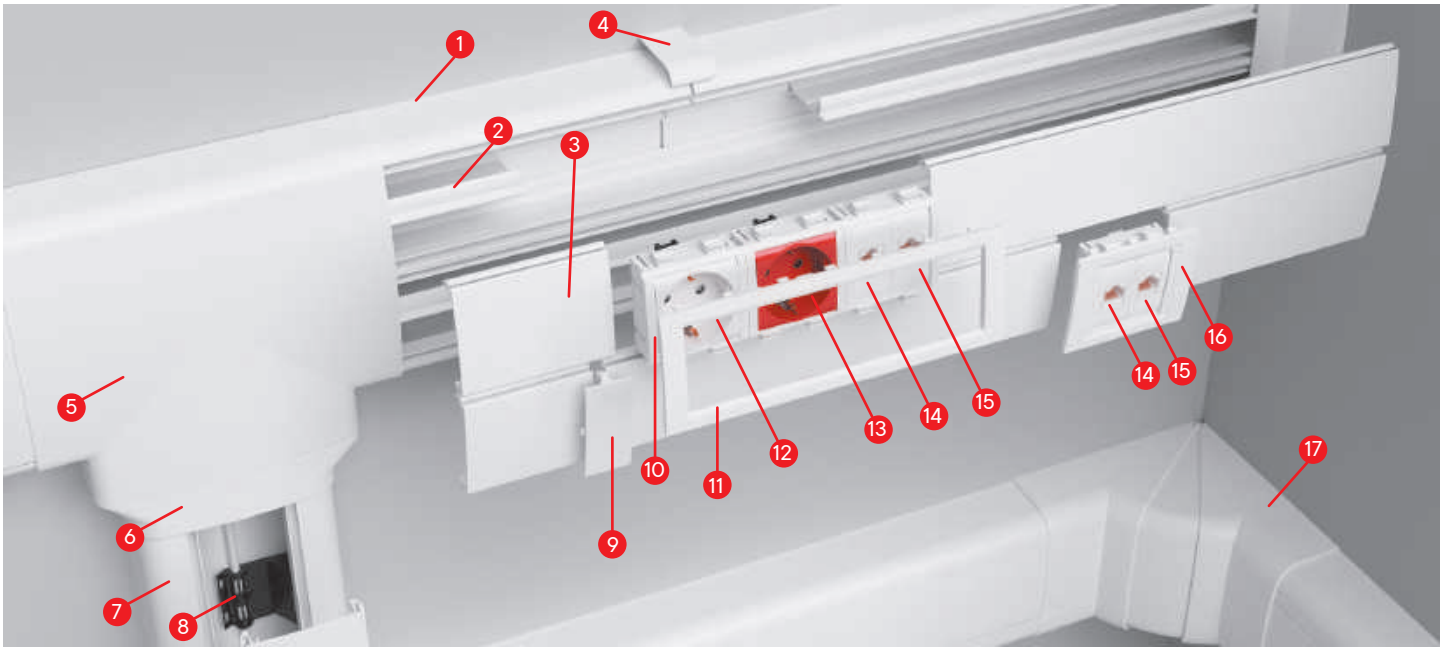

1. Кабель-канал, профиль без крышки
2. Несущий разделитель для крышек кабель-канала
3. Фронтальная крышка
4. Накладка на стык профиля
5. Тройник
6. Переходник
7. Кабель-канал с фронтальной крышкой
8. Держатель кабелей для кабель-каналов
9. Накладка на стык крышек
10. Каркас под 2 модуля электроустановочных изделий
11. Рамка универсальная на 6 модулей
12. Электрическая розетка с заземлением, со шторками, белая, 2 модуля
13. Электрическая розетка с заземлением, со шторками, красная, 2 модуля
14. Компьютерная розетка RJ-45, категория 5е, 1 модуль
15. Телефонная розетка RJ-11, 1 модуль
16. Рамка универсальная на 2 модуля
17. Угол внутренний изменяемый

Характеристики

Технические условия	ТУ 3449–009–47022248–2010
Материал коробов (прямых секций)	не распространяющая горение композиция на основе поливинилхлорида (ПВХ), без кадмиевых добавок
Цвет	белый, RAL 9016 (устойчивость к воздействию УФ-излучения достигается благодаря специальным добавкам) и черный, RAL 9005
Температура монтажа и эксплуатации, °С	от –5 до +60
Температура хранения и транспортировки, °С	от –25 до +60
Ударная прочность при –5 °С	не менее 6 Дж по ГОСТ Р МЭК 61084–1 (IK08 EN 50102:1995)
Климатическое исполнение	УХЛ4 по ГОСТ 15543–70 и ГОСТ 15150–69. Для макроклиматических районов с умеренным и холодным климатом. При эксплуатации в помещениях с искусственно регулируемыми климатическими условиями, например, в закрытых отапливаемых, охлаждаемых, вентилируемых помещениях различного назначения, в том числе хорошо вентилируемых подземных помещениях (отсутствие УФ-лучей, осадков, ветра, песка, пыли; отсутствие или существенное уменьшение воздействия рассеянного солнечного излучения и конденсации влаги)
Степень защиты	IP40 по ГОСТ 14254. Защита от проникновения внешних твердых предметов ø ≥ 1,0 мм
Соответствие требованиям пожарной безопасности (теплостойкость, стойкость к воздействию раскаленной проволоки, стойкость к воздействию открытого пламени, стойкость к распространению горения при одиночной и групповой прокладке). Сопротивление к распространению горения кабельных коробов и аксессуаров	прямые секции соответствуют требованиям Федерального закона от 22.06.2008 № 123–ФЗ "Технический регламент о требованиях пожарной безопасности" ГОСТ Р 53313–2009 "Изделия погонажные электромонтажные. Требования пожарной безопасности. Методы испытаний" (подразделы 5.1 – 5.4)
	соответствует ГОСТ 27483–87 "Испытания на пожароопасность. Методы испытаний. Испытания нагретой проволокой". Образцы выдержали испытания – открытое пламя отсутствует или горение образца продолжалось не более 30 сек. после устранения источника зажигания (960 °С +15/–15 °С)
	соответствует ГОСТ 28779–90 (МЭК 707–81) "Методы определения воспламеняемости под воздействием источника зажигания". Материал соответствует классу (категории) FV 0 (ПВ 0) – время горения после каждого воздействия пламени для каждого образца составляет не более 10 секунд
	соответствует ГОСТ Р МЭК 61084–1–2007 "Системы кабельных и специальных кабельных коробов для электрических установок. Часть 1. Общие требования". Образцы коробов выдержали испытание пламенем, образцы аксессуаров выдержали испытание раскаленной проволокой (образцы не возгорались или затухание горения происходило в течение 30 сек. после прекращения воздействия пламени или удаления раскаленной проволоки)
Электрическая прочность изоляции и электрическое сопротивление изоляции системы кабельных коробов	при нормальных условиях эксплуатации – соответствует ГОСТ Р МЭК 61084–1 (подраздел 12.3). Согласно ГОСТ сопротивление изоляции измеряли путем приложения напряжения постоянного тока не менее 500 В (сопротивление изоляции более 100 МОм), затем 2500 В. Пробоя изоляции в процессе испытаний не происходило
Класс защиты системы кабельных коробов	0 по ГОСТ 12.2.007.0
Опорные плоскости для кабелей кабельных коробов	соответствуют ГОСТ Р МЭК 61084–1 "Системы кабельных и специальных кабельных коробов для электрических установок. Часть 1. Общие требования" (подраздел 10.2). Испытания опорных плоскостей для кабелей при монтаже систем кабельных и специальных кабельных коробов на поверхности стены или потолка пройдены успешно
Конструкция системы кабельных коробов	соответствует ГОСТ Р МЭК 61084–1 (п. 9.1, 9.4, 9.6), ГОСТ Р МЭК 61084–2–1 (п. 9.4.1). Конструкция коробов позволяет прокладывать открытые сменяемые сети. Края и поверхности коробов не повреждают провода и кабели. Конструкция систем кабельных коробов обеспечивает недоступность токоведущих частей в смонтированном, заполненном изолированными проводами и кабелями и оснащенном аппаратами для нормальной эксплуатации виде
Эксплуатация системы кабельных коробов	эксплуатация системы кабельных коробов должна проводиться в соответствии с правилами технической эксплуатации электроустановок потребителей и каталогом ДКС
Требования безопасности Требования охраны окружающей среды Гигиеническая характеристика продукции	в режиме нормальной эксплуатации короба не оказывают химического, механического, радиационного, электромагнитного, термического и биологического воздействия на окружающую среду; не причиняют вреда природной среде, здоровью и генетическому фону человека при транспортировании, хранении, эксплуатации
Сертификаты	наличие всех необходимых сертификатов Российской Федерации и Таможенного союза (скачать сертификаты можно на www.dkc.ru)

Прямые элементы

Кабельный короб 70×22 мм плинтусного типа с крышкой



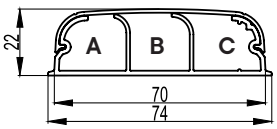

Назначение
- прокладка кабелей.

Характеристики
- материал – композиция ПВХ;
- перфорация на дне основания с диаметром отверстий 6,5 мм, шаг перфорации – 200 мм;
- защитная пленка;
- отрезки длиной 2 метра.

Ширина основания, мм	Высота, мм	Длина, м	Площадь внутреннего сечения секций*, мм²			Площадь внутреннего сечения общая*, мм²	Вес, кг/м	Цвет	Код
			A	B	C				
70	22	2	347	372	358	1085	0,535	белый	07200

* Согласно требованиям ПУЭ п.2.1.61 для коробов с открываемыми крышками сумма сечений проводов, кабелей (рассчитанных по их наружным диаметрам, изоляции и наружной оболочки) не должна превышать 40 % сечения короба в свету

Кабельный короб 90×25 мм плинтусного типа с крышкой



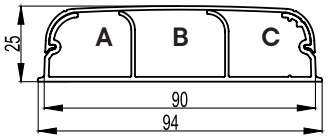

Назначение
• прокладка кабелей.
Характеристики
• материал – композиция ПВХ;
• перфорация на дне основания с диаметром отверстий 6,5 мм, шаг перфорации – 200 мм;
• защитная пленка;
• отрезки длиной 2 метра.

Ширина основания, мм	Высота, мм	Длина, м	Площадь внутреннего сечения секций, мм^2			Площадь внутреннего сечения общая*, мм^2	Вес, кг/м	Цвет	Код
			A	B	C				
90	25	2	525	577	536	1654	0,650	белый	09200

Кабельный короб 90×50 мм с боковой и фронтальной крышками



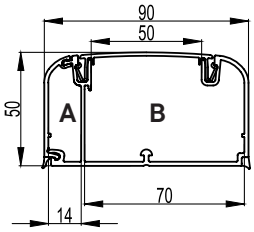

Назначение
• прокладка кабелей и монтаж ЭУИ.
Характеристики
• материал – композиция ПВХ;
• перфорация на дне основания с диаметром отверстий 6,5 мм, шаг перфорации 200 мм;
• защитная пленка;
• возможность установки перегородки;
• отрезки длиной 2 метра.

Ширина основания, мм	Высота, мм	Длина, м	Площадь внутреннего сечения секций, мм^2		Площадь внутреннего сечения общая*, мм^2	Вес, кг/м	Цвет	Код
			A	B				
90	50	2	480	2810	3282	1,050	белый	09500

Кабельный короб 90×50 мм с фронтальной крышкой



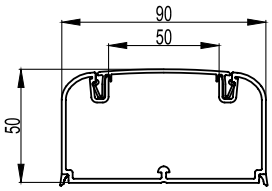

Назначение
• прокладка кабелей и монтаж ЭУИ.
Характеристики
• материал – композиция ПВХ;
• перфорация на дне основания с диаметром отверстий 6,5 мм, шаг перфорации – 200 мм;
• защитная пленка;
• возможность установки перегородки;
• отрезки длиной 2 метра.

Ширина основания, мм	Высота, мм	Длина, м	Площадь внутреннего сечения секций, мм^2	Вес, кг/м	Цвет	Код
90	50	2	3682	0,830	белый	09501

Кабельный короб 110×50 мм с фронтальной крышкой



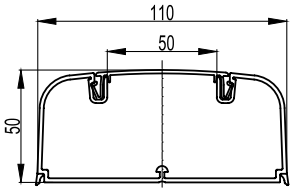

Назначение
• прокладка кабелей и монтаж ЭУИ.
Характеристики
• материал – композиция ПВХ;
• перфорация на дне основания с диаметром отверстий 6,5 мм, шаг перфорации – 200 мм;
• защитная пленка;
• возможность установки перегородки;
• отрезки длиной 2 метра.

Ширина основания, мм	Высота, мм	Длина, м	Площадь внутреннего сечения секций, мм^2	Вес, кг/м	Цвет	Код
110	50	2	4427	1,000	белый	01050

* Согласно требованиям ПУЭ п.2.1.61 для коробов с открываемыми крышками сумма сечений проводов, кабелей (рассчитанных по их наружным диаметрам, изоляции и наружной оболочки) не должна превышать 40 % сечения короба в свету

Кабельный короб 110×50 мм с фронтальной крышкой



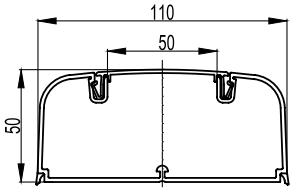

Назначение
• прокладка кабелей и установка ЭУИ.
Характеристики
• материал – композиция ПВХ;
• перфорация на дне основания с диаметром отверстий 6,5 мм, шаг перфорации – 200 мм;
• защитная пленка;
• возможность установки перегородки;
• отрезки длиной 2 метра.

Ширина основания, мм	Высота, мм	Длина, м	Площадь внутреннего сечения секций, мм^2	Вес, кг/м	Цвет	Код
110	50	2	4427	1,000	черный	01050A

Кабельный канал 140×50 мм (основание)



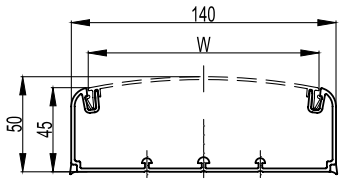

Назначение
• прокладка кабелей и установка ЭУИ.
Характеристики
• материал – композиция ПВХ;
• возможность установки трех перегородок;
• установка крышки шириной 120 мм (код 01410) для сборки магистрального короба;
• установка двух крышек шириной 60 мм (код 09510) и несущего разделителя (код 01412) для сборки электроустановочного короба;
• перфорация на дне основания с диаметром отверстий 6,5 мм, шаг перфорации 200 мм;
• защитная пленка;
• отрезки длиной 2 метра.
Особенности
• основание короба поставляется без крышек.

Ширина основания, мм	Высота, мм	Длина, м	Площадь внутреннего сечения, мм^2	Вес, кг/м	Цвет	Код
140	50	2	5753	0,830	белый	01400

Крышка фронтальная



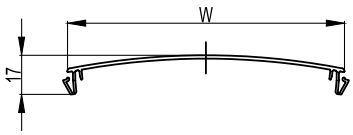

Назначение
• защита кабелей для короба 140×50 мм.
Характеристики
• материал – композиция ПВХ;
• крышка шириной 60 мм устанавливается в короб 140×50 мм только совместно с несущим разделителем (код 01412);
• крышка шириной 60 мм используется в качестве запасной крышки для коробов 90/2×50, 90×50 и 110×50 мм;
• отрезки длиной 2 метра.

Ширина W, мм	Длина, м	Количество крышек в коробе 140×50 мм, шт.	Вес, кг/м	Цвет	Код
120	2	1	0,370	белый	01410
60	2	2	0,200	белый	09510

Разделитель несущий для кабельного короба 140×50 мм



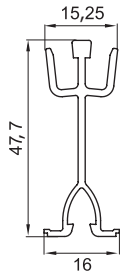

Назначение
• несущий элемент для установки крышек шириной 60 мм в короб 140×50 мм с созданием двух отдельных секций.
Характеристики
• материал – композиция ПВХ;
• имеется преперфорация для вывода кабелей из одной секции короба в другую;
• при установке в короб 140×50 мм крышки шириной 120 мм несущий разделитель не требуется;
• отрезки длиной 2 метра.

Типоразмер короба, мм	Длина, м	Вес, кг/м	Цвет	Код
140×50	2	0,220	белый	01412

Разделитель универсальный



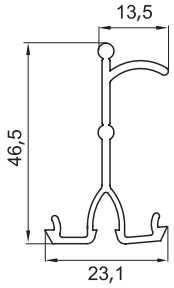

Назначение
• разделение внутреннего пространства короба на секции для раздельной прокладки проводов и кабелей различного типа.
Характеристики
• материал – композиция ПВХ;
• специальный борт для удержания кабелей внутри секции короба;
• отрезки длиной 2 метра.

Типоразмер короба, мм	Длина, м	Вес, кг/м	Цвет	Код
90/2×50, 90×50, 110×50, 140×50	2	0,205	белый	01415

Аксессуары

Угол внутренний изменяемый

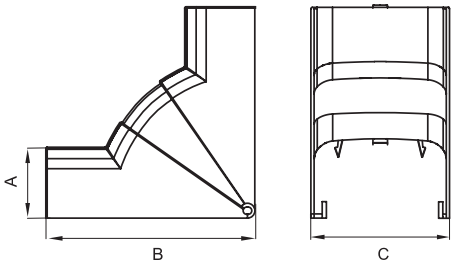

Назначение
• декоративное оформление мест стыковки кабельных коробов.
Характеристики
• материал накладки – АБС-пластик;
• материал базы и разделителей – ПНД;
• встроенные перегородки.
Комплект поставки
• внешняя декоративная накладка;
• внутренняя база;
• разделители (для монтажа на базу);
• инструкция по монтажу.

Типоразмер короба, мм	Угол	Размеры аксессуара, мм			Вес, кг/шт.	Цвет	Код
		A	B	C			
70×22	75–115°	22,6	57,7	74,3	0,065	белый	07251
90×25	75–115°	25,6	63,7	94,2	0,085	белый	09251
90×50, 90/2×50	70–120°	52,4	154,5	94,8	0,135	белый	09551
110×50	70–120°	51,6	155,4	115,1	0,189	белый	01051
						черный	01051A
140×50	70–120°	52,4	154,5	144,8	0,482	белый	01451

Угол внешний изменяемый



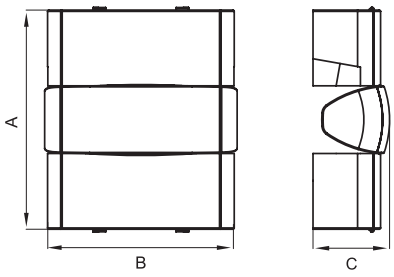

Назначение
• декоративное оформление мест стыковки кабельных коробов.
Характеристики
• материал накладки – АБС-пластик;
• материал базы и разделителей – ПНД;
• встроенные перегородки.
Комплект поставки
• внешняя декоративная накладка;
• внутренняя база;
• разделители (для монтажа на базу);
• инструкция по монтажу.

Типоразмер короба, мм	Угол	Размеры аксессуара, мм			Вес, кг/шт.	Цвет	Код
		A	B	C			
70×22	80–115°	117,6	78,8	27,4	0,065	белый	07252
90×25	80–115°	123,6	98,9	30,5	0,085	белый	09252
90×50, 90/2×50	80–120°	170	94,8	59,4	0,135	белый	09552
110×50	80–120°	164	115	57,9	0,189	белый	01052
						черный	01052A
140×50	80–120°	170	144,8	59,4	0,482	белый	01452

Угол плоский

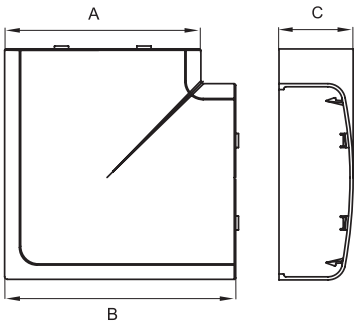

Назначение
• декоративное оформление мест стыковки кабельных коробов.
Характеристики
• материал накладки – АБС-пластик;
• материал базы и разделителей – ПНД;
• встроенные перегородки.
Комплект поставки
• внешняя декоративная накладка;
• внутренняя база с разделителем секций;
• инструкция по монтажу.

Типоразмер короба, мм	Угол	Размеры аксессуара, мм			Вес, кг/шт.	Цвет	Код
		A	B	C			
70×22	90°	74,2	96,2	22,7	0,289	белый	07203
90×25	90°	94,1	116,2	25,6	0,308	белый	09203
90×50, 90/2×50	90°	94,8	119,4	52,4	0,129	белый	09503
110×50	90°	115,1	141,5	51,6	0,144	белый	01003
						черный	01003A
140×50	90°	144,8	169,4	52,4	0,230	белый	01403

Тройник (Т-образный отвод) для коробов 70×22/90×25 мм



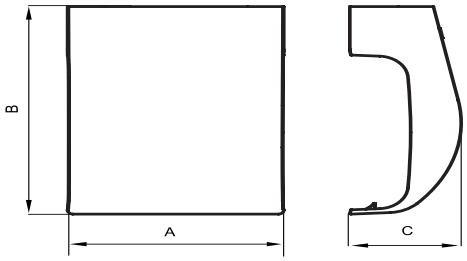

Назначение
• декоративное оформление мест Т-образного соединения кабельных коробов.
Характеристики
• материал накладки – АБС-пластик;
• материал базы и разделителей – ПНД;
• на базе имеются 4 отверстия для монтажа к стене крепежом диаметром до 3 мм;
• встроенные перегородки.
Комплект поставки
• внешняя декоративная накладка;
• внутренняя база с разделителями;
• дополнительный (двухуровневый) разделитель;
• адаптеры для канала 70×22 мм – 3 шт.;
• заглушка отвода;
• инструкция по монтажу.

Типоразмер короба, мм	Размеры аксессуара, мм			Вес, кг/шт.	Цвет	Код
	A	B	C			
70×22	135,5	116	46,5	0,289	белый	07206
90×25	134,5					

Тройник (Т-образный отвод)

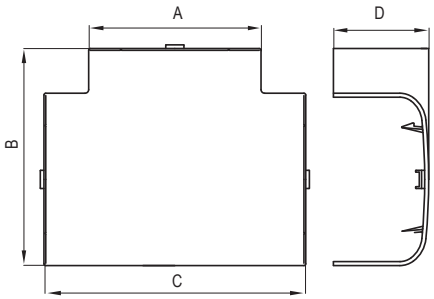

Назначение
• декоративное оформление мест Т-образного соединения кабельных коробов.
Характеристики
• материал накладки – АБС-пластик;
• материал базы и разделителей – ПНД;
• встроенные перегородки.
Комплект поставки
• внешняя декоративная накладка;
• внутренняя база с разделителем;
• инструкция по монтажу.

Типоразмер короба, мм	Размеры аксессуара, мм				Вес, кг/шт.	Цвет	Код
	A	B	C	D			
90×50, 90/2×50	94,8	119,4	144	52,4	0,129	белый	09506
110×50	115,1	139,5	164	51,6	0,143	белый	01006
						черный	01006A
140×50	144,8	169,4	194	52,4	0,230	белый	01406

Переходник



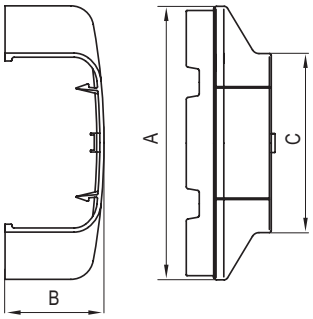

Назначение
• переход с одного типоразмера кабельного короба на другой с применением аксессуаров – тройников, углов внутренних, углов внешних, углов плоских.
Характеристики
• материал – АБС-пластик;
• переходник вставляется широкой стороной в аксессуар, узкой стороной защелкивается на коробе меньшего размера.

Типоразмер короба, мм	Размеры аксессуара, мм			Вес, кг/шт.	Цвет	Код
	A	B	C			
140×50, 90×50, 140×50, 90/2×50	144,8	52,8	94,8	0,016	белый	01408
110×50, 90×50, 110×50, 90/2×50	115	52	94	0,053	белый	01008
140×50, 110×50	144	51,3	114,8	0,073	белый	01010

Заглушка торцевая



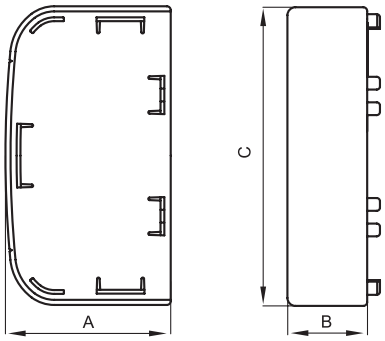

Назначение
• декоративное оформление торцов коробов.
Характеристики
• материал – АБС-пластик.

Типоразмер короба, мм	Размеры аксессуара, мм			Вес, кг/шт.	Цвет	Код
	A	B	C			
70×22	22,5	32	74	0,017	белый	07205
90×25	22,5	32	94,2	0,021	белый	09205
90×50, 90/2×50	52	25	93,6	0,031	белый	09505
110×50	52	25	115,1	0,030	белый	01005
					черный	01005A
140×50	52,2	25	144,4	0,414	белый	01405

Накладка на стык фронтальных крышек коробов



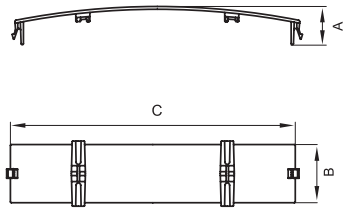

Назначение
• декоративное оформление стыка между двумя фронтальными крышками.
Характеристики
• материал – АБС-пластик;
• устанавливается защелкиванием в короб по месту стыка между крышками.

Типоразмер короба, мм	Количество накладок на стык, шт.	Размеры аксессуара, мм			Вес, кг/шт.	Цвет	Код
		A	B	C			
70×22	1	22,7	30	74,2	0,010	белый	07204
90×25	1	25,6	30	94,1	0,021	белый	09204
90×50, 90/2×50, 110×50	1	15	25	58,5	0,005	белый	09504
140×50 с крышками 60 мм	2					черный	09504A
140×50 с крышкой 120 мм	1	19	25	122,4	0,213	белый	01404

Накладка на стык профилей коробов

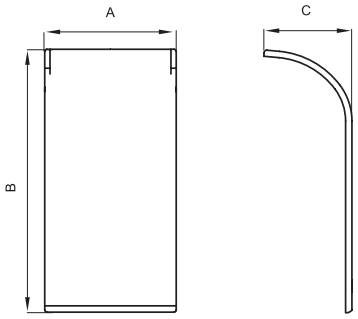

Назначение
• декоративное оформление стыков оснований двух коробов и места отвода мини-каналов.
Характеристики
• материал накладки – АБС-пластик;
• клеевая основа для монтажа на короб.
Особенности
• приклеивается на основание короба по месту стыка. Предварительно требуется удалить защитную пленку с клеевой основы;
• при отводе от места стыка коробов предварительно подрезается по ширине кабель-канала.

Типоразмер короба, мм	Количество накладок на стык, шт.	Размеры аксессуара, мм			Вес, кг/шт.	Цвет	Код
		A	B	C			
90×50, 90/2×50	2	25	50	16,76	0,004	белый	09509
110×50	2	25	49,8	24,8	0,003	белый	01009
						черный	01009A
140×50	2	25	48	9	0,004	белый	01409

Отвод (узкий) от коробов плинтусного типа к коробкам



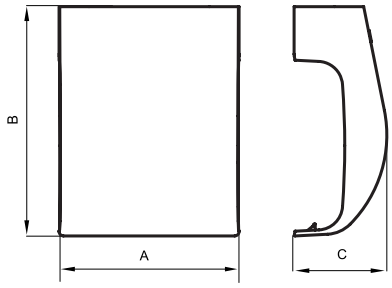

Назначение
• отвод кабелей от коробов плинтусного типа 70×22/90×25 мм в коробки:
• 4-модульная коробка PDD-N120 (код 10143);
• 2-модульная коробка PDD-N60 (код 10123);
• коробка с силовой розеткой (код 10482);
• коробка с 1 выключателем (код 10002);
• коробка с 2 выключателями (код 10001);
• коробка с 1 розеткой RJ-45 (код 10665);
• коробка с 2 розетками RJ-45 (код 10656);
• коробки (код 09221, 09231) с узкой стороны (без адаптера) или с широкой стороны (с адаптером, код 09227);
• переходник с настенных на напольные короба (код 11870).
Характеристики
• материал – АБС-пластик;
• вставляется в коробку.
Комплект поставки
• база с встроенными разделителями;
• внешняя декоративная накладка;
• инструкция по монтажу.

Типоразмер кабель-канала, мм	Размеры аксессуара, мм			Вес, кг/шт.	Цвет	Код
	A	B	C			
70×22	74	94,2	38,1	0,043	белый	07211
90×25	74	114,1	40	0,409	белый	09211

Отвод широкий от коробов плинтусного типа к коробкам



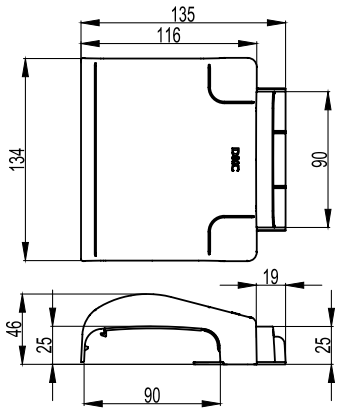

Назначение
• отвод кабелей от коробов плинтусного типа 70×22/90×25 мм в коробки (код 09221 и 09231) используется совместно с адаптером (код 09226).
Характеристики
• материал – АБС-пластик.
Комплект поставки
• база с встроенными разделителями;
• внешняя декоративная накладка;
• адаптер для короба 70×22 мм (левый);
• адаптер для короба 70×22 мм (правый);
• адаптер (код 09226) для ввода с широкой стороны в коробку (код 09231, или 09221);
• инструкция по монтажу.

Типоразмер кабель-канала, мм	Вес, кг/шт.	Цвет	Код
70×22	0,136	белый	09206
90×25			

Коробка распределительная настенная "Brava"



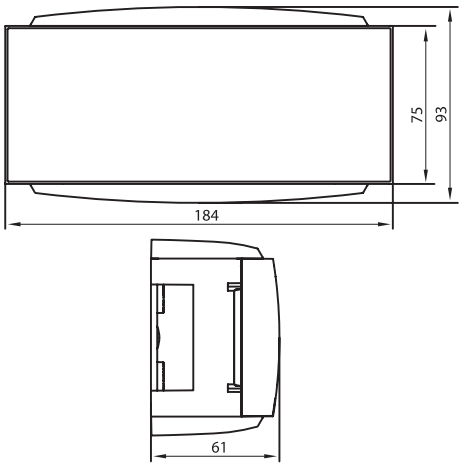

Назначение
• декоративное оформление и защита мест соединения кабелей;
• соединение коробов плинтусного типа и мини-каналов различных типоразмеров.
Характеристики
• материал – АБС-пластик;
• степень защиты – IP40.
Особенности
• возможность вертикального расширения при помощи коробок (код 09221/09231);
• преперфорация на дне для ввода гофрированных труб и кабеля;
• направляющие на дне коробки для монтажа клеммных колодок;
• выбор адаптеров для ввода мини-каналов "In-liner Classic" и коробов "In-liner Front" (см. в таблице подбора адаптеров).
Комплект поставки
• база коробки;
• крышка;
• 2 адаптера (код 07225) для ввода коробов плинтусного типа сечением 70×22 мм;
• 2 горизонтальные заглушки (большие);
• 2 вертикальные заглушки (маленькие);
• инструкция по монтажу.

Вес, кг/шт.	Цвет	Код
0,181	белый	09231

Адаптер для ввода коробов в коробки "Brava"



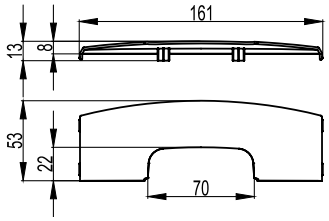

Назначение
• ввод коробов и мини-каналов в коробку 6-модульную "Brava" (код 09221) и распределительную коробку (код 09231).
Характеристики
• материал – АБС-пластик.
Особенности
• адаптер защелкивается и устанавливается в коробку с широкой стороны;
• адаптер (код 09227) совместно с адаптером (код 10133) используется для ввода в коробку мини-каналов 40×17, 25×17, 15×17, 30×10, 22×10 мм.

Типоразмер короба, мм	Вес, кг/шт.	Цвет	Код
70×22	0,016	белый	09225
90×25	0,016	белый	09226
50×20, 50/2×20	0,018	белый	09227

Адаптер для ввода короба 70×22 в коробки



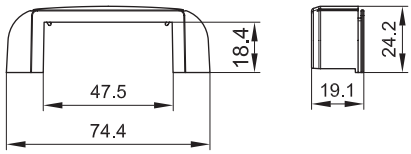

Назначение
• непосредственный ввод кабель-канала плинтусного типа 70×22 мм в коробки:
• "Brava" (код 09221) и распределительную коробку (код 09231), адаптер вставляется непосредственно в узкую сторону коробки;
• 4-модульную PDD-N120 (код 10143), адаптер встраивается в узкую или широкую сторону коробки;
• 2-модульную PDD-N60 (код 10123);
• с силовой розеткой (код 10482);
• с 1 выключателем (код 10002);
• с 2 выключателями (код 10001);
• с 1 розеткой RJ-45 (код 10665);
• с 2 розетками RJ-45 (код 10656);
• переходник с настенных на напольные короба (код 11870).
Характеристики
• материал – АБС-пластик.

Типоразмер короба, мм	Вес, кг/шт.	Цвет	Код
70×22	0,009	белый	07225

Адаптер для ввода коробов в распределительные коробки SDN1, SDN2, SDN3



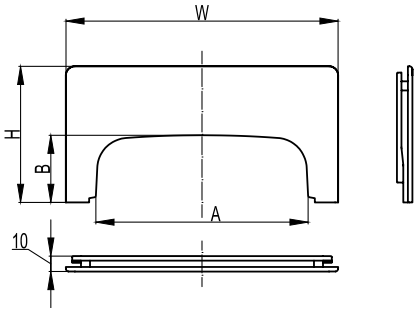

Назначение
• ввод коробов в коробки SDN1 (код 01869), SDN2 (код 01870), SDN3 (код 01871).
Характеристики
• материал – АБС-пластик;
• для удобства установки адаптера в коробках имеется преперфорация с внутренней стороны (по линии преперфорации вырезается прямоугольное отверстие под размер адаптера).

Типоразмер короба, мм	Тип коробки	Вес, кг/шт.	Цвет	Код
70×22	SDN1 (110×110×55 мм), SDN2 (151×151×75 мм), SDN3 (231×231×95 мм)	0,009	белый	01881
90×25	SDN2 (151×151×75 мм), SDN3 (231×231×95 мм)	0,035	белый	01882
90×50, 90/2×50	SDN2 (151×151×75 мм), SDN3 (231×231×95 мм)	0,035	белый	01883

Ввод в потолок/стену/щиток/коробку/шкаф



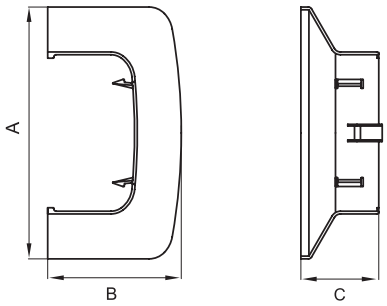

Назначение
• декоративное оформление мест ввода коробов в потолок, стену, щиток, шкаф, коробку и т. п.
Характеристики
• материал – АБС-пластик;
• имеется внешнее расширение с трех сторон.

Типоразмер короба, мм	Размеры аксессуара, мм			Вес, кг/шт.	Цвет	Код
	A	B	C			
90×50, 90/2×50	145,5	77	45	0,036	белый	09507
110×50	165	77,2	45	0,059	белый	01007
					черный	01007A
140×50	192	78	45	0,051	белый	01407

Держатель кабелей



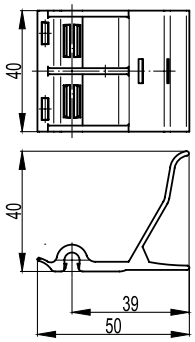

Назначение
• организация внутреннего пространства кабельного короба – делит короб на 2 секции (при установке 1 держателя) или 3 секции (при установке 2 и более держателей в "шахматном" порядке), удерживает кабели в боковых секциях;
• используется в пластиковых коробах "In-liner Front" и алюминиевых коробах "Aero" сечением 90×50 мм и 110×50 мм, в алюминиевых колоннах всех типоразмеров (в одну из двух секций).
Характеристики
• материал – полипропилен.
Особенности
• устанавливается на направляющую для перегородок на дне короба.

Типоразмеры коробов, мм	Вес, кг/шт.	Цвет	Код
90×50, 90/2×50, 110×50	0,008	черный	09511

Каркас на 2 модуля для монтажа электроустановочных изделий



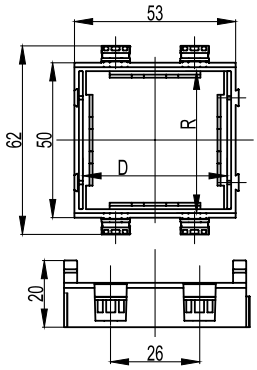

Назначение
• монтаж электроустановочных изделий в пластиковые короба "In-liner Front", напольную башенку BUS, алюминиевые короба и колонны "Aero".
Характеристики
• материал – АБС-пластик;
• с двух внешних сторон расположены замки, предназначенные для соединения одинаковых каркасов в ряд и для использования под одной сплошной рамкой.
Особенности
• каркасы для разных серий ЭУИ между собой не соединяются, но могут монтироваться в ряд под одной рамкой.

Назначение	Электроустановочные изделия		Посадочные размеры, мм		Вес, кг/шт.	Цвет	Код
	серия	модулей	R	D			
Короба 90/2×50, 90×50, 110×50, 140×50, напольная башенка BUS, напольные лючки, алюминиевые колонны (сервисные стойки)	"Brava"	2	43	43	0,017	белый	F0000M
						черный	F0000MB
	"Viva"	2	45	50	0,011	белый	F0000A
						черный	F0000AB
						серый	F1000A
	45×45 мм	2	45	45	0,020	белый	F0000L

Каркас 6 модулей для монтажа ЭУИ серии "Viva"



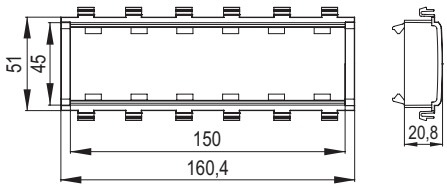

Назначение
• монтаж ЭУИ в пластиковые короба и лючки "In-liner Front", алюминиевые короба и колонны "Aero" и напольные башенки BUS.
Характеристики
• материал – АБС-пластик;
• возможен монтаж как одной 6-модульной силовой розетки "Viva", так и нескольких ЭУИ серии "Viva" (выключатели, слаботочные розетки и т. д.), которые в сумме занимают 6 модулей.

Количество модулей	Установочный размер, мм	Цвет	Код
6	45x150	белый	F0003A
		серый	F1003A
		черный	F0003AB

Рамка универсальная для электроустановочных изделий

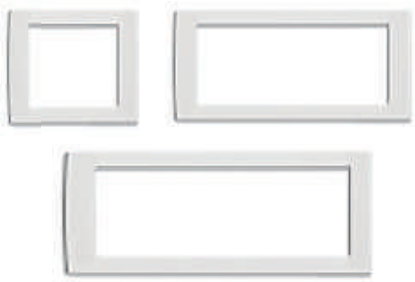

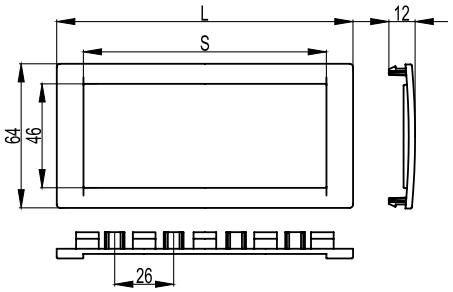

Назначение
• монтаж электроустановочных изделий серий "Viva" и типоразмер 45×45 мм в пластиковые короба "In-liner Front", алюминиевые короба и колонны "Aero", напольные башенки BUS.
Характеристики
• материал – АБС-пластик;
• универсальная – устанавливается поверх каркасов: F0000M, F0000MB, F0000A, F0000L;
• 2-модульная рамка устанавливается поверх одного 2-модульного каркаса;
• 4-модульная рамка – поверх двух 2-модульных каркасов;
• 6-модульная рамка – поверх трех 2-модульных каркасов.

Количество модулей	Размеры аксессуара, мм		Вес, кг/шт.	Цвет	Код
	L	S			
2	77	54	0,009	белый	F00011
				черный	F00011B
				серебристый металлик	F00011G
4	130	107	0,016	белый	F00013
				черный	F00013B
				серебристый металлик	F00013G
6	184	161	0,020	белый	F00015
				черный	F00015B
				серебристый металлик	F00015G

Рамка-суппорт "Avanti" для электроустановочных изделий



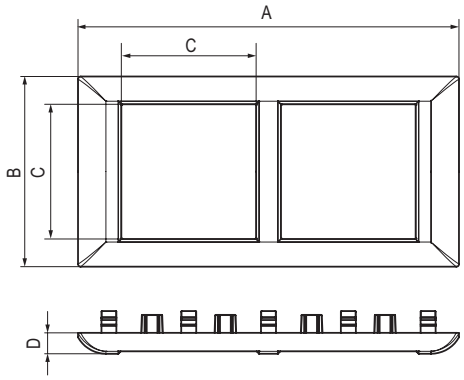

Назначение
• для монтажа ЭУИ в кабель-каналы, башенки, лючки, колонны.
Характеристики
• материал – АБС-пластик;
• устанавливается только на каркас 4402812 (идет в комплекте в рамкой-суппорт).

Количество модулей	Размеры аксессуара, мм				Вес, кг/шт.	Цвет	Код
	A	B	C	D			
2	63,5	63,5	45,0	7,0	0,06	белый	4400912
						черный	4402912
						металлик	4404912
4	127,2	63,5	45,0	7,0	0,1	белый	4400914
						черный	4402914
						металлик	4404914
6	183,9	63,5	45,0	7,0	0,15	белый	4400916
						черный	4402916
						металлик	4404916

Таблица подбора аксессуаров

Вид	Наименование	70×22 мм 07200	90×25 мм 09200	90/2×50 мм 09500	90×50 мм 09501	110×50 мм 01050	110×50 мм 01050A	140×50 мм 01400
	Крышка фронтальная, ширина 120 мм, короба 140×50	–	–	–	–	–	–	01410
	Крышка фронтальная, ширина 60 мм (для короба 140×50 нужны 2 крышки и несущий разделитель)	–	–	09510*	09510*	09510*	–	09510
	Несущий разделитель для крышек 60 мм, короба 140×50 мм	–	–	–	–	–	–	01412
	Разделитель универсальный, SEP-N 60/50 (перегородка)	–	–	01415	01415	01415	01415	01415
	Держатель кабелей (фиксирует кабели внутри коробов 90×50 мм и 110×50 мм)	–	–	09511	09511	09511	09511	–
	Заглушка короба торцевая	07205	09205	09505	09505	01005	01005A	01405
	Угол внутренний изменяемый (75–115° – 70×22 и 90×25 мм; 70–120° – 90×50, 110×50 и 140×50 мм)	07251	09251	09551	09551	01051	01051A	01451
	Угол внешний изменяемый (80–120° – 70×22 и 90×25 мм; 80–115° – 90×50, 110×50 и 140×50 мм)	07252	09252	09552	09552	01052	01052A	01452
	Угол плоский со встроенным разделителем (L-образный отвод)	07203	09203	09503	09503	01003	01003A	01403
	Тройник с разделителем (Т-образный отвод)	07206	07206	09506	09506	01006	01006	01406
	Переходник 140–90×50 (переходник с короба 140×50 на 90×50 мм; используется с тройником или углом)	–	–	01408***	01408***	–	–	01408***
	Переходник 140–110×50 (переходник с короба 140×50 на 110×50 мм; используется с тройником или углом)	–	–	–	–	01010***	–	01010***
	Переходник 110–90×50 (переходник с короба 110×50 на 90×50 мм; используется с тройником или углом)	–	–	01008***	01008***	01008***	–	–
	Накладка на стык крышек фронтальная	07204	09204	09504	09504	09504	09504A	09504 01404**
	Накладка на стык профилей (для оснований коробов)	–	–	09509	09509	01009	01009A	01409
	Ввод в потолок, стену, шкаф или щиток	–	–	09507	09507	01007	01007A	01407
	Переходник с настенных на напольные короба (используется с адаптерами)	11870	11870	–	–	–	–	–
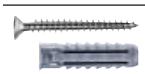	Саморез 4×30 мм в комплекте с дюбелем для монтажа короба на стены (бетон, кирпич)	06521	06521	06521	06521	06521	06521	06521
	Саморез 3,5×50 мм в комплекте с дюбелем для монтажа короба на стены (бетон, кирпич, плиты, панель)	CM06541	CM06541	CM06541	CM06541	CM06541	CM06541	CM06541

* Короба 90/2×50 мм, 90×50 мм, 110×50 мм поставляются в комплекте с крышками. Крышку 09510 можно заказать в качестве запаса
** Накладка на стык (код 01404), используется в случае стыковки фронтальных крышек (код 01410), шириной 120 мм
*** Переходники используются только совместно с тройниками или углами (монтируются в данные аксессуары для отвода короба др. сечения)

Таблица подбора аксессуаров

Вид	Наименование	70×22 мм 07200	90×25 мм 09200	90/2×50 мм 09500	90×50 мм 09501	110×50 мм 01050	140×50 мм 01400
	Распределительная коробка SDN1 / Переходник (используется в качестве переходника с короба 70×22 мм на короба "In-liner Classic" 80×40, 60×40, 40×40, 25×30 мм, габаритные размеры 110×110×55 мм)**	01869	–	–	–	–	–
	Адаптер для ввода короба 70×22 мм в коробку SDN1, SDN2 или SDN3	01881	–	–	–	–	–
	Распределительная коробка SDN2 / Переходник (используется как переходник с одного короба "In-liner Front" на другой или на короба серии "In-liner Classic"; габаритные размеры 151×151×75 мм)**	01870	01870	01870	01870	–	–
	Распределительная коробка SDN3 / Переходник (используется как переходник с одного короба "In-liner Front" на другой или на короба серии "In-liner Classic"; габаритные размеры 231×231×95 мм)**	01771	01771	01771	01771	01771*	01771*
	Адаптер для ввода коробов 70×22, 90×25, 90/2×50, 90×50 мм в коробку SDN2 или SDN3	01881	01882	01883	01883	–	–
	Монтажная коробка PDD-N60, на 2 модуля, для электроустановочных изделий "Brava" и "Viva" (габаритные размеры 86×86×55 мм)	10123	10123	–	–	–	–
	Монтажная коробка PDD-N120, на 4 модуля для электроустановочных изделий "Brava" и "Viva" (габаритные размеры 150×86×55 мм)	10143	10143	–	–	–	–
	Модульная коробка для электроустановочных изделий серии "Brava", на 6 модулей (габаритные размеры 184×93×61 мм)	09221	09221	–	–	–	–
	Распределительная коробка "Brava" (габаритные размеры 184×93×61 мм)**	09231	09231	–	–	–	–
	Адаптер для ввода канала 70×22 мм в коробки PDD-N60, PDD-N120, 6-модульную коробку "Brava", распределительную коробку "Brava"	07225	–	–	–	–	–
	Отвод узкий от каналов 70×22 мм и 90×25 мм к коробкам PDD-N60 и PDD-N120, к 6-модульной коробке "Brava", к распределительной коробке "Brava"	07211	09211	–	–	–	–
	Отвод широкий от каналов 70×22 мм или 90×25 мм к 6-модульной коробке "Brava" и к распределительной коробке "Brava"	09206	09206	–	–	–	–
	Адаптер для ввода канала 70×22 мм в 6-модульную коробку "Brava" и в распределительную коробку "Brava"	09225	–	–	–	–	–
	Адаптер для ввода канала 90×25 мм в 6-модульную коробку "Brava" и в распределительную коробку "Brava"	–	09226	–	–	–	–
	Адаптер для ввода канала 50×20 мм в 6-модульную коробку "Brava" и в распределительную коробку "Brava"				09227		
	Набор адаптеров для ввода мини-каналов 22×10, 30×10, 15×17, 25×17, 40×17, 40/2×17 мм в коробки PDD-N60, PDD-N120, 6-модульную коробку "Brava", распределительную коробку "Brava"				10133		
	Адаптер для отвода трассы от мини-каналов 40×17, 40/2×17, 50×20, 50/2×20 мм к коробкам PDD-N60, PDD-N120, 6-модульной коробке "Brava", распределительной коробке "Brava"				10046		

* Короба внутрь не вводятся, а подводятся к коробке вплотную

** Клеммные колодки для соединения кабелей представлены в каталоге решений для систем автоматизации ДКС раздел: "Электропроводка в электроустановках и щитах управления "Quadro"

Конфигуратор Fix Combitech

Для удобства подбора воспользуйтесь программой автоматического расчета количества требуемых элементов кабеленесущих систем и систем организации рабочих мест. Сервис доступен на сайте компании в разделе "Поддержка": www.dkc.ru/ru/support/

Таблица подбора аксессуаров

Вид	Наименование	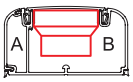 90/2×50 мм 09500	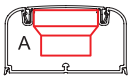 90×50 мм 09501	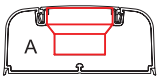 110×50 мм 01050	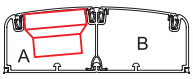 140×50 мм 01400 + 01412 + 09510 + 09510
	Каркас под 2 модуля электроустановочных изделий серии "Viva"			F0000A	
	Каркас под 2 модуля электроустановочных изделий 45×45 мм			F0000L	
	Каркас 6 модулей для монтажа ЭУИ серии "Viva"			F0003A	
	Рамка универсальная на 2 модуля, цвет белый			F00011	
	Рамка универсальная на 4 модуля, цвет белый			F00013	
	Рамка универсальная на 6 модулей, цвет белый			F00015	

Таблица подбора аксессуаров "Avanti"

Вид	Наименование	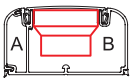 90/2×50 мм 09500	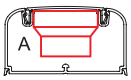 90×50 мм 09501	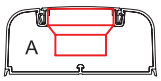 110×50 мм 01050	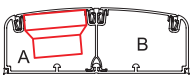 140×50 мм 01400 + 01412 + 09510 + 09510
	Рамка-суппорт "Avanti" на 2 модуля для "In-liner Front"			4400912	
	Рамка-суппорт "Avanti" на 4 модуля для "In-liner Front"			4400914	
	Рамка-суппорт "Avanti" на 6 модулей для "In-liner Front"			4400916	

Таблица подбора рамок и каркасов для организации рабочих мест в коробах 90×50, 90/2×50, 110×50 и 140×50 мм





Кабельные короба		Рамки и каркасы "Viva"			Силовые розетки с заземлением и шторками "Viva" на 2 модуля		Слаботочные розетки "Viva" на 1 модуль			
Схема монтажа	Код	2 модуля	4 модуля	6 модулей	белая	красная	RJ–12	RJ–45 кат. 5E	RJ–45 кат. 5E, экран	RJ–45 кат. 6
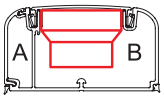 90/2×50 мм	09500	рамка F00011 + каркас F0000A	рамка F00013 + каркас F0000A 2 шт.	рамка F00015 + каркас F0000A 3 шт.	рамка F00015 + каркас F0003A 1 шт.	45015	45018	45038	45048	45058
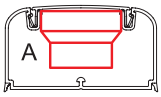 90×50 мм	09501	рамка F00011 + каркас F0000A	рамка F00013 + каркас F0000A 2 шт.	рамка F00015 + каркас F0000A 3 шт.	рамка F00015 + каркас F0003A 1 шт.	45015	45018	45038	45048	45058
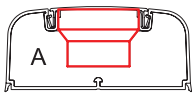 110×50 мм	01050	рамка F00011 + каркас F0000A	рамка F00013 + каркас F0000A 2 шт.	рамка F00015 + каркас F0000A 3 шт.	рамка F00015 + каркас F0003A 1 шт.	45015	45018	45038	45048	45058
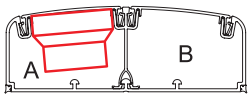 140×50 мм	01400 + 01412 + 09510 + 09510	рамка F00011 + каркас F0000A	рамка F00013 + каркас F0000A 2 шт.	рамка F00015 + каркас F0000A 3 шт.	рамка F00015 + каркас F0003A 1 шт.	45015	45018	45038	45048	45058

Таблица подбора рамок и каркасов для организации рабочих мест в коробах 90×50, 90/2×50, 110×50 и 140×50 мм



Кабельные короба		Рамки-суппорты "Avanti"			Силовые розетки с заземлением и шторками "Avanti" на 2 модуля		Слаботочные розетки "Avanti" на 1 модуль			
Схема монтажа	Код	2 модуля	4 модуля	6 модулей	белая	красная	RJ-12	RJ-45 кат. 5E	RJ-45 кат. 5E, экран	RJ-45 кат. 6
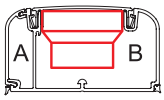 90/2×50 мм	09500	рамка-суппорт 4400912	рамка-суппорт 4400914	рамка-суппорт 4400916	4400002	4401002	4400311	4400661	4400761	4400291
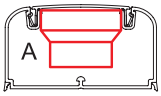 90×50 мм	09501	рамка-суппорт 4400912	рамка-суппорт 4400914	рамка-суппорт 4400916	4400002	4401002	4400311	4400661	4400761	4400291
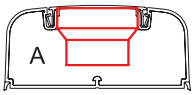 110×50 мм	01050	рамка-суппорт 4400912	рамка-суппорт 4400914	рамка-суппорт 4400916	4400002	4401002	4400311	4400661	4400761	4400291
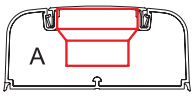 110×50 мм (черный)	01050A	рамка-суппорт 4402912	рамка-суппорт 4402914	рамка-суппорт 4402916	4402002	4401002	4402611	4402661	4402761	4402291
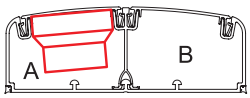 140×50 мм	01400 + 01412 + 09510 + 09510	рамка-суппорт 4400912	рамка-суппорт 4400914	рамка-суппорт 4400916	4400002	4401002	4400311	4400661	4400761	4400291

Организация рабочих мест в кабельных коробах "In-liner Front"

Для организации рабочего места в кабельных коробах серии "In-liner Front" электроустановочные изделия (ЭУИ) необходимо защелкнуть в каркас (ЭУИ серии "Viva" и "Avanti" защелкиваются спереди). Если каркасов более одного, то следует соединить каркасы между собой, затем подключить кабели к ЭУИ. Затем необходимо защелкнуть каркасы с ЭУИ внутрь короба и установить рамку. Если требуется развернуть ЭУИ в вертикально-ориентированном кабельном коробе, следует выбрать серию "Avanti".
Внимание! Для ЭУИ серии "Avanti" требуются специальные рамки-суппорты!



Рабочее место на 2 модуля "Viva" (1 пост)



Рабочее место на 2 модуля "Avanti" (1 пост)



Рабочее место на 4 модуля "Viva" (2 поста)



Рабочее место на 4 модуля "Avanti" (2 поста)



Рабочее место на 6 модулей " Viva" (3 поста)
установка горизонтально



Рабочее место на 6 модулей " Avanti" (3 поста)
установка вертикально

Таблица подбора коробов по площади внутреннего поперечного сечения

Площадь внутреннего поперечного сечения кабельных коробов до и после установки разделителей

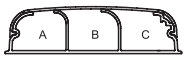

07200

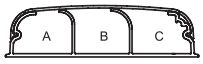

09200

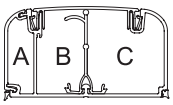

09500 + 01415

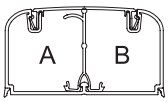

09501 + 01415

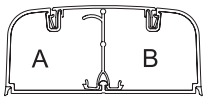

01050 + 01415

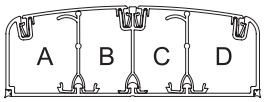

01400 + 01412 + 09510 + 09510 + 01415 + 01415

Размер короба, мм	Код короба	Площадь внутреннего поперечного сечения, мм^2	Код разделителя для монтажа	Дополнительные разделители	Максимальное количество отсеков	Площадь внутреннего сечения отсеков*, мм^2				Ø максимальный провода, мм
						A	B	C	D	
70×22	07200	1085	–	–	3	347	372	358	–	19
90×25	09200	1654	–	–	3	525	577	536	–	22
90×50	09500	3282	01415	1	3	480	1100	1710	–	43
90×50	09501	3682	01415	1	2	1714	1768	–	–	43
110×50	01050	4427	01415	1	2	2160	2160	–	–	44
140×50	01400 + 01412 + 09510 + 09510	5353	01415	2	4	1420	1120	1120	1420	44
140×50	01400 + 01410	5753	01415	3	4	1420	1120	1120	1420	44

Площадь внутреннего поперечного сечения электроустановочных кабельных коробов вместе с ЭУИ

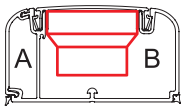

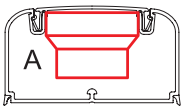

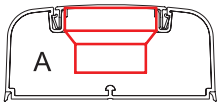

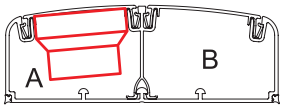

Размер короба, мм	Код короба	Серия ЭУИ	Площадь внутреннего поперечного сечения отсеков, оставшаяся после размещения ЭУИ*, мм^2		Ø максимальный провода при монтаже, мм	
			A	B	между силовой розеткой и дном	в короб рядом с розеткой
90×50	09500	"Viva"	480	1540	11	20
90×50	09501	"Viva"	2191	–	11	19
110×50	01050	"Viva"	2870	–	10	30
140×50	01400 + 01412 + 09510 + 09510	"Viva"	1250	2560	10	18

* При выборе кабель-каналов рекомендуем ориентироваться на требование ПУЭ
"2.1.61. Сумма сечений проводов и кабелей, рассчитанных по их наружным диаметрам, включая изоляцию и наружные оболочки, не должна превышать: для глухих коробов – 35 % сечения короба в свету; заполнение внутреннего пространства коробов кабелем не должно превышать 40 %"

Таблица подбора коробок, рамок и каркасов для организации рабочих мест в коробах плинтусного типа 70×22 и 90×25 мм

Таблица подбора рамок и каркасов для установки ЭУИ в коробки

Коробка		Рамки и каркасы для монтажа электроустановочных изделий (ЭУИ) серии "Viva" в коробку
Вид	Код коробки	
	10123	10242
	10143	10245
	10482	Коробка в сборе с электрической силовой розеткой, с заземлением, с защитными шторками, 16 А, 250 В, IP40, цвет белый
	10002	Коробка в сборе с 1 выключателем (одноклавишный выключатель), 16 А, 250 В, IP40, цвет белый
	10001	Коробка в сборе с 2 выключателями (двухклавишный выключатель), 16 А, 250 В, IP40, цвет белый
	10656	Коробка в сборе с 2 розетками RJ–45, категория 5, (телефонные/компьютерные розетки), IP40, цвет белый

Таблица подбора адаптеров для ввода коробов 70×22 и 90×25 мм и мини-каналов в коробку PDD-N60 (код 10123), PDD-N120 (код 10143), в коробки (код 10482, 10002, 10001, 10665, 10656)

Вид монтажа	 22×10 мм 00317	 30×10 мм 00311	 15×17 мм 00303	 25×17 мм 00304	 40×17 мм 00351	 40/2×17 мм 00305	 50×20 мм 00313	 50/2×20 мм 00314	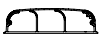 70×22 мм 07200	 90×25 мм 09200
	адаптеры поставляются в комплекте с коробкой						адаптер не требуется		07225	–
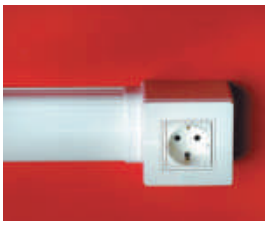	адаптеры поставляются в комплекте с коробкой						адаптер не требуется		07225	–
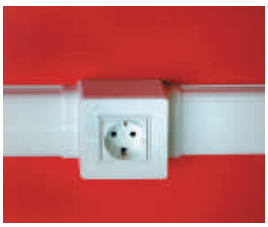	10133	10133	10133	10133	10133	10133	адаптер не требуется		07225 + 07225	–
	–	–	–	–	10046	10046	10046	10046	07211	09211
	адаптер (идет в комплекте с коробкой) + 00525	+ 00527	+ 00535	+ 00536	+ 00541	+ 00541	00652	00652	07225 + 07206	–
	–	–	–	–	10046	10046	10046	10046	07211	09211
	адаптер (идет в комплекте с коробкой) + 00525	+ 00527	+ 00535	+ 00536	+ 00541	+ 00541	00652	00652	07225 + 07206	–

В таблице указаны адаптеры, отводы и тройники, которые необходимо заказать для соединения кабель-канала (мини-канала) с коробкой

Таблица подбора адаптеров для ввода коробов 70×22 и 90×25 мм и мини-каналов в коробку 6-модульную "Brava" (код 09221) или в коробку распределительную (код 09231)

Вид монтажа	22×10 мм 00317	30×10 мм 00311	15×17 мм 00303	25×17 мм 00304	40×17 мм 00351	40/2×17 мм 00305	50×20 мм 00313	50/2×20 мм 00314	70×22 мм 07200	90×25 мм 09200
	10133 + 09227	10133 + 09227	10133 + 09227	10133 + 09227	10133 + 09227	10133 + 09227	09227	09227	09225	09226
	10133	10133	10133	10133	10133	10133	адаптер не требуется		адаптер поставляется в комплекте с коробкой	–
	10133 + 10133	10133 + 10133	10133 + 10133	10133 + 10133	10133 + 10133	10133 + 10133	адаптер не требуется		2 адаптера поставляются в комплекте с коробкой	–
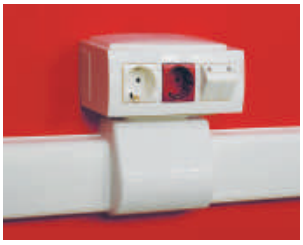	–	–	–	–	09227 + 10046	09227 + 10046	09227 + 10046	09227 + 10046	09225 + 09206	09226 + 09206
	09227 + 10133 + 00525	09227 + 10133 + 00527	09227 + 10133 + 00535	09227 + 10133 + 00536	09227 + 10133 + 00541	09227 + 10133 + 00541	09227 + 00652	09227 + 00652	09225 + 07206	09226 + 07206
	–	–	–	–	10046	10046	10046	10046	07211	09211
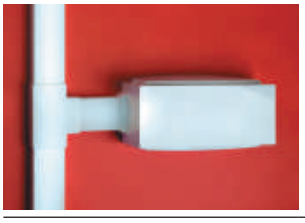	10133 + 00525	10133 + 00527	10133 + 00535	10133 + 00536	10133 + 00541	10133 + 00541	00652	00652	адаптер поставляется в комплекте с коробкой + 07206	–

В таблице указаны адаптеры, отводы и тройники, которые необходимо заказать для соединения кабель-канала (мини-канала) с коробкой

SOTTO

Система организации рабочих мест "Sotto"

Система организации рабочих мест "Sotto" 13.2
Система напольных кабельных коробов 13.3
Прямые элементы 13.5
Аксессуары 13.5
Таблица подбора 13.8
Система напольных башенок 13.9
Таблица подбора башенок и аксессуаров 13.12
Алюминиевые кабель-каналы и колонны "Aero" 13.13
Прямые элементы 13.16
Аксессуары 13.17
Алюминиевые колонны 13.28
Система напольных лючков с неизменяемой глубиной 13.34
Аксессуары 13.36
Система напольных лючков с изменяемой глубиной 13.40



Система организации рабочих мест "Sotto"

"Sotto" – это комплекс напольных решений, направленных на эстетичное оснащение рабочего места техническим оборудованием, необходимым для повышения производительности труда.

Устойчивость к ударным нагрузкам, ультрафиолету, воздействию влаги и моющих средств, долговечность, высокое качество продукции и российское производство - неоспоримые преимущества системы "Sotto".

Сфера применения



Состав системы

Для оснащения необходимыми устройствами помещений открытой планировки применяются напольные решения для сменяемых сетей:
• Напольные кабель-каналы предназначены для прокладки силовой и информационной проводки по полу в помещениях с большим открытым пространством. Используются совместно с напольной башенкой BUS и алюминиевыми колоннами "Aero";
• Напольные башенки BUS – компактное напольное решение. Кабель к ним подводится в пустотах фальшполов (с помощью подвода труб/напрямую кабелями) или в напольных кабель-каналах. Ударопрочный профиль позволяет использовать их в зонах с высокой проходимостью людей;
• Алюминиевые кабель-каналы и колонны отлично подойдут для помещений, где подача питания происходит путем подвода кабелей по стене, за фальшпотолком или по фальшполу;
• Лючки с неизменяемой глубиной - классическое решение для организации фальшпола, под которым обычно находится трасса, выполненная из проволочных лотков, или же для заливки в бетонных полах. Лючок представлен в одном размере – на 12 модулей;
• Лючки с изменяемой глубиной подходят под разную глубину фальшпола благодаря установке смонтированных подрозеточных блоков на разной глубине. Лючки представлены в четырех размерах – на 8, 12, 16 и 24 модулей.

Преимущества

Надежность
Увеличенный срок службы - 25 лет;
Стойкость к ультрафиолету;
Высокая ударопрочность обеспечивает сохранность сетей при случайных ударах;
Адаптация к условиям повышенной влажности и жестких климатических условий.
Легкость проектирования
Классические цветовые решения и большой выбор аксессуаров позволяют реализовать любой проект по прокладке системы электропроводки, не забывая при этом о дизайнерской стороне.
Удобство подбора и монтажа
Продукция поставляется комплектом под единым кодом, остается приобрести только электроустановочные изделия.

Система напольных кабельных коробов

Сфера применения

Напольные кабель-каналы CSP-F предназначены для прокладки силовой и информационной проводки по полу. Это актуально для помещений с большим открытым пространством: коммерческая недвижимость, социальные объекты, административные помещения. Используются совместно с напольной башенкой BUS и алюминиевыми колоннами системы "Aero". Напольные кабель-каналы CSP-F входят в 100 лучших товаров России.

Особенности

Максимально плоская форма
Напольный кабель-канал имеет плоскую, обтекаемую форму, которая снижает риск споткнуться, амортизирует удары, не затрудняет перемещение любых предметов по полу.
Специальные мягкие уплотнители
По бокам напольного кабельного канала располагаются специальные уплотнительные мягкие вставки из ПВХ, благодаря которым кабель-канал надежно и максимально плотно прилегает к полу, компенсируя неровности поверхности и не допуская скапливания грязи и попадания воды под крышку.
Ассортимент по цвету и типоразмерам
Два типоразмера напольных каналов: короб 75×17 мм и мини-канал 50×12 мм. Цвета: серый, черный, белый.

Состав системы

Два типоразмера напольных каналов с аксессуарами:
- кабель-каналы CSP-F с номинальным размером 50×12 мм (общий габаритный размер с учетом мягких боковых вставок 61,3×12,3 мм);
- кабель-каналы CSP-F с номинальным размером 75×17 мм (общий габаритный размер с учетом мягких боковых вставок 95,1×17,5 мм);
- аксессуары.

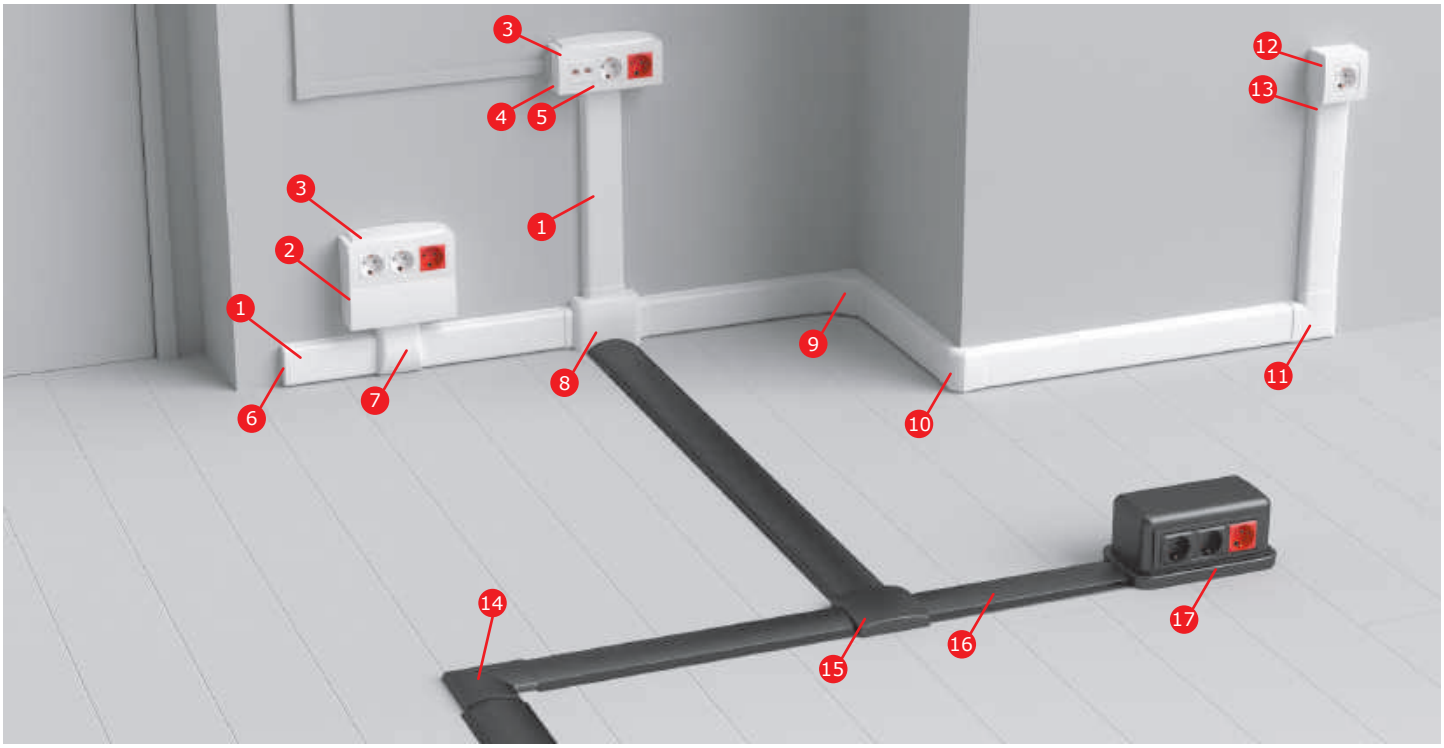

1. Кабель-канал плинтусного типа, трехсекционный, с крышкой
2. Коробка распределительная
3. Коробка модульная для электроустановочных изделий "Brava", 6 модулей
4. Набор адаптеров для мини-каналов серии "In-liner Classic"
5. Адаптер для ввода канала в 6-модульную коробку "Brava"
6. Заглушка
7. Отвод от кабель-каналов к 6-модульной коробке
8. Переходник с напольных на настенные кабель-каналы
9. Угол внутренний изменяемый
10. Угол внешний изменяемый
11. Угол плоский
12. Коробка в сборе с силовой розеткой
13. Адаптер для ввода кабель-канала в коробки
14. Угол плоский для напольного канала
15. Тройник для напольного канала
16. Напольный кабель-канал
17. Напольная башенка BUS, 12 модулей, двухсторонняя

Характеристики

Технические условия	ТУ 3449–027–47022248–2011
Материал коробов (прямых секций)	не распространяющая горение композиция на основе поливинилхлорида (ПВХ), без кадмиевых добавок
Цвет	белый, серый, черный
Температура монтажа и эксплуатации, °С	от +5 до +60
Температура транспортировки и хранения, °С	от –25 до +45 (в упакованном виде)
Усилие сжатия напольных коробов	не менее 1000 Н / 5 см (отрезок напольного короба длиной 5 см выдерживает нагрузку в 100 кг)
Ударная прочность при +5 °С	не менее 4 Дж по ГОСТ Р МЭК 61084–1 (IK08 BS EN 50102:1995)
Климатическое исполнение	УХЛ4 по ГОСТ 15543–70 и ГОСТ 15150–69. Для эксплуатации в помещениях с искусственно регулируемыми климатическими условиями, например, в закрытых отапливаемых или охлаждаемых и вентилируемых производственных и других, в том числе хорошо вентилируемых подземных помещениях (в отсутствие воздействия прямого солнечного излучения, атмосферных осадков, ветра, песка и пыли наружного воздуха; при отсутствии или существенном снижении воздействия рассеянного солнечного излучения и конденсации влаги)
Степень защиты	IP40 по ГОСТ 14254. Защита от проникновения внешних твердых предметов диаметром больше или равным 1,0 мм
Соответствие требованиям пожарной безопасности (теплостойкость, стойкость к воздействию нагретой проволоки, стойкость к воздействию раскаленной проволоки, стойкость к распространению горения при одиночной и групповой прокладке). Сопротивление к распространению горения кабельных коробов и аксессуаров	прямые секции соответствуют требованиям Федерального закона от 22.06.2008 № 123–ФЗ "Технический регламент о требованиях пожарной безопасности" ГОСТ Р 53313–2009 "Изделия погонажные электромонтажные. Требования пожарной безопасности. Методы испытаний" (подразделы 5.1 – 5.4)
	соответствует ГОСТ Р 53313–2009 "Изделия погонажные электромонтажные. Требования пожарной безопасности. Методы испытаний" (подразделы 5.1 – 5.4)
	соответствует ГОСТ 27483–87 "Испытания на пожароопасность. Методы испытаний. Испытания нагретой проволокой": образцы выдержали испытания – открытое пламя отсутствует или горение образца продолжалось не более 30 сек. после устранения источника зажигания (960 °С +15/–15 °С)
	соответствует ГОСТ 28779–90 (МЭК 707–81): материал соответствует классу (категории) FV 0 (ПВ 0). Время горения после каждого воздействия пламени для каждого образца не более 10 секунд
	соответствует ГОСТ Р МЭК 61084–1–2007: образцы коробов выдержали испытание пламенем, образцы аксессуаров выдержали испытание раскаленной проволокой (образцы не возгорались или затухание горения происходило в течение 30 сек. после прекращения воздействия пламени или удаления раскаленной проволоки)
Электрическая прочность изоляции и электрическое сопротивление изоляции системы кабельных коробов	при нормальных условиях эксплуатации соответствует ГОСТ Р МЭК 61084–1 (подраздел 12.3). Согласно ГОСТ сопротивление изоляции измеряли путем приложения напряжения постоянного тока не менее 500 В, затем 2500 В. Пробоя изоляции в процессе испытаний не происходило
Класс защиты системы кабельных коробов	0 по ГОСТ 12.2.007.0
Конструкция системы кабельных коробов	соответствует требованиям ГОСТ Р МЭК 61084–1 (п. 9.1, 9.4, 9.6), ГОСТ Р МЭК 61084–2–1 (п. 9.4.1). Конструкция коробов позволяет осуществить прокладку открытых сетей с возможным изменением их наполнения. Края и поверхность коробов не повреждают провода и кабели. Конструкция системы кабельных коробов в смонтированном виде (заполненном изолированными проводами и кабелями обеспечивает недоступность токоведущих частей.
Эксплуатация системы кабельных коробов	эксплуатация системы кабельных коробов должна соответствовать правилам технической эксплуатации электроустановок потребителей, прописанными в каталоге ДКС
Требования безопасности Требования охраны окружающей среды Гигиеническая характеристика продукции	в режиме нормальной эксплуатации материал короба не оказывает химического, механического, радиационного, электромагнитного, термического и биологического воздействия на окружающую среду; не причиняют вреда природной среде, здоровью человека при транспортировании, хранении, эксплуатации
Сертификаты	наличие всех необходимых сертификатов Российской Федерации и Таможенного союза (сертификаты доступны на www.dkc.ru)

Прямые элементы

Напольные кабельные короба CSP-F



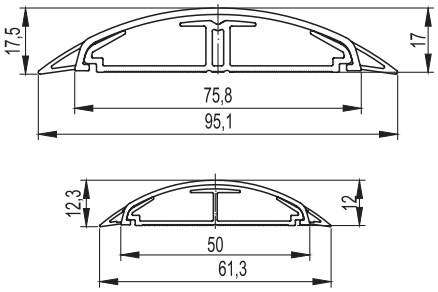

Назначение
• прокладка кабелей по полу.
Характеристики
• короб имеет внутри 2 отсека;
• дно сплошное без перфораций;
• мягкие боковые вставки на крышках (герметизация и амортизация);
• отрезки длиной 2 метра.
Особенности
• для стыковки коробов с аксессуарами, напольными башенками BUS серии "In-liner Front" и с алюминиевыми колоннами серии "Aero" необходимо срезать мягкие вставки на крышках короба (по 5 мм с каждой стороны) для ввода крышки короба внутрь.

Номинальный размер, мм		Габаритный размер, мм		Суммарная площадь внутреннего поперечного сечения, мм^2	Ø максимальный провода, мм	Вес, кг/м	Цвет	Код
ширина	высота	ширина	высота					
75	17	95,1	17,5	606	12	0,615	белый	01331
							серый	01332
							черный	01333
50	12	61,3	12,3	299	8	0,275	белый	01031
							серый	01032
							черный	01033

Аксессуары

Соединение на стык для напольного канала 75×17 мм, GSP



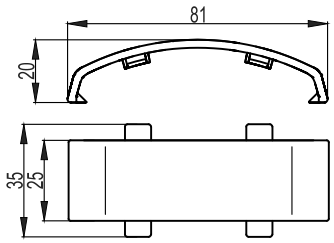

Назначение
• декоративное оформление стыка между двумя отрезками напольных коробов.
Характеристики
• материал – АБС-пластик.
Особенности
• для стыковки коробов с аксессуаром необходимо надрезать или срезать полностью (по 7 мм с каждой стороны) мягкие вставки на крышках коробов (соединение рекомендуется монтировать на приподнятые или снятые с короба крышки).

Типоразмер короба, мм	Размеры аксессуара, мм			Вес, кг/шт.	Цвет	Код
	длина	ширина	высота			
75×17	80	35	19	0,007	белый	05913
					серый	05914
					черный	01344

Угол плоский для напольного канала 75×17 мм, APSP



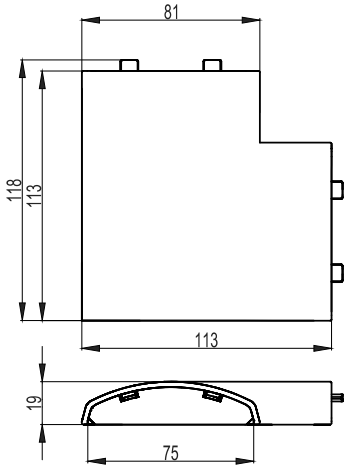

Назначение
• соединение двух напольных коробов под углом 90°.
Характеристики
• материал – АБС-пластик.
Особенности
• для стыковки коробов с аксессуаром необходимо срезать (по 5–6 мм с каждой стороны) мягкие вставки на крышках коробов (основание короба вводятся внутрь аксессуара на 3,5 см и более – стыкуются между собой).

Типоразмер короба, мм	Размеры аксессуара, мм			Вес, кг/шт.	Цвет	Код
	длина	ширина	высота			
75×17	119	119	19	0,039	белый	05911
					серый	05912
					черный	01342

Тройник DSP



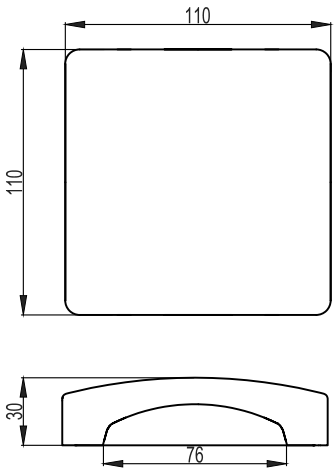

Назначение
• X-образный отвод;
• тройник (T-образный отвод);
• плоский угол (L-образный отвод);
• заглушка торцевая для короба;
• распаечная коробка с отводом кабельных коробов в 1, 2, 3 или 4 направления.
Характеристики
• материал – АБС-пластик;
• двухуровневый разделитель на базе;
• одно готовое отверстие для короба 75×17 мм, остальные стенки глухие с преперфорацией 75×17 мм.
Особенности
• для стыковки с коробом необходимо срезать мягкие вставки на крышке кабель-канала (по 5 мм с каждой стороны), при этом его основание устанавливается вплотную с основанием аксессуара, для стыковки оснований срезается 2 выступа на основании тройника.
Комплект поставки
• основание (дно) с перегородками;
• перегородка-разделитель верхняя;
• внешняя лицевая накладка.

Типоразмер короба, мм	Размеры аксессуара, мм			Вес, кг/шт.	Цвет	Код
	длина	ширина	высота			
75×17	110	110	28	0,086	белый	05915
					серый	05916
					черный	01343

Адаптер напольного канала 50×12 мм



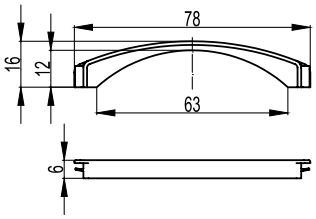

Назначение
• соединение напольных коробов 50×12 мм с напольными башенками BUS, алюминиевыми колоннами, переходниками с настенных на напольные короба.
Характеристики
• материал – полипропилен;
• адаптер вставляется в отверстие 75×17 мм, тем самым уменьшая его размер, что позволяет завести короб 50×12 мм.

Типоразмер короба, мм	Размеры аксессуара, мм			Размер отверстия, мм	Цвет	Код
	высота	длина	ширина			
50×12	16	78	6	63×12,2	белый	05918
					серый	05919
					черный	05917

Переходник с напольных на настенные и плинтусные короба



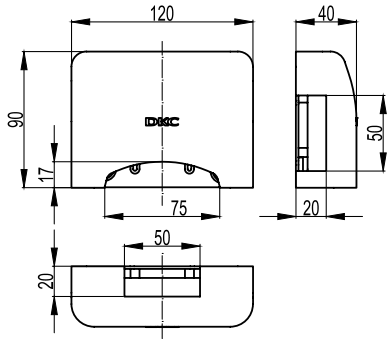

Назначение
• соединение настенных коробов с напольными.
Характеристики
• материал – АБС-пластик;
• готовое отверстие для ввода напольного короба 75×17 мм серии "In-liner Front";
• 3 одинаковых отверстия (сверху, слева, справа) размером 50×20 мм;
• непосредственный ввод канала 50×20 мм в любое из трех отверстий (без адаптеров);
• ввод мини-каналов 40×17, 25×17, 15×17, 30×10, 22×10 мм в любое из трех отверстий с помощью адаптеров (код 10133);
• непосредственный ввод короба 70×22 мм (код 07200) в любое из трех отверстий с помощью адаптера (код 07225);
• ввод коробов 70×22 мм (при горизонтальном расположении на стене, параллельно полу, на высоте 11 см от пола) в верхнее отверстие с помощью отвода (код 07211);
• ввод коробов 90×25 мм (при горизонтальном расположении на стене, параллельно полу, на высоте 11 см от пола) в верхнее отверстие с помощью отвода (код 09211);
• ввод коробов 50×20 и 40×17 мм (при горизонтальном расположении на стене, параллельно полу, на высоте 9,3 см от пола) в верхнее отверстие адаптером (код 10046);
• на базе имеются направляющие для крепежа клеммных колодок;
• на базе 4 отверстия диаметром 6 мм для крепления к стене.
Комплектация
• внутренняя база (корпус);
• внешняя лицевая накладка;
• адаптер напольного канала 50×12 мм, цвет белый;
• адаптер канала 70×22 мм – 3 шт.;
• адаптер 22×10 и 30×10 мм;
• адаптер 15×17 и 25×17 мм.;
• адаптер 40×17 мм;
• заглушка – 3 шт.

Типоразмер короба, мм	Размеры аксессуара, мм			Размеры отверстий, мм		Вес, кг/шт.	Цвет	Код
	высота	длина	ширина	нижнее	верхнее, правое, левое			
75×17 50×12	90	120	40	75×17	50×20	0,045	белый	11870

Таблица подбора

Таблица подбора аксессуаров к напольным коробам

Аксессуары для напольных коробов		 Короб 75×17 мм CSP-F			 Короб 50×12 мм CSP-F		
Вид	Наименование	белый (W) 01331	серый (G) 01332	черный (A) 01333	белый (W) 01031	серый (G) 01032	черный (A) 01033
	Накладка на стык крышек коробов, GSP	05913	05914	01344	–	–	–
	Угол плоский, APSP	05911	05912	01342	–	–	–
	Тройник, DSP	05915	05916	01343	–	–	–
	Распаечная коробка (отвод на 4 направления)	05915	05916	01343	–	–	–
	Заглушка	05915	05916	01343	–	–	–
	Адаптер напольного канала 50×12 мм для ввода в переходник с напольных на настенные короба, в напольные башенки и колонны	–	–	–	05918	05919	05917
	Переходник с напольных коробов на настенные и плинтусные короба	11870	11870	11870	11870*	11870*	11870*
	Напольная башенка BUS черная (на 12 модулей ЭУИ, двухсторонняя, подвод напольных коробов к основанию с четырех сторон)	09090	09090	09090	09090*	09090*	09090*
	Напольная башенка BUS серая (на 12 модулей ЭУИ, двухсторонняя, подвод напольных коробов к основанию с четырех сторон)	09070	09070	09070	09070*	09070*	09070*
	Алюминиевая колонна высотой 0,25 м (подвод напольных коробов к основанию с четырех сторон)	19522	19521	19523	19522*	19521*	19523*
	Алюминиевая колонна высотой 0,35 м (подвод напольных коробов к основанию с четырех сторон)	19532	19531	19533	19532*	19531*	19533*
	Алюминиевая колонна высотой 0,5 м (подвод напольных коробов к основанию с четырех сторон)	19552	19551	19553	19552*	19551*	19553*
	Алюминиевая колонна высотой 0,71 м (подвод напольных коробов к основанию с четырех сторон)	09592	09591	09593	09592*	09591*	09593*
	Алюминиевая телескопическая колонна высотой от 1,5 до 3,05 м (подвод напольных коробов к основанию с четырех сторон)	09582	09581	09583	09582*	09581*	09583*
	Алюминиевая телескопическая колонна высотой от 2,7 до 4,25 м (подвод напольных коробов к основанию с четырех сторон)	09572	09571	09573	09572*	09571*	09573*

* Используется совместно с адаптером (код 05917, 05918, 05919)

Система напольных башенок

Сфера применения

Напольные башенки BUS предназначены для эстетичной и презентабельной организации рабочего места с силовыми и/или информационными рабочих мест с использованием силовых и/или информационных розеток в помещениях с большим количеством свободного пространства и открытых интерьерах. Подвод кабелей к башенке осуществляется либо по полу (в напольных каналах), либо под полом (в трубах).



Коммерческая недвижимость
Бизнес-центры, офисы, технопарки, IT-парки, торгово-развлекательные комплексы, гипермаркеты



Социальные объекты
Гостиницы, конференц-залы, учебные заведения, спортивные объекты, медицинские заведения, фитнес-центры



Административные помещения
Здания аэропортов, морских и речных портов, вокзалов, промышленные предприятия, заводы и фабрики

Особенности

Установка большого количества розеток
Напольная башенка BUS – двухсторонняя и вмещает 12 модулей (по 6 модулей с каждой стороны). При необходимости башенку можно увеличить по высоте, установив вертикальное расширение (одно или более). Каждое вертикальное расширение, как и башенка, вмещает 12 модулей.
Универсальность монтажа
Напольная башенка BUS и вертикальное расширение предназначены для размещения электроустановочных изделий серий "Avanti", "Viva" и стандарта "45×45 мм" любого производителя.
Монтаж электроустановочных изделий
Для монтажа электроустановочных изделий используют двухмодульные каркасы. С каждой стороны башенки устанавливают по 3 каркаса. При установке каркасов с розетками одной серии фиксация происходит за счет сцепления, если серии разные (например, "Avanti", "Viva" + "45×45 мм"), то каркасы соприкасаются. Поверх каркасов устанавливается шестимодульная рамка (для серии "Viva" и "45×45 мм" поставляется в комплекте с башенкой, для серии "Avanti" приобретается дополнительно в составе рамка-суппорт). При необходимости одну сторону башенки можно сделать глухой (заглушка на 6 модулей поставляется в комплекте с башенкой и вертикальным расширением).
Легкая стыковка с напольными кабель-каналами
Возможен ввод напольных каналов типа CSP-F в башенку BUS с любой из четырех сторон. Для этого на крышке канала необходимо срезать боковые мягкие вставки по 5 мм с каждой стороны. Кабель-канал 75×17 мм вводится без адаптера, канал 50×12 мм – с адаптером (05917, 05918 или 05919).
Возможность ввода кабелей со стороны пола
4 выбивных отверстия диаметром 20 мм и одно центральное отверстие диаметром 60 мм на дне башенки позволяют легко вводить кабель со стороны пола.

Состав системы

- Напольная башенка BUS на 12 модулей.
- Вертикальное расширение.

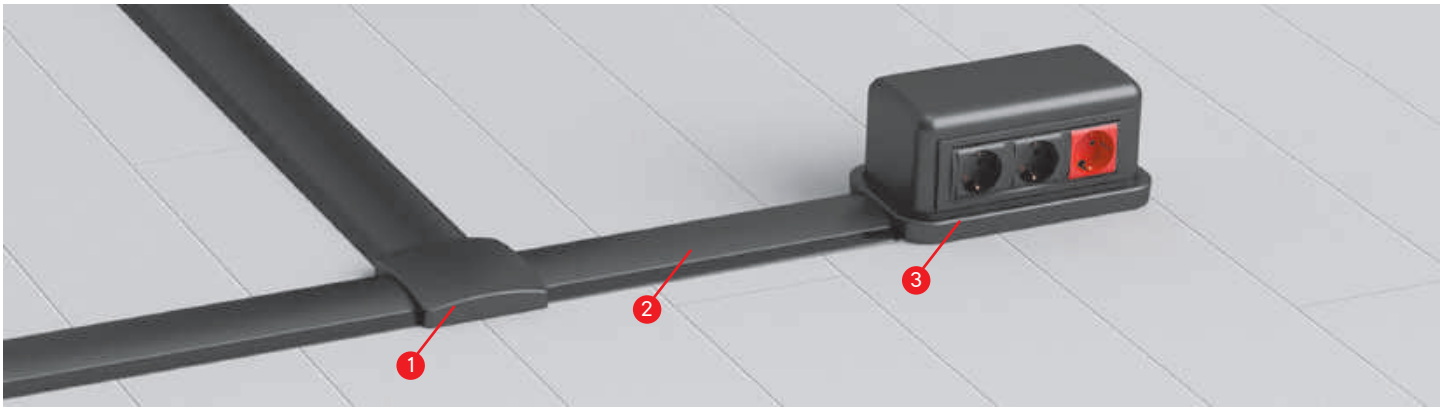

1. Тройник для напольного канала, цвет черный
2. Напольный кабель-канал, цвет черный
3. Напольная башенка BUS на 12 модулей, двухсторонняя

Характеристики

Технические условия	ТУ 3449–027–47022248–2011
Материал	поликарбонат
Цвет	черный (RAL 7016), серый (RAL 7030) или белый (RAL 9016)
Температура монтажа и эксплуатации, °С	от +5 до +60
Температура транспортирования и хранения (в упакованном виде), °С	от –25 до +45
Климатическое исполнение	УХЛ4 по ГОСТ 15543–70 и ГОСТ 15150–69. Для макроклиматических районов с умеренным и холодным климатом. Для эксплуатации в помещениях с искусственно регулируемыми климатическими условиями, например, в закрытых отапливаемых или охлаждаемых и вентилируемых производственных и других, в том числе хорошо вентилируемых подземных помещениях (в отсутствие воздействия прямого солнечного излучения, атмосферных осадков, ветра, песка и пыли наружного воздуха; при отсутствии или существенном снижении воздействия рассеянного солнечного излучения и конденсации влаги)
Степень защиты	IP40 по ГОСТ 14254. Защита от проникновения внешних твердых предметов ø ≥ 1,0 мм
Сертификаты	наличие всех необходимых сертификатов Российской Федерации и Таможенного союза (скачать сертификаты можно на www.dkc.ru)

Напольная двухсторонняя башенка BUS



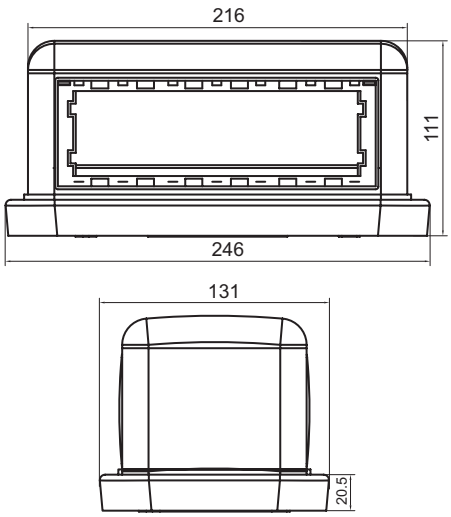

Назначение
• организация рабочего места в открытом интерьере, под столами, трибунами и т. д.
Характеристики
• монтаж ЭУИ с 2 сторон, по 6 модулей;
• монтаж ЭУИ серий "Avanti", "Viva" и "45×45 мм" в соответствующих каркасах.
Комплект поставки
• основание;
• стойка;
• крышка;
• саморезы для монтажа стойки к основанию базы – 4 шт.;
• внутренняя центральная перегородка;
• рамка на 6 модулей для ЭУИ серий "Viva" и "45×45 мм" – 2 шт.;
• заглушка сплошная на 6 модулей (накладка для декора неиспользуемого проема башенки);
• дополнительно приобрести:
- саморез 4×50 мм с дюбелем F8 (код CM06542) или саморез 5×50 мм с дюбелем V8 (код CM06523) для крепления к полу – 4 шт.

Количество модулей, суммарное (с каждой стороны)	Цвет	Совместимость башенки, ЭУИ и каркасов для монтажа				Длина, мм	Ширина, мм	Высота, мм	Вес, кг/шт.	Код
		цвет ЭУИ и каркасов	серия	код каркаса	модулей					
12 (6+6)	черный	черный	"Viva"	F0003AB	6	242	131	111	0,623	09090
		черный	"Avanti"	4402916	6					
	серый	серый	"Viva"	F1003A	6	242	131	111	0,623	09070
		белый	"Viva"	F0003A	6					
		серый	"Avanti"	4404916	6					
		белый	"Avanti"	4400916	6					
	белый	белый	"Viva"	F0003A	6	242	131	111	0,623	09050
		белый	"Avanti"	4400916	6					

Вертикальное расширение напольной башенки BUS



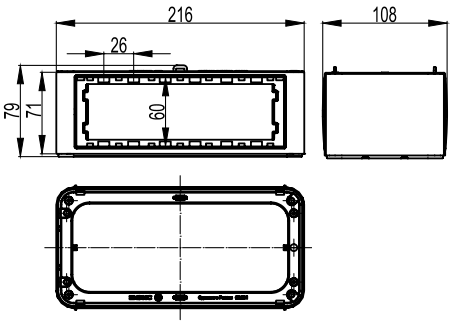

Назначение
• вертикальное расширение напольной башенки BUS.
Характеристики
• монтаж ЭУИ с 2 сторон, по 6 модулей;
• монтаж ЭУИ серий "Avanti", "Viva" и "45×45 мм" в соответствующих каркасах.
Комплект поставки
• стойка;
• саморезы для монтажа стойки к основанию базы – 4 шт.;
• внутренняя центральная перегородка;
• рамка на 6 модулей для ЭУИ серий "Viva" и "45×45 мм" – 2 шт.;
• заглушка сплошная на 6 модулей (накладка для декора неиспользуемого проема башенки).

Количество модулей, суммарное (с каждой стороны)	Цвет	Совместимость расширения башенки, ЭУИ и каркасов для монтажа				Длина, мм	Ширина, мм	Высота, мм	Вес, кг/шт.	Код
		цвет ЭУИ и каркасов	серия	код каркаса	модулей					
12 (6+6)	черный	черный	"Viva"	F0003AB	6	216	105	72	0,382	09091
		черный	"Avanti"	4402916	6					
	серый	серый	"Viva"	F1003A	6	216	105	72	0,382	09071
		белый	"Viva"	F0003A	6					
		серый	"Avanti"	4404916	6					
		белый	"Avanti"	4400916	6					
	белый	белый	"Viva"	F0003A	6	216	105	72	0,382	09051
		белый	"Avanti"	4400916	6					

Организация рабочий мест в напольных башенках с ЭУИ "Viva"

Для организации рабочего места в башенке вместе с ЭУИ серии "Viva" необходимо:
1. Защелкнуть ЭУИ в каркас на 6 модулей спереди (с внешней стороны) ЭУИ серии "Viva", затем подключить кабели
2. Затем каркас с ЭУИ защелкнуть внутрь башенки и установить универсальную рамку (уже идет в комплекте с башенкой)
3. Если в каркасе остались незаполненные модули, то следует закрыть их заглушками

Внимание! Для серии "Viva" в башенках предпочтительно применение единого каркаса на 6 модулей, но возможно также применение каркасов на 2 модуля. Заглушки на 1 модуль в комплект поставки башенок не входят.



Варианты монтажа розеток "Viva" в башенке: силовые + слаботочные или тройная розетка единым блоком

Организация рабочий мест в напольных башенках с ЭУИ "Avanti"

Для организации рабочего места в башенке вместе с ЭУИ серии "Avanti" необходимо:
1. Взять рамки-суппорты (обратите внимание, что каркас уже входит в комплект)
2. Защелкнуть в каркас на 6 модулей ЭУИ "Avanti" спереди, т.е. с внешней стороны
3. Затем подключить кабели
4. Каркас с ЭУИ необходимо защелкнуть внутри башенки и установить рамку (Внимание! Рамка универсальная, идущая в комплекте с башенкой, в данном случае не подойдет!)
5. Если в каркасе остались незаполненные модули, то следует закрыть их заглушками

Внимание! Для серии "Avanti" в башенках предпочтительно применение рамки-суппорта на 6 модулей. Если использовать в башенке менее 6 модулей, нужно будет закрывать открытые модули заглушками. Заглушки на 1 модуль или 0,5 модуля (по 2 шт. в упаковке) в комплект поставки башенок не входят.

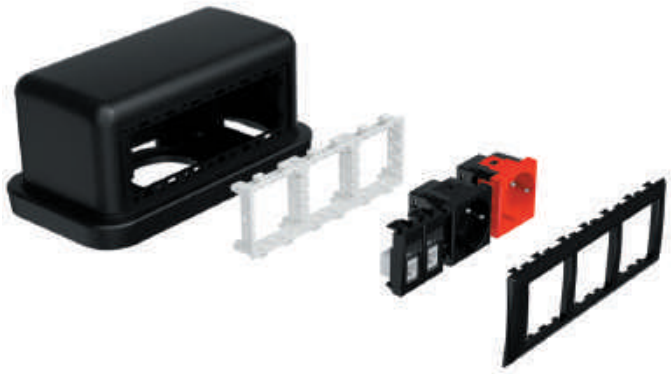

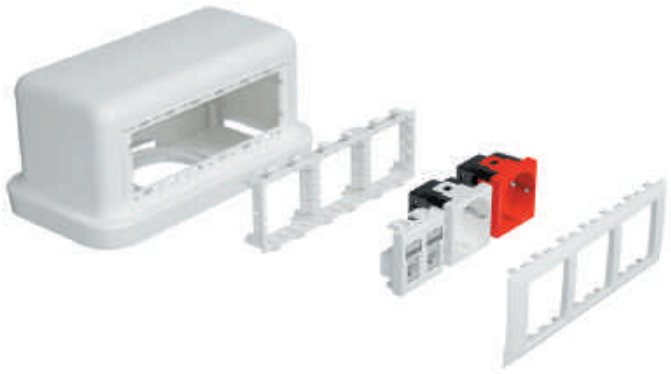

Таблица подбора башенок и аксессуаров

Наименование	Код/цвет		
	черный	серый	белый
Башенка напольная BUS, двухсторонняя, 12 модулей (по 6 модулей электроустановочных изделий с каждой стороны)	09090	09070	–
Вертикальное расширение башенки BUS, двухстороннее, на 12 модулей (по 6 модулей ЭУИ с каждой стороны)	09091	09071	–
Адаптер напольного короба 50×12 мм для ввода в башенку, колонну, переходник с напольных на настенные короба	05917	05919	05918
Короб напольный кабельный CSP-F, сечением 50×12 мм, двухсекционный, ударопрочный, ПВХ	01033	01032	01031
Короб напольный кабельный CSP-F, сечением 75×17 мм, двухсекционный, ударопрочный, ПВХ	01333	01332	01331
Накладка на стык напольных кабельных коробов, GSP	01344	05914	05913
Угол плоский для напольных кабельных коробов, APSP	01342	05912	05911
Тройник / Распределительная коробка / Заглушка для напольных кабельных коробов, DSP	01343	05916	05915
Каркас для монтажа электроустановочных изделий серии "Viva", на 2 модуля	F0000AB	F1000A	F0000A
Каркас для монтажа электроустановочных изделий серии "45x45 мм", на 2 модуля	–	–	F0000L
Электрическая розетка с заземлением, 2P+E, со шторками, "Viva", 2 модуля	45205	45025	45005
Телефонная розетка RJ–12, "Viva", 1 модуль	45218	45118	45018
Компьютерная розетка RJ–45 кат. 5e, "Viva", 1 модуль	45238	45138	45038
Компьютерная розетка RJ–45 кат. 5e, экранированная, "Viva", 1 модуль	45248	45148	45048
Компьютерная розетка RJ–45 кат. 6, "Viva", 1 модуль	45258	45158	45058
Адаптер для информационных разъемов keystone, "Viva", 1 модуль	45207	45107	45007
Заглушка на 1 модуль, "Viva"	45216	45116	45016
Рамка-суппорт для монтажа электроустановочных изделий серии "Avanti"	4402916	4404916	4400916
Электрическая розетка с заземлением, 2P+E, со шторками, "Avanti", 2 модуля	4402002	4404002	4400002
Телефонная розетка RJ–12 без шторки модульная, "Avanti", 1 модуль	4402611	4404611	4400611
Компьютерная розетка RJ–45 без шторки модульная, кат.5e, "Avanti", 1 модуль	4402661	4404661	4400661
Компьютерная розетка RJ–45 без шторки модульная , кат.6A, "Avanti", 1 модуль	4402671	4404671	4400671
Компьютерная розетка RJ–45 без шторки модульная, кат.6, "Avanti", 1 модуль	4402691	4404691	4400691
Компьютерная розетка RJ–45 без шторки модульная, кат.5e экранированная, "Avanti", 1 модуль	4402761	4404761	4400761
Компьютерная розетка RJ–45 без шторки модульная, кат.6A экранированная, "Avanti", 1 модуль	4402771	4404771	4400771
Компьютерная розетка RJ–45 без шторки модульная, кат.6 экранированная, "Avanti", 1 модуль	4402791	4404791	4400791
Адаптер без шторки для Keystone, "Avanti", 1 модуль	4402211	4404211	4400211
Заглушка на 1 модуль, "Avanti", 1 модуль	4402991	4404991	4400991

Для монтажа электроустановочных изделий в башенку используют 2–модульные каркасы. В башенку и вертикальное расширение возможно установить ЭУИ серий "Avanti", "Viva" и "45×45 мм". С каждой стороны в башенку устанавливается по 3 каркаса, предварительно сцепленные между собой. При установке каркасов с ЭУИ одной серии фиксация происходит за счет сцепления, а если разных серий (например, "Viva" + "45×45"), то каркасы не сцепляются. Поверх каркасов устанавливается 6–модульная рамка (для серии "Avanti", "Viva" и "45×45 мм" поставляется в комплекте с башенкой и расширением для серии "Avanti" приобретается дополнительно в составе рамка-суппорт).

Алюминиевые кабель-каналы и колонны "Aero"

"Aero" – это система алюминиевых кабельных коробов и колонн (сервисных стоек) для открытой прокладки электропроводки в помещениях. Широкая сфера применения: медицинские и детские учреждения, банки, офисы, торговые залы, промышленные предприятия, современные интерьеры стиля High-Tech. Главные преимущества алюминиевых кабеленесущих систем – высокая ударопрочность, долговечность и экологичность.

Ассортимент



Алюминиевый кабель-канал 90×50 и 110×50 мм с крышками. Длина: 2 метра.
Цвет: серебристый металлик и белый.



Кабель-канал 140×50 мм со встроенным разделителем и двумя крышками.
Длина: 2 метра. Цвет: серебристый металлик и белый.



Алюминиевые колонны высотой 4,2 и 3 м, 71 см, 50 см, 35 и 25 см. Цвет: серебристый металлик, черный и белый. Крышки из алюминия.

Характеристики

Технические условия	ТУ 3449-029-47022248-2011
Материал прямых секций коробов и сервисных стоек (колонн)	анодированный алюминий (поверхность коробов защищена пленкой, которая оберегает ее от царапин при транспортировке и монтаже)
Материалы аксессуаров (фасонных секций)	АБС-пластик
Цвет коробов и аксессуаров	серебристый металлик, белый
Цвет колонн (сервисных стоек) и аксессуаров	серебристый металлик, белый, черный
Степень защиты	IP40 по ГОСТ Р МЭК 61084-1 (п. 6.6)
Климатическое исполнение	УХЛ категория 4 по ГОСТ 15150 и ГОСТ 15543
Температура монтажа и эксплуатации, °С	от –25 до +60
Ударная прочность при минимальной температуре эксплуатации –25 °С	не менее 20 Дж по ГОСТ Р МЭК 61084-1 п. 10.3 (IK10 BS EN 50102:1995), AG3 – высокая жесткость по МЭК 60364-5-51
Опорные плоскости для кабелей кабельных коробов	соответствуют ГОСТ Р МЭК 61084-1 (пункт 10.2)
Стойкость колонн к внешним механическим воздействиям	соответствует ГОСТ Р МЭК 61084-2-4 (пункт 10.5)
Электрические характеристики коробов и колонн	соответствуют ГОСТ Р МЭК 61084-1 (подразделы 12.1 и 12.2)
Конструкция системы коробов и сервисных стоек (колонн)	соответствует ГОСТ Р МЭК 61084-1 (пункты 9.1, 9.4); конструкция коробов и колонн позволяет прокладывать открытые сменяемые сети (по СП 31-11-2003)

Особенности



ЭУИ монтируются внутрь колонны.
Крышки колонн изготовлены из алюминия



Изысканный современный дизайн. Красивые обтекаемые формы. Стиль High-Tech



Короба и аксессуары содержат в составе вредных для здоровья галогеносодержащих добавок

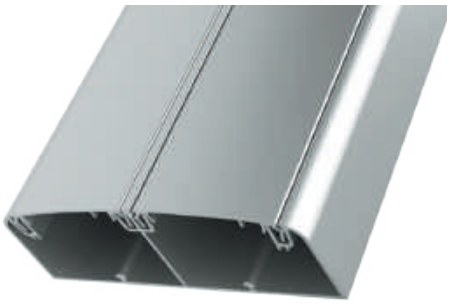

Алюминиевые разделители в колонне и коробе 140×50 мм повышают их экранирующие свойства

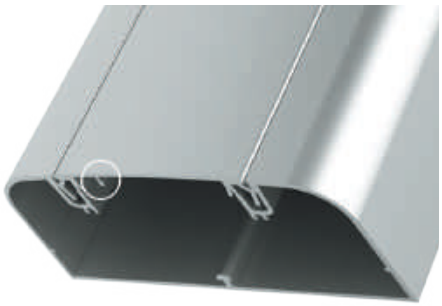

Для заземления коробов есть специальные направляющие на крышках и основании

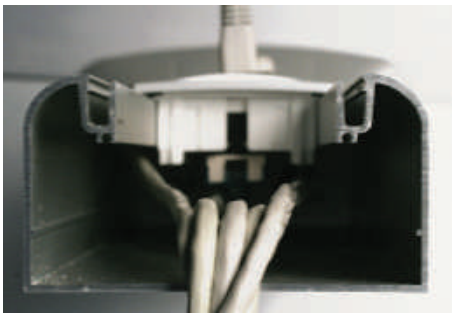

Расширенный температурный диапазон эксплуатации и высокая ударопрочность

Конфигуратор Fix Combitech
Программа автоматического расчета количества требуемых элементов кабеленесущих систем и систем организации рабочих мест.
Сервис доступен на сайте компании в разделе "Поддержка": www.dkc.ru/ru/support/

"Сборник инструкций по монтажу кабель-каналов" можно скачать на сайте компании: www.dkc.ru или получить у ближайшего дистрибьютора

Состав системы

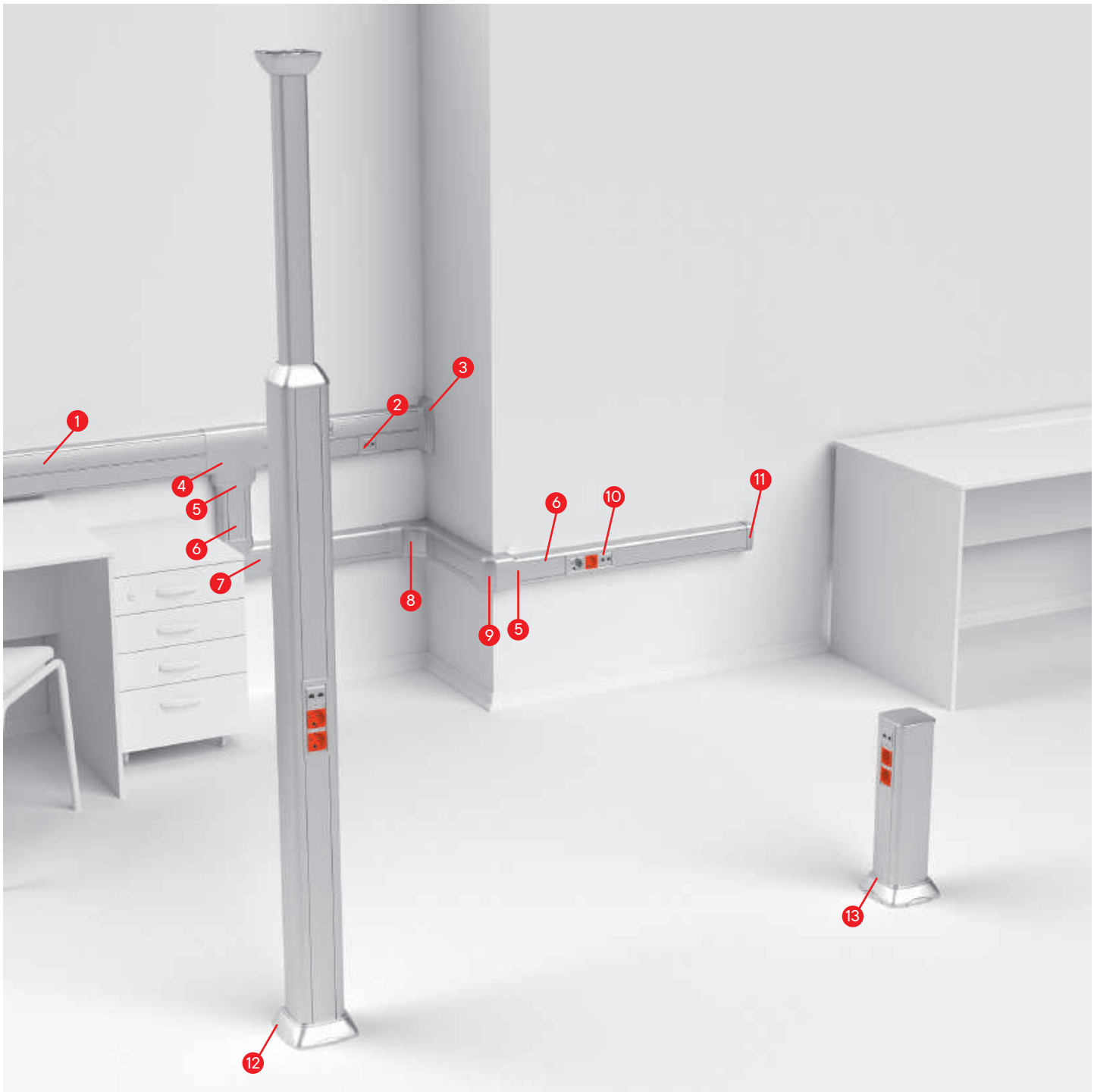

1. Алюминиевый кабель-канал двухсекционный, с 2 крышками
2. Рамка универсальная на 2 модуля электроустановочных изделий
3. Ввод кабель-канала в стену/потолок
4. Тройник
5. Переходник
6. Алюминиевый кабель-канал с крышкой
7. Угол плоский
8. Угол внутренний изменяемый
9. Угол внешний изменяемый
10. Рамка универсальная на 6 модулей электроустановочных изделий
11. Заглушка
12. Алюминиевая телескопическая колонна
13. Алюминиевая мини-колонна

Прямые элементы

Кабельный короб 90×50 и 110×50 мм с крышкой



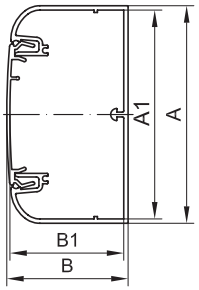

Назначение
- прокладка кабелей и установка ЭУИ.

Характеристики
- материал – алюминий;
- защитная пленка;
- возможность установки перегородки;
- выпускаются в отрезках длиной 2 метра.

Размеры аксессуара, мм				Площадь внутреннего сечения*, мм²	Цвет	Вес, кг/м	Код
A	B	A1	B1				
90	50	86,4	47,1	3682	серебристый металлик, RAL 9006	1,592	09599
					белый, RAL 9016	1,677	19599
110	50	106,4	47,1	4427	серебристый металлик, RAL 9006	1,618	01199
					белый, RAL 9016	1,716	11199

Кабельный короб 140×50 мм двухсекционный с 2 крышками



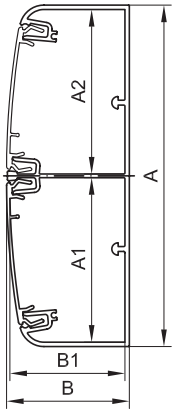

Назначение
- прокладка кабелей и установка ЭУИ.

Характеристики
- материал – алюминий;
- защитная пленка;
- возможность установки перегородки;
- выпускаются в отрезках длиной 2 метра.

Размеры аксессуара, мм					Площадь внутреннего сечения*, мм²	Цвет	Вес, кг/м	Код
A	B	A1	A2	B1				
140	50	67,5	67,5	47,1	5753	серебристый металлик, RAL 9006	2,612	01499
						белый, RAL 9016	2,612	11499

Разделитель универсальный



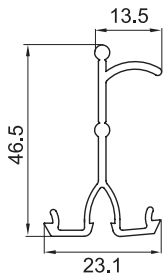

Назначение
- разделение внутреннего пространства короба на секции для раздельной прокладки проводов и кабелей различного типа.

Характеристики
- материал – композиция ПВХ;
- специальный борт для удержания кабелей внутри секции короба;
- выпускаются в отрезках длиной 2 метра.

Типоразмер короба, мм	Длина, м	Вес, кг/м	Код
90×50, 110×50, 140×50	2	0,205	01415

* Согласно требования ПУЭ п.2.1.61 для коробов с открываемыми крышками сумма сечений проводов и кабелей, рассчитанных по их наружным диаметрам, включая изоляцию и наружные оболочки, не должна превышать 40 % сечения короба в свету

Аксессуары

Угол внутренний изменяемый



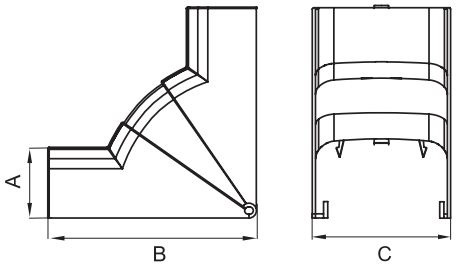

Назначение
• эстетичное оформление поворота трассы.
Характеристики
• материал накладки – АБС-пластик;
• материал базы и разделителей – ПНД;
• встроенные перегородки для разделения внутреннего пространства на секции.
Комплект поставки
• внешняя декоративная накладка;
• внутренняя база;
• разделители (для монтажа на базу);
• инструкция по монтажу.

Типоразмер короба, мм	Угол	Встроенные разделители	Размеры аксессуара, мм			Вес, кг/шт.	Цвет	Код
			A	B	C			
90×50	70–120°	есть	52,4	154,5	94,8	0,135	серебристый металлик, RAL 9006	09551G
							белый, RAL 9016	09551
110×50	70–120°	есть	51,6	155,4	115,1	0,226	серебристый металлик, RAL 9006	01051G
							белый, RAL 9016	01051
140×50	70–120°	есть	52,4	154,5	144,8	0,482	серебристый металлик, RAL 9006	01451G
							белый, RAL 9016	01451

Угол внешний изменяемый



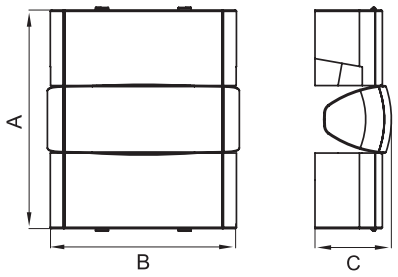

Назначение
• эстетичное оформление поворота трассы.
Характеристики
• материал накладки – АБС-пластик;
• материал базы и разделителей – ПНД;
• встроенные перегородки для разделения внутреннего пространства на секции.
Комплект поставки
• внешняя декоративная накладка;
• внутренняя база;
• разделители (для монтажа на базу);
• инструкция по монтажу.

Типоразмер короба, мм	Угол	Встроенные разделители	Размеры аксессуара, мм			Вес, кг/шт.	Цвет	Код
			A	B	C			
90×50	80–115°	есть	94,8	59,4	94,8	0,135	серебристый металлик, RAL 9006	09552G
							белый, RAL 9016	09552
110×50	80–115°	есть	164	115	57,9	0,189	серебристый металлик, RAL 9006	01052G
							белый, RAL 9016	01052
140×50	80–115°	есть	170	144,8	59,4	0,482	серебристый металлик, RAL 9006	01452G
							белый, RAL 9016	01452

Угол плоский



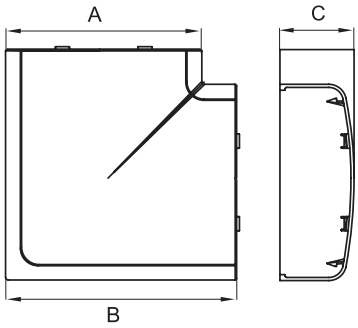

Назначение
• эстетичное оформление поворота трассы.
Характеристики
• материал накладки – АБС-пластик;
• материал базы и разделителей – ПНД;
• встроенные перегородки для разделения внутреннего пространства на секции.
Комплект поставки
• внешняя декоративная накладка;
• внутренняя база с разделителем секций;
• инструкция по монтажу.

Типоразмер короба, мм	Угол	Встроенные разделители	Размеры аксессуара, мм A	B	C	Вес, кг/шт.	Цвет	Код
90×50	90°	есть	94,8	119,4	52,4	0,129	серебристый металлик, RAL 9006	09503G
							белый, RAL 9016	09503
110×50	90°	есть	115,1	141,5	51,6	0,169	серебристый металлик, RAL 9006	01003G
							белый, RAL 9016	01003
140×50	90°	есть	144,8	169,4	52,4	0,230	серебристый металлик, RAL 9006	01403G
							белый, RAL 9016	01403

Тройник (Т-образный отвод)



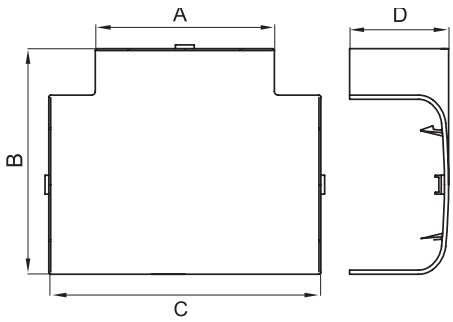

Назначение
• эстетичное оформление мест Т-образного соединения кабельных коробов.
Характеристики
• материал накладки – АБС-пластик;
• материал базы и разделителей – ПНД.
Комплект поставки
• внешняя декоративная накладка;
• внутренняя база с разделителем;
• инструкция по монтажу.

Типоразмер короба, мм	Встроенные разделители	Размеры аксессуара, мм A	B	C	D	Вес, кг/шт.	Цвет	Код
90×50	есть	94,8	119,4	144	52,4	0,129	серебристый металлик, RAL 9006	09506G
							белый, RAL 9016	09506
110×50	есть	115,1	139,5	164	51,6	0,143	серебристый металлик, RAL 9006	01006G
							белый, RAL 9016	01006
140×50	есть	144,8	169,4	194	52,4	0,230	серебристый металлик, RAL 9006	01406G
							белый, RAL 9016	01406

Переходник



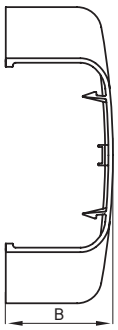

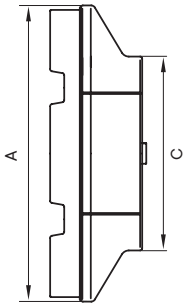

Назначение
• переход с одного типоразмера кабельного короба на другой, применяется совместно с аксессуарами – тройник, угол внутренний, угол внешний, угол плоский.
Характеристики
• материал – АБС-пластик;
• цвет – белый;
• переходник вставляется широкой стороной в аксессуар, узкой стороной защелкивается на короб меньшего размера.

Типоразмеры соединяемых коробов, мм	Размеры аксессуара, мм			Вес, кг/шт.	Цвет	Код
	A	B	C			
140×50 – 90×50	144,8	52,8	94,8	0,016	серебристый металлик, RAL 9006	01408G
					белый, RAL 9016	01408
110×50 – 90×50	115	52	94	0,053	серебристый металлик, RAL 9006	01008G
					белый, RAL 9016	01008
140×50 – 110×50	144	51,3	114,8	0,073	серебристый металлик, RAL 9006	01010G
					белый, RAL 9016	01010

Ввод в потолок/стену/щиток/коробку/шкаф



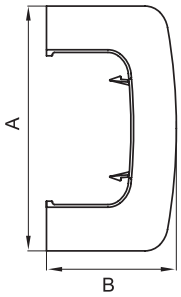

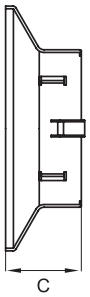

Назначение
• декоративное оформление мест ввода коробов в потолок, стену, щиток, шкаф, коробку и т.п.
Характеристики
• материал – АБС-пластик;
• цвет – белый;
• имеется внешнее расширение с трех сторон.

Типоразмер короба, мм	Размеры аксессуара, мм			Вес, кг/шт.	Цвет	Код
	A	B	C			
90×50	145,5	77	45	0,036	серебристый металлик, RAL 9006	09507G
					белый, RAL 9016	09507
110×50	165	77,2	45	0,059	серебристый металлик, RAL 9006	01007G
					белый, RAL 9016	01007
140×50	192	78	45	0,051	серебристый металлик, RAL 9006	01407G
					белый, RAL 9016	01407

Заглушка торцевая



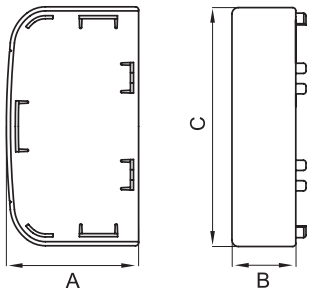

Назначение
• эстетичное оформление торцов коробов.
Характеристики
• материал – АБС-пластик.

Типоразмер короба, мм	Размеры аксессуара, мм			Вес, кг/шт.	Цвет	Код
	A	B	C			
90×50	52	25	93,6	0,031	серебристый металлик, RAL 9006	09505G
					белый, RAL 9016	09505
110×50	52	25	115,1	0,030	серебристый металлик, RAL 9006	01005G
					белый, RAL 9016	01005
140×50	52,2	25	144,4	0,414	серебристый металлик, RAL 9006	01405G
					белый, RAL 9016	01405

Накладка на стык профилей коробов



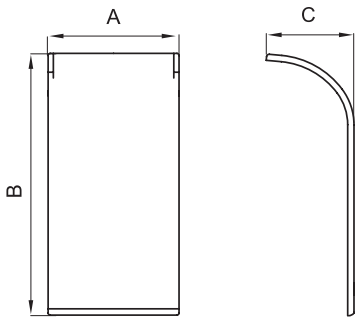

Назначение
• эстетичное оформление стыков между отрезками оснований двух коробов, а также мест отвода мини-каналов.
Характеристики
• материал накладки – АБС-пластик;
• клеевая основа для монтажа на короб.
Особенности
• приклеивается на основание короба по месту стыка, предварительно удалив защитную пленку с клеевой основы;
• предварительно подрезается соответственно ширине мини-канала, при отводе от места стыка коробов.

Типоразмер короба, мм	Количество накладок на стык, шт.	Размеры аксессуара, мм			Вес, кг/шт.	Цвет	Код
		A	B	C			
90×50	2	25	50	16,76	0,004	серебристый металлик, RAL 9006	09509G
						белый, RAL 9016	09509
110×50	2	25	49,8	24,8	0,003	серебристый металлик, RAL 9006	01009G
						белый, RAL 9016	01009
140×50	2	25	48	9	0,004	серебристый металлик, RAL 9006	01409G
						белый, RAL 9016	01409

Накладка на стык крышек



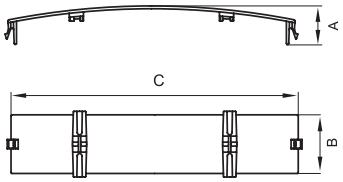

Назначение
• эстетичное оформление стыка между двумя фронтальными крышками.
Характеристики
• материал – АБС-пластик.
Особенности
• устанавливается защелкиванием в короб по месту стыка между крышками.

Типоразмер короба, мм	Количество накладок на стык, шт.	Размеры аксессуара, мм			Вес, кг/шт.	Цвет	Код
		A	B	C			
90×50, 110×50	1	15	25	58,5	0,005	серебристый металлик, RAL 9006	09504G
						белый, RAL 9016	09504
140×50	2	19	25	58,5	0,005	серебристый металлик, RAL 9006	09504G
						белый, RAL 9016	09504

Коробка распределительная SDN для кабель-каналов



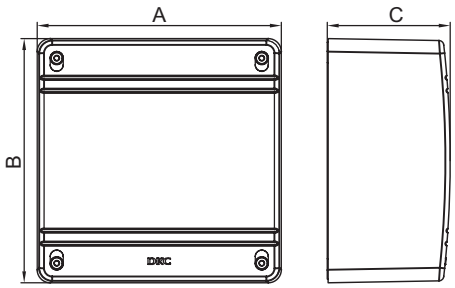

Назначение
• организация безопасного и эстетичного места ответвления (распаечная коробка).
Характеристики
• материал коробки – АБС-пластик.
Особенности
• для ввода алюминиевого короба 90×50 мм в коробку требуется установить адаптер, для установки адаптера в коробке на внутренней стенке имеется преперфорация, по которой вырезается прямоугольное отверстие под размер адаптера.

Типоразмер короба, мм	Обозначение коробки	Размеры аксессуара, мм			Вес, кг	Цвет	Код
		A	B	C			
Все типоразмеры мини-каналов, Пластиковые короба 25×30, 40×40, 60×40, 80×40, 100×40, 120×40, 60×60, 80×60, 100×60, 120×60, 70×22, 90×25, 90×50 Алюминиевые короба 90x50	SDN2	151	151	75	0,365	белый, RAL 9016	01870

Адаптер для ввода кабель-каналов в распределительную коробку



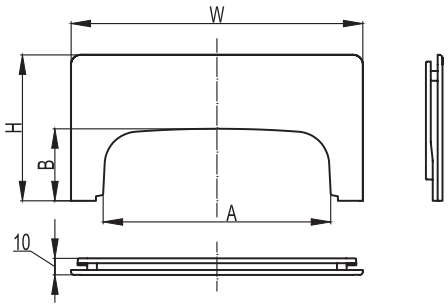

Назначение
• ввод коробов в коробку SDN2.
Характеристики
• материал – АБС-пластик.
Особенности
• для установки адаптера в коробке на внутренней стенке имеется преперфорация, по которой вырезается прямоугольное отверстие под размер данного адаптера.

Типоразмер короба, мм	Типоразмер коробки	Вес, кг/шт.	Цвет	Код
90×50	SDN2 (151×151×75 мм), SDN3 (231×231×95 мм)	0,035	белый, RAL 9016	01883

Каркас на 2 модуля для монтажа электроустановочных изделий



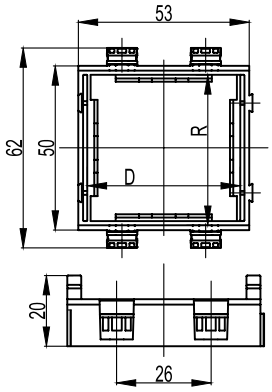

Назначение
• монтаж электроустановочных изделий в пластиковые короба "In-liner Front", напольную башенку BUS, алюминиевые короба и колонны "Aero".
Характеристики
• материал – АБС-пластик;
• с двух внешних сторон имеются замки для соединения одинаковых каркасов в ряд и для использования под одной сплошной рамкой.
Особенности
• каркасы для разных серий ЭУИ между собой не соединяются, но могут монтироваться в ряд под одной рамкой.

Серия ЭУИ	Количество модулей	Размеры аксессуара, мм		Вес, кг/шт.	Цвет	Код
		R	D			
"Brava"	2	43	43	0,017	белый	F0000M
					черный	F0000MB
"Viva"	2	45	50	0,011	белый	F0000A
					черный	F0000AB
					серый	F1000A
45×45 мм	2	45	45	0,020	белый	F0000L

Рамки универсальные для электроустановочных изделий

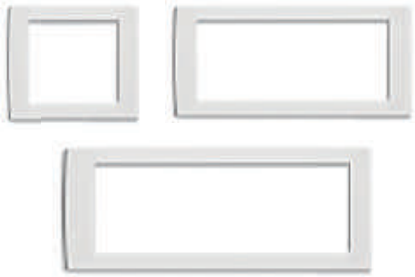

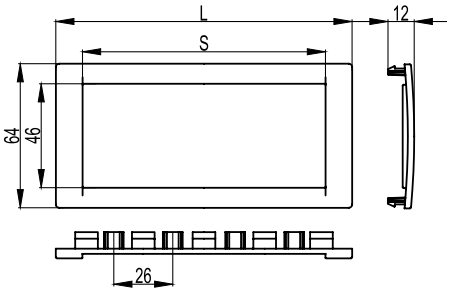

Назначение
• монтаж электроустановочных изделий серий "Viva" и 45×45 мм в пластиковые короба "In-liner Front", алюминиевые короба и колонны "Aero", напольные башенки BUS.
Характеристики
• материал – АБС-пластик;
• рамка на 2 модуля устанавливается поверх одного двухмодульного каркаса;
• рамка на 4 модуля – поверх двух двухмодульных каркасов;
• рамка на 6 модулей – поверх трех двухмодульных каркасов.

Количество модулей	Размеры аксессуара, мм		Вес, кг/шт.	Цвет	Код
	L	S			
2	77	54	0,009	серебристый металлик, RAL 9006	F00011G
				белый, RAL 9016	F00011
				черный, RAL 9005	F00011B
4	130	107	0,016	серебристый металлик, RAL 9006	F00013G
				белый, RAL 9016	F00013
				черный, RAL 9005	F00013B
6	184	161	0,020	серебристый металлик, RAL 9006	F00015G
				белый, RAL 9016	F00015
				черный, RAL 9005	F00015B

Рамка-суппорт "Avanti" для электроустановочных изделий



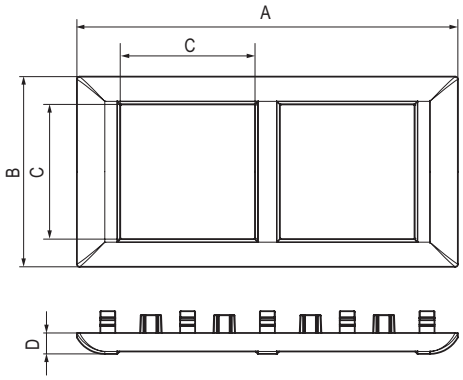

Назначение
• для монтажа ЭУИ в кабель-каналы и колонны.
Характеристики
• материал – АБС-пластик.
Особенности
• устанавливается только на каркас 4402812 (он идет в комплекте в рамкой-суппортом).

Количество модулей	Размеры аксессуара, мм				Вес, кг/шт.	Цвет	Код
	A	B	C	D			
2	63,5	63,5	45,0	7,0	0,06	белый	4400912
						черный	4402912
						металлик	4404912
4	127,2	63,5	45,0	7,0	0,1	белый	4400914
						черный	4402914
						металлик	4404914
6	183,9	63,5	45,0	7,0	0,15	белый	4400916
						черный	4402916
						металлик	4404916

Провод заземления с клеммами



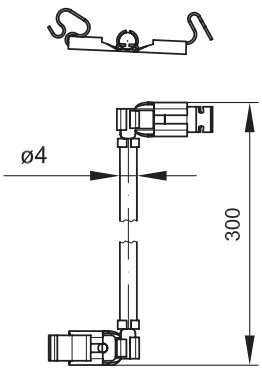

Назначение
• заземление алюминиевых элементов.
Характеристики
• длина – 300 мм.
Особенности
• клеммы проводов устанавливаются защелкиванием на направляющие на дне короба и на тыльной стороне крышек.

Наименование	Длина, м	Вес, кг/шт.	Код
Провод заземления с клеммами для соединения оснований коробов	0,3	0,0139	E0001B
Провод заземления с клеммами для соединения крышек коробов	0,3	0,0139	E0001C
Провод заземления с клеммами для соединения основания с крышкой короба	0,3	0,0139	E0001BC

Организация рабочих мест в алюминиевых кабельных коробах "Aero"

Для организации рабочего места в алюминиевых кабельных коробах электроустановочные изделия (ЭУИ) необходимо защелкнуть в каркас (ЭУИ серии "Viva" и "Avanti" требуется защелкнуть спереди). Если каркасов более одного, то необходимо соединить их между собой, а затем подключить кабели к ЭУИ. Затем каркасы с ЭУИ необходимо защелкнуть внутрь короба и установить рамку. Если необходимо развернуть ЭУИ в вертикально-ориентированном кабельном коробе, следует выбрать серию "Avanti".
ВАЖНО: Для ЭУИ серии "Avanti" требуются специальные рамки-суппорты (в комплекте каркас и рамка)!

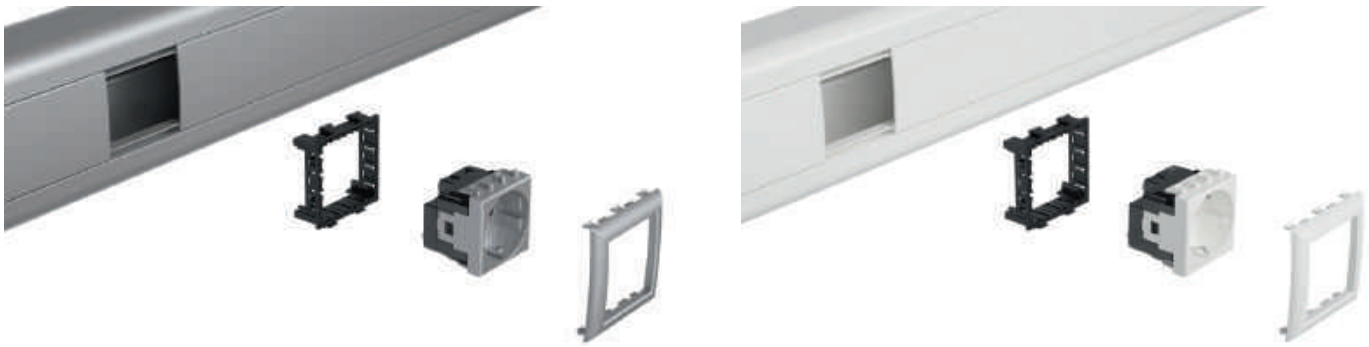

Рабочее место на 2 модуля "Avanti" (1 пост)



Рабочее место на 4 модуля "Avanti" (2 поста)

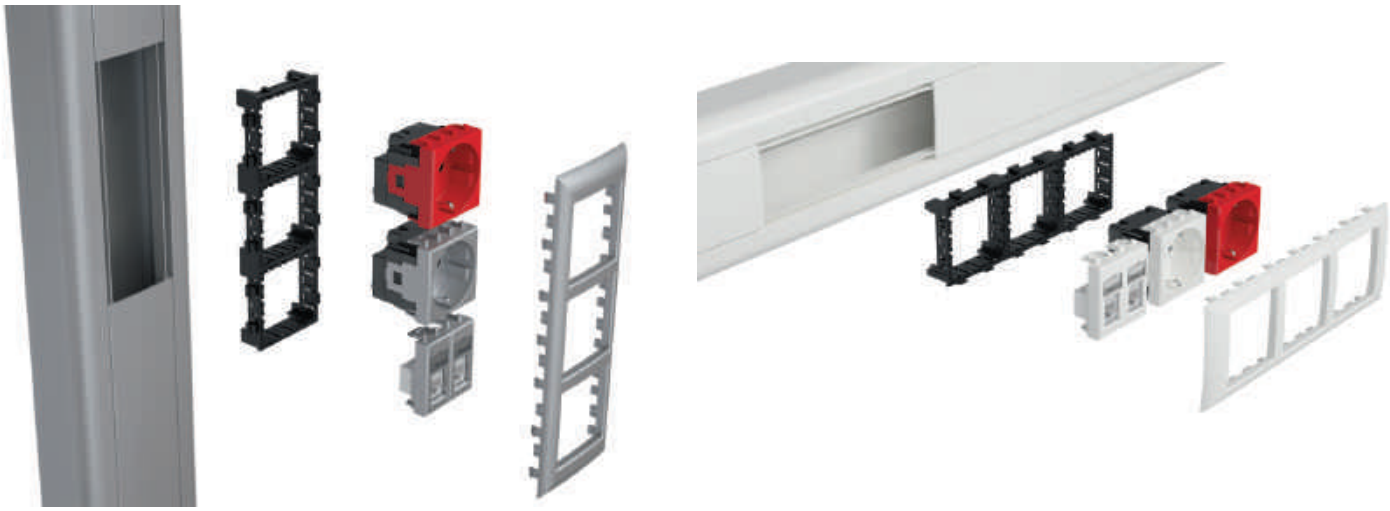

Рабочее место на 6 модулей "Avanti" (3 поста), размещается горизонтально или вертикально

Таблицы подбора проводов заземления в основных узлах трассы алюминиевых коробов

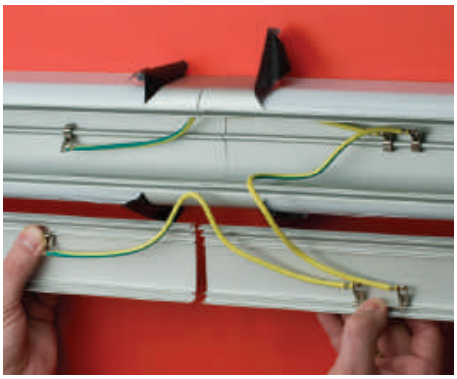

Количество монтируемых проводов заземления в месте стыковки коробов

Код провода	Типоразмер короба, мм		
	90×50	110×50	140×50
E0001B	1	1	1
E0001C	1	1	2
E0001BC	1	1	2



Количество монтируемых проводов заземления в плоском угле

Код провода	Типоразмер короба, мм		
	90×50	110×50	140×50
E0001B	1	1	1
E0001C	1	1	2
E0001BC	1	1	2

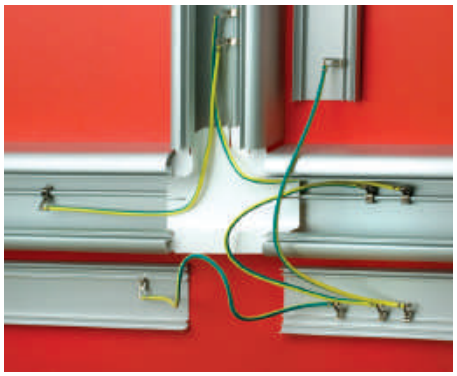

Количество монтируемых проводов заземления в тройнике

Код провода	Типоразмер короба, мм		
	90×50	110×50	140×50
E0001B	2	2	2
E0001C	2	2	4
E0001BC	1	1	2

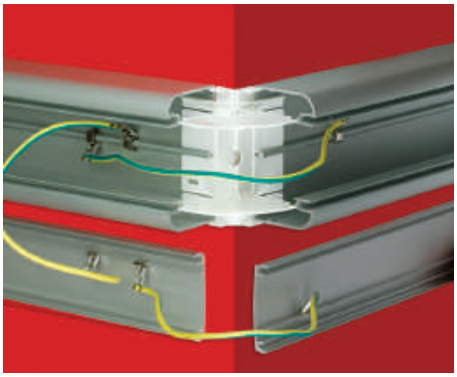

Количество монтируемых проводов заземления во внешнем угле

Код провода	Типоразмер короба, мм		
	90×50	110×50	140×50
E0001B	1	1	1
E0001C	1	1	2
E0001BC	1	1	2

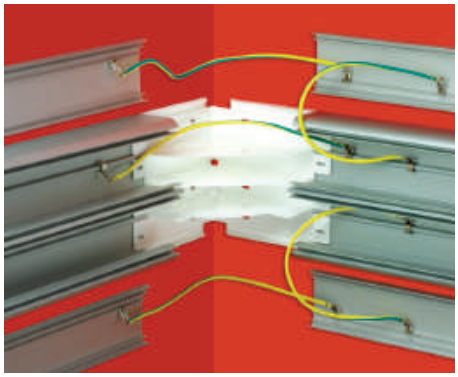

Количество монтируемых проводов заземления во внутреннем угле

Код провода	Типоразмер короба, мм		
	90×50	110×50	140×50
E0001B	1	1	1
E0001C	1	1	2
E0001BC	1	1	2

Подробнее см.в сборнике инструкций

Конфигуратор Fix Combitech

Для удобства подбора воспользуйтесь программой автоматического расчета количества требуемых элементов кабеленесущих систем и систем организации рабочих мест. Сервис доступен на сайте компании в разделе "Поддержка": www.dkc.ru/ru/support/

Таблица подбора алюминиевых коробов и аксессуаров

Вид	Наименование аксессуара	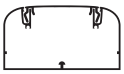 90х50 мм		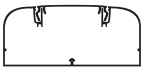 110х50 мм		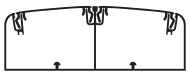 140х50 мм	
		белый, RAL 9016	серебристый металлик, RAL 9006	белый, RAL 9016	серебристый металлик, RAL 9006	белый, RAL 9016	серебристый металлик, RAL 9006
		19599	09599	11199	01199	11499	01499
	Угол внутренний изменяемый (70–120°) с встроенными разделителями	09551	09551G	01051	01051G	01451	01451G
	Угол внешний изменяемый (80–120°) с встроенными разделителями	09552	09552G	01052	01052G	01452	01452G
	Угол плоский с встроенным разделителем	09503	09503G	01003	01003G	01403	01403G
	Тройник с разделителем (Т-образный отвод)	09506	09506G	01006	01006G	01406	01406G
	Накладка на стык крышек фронтальная	09504	09504G	09504	09504G	09504*	09504G*
	Накладка на стык профиля короба боковая	09509	09509G	01009	01009G	01409	01409G
	Заглушка для короба торцевая	09505	09505G	01005	01005G	01405	01405G
	Ввод короба в потолок, стену, шкаф или щиток	09507	09507G	01007	01007G	01407	01407G
	Переходник с короба 110×50 на 90×50 мм (используется только совместно с тройником или углом)	01008	01008G	01008	01008G	–	–
	Переходник с короба 140×50 на 90×50 мм (используется только совместно с тройником или углом)	01408	01408G	–	–	01408	01408G
	Переходник с короба 140×50 на 110×50 мм (используется только совместно с тройником или углом)	–	–	01010	01010G	01010	01010G
	Разделитель (перегородка) SEP-N60/50 для колонн и коробов 90×50, 110×50, 140×50 мм (ПВХ, цвет белый, RAL 9016)	01415	01415	01415	01415	01415	01415
	Провод заземления крышка-крышка	E0001C	E0001C	E0001C	E0001C	E0001C	E0001C
	Провод заземления крышка-основание	E0001BC	E0001BC	E0001BC	E0001BC	E0001BC	E0001BC
	Провод заземления основание-основание	E0001B	E0001B	E0001B	E0001B	E0001B	E0001B
	Распределительная коробка SDN2 (151×151×75 мм)	01870	01870G	–	–	–	–
	Адаптер для ввода короба в распределительную коробку SDN2	01883	01883G	–	–	–	–
	Держатель кабелей (фиксатор) для колонн и коробов 90×50, 110×50 мм	09511	09511	09511	09511	–	–
	Хомут для фиксации кабелей внутри короба, диаметр охвата кабелей до 50 мм	25214SRCR	25214SRCR	25214SRCR	25214SRCR	25214SRCR	25214SRCR
	База для монтажа 2 хомутов, самоклеящаяся бесцветная	25467SR	25467SR	25467SR	25467SR	25467SR	25467SR

* С коробом 140×50 мм используются две накладки

Таблица подбора коробов по площади внутреннего поперечного сечения

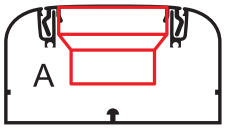

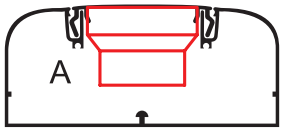

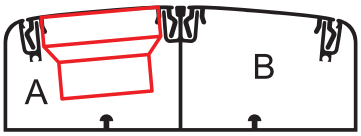

Размер короба, мм	Код короба	Площадь внутреннего поперечного сечения коробов без ЭУИ, мм²	Серия ЭУИ	Площадь внутреннего поперечного сечения отсеков с электроустановочными изделиями, мм²	
				A	B
90×50	09599	3682	"Viva"	2030	–
			"Brava"	1905	–
110×50	01199	4427	"Viva"	2809	–
			"Brava"	2658	–
140×50	01499	5753	"Viva"	1250	2560
			"Brava"	1170	2560

Таблица подбора рамок и каркасов для организации рабочих мест в коробах и колоннах в зависимости от цветовой гаммы рамок и каркасов

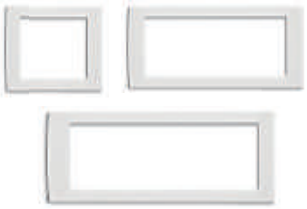





Принцип организации рабочего места (одинаков для коробов и колонн): электроустановочное изделие (ЭУИ) + каркас + рамка + короб.
Порядок монтажа: ЭУИ защелкивается в каркас, затем каркас защелкивается в короб, после чего на короб защелкивается универсальная рамка.
Возможна совместная установка разных каркасов в ряд под одной рамкой.
Пример: 3 разных ЭУИ ("Avanti" + "Viva" + 45x45) в одной рамке на 6 модулей.
ВАЖНО: Для ЭУИ серии "Avanti" требуются специальные рамки-суппорты (в комплекте каркас и рамка).

Цветовые вариации	ЭУИ серии "Avanti"			ЭУИ серии "Viva"			ЭУИ серии 45×45 мм		
	2 модуля	4 модуля	6 модулей	2 модуля	4 модуля	6 модулей	2 модуля	4 модуля	6 модулей
рамка, цвет белый / каркас ЭУИ на 2 модуля, цвет белый	рамка-суппорт 4400912	рамка-суппорт 4400914	рамка-суппорт 4400916	рамка F00011 + каркас F0000A	рамка F00013 + каркас F0000A 2 шт.	рамка F00015 + каркас F0000A 3 шт.	рамка F00011 + каркас F0000L	рамка F00013 + каркас F0000L 2 шт.	рамка F00015 + каркас F0000L 3 шт.
рамка, цвет серебристый / каркас ЭУИ на 2 модуля, цвет белый	–	–	–	рамка F00011G + каркас F0000A	рамка F00013G + каркас F0000A 2 шт.	рамка F00015G + каркас F0000A 3 шт.	рамка F00011G + каркас F0000L	рамка F00013G + каркас F0000L 2 шт.	рамка F00015G + каркас F0000L 3 шт.
рамка, цвет серебристый / каркас ЭУИ на 2 модуля, цвет черный	рамка-суппорт 4404912	рамка-суппорт 4404914	рамка-суппорт 4404916	рамка F00011G + каркас F0000AB	рамка F00013G + каркас F0000AB 2 шт.	рамка F00015G + каркас F0000AB 3 шт.	–	–	–
рамка, цвет черный / каркас ЭУИ на 2 модуля, цвет черный	рамка-суппорт 4402912	рамка-суппорт 4402914	рамка-суппорт 4402916	рамка F00011G + каркас F0000AB	рамка F00013G + каркас F0000AB 2 шт.	рамка F00015G + каркас F0000AB 3 шт.	–	–	–

Алюминиевые колонны

Колонны телескопические высотой до 3,05 и до 4,25 м



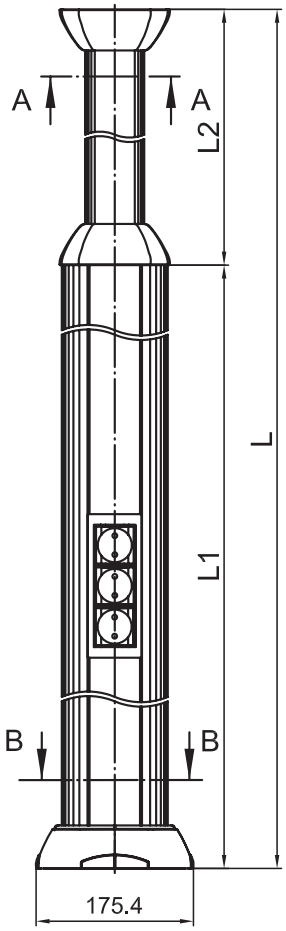

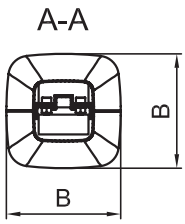

Назначение

• организация рабочих мест в помещениях, где рабочее место находится далеко от стен.

Условия монтажа

• колонна крепится к полу в 4 точках и к потолку в 4 точках. При установке сквозь фальшпотолок колонна 4,25 м может крепиться к потолку высотой до 4,55 м, а колонна 3,05 м – к потолку высотой до 3,25 м. При этом потолочные декоративные накладки переставляются к фальшпотолку, скрывая щель вокруг колонны;

• подвод кабелей к колонне осуществляется с помощью гофрированных труб (по полу или потолку) или в напольном кабель-канале ДКС. Верхняя часть колонны – полая, имеет внешний габаритный размер 65×65 мм, достаточный для спуска кабелей в нижнюю электроустановочную часть;

• монтаж ЭУИ осуществляется при помощи каркасов и рамок, которые используются в коробах "Aero", "In-liner Front";

• колонны рекомендуется заземлять.

Характеристики

• материал стойки и крышек – алюминий;

• материал прочих комплектующих – сталь, полипропилен, АБС-пластик;

• можно установить ЭУИ серии "Avanti", "Viva" и 45×45 мм с помощью каркасов и рамок;

• ЭУИ монтируются с двух сторон в колоннах высотой 4,25 м – в нижнюю стойку длиной 2,7 метра, в колоннах высотой 3,05 м – в нижнюю стойку длиной 1,5 метра;

• отсеки колонны можно разделить по всей длине на 2 или 3 части при помощи пластикового разделителя (код 01415).

Комплектация

• стойка колонны алюминиевая – 1 шт.;

• крышка колонны алюминиевая – 2 шт.;

• направляющая телескопическая алюминиевая, длина 2 м – 1 шт.;

• крышка П-образная для телескопической направляющей, алюминиевая, 1,5 м – 2 шт.;

• пластина центральная стальная – 1 шт.;

• пластина потолочная стальная – 1 шт.;

• накладка для телескопической направляющей пластиковая – 4 шт.;

• база на пол металлическая – 1 шт.;

• накладка лицевая на базу пластиковая – 1 шт.;

• накладка внутренняя на базу – 2 шт.;

• винт 5,5×32 мм – 6 шт.;

• болт шестигранный М8×30 – 2 шт.;

• винт с внутренним шестигранником М8×16 мм для потолочной пластины – 1 шт.;

• гайка М8 – 3 шт.;

• инструкция по монтажу.

Высота телескопической колонны (в сборе), м	Размер сечения колонны по месту монтажа ЭУИ, мм	Размеры аксессуара, мм				Цвет	Код
		L	L1	L2	B		
2,7–4,25	120×120	4250	2740	1510	175	светло-серебристый, RAL 9006	09571
						темно-серебристый, RAL 9006	09574
						белый, RAL 9016	09572
						черный, RAL 9005	09573
1,5–3,05	120×120	3050	1540	1510	175	светло-серебристый, RAL 9006	09581
						темно-серебристый, RAL 9006	09584
						белый, RAL 9016	09582
						черный, RAL 9005	09583

Устройство натяжное для алюминиевых телескопических колонн 3,05 и 4,25 м



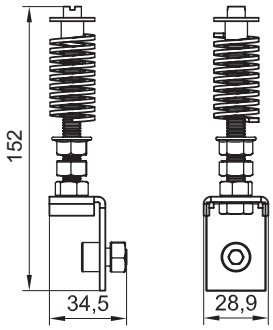

Назначение
• монтаж телескопической колонны безвинтовым способом по принципу "враспор" между полом и потолком, т.е. можно обойтись без сверления пола и потолка под крепеж. Устройство позволяет существенно экономить время монтажа (сокращается в 8 раз по сравнению с обычным процессом установки колонн с помощью метизов и дюбелей, при котором каждая колонна прикручивается к полу и потолку в 4 точках).
Условия монтажа
• инструкция по монтажу поставляется в комплекте с натяжным устройством.

Наименование	Вес, кг/шт.	Код
Натяжное устройство для телескопических колонн	0,2	09578R

Колонны высотой 0,71 м



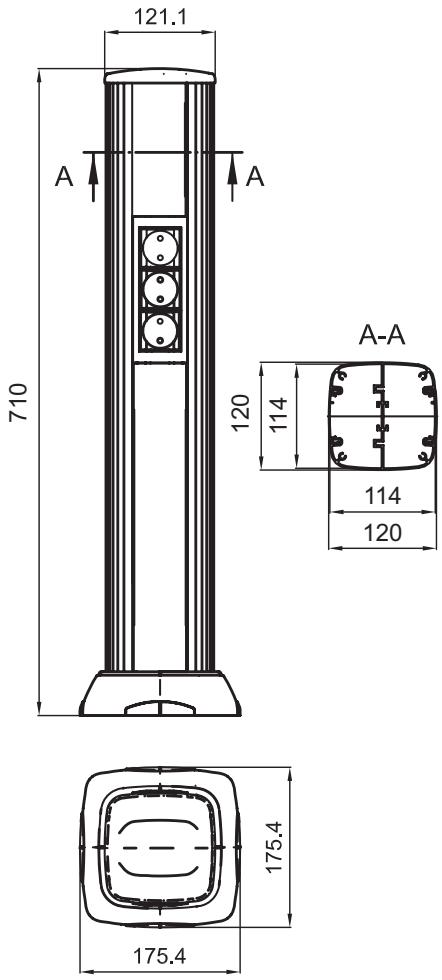

Назначение
• организация рабочих мест в помещениях, где рабочее место находится далеко от стен.
Условия монтажа
• колонна крепится к полу в 4 точках;
• подвод кабелей осуществляется с помощью гофрированных труб или в напольном кабель-канале ДКС;
• колонны рекомендуется заземлять;
• монтаж ЭУИ осуществляется при помощи каркасов и рамок, которые используются в коробах "Aero", "In-liner Front".
Варианты наполнения колонны электроустановочными изделиями:
установить 3 рамки по 6 модулей каждая + 1 рамка на 2 модуля = по 20 модулей с каждой стороны колонны = 40 модулей;
2 рамки по 6 модулей каждая + 2 рамки на 4 модуля каждая = по 20 модулей с каждой стороны колонны = 40 модулей;
8 рамок по 2 модуля = по 16 модулей с каждой стороны колонны = 32 модулей.
Характеристики
• материал стойки и крышек – алюминий;
• материал прочих комплектующих – сталь, полипропилен, АБС-пластик;
• отсеки колонны можно разделить по всей длине на 2 или 3 части при помощи пластикового разделителя (код 01415);
• можно установить ЭУИ серии "Avanti", "Viva" и 45×45 мм с помощью каркасов и рамок;
• ЭУИ монтируются с двух сторон в колонне высотой 0,71 м в стойку длиной 0,65 метра;
• максимально можно поставить 20 модулей с каждой стороны – 40 модулей.
Комплектация
• стойка колонны алюминиевая – 1 шт.;
• крышка колонны алюминиевая – 2 шт.;
• заглушка торцевая верхняя пластиковая – 1 шт.;
• база на пол металлическая – 1 шт.;
• накладка лицевая на базу пластиковая – 1 шт.;
• накладка внутренняя на базу пластиковая – 2 шт.;
• винт – 4 шт.;
• инструкция по монтажу.

Высота колонны (в сборе), м	Размер сечения колонны по месту монтажа ЭУИ, мм	Цвет	Код
0,71	120×120	светло-серебристый, RAL 9006	09591
		темно-серебристый, RAL 9006	09594
		белый, RAL 9016	09592
		черный, RAL 9005	09593

Колонна высотой 0,5 м



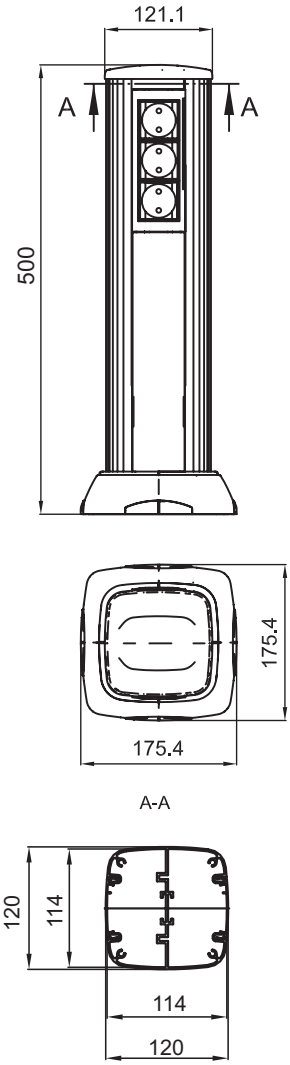

Назначение
• организация рабочих мест в помещениях, где рабочее место находится далеко от стен.
Условия монтажа
• колонна крепится к полу в 4 точках;
• подвод кабелей осуществляется с помощью гофрированных труб или в напольном кабель-канале ДКС;
• колонны рекомендуется заземлять;
• монтаж ЭУИ осуществляется при помощи каркасов и рамок, которые используются в коробах "Aero", "In-liner Front".
Варианты наполнения колонны электроустановочными изделиями:
установить 5 рамок на 2 модуля каждая = по 10 модулей с каждой стороны колонны = 20 модулей;
установить 3 рамки на 4 модуля каждая = по 12 модулей с каждой стороны колонны = 24 модуля;
установить 2 рамки на 6 модулей каждая = по 12 модулей с каждой стороны колонны = 24 модулей.
Характеристики
• материал стойки и крышек – алюминий;
• материал прочих комплектующих – сталь, полипропилен, АБС-пластик;
• отсеки колонны можно разделить по всей длине на 2 или 3 части при помощи пластикового разделителя (код 01415);
• можно установить ЭУИ серии "Avanti", "Viva" и 45×45 мм с помощью каркасов и рамок;
• ЭУИ монтируются с двух сторон;
• максимально возможно поставить 12 модулей ЭУИ с каждой стороны – 24 модуля.
Комплектация
• стойка колонны алюминиевая – 1 шт.;
• крышка колонны алюминиевая – 2 шт.;
• заглушка торцевая верхняя пластиковая – 1 шт.;
• база на пол металлическая – 1 шт.;
• накладка лицевая на базу пластиковая – 1 шт.;
• накладка внутренняя на базу пластиковая – 2 шт.;
• винт – 4 шт.;
• инструкция по монтажу.

Высота колонны (в сборе), м	Размер сечения колонны по месту монтажа ЭУИ, мм	Цвет	Код
0,50	120×120	светло-серебристый, RAL 9006	19551
		темно-серебристый, RAL 9006	19554
		белый, RAL 9016	19552
		черный, RAL 9005	19553

Заглушка запасная торцевая для колонн



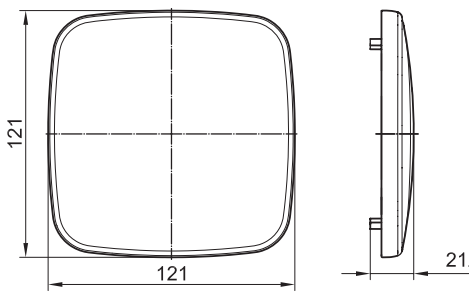

Назначение
• заглушка телескопической колонны при необходимости использования ее в качестве обычной стойки (без монтажа к потолку и без использования верхней телескопической части колонны);
• использование в качестве запасной заглушки для мини-колонн 0.7, 0.5, 0.35 или 0.25 метра.

Габаритный размер, мм	Цвет	Код
121×121	серебристый металлик, RAL 9006	09591R
	белый, RAL 9016	09592R
	черный, RAL 9005	09593R

Колонна высотой 0,35 м



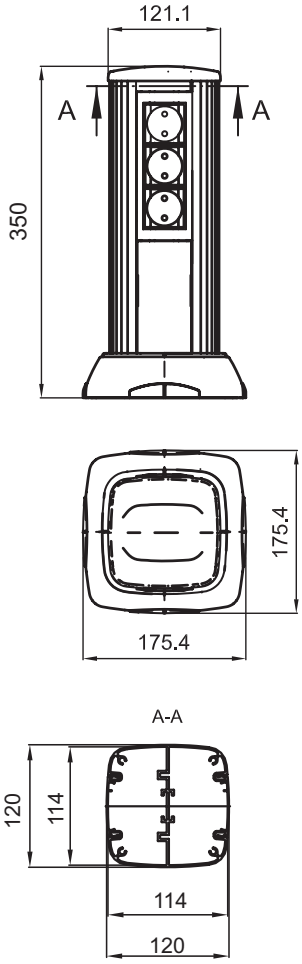

Назначение
• организация рабочих мест вдали от стен.
Условия монтажа
• колонна крепится к полу в 4 точках;
• подвод кабелей осуществляется с помощью гофрированных труб или в напольном кабель-канале ДКС;
• колонны рекомендуется заземлять;
• монтаж ЭУИ осуществляется при помощи каркасов и рамок, которые используются в коробах "Aero", "In-liner Front".
Варианты наполнения колонны электроустановочными изделиями:
установить 1 рамку на 6 модулей + 1 рамку на 2 модуля = по 8 модулей с каждой стороны колонны = 16 модулей;
установить 2 рамки на 4 модуля каждая = по 8 модулей с каждой стороны колонны = 16 модулей;
установить 3 рамки на 2 модуля каждая = по 6 модулей с каждой стороны колонны = 12 модулей.
Характеристики
• материал стойки и крышек – алюминий;
• материал прочих комплектующих – сталь, полипропилен, АБС-пластик;
• отсеки колонны можно разделить по всей длине на 2 или 3 части при помощи пластикового разделителя (код 01415);
• можно установить ЭУИ серии "Avanti", "Viva" и 45×45 мм с помощью каркасов и рамок;
• ЭУИ монтируются с двух сторон;
• максимально возможно поставить 8 модулей ЭУИ с каждой стороны – 16 модулей.
Комплектация
• стойка колонны алюминиевая – 1 шт.;
• крышка колонны алюминиевая – 2 шт.;
• заглушка торцевая верхняя пластиковая – 1 шт.;
• база на пол металлическая – 1 шт.;
• накладка лицевая на базу пластиковая – 1 шт.;
• накладка внутренняя на базу пластиковая – 2 шт.;
• винт – 4 шт.;
• инструкция по монтажу.

Высота колонны (в сборе), м	Размер сечения колонны по месту монтажа ЭУИ, мм	Цвет	Код
0,35	120×120	светло-серебристый, RAL 9006	19531
		темно-серебристый, RAL 9006	19534
		белый, RAL 9016	19532
		черный, RAL 9005	19533

Основание запасное торцевое для колонн



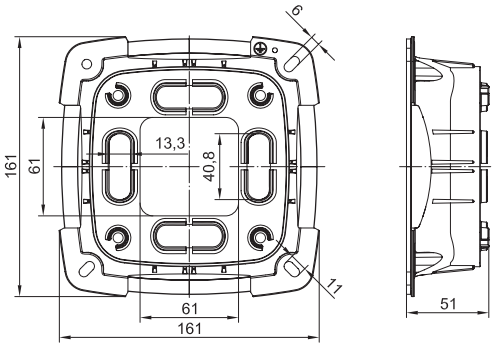

Назначение
• использование в качестве ремкомплекта для колонн, поврежденных в процессе эксплуатации или при монтаже на неровные основания.
Комплектация
• база металлическая – 1 шт.;
• внутренняя накладка на базу – 2 шт.;
• лицевая накладка на базу – 1 шт.;
• винты – 4 шт.

Наименование	Цвет	Код
Основание для колонн запасное	серебристый металлик, RAL 9006	09591BR
	белый, RAL 9016	09592BR
	черный, RAL 9005	09593BR

Колонна высотой 0,25 м



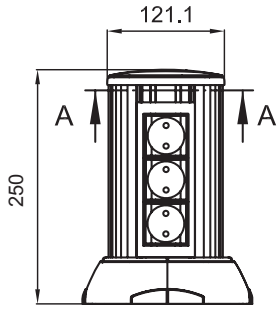

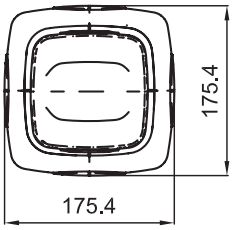

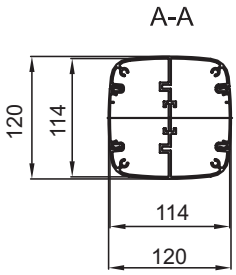

Назначение
• организация рабочих мест вдали от стен.
Условия монтажа
• колонна крепится к полу в 4 точках;
• подвод кабелей осуществляется с помощью гофрированных труб или в напольном кабель-канале ДКС;
• колонны рекомендуется заземлять;
• монтаж ЭУИ осуществляется при помощи каркасов и рамок, которые используются в коробах "Aero", "In-liner Front".
Варианты наполнения колонны электроустановочными изделиями:
установить 1 рамку на 6 модулей = по 6 модулей с каждой стороны колонны = 12 модулей;
установить 2 рамки на 2 модуля каждая = по 4 модуля с каждой стороны колонны = 8 модулей.
Характеристики
• материал стойки и крышек – алюминий;
• материал прочих комплектующих – сталь, полипропилен, АБС-пластик;
• отсеки колонны можно разделить по всей длине на 2 или 3 части при помощи пластикового разделителя (код 01415);
• можно установить ЭУИ серии "Avanti", "Viva" и 45×45 мм с помощью каркасов и рамок;
• ЭУИ монтируются с двух сторон;
• максимально возможно поставить 6 модулей ЭУИ с каждой стороны = 12 модулей.
Комплектация
• стойка колонны алюминиевая – 1 шт.;
• крышка колонны алюминиевая – 2 шт.;
• заглушка торцевая верхняя пластиковая – 1 шт.;
• база на пол металлическая – 1 шт.;
• накладка лицевая на базу пластиковая – 1 шт.;
• накладка внутренняя на базу пластиковая – 2 шт.;
• винт – 4 шт.;
• инструкция по монтажу.

Высота колонны (в сборе), м	Размер сечения колонны по месту монтажа ЭУИ, мм	Цвет	Код
0,25	120×120	светло-серебристый, RAL 9006	19521
		темно-серебристый, RAL 9006	19524
		белый, RAL 9016	19522
		черный, RAL 9005	19523

Таблица подбора аксессуаров для колонн

Наименование	Цвет колонн/Код		
	серебристый металлик	белый	черный
Устройство натяжное для телескопических колонн	09578R	09578R	09578R
Заглушка торцевая для колонн запасная	09591R	09592R	09593R
Основание для колонн запасное	09591BR	09592BR	09593BR
Рамка универсальная на 2 модуля (для монтажа розеток "Brava", "Viva" или "45×45 мм"; внешние размеры 77×63 мм)	F00011G	F00011	F00011B
Рамка универсальная на 4 модуля (для монтажа розеток "Brava", "Viva" или "45×45 мм"; внешние размеры 130×63 мм)	F00013G	F00013	F00013B
Рамка универсальная на 6 модулей (для монтажа розеток "Brava", "Viva" или "45×45 мм"; внешние размеры 184×63 мм)	F00015G	F00015	F00015B
Рамка-суппорт на 2 модуля (для монтажа розеток "Avanti")	4404912	4400912	4402912
Рамка-суппорт на 4 модуля (для монтажа розеток "Avanti")	4404914	4400914	4402914
Рамка-суппорт на 6 модуля (для монтажа розеток "Avanti")	4404916	4400916	4402916
Каркас под 2 модуля электроустановочных изделий серии "Viva"	F1000A	F0000A	F0000AB
Каркас под 2 модуля электроустановочных изделий серий "45×45 мм"	–	F0000L	–
Колодка соединительная с 2 отверстиями (для 2 проводов сечением 2–6 мм^2; Uном. 450 В)	B42	B42	B42
Колодка соединительная с 5 отверстиями (для пяти проводов 4–6 мм^2 или 10 проводов 2,5 мм^2; Uном. 450 В)	B65	B65	B65
Разделитель SEP-N60/50 (сепаратор для разделения одной или обеих секций колонны на 2 или 3 подсекции)	01415	01415	01415
Провод заземления с клеммами (для заземления крышек на стойку колонны; длина 300 мм; цвет желто-зеленый)	E0001C	E0001C	E0001C
Напольный кабельный канал CSP-F сечением 75×17 мм	01332	01331	01333

Организация рабочих мест в алюминиевых колоннах "Aero"

Для организации рабочего места в алюминиевых колоннах электроустановочные изделия (ЭУИ) необходимо защелкнуть в каркас (каркас является частью рамки-суппорта, ЭУИ серии "Avanti" защелкиваются спереди). Если каркасов более одного, то необходимо соединить каркасы между собой, а затем подключить кабели к ЭУИ. Затем каркасы с ЭУИ защелкнуть внутрь колонны и установить рамку.
ВАЖНО: Для ЭУИ серии "Avanti" требуются специальные рамки-суппорты (в комплекте каркас и рамка)! В комплект поставки колонн не входят.

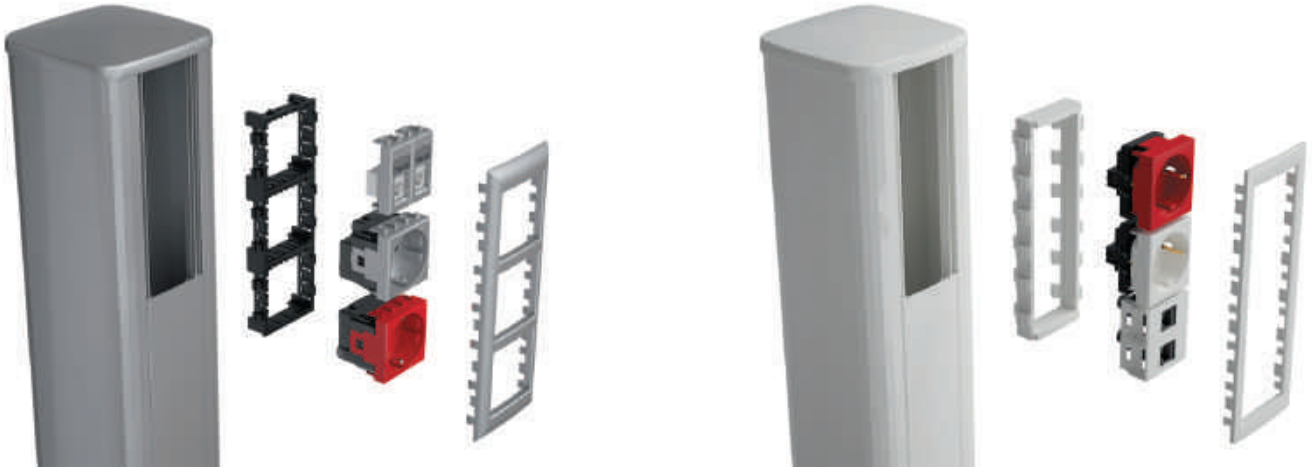

Варианты организации рабочих мест в колоннах (розетки серии "Avanti" и "Viva")

Система напольных лючков с неизменяемой глубиной

Сфера применения

Напольные лючки предназначены для организации рабочих мест с силовыми и информационными розетками в помещениях с открытым пространством. Подвод кабеля осуществляется в трубах или коробах.



Коммерческая недвижимость
Бизнес-центры, офисы, залы переговоров, технопарки, IT-парки, гипермаркеты, торгово-развлекательные комплексы



Социальные объекты
Гостиницы, конференц-залы, учебные заведения, спортивные объекты, суды, медицинские заведения, фитнес-центры



Административные помещения
Здания аэропортов, морских и речных портов, вокзалов, промышленные предприятия, заводы и фабрики

Особенности

Интегрирован в пространство помещения
Крышка лючка "утоплена" ниже уровня пола, поверх крышки лючка производится монтаж ковролина, плитки, паркетной доски и т. п.
Ударопрочная конструкция
Крышка лючка усилена стальным листом, благодаря чему допустима нагрузка на крышку в 450 кг. Крышка лючка эргономична: открывается под углом 110° и удерживается в открытом состоянии во время подключения кабеля. При необходимости крышку можно демонтировать.
Монтаж электроустановочных изделий
В лючок возможен монтаж электроустановочных изделий серии "Brava", "Viva" и "45×45 мм" различных производителей.
Для этого используются двухмодульные каркасы (не входят в комплектацию, заказываются дополнительно) и рамки (поставляются в комплекте с лючками). Порядок монтажа: ЭУИ защелкивается в каркас, который устанавливается в лючок; декоративная рамка защелкивается поверх каркасов.
Монтаж автоматических выключателей
Для монтажа автоматических выключателей в лючок необходимо установить соответствующий суппорт, с которым поставляется DIN-рейка.
Монтаж труб
Лючок укомплектован кабельными вводами серии "Express" (4 шт.), обеспечивающими простой и легкий ввод труб в лючок. Кабельные вводы рассчитаны на максимальный диаметр (трубы или кабеля) 40 мм.
Монтаж в фальшпол
Лючок рассчитан на максимальную толщину панелей фальшпола до 40 мм. Отверстие в фальшполу должно иметь размеры 345×255 мм. Лючок крепится невыпадающими фиксаторами, которые располагаются с двух сторон лючка.
Монтаж в бетонных полах
Для монтажа лючка в бетонный пол используется стальная опалубка (код 88234), с крышкой (код 88212), для лючка (код 88012). В опалубку с четырех сторон возможно ввести трубы серии "Octopus", "Express" или стальные неперфорированные лотки ДКС с крышками и перегородками серии "S5 Combitech" (типоразмером 50×50, 100×50, 150×50, 200×50, 300×50 или 400×50 мм), для этого в опалубке имеется соответствующая перфорация. Опалубку со сплошной металлической крышкой (без лючка) можно использовать в качестве проходного лючка с организацией распайки и ответвлений.

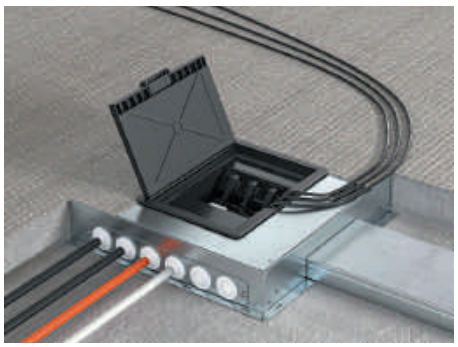



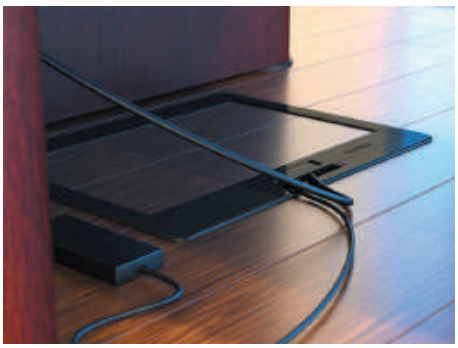

Характеристики

Цвет	черный, RAL 9005
Температура монтажа и эксплуатации, °С	от –25 до +60
Температура транспортирования и хранения, °С	(в упакованном виде) от –25 до +45 °С
Климатическое исполнение	УХЛ4 по ГОСТ 15543–70 и ГОСТ 15150–69. Для макроклиматических районов с умеренным и холодным климатом. Для эксплуатации в помещениях с искусственно регулируемыми климатическими условиями, например, в закрытых отапливаемых или охлаждаемых и вентилируемых производственных и других, в том числе хорошо вентилируемых подземных помещениях (в отсутствие воздействия прямого солнечного излучения, атмосферных осадков, ветра, песка и пыли наружного воздуха; при отсутствии или существенном снижении воздействия рассеянного солнечного излучения и конденсации влаги)
Степень защиты	IP40 по ГОСТ 14254. При этом степень защиты IP52 (между рамой и полом); степень защиты IP40 (по контуру крышки)
Сертификаты	наличие всех необходимых сертификатов Российской Федерации и Таможенного союза (скачать сертификаты можно на www.dkc.ru)

Лючок с неизменяемой глубиной на 12 модулей



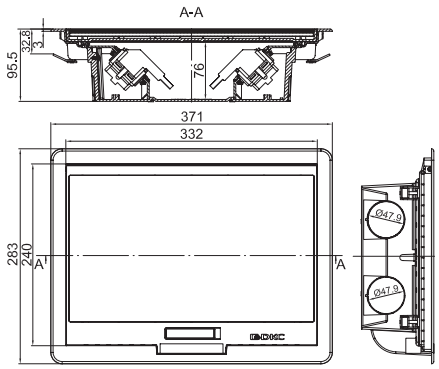

Назначение
• организация рабочего места в открытом интерьере, под столами, трибунами и т. д.;
• в качестве распределительной коробки.
Характеристики
• глубина от уровня пола – 92 мм;
• высота над уровнем пола – 3 мм;
• ширина рамки сверху – 20 мм, снизу – 12 мм;
• для удобства монтажа напольных покрытий крышка утоплена на 7,5 мм;
• крышка усилена стальным листом;
• допустимая нагрузка на крышку – 450 кг;
• съемная крышка, открывается на угол 110°;
Особенности
• устанавливается в фальшполах с толщиной плит от 20 до 40 мм, отверстие в полу 345×255 мм, закрепляется невыпадающими фиксаторами, находящимися в лючке;
• трубы вводятся диаметром до 40 мм по 2 шт. с двух сторон.
Комплект поставки
• крышка;
• основание;
• суппорты на 6 модулей – 2 шт.;
• рамки (код F00015B) на 6 модулей – 2 шт.;
• кабельные вводы серии "Express" (код 54540) – 4 шт.;
• инструкция по монтажу.

Модулей в лючке суммарное, (с каждой стороны)	Цвет	Совместимость с ЭУИ и каркасами для их монтажа				Размеры проема в полу, мм	Размер лючка (Д×Ш×В), мм	Код
		цвет ЭУИ и каркасов	серия	код каркаса	модулей в каркасе			
12 (6+6)	черный	черный	"Viva"	F0003AB	6	345×255	372×284×95,5	88012
		серый	"Viva"	F1003A	6			
		белый	"Viva"	F0003A	6			

Внимание! Дополнительно необходимо приобрести каркасы в соответствии с выбранной серией ЭУИ.

Аксессуары

Суппорт для установки автоматических выключателей в лючок



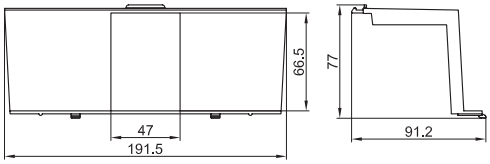

Назначение
• установка автоматических выключателей в лючок.
Характеристики
• для размещения до трех выключателей;
• цвет – черный.
Комплект поставки
• каркас (суппорт);
• DIN-рейка (код 02140) длина 60 мм, крепится саморезами в соответствующее место внутри лючка;
• саморезы – 2 шт.;
• инструкция по монтажу.

Количество автоматических выключателей, шт.	Вес, кг/шт.	Цвет	Код
4	0,132	черный	88203

Опалубка для лючков металлическая



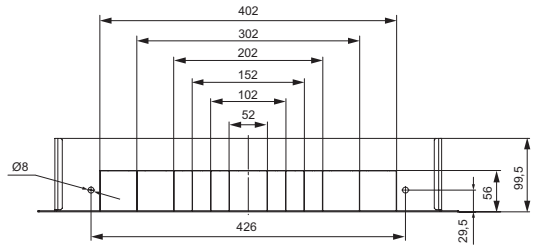

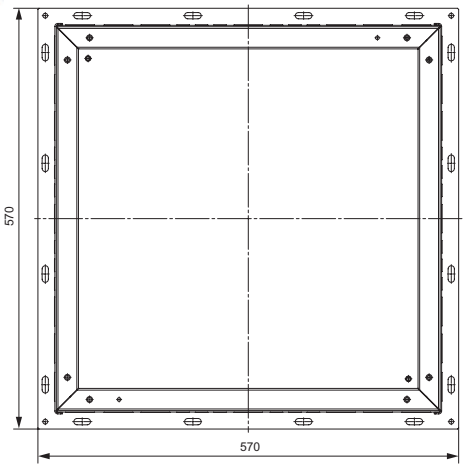

Назначение
• организация рабочих мест с помощью лючка;
• организация мест распайки (в качестве распределительной коробки).
Характеристики
• высота стяжки – 100 мм;
• высота монтажа регулируется с помощью четырех специальных винтов, расположенных в углах по периметру опалубки;
• перфорация на боковых стенках опалубки для ввода стальных листовых лотков "S5 Combitech" с шириной основания от 50 до 400 мм и высотой борта 50 мм.
Особенности
• инструмент для монтажа не требуется;
• временная крышка удаляется сразу после заливки перед установкой сплошной металлической (код 88235) или специальной, предназначенной для монтажа лючка (код 88212);
• возможность установки в боковые стенки пластин с шестью кабельными вводами диаметром 50 мм (код 88236);
• винт заземления расположен внутри опалубки, на дне.
Комплект поставки
• временная крышка из оцинкованной стали 0,8 мм;
• металлическая пластина для фиксации кабельных вводов;
• 6 кабельных вводов диаметром 50 мм для ввода труб в опалубку;
• метизы;
• инструкция по монтажу.

Материал	Код
Сталь	88234

Крышка опалубки для установки лючка 12 модулей



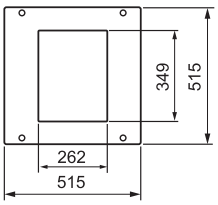

Назначение
• монтаж на опалубку (код 88234) для дальнейшей установки лючка 12 модулей (код 88012).
Комплект поставки
• крышка с отверстием под лючок;
• метизы.

Материал	Толщина стали, мм	Цвет	Размер отверстия для монтажа, мм	Код
Сталь	2	RAL 7035	349×262	88212

Крышка опалубки сплошная металлическая



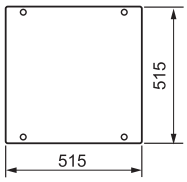

Назначение
• монтаж на опалубку (код 88234) для организации мест распайки в полу.
Комплект поставки
• крышка;
• метизы.

Материал	Толщина стали, мм	Цвет	Код
Сталь	3	RAL 7035	88235

Комплект пластины для ввода труб в металлическую опалубку



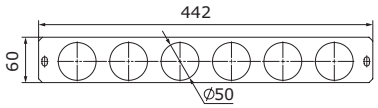

Назначение
• монтаж на опалубку (код 88234) для организации дополнительного ввода труб в опалубку.
Характеристики
• максимальный диаметр труб – 50 мм.
Комплект поставки
• металлическая пластина для фиксации кабельных вводов;
• 6 кабельных вводов диаметром 50 мм;
• метизы.

Материал	Код
Сталь оцинкованная	88236

Таблица подбора лючков и аксессуаров

Наименование	Количество модулей	Цвет/Код	
		черный	белый
Опалубка металлическая для лючка	-	88234	–
Крышка опалубки для монтажа лючка	12	88212	–
Лючок напольный	12	88012	–
Суппорт (каркас) для установки автоматических выключателей в лючок (поставляется в комплекте с DIN-рейкой)	-	88203	–
Каркас для монтажа электроустановочных изделий серии "Viva"	2	F0000AB	F0000A
Каркас для монтажа электроустановочных изделий серии "45×45 мм"	2	–	F0000L
Электрическая розетка с заземлением, 2P+E, со шторками, "Viva"	2	45205	45005
Телефонная розетка RJ–12, "Viva"	1	45218	45018
Компьютерная розетка RJ–45 кат. 5E, "Viva"	1	45238	45038
Компьютерная розетка RJ–45 кат. 5E, экранированная, "Viva"	1	45248	45048
Компьютерная розетка RJ–45 кат. 6, "Viva"	1	45258	45058
Адаптер для информационных разъемов keystone, "Viva"	1	45207	45007
Адаптер для информационных разъемов SIEMON, "Viva"	1	45208	45008
Адаптер для информационных разъемов AVAYA-SYSTIMAX, "Viva"	1	45206	45006
Адаптер для информационных разъемов REICHLE-DE-MASSARI, "Viva"	1	45209	45009
Заглушка "Viva"	1	45216	45016

Организация рабочих мест в напольных лючках с ЭУИ "Viva" и "Avanti"

Для организации рабочего места в лючке электроустановочные изделия (ЭУИ) необходимо:
1. Защелкнуть в каркас на 6 модулей (ЭУИ серии "Viva" защелкиваются спереди)
2. Затем подключить кабели
3. Далее каркас с ЭУИ защелкнуть внутрь суппорта лючка (суппорт поставляется в комплекте с лючком) и установить рамку
4. Если в каркасе остались незаполненные модули, то следует закрыть их заглушками

Внимание! Для серии "Viva" в лючках предпочтительно применение единого каркаса на 6 модулей, но возможно также применение каркасов на 2 модуля. Заглушки на 1 модуль в комплект поставки лючков не входят.

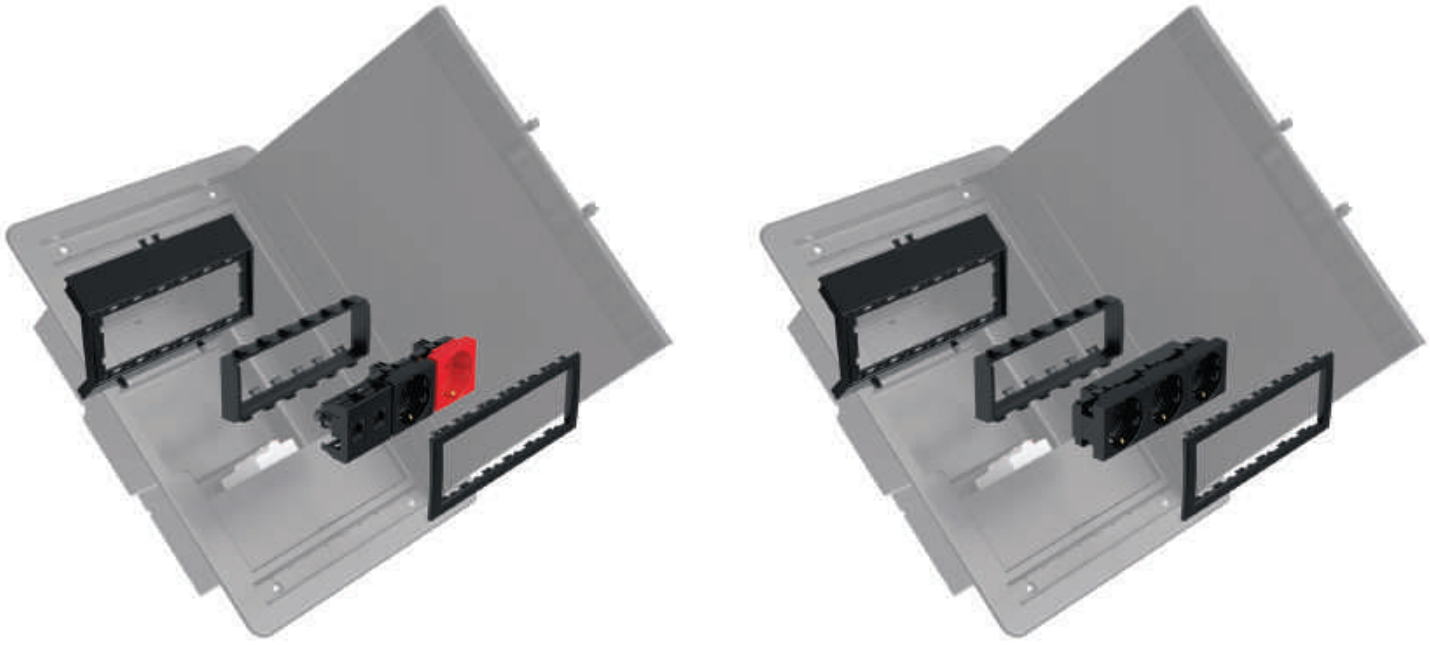

Варианты монтажа розеток "Viva" в лючке: силовые + слаботочные или тройная розетка единым блоком

Для организации рабочего места в лючке электроустановочные изделия (ЭУИ) необходимо:
1. Взять рамки-суппорты, временно отложить рамку и взять только каркас
2. Защелкнуть в каркас ЭУИ "Avanti" с лицевой стороны
3. Затем подключить кабели
4. Если в каркасе остались незаполненные модули, то следует закрыть их заглушками
5. Затем каркас с ЭУИ защелкнуть внутрь суппорта лючка (суппорт поставляется в комплекте с лючком) и установить рамку
6. Суппорт нижними выступами установить в пазы на дне лючка, затем защелкнуть в пазы на стенке лючка (для демонтажа – вставить плоскую отвертку по месту расположения замков)
7. Закрепить лючок в полу (опалубке) с помощью четырех винтов, расположенных под крышкой лючка

Внимание! Рамка, входящая в комплект лючка, для "Avanti" не подходит!
Для серии "Avanti" в лючках возможно применение только рамки-суппорта на 6 модулей. В ассортименте присутствуют заглушки на 1 модуль или 0,5 модуля (по 2 шт. в упаковке), в комплект поставки лючка они не входят.

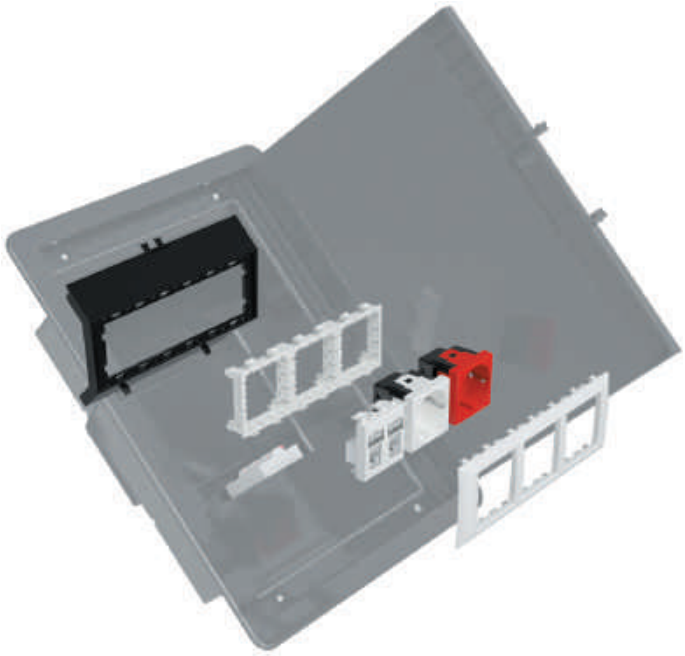

Подробнее см.в инструкции по сборке и установке

Система напольных лючков с изменяемой глубиной

Особенности

Стальной лист
обеспечивает нагрузку до 450 кг

Ручка с запорным механизмом
встроена в раму лючка и препятствует случайному открытию

5 позиций горизонтальной и 2 позиции под углом 45°
установки подрозеточных блоков и подключения силовых вилок

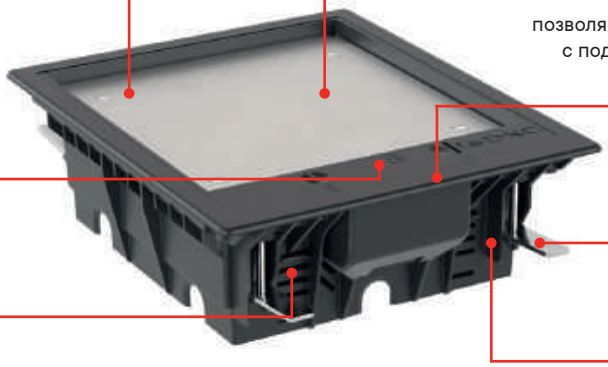

Вспомогательная таблица на обратной стороне крышки
для подбора оптимального уровня глубины установки подрозеточных блоков

Откидной блок
позволяет вывести кабели вилок и закрыть крышку с подключенным оборудованием, сохраняя при этом степень пыле- и влагозащиты IP53

Фиксаторы
для монтажа лючка в плиту фальшпола толщиной от 20 до 45 мм

Уменьшенная глубина монтажа
от 73 мм

Монтаж электроустановочных изделий

Лючки предназначены для монтажа электроустановочных изделий серии "Viva" и "Avanti". Монтаж производится в подрозеточные блоки на 4 или 6 модулей. В комплект поставки входят 2 или 4 подрозеточных блока в зависимости от размера лючка. Дополнительно необходимо приобрести каркасы и рамки (не входят в комплектацию, заказываются дополнительно, в зависимости от выбранной серии ЭУИ). При необходимости возможен монтаж ЭУИ стандарта 45×45 мм.

Монтаж в фальшпол

Лючок рассчитан на высоту фальшпола от 73 мм при толщине панелей от 20 до 45 мм и закрепляется фиксаторами ("лапками"), которые располагаются с четырех сторон корпуса.







Характеристики

Цвет	черный, RAL 9005
Материал	Электроизоляционные пластмассы
Технические условия	ТУ 3464-045-47022248-2015
Температура монтажа и эксплуатации, °С	от –25 до +60
Температура транспортирования и хранения (в упакованном виде), °С	от –25 до +60
Климатическое исполнение	УХЛ4 по ГОСТ 15150 и ГОСТ 15543. Для макроклиматических районов с умеренным и холодным климатом. Для эксплуатации в помещениях с искусственно регулируемыми климатическими условиями, например, в закрытых отапливаемых или охлаждаемых и вентилируемых производственных и других, в том числе хорошо вентилируемых подземных помещениях (в отсутствие воздействия прямого солнечного излучения, атмосферных осадков, ветра, песка и пыли наружного воздуха; при отсутствии или существенном снижении воздействия рассеянного солнечного излучения и конденсации влаги)
Степень защиты	IP53 в закрытом виде без подключения приборов и с подключением приборов, согласно EN50085-2-2

Лючки с изменяемой глубиной на 8, 12, 16 и 24 модулей



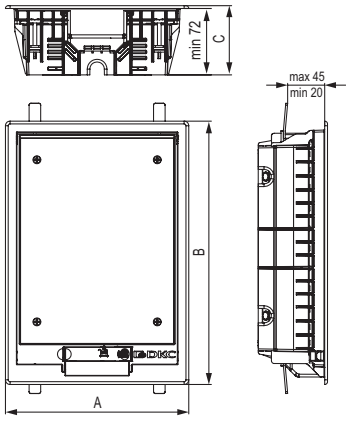

88312

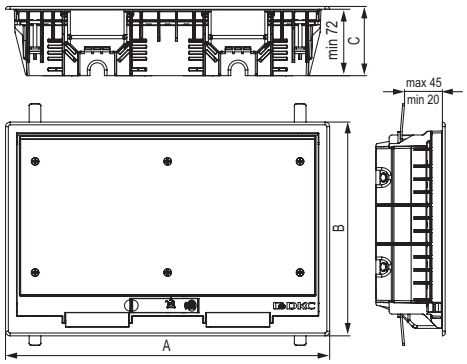

88316

Назначение
• организация рабочего места в открытом интерьере, под столами, трибунами и т. д.;
• часть системы подпольной прокладки кабеля, интегрируется с кабельными трассами, расположенными под фальшполом.

Характеристики
• глубина лючка – 73–108 мм;
• для удобства монтажа напольных покрытий крышка утоплена на 8 мм для лючков на 8, 12, 16 модулей, на 7,5 мм для лючка на 24 модуля;
• крышка усилена стальным листом;
• допустимая нагрузка на крышку – 450 кг;
• съемная крышка, открывается на угол 110°.

Особенности
• подрозеточные блоки регулируются по глубине в 5 положениях по горизонтали и 2 позициях под углом 45°;
• установка производиться в фальшполах с толщиной плит от 20 до 45 мм, закрепляется с с помощью фиксаторов ("лапок"), находящимися в лючке;
• крышка удерживается в открытом состоянии в время подключения кабеля;
• во время монтажа ЭУИ серии "Avanti, "Viva", "Brava" и "45×45 мм" возможен временный демонтаж крышки.

Комплекты	Комплектующие	Количество модулей	Количество, шт.
на 8 модулей	лючок	8	1
	основание подрозеточного блока	4	2
	дно подрозеточного блока	4	2
	крепежный элемент, гайка, винт М4×35	–	4
на 12 модулей	лючок	12	1
	основание подрозеточного блока	6	2
	дно подрозеточного блока	6	2
	крепежный элемент, гайка, винт М4×35	–	4
на 16 модулей	лючок	16	1
	основание подрозеточного блока	4	4
	дно подрозеточного блока	4	4
	крепежный элемент, гайка, винт М4×35	–	4
на 24 модуля	лючок	24	1
	основание подрозеточного блока	6	4
	дно подрозеточного блока	6	4
	крепежный элемент, гайка, винт М4×35	–	4

Внимание! Дополнительно необходимо приобрести каркасы и рамки в соответствии с выбранной серией ЭУИ.

Модулей в лючке суммарное, (с каждой стороны)	Цвет	Размер проема в полу, мм	Длина A, мм	Ширина B, мм	Высота C, мм	Минимальная глубина монтажа, мм	Толщина плиты фальшпола, мм	Код
8 (4+4)	черный	218×182	198	231	75	72	от 20 до 45	88308
12 (6+6)	черный	270×182	198	284	75	72	от 20 до 45	88312
16 (8+8)	черный	218×335	350	231	75	72	от 20 до 45	88316
24 (12+12)	черный	270×335	350	284	75	72	от 20 до 45	88324

Таблица подбора лючков и аксессуаров

Лючок	Серия ЭУИ	Наименование	Количество, шт.	Цвет/Код	
				черный	белый
8 модулей	"Avanti"	рамка-суппорт "Avanti" для "In-liner Front", черный, 4 модуля	2	4402914	–
	"Viva"	рамка универсальная на 4 модуля, цвет черный	2	F00013B	–
		каркас под 2 модуля "Viva", черный	4	F0000AB	–
	"Brava"	рамка универсальная на 4 модуля, цвет черный	2	F00013B	–
		каркас под 2 модуля "Brava", черный	4	F0000MB	–
	45×45 мм	рамка универсальная на 4 модуля, цвет белый	2	–	F00013
		каркас под 2 модуля 45×45 мм, белый	4	–	F0000L
12 модулей	"Avanti"	рамка-суппорт "Черный квадрат" на 6 модулей	2	4402916	–
	"Viva"	рамка универсальная на 6 модулей, цвет черный	2	F00015B	–
		каркас 6 модулей "Viva" "In-liner Front" черный	2	F0003AB	–
	"Brava"	рамка универсальная на 6 модулей, цвет черный	2	F00015B	–
		каркас под 2 модуля "Brava", черный	6	F0000MB	–
	45×45 мм	рамка универсальная на 6 модулей, цвет белый	2	–	F00015
		каркас под 2 модуля 45×45 мм, белый	6	–	F0000L
16 модулей	"Avanti"	рамка-суппорт "Avanti" для "In-liner Front", черный, 4 модуля	4	4402914	–
	"Viva"	рамка универсальная на 4 модуля, цвет черный	4	F00013B	–
		каркас под 2 модуля "Viva", черный	8	F0000AB	–
	"Brava"	рамка универсальная на 4 модуля, цвет черный	4	F00013B	–
		каркас под 2 модуля "Brava", черный	8	F0000MB	–
	45×45 мм	рамка универсальная на 4 модуля, цвет белый	4	–	F00013
		каркас под 2 модуля 45×45 мм, белый	8	–	F0000L

Подробнее см. в инструкции по сборке и установке

Модульные щитки "RAM base"

Распределительные модульные щитки "RAM base" 14.2

Встраиваемые распределительные модульные щитки IP41 ..... 14.4

Настенные распределительные модульные щитки IP41 с дверцей 14.7

Настенные распределительные модульные щитки IP65 с дверцей 14.9

Аксессуары для модульных щитков 14.12

Таблица подбора аксессуаров 14.15



Распределительные модульные щитки "RAM base"

Система пластиковых распределительных щитков "RAM base" предназначена для размещения модульных устройств. Распределительные щитки производства ДКС имеют современный дизайн, изготавливаются в соответствии с самыми высокими европейскими стандартами качества и могут устанавливаться в жилых, административных, подсобных или производственных помещениях. Широкий типоразмерный ряд и совместимость щитков с другими сериями продукции ДКС, такими как гофротрубы и аксессуары серии "Octopus", жесткие трубы и аксессуары серии "Express", кабельные каналы "In-liner" и система электропроводки "Quadro", помогают решить любую поставленную задачу электротехнического монтажа.

Сфера применения

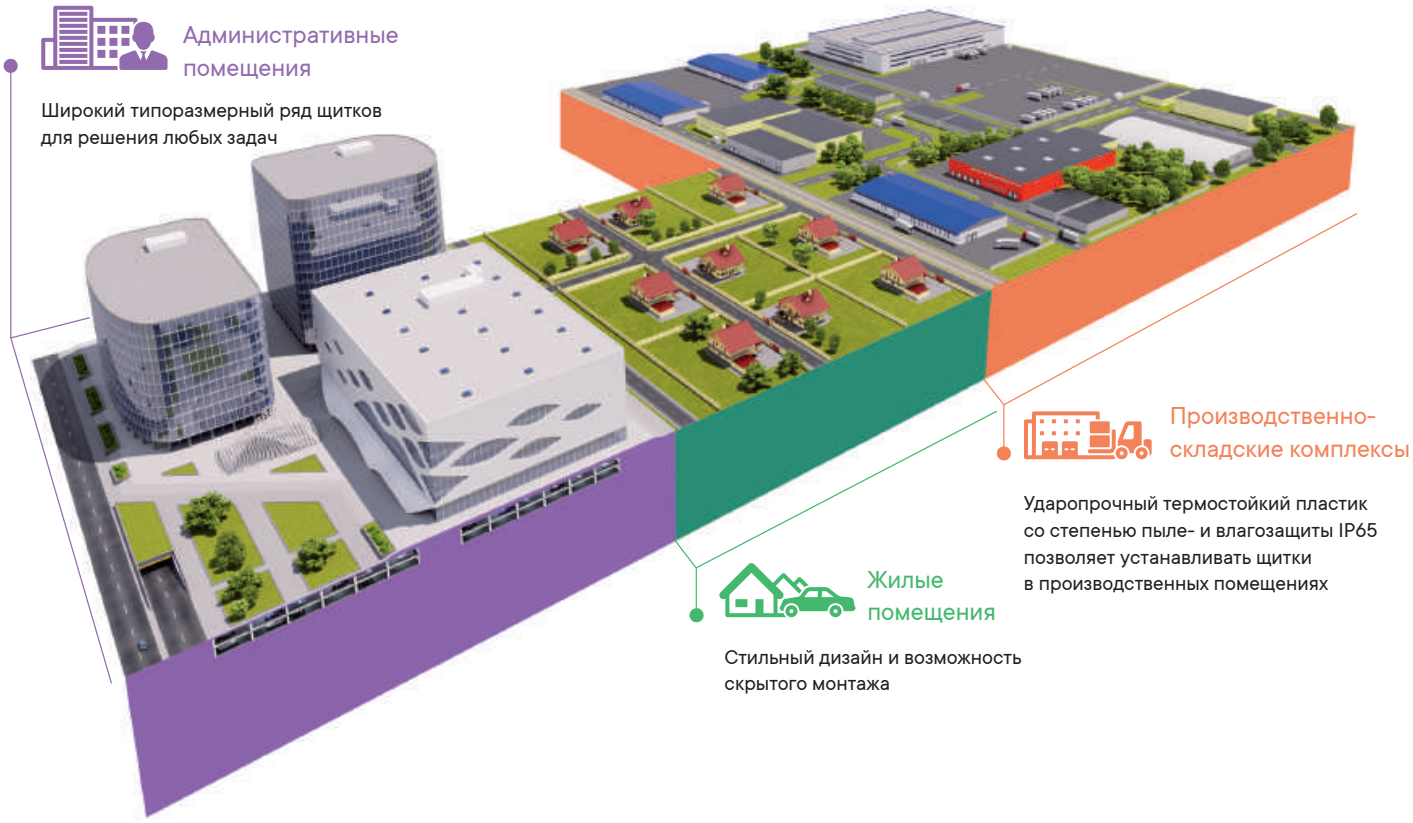

Особенности



Специальная конструкция петель дает возможность открывать дверцу более чем на 180°, защищая ее от повреждений при случайном ударе. Для снятия дверцы достаточно полностью открыть ее и нажать на ручку. Операция не повлияет на функциональность шарнирного соединения



С помощью дополнительных аксессуаров обеспечивается быстрое соединение щитков с жесткими трубами ДКС различных диаметров. Использование ответвительных коробок или корпусов ДКС серии "RAM box" расширяет возможности электромонтажа



Точки крепления позволяют выполнить регулировку расстояния между DIN-рейками, что расширяет возможности монтажа оборудования и делает щитки совместимыми с любыми устройствами контроля и управления. Регулировку можно проводить внутри щитка или вынув суппорты из пазов



Преперфорированные отверстия и насечки на задней и боковых частях встраиваемых щитков обеспечивают точное соединение с пластиковыми трубами ДКС системы "Octopus" различных диаметров



Насечки на внутренней стороне настенных щитков обеспечивают соединение с пластиковыми коробами ДКС системы "In-liner" с помощью специального переходника. Возможно использование короба глубиной 60 и 80 мм, шириной от 60 до 200 мм, при этом обеспечивается точность и эстетичность соединения

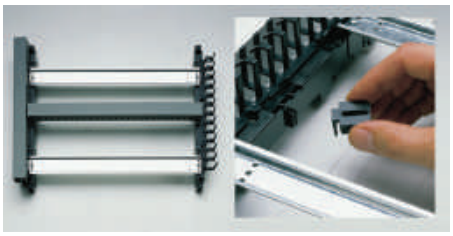

Для удобства прокладки кабеля при монтаже используется специальный перфорированный канал, защелкивающийся на суппортах. Для стандартных перфорированных каналов используются дополнительные крепления

Характеристики

Материал	термостойкий пластик
Технические условия	ГОСТ Р 51321.1–2000
Класс изоляционной защиты	II
Степень защиты встраиваемых щитков	IP41
Степень защиты настенных щитков	IP41, IP65
Цвет встраиваемых щитков IP41	белый RAL 9016, черный RAL 9004
Цвет настенный щитков IP41	белый RAL 9005
Цвет настенных щитков IP65	серый RAL 7035
Ударопрочность IP41	IK08 (6 Дж)
Ударопрочность IP65	IK09 (10 Дж)
Максимальное номинальное напряжение, В	400
Максимальный номинальный ток, А	125
Максимальный ток короткого замыкания, КА	10
Сопротивление высоким температурам	до 650 °С по результатам испытаний раскаленной проволокой согласно МЭК695–2–1
Температура монтажа, °С	от –25 до +60
Дверца	затемненная, прозрачная, открывается более чем на 180°

Встраиваемые распределительные модульные щитки IP41

Предназначены для скрытого монтажа в жилых и административных помещениях. Совместимы с модульными устройствами любых производителей.

4 модуля



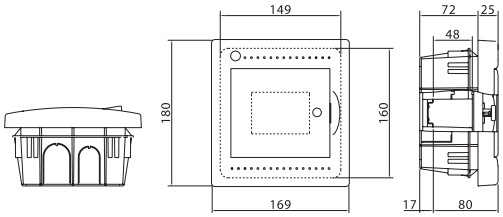

Комплект поставки
- оцинкованная DIN-рейка;
- суппорт для DIN-рейки;
- заглушки для пустых модулей;
- заглушки для сборочных винтов;
- сборочные винты;
- самоклеящаяся этикетка для маркировки цепей.

Количество модулей	Съемные пластроны	Межосевое расстояние между рядами, мм	Рассеиваемая мощность, Вт	Цвет	Код
4	нет	-	20	белый	81504

8 модулей



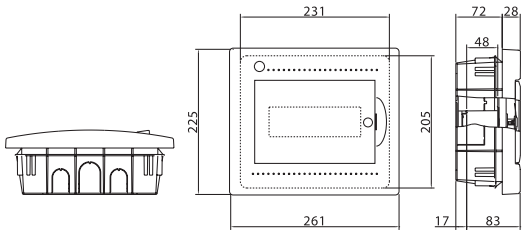

Комплект поставки
- оцинкованная DIN-рейка;
- суппорт для DIN-рейки;
- заглушки для пустых модулей;
- заглушки для сборочных винтов;
- сборочные винты;
- самоклеящаяся этикетка для маркировки цепей.

Количество модулей	Съемные пластроны	Межосевое расстояние между рядами, мм	Рассеиваемая мощность, Вт	Цвет	Дополнительно в комплекте	Код
8	нет	–	21	белый	–	81508
					клеммный блок 63А и замок	81908
					усиленный клеммный блок 160А	81708
					белый, клеммный блок 63А	RB08B4TWD
				черный	–	82508
					клеммный блок 63А	RB08B4TBD

12 модулей



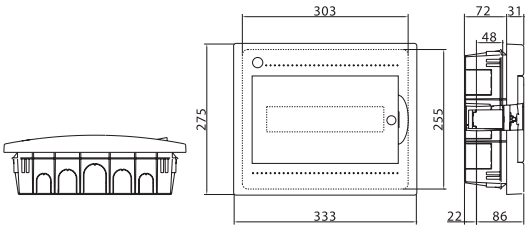

Комплект поставки
- оцинкованная DIN-рейка;
- суппорт для DIN-рейки;
- заглушки для пустых модулей;
- заглушки для сборочных винтов;
- сборочные винты;
- самоклеящаяся этикетка для маркировки цепей.

Количество модулей	Съемные пластроны	Межосевое расстояние между рядами, мм	Рассеиваемая мощность, Вт	Цвет	Дополнительно в комплекте	Код
12	нет	–	37	белый	–	81512
					клеммный блок 63А и замок	81912
					усиленный клеммный блок 160А	81712
					клеммный блок 63А	RB12B4TWD
				черный	–	82512
					клеммный блок 63А	RB12B4TBD

18 модулей



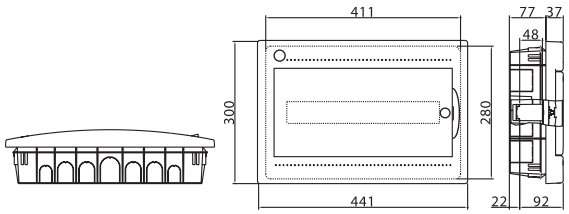

Комплект поставки
- оцинкованная DIN-рейка;
- суппорт для DIN-рейки;
- заглушки для пустых модулей;
- заглушки для сборочных винтов;
- сборочные винты;
- самоклеящаяся этикетка для маркировки цепей.

Количество модулей	Съемные пластроны	Межосевое расстояние между рядами, мм	Рассеиваемая мощность, Вт	Цвет	Дополнительно в комплекте	Код
18	нет	–	50	белый	–	81518
					клеммный блок 63А и замок	81918
					усиленный клеммный блок 160А	81718
					клеммный блок 63А	RB18B4TWD

24 модуля



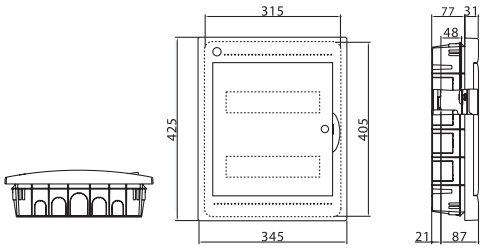

Комплект поставки
- оцинкованная DIN-рейка;
- суппорт для DIN-рейки;
- заглушки для пустых модулей;
- заглушки для сборочных винтов;
- сборочные винты;
- самоклеящаяся этикетка для маркировки цепей.

Количество модулей	Съемные пластроны	Межосевое расстояние между рядами, мм	Рассеиваемая мощность, Вт	Цвет	Дополнительно в комплекте	Код
24	нет	125–150–175	45	белый	–	81524
					клеммный блок 63А и замок	81924
					усиленный клеммный блок 160А	81724
					клеммный блок 63А	RB24B4TWD
				черный	–	82524
					клеммный блок 63А	RB24B4TBD
					клеммный блок 63А и замок	RB24B4TBDL

36 модулей



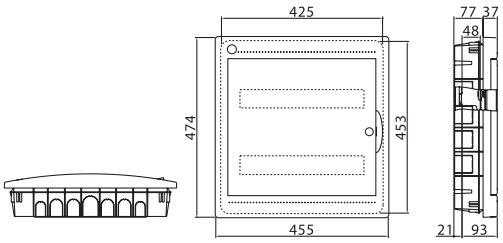

Комплект поставки
- оцинкованная DIN-рейка;
- суппорт для DIN-рейки;
- заглушки для пустых модулей;
- заглушки для сборочных винтов;
- сборочные винты;
- самоклеящаяся этикетка для маркировки цепей.

Количество модулей	Съемные пластроны	Межосевое расстояние между рядами, мм	Рассеиваемая мощность, Вт	Цвет	Дополнительно в комплекте	Код
36	да	125–150–175	56	белый	–	81536
					клеммный блок 63А и замок	81936
					усиленный клеммный блок 160А	81736
					клеммный блок 63А	RB36B4TWD

54 модуля



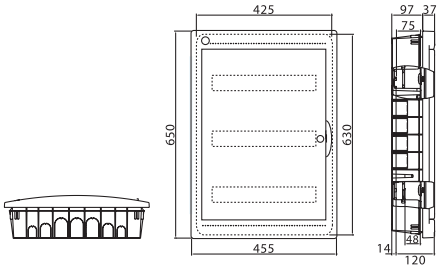

Комплект поставки
- оцинкованная DIN-рейка;
- суппорт для DIN-рейки;
- заглушки для пустых модулей;
- заглушки для сборочных винтов;
- сборочные винты;
- самоклеящаяся этикетка для маркировки цепей.

Количество модулей	Съемные пластроны	Межосевое расстояние между рядами, мм	Рассеиваемая мощность, Вт	Цвет	Дополнительно в комплекте	Код
54	да	150–175–200	62	белый	–	81554
					клеммный блок 63А	RB54B4TWD
					усиленный клеммный блок 160А	RB54B4RWD

72 модуля



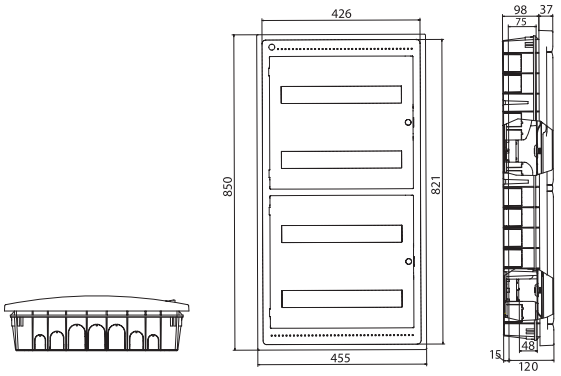

Комплект поставки
- оцинкованная DIN-рейка;
- суппорт для DIN-рейки;
- заглушки для пустых модулей;
- заглушки для сборочных винтов;
- сборочные винты;
- самоклеящаяся этикетка для маркировки цепей.

Количество модулей	Съемные пластроны	Межосевое расстояние между рядами, мм	Рассеиваемая мощность, Вт	Цвет	Дополнительно в комплекте	Код
72	да	150–175–200	95	белый	–	81572
					клеммный блок 63А	RB72B4TWD
					усиленный клеммный блок 160А	RB72B4RWD

Щиток мультимедийный



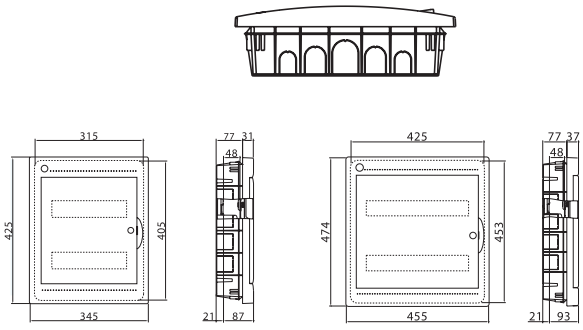

Щиток на 24 модуля

Щиток на 36 модуля

Назначение
- для монтажа мультимедийной аппаратуры (патч-панелей, TV-разветвителей, роутеров), при обустройстве домашних или офисных слаботочных систем.

Комплект поставки
- оцинкованная DIN-рейка;
- суппорт для DIN-рейки;
- заглушки для пустых модулей;
- заглушки для сборочных винтов;
- сборочные винты;
- самоклеящаяся этикетка для маркировки цепей;
- монтажная плата – 2 шт.

Количество модулей	Съемные пластроны	Межосевое расстояние между рядами, мм	Рассеиваемая мощность	Цвет	Код
24	нет	125–150–175	45	белый	RB24B4NWD
36		125–150–175	56		RB36B4NWD

Настенные распределительные модульные щитки IP41 с дверцей

Предназначены для монтажа в жилых и административных помещениях. Совместимы с модульными устройствами любых производителей.

8 модулей



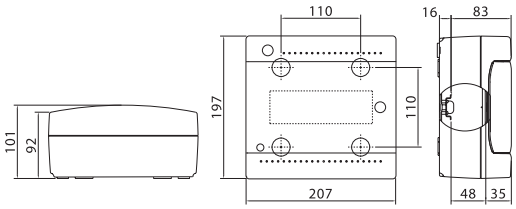

Комплект поставки
- оцинкованная DIN-рейка;
- суппорт для DIN-рейки;
- заглушки для пустых модулей;
- сборочные винты;
- самоклеящаяся этикетка для маркировки цепей.

Количество модулей	Съемные пластроны	Межосевое расстояние между рядами, мм	Рассеиваемая мощность, Вт	Цвет	Дополнительно в комплекте	Код
8	нет	–	18	белый	–	84608
					клеммный блок 63А и замок	84908
					усиленный клеммный блок 160А	84708
					клеммный блок 63А	RB08W4TWD

12 модулей



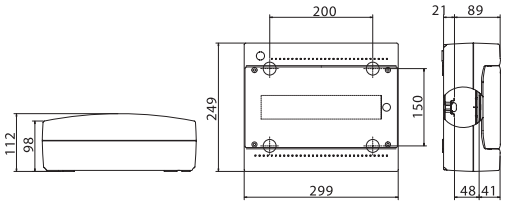

Комплект поставки
- оцинкованная DIN-рейка;
- суппорт для DIN-рейки;
- заглушки для пустых модулей;
- сборочные винты;
- самоклеящаяся этикетка для маркировки цепей.

Количество модулей	Съемные пластроны	Межосевое расстояние между рядами, мм	Рассеиваемая мощность, Вт	Цвет	Дополнительно в комплекте	Код
12	нет	–	30	белый	–	84612
					клеммный блок 63А и замок	84912
					усиленный клеммный блок 160А	84712
					клеммный блок 63А	RB12W4TWD

18 модулей



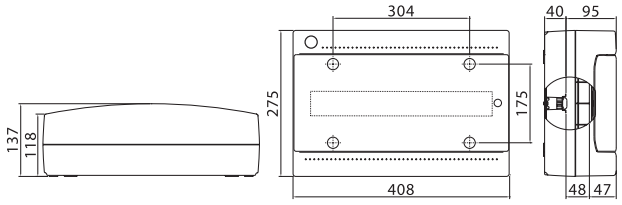

Комплект поставки
- оцинкованная DIN-рейка;
- суппорт для DIN-рейки;
- заглушки для пустых модулей;
- сборочные винты;
- самоклеящаяся этикетка для маркировки цепей.

Количество модулей	Съемные пластроны	Межосевое расстояние между рядами, мм	Рассеиваемая мощность, Вт	Цвет	Дополнительно в комплекте	Код
18	нет	–	41	белый	–	84618
					клеммный блок 63А и замок	84918
					усиленный клеммный блок 160А	84718
					клеммный блок 63А	RB18W4TWD

24 модуля



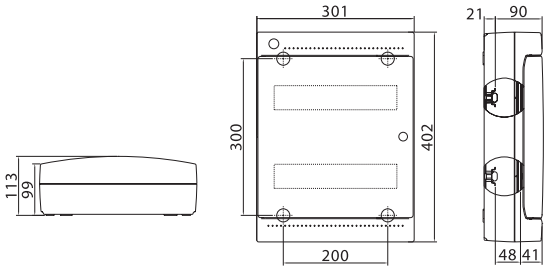

Комплект поставки
- оцинкованная DIN-рейка;
- суппорт для DIN-рейки;
- заглушки для пустых модулей;
- сборочные винты;
- самоклеящаяся этикетка для маркировки цепей.

Количество модулей	Съемные пластроны	Межосевое расстояние между рядами, мм	Рассеиваемая мощность, Вт	Цвет	Дополнительно в комплекте	Код
24	нет	150	39	белый	–	84624
					клеммный блок 63А и замок	84924
					усиленный клеммный блок 160А	84724
					клеммный блок 63А	RB24W4TWD

36 модулей



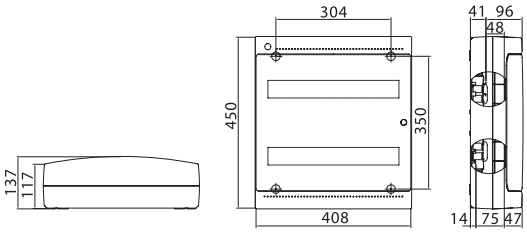

Комплект поставки
- оцинкованная DIN-рейка;
- суппорт для DIN-рейки;
- заглушки для пустых модулей;
- сборочные винты;
- самоклеящаяся этикетка для маркировки цепей.

Количество модулей	Съемные пластроны	Межосевое расстояние между рядами, мм	Рассеиваемая мощность, Вт	Цвет	Дополнительно в комплекте	Код
36	нет	175	52	белый	–	84636
					клеммный блок 63А и замок	84936
					усиленный клеммный блок 160А	84736
					клеммный блок 63А	RB36W4TWD

54 модуля



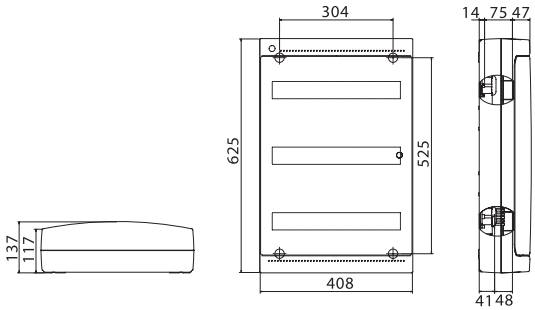

Комплект поставки
- оцинкованная DIN-рейка;
- суппорт для DIN-рейки;
- заглушки для пустых модулей;
- сборочные винты;
- самоклеящаяся этикетка для маркировки цепей.

Количество модулей	Съемные пластроны	Межосевое расстояние между рядами, мм	Рассеиваемая мощность, Вт	Цвет	Дополнительно в комплекте	Код
54	нет	175	62	белый	–	84654
					клеммный блок 63А	RB54W4TWD
					усиленный клеммный блок 160А	RB54W4RWD
					клеммный блок 63А и замок	RB54W4TWDL

Настенные распределительные модульные щитки IP65 с дверцей

Предназначены для настенного монтажа в жилых и административных, подсобных или производственных помещениях.
Совместимы с модульными устройствами любых производителей.

4 модуля



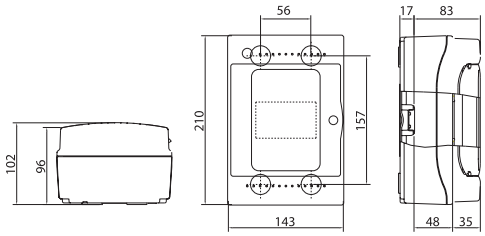

Комплект поставки
- оцинкованная DIN-рейка;
- суппорт для DIN-рейки;
- заглушки для пустых модулей;
- заглушки с двойной изоляцией на пазы для крепления к стене;
- сборочные винты.

Количество модулей	Съемные пластроны	Межосевое расстояние между рядами, мм	Рассеиваемая мощность, Вт	Цвет	Код
4	нет	–	13	серый	85604

8 модулей



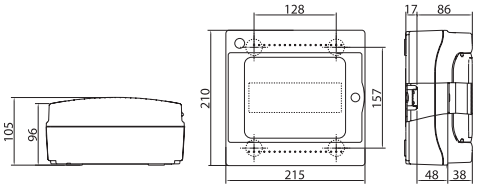

Комплект поставки
- оцинкованная DIN-рейка;
- суппорт для DIN-рейки;
- заглушки для пустых модулей;
- заглушки с двойной изоляцией на пазы для крепления к стене;
- сборочные винты.

Количество модулей	Съемные пластроны	Межосевое расстояние между рядами, мм	Рассеиваемая мощность, Вт	Цвет	Дополнительно в комплекте	Код
8	нет	–	19	серый	–	85608
					клеммный блок 63А и замок	85908
					усиленный клеммный блок 160А	85708
					клеммный блок 63А	RB08W6TGD

12 модулей



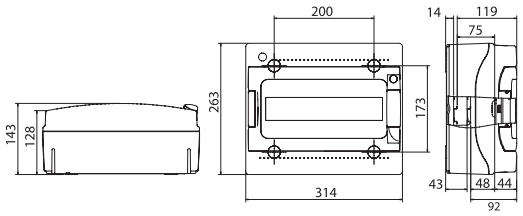

Комплект поставки
- ручка на дверце;
- оцинкованная DIN-рейка;
- суппорт для DIN-рейки;
- заглушки для пустых модулей;
- заглушки с двойной изоляцией на пазы для крепления к стене;
- сборочные винты.

Количество модулей	Съемные пластроны	Межосевое расстояние между рядами, мм	Рассеиваемая мощность, Вт	Цвет	Дополнительно в комплекте	Код
12	да	–	30	серый	–	85612
					клеммный блок 63А и замок	85912
					усиленный клеммный блок 160А	85712
					клеммный блок 63А	RB12W6TGD

18 модулей



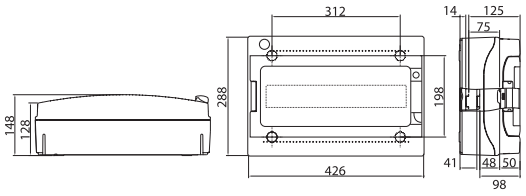

Комплект поставки
- ручка на дверце;
- оцинкованная DIN-рейка;
- суппорт для DIN-рейки;
- заглушки для пустых модулей;
- заглушки с двойной изоляцией на пазы для крепления к стене;
- сборочные винты.

Количество модулей	Съемные пластроны	Межосевое расстояние между рядами, мм	Рассеиваемая мощность, Вт	Цвет	Дополнительно в комплекте	Код
18	да	–	37	серый	–	85618
					клеммный блок 63А и замок	85918
					усиленный клеммный блок 160А	85718
					клеммный блок 63А	RB18W6TGD

24 модуля



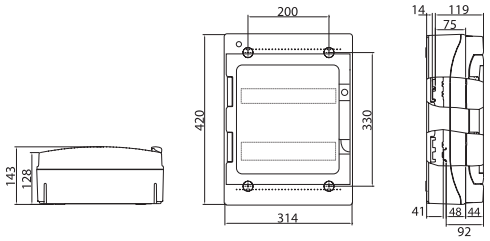

Комплект поставки
- ручка на дверце;
- оцинкованная DIN-рейка;
- суппорт для DIN-рейки;
- заглушки для пустых модулей;
- заглушки с двойной изоляцией на пазы для крепления к стене;
- сборочные винты.

Количество модулей	Съемные пластроны	Межосевое расстояние между рядами, мм	Рассеиваемая мощность, Вт	Цвет	Дополнительно в комплекте	Код
24	да	125–150–175	42	серый	–	85624
					клеммный блок 63А и замок	85924
					усиленный клеммный блок 160А	85724
					клеммный блок 63А	RB24W6TGD

36 модулей



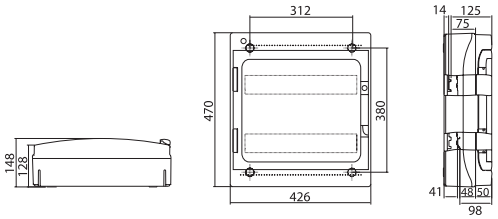

Комплект поставки
- ручка на дверце;
- оцинкованная DIN-рейка;
- суппорт для DIN-рейки;
- заглушки для пустых модулей;
- заглушки с двойной изоляцией на пазы для крепления к стене;
- сборочные винты.

Количество модулей	Съемные пластроны	Межосевое расстояние между рядами, мм	Рассеиваемая мощность, Вт	Цвет	Дополнительно в комплекте	Код
36	да	150–175–200	54	серый	–	85636
					клеммный блок 63А и замок	85936
					усиленный клеммный блок 160А	85736
					клеммный блок 63А	RB36W6TGD

54 модуля



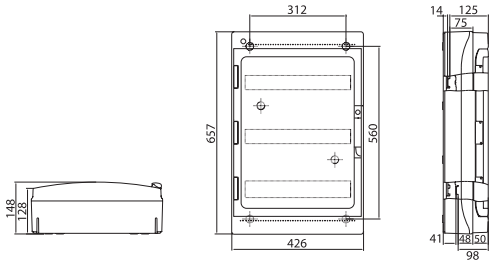

Комплект поставки
- ручка на дверце;
- оцинкованная DIN-рейка;
- суппорт для DIN-рейки;
- заглушки для пустых модулей;
- заглушки с двойной изоляцией на пазы для крепления к стене;
- сборочные винты.

Количество модулей	Съемные пластроны	Межосевое расстояние между рядами, мм	Рассеиваемая мощность, Вт	Цвет	Дополнительно в комплекте	Код
54	да	150–175–200	72	серый	–	85654
					клеммный блок 63А	RB54W6TGD
					усиленный клеммный блок 160А	RB54W6RGD
					клеммный блок 63А и замок	RB54W6TGDL

72 модуля



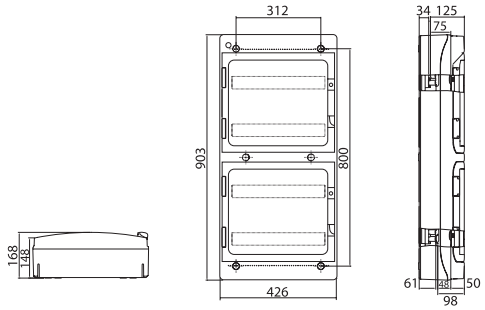

Комплект поставки
- ручка на дверце;
- оцинкованная DIN-рейка;
- суппорт для DIN-рейки;
- заглушки для пустых модулей;
- заглушки с двойной изоляцией на пазы для крепления к стене;
- сборочные винты.

Количество модулей	Съемные пластроны	Межосевое расстояние между рядами, мм	Рассеиваемая мощность, Вт	Цвет	Дополнительно в комплекте	Код
72	да	150–175–200	91	серый	–	85672
					клеммный блок 63А	RB72W6TGD
					усиленный клеммный блок 160А	RB72W6RGD
					клеммный блок 63А и замок	RB72W6TGDL

Аксессуары для модульных щитков

Сплошная панель

Назначение
• для защиты щитка от попадания посторонних предметов. Используется в случае, если свободными остаются один или несколько рядов щитка.

Вид щитка	Количество модулей	Цвет	Упаковка, шт.	Код
IP65 на 12, 24 модуля	12	RAL 7035	10	87172
IP65 на 18, 36, 54, 72 модуля	18	RAL 7035	10	87173
Встраиваемые на 24 модуля	12	RAL 9016	10	87177
Встраиваемые на 18, 36, 54, 72 модуля	18	RAL 9016	10	87179

Заглушка



Назначение
• для защиты щитка от попадания посторонних предметов. Необходимо использовать в случае неполного заполнения ряда щитка модульными устройствами.

Вид щитка	Количество модулей	Цвет	Упаковка, шт.	Код
Настенные IP65	4	RAL 7035	40 (4×10)	87165
	6	RAL 7035	40 (4×10)	87180
Встраиваемые	4	RAL 9001	40 (4×10)	87184
	6	RAL 9001	40 (4×10)	87185
Настенные IP41	4	RAL 9016	40 (4×10)	87186
	6	RAL 9016	40 (4×10)	87197

Петли



Назначение
• для настенного монтажа щитков.

Упаковка, шт.	Код
120 (12×10)	87160

Проставка на 2 модуля



Назначение
• для регулировки глубины крепления DIN-рейки.

Количество модулей	Упаковка, шт.	Код
2	20 (2×10)	87163

Элемент фиксации кабеля



Назначение
• для фиксации кабеля в щитках от 36 до 72 модулей.

Упаковка, шт.	Код
10 (1×10)	87078

Клеммные колодки



Назначение
• для коммутации жил проводов и кабелей в электрощитах.

Количество отверстий	Диаметр отверстий, количество × ø	Uном, В	Упаковка, шт.	Код
7	5×5,3 мм, 2×6 мм	750	20	507F
11	9×5,3 мм, 2×6 мм	750	12	5011F
15	13×5,3 мм, 2×6 мм	750	10	5015F

Переходник для соединения настенного щитка с коробом



Назначение
• для соединения настенных щитков с пластиковыми кабельными коробами серий "In-liner".

Вид щитка	Количество модулей	Цвет	Упаковка, шт.	Код
IP65 с коробом	12, 24	RAL 7035	10 (1×10)	87166
	18, 36, 54, 72	RAL 7035	10 (1×10)	87167
IP41 с коробом и дверцей	8	RAL 9001	10 (1×10)	87169

Клеммные колодки



Назначение
• коммутация питающей линии, жил проводов и кабелей.
Особенности
• клеммная колодка рассчитана на работу с токами до 63 А, а усиленная – с токами до 160 А.

Вид	Количество модулей	Количество и размеры отверстий, мм	Упаковка, шт.	Код
Простой	8	1×5,4+7×4,5	10	87408
	12	3×5,4+10×4,5	10	87412
	18	5×5,4+14×4,5	10	87418
Усиленный	8	1×9+7×5,4	10	87108
	12	3×9+10×5,4	10	87112
	18	5×9+14×5,4	10	87118

Клеммные блоки



Назначение
• коммутация питающей линии, жил проводов и кабелей.
Особенности
• крепится поставляемыми в комплекте саморезами на специальные профили, расположенные на дне внутренней части щитка;
• для нестандартных решений возможен заказ клеммных держателей и клеммных колодок раздельно.
Комплект поставки
• клеммный держатель;
• две клеммные колодки;
• комплект крепежа.

Вид	Комплектация	Упаковка, шт.	Код
Простой	2×87408; суппорты; крепеж	1	87508
	2×87412; суппорты; крепеж	1	87512
	2×87418; суппорты; крепеж	1	87518
Усиленный	2×87108; крепеж	1	87308
	2×87112; крепеж	1	87312
	2×87118; крепеж	1	87318
Держатель	для 2 клеммных колодок 87108, 87408	1	87208
	для 2 клеммных колодок 87112, 87412	1	87212
	для 2 клеммных колодок 87118, 87418	1	87218

Заглушки



Назначение
• для защиты щитка от попадания посторонних предметов.
Характеристики
• двойная изоляция.
Особенности
• предназначены только для настенных щитков.

Упаковка, шт.	Код
40 (4×10)	87164

Замки для дверцы



Назначение
• для защиты от несанкционированного проникновения внутрь щитка.

Вид щитка	Упаковка, шт.	Код
Настенный IP65	10	87187
Настенный IP41	10	87188
Встраиваемый IP41	10	87189

Монтажная плата



Назначение
• для монтажа на нее мультимедийной аппаратуры, при обустройстве домашних или офисных СКС.
Особенности
• для установки во встраиваемые модульные щитки на 24, 36, 54 и 72 модуля.

Количество модулей	Для установки в щитки	Упаковка, шт.	Код
12	на 24 модуля	1	82012
18	на 36, 54 и 72 модуля	1	82018

Таблица подбора аксессуаров







Описание	Встраиваемые с дверцей IP41								Настенные с дверцей IP41						Настенные с дверцей IP65								Код
	4	8	12	18	24	36	54	72	8	12	18	24	36	54	4	8	12	18	24	36	54	72	
Клеммный блок на 8 модулей	–	+	+	+	+	+	+	+	+	+	+	+	+	+	–	+	+	+	+	+	+	+	87508
Клеммный блок на 12 модулей	–	–	+	+	+	+	+	+	–	+	+	+	+	+	–	–	+	+	+	+	+	+	87512
Клеммный блок на 18 модулей	–	–	–	+	–	+	+	+	–	–	+	–	+	+	–	–	–	+	–	+	+	+	87518
Усиленный клеммный блок на 8 модулей	–	+	+	+	+	+	+	+	+	+	+	+	+	+	–	+	+	+	+	+	+	+	87308
Усиленный клеммный блок на 12 модулей	–	–	+	+	+	+	+	+	–	+	+	+	+	+	–	–	+	+	+	+	+	+	87312
Усиленный клеммный блок на 18 модулей	–	–	–	+	–	+	+	+	–	–	+	–	+	+	–	–	–	+	–	+	+	+	87318
Заглушка с двойной изоляцией	–	–	–	–	–	–	–	–	+	+	+	+	+	+	+	+	+	+	+	+	+	–	87164
Переходник для щитков IP65 на короб RAL 7035	–	–	–	–	–	–	–	–	–	–	–	–	–	–	–	–	–	+	–	+	+	+	87167
Переходник для щитков IP65 на короб RAL 7035	–	–	–	–	–	–	–	–	–	–	–	–	–	–	–	–	–	+	–	+	–	–	87166
Переходник для щитков с дверцей IP41 на короб RAL 9001	–	–	–	–	–	–	–	–	–	+	+	+	+	+	–	–	–	–	–	–	–	–	87169
Переходник для щитков без дверцы IP40 на короб RAL 7035	–	–	–	–	–	–	–	–	–	–	–	–	–	–	–	–	–	–	–	–	–	–	87170
Замок для щитка настенного IP65	–	–	–	–	–	–	–	–	–	–	–	–	–	–	+	+	+	+	+	+	+	+	87187
Замок для щитка настенного IP41	–	–	–	–	–	–	–	–	+	+	+	+	+	+	–	–	–	–	–	–	–	–	87188
Замок для щитка встраиваемого IP41	+	+	+	+	+	+	+	+	–	–	–	–	–	–	–	–	–	–	–	–	–	–	87189
Элемент фиксации кабеля	–	–	–	–	–	–	–	–	–	–	–	–	+	+	–	–	+	+	+	+	+	+	87078
Сплошная панель на 12 модулей RAL 7035 для щитков IP65	–	–	–	–	–	–	–	–	–	–	–	–	–	–	–	–	+	–	+	–	–	–	87172
Сплошная панель на 18 модулей RAL 7035 для щитков IP65	–	–	–	–	–	–	–	–	–	–	–	–	–	–	–	–	–	+	–	+	+	+	87173
Сплошная панель на 12 модулей RAL 9016 для встраиваемых щитков	–	–	–	–	+	–	–	–	–	–	–	–	–	–	–	–	–	–	–	–	–	–	87177
Сплошная панель на 18 модулей RAL 9016 для встраиваемых щитков	–	–	–	+	–	+	+	+	–	–	–	–	–	–	–	+	+	+	+	+	+	+	87179
Заглушка на 4 модуля RAL 7035 для настенных щитков IP65	–	–	–	–	–	–	–	–	–	–	–	–	–	–	+	+	+	+	+	+	+	+	87165
Заглушка на 6 модулей RAL 7035 для настенных щитков IP65 и IP40	–	–	–	–	–	–	–	–	–	–	–	–	–	–	–	+	+	+	+	+	+	+	87180
Заглушка на 4 модуля RAL 9001 для настенных щитков IP41	–	–	–	–	–	–	–	–	+	+	+	+	+	+	–	–	–	–	–	–	–	–	87184
Заглушка на 6 модулей RAL 9001 для настенных щитков IP41	–	–	–	–	–	–	–	–	+	+	+	+	+	+	–	–	–	–	–	–	–	–	87185
Заглушка на 4 модуля RAL 9016 для встраиваемых щитков	+	–	+	+	+	+	+	+	–	–	–	–	–	–	–	–	–	–	–	–	–	–	87186
Заглушка на 6 модулей RAL 9016 для встраиваемых щитков	–	–	+	+	+	+	+	+	–	–	–	–	–	–	–	–	–	–	–	–	–	–	87197
Петли для подвеса щитка	–	–	–	–	–	–	–	–	+	+	+	+	+	+	+	+	+	+	+	+	+	+	87160
Проставка для регулировки глубины DIN-рейки	–	–	–	–	–	–	+	+	–	–	+	–	+	+	–	–	+	+	+	+	+	+	87163
Монтажная плата шириной 12 модулей	–	–	–	–	+	–	–	–	–	–	–	–	–	–	–	–	–	–	–	–	–	–	82012
Монтажная плата шириной 18 модулей	–	–	–	–	–	+	+	+	–	–	–	–	–	–	–	–	–	–	–	–	–	–	82018

Система прокладки трасс кондиционирования, отопления и водоснабжения "Angara"

Профессиональная система коробов "Angara" 15.2
Ассортимент 15.4
Аксессуары для монтажа и фиксации 15.6
Аксессуары декоративные 15.11
Типовые решения по монтажу кондиционера при помощи коробов "Angara" 15.13
Аксессуары 15.17
Мини-каналы для электропроводки 15.19
Дренажная система 15.20



Профессиональная система коробов "Angara"

Предназначена для прокладки трасс кондиционирования, отопления и водоснабжения. Короба устанавливаются как в жилых и офисных, так и в производственных помещениях, а также по фасадам зданий. Прокладка коммуникаций осуществляется как по стенам – в коробах настенного типа, так и по полу – в коробах плинтусного типа. Короба гармонично вписываются в интерьеры помещений и рассчитаны на длительную эксплуатацию.

Одним из отличий профессиональных коробов от обычных электротехнических коробов является специальная конструкция с округлой крышкой, охватывающей короб с трех сторон. Такая конструкция облегчает монтаж системы и позволяет ей идеально вписываться в любые интерьеры за счет полного отсутствия щелей на внешней поверхности короба. Также в ассортименте присутствует набор специализированных аксессуаров, которые обеспечивают как удобный монтаж системы, так и удобство последующей эксплуатации.

Сфера применения



Состав системы

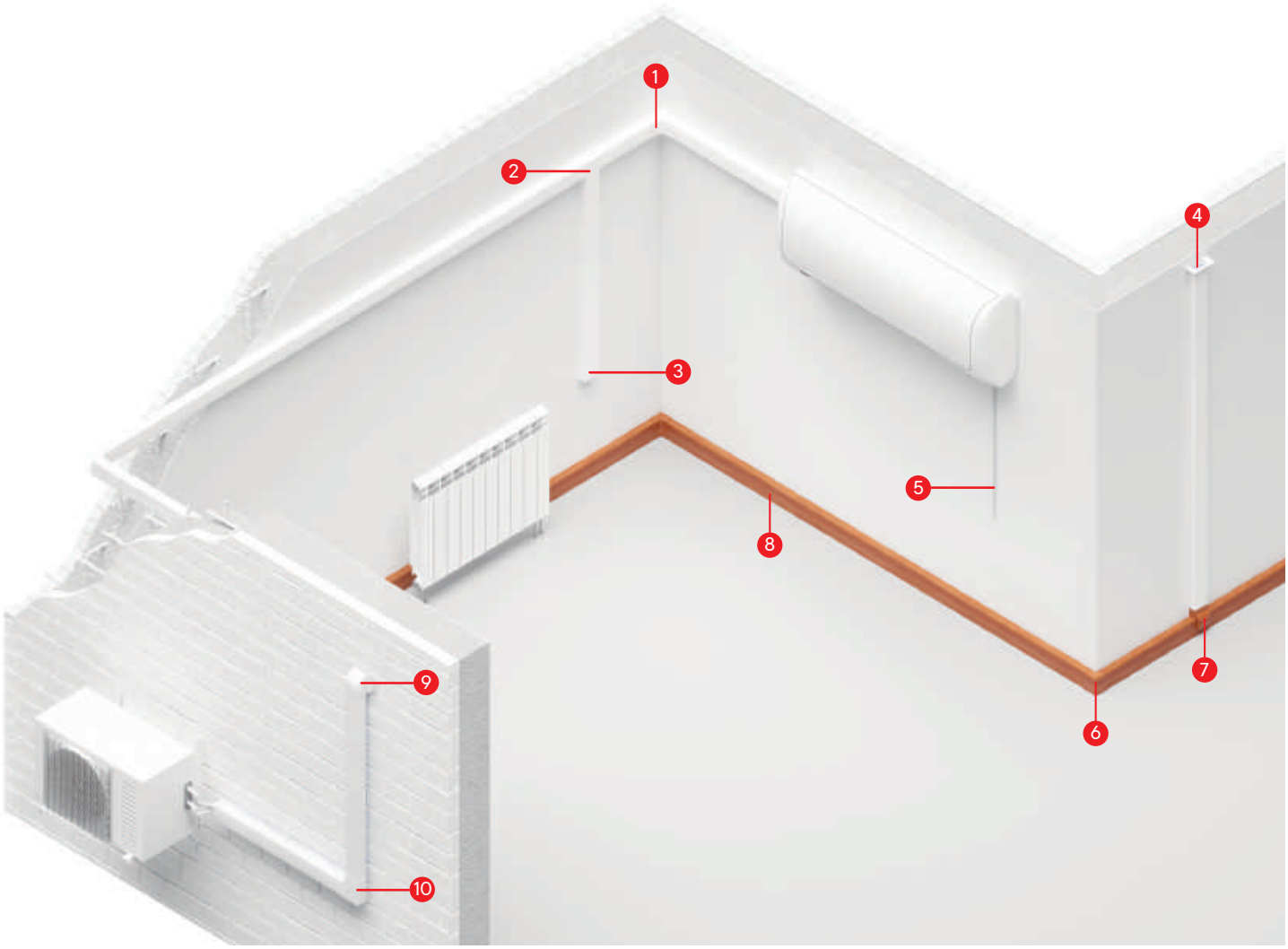

1. Внутренний угол
2. Тройник
3. Заглушка
4. Прямой ввод в стену
5. Мини-канал для электропроводки
6. Угол внешний
7. Тройник с переходом на настенный короб
8. Короб плинтусного типа
9. Ввод в стену
10. Плоский угол

Пластиковые мини-каналы для электропроводки

В ассортименте имеются как обычные мини-каналы, так и мини-каналы на самоклеящейся основе и мини-каналы с перегородкой. Наличие всех необходимых декоративных аксессуаров улучшает внешний вид системы, а качественный материал мини-каналов, надежный замок и толстая стенка делают систему надежной и долговечной.

Шланги дренажные

Широкий ассортимент армированных гибких шлангов предназначен для отвода конденсата из кондиционеров. Шланги состоят из прочного спиралевидного каркаса, залитого мягким ПВХ пластикатом, за счет этого не допускается "схлопывание" профиля шланга при изгибе на 180°. Шланги имеют повышенную гибкость и гладкую внутреннюю поверхность.

Кронштейны для крепления внешнего блока кондиционера

Применяются для монтажа внешнего блока сплит-системы. Отличительной особенностью кронштейнов является конструкция без сварных швов. Кронштейны изготавливаются из оцинкованной стали, что существенно повышает стойкость к коррозии и срок службы кронштейна.

Ассортимент



Короба настенного и плинтусного типа для коммуникаций кондиционеров
• 5 коробов настенного типа;
• 1 короб плинтусного типа белого цвета; или ламинированный под дерево
• широкий ассортимент аксессуаров

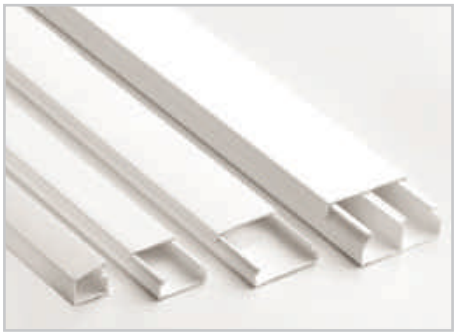

Мини-каналы для электропроводки
• 8 мини-каналов с аксессуарами;
• 2 мини-канала на клейкой основе без аксессуаров



Шланги дренажные
• 12 типоразмеров армированных шлангов с гладкой внутренней поверхностью

Особенности коробов для коммуникаций кондиционеров

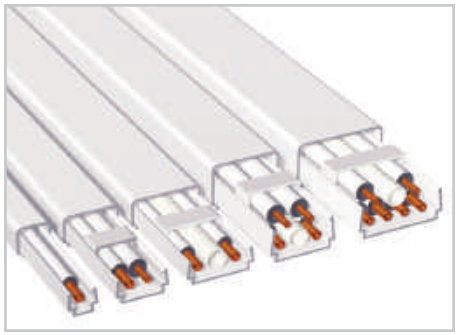

Широкий и продуманный ассортимент коробов позволяет подобрать оптимальный типоразмер короба под каждую конкретную трассу



Округлая крышка охватывает короб с 3 сторон. На поверхности короба отсутствуют щели. За счет отсутствия щелей на коробе не скапливается грязь и пыль

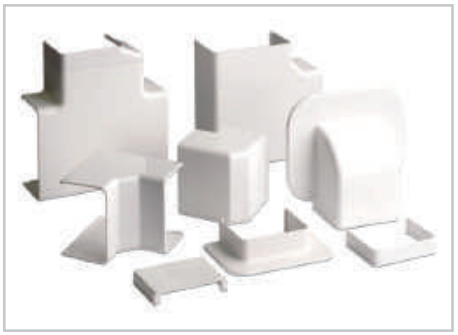

Широкий ассортимент соединительных, ответвительных и прочих аксессуаров делает систему гибкой, упрощает монтаж и улучшает внешний вид системы



Наличие перфорации на основании короба упрощает крепеж к стене



Фиксирующая скоба упрощает монтаж коммуникаций в короб, а также повышает его общую жесткость и исключает давление коммуникаций на крышку



Специальный аксессуар "ввод в стену под углом 90°" значительно упрощает монтаж при боковом проходе через стену и придает системе законченный внешний вид

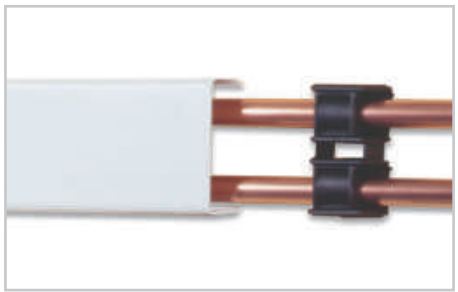

Возможность монтажа коммуникаций без использования основания короба (при помощи универсальных держателей) позволяет упростить монтаж и снизить стоимость системы



Универсальный держатель с защелкой используется с трубами различного диаметра (12–28 мм) и заменяет основание короба и фиксирующую скобу одновременно



Универсальный раздвижной держатель с хомутом используется с трубами различного диаметра (15–55 мм) и заменяет основание короба и фиксирующую скобу одновременно

Короб с основанием и крышкой



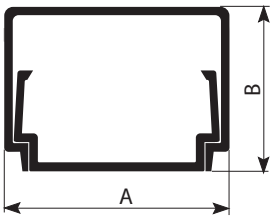

Назначение
• прокладка коммуникаций кондиционеров фреоновых и дренажных трубок.
Характеристики
• комплектация – основание короба в сборе с крышкой;
• цвет – белый, RAL 9016;
• материал – ПВХ;
• температура монтажа и эксплуатации – от –25 до +70 °С.

Ширина A, мм	Высота B, мм	Длина, м	Код
42	40	2	AIR42400
70	40	2	AIR70400
90	40	2	AIR90400
90	60	2	AIR90600
120	60	2	AIR12060

Особенности монтажа

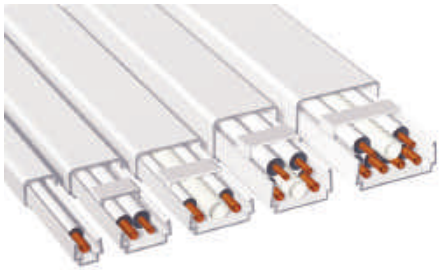

Короб с основанием и крышкой монтируется традиционным способом: к стене крепится основание, на котором защелкивается крышка.
Основной отличительной особенностью коробов для коммуникаций кондиционеров является продуманная система крепежа фреоновых и дренажных трубок. Во время монтажа прокладываемые в коробе трубки прижимаются к его основанию специальными фиксирующими скобами, которые значительно облегчают монтаж системы, исключают давление трубок на крышку короба и повышают общую жесткость короба.

Порядок монтажа:
1. Основание короба прикрепите к стене через имеющуюся перфорацию.
2. Проложите фреоновые и дренажные трубки, а при необходимости и кабель.
3. Трубки закрепите в основании короба при помощи фиксирующих скоб.
4. Крышку короба установить защелкиванием на основание.

Аксессуары для монтажа и фиксации

Фиксирующие скобы



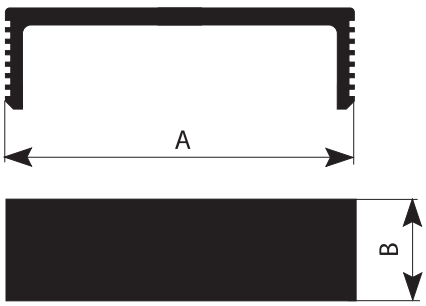

Назначение
• фиксация коммуникаций в основании короба.
Особенности
• фиксирующая скоба защелкивается в короб на нужную глубину, прижимая коммуникации к задней стенке короба;
• облегчается монтаж;
• повышается общая жесткость короба;
• исключается давление коммуникаций на крышку короба.

Размер короба (Ш×В), мм	Длина A, мм	Ширина B, мм	Код
42×40	–	–	–
70×40	61,5	30	AIR70401
90×40	79,5	30	AIR90401
90×60	79,5	30	AIR90601
120×60	109,5	30	AIR12061

Короб без основания (крышка)



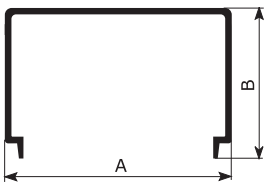

Назначение
• прокладка трубок кондиционеров (фреоновых и дренажных), отопления и водоснабжения.
Характеристики
• комплектация – крышка короба без основания;
• цвет – белый, RAL 9016;
• материал – ПВХ;
• температура монтажа и эксплуатации – от –25 до +70 °С.

Ширина A, мм	Высота B, мм	Длина, м	Код
42	40	2	AIR00042
70	40	2	AIR00070
90	40	2	AIR00090
90	60	2	AIR00906
120	60	2	AIR00120

Особенности монтажа



Для монтажа коммуникаций используется только крышка короба, а основание короба не используется. Вместо основания короба используются универсальные держатели.

Порядок монтажа
1. Универсальные держатели (с защелкой или с хомутом) прикрепите к стене с определенным шагом (не менее трех держателей на двухметровый отрезок крышки).
2. Трубки проложите по стене, фиксируясь держателями.
3. Крышку короба установите защелкиванием на фиксаторы.

Аксессуары для монтажа и фиксации

Универсальный раздвижной держатель с хомутом



Назначение
• используется вместо основания короба и позволяет защелкивать крышку короба непосредственно на него.
Характеристики
• держатель имеет 3 положения и может использоваться с крышками коробов 70×40, 90×40, 90×60 и 120×60 мм;
• хомут держателя имеет диаметр обхвата от 15 до 55 мм.

Универсальный держатель с защелкой



Назначение
• используется вместо основания короба и позволяет защелкивать крышку короба непосредственно на него.
Характеристики
• держатель может использоваться с крышками коробов 42×40, 90×40 и 90×60 мм;
• при помощи держателя можно крепить трубы диаметром от 12 до 28 мм.
Особенности
• состоит из двух соединенных между собой секций с защелками.

Размер крышки (Ш×В), мм	Универсальный раздвижной держатель с хомутом	Универсальный держатель с защелкой
42×40	–	AIR00002
70×40	AIR00001	–
90×40	AIR00001	AIR00002
90×60	AIR00001	AIR00002
120×60	AIR00001	–

Угол внутренний 90°



Назначение
• декоративное оформление мест стыковки коробов для коммуникаций кондиционеров.
Характеристики
• материал – АБС-пластик;
• цвет – белый, RAL 9016;
• температура монтажа и эксплуатации – от –25 до +70 °С.

Типоразмер короба, мм	Высота, мм	Длина, мм	Ширина, мм	Упаковка, шт.	Код
42×40	42,6	90	90	18	AIR42402
70×40	70,6	90	90	12	AIR70402
90×40	90,6	90	90	12	AIR90402
90×60	90,6	115	115	8	AIR90602
120×60	120,6	115	115	4	AIR12062

Угол внешний 90°



Назначение
• декоративное оформление мест стыковки коробов для коммуникаций кондиционеров.
Характеристики
• материал – АБС-пластик;
• цвет – белый, RAL 9016;
• температура монтажа и эксплуатации – от –25 до +70 °С.

Типоразмер короба, мм	Высота, мм	Длина, мм	Ширина, мм	Упаковка, шт.	Код
42×40	42,6	68	68	12	AIR42403
70×40	70,6	68	68	12	AIR70403
90×40	90,6	68	68	12	AIR90403
90×60	90,6	92,5	92,5	16	AIR90603
120×60	124,6	92,5	92,5	8	AIR12063

Угол плоский 90°



Назначение
• декоративное оформление мест стыковки коробов для коммуникаций кондиционеров.
Характеристики
• материал – АБС-пластик;
• цвет – белый, RAL 9016;
• температура монтажа и эксплуатации – от –25 до +70 °С.

Типоразмер короба, мм	Высота, мм	Длина, мм	Ширина, мм	Упаковка, шт.	Код
42×40	40,5	90	90	12	AIR42404
70×40	40,5	120	120	16	AIR70404
90×40	40,5	140	140	12	AIR90404
90×60	62	145	145	10	AIR90604
120×60	62	170	170	8	AIR12064

Заглушка



Назначение
• декоративное оформление торцов коробов для коммуникаций кондиционеров.
Характеристики
• материал – АБС-пластик;
• цвет – белый, RAL 9016;
• температура монтажа и эксплуатации – от –25 до +70 °С.

Типоразмер короба, мм	Высота, мм	Длина, мм	Ширина, мм	Упаковка, шт.	Код
42×40	40,65	42,6	15	12	AIR42405
70×40	40,65	70,6	15	12	AIR70405
90×40	40,65	90,6	15	12	AIR90405
90×60	62	90,6	15	26	AIR90605
120×60	62	120,6	15	22	AIR12065

Тройник



Назначение
• декоративное оформление мест Т-образного соединения коробов для коммуникаций кондиционеров.
Характеристики
• материал – АБС-пластик;
• цвет – белый, RAL 9016;
• температура монтажа и эксплуатации – от –25 до +70 °С.

Типоразмер короба, мм	Высота, мм	Длина, мм	Ширина, мм	Упаковка, шт.	Код
42×40	40,65	90	90	12	AIR42406
70×40	40,65	120	120	16	AIR70406
90×40	40,65	140	140	12	AIR90406
90×60	62	145	145	8	AIR90606
120×60	62	190	190	8	AIR12066

Переходники левый и правый



Назначение
• переход с одного типоразмера короба для коммуникаций кондиционера на другой, совместно с аксессуарами: тройник, угол внутренний, угол внешний, угол плоский.
Характеристики
• материал – АБС-пластик;
• цвет – белый, RAL 9016;
• температура монтажа и эксплуатации – от –25 до +70 °С;
• переходник вставляется широкой стороной в аксессуар, узкой стороной – на короб меньшего размера.

Типоразмер короба, мм	Высота, мм	Длина, мм	Ширина, мм	Упаковка, шт.	Код
70×40–42×40	40,5	74,5	32	10	AIR70410
90×40–70×40	40,5	94,5	32	10	AIR90410
90×60–70×40	62	94,5	32	10	AIR90610
120×60–90×60	62	120,6	32	10	AIR12010

Прямой ввод в стену



Назначение
• декоративное оформление мест ввода коробов в стену.
Характеристики
• материал – АБС-пластик;
• цвет – белый, RAL 9016;
• температура монтажа и эксплуатации – от –25 до +70 °С;
• имеется внешнее расширение с 3 сторон.

Типоразмер короба, мм	Высота, мм	Длина, мм	Ширина, мм	Упаковка, шт.	Код
70×40	25	110	60	12	AIR70407
90×40	30	144	67	12	AIR90407
90×60	30	144	87	8	AIR90607
120×60	30	174	87	6	AIR12067

Ввод в стену под углом 90°



Назначение
• декоративное оформление мест ввода коробов в стену под углом 90°.
Характеристики
• материал – АБС-пластик;
• цвет – белый, RAL 9016;
• температура монтажа и эксплуатации – от –25 до +70 °С.

Типоразмер короба, мм	Высота, мм	Длина, мм	Ширина, мм	Упаковка, шт.	Код
42×40	40,65	112	133	12	AIR42408
70×40	40,65	155	133	12	AIR70408
90×40	40,65	174	152	10	AIR90408
90×60	62	174	152	4	AIR90608
120×60	62	205	155	6	AIR12068

Накладка на стык

Назначение
• декоративное оформление мест стыка между двумя коробами.
Характеристики
• материал – АБС-пластик;
• цвет – белый, RAL 9016;
• температура монтажа и эксплуатации – от –25 до +70 °С.

Типоразмер короба, мм	Высота, мм	Длина, мм	Ширина, мм	Упаковка, шт.	Код
42×40	40,65	42,6	20	20	AIR42409
70×40	40,65	70,6	20	20	AIR70409
90×40	40,65	90,6	20	20	AIR90409
90×60	62	90,6	20	20	AIR90609
120×60	62	120,6	20	20	AIR12069

Ввод во внутренний блок кондиционера для короба 70×40 мм



Назначение
• декоративное оформление мест стыка между коробом и блоком кондиционера.
Характеристики
• материал – АБС-пластик;
• цвет – белый, RAL 9016;
• температура монтажа и эксплуатации – от –25 до +70 °С.

Типоразмер короба, мм	Высота, мм	Длина, мм	Ширина, мм	Упаковка, шт.	Код	
					правый	левый
70×40	40,65	70,6	30	10	AIR70412	AIR70411

Монтаж системы при помощи раздвижного держателя с хомутом



Держатель состоит из 2 частей. Части держателя соединяются между собой и фиксируются соответственно первому, второму или третьему положению (в зависимости от ширины крышки короба)

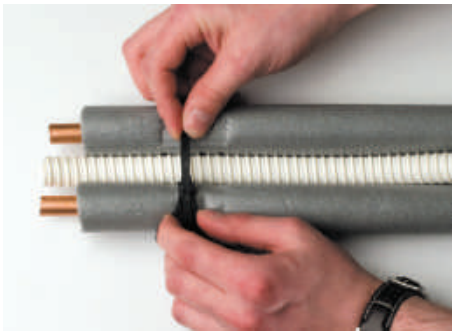

Держатель крепится к стене через 2 крепежных отверстия. При помощи хомута в держателе фиксируются коммуникации. Хомут держателя – многоразовый

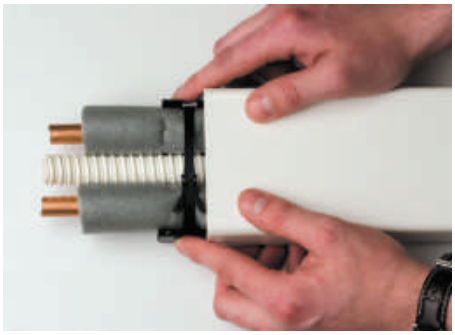

Крышка короба устанавливается защелкиванием на держатели

Варианты монтажа крышек

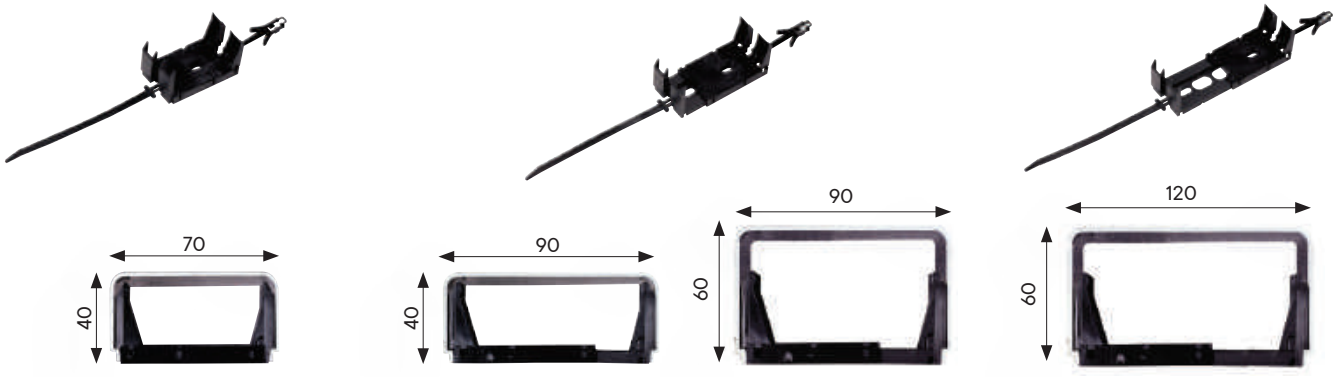

Положение 1 (ширина 70 мм)

Положение 2 (ширина 90 мм)

Положение 3 (ширина 120 мм)

Монтаж системы при помощи держателя с защелкой



Держатель состоит из 2 секций с защелками и используется с крышками 90×40 и 90×60 мм. Для использования держателя с крышкой 42×40 мм необходимо разделить секции при помощи подручного инструмента (ножа или кусачек)

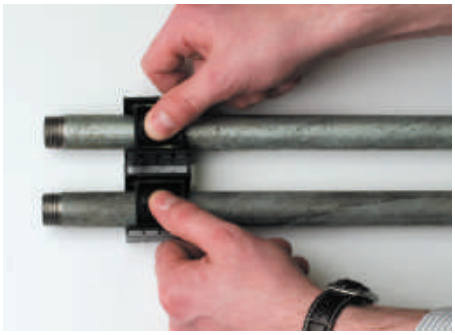

Держатель крепится к стене через крепежные отверстия. Коммуникации фиксируются при помощи защелки

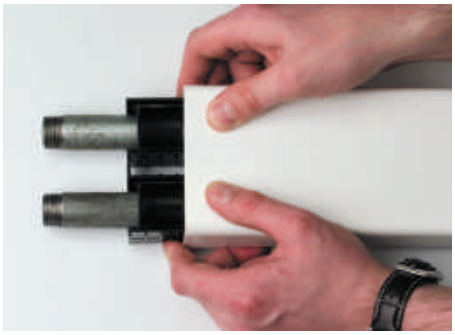

Крышка короба устанавливается защелкиванием на держатели

Варианты монтажа крышек

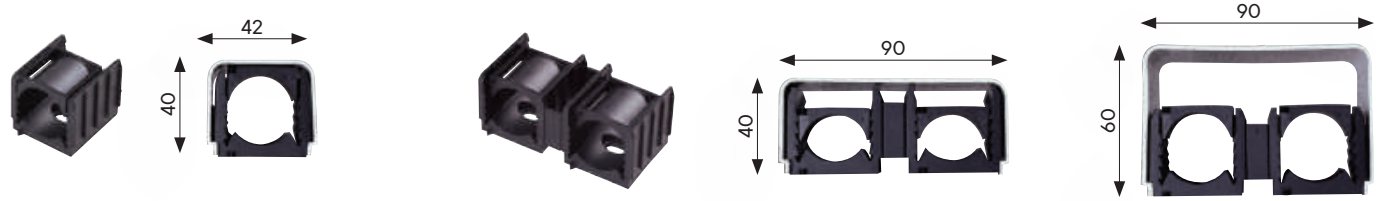

1 секция держателя (ширина 42 мм)

2 секции держателя (ширина 90 мм)

Аксессуары декоративные

Изображение	Аксессуары	Короба с основанием и крышкой 42×40 мм код AIR42400	70×40 мм код AIR70400	90×40 мм код AIR90400	90×60 мм код AIR90600	120×60 мм код AIR12060
		Крышки без основания 42×40 мм код AIR00042	70×40 мм код AIR00070	90×40 мм код AIR00090	90×60 мм код AIR00906	120×60 мм код AIR00120
	Угол внутренний 90°	AIR42402	AIR70402	AIR90402	AIR90602	AIR12062
	Угол внешний 90°	AIR42403	AIR70403	AIR90403	AIR90603	AIR12063
	Угол плоский 90°	AIR42404	AIR70404	AIR90404	AIR90604	AIR12064
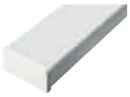	Заглушка	AIR42405	AIR70405	AIR90405	AIR90605	AIR12065
	Тройник	AIR42406	AIR70406	AIR90406	AIR90606	AIR12066
	Переходники левый и правый	–	AIR70410*	AIR90410**	AIR90610***	AIR12010****
	Прямой ввод в стену	–	AIR70407	AIR90407	AIR90607	AIR12067
	Ввод в стену под углом 90°	AIR42408	AIR70408	AIR90408	AIR90608	AIR12068
	Накладка на стык	AIR42409	AIR70409	AIR90409	AIR90609	AIR12069
	Ввод во внутренний блок кондиционера для короба 70×40 мм, левый	-	AIR70411	-	-	-
	Ввод во внутренний блок кондиционера для короба 70×40 мм, правый	-	AIR70412	-	-	-

* Переход с короба 70×40 мм на 2 короба 42×40 мм (или ответвление одного короба 42×40 мм). Используются вместе с тройником AIR70406
** Переход с короба 90×40 мм на 2 короба 70×40 мм (или ответвление одного короба 70×40 мм). Используются вместе с тройником AIR90406
*** Переход с короба 90×60 мм на 2 короба 70×40 мм (или ответвление одного короба 70×40 мм). Используются вместе с тройником AIR90606
**** Переход с короба 120×60 мм на 2 короба 90×60 мм (или ответвление одного короба 90×60 мм). Используются вместе с тройником AIR12066

Вариант монтажа №1

Монтаж трассы при помощи коробов с основанием



Закрепите основание короба на стене



Уложите трассу в основание короба



Закрепите трассу в основании короба при помощи фиксирующих скоб



Закройте смонтированную трассу крышкой



Снимите с крышки защитную пленку

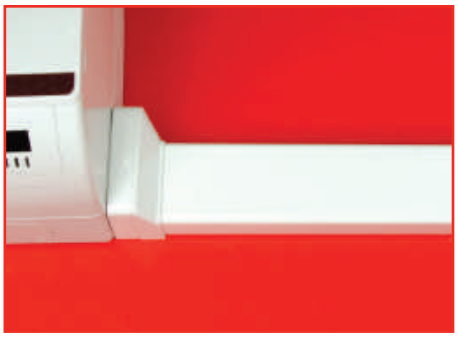

Установите декоративные аксессуары

Вариант монтажа №2

Монтаж трассы при помощи крышки короба и универсальных держателей с хомутом



Защелкните держатель в нужном положении (в зависимости от размера используемой крышки)



Закрепите универсальные держатели вдоль одной линии (для разметки линии можно использовать крышку короба)

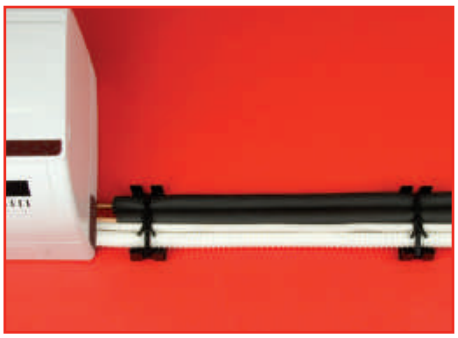

Уложите трассу и закрепите ее при помощи держателей с хомутом

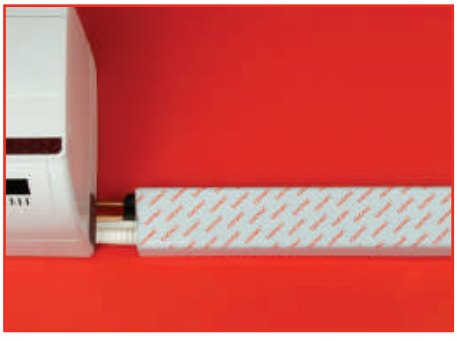

Закройте смонтированную трассу крышкой

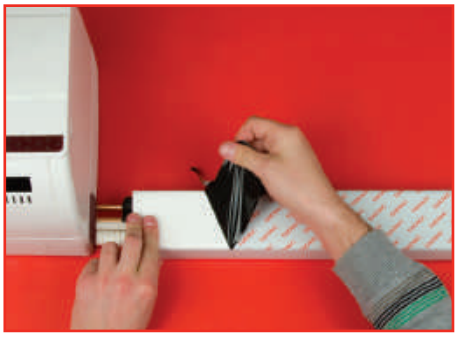

Снимите с крышки защитную пленку



Установите декоративные аксессуары

Типовые решения по монтажу кондиционера при помощи коробов "Angara"

В типовых решениях рассматривается монтаж наиболее распространенных сплит-систем настенного типа. Для монтажа использовались: отожженные медные трубки диаметром 1/4 и 3/8 дюйма, теплоизоляция из вспененного каучука толщиной 6 мм, дренажный шланг диаметром 16 мм, гибкий провод ПВС 5×1,5 мм.

Монтаж трассы в коробе 70×40

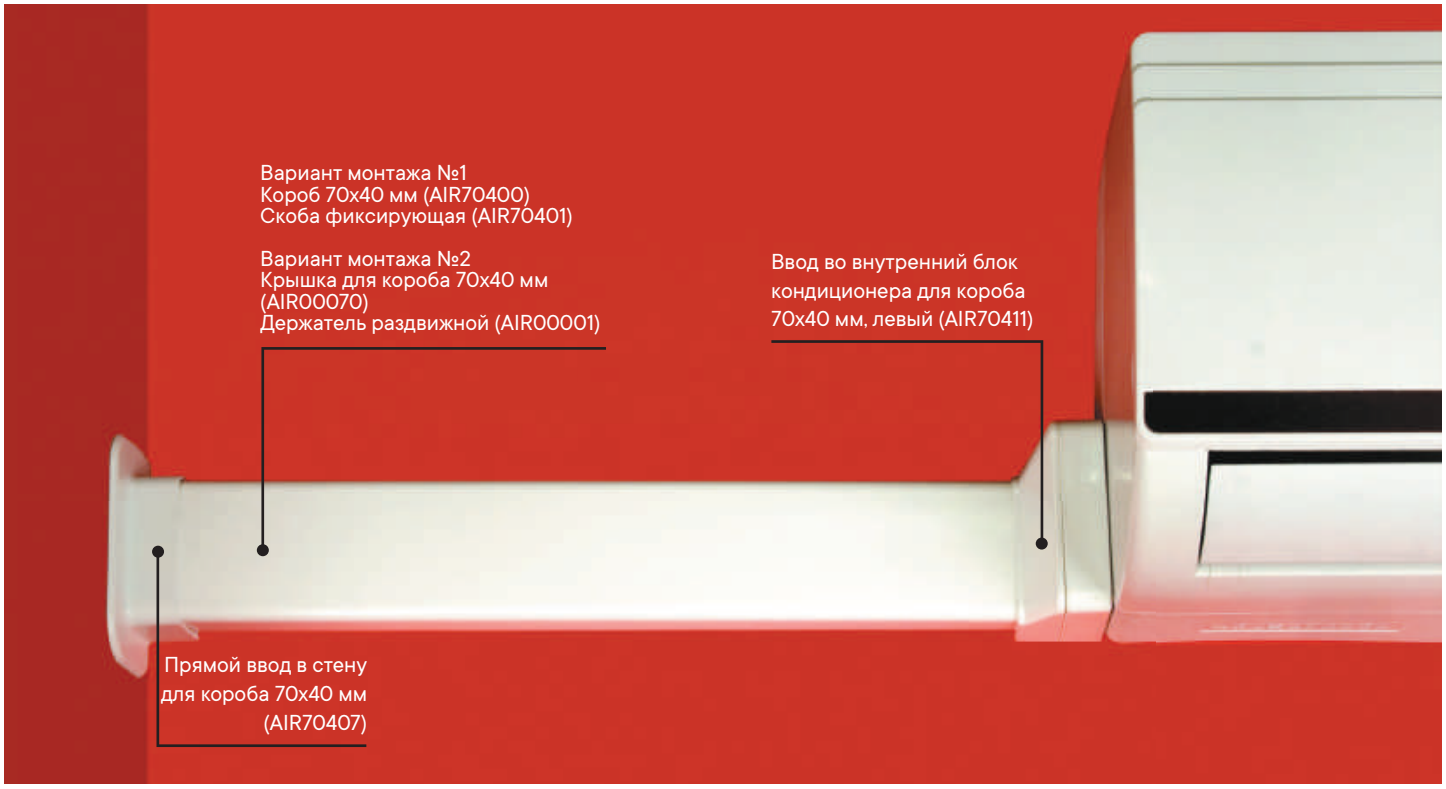

Монтаж трассы в коробе 90×60 мм



Монтаж трассы в коробе 70×40 мм с отводом дренажа в резервуар

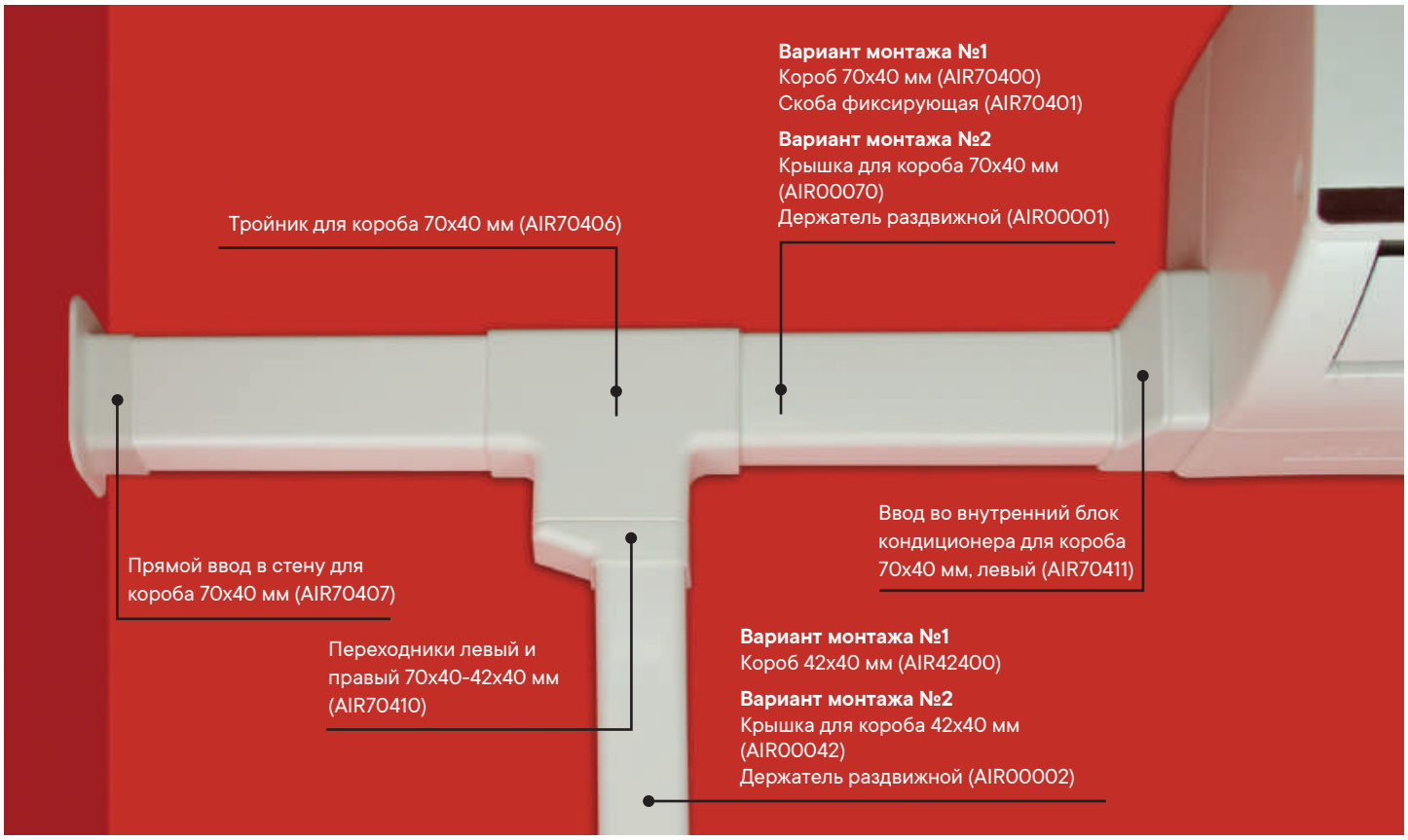

Монтаж трассы в коробе 90×60 мм с отводом при помощи дренажной помпы проточного типа

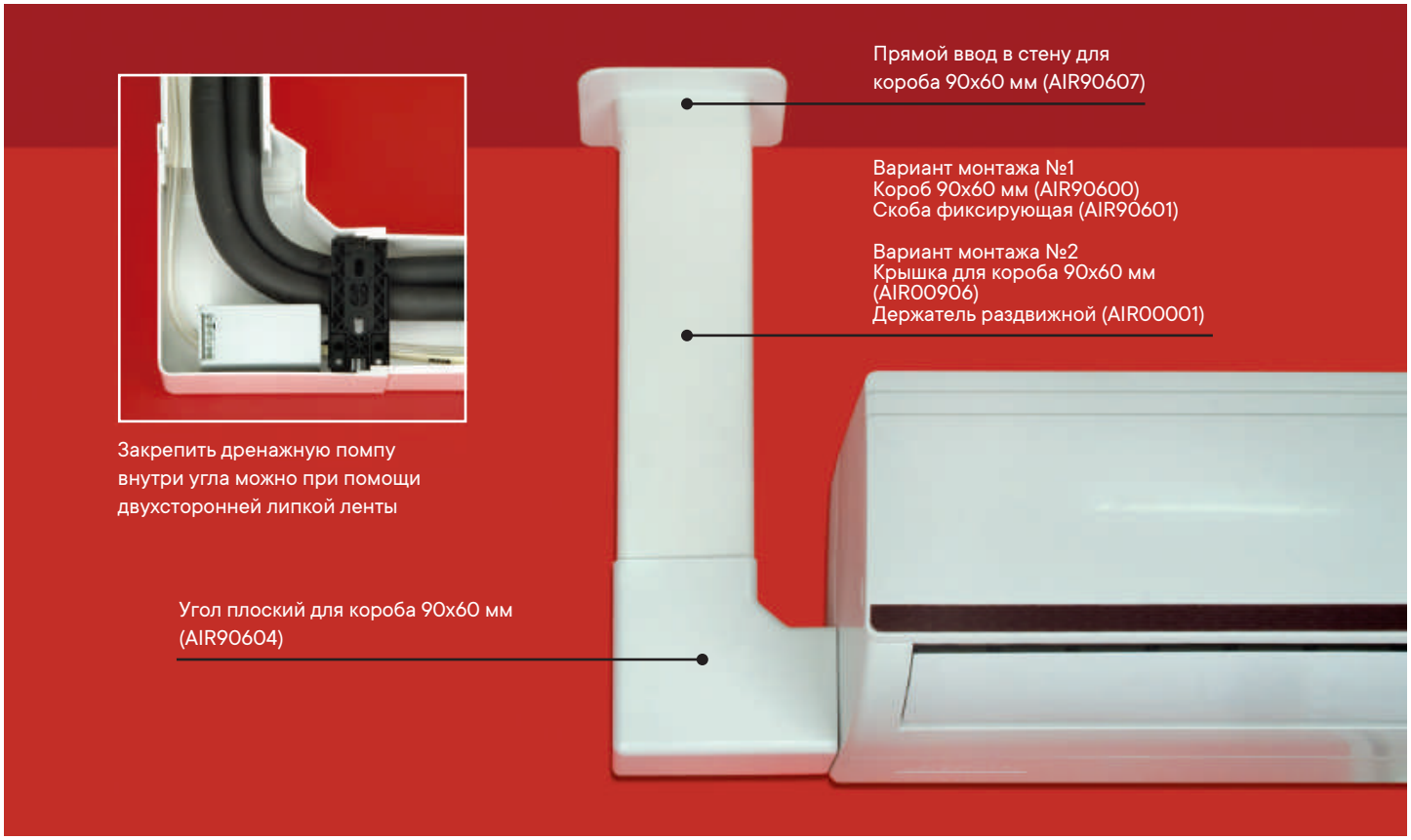

Монтаж трассы в коробе 70×40 мм с отводом при помощи дренажной помпы проточного типа

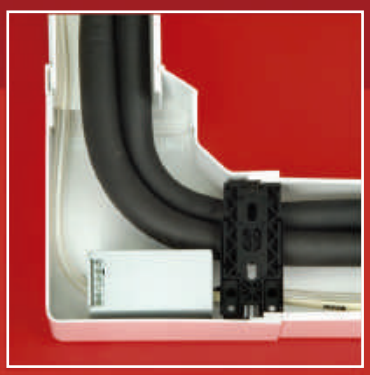

Закрепить дренажную помпу внутри угла можно при помощи двухсторонней липкой ленты

Переходники левый и правый 90х60-70х60 мм (AIR90610)

Угол плоский для короба 90х60 мм (AIR90604)

Прямой ввод в стену для короба 70х40 мм (AIR70407)

Вариант монтажа №1
Короб 70х40 мм (AIR70400)
Скоба фиксирующая (AIR70401)

Вариант монтажа №2
Крышка для короба 70х40 мм (AIR00070)
Держатель раздвижной (AIR00001)



Монтаж трассы в коробе 70×40 мм с проходом стены под 90°

Вариант монтажа №1
Короб 70х40 мм (AIR70400)
Скоба фиксирующая (AIR70401)

Вариант монтажа №2
Крышка для короба 70х40 мм (AIR00070)
Держатель раздвижной (AIR00001)

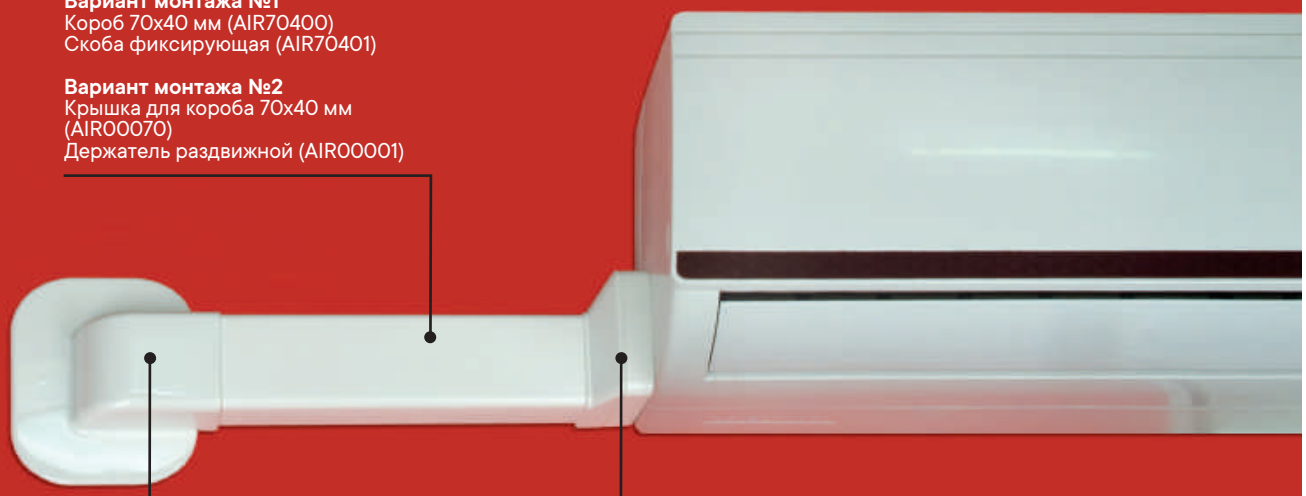

Ввод в стену под углом 90° для короба 70х40 мм (AIR70408)

Ввод во внутренний блок кондиционера для короба 70х40 мм, левый (AIR70411)

Короба плинтусного типа



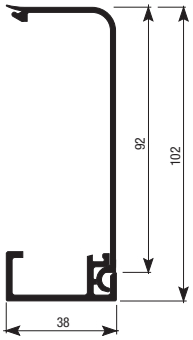

Назначение
• прокладка трубок кондиционеров (фреоновых и дренажных), отопления и водоснабжения на уровне пола.
Характеристики
• комплектация – основание с декоративной крышкой;
• материал – ПВХ;
• температура монтажа и эксплуатации – от –25 до +70 °С;
• цвет – белый, RAL 9016.

Типоразмер короба, мм	Высота, мм	Глубина, мм	Длина, м	Код
100×40	102	38	2	AIR10040

Особенности монтажа





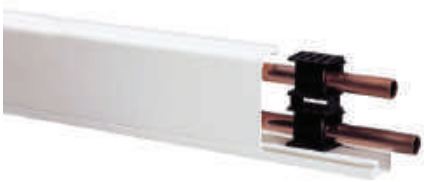



Монтаж коробов плинтусного типа осуществляется при помощи универсальных держателей. Можно использовать как держатели с защелкой, так и раздвижные держатели с хомутом.
Нижняя кромка крышки короба фиксируется в основание короба, после чего защелкивается верхней частью на держатели.

Тип держателя	Код
Универсальный раздвижной держатель с хомутом	AIR00001
Универсальный держатель с защелкой	AIR00002

Порядок монтажа



Основание короба прикрепите к полу, вплотную к стене, замком наружу



Универсальные держатели прикрепите к стене, вплотную к основанию короба. В держателях фиксируются коммуникации



Систему закройте декоративной крышкой

Аксессуары

Внутренний угол 90°



Назначение
• декоративное оформление мест стыковки коробов плинтусного типа.
Характеристики
• материал – АБС-пластик;
• температура монтажа и эксплуатации – от –25 до +70 °С;
• цвет – белый.

Типоразмер короба, мм	Высота, мм	Длина, мм	Ширина, мм	Упаковка, шт.	Код
100×40	80	105,6	80	20	AIR10042

Внешний угол 90°



Назначение
• декоративное оформление мест стыковки коробов плинтусного типа.
Характеристики
• материал – АБС-пластик;
• температура монтажа и эксплуатации – от –25 до +70 °С;
• цвет – белый.

Типоразмер короба, мм	Высота, мм	Длина, мм	Ширина, мм	Упаковка, шт.	Код
100×40	80	105,6	80	12	AIR10043

Заглушка



Назначение
• декоративное оформление торцов коробов плинтусного типа.
Характеристики
• материал – АБС-пластик;
• температура монтажа и эксплуатации – от –25 до +70 °С;
• цвет – белый.

Типоразмер короба, мм	Высота, мм	Длина, мм	Ширина, мм	Упаковка, шт.	Код
100×40	40,3	105,6	40,3	20	AIR10045

Накладка на стык



Назначение
• декоративное оформление мест стыковки коробов плинтусного типа.
Характеристики
• материал – АБС-пластик;
• температура монтажа и эксплуатации – от –25 до +70 °С;
• цвет – белый.

Типоразмер короба, мм	Высота, мм	Длина, мм	Ширина, мм	Упаковка, шт.	Код
100×40	40,3	105,6	25	20	AIR10049

Тройник с отводом на короб 90×40 мм



Назначение
• декоративное оформление мест Т-образного соединения коробов плинтусного типа с отводом под короб для коммуникаций кондиционеров 90×40 мм.
Характеристики
• материал – АБС-пластик;
• температура монтажа и эксплуатации – от –25 до +70 °С;
• цвет – белый.

Типоразмер короба, мм	Высота, мм	Длина, мм	Ширина, мм	Упаковка, шт.	Код
100×40	67	155	120	20	AIR10047

Аксессуары декоративные



Изображение	Наименование	Короб плинтусный 100×40 мм, белый, код AIR10040
	внутренний угол 90°	AIR10042
	внешний угол 90°	AIR10043
	заглушка	AIR10045
	накладка на стык	AIR10049
	тройник с отводом на короб 90×40 мм	AIR10047*

* Для перехода на настенный короб 70×40 мм необходимо использовать переходник AIR90410

Мини-каналы для электропроводки

Серия TMC со стандартной крышкой

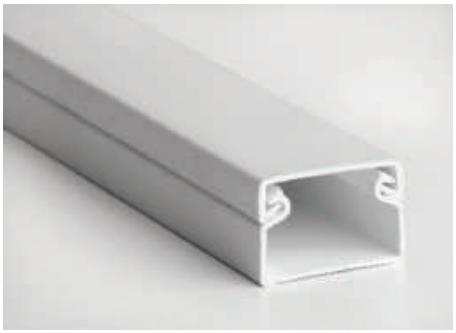

Назначение
- прокладка электрических кабелей.

Характеристики
- комплектация – основание мини-канала в сборе с крышкой;
- цвет – белый, RAL 9016;
- материал – не распространяющий горение ПВХ;
- наличие всех необходимых аксессуаров.

Серия TMR с отгибающейся крышкой



Назначение
- прокладка электрических кабелей.

Характеристики
- комплектация – основание мини-канала с отгибающейся крышкой;
- цвет – белый, RAL 9016;
- материал – не распространяющий горение ПВХ;
- самоклеящееся основание;
- поставляются без дополнительных аксессуаров.

Сечение короба	Серия, размеры, мм	Код мини-канала	Внешний угол AEM	Внутренний угол AIM	Плоский угол APM	Соединение на стык GM	Тройник IM	Заглушка LM	Коробка распред. SDMN
	TMC 22x10	00317	00396	00386	00407	00594	00525	00580	00677
	TMC 30x10	00311	00397	00387	00408	00595	00527	00581	00677
	TMC 15x17	00303	00403	00390	00414	00590	00535	00577	00677
	TMC 25x17	00304	00404	00391	00415	00591	00536	00578	00677
	TMC 40x17	00351	00406	00395	00425	00597	00541	00579	00677
	TMC 40/2x17	00305	00406	00395	00425	00597	00541	00579	00677
	TMC 50x20	00313	00656	00655	00654	00653	00652	00651	00677
	TMC 50/2x20	00314	00656	00655	00654	00653	00652	00651	00677
	TMR 10×10	00301	-	-	-	-	-	-	-
	TMR 15×12	00302	-	-	-	-	-	-	-

Дренажная система



Описание
Предназначена для отвода за пределы помещения, оборудованного системой кондиционирования, водного конденсата, образующегося в процессе охлаждения воздуха. Формируется такая система комплексом дренажных трубок, герметично подключенных к головному блоку распределенной системы кондиционирования. Внутри помещения дренажные трубки укладываются, как правило, совместно с остальными коммуникационными системами кондиционера в едином блоке (коробе). Короб прокладывается вдоль стен помещения и через отверстие в капитальной стене выводится за пределы здания.
После установки дренажных трубок, электрической подводки и воздушной магистрали, отверстие в стене должно быть заполнено теплоизолирующим материалом. От герметичности дренажных трубок зависит влажность внутри охлаждаемого или обогреваемого помещения. Повышенная влажность способна привести к интенсивной работе системы кондиционирования, что влечет увеличение количества образующегося конденсата и повышение потребляемой мощности системой кондиционирования воздуха.
Сливное отверстие дренажного шланга может быть выведено за пределы здания – на наружную стену, либо подключено к канализации. Очень важным моментом является правильное расположение дренажной трубки, которая должна идти с уклоном не менее 5–10 мм на 1 м стока. Это позволит конденсату без затруднений стекать под воздействием силы притяжения. В ряде случаев следует воспользоваться специальными дренажными помпами, создающими искусственное движение водного конденсата в системе кондиционирования.
При подключении дренажной системы к канализации приходится решать задачу, связанную со значительной протяженностью дренажной магистрали. Укрыть от взгляда утилитарный внешний вид дренажной системы можно при помощи специальных декоративных коробов плинтусного типа. Плинтусный короб для дренажных трубок можно подобрать с учетом стилистических особенностей интерьера помещения. Это позволит гармонично вписать систему кондиционирования в существующую в комнате обстановку.
Для обустройства дренажного комплекса трубопроводов необходимо применять только специально предназначенные дренажные шланги с армированием.

Шланги дренажные



Назначение
• отвод конденсата из кондиционеров и сплит-систем.
Характеристики
• состоит из прочного спиралевидного ПВХ-каркаса, залитого мягким ПВХ-пластикатом.
Особенности
• белый цвет;
• повышенная гибкость;
• гладкая внутренняя поверхность;
• стойкость к динамическим и вибрационным воздействиям;
• стойкость к старению;
• стойкость к воздействию влаги;
• температура монтажа и эксплуатации – от –5 до +60 °С;
• температура эксплуатации (в составе законсервированной системы) от –25 до +60 °С.

Ø внутренний, мм	Ø внешний, мм	Код	В бухте, м
10	14,0	AIR10	30
12	16,2	AIR12	
14	18,2	AIR14	
16	20,0	AIR16	
20	24,2	AIR20	
22	24,6	AIR22	
25	30,6	AIR25	
28	33,2	AIR28	
32	37,5	AIR32	
35	41,0	AIR35	
40	46,6	AIR40	
50	56,0	AIR50	

Промышленные разъемы

Промышленные разъемы 16.2
Кабельные разъемы, 6 ч 16.8
Стационарные разъемы, 6 ч 16.11
Розетки панельные с механической блокировкой 16.17
Розетки настенные с механической блокировкой 16.18
Розетки настенные с DIN-рейкой и механической блокировкой 16.21
Переходники 16.25
Разъемы Schuko 16.26
Аксессуары для промышленных разъемов 16.34
Серия корпусов "Домино" для сборки розеточных постов 16.38
Таблица подбора панельных розеток 16.48
Серия корпусов MBox для сборки розеточных постов 16.49
Серия корпусов "Блок" для сборки розеточных постов 16.55
Корпуса "Блок" без модульного отсека 16.56
Примеры монтажа 16.61



Промышленные разъемы

Промышленные разъемы ДКС предназначены для подключения электрооборудования высокой мощности. Они обеспечивают надежное электрическое соединение и сокращают риск возникновения форс-мажорных ситуаций и аварийных отключений, что способствует повышению уровня производительности электрооборудования. Высокая степень пыле- и влагозащиты, устойчивость к воздействию химических веществ позволяет использовать разъемы даже в агрессивных условиях. В ассортименте ДКС – кабельные разъемы различного конструктива, предназначенные для работы под напряжением 230 – 400 В, а также аксессуары к ним.

Сфера применения

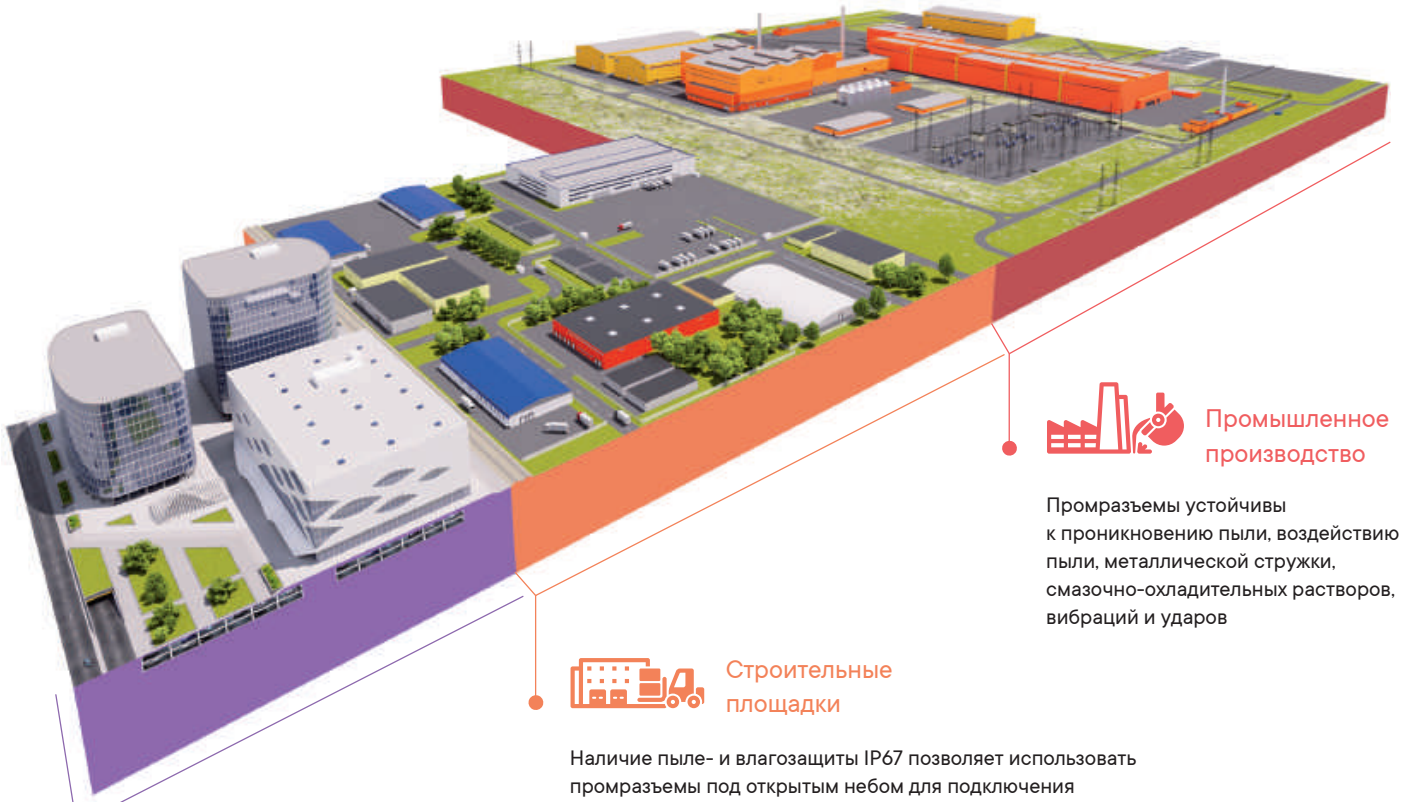

Промышленное производство

Промразъемы устойчивы к проникновению пыли, воздействию пыли, металлической стружки, смазочно-охладительных растворов, вибраций и ударов

Строительные площадки

Наличие пыле- и влагозащиты IP67 позволяет использовать промразъемы под открытым небом для подключения строительной техники

Коммерческая и муниципальная недвижимость

Промразъемы используются для подключения крупных потребителей электрической энергии, а также там, где предъявляются повышенные требования к безопасности, либо соединение пропускает токи более 32 А

Направления использования

	IP44	IP67
Сельское хозяйство	мобильное или портативное оборудование, хранимое и/или используемое под навесом или внутри помещений	наружная установка насосов, вентиляции, сушилок или иного оборудования
Химическая промышленность	использование внутри помещений при условии отсутствия риска воздействия химических реагентов	используются в условиях риска влияния химических реагентов на контактную группу, но вне взрывоопасных зон
Строительные площадки и доки	используются под навесами, защищающими от погодных условий. Допускается воздействие брызг воды	используются под открытым небом с размещением соединения на земле, где оно может подвергаться воздействию пониженных температур, большого количества пыли и временно погружаться под воду
Спортивные и развлекательные комплексы, кинотеатры, студии и иные общественные места	используются под навесами, защищающими от воздействия погодных условий, и при нагрузках до 32 А. Допускается воздействие брызг воды	используются под открытым небом, где соединение может подвергаться воздействию дождя, снега, тумана, пыли, пониженных температур и иных погодных явлений; также используются там, где предъявляются повышенные требования к безопасности, либо соединение пропускает токи более 32 А (световые инсталляции, ТВ- и аудиооборудование)
Пищевая промышленность и розничная торговля	используются внутри помещений или под навесами для подключения систем хранения/переработки (холодильники, упаковочное оборудование и прочее)	используются для подключения оборудования, которое необходимо часто мыть, в местах с повышенным риском попадания большого количества воды, либо для подключения крупных потребителей электрической энергии
Тяжелая промышленность	используются на крытых складах, в мастерских, на участках сборки и формовки	используются в местах, подверженных риску воздействия большого количества пыли, в том числе металлической стружки, смазочно-охладительных растворов, вибрации, ударов (прокатные производства, литейные участки, участок плавления и др.)
Светотехника	используются для подключения осветительного оборудования на складах и в цехах в условиях отсутствия повышенной влажности и внешнего загрязнения	используются в условиях риска попадания на соединение чистящих и иных веществ, а также когда высокие нагрузки сопровождаются повышенными требованиями к безопасности
IT-оборудование	для электрических соединений, осуществляемых выше уровня пола	для электрических соединений, выполняемых ниже уровня пола, а также в условиях, когда высокие нагрузки сопровождаются повышенными требованиями к надежности соединения
Порты	используются под навесами: доки, ремонтные участки, офисы	в условиях риска воздействия больших объемов воды или частичного погружения: причалы, доки, пирсы и прочее
Аэропорты	используются под навесами: ангары, склады, ремонтные участки	используются под открытым небом для подключения мобильного оборудования или самолетов
Коммунальное хозяйство	внутри помещений на ремонтных участках	используются везде, где есть риск погружения под воду, а также на открытом воздухе для подключения насосов, компрессоров, аэрационных установок, систем вентиляции

Характеристики

Температура монтажа и эксплуатации, °C	от –50 до +40
Максимальная температура эксплуатации, °C	+60
Уровень защиты	от IP44 до IP66/67/69
Рабочее напряжение, В	200/415
Рабочая сила тока, А	16 – 32 – 63 – 125
Частота, Гц	50/60
Напряжение пробоя, В	690
Степень защиты от механических ударов по IK	08
Безгалогенный пластик	да
Устойчив к ультрафиолетовому излучению	да
Материал контактов	никелированная латунь

Химические свойства

Химический реагент	Состояние реагента	Устойчивость разъема к воздействию реагента
Кислоты	концентрированная	ограниченно устойчив
	разбавленная	устойчив
Щелочь	концентрированная	устойчив
	разбавленная	устойчив
Гексан	–	неустойчив
Бензол	–	неустойчив
Ацетон	–	неустойчив
Спирт	–	ограниченно устойчив
Минеральные масла	–	устойчив

Состав системы

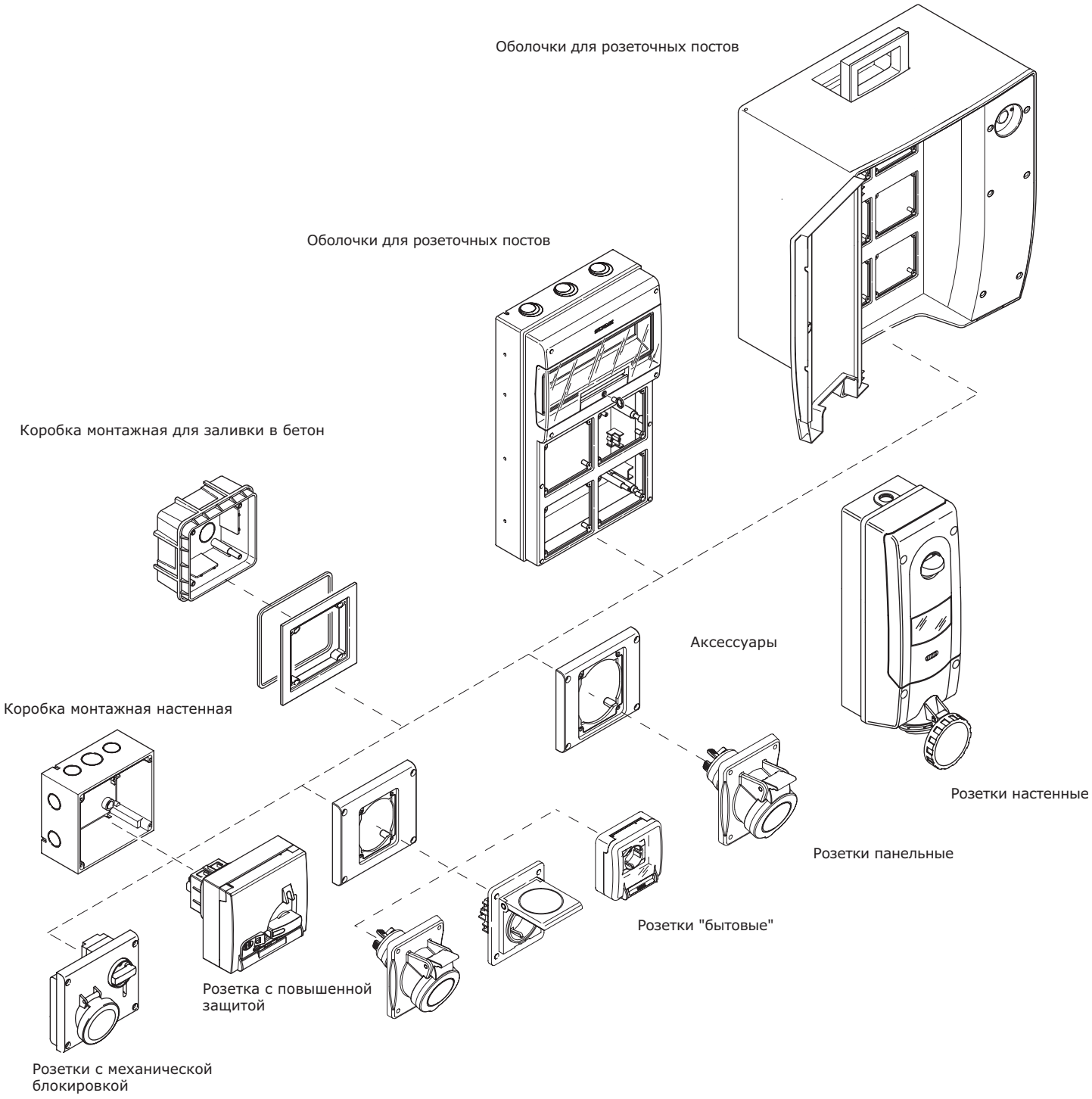

Стандарт IEC60309

Расположение контакта заземления

С целью предотвращения подключения разъемов с различными характеристиками вилки и розетки специальным образом профилируются. На вилках это производится за счет специального выступа, на розетках – за счет паза.

Все разъемы на напряжение свыше 50 В оснащаются заземляющим контактом. Расположение заземляющего контакта относительно ориентирующих паза и выступа определяется стандартом IEC60309. Для пользования стандартом необходимо при взгляде на разъем с лицевой стороны образно наложить контактную группу на циферблат часов, разместив ориентирующие профили (паз или выступ) на "6 часов".

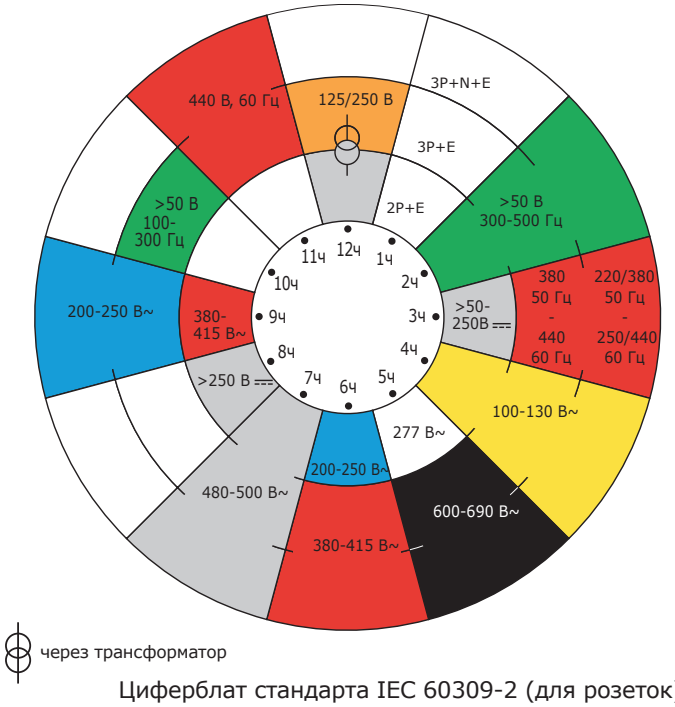

Циферблат стандарта IEC 60309-2 (для розеток)

Остальные контакты располагаются по часовой стрелке и должны быть промаркированы

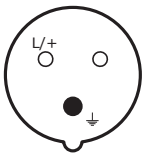

2P+E

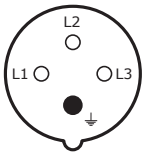

3P+E

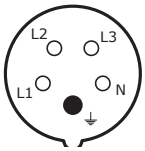

3P+N+E

Цвет разъема определяется напряжением, на которое он рассчитан

Напряжение, В	Цвет разъема
от 20 до 25	фиолетовый
от 40 до 50	белый
от 100 до 130	желтый
от 200 до 250	синий
от 380 до 480	красный
от 500 до 690	черный

Сводная таблица для напряжений более 50 В

Число контактов	Полюса	Частота, Гц	Номинальное напряжение, В	Расположение заземляющего контакта [1]		Цвет
				16–32 А	63–125 А	
3 (2P3W)	2P+E	50 и 60	100÷130	4	4	
			200÷250	6	6	
			380÷415	9	9	
			480÷500	7	7	– [3]
			через разделительный трансформатор	12	12	– [3]
		100÷300	>50	–	–	[2]
		>300÷500	>50	2	–	[2]
		Постоянный ток	50÷250	3	3	– [3]
			>250	8	8	– [3]
4 (3P4W)	3P+E	50 и 60	100÷130	4	4	
			200÷250	6	6	
			380÷415	9	9	
		60	440÷460	11	11	
		50 и 60	480÷500	7	7	– [3]
			600÷690	5	5	
		50	380	3	–	
		60	440			
		100÷300	>50	10	–	[2]
		>300÷500	>50	2	–	[2]
5 (4P5W)	3P+N+E	50 и 60	57/100÷75/130	4	4	
			120/208÷144/250	9	9	
			200/346÷240/415	6	6	
			277/480÷288/500	7	7	– [3]
			347/600÷400/690	5	5	
		60	250/440÷265/460	11	11	
		50	220/380	3	–	
		60	250/440			
		100÷300	>50	–	–	[2]
		>300÷500	>50	2	–	[2]
Все остальные напряжения и частоты, не учтенные в рамках данного стандарта				1	1	–

[1] комбинации, отмеченные знаком "–", не регламентированы стандартом;
[2] допустимо использование комбинации из двух цветов ("зеленого" и цвета соответствующего напряжения) для идентификации частот от 60 до 500 Гц.
[3] комбинации, на которые стандарт IES 60309–2 устанавливает только расположение заземляющего контакта, но не цвет, поставляются компанией ДКС в цвете RAL7035 (серый)

Примеры использования

– стандартное использование ..... 6 ч
– подключение рефрижераторных контейнеров ..... 3 ч
– установка на морских объектах, в портах и на судах ..... 11 ч

Разъемы ДКС для особых условий использования, когда заземляющий контакт находится в положении отличном от "6 ч", поставляются по специальному заказу.

Особенности

Конструкция



Удобное расположение винтов
Доступ к крепежным винтам контактов осуществляется с одной стороны. Данное решение обеспечивает высокую скорость сборки и удобство при работе с жесткими жилами кабеля



Быстрая и надежная сборка корпуса
Для соединения частей корпуса достаточно одного поворота по часовой стрелке до щелчка. Корпус замыкается металлическим фиксатором



Надежный шеститочечный контакт
Для повышения качества контакта у разъемов на 125 А используется шеститочечный контакт



Пилотный контакт
Входит в состав стандартной поставки для разъемов на 63 и 125 А



Цанговый зажим
Фиксация кабеля на вводе осуществляется за счет цангового зажима, что упрощает процесс сборки и повышает надежность конструкции



Специальный рычаг для открывания
Крышка розетки снабжена увеличенным рычагом, что позволяет открывать ее одной рукой

Система фиксации проводника

Подключение проводника к контактам разъема может быть осуществлено одним из трех вариантов:

Винтовой зажим



Надежное винтовое крепление кабеля
Двойной винтовой зажим с защитой от вибрации обеспечивает надежную фиксацию проводника для разъемов на токи 63–125 А

Пружинный зажим



Удобство монтажа и демонтажа
Фиксация зачищенного проводника производится пружинным механизмом без применения инструментов (коды подобных разъемов заканчиваются буквой "F")

С прорезанием изоляции



Скорость сборки
Для фиксации проводника в данном случае не требуется его зачистка. Провод прорезается и фиксируется одновременно (коды подобных разъемов заканчиваются буквой "P")

Кабельные разъемы, 6 ч

Вилка кабельная, IP44



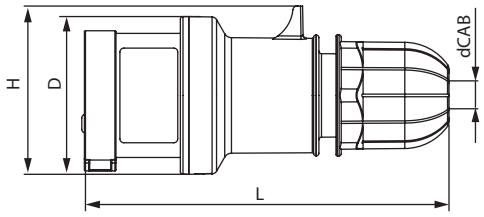

Назначение
• организация разъемного соединения со стороны кабеля.
Особенности
• фиксация кабеля цанговым зажимом;
• три вида зажимов проводника: винтовой, пружинный и с прорезанием изоляции.

Напряжение, В	Цвет	Тип соединения	Тип	Ток, А	Размеры, мм				Сечение жилы, мм^2	Код
					H	D	L	dCAB, мм		
230	синий	винтовой зажим	2P+E	16	58	56	130	от 6 до 15	от 1 до 2,5	DIS2131633
			2P+E	32	72	65	164	от 9 до 21	от 2,5 до 6	DIS2133233
		безвинтовой зажим	2P+E	16	58	56	130	от 6 до 15	от 1 до 2,5	DIS2131633P
			2P+E	32	72	65	164	от 9 до 21	от 2,5 до 6	DIS2133233F
400	красный	винтовой зажим	3P+E	16	64	60	139	от 6 до 15	от 1 до 2,5	DIS2131636
			3P+E	32	69	65	164	от 9 до 21	от 2,5 до 6	DIS2133236
			3P+N+E	16	71	65	156	от 9 до 15	от 1 до 2,5	DIS2131637
			3P+N+E	32	83	73	179	от 13 до 21	от 2,5 до 6	DIS2133237
		безвинтовой зажим	3P+E	16	64	60	139	от 6 до 15	от 1 до 2,5	DIS2131636P
			3P+E	32	72	65	164	от 9 до 21	от 2,5 до 6	DIS2133236F
			3P+N+E	16	71	65	156	от 9 до 15	от 1 до 2,5	DIS2131637P
			3P+N+E	32	83	73	179	от 13 до 21	от 2,5 до 6	DIS2133237F

Вилка кабельная, IP66/IP67/IP69



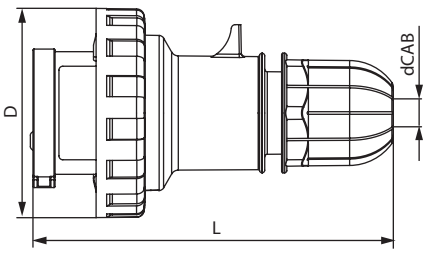

Назначение
• организация разъемного соединения со стороны кабеля.
Особенности
• фиксация кабеля цанговым зажимом;
• три вида зажимов проводника: винтовой, пружинный и с прорезанием изоляции.

Напряжение, В	Цвет	Тип соединения	Тип	Ток, А	Размеры, мм			Сечение жилы, мм^2	Код
					D	L	dCAB, мм		
230	синий	винтовой зажим	2P+E	16	73	131	от 6 до 15	от 1 до 2,5	DIS2181633
			2P+E	32	95	164	от 9 до 21	от 2,5 до 6	DIS2183233
			2P+E	63	112	233	от 17 до 31	от 6 до 16	DIS2186333
			2P+E	125	130	293	от 26 до 48	от 16 до 50	DIS21812533
		безвинтовой зажим	2P+E	16	73	130	от 6 до 15	от 1 до 2,5	DIS2181633P
			2P+E	32	93	164	от 9 до 21	от 2,5 до 6	DIS2183233F
400	красный	винтовой зажим	3P+E	16	80	139	от 6 до 15	от 1 до 2,5	DIS2181636
			3P+E	32	95	164	от 9 до 21	от 2,5 до 6	DIS2183236
			3P+E	63	112	233	от 17 до 31	от 6 до 16	DIS2186336
			3P+E	125	131	293	от 26 до 48	от 16 до 50	DIS21812536
			3P+N+E	16	88	156	от 9 до 15	от 1 до 2,5	DIS2181637
			3P+N+E	32	100	179	от 13 до 21	от 2,5 до 6	DIS2183237
			3P+N+E	63	114	232	от 17 до 31	от 6 до 16	DIS2186337
			3P+N+E	125	131	293	от 26 до 48	от 16 до 50	DIS21812537
		безвинтовой зажим	3P+E	16	80	139	от 6 до 15	от 1 до 2,5	DIS2181636P
			3P+E	32	93	164	от 9 до 21	от 2,5 до 6	DIS2183236F
			3P+N+E	16	88	156	от 9 до 15	от 1 до 2,5	DIS2181637P
			3P+N+E	32	100	179	от 13 до 21	от 2,5 до 6	DIS2183237F

Вилка кабельная угловая, IP44



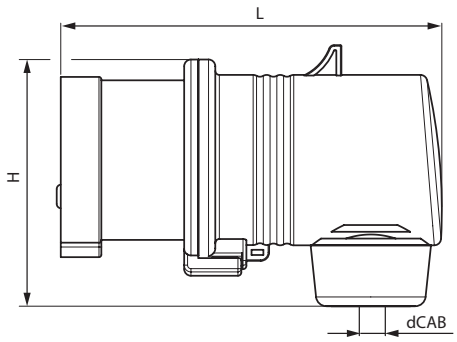

Назначение
• организация разъемного соединения со стороны кабеля.
Особенности
• фиксация кабеля хомутом.

Напряжение, В	Цвет	Тип соединения	Тип	Ток, А	Размеры, мм				Сечение жилы, мм^2	Код
					H	D	L	dCAB, мм		
230	синий	винтовой зажим	2P+E	16	67	53	109	от 7 до 15	от 1,5 до 2,5	DIS2211633
			2P+E	32	84	68	135	от 9 до 21	от 2,5 до 6	DIS2213233
400	красный	винтовой зажим	3P+E	16	73	59	113	от 7 до 15	от 1,5 до 2,5	DIS2211636
			3P+E	32	84	68	134	от 9 до 21	от 2,5 до 6	DIS2213236
			3P+N+E	16	84	68	126	от 9 до 15	от 1,5 до 2,5	DIS2211637
			3P+N+E	32	92	75	140	от 10 до 21	от 2,5 до 6	DIS2213237

Вилка кабельная угловая, IP66/IP67



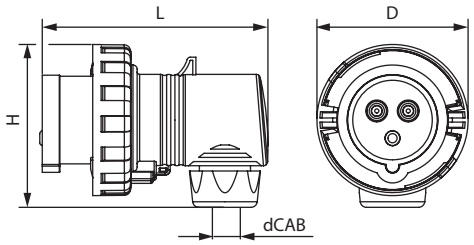

Назначение
• организация разъемного соединения со стороны кабеля.
Особенности
• фиксация кабеля хомутом.

Напряжение, В	Цвет	Тип соединения	Тип	Ток, А	Размеры, мм				Сечение жилы, мм^2	Код
					H	D	L	dCAB, мм		
230	синий	винтовой зажим	2P+E	16	78	73	109	от 8 до 15	от 1,5 до 2,5	DIS2261633
			2P+E	32	101	93	135	от 10 до 21	от 2,5 до 6	DIS2263233
400	красный	винтовой зажим	3P+E	16	87	80	113	от 8 до 15	от 1,5 до 2,5	DIS2261636
			3P+E	32	98	93	135	от 10 до 21	от 2,5 до 6	DIS2263236
			3P+N+E	16	99	88	126	от 8 до 15	от 1,5 до 2,5	DIS2261637
			3P+N+E	32	109	100	140	от 10 до 21	от 2,5 до 6	DIS2263237

Розетка кабельная, IP44



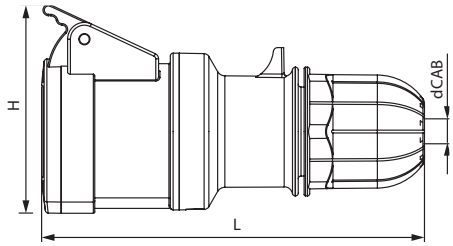

Назначение
• организация разъемного соединения со стороны кабеля.
Особенности
• фиксация кабеля цанговым зажимом;
• три вида зажимов проводника: винтовой, пружинный и с прорезанием изоляции.

Напряжение, В	Цвет	Тип соединения	Тип	Ток, А	Размеры, мм			Сечение жилы, мм^2	Код
					H	L	dCAB, мм		
230	синий	винтовой зажим	2P+E	16	75	137	от 6 до 15	от 1 до 2,5	DIS3131643
			2P+E	32	92	176	от 9 до 21	от 2,5 до 6	DIS3133243
		безвинтовой зажим	2P+E	16	75	135	от 6 до 15	от 1 до 2,5	DIS3131643P
			2P+E	32	92	176	от 9 до 21	от 2,5 до 6	DIS3133243F
400	красный	винтовой зажим	3P+E	16	81	149	от 6 до 15	от 1 до 2,5	DIS3131646
			3P+E	32	92	176	от 9 до 21	от 2,5 до 6	DIS3133246
			3P+N+E	16	92	168	от 9 до 15	от 1 до 2,5	DIS3131647
			3P+N+E	32	101	196	от 13 до 21	от 2,5 до 6	DIS3133247
		безвинтовой зажим	3P+E	16	81	149	от 6 до 15	от 1 до 2,5	DIS3131646P
			3P+E	32	92	177	от 9 до 21	от 2,5 до 6	DIS3133246F
			3P+N+E	16	92	168	от 9 до 15	от 1 до 2,5	DIS3131647P
			3P+N+E	32	101	192	от 13 до 21	от 2,5 до 6	DIS3133247F

Розетки кабельные, IP66/IP67/IP69



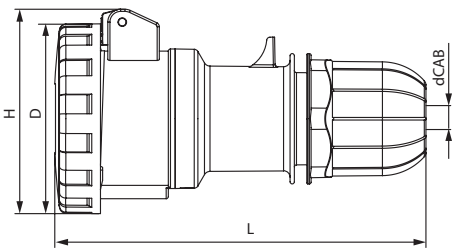

Назначение
• организация разъемного соединения со стороны кабеля.
Особенности
• фиксация кабеля цанговым зажимом;
• три вида зажимов проводника: винтовой, пружинный и с прорезанием изоляции.

Напряжение, В	Цвет	Тип соединения	Тип	Ток, А	Размеры, мм				Сечение жилы, мм^2	Код
					H	D	L	dCAB, мм		
230	синий	винтовой зажим	2P+E	16	75	73	142	от 6 до 15	от 1 до 2,5	DIS3181643
			2P+E	32	102	93	182	от 9 до 21	от 2,5 до 6	DIS3183243
			2P+E	63	—	112	250	от 17 до 31	от 6 до 16	DIS3186343
			2P+E	125	—	129	309	от 26 до 48	от 16 до 50	DIS31812543
		безвинтовой зажим	2P+E	16	75	73	142	от 6 до 15	от 1 до 2,5	DIS3181643P
			2P+E	32	102	93	182	от 9 до 21	от 2,5 до 6	DIS3183243F
400	красный	винтовой зажим	3P+E	16	83	80	154	от 6 до 15	от 1 до 2,5	DIS3181646
			3P+E	32	104	95	182	от 9 до 21	от 2,5 до 6	DIS3183246
			3P+E	63	—	112	250	от 17 до 31	от 6 до 16	DIS3186346
			3P+E	125	—	129	308	от 26 до 48	от 16 до 50	DIS31812546
			3P+N+E	16	95	88	173	от 9 до 15	от 1 до 2,5	DIS3181647
			3P+N+E	32	103	102	197	от 13 до 21	от 2,5 до 6	DIS3183247
			3P+N+E	63	—	114	250	от 17 до 31	от 6 до 16	DIS3186347
			3P+N+E	125	—	129	308	от 26 до 48	от 16 до 50	DIS31812547
		безвинтовой зажим	3P+E	16	83	80	154	от 6 до 15	от 1 до 2,5	DIS3181646P
			3P+E	32	93	102	182	от 9 до 21	от 2,5 до 6	DIS3183246F
			3P+N+E	16	94	88	173	от 9 до 15	от 1 до 2,5	DIS3181647P
			3P+N+E	32	102	100	197	от 13 до 21	от 2,5 до 6	DIS3183247F

Стационарные разъемы, 6 ч

Розетки панельные, IP44



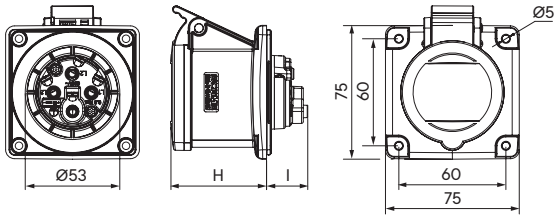

Назначение
• организация точки подключения на стационарной поверхности.
Особенности
• увеличенный рычаг, облегчающий открывание крышки.

Напряжение, В	Цвет	Тип соединения	Тип	Ток, А	Размеры, мм		Сечение жилы, мм^2	Код
					H	I		
230	синий	винтовой зажим	2P+E	16	53	23	от 1 до 4 (2*1,5)	DIS4221663
			2P+E	32	65	38	от 2,5 до 10 (2*2,5)	DIS4223263
400	красный	винтовой зажим	3P+E	16	54	23	от 1 до 4 (2*1,5)	DIS4221666
			3P+E	32	65	38	от 2,5 до 10 (2*2,5)	DIS4223266
			3P+N+E	16	55	23	от 1 до 4 (2*1,5)	DIS4221667
			3P+N+E	32	66	38	от 2,5 до 10 (2*2,5)	DIS4223267

Розетки панельные с наклоном, IP44



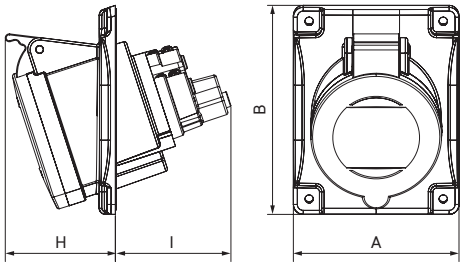

Назначение
• организация точки подключения на стационарной поверхности.

Напряжение, В	Цвет	Тип соединения	Тип	Ток, А	Размеры, мм				Сечение жилы, мм^2	Код
					H	I	A	B		
230	синий	винтовой зажим	2P+E	16	51	38	70	87	от 1 до 4 (2*1,5)	DIS4131663
			2P+E	32	56	59	84	106	от 2,5 до 10 (2*2,5)	DIS4133263
		безвинтовой зажим	2P+E	16	51	48	70	87	от 1 до 4	DIS4131663F
			2P+E	32	56	60	84	106	от 2,5 до 10	DIS4133263F
400	красный	винтовой зажим	3P+E	16	52	39	70	87	от 1 до 4 (2*1,5)	DIS4131666
			3P+E	32	56	59	84	106	от 2,5 до 10 (2*2,5)	DIS4133266
			3P+N+E	16	52	40	70	87	от 1 до 4 (2*1,5)	DIS4131667
			3P+N+E	32	57	59	84	106	от 2,5 до 10 (2*2,5)	DIS4133267
		безвинтовой зажим	3P+E	16	52	50	70	87	от 1 до 4	DIS4131666F
			3P+E	32	56	60	84	106	от 2,5 до 10	DIS4133266F
			3P+N+E	16	52	50	70	87	от 1 до 4	DIS4131667F
			3P+N+E	32	57	63	84	106	от 2,5 до 10	DIS4133267F

Розетки панельные, IP66/IP67/IP69



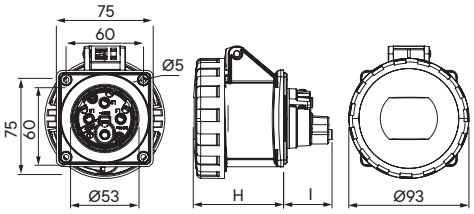

Назначение
• организация точки подключения на стационарной поверхности.

Напряжение, В	Цвет	Тип соединения	Тип	Ток, А	Размеры, мм			Сечение жилы, мм^2	Код
					H	l	d		
230	синий	винтовой зажим	2P+E	16	59	23	74	от 1 до 4 (2*1,5)	DIS4271663
			2P+E	32	68	38	93	от 2,5 до 10 (2*2,5)	DIS4273263
400	красный	винтовой зажим	3P+E	16	58	23	80	от 1 до 4 (2*1,5)	DIS4271666
			3P+E	32	70	38	93	от 2,5 до 10 (2*2,5)	DIS4273266
			3P+N+E	16	59	23	88	от 1 до 4 (2*1,5)	DIS4271667
			3P+N+E	32	70	38	100	от 2,5 до 10 (2*2,5)	DIS4273267

Розетки панельные с наклоном, IP66/IP67/IP69



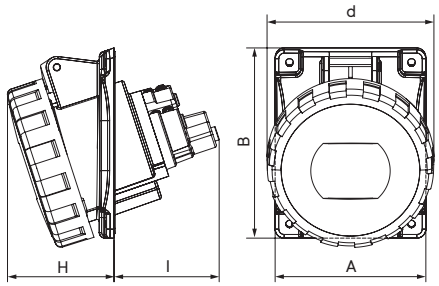

Назначение
• организация точки подключения на стационарной поверхности.

Напряжение, В	Цвет	Тип соединения	Тип	Ток, А	Размеры, мм					Сечение жилы, мм^2	Код
					H	l	A	B	d		
230	синий	винтовой зажим	2P+E	16	51	38	70	87	73	от 1 до 4 (2*1,5)	DIS4181663
			2P+E	32	59	59	84	106	93	от 2,5 до 10 (2*2,5)	DIS4183263
			2P+E	63	71	65	100	110	112	от 6 до 25 (2*6)	DIS4156363
			2P+E	125	85	75	114	114	131	от 25 до 70 (2*16)	DIS41512563
400	красный	винтовой зажим	3P+E	16	52	39	70	87	80	от 1 до 4 (2*1,5)	DIS4181666
			3P+E	32	59	59	84	106	93	от 2,5 до 10 (2*2,5)	DIS4183266
			3P+E	63	71	65	100	110	112	от 6 до 25 (2*6)	DIS4156366
			3P+E	125	85	75	114	114	131	от 25 до 70 (2*16)	DIS41512566
			3P+N+E	16	54	40	70	87	88	от 1 до 4 (2*1,5)	DIS4181667
			3P+N+E	32	62	59	84	106	100	от 2,5 до 10 (2*2,5)	DIS4183267
			3P+N+E	63	77	46	100	110	114	от 6 до 25 (2*6)	DIS4156367
			3P+N+E	125	87	61	114	114	131	от 25 до 70 (2*16)	DIS41512567

Вилки панельные, IP44



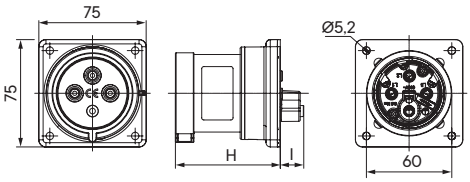

Назначение
• организация точки подключения на стационарной поверхности.

Напряжение, В	Цвет	Тип соединения	Тип	Ток, А	Размеры, мм		Сечение жилы, мм^2	Код
					H	l		
230	синий	винтовой зажим	2P+E	16	65	2	от 1 до 2,5 (2*1)	DIS2431693
			2P+E	32	74	16	от 2,5 до 6 (2*2,5)	DIS2433293
400	красный	винтовой зажим	3P+E	16	65	2	от 1 до 2,5 (2*1)	DIS2431696
			3P+E	32	74	16	от 2,5 до 6 (2*2,5)	DIS2433296
			3P+N+E	16	65	2	от 1 до 2,5 (2*1)	DIS2431697
			3P+N+E	32	74	16	от 2,5 до 6 (2*2,5)	DIS2433297

Вилки панельные с наклоном, IP44



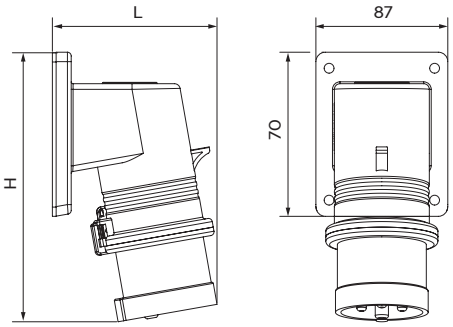

Назначение
• организация точки подключения на стационарной поверхности.

Напряжение, В	Цвет	Тип соединения	Тип	Ток, А	Размеры, мм		Сечение жилы, мм^2	Код
					H	L		
230	синий	винтовой зажим	2P+E	16	84	142	от 1 до 2,5 (2*1)	DIS2421693
			2P+E	32	101	153	от 2,5 до 6 (2*2,5)	DIS2423293
400	красный	винтовой зажим	3P+E	16	87	143	от 1 до 2,5 (2*1)	DIS2421696
			3P+E	32	101	153	от 2,5 до 6 (2*2,5)	DIS2423296
			3P+N+E	16	99	143	от 1 до 2,5 (2*1)	DIS2421697
			3P+N+E	32	109	153	от 2,5 до 6 (2*2,5)	DIS2423297

Розетки панельные, IP66/IP67/IP69



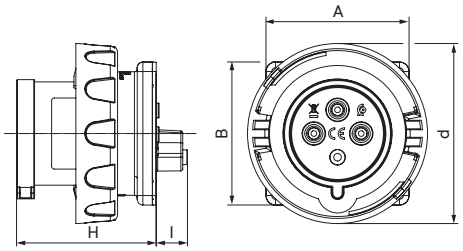

Назначение
• организация точки подключения на стационарной поверхности.

Напряжение, В	Цвет	Тип соединения	Тип	Ток, А	Размеры, мм					Сечение жилы, мм^2	Код
					H	l	A	B	d		
230	синий	винтовой зажим	2P+E	16	65	2	75	75	74	от 1 до 2,5 (2*1)	DIS2481693
			2P+E	32	74	16	75	75	93	от 2,5 до 6 (2*2,5)	DIS2483293
			2P+E	63	101	3	100	110	112	от 6 до 16 (2*4)	DIS2466393
			2P+E	125	113,5	18,7	114	114	128	от 16 до 50 (2*16)	DIS24612593
400	красный	винтовой зажим	3P+E	16	65	2	75	75	80	от 1 до 2,5 (2*1)	DIS2481696
			3P+E	32	74	16	75	75	95	от 2,5 до 6 (2*2,5)	DIS2483296
			3P+E	63	101	3	100	110	112	от 6 до 16 (2*4)	DIS2466396
			3P+E	125	113,5	18,7	114	114	128	от 16 до 50 (2*16)	DIS24612596
			3P+N+E	16	65	2	75	75	88	от 1 до 2,5 (2*1)	DIS2481697
			3P+N+E	32	74	16	75	75	100	от 2,5 до 6 (2*2,5)	DIS2483297
			3P+N+E	63	101	3	100	110	114	от 6 до 16 (2*4)	DIS2466398
			3P+N+E	125	113,5	18,7	114	114	131	от 16 до 50 (2*16)	DIS24612597

Вилки панельные с наклоном, IP66/IP67



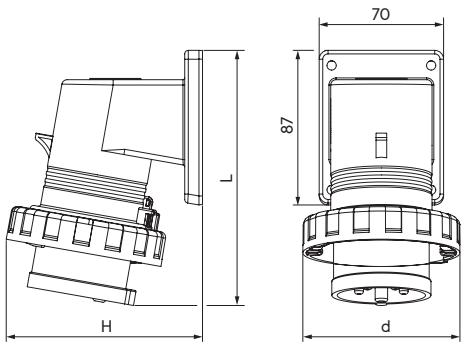

Назначение
• организация точки подключения на стационарной поверхности.

Напряжение, В	Цвет	Тип соединения	Тип	Ток, А	Размеры, мм			Сечение жилы, мм^2	Код
					H	L	d		
230	синий	винтовой зажим	2P+E	16	95	142	73	от 1 до 2,5 (2*1)	DIS2471693
			2P+E	32	113	153	93	от 2,5 до 6 (2*2,5)	DIS2473293
400	красный	винтовой зажим	3P+E	16	99	143	80	от 1 до 2,5 (2*1)	DIS2471696
			3P+E	32	113	153	93	от 2,5 до 6 (2*2,5)	DIS2473296
			3P+N+E	16	110	144	88	от 1 до 2,5 (2*1)	DIS2471697
			3P+N+E	32	122	153	93	от 2,5 до 6 (2*2,5)	DIS2473297

Вилки настенные, IP66/IP67/IP69



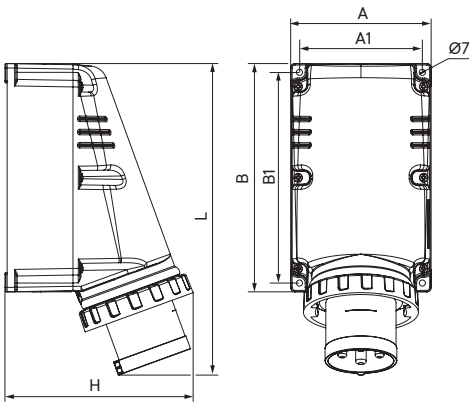

Назначение
• организация точки подключения на стационарной поверхности.
Особенности
• в комплект поставки входит кабельный ввод.

Напряжение, В	Цвет	Тип соединения	Тип	Ток, А	Размеры, мм					Кабельный ввод	Сечение жилы, мм^2	Код
					A	B	A1	H	L			
230	синий	винтовой зажим	2P+E	63	118	185	104	180	267	M40×1,5	от 6 до 16 (2*6)	DIS245M6393
			2P+E	125	160	260	140	214	355	M63×1,5	от 16 до 50 (2*16)	DIS245M12593
400	красный	винтовой зажим	3P+E	63	118	185	104	180	267	M40×1,5	от 6 до 16 (2*6)	DIS245M6396
			3P+E	125	160	260	140	214	355	M63×1,5	от 16 до 50 (2*16)	DIS245M12596
			3P+N+E	63	118	185	104	180	267	M40×1,5	от 6 до 16 (2*6)	DIS245M6398
			3P+N+E	125	160	260	140	214	355	M63×1,5	от 16 до 50 (2*16)	DIS245M12597

Розетки настенные, IP44



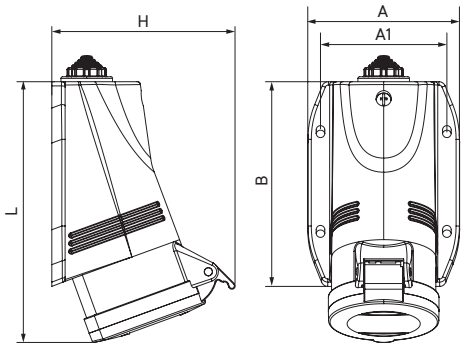

Назначение
• организация точки подключения на стационарной поверхности.

Напряжение, В	Цвет	Тип соединения	Тип	Ток, А	Размеры, мм					Кабельный ввод	Сечение жилы, мм^2	Код
					A	B	A1	H	L			
230	синий	винтовой зажим	2P+E	16	76,6	103	63	98	133	M20×1,5	от 1 до 4 (2*1,5)	DIS5131653
			2P+E	32	99	141	83,5	115	182	M32×1,5	от 2,5 до 10 (2*2,5)	DIS5133253
		безвинтовой зажим	2P+E	16	94	96	80	118	126	M20×1,5	от 1 до 4	DIS5131653TF
			2P+E	32	127	131	113	156	159	M32×1,5	от 2,5 до 10	DIS5133253TF
400	красный	винтовой зажим	3P+E	16	91,3	123	76	103,3	154,3	M25×1,5	от 1 до 4 (2*1,5)	DIS5131656
			3P+E	32	99	141	83,5	115	162	M32×1,5	от 2,5 до 10 (2*2,5)	DIS5133256
			3P+N+E	16	91	123	76	110	156,8	M25×1,5	от 1 до 4 (2*1,5)	DIS5131657
			3P+N+E	32	99	141	83,5	122	184	M32×1,5	от 2,5 до 10 (2*2,5)	DIS5133257
		безвинтовой зажим	3P+E	16	109	113	97	141	140	M25×1,5	от 1 до 4	DIS5131656TF
			3P+E	32	127	131	113	156	159	M32×1,5	от 2,5 до 10	DIS5133256TF
			3P+N+E	16	109	113	97	141	144	M25×1,5	от 1 до 4	DIS5131657TF
			3P+N+E	32	127	131	113	158	162	M32×1,5	от 2,5 до 10	DIS5133257TF

Розетки настенные, IP66/IP67/IP69



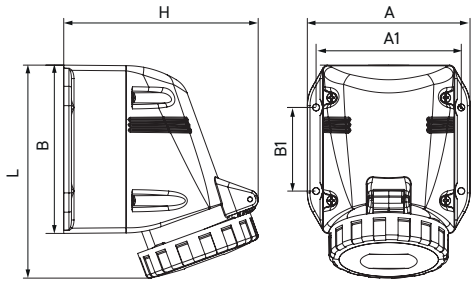

Назначение
• организация точки подключения на стационарной поверхности.

Напряжение, В	Цвет	Тип соединения	Тип	Ток, А	Размеры, мм						Кабельный ввод 1	Кабельный ввод 2	Сечение жилы, мм^2	Код
					A	B	A1	B1	H	L				
230	синий	винтовой зажим	2P+E	16	94	96	80	—	110	132	M20×1,5	M20×1,5	от 1 до 4 (2*1,5)	DIS5181653T
			2P+E	32	127	131	113	65	151	166	M32×1,5	2 × M32×1,5	от 2,5 до 10 (2*2,5)	DIS5183253T
400	красный	винтовой зажим	3P+E	16	109	113	97	51	134	146	M25×1,5	2 × M25×1,5	от 1 до 4 (2*1,5)	DIS5181656T
			3P+E	32	127	131	113	65	151	166	M32×1,5	2 × M32×1,5	от 2,5 до 10 (2*2,5)	DIS5183256T
			3P+N+E	16	109	113	97	51	134	121	M25×1,5	2 × M25×1,5	от 1 до 4 (2*1,5)	DIS5181657T
			3P+N+E	32	127	131	113	65	152	169	M32×1,5	2 × M32×1,5	от 2,5 до 10 (2*2,5)	DIS5183257T

Розетки настенные, IP66/IP67/IP69



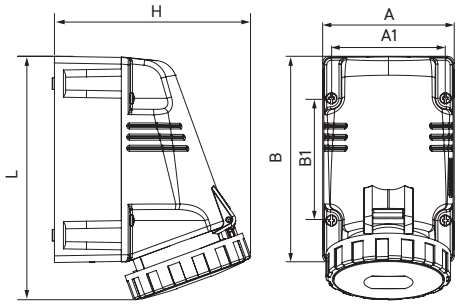

Назначение
• организация точки подключения на стационарной поверхности.

Напряжение, В	Цвет	Тип соединения	Тип	Ток, А	Размеры, мм						Кабельный ввод	Сечение жилы, мм^2	Код
					A	B	A1	B1	H	L			
230	синий	винтовой зажим	2P+E	63	118	185	104	136	176	218	M40×1,5	от 6 до 25 (2*6)	DIS5156353
			2P+E	125	160	260	140	240	208	299	M63×1,5	от 25 до 70 (2*16)	DIS51512553
400	красный	винтовой зажим	3P+E	63	118	185	104	136	176	218	M40×1,5	от 6 до 25 (2*6)	DIS5156356
			3P+E	125	160	260	140	240	208	299	M63×1,5	от 25 до 70 (2*16)	DIS51512556
			3P+N+E	63	118	185	104	136	176	218	M40×1,5	от 6 до 25 (2*6)	DIS5156357
			3P+N+E	125	160	260	140	240	208	299	M63×1,5	от 25 до 70 (2*16)	DIS51512557

Розетки панельные с механической блокировкой

С верхним расположением разъема, IP44



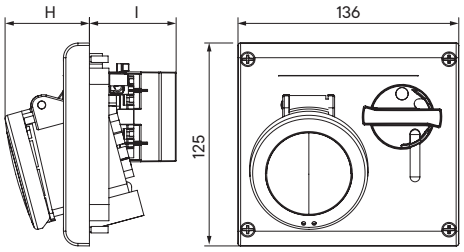

Назначение
• организация точки подключения с повышенным уровнем безопасности;
• предотвращает подачу питания при отсутствии нагрузки и разъединение контакта под нагрузкой.
Особенности
• компактный размер.

Напряжение, В	Цвет	Тип соединения	Тип	Ток, А	Размеры, мм		Сечение жилы, мм^2	Код
					H	I		
230	синий	винтовой зажим	2P+E	16	51	53	от 1 до 4 (2*1,5)	DIS4001683
			2P+E	32	64	53	от 2,5 до 10 (2*2,5)	DIS4003283
400	красный	винтовой зажим	3P+E	16	52	53	от 1 до 4 (2*1,5)	DIS4001686
			3P+E	32	64	53	от 2,5 до 10 (2*2,5)	DIS4003286
			3P+N+E	16	54	53	от 1 до 4 (2*1,5)	DIS4001687
			3P+N+E	32	65	53	от 2,5 до 10 (2*2,5)	DIS4003287

С верхним расположением разъема, IP66/IP67



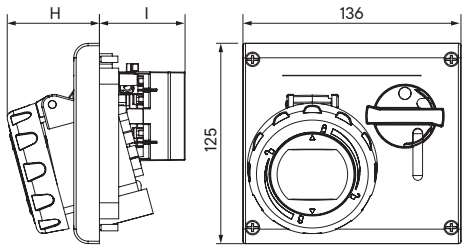

Назначение
• организация точки подключения с повышенным уровнем безопасности;
• предотвращает подачу питания при отсутствии нагрузки и разъединение контакта под нагрузкой.
Особенности
• компактный размер.

Напряжение, В	Цвет	Тип соединения	Тип	Ток, А	Размеры, мм		Сечение жилы, мм^2	Код
					H	I		
230	синий	винтовой зажим	2P+E	16	55	53	от 1 до 4 (2*1,5)	DIS4051683
			2P+E	32	69	53	от 2,5 до 10 (2*2,5)	DIS4053283
400	красный	винтовой зажим	3P+E	16	58	53	от 1 до 4 (2*1,5)	DIS4051686
			3P+E	32	71	53	от 2,5 до 10 (2*2,5)	DIS4053286
			3P+N+E	16	60	53	от 1 до 4 (2*1,5)	DIS4051687
			3P+N+E	32	71	53	от 2,5 до 10 (2*2,5)	DIS4053287

С верхним расположением разъема, IP66/IP67



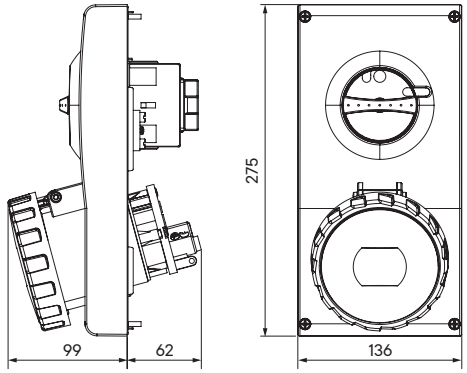

Назначение
• организация точки подключения с повышенным уровнем безопасности;
• предотвращает подачу питания при отсутствии нагрузки и разъединение контакта под нагрузкой.
Особенности
• компактный размер.

Напряжение, В	Цвет	Тип соединения	Тип	Ток, А	Сечение жилы, мм^2	Код
230	синий	винтовой зажим	2P+E	63	от 6 до 25 (2*6)	DIS4056383
400	красный	винтовой зажим	3P+E	63	от 6 до 25 (2*6)	DIS4056386
			3P+N+E	83	от 6 до 25 (2*6)	DIS4056387

Розетки настенные с механической блокировкой

С верхним расположением разъема, IP44



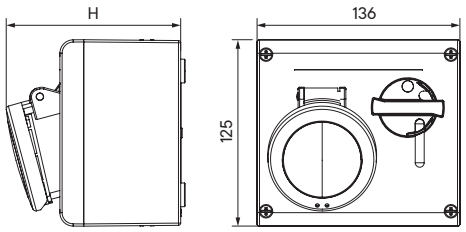

Назначение
• организация точки подключения с повышенным уровнем безопасности;
• предотвращает подачу питания при отсутствии нагрузки и разъединение контакта под нагрузкой.
Характеристики
• преперфорация для ввода кабеля:
– справа 2×M20;
– слева 2×M20;
– верхняя часть 2×M20, 1×M25;
– нижняя часть 1×M25;
– задняя стенка 2×M20.
Особенности
• компактный размер.

Напряжение, В	Цвет	Тип соединения	Тип	Ток, А	H, мм	Сечение жилы, мм^2	Код
230	синий	винтовой зажим	2P+E	16	116	от 1 до 4 (2*1,5)	DIS5001683
			2P+E	32	129	от 2,5 до 10 (2*2,5)	DIS5003283
400	красный	винтовой зажим	3P+E	16	117	от 1 до 4 (2*1,5)	DIS5001686
			3P+E	32	129	от 2,5 до 10 (2*2,5)	DIS5003286
			3P+N+E	16	119	от 1 до 4 (2*1,5)	DIS5001687
			3P+N+E	32	130	от 2,5 до 10 (2*2,5)	DIS5003287

С верхним расположением разъема, IP66/IP67



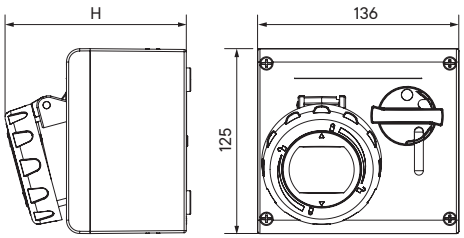

Назначение
• организация точки подключения с повышенным уровнем безопасности;
• предотвращает подачу питания при отсутствии нагрузки и разъединение контакта под нагрузкой.
Характеристики
• преперфорация для ввода кабеля:
– справа 2×M20;
– слева 2×M20;
– верхняя часть 2×M20, 1×M25;
– нижняя часть 1×M25;
– задняя стенка 2×M20.
Особенности
• компактный размер.

Напряжение, В	Цвет	Тип соединения	Тип	Ток, А	H, мм	Сечение жилы, мм^2	Код
230	синий	винтовой зажим	2P+E	16	120	от 1 до 4 (2*1,5)	DIS5051683
			2P+E	32	137	от 2,5 до 10 (2*2,5)	DIS5053283
400	красный	винтовой зажим	3P+E	16	123	от 1 до 4 (2*1,5)	DIS5051686
			3P+E	32	139	от 2,5 до 10 (2*2,5)	DIS5053286
			3P+N+E	16	125	от 1 до 4 (2*1,5)	DIS5051687
			3P+N+E	32	139	от 2,5 до 10 (2*2,5)	DIS5053287

С боковым расположением разъема, IP44



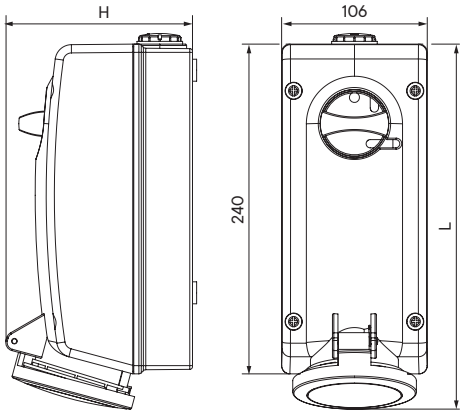

Назначение
• организация точки подключения с повышенным уровнем безопасности;
• предотвращает подачу питания при отсутствии нагрузки и разъединение контакта под нагрузкой.
Характеристики
• ввод кабеля:
– 1 отверстие под M25 в верхней части;
– 2 отметки для сверления отверстий под M20 в нижней части;
– 1 отметка для сверления отверстия под M20 на задней стенке.
Особенности
• компактный размер;
• в комплект поставки входит кабельный ввод M25.

Напряжение, В	Цвет	Тип соединения	Тип	Ток, А	Размеры, мм		Сечение жилы, мм^2	Код
					H	L		
230	синий	винтовой зажим	2P+E	16	126,4	257	от 1 до 4 (2*1,5)	DIS5601683
			2P+E	32	136	266	от 2,5 до 10 (2*2,5)	DIS5603283
400	красный	винтовой зажим	3P+E	16	126	255	от 1 до 4 (2*1,5)	DIS5601686
			3P+E	32	136	266	от 2,5 до 10 (2*2,5)	DIS5603286
			3P+N+E	16	136	255	от 1 до 4 (2*1,5)	DIS5601687
			3P+N+E	32	135	266	от 2,5 до 10 (2*2,5)	DIS5603287

С боковым расположением разъема, IP66/IP67



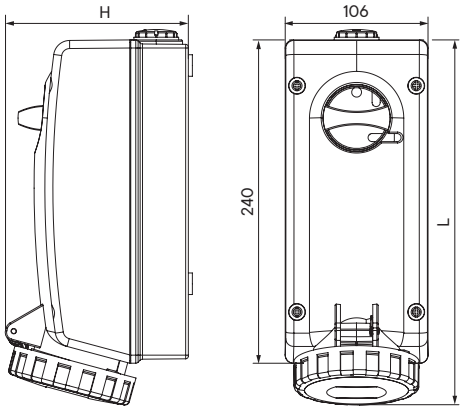

Назначение
• организация точки подключения с повышенным уровнем безопасности;
• предотвращает подачу питания при отсутствии нагрузки и разъединение контакта под нагрузкой.
Характеристики
• ввод кабеля:
– 1 отверстие под M25 в верхней части;
– 2 отметки для сверления отверстий под M20 в нижней части;
– 1 отметка для сверления отверстия под M20 на задней стенке.
Особенности
• компактный размер;
• в комплект поставки входит кабельный ввод M25.

Напряжение, В	Цвет	Тип соединения	Тип	Ток, А	Размеры, мм		Сечение жилы, мм^2	Код
					H	L		
230	синий	винтовой зажим	2P+E	16	126,4	259	от 1 до 4 (2*1,5)	DIS5611683
			2P+E	32	136	271	от 2,5 до 10 (2*2,5)	DIS5613283
400	красный	винтовой зажим	3P+E	16	126	260	от 1 до 4 (2*1,5)	DIS5611686
			3P+E	32	136	271	от 2,5 до 10 (2*2,5)	DIS5613286
			3P+N+E	16	136	261	от 1 до 4 (2*1,5)	DIS5611687
			3P+N+E	32	135	272	от 2,5 до 10 (2*2,5)	DIS5613287

С боковым расположением разъема, IP66/IP67



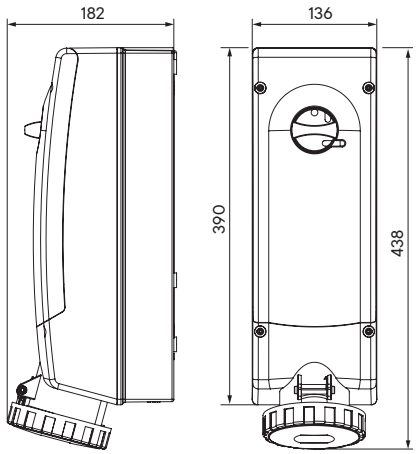

Назначение
• организация точки подключения с повышенным уровнем безопасности;
• предотвращает подачу питания при отсутствии нагрузки и разъединение контакта под нагрузкой.
Характеристики
• ввод кабеля:
– 1 отверстие под M40 в верхней части;
– 2 отметки для сверления отверстий под M20 в нижней части;
– 3 отметки для сверления отверстий под M32 в нижней части;
– 1 отметка для сверления отверстия под M20 на задней стенке.
Особенности
• в комплект поставки входит кабельный ввод M40.

Напряжение, В	Цвет	Тип соединения	Тип	Ток, А	Сечение жилы, мм^2	Код
230	синий	винтовой зажим	2P+E	63	от 6 до 25 (2*6)	DIS5616383
400	красный	винтовой зажим	3P+E	63	от 6 до 25 (2*6)	DIS5616386
			3P+N+E	63	от 6 до 25 (2*6)	DIS5616387

С боковым расположением разъема, IP66



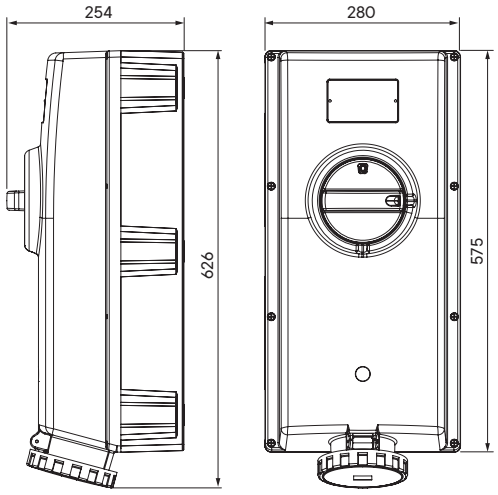

Назначение
• организация точки подключения с повышенным уровнем безопасности;
• предотвращает подачу питания при отсутствии нагрузки и разъединение контакта под нагрузкой.
Характеристики
• ввод кабеля:
– 3 отметки для сверления отверстия под M63 в верхней части;
– 2 отметки для сверления отверстий под M63 в нижней части;
• повышенная механическая прочность IK10;
• допустим нагрев корпуса до +90 °C.

Напряжение, В	Цвет	Тип соединения	Тип	Ток, А	Сечение жилы, мм^2	Код
230	синий	винтовой зажим	2P+E	125	от 25 до 70 (2*16)	DIS50312583
400	красный	винтовой зажим	3P+E	125	от 25 до 70 (2*16)	DIS50312586
			3P+N+E	125	от 25 до 70 (2*16)	DIS50312587

Розетки настенные с DIN-рейкой и механической блокировкой

С пустой рейкой на 6 модулей*, IP44



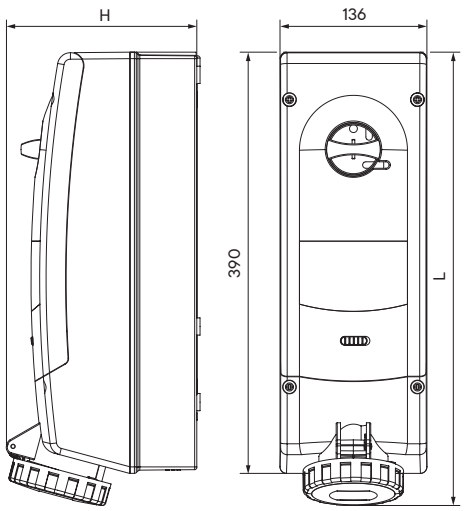

Назначение
• организация точки подключения с возможностью установки модульного оборудования и механической блокировкой подачи питания/извлечения вилки.
Характеристики
• ввод кабеля:
– 1 ввод под кабельный сальник в верхней части (см. таблицу ниже);
– 2 отметки для сверления отверстий под М20 в нижней части;
– 3 отметки для сверления отверстий под М32 в нижней части;
– 1 отметка для сверления отверстия под М20 на задней стенке.
Особенности
• в комплект поставки входит кабельный сальник для установки в верхней части разъема.

Напряжение, В	Цвет	Тип соединения	Тип	Ток, А	Размеры, мм		Сечение жилы, мм^2	Код
					H	L		
230	синий	винтовой зажим	2P+E	16	163	407	от 1 до 4 (2*1,5)	DIS5671683
			2P+E	32	176	414	от 2,5 до 10 (2*2,5)	DIS5673283
400	красный	винтовой зажим	3P+E	16	163	405	от 1 до 4 (2*1,5)	DIS5671686
			3P+E	32	176	414	от 2,5 до 10 (2*2,5)	DIS5673286
			3P+N+E	16	163	406	от 1 до 4 (2*1,5)	DIS5671687
			3P+N+E	32	176	415	от 2,5 до 10 (2*2,5)	DIS5673287

* Размер 1 модуля 85×18×68 (В×Ш×Г)

С защитой от тока утечки, IP44



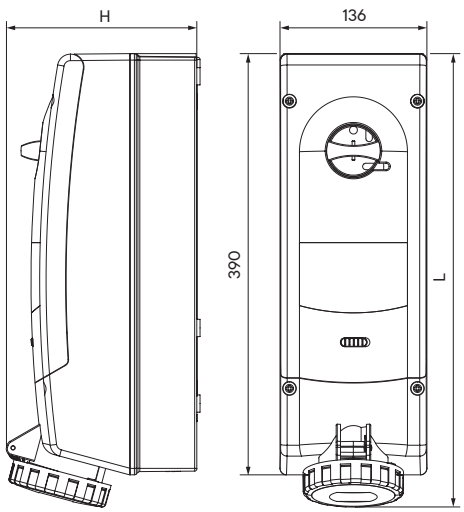

Назначение
• организация точки подключения с установленным модульным оборудованием и механической блокировкой подачи питания/извлечения вилки.
Характеристики
• ввод кабеля:
– 1 ввод под кабельный сальник в верхней части (см. таблицу ниже);
– 2 отметки для сверления отверстий под М20 в нижней части;
– 3 отметки для сверления отверстий под М32 в нижней части;
– 1 отметка для сверления отверстия под М20 на задней стенке.
Особенности
• в комплект поставки входит кабельный сальник для установки в верхней части разъема.

Напряжение, В	Цвет	Тип соединения	Тип	Ток, А	Тип установленного модульного оборудования	Размеры, мм		Сечение жилы, мм^2	Код
						H	L		
230	синий	винтовой зажим	2P+E	16	УЗО, 25А, 0,03А, "С"	163	407	от 1 до 4 (2*1,5)	DIS5671683R
			2P+E	32	УЗО, 40А, 0,03А, "С"	176	414	от 2,5 до 10 (2*2,5)	DIS5673283R
400	красный	винтовой зажим	3P+E	16	УЗО, 25А, 0,03А, "С"	163	405	от 1 до 4 (2*1,5)	DIS5671686R
			3P+E	32	УЗО, 40А, 0,03А, "С"	176	414	от 2,5 до 10 (2*2,5)	DIS5673286R
			3P+N+E	16	УЗО, 25А, 0,03А, "С"	163	406	от 1 до 4 (2*1,5)	DIS5671687R
			3P+N+E	32	УЗО, 40А, 0,03А, "С"	176	415	от 2,5 до 10 (2*2,5)	DIS5673287R

С защитой от тока утечки и короткого замыкания, IP44



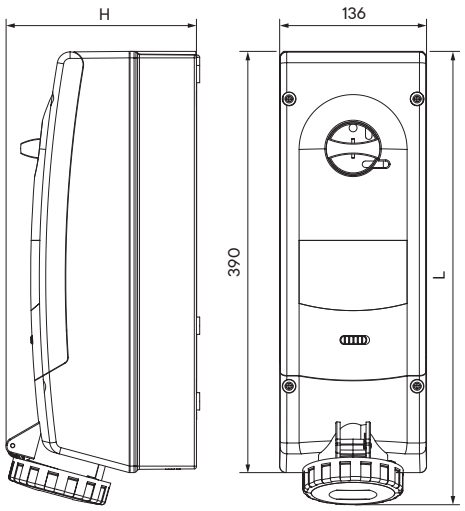

Назначение
• организация точки подключения с установленным модульным оборудованием и механической блокировкой подачи питания/извлечения вилки.
Характеристики
• ввод кабеля:
– 1 ввод под кабельный сальник в верхней части (см. таблицу ниже);
– 2 отметки для сверления отверстий под М20 в нижней части;
– 3 отметки для сверления отверстий под М32 в нижней части;
– 1 отметка для сверления отверстия под М20 на задней стенке.
Особенности
• в комплект поставки входит кабельный сальник для установки в верхней части разъема.

Напряжение, В	Цвет	Тип соединения	Тип	Ток, А	Тип установленного модульного оборудования	Размеры, мм		Сечение жилы, мм^2	Код
						H	L		
230	синий	винтовой зажим	2P+E	16	УЗО, 25 А, 0,03 А, "С" Авт. выкл., 16 А, "С"	163	407	от 1 до 4 (2*1,5)	DIS5671683RM
			2P+E	32	УЗО, 40А, 0,03А, "С" Авт. выкл., 32 А, "С"	176	414	от 2,5 до 10 (2*2,5)	DIS5673283RM
400	красный	винтовой зажим	3P+E	16	АВДТ, 16 А, 0,03 А, "С"	163	405	от 1 до 4 (2*1,5)	DIS5671686RM
			3P+E	32	АВДТ, 32 А, 0,03А, "С"	176	414	от 2,5 до 10 (2*2,5)	DIS5673286RM
			3P+N+E	16	АВДТ, 16 А, 0,03 А, "С"	163	406	от 1 до 4 (2*1,5)	DIS5671687RM
			3P+N+E	32	АВДТ, 32 А, 0,03А, "С"	176	415	от 2,5 до 10 (2*2,5)	DIS5673287RM

С пустой рейкой на 6 модулей*, IP66/IP67



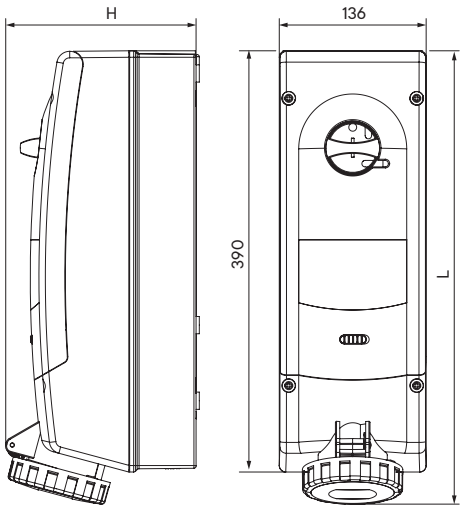

Назначение
• организация точки подключения с возможностью установки модульного оборудования и механической блокировкой подачи питания/извлечения вилки.
Характеристики
• ввод кабеля:
– 1 ввод под кабельный сальник в верхней части (см. таблицу ниже);
– 2 отметки для сверления отверстий под М20 в нижней части;
– 3 отметки для сверления отверстий под М32 в нижней части;
– 1 отметка для сверления отверстия под М20 на задней стенке.
Особенности
• в комплект поставки входит кабельный сальник для установки в верхней части разъема.

Напряжение, В	Цвет	Тип соединения	Тип	Ток, А	Размеры, мм		Кабельный ввод	Сечение жилы, мм^2	Код
					H	L			
230	синий	винтовой зажим	2P+E	16	163	410	M25	от 1 до 4 (2*1,5)	DIS5681683
			2P+E	32	176	420	M25	от 2,5 до 10 (2*2,5)	DIS5683283
			2P+E	63	182	438	M40	от 6 до 25 (2*6)	DIS5686383
400	красный	винтовой зажим	3P+E	16	163	410	M25	от 1 до 4 (2*1,5)	DIS5681686
			3P+E	32	176	420	M25	от 2,5 до 10 (2*2,5)	DIS5683286
			3P+E	63	182	438	M40	от 6 до 25 (2*6)	DIS5686386
			3P+N+E	16	170	411	M25	от 1 до 4 (2*1,5)	DIS5681687
			3P+N+E	32	181	421	M25	от 2,5 до 10 (2*2,5)	DIS5683287
			3P+N+E	63	182	438	M40	от 6 до 25 (2*6)	DIS5686387

* Размер 1 модуля 85×18×68 (В×Ш×Г)

С защитой от тока утечки, IP66/IP67



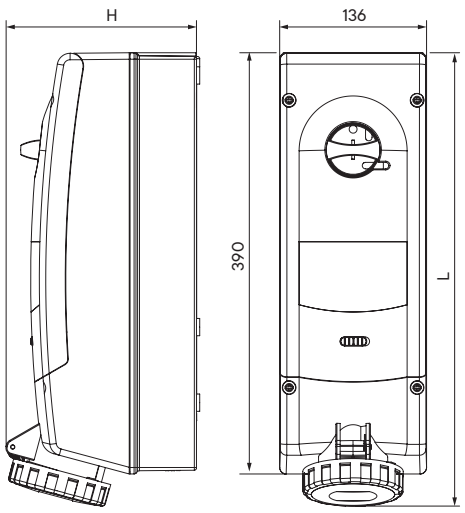

Назначение
• организация точки подключения с установленным модульным оборудованием и механической блокировкой подачи питания/извлечения вилки.
Характеристики
• ввод кабеля:
– 1 ввод под кабельный сальник в верхней части (см. таблицу ниже);
– 2 отметки для сверления отверстий под М20 в нижней части;
– 3 отметки для сверления отверстий под М32 в нижней части;
– 1 отметка для сверления отверстия под М20 на задней стенке.
Особенности
• в комплект поставки входит кабельный сальник для установки в верхней части разъема.

Напряжение, В	Цвет	Тип соединения	Тип	Ток, А	Тип установленного модульного оборудования	Размеры, мм		Кабельный ввод	Сечение жилы, мм^2	Код
						H	L			
230	синий	винтовой зажим	2P+E	16	УЗО, 25 А, 0,03 А, "C"	163	410	M25	от 1 до 4 (2*1,5)	DIS5681683RW
			2P+E	32	УЗО, 40 А, 0,03 А, "C"	176	420	M25	от 2,5 до 10 (2*2,5)	DIS5683283RW
			2P+E	63	УЗО, 63 А, 0,03 А, "C"	182	438	M40	от 6 до 25 (2*6)	DIS5686383RW
400	красный	винтовой зажим	3P+E	16	УЗО, 25 А, 0,03 А, "C"	163	410	M25	от 1 до 4 (2*1,5)	DIS5681686RW
			3P+E	32	УЗО, 40 А, 0,03 А, "C"	176	420	M25	от 2,5 до 10 (2*2,5)	DIS5683286RW
			3P+E	63	УЗО, 63 А, 0,03 А, "C"	182	438	M40	от 6 до 25 (2*6)	DIS5686386RW
			3P+N+E	16	УЗО, 25 А, 0,03 А, "C"	170	411	M25	от 1 до 4 (2*1,5)	DIS5681687RW
			3P+N+E	32	УЗО, 40 А, 0,03 А, "C"	181	421	M25	от 2,5 до 10 (2*2,5)	DIS5683287RW
			3P+N+E	63	УЗО, 63 А, 0,03 А, "C"	182	438	M40	от 6 до 25 (2*6)	DIS5686387RW

С защитой от тока утечки и короткого замыкания, IP66/IP67



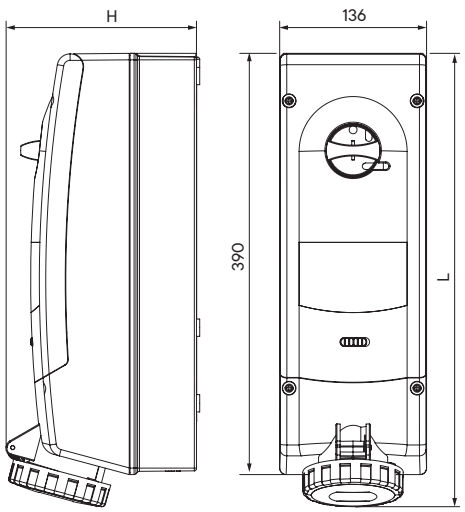

Назначение
• организация точки подключения с установленным модульным оборудованием и механической блокировкой подачи питания/извлечения вилки.
Характеристики
• ввод кабеля:
– 1 ввод под кабельный сальник в верхней части (см. таблицу ниже);
– 2 отметки для сверления отверстий под М20 в нижней части;
– 3 отметки для сверления отверстий под М32 в нижней части;
– 1 отметка для сверления отверстия под М20 на задней стенке.
Особенности
• в комплект поставки входит кабельный сальник для установки в верхней части разъема.

Напряжение, В	Цвет	Тип соединения	Тип	Ток, А	Тип установленного модульного оборудования	Размеры, мм		Кабельный ввод	Сечение жилы, мм^2	Код
						H	L			
230	синий	винтовой зажим	2P+E	16	УЗО, 25 А, 0,03 А, "C" Авт. выкл., 16 А, "C"	163	410	M25	от 1 до 4 (2*1,5)	DIS5681683RMW
			2P+E	32	УЗО, 40 А, 0,03 А, "C" Авт. выкл., 32 А, "C"	176	420	M25	от 2,5 до 10 (2*2,5)	DIS5683283RMW
			2P+E	63	УЗО, 63 А, 0,03 А, "C" Авт. выкл., 63 А, "C"	182	438	M40	от 6 до 25 (2*6)	DIS5686383RMW
400	красный	винтовой зажим	3P+E	16	АВДТ, 16 А, 0,03 А, "C"	163	410	M25	от 1 до 4 (2*1,5)	DIS5681686RMW
			3P+E	32	АВДТ, 32 А, 0,03 А, "C"	176	420	M25	от 2,5 до 10 (2*2,5)	DIS5683286RMW
			3P+E	63	АВДТ, 63 А, 0,03 А, "C"	182	438	M40	от 6 до 25 (2*6)	DIS5686386RMW
			3P+N+E	16	АВДТ, 16 А, 0,03 А, "C"	170	411	M25	от 1 до 4 (2*1,5)	DIS5681687RMW
			3P+N+E	32	АВДТ, 32 А, 0,03 А, "C"	181	421	M25	от 2,5 до 10 (2*2,5)	DIS5683287RMW
			3P+N+E	63	АВДТ, 63 А, 0,03 А, "C"	182	438	M40	от 6 до 25 (2*6)	DIS5686387RMW

С защитой от короткого замыкания, IP66



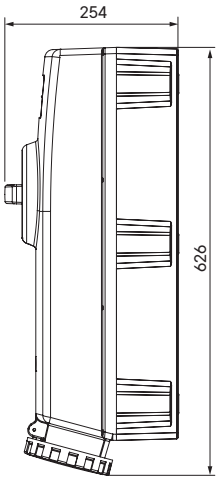

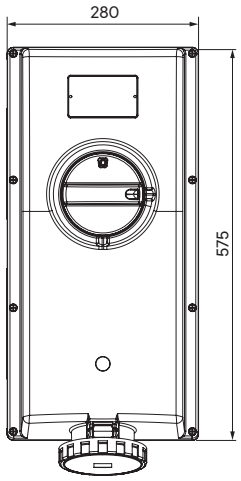

Назначение
• организация точки подключения повышенной безопасности;
• предотвращает подачу питания при отсутствии нагрузки, разъединение контакта под нагрузкой, а также обеспечивает защиту от короткого замыкания.
Характеристики
• ввод кабеля:
– 3 отметки для сверления отверстия под M63 в верхней части;
– 2 отметки для сверления отверстий под M63 в нижней части;
• повышенная механическая прочность IK10;
• допустим нагрев корпуса до +90 °C.

Напряжение, В	Цвет	Тип соединения	Тип	Ток, А	Тип установленного модульного оборудования	Сечение жилы, мм^2	Код
230	синий	винтовой зажим	2P+E	125	ABB Tmax T1B (16kA) с TMD	от 25 до 70 (2*16)	DIS50312583M
400	красный	винтовой зажим	3P+E	125	ABB Tmax T1B (16kA) с TMD	от 25 до 70 (2*16)	DIS50312586M
			3P+N+E	125	ABB Tmax T1B (16kA) с TMD	от 25 до 70 (2*16)	DIS50312587M

С защитой от тока утечки и короткого замыкания, IP66



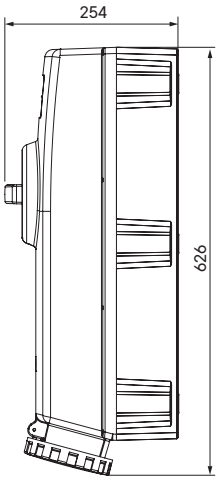

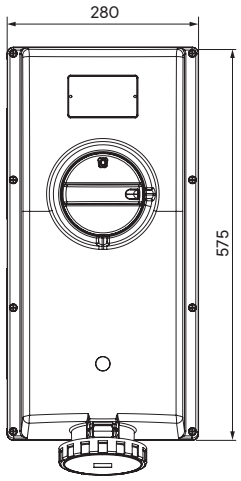

Назначение
• организация точки подключения повышенной безопасности;
• предотвращает подачу питания при отсутствии нагрузки, разъединение контакта под нагрузкой, а также обеспечивает защиту от тока утечки и короткого замыкания.
Характеристики
• ввод кабеля:
– 3 отметки для сверления отверстия под M63 в верхней части;
– 2 отметки для сверления отверстий под M63 в нижней части;
• повышенная механическая прочность IK10;
• допустим нагрев корпуса до +90 °C.

Напряжение, В	Цвет	Тип соединения	Тип	Ток, А	Тип установленного модульного оборудования	Сечение жилы, мм^2	Код
230	синий	винтовой зажим	2P+E	125	ABB Tmax T1B (16kA) с TMD и RC221/1	от 25 до 70 (2*16)	DIS50312583RM
400	красный	винтовой зажим	3P+E	125	ABB Tmax T1B (16kA) с TMD и RC221/1	от 25 до 70 (2*16)	DIS50312586RM
			3P+N+E	125	ABB Tmax T1B (16kA) с TMD и RC221/1	от 25 до 70 (2*16)	DIS50312587RM

Переходники

16A(3P)230В>16A(2P+E)250В, IP20



Назначение
- подключение разъема стандарта DIN 49440 к розетке стандарта CEE;
- сконструирован для использования на предприятиях, в гаражах, торговых точках;
- подходит для промышленного использования.

Вход	Выход	Код
16A(3P) 230В	16A(2P+E) 250В	DIS610381

16A(2P+E)250В>16A(3P)230В, IP20



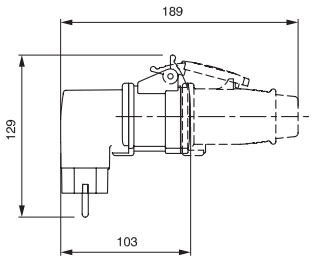

Назначение
- подключение разъема стандарта CEE к розетке стандарта DIN 49440;
- сконструирован для использования на предприятиях, в гаражах, торговых точках;
- подходит для промышленного использования.

Вход	Выход	Код
16A(2P+E) 250В	16A(3P) 230В	DIS610379

Разъемы Schuko

В данной группе представлены разъемы, рассчитанные на токи до 16 А при напряжении до 250 В и частоте 50 Гц. Характеристики этого типа разъемов регламентируются стандартами: ГОСТ 7396.1–89 (тип C2a и C2b), DIN 49440, DIN 49441, CEE 7/4.

Вилки кабельные

С торцевым вводом кабеля, IP20



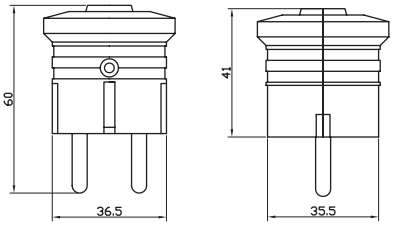

Назначение
• силовая кабельная вилка стандарта DIN 49440.
Особенности
• подвод кабеля осуществляется с торца.

Напряжение, В	Метод соединения	Тип	Ток, А	Сечение жилы, мм^2	Цвет	Код
250	винтовой зажим	2P+E	16	от 0,75 до 2,5	белый	DIS1302063
					черный	DIS1302063N

С боковым вводом кабеля, IP20



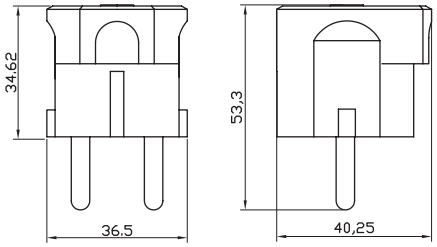

Назначение
• силовая кабельная вилка стандарта DIN 49440.
Особенности
• подвод кабеля осуществляется сбоку.

Напряжение, В	Метод соединения	Тип	Ток, А	Сечение жилы, мм^2	Цвет	Код
250	винтовой зажим	2P+E	16	от 0,75 до 2,5	белый	DIS13083
					черный	DIS13083N

Каучуковая с торцевым вводом кабеля, IP20



Назначение
• силовая кабельная вилка стандарта DIN 49440.
Характеристики
• температура эксплуатации – от –15 до +30 °C.
Особенности
• подвод кабеля осуществляется с торца.

Напряжение, В	Метод соединения	Тип	Ток, А	Сечение жилы, мм^2	Цвет	Код
250	винтовой зажим	2P+E	16	от 0,75 до 2,5	черный	DIS1103100

Розетки кабельные

С торцевым вводом кабеля, IP20



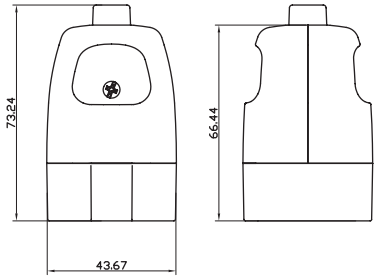

Назначение
• силовая кабельная розетка стандарта DIN 49440.
Особенности
• подвод кабеля осуществляется с торца.

Напряжение, В	Метод соединения	Тип	Ток, А	Сечение жилы, мм^2	Цвет	Код
250	винтовой зажим	2P+E	16	от 0,75 до 2,5	белый	DIS1302083
					черный	DIS1302083N

Каучуковая с торцевым вводом кабеля, IP44



Назначение
• силовая кабельная розетка стандарта DIN 49440.
Характеристики
• температура эксплуатации – от –15 до +30 °С.
Особенности
• подвод кабеля осуществляется с торца.

Напряжение, В	Метод соединения	Тип	Ток, А	Сечение жилы, мм^2	Цвет	Код
250	винтовой зажим	2P+E	16	от 0,75 до 2,5	черный	DIS1103160

Розетки панельные

Со стандартным фланцем, IP54



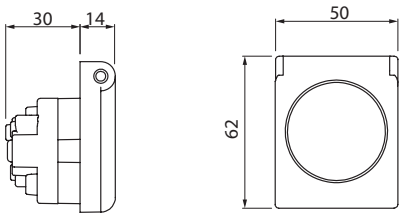

Назначение
• силовая розетка стандарта DIN 49440.
Особенности
• на панель.

Напряжение, В	Метод соединения	Тип	Ток, А	Сечение жилы, мм^2	Размер основания, мм	Код
250	винтовой зажим	2P+E	16	от 1,5 до 2,5 (2×2,5)	50×62	DIS5702061

С увеличенным фланцем, IP54



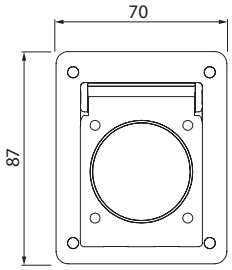

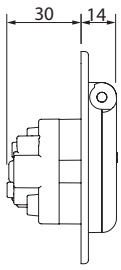

Назначение
- силовая розетка стандарта DIN 49440.

Особенности
- на панель;
- на монтажную коробку.

Напряжение, В	Метод соединения	Тип	Ток, А	Сечение жилы, мм^2	Размер основания, мм	Код
250	винтовой зажим	2P+E	16	от 1,5 до 2,5 (2×2,5)	70×87	DIS5704061

Коробка прямая для настенного монтажа



С основанием 50×62 мм



С основанием 70×87 мм

Назначение
- установка панельных розеток.

Особенности
- в коробках для розеток 50×62 мм можно поменять местами заглушку и мембранный ввод.

Пример монтажа
- стр. 16.62.

Для розеток с основанием, мм	Тип кабельного ввода	Кабельные вводы, мм				Цвет	Код
		верх	низ	боковые стороны	задняя стенка		
50×62	мембранный ввод	мембранный ввод	заглушка	–	–	голубой	DISB038BU
70×87	отметки для сверления отверстий	1×25 или 2×20	1×25 или 2×20	–	–	серый	DIS5700016

Коробка угловая для настенного монтажа



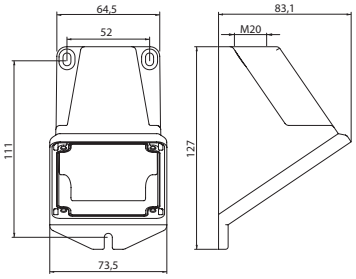

Назначение
- установка панельных розеток.

Особенности
- крепление производится за точки на внешней стороне корпуса.

Для розеток с основанием, мм	Тип кабельного ввода	Кабельные вводы, мм				Цвет	Код
		верх	низ	боковые стороны	задняя стенка		
70×87	отметка для сверления отверстий	1×20	–	–	–	серый	DIS5700116

Розетки с повышенной защитой IP66

Настенная, IP66



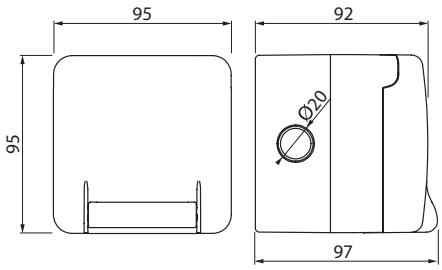

Назначение
• силовая розетка с повышенный защитой от проникновения воды/пыли стандарта DIN 49440.
Особенности
• обеспечивает высокую защиту от воды/пыли при подключенной вилке;
• ограничение на размер используемой вилки: для прямой вилки длина должна быть не более 50 мм; для угловой вилки длина должна быть не более 65 мм, а диаметр ввода кабеля – менее 14 мм.

Напряжение, В	Метод соединения	Тип	Ток, А	Сечение жилы, мм^2	Размер основания, мм	Код
250	винтовой зажим	2P+E	16	от 1,5 до 2,5 (2×2,5)	95×95	DIS1376407

Панельная, IP66



С основанием 95×95 мм



С основанием 70×87 мм

Назначение
• силовая розетка с повышенный защитой от проникновения воды/пыли стандарта DIN 49440.
Характеристики
• обеспечивает высокую защиту от воды/пыли при подключенной вилке.
Особенности
• розетка с основанием 95×95 мм имеет ограничение на размер используемой вилки: для прямой вилки длина должна быть не более 50 мм; для угловой вилки длина должна быть не более 65 мм, а диаметр ввода кабеля менее 14 мм;
• при установке розетки с основанием 70×87 на адаптеры может потребоваться доработка, стр. 16.59.

Напряжение, В	Метод соединения	Тип	Ток, А	Сечение жилы, мм^2	Размер основания, мм	Код
250	винтовой зажим	2P+E	16	от 1,5 до 2,5 (2×2,5)	95×95	DIS1374407
					70×87	DIS5706407

Панельная с дополнительной защитой IP56



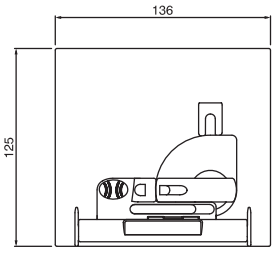

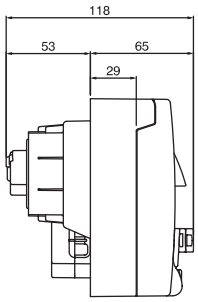

Назначение
• силовая розетка с повышенный защитой от проникновения воды/пыли стандарта DIN 49440.
Характеристики
• высокая защита от воды/пыли при подключенной вилке;
• в розетке встроенный АВДТ (16 А, тип С, 10 мА, 3 кА);
• розетка снабжена выключателем нагрузки и блокиратором крышки;
• температура эксплуатации - от –15 до +36 °С.
Особенности
• крышка может быть открыта только при отключенном питании.

Напряжение, В	Метод соединения	Тип	Ток, А	Сечение жилы, мм^2	Размер основания, мм	Код
250	винтовой зажим	2P+E	16	от 1,5 до 6 (2×4)	136×125	DIS4093407

Коробка для настенной установки разъемов, IP66



Назначение
• установка розеток скрытого монтажа.
Особенности
• коробки имеют преперфорацию для ввода кабеля.
Пример монтажа
• стр. 16.61.

Для розеток с основанием, мм	Число установочных мест	Тип кабельного ввода	Кабельные вводы, мм				Цвет	Код
			верх	низ	боковые стороны	задняя стенка		
95×95	1	преперфорация	1×20	1×20	1×20	–	серый	DIS137101
95×95	2	преперфорация	2×20	2×20	1×20	–	серый	DIS137102
136×125	1	преперфорация	2×20 1×25	1×25	2×20	2×20	серый	DIS572M0310

Коробка для скрытой установки разъемов, IP66



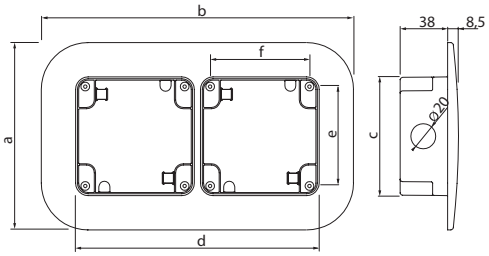

Назначение
• установка розеток скрытого монтажа.
Особенности
• для ввода кабеля коробки имеют преперфорацию.
Пример монтажа
• стр. 16.61.

Для розеток с основанием, мм	Число установочных мест	Уровень защиты, IP	Размеры, мм						Цвет	Код
			A	B	C	D	E	F		
95×95	1	66	150	150	95	95	79,6	79,6	серый	DIS137121
	2	66	150	250	95	195	79,6	79,6	серый	DIS137122

Коробка для монтажа разъемов на столб сбоку



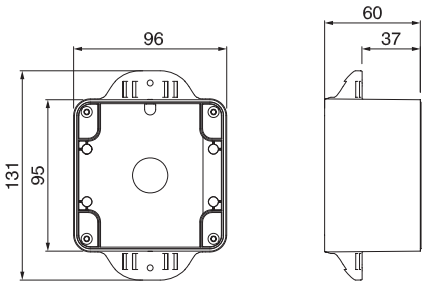

Назначение
• крепление розеток скрытого монтажа на столб/трубу.
Особенности
• возможна установка на столб/трубу диаметром 50–70 мм;
• для ввода кабеля коробка имеет преперфорацию.
Пример монтажа
• стр. 16.61.

Для розеток с основанием, мм	Уровень защиты, IP	Цвет	Код
95×95	66	серый	DIS137141

Коробка для монтажа разъемов на столб с торца



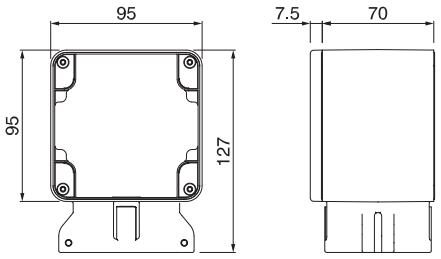

Назначение
• крепление розеток скрытого монтажа на столб/трубу.
Особенности
• возможна установка на столб/трубу диаметром 60–70 мм;
• кабель вводится через трубу, на которую крепится коробка.
Пример монтажа
• стр. 16.61.

Для розеток с основанием, мм	Уровень защиты, IP	Цвет	Код
95×95	66	серый	DIS137131

Коробка для скрытого монтажа разъемов, IP66

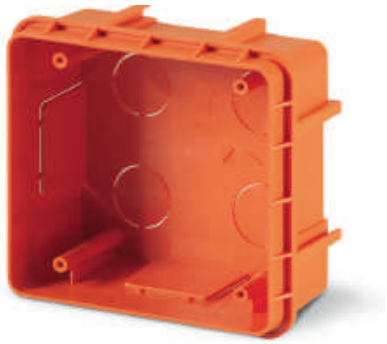

DIS5720200



Объединяющая вставка

Назначение
• установка панельных разъемов;
• предназначена для скрытой установки в негорючих основаниях.
Особенности
• в комплект поставки кода DIS5720200 входит 1 рамка, позволяющая объединить несколько коробок в единую конструкцию;
• фиксация разъемов осуществляется через рамку DIS5720220.
Пример монтажа
• стр. 16.66.

Для розеток с основанием, мм	Тип монтажа	Число установочных мест	Размеры, мм	Кабельные вводы				Цвет	Код
				верх	низ	боковые стороны	задняя стенка		
136×125	в штробу	1	160×149×72	–	–	–	–	оранжевый	DIS5720200
136×125	на гипсокартон	1	160×149×72	-	-	-	-	черный	DIS5720205

Адаптер для монтажной коробки, 136×125 мм



Назначение
• монтаж розеток с основанием 70×87 мм на коробки с основанием 136×125 мм.

Для розеток с основанием, мм	На коробки с основанием, мм	Число установочных мест	Уровень защиты, IP	Цвет	Код
70×87	136×125	1	66	серый	DIS6540125

Рамка для коробки скрытой установки, 136×125 мм



Назначение
• фиксация оборудования на коробке для скрытого монтажа (код DIS5720200).

На коробки с основанием, мм	Число установочных мест	Уровень защиты, IP	Цвет	Код
136×125	1	55	серый	DIS5720220

Гелевые уплотнители



Назначение
• герметизация кабельной вилки в розетках с повышенной степенью защиты.

Материал	Код
Силикон	DIS137202

Контакт заземления



Назначение
• создание единой точки заземления в установочных коробках.

Материал	Код
Латунь	DIS137201

Электроустановочные изделия, IP66



Одноклавишное решение.
Скрытый монтаж



Двухклавишное решение.
Настенный монтаж

Назначение
• управление замыканием/размыканием электрических цепей;
• для настенного, либо скрытого монтажа.
Характеристики
• высокий уровень защиты;
• встроенная подсветка клавиш;
• подключающая способность клемм:
– 3×2,5 мм^2;
– 2×4 мм^2;
– 1×6 мм^2;
• температура эксплуатации – от –20 до +60 °С.
Особенности
• совместимость с системами "Express" и "Cosmec";
• для изделий с настенным монтажом для ввода кабеля предусмотрена преперфорация под кабельные зажимы PG13,5/M20.
Пример монтажа
• стр. 16.62.

Тип	Число клавиш	Тип монтажа	Напряжение, В	Ток (АХ)	Размеры фланца, мм	Цвет	Код
Выключатель	одна	скрытый	250	20	95×95	серый	DIS1373012
	одна	настенный	250	20	95×95	серый	DIS1375012
	две	скрытый	250	20	95×95	серый	DIS1373022
	две	настенный	250	20	95×95	серый	DIS1375022
Переключатель	одна	скрытый	250	20	95×95	серый	DIS1373212
	одна	настенный	250	20	95×95	серый	DIS1375212
	две	скрытый	250	20	95×95	серый	DIS1373222
	две	настенный	250	20	95×95	серый	DIS1375222

Розетки RJ–45, IP66



Скрытый монтаж



Настенный монтаж

Назначение
• коммутация оборудования при помощи разъемов типа RJ–45;
• для настенного, либо скрытого монтажа.
Характеристики
• температура эксплуатации – от –5 до +60 °С.
Особенности
• совместимость с системами "Express" и "Cosmec";
• для изделий с настенным монтажом для ввода кабеля предусмотрена преперфорация под кабельные зажимы PG13,5/M20.
Пример монтажа
• стр. 16.62.

Тип	Тип монтажа	Размеры фланца, мм	Цвет	Код
Розетка RJ–45, кат. 6	скрытый	95×95	серый	DIS137448150
	настенный	95×95	серый	DIS137648150

Аксессуары для промышленных разъемов

Коробка для настенного монтажа, прямая, IP67



С основанием 70×87 мм



С основанием 136×125 мм

Назначение
• установка розеток скрытого монтажа через сквозные отверстия внутри коробки.
Особенности
• DIS572M0310 также допускает фиксацию со стороны поверхности без нарушения целостности коробки;
• коробка с основанием 136×125 мм допускает монтаж DIN-рейки на дне.
Пример монтажа
• стр. 16.62–16.63.

Для розеток с основанием, мм	Число установочных мест	Уровень защиты, IP	Тип кабельного ввода	Кабельные вводы, мм				Цвет	Код
				верх	низ	боковые стороны	задняя стенка		
70×87	1	67	отметки для сверления отверстий	1×25 или 2×20	1×25 или 2×20	–	–	серый	DIS5700016
84×106	1	67	отметки для сверления отверстий	1×25 или 2×20	1×25 или 2×20	–	–	серый	DIS5700032
136×125	1	67	преперфорация	2×20 1×25	1×25	2×20	2×20	серый	DIS572M0310

Коробка для настенного монтажа с наклоном



Назначение
• установка розеток скрытого монтажа.
Особенности
• крепление производится за точки на внешней стороне корпуса.

Для розеток с основанием, мм	Тип кабельного ввода	Кабельные вводы, мм				Цвет	Код
		верх	низ	боковые стороны	задняя стенка		
70×87	отметка для сверления отверстий	1×20	–	–	–	серый	DIS5700116
84×106	отметка для сверления отверстий	1×20	–	–	–	серый	DIS5700132

Коробка для скрытого монтажа панельных разъемов

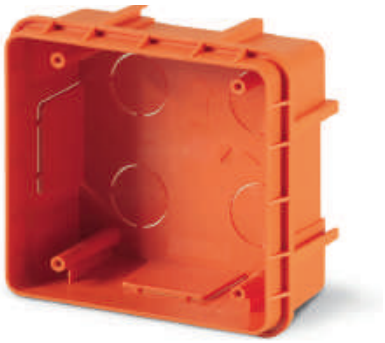

DIS5720200



Объединяющая вставка

Назначение
• установка панельных разъемов;
• предназначена для скрытой установки в негорючих основаниях.
Особенности
• фиксация разъемов осуществляется через рамку DIS5720220;
• в комплект поставки кода DIS5720200 входит 1 рамка, позволяющая объединить несколько коробок в единую конструкцию.
Пример монтажа
• стр. 16.66.

Для розеток с основанием, мм	Тип монтажа	Число установочных мест	Размеры, мм	Кабельные вводы				Цвет	Код
				верх	низ	боковые стороны	задняя стенка		
136×125	в штробу	1	160×149×72	–	–	–	–	оранжевый	DIS5720200
136×125	на гипсокартон	1	160×149×72	-	-	-	-	черный	DIS5720205

Адаптеры для монтажных коробок



Назначение
• обеспечение возможности установки разъемов на монтажные коробки.
Характеристики
• цвет – серый;
• уровень защиты – IP66.

Для розеток с основанием, мм	На коробки для розеток с основанием, мм	Код
70×87	95×95	DIS137151
	136×125	DIS6540125
75×75	84×106	DIS6540108
84×106	136×125	DIS6540126

Рамка для коробки скрытой установки 136×125 мм



Назначение
• фиксация оборудования на коробке для скрытого монтажа DIS5720200.

На коробки с основанием, мм	Число установочных мест	Уровень защиты, IP	Цвет	Код
136×125	1	55	серый	DIS5720220

Глухая крышка для монтажной коробки 136×125 мм



Назначение
• организация закрытых коробок при подключении групп разъемов (создание клеммных коробок, установка систем защиты и управления).

На коробки с основанием, мм	Уровень защиты, IP	Цвет	Код
136×125	66	серый	DIS6540120

Защитная крышка для кабельных и стационарных вилок



Назначение
• защита контактной группы на вилках от пыли и воды.
Характеристики
• уровень защиты – IP67;
• цвет – серый.
Особенности
• фиксируется на разъеме хомутом 25301.

Тип вилки	Код
16 А, 2P+E	DIS57090163
16 А, 3P+E	DIS57090164
16 А, 3P+N+E	DIS57090165
32 А, 2P+E, 3P+E	DIS57090324
32 А, 3P+N+E	DIS57090325
63 А, 2P+E, 3P+E, 3P+N+E	DIS5709063
125 А, 2P+E, 3P+E, 3P+N+E	DIS5709125

Тумба для свободной установки



Назначение
• стационарная установка разъемов.

Материал	Ø, мм	Высота, мм	Код
Оцинкованная сталь	80	1250	DIS6540650

Монтажные платы



Плата с козырьком



Обратная сторона платы без козырька

Назначение
• для крепления разъемов на столбах и трубах.
Особенности
• фиксация разъемов на плате производится винтами или саморезами (в комплект поставки не входят).

Наименование	Материал	Размер, мм	Ø трубы, мм	Код
Монтажная плата	оцинкованная сталь	328×400	80	DIS6540651
Монтажная плата с козырьком		417×330	80	DIS6540653
		567×330	80	DIS6540654

Складная напольная рама



Назначение
• для мобильной установки разъемов.

Материал	Размер, мм	Код
Оцинкованная сталь	686×392	DIS6540610

Напольная рама с козырьком



Назначение
• размещение промышленных разъемов и оборудования на горизонтальной поверхности.

Размер монтажной платы В×Ш, мм	Общий размер конструкции В×Ш×Г, мм	Материал	Код
1130×1000	1600×1108×871	оцинкованная сталь	DIS661002
1000×1750	1600×1800×871		DIS661003
1000×2160	1605×2210×871		DIS661004

Серия корпусов "Домино" для сборки розеточных постов

Серия корпусов "Домино" предназначена для построения розеточных постов, облегчающих подключение и управление мобильным оборудованием.

Серия включает в себя 2 подгруппы: "Домино" и "Домино-МАХ".

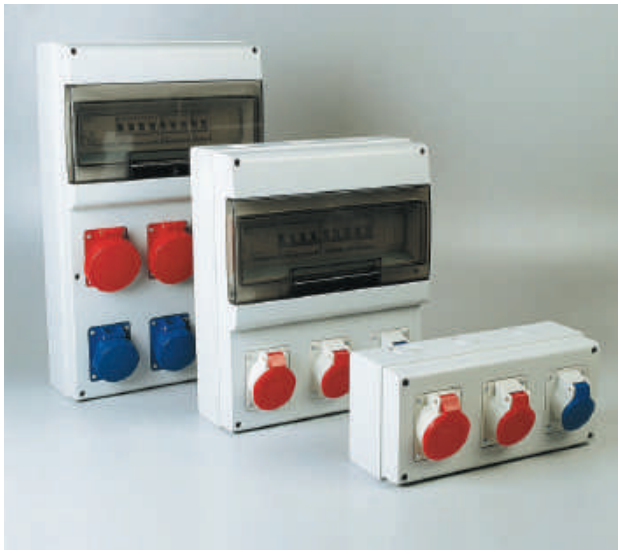

"Домино"
Подгруппа ориентирована на установку розеток номиналом 16 и 32 А и степенью защиты IP44 или IP67.
Максимальный уровень защиты собранной конструкции – IP66.

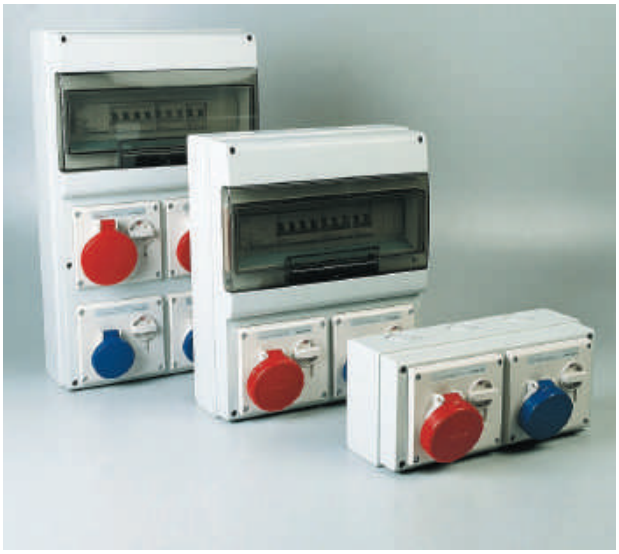

"Домино-МАХ"
Корпуса обладают посадочными местами большего размера, что позволяет устанавливать как стандартные розетки с номинальным током 16 и 32 А, так и розетки с механической блокировкой с номинальным током до 63 А.
Максимальный уровень защиты – IP66.

Характеристики

Уровень защиты	IP66
Механическая прочность	IK07
Температура эксплуатации	от –25 до +60 °С
Материал изготовления	АБС/Поликарбонат
Устойчивость к ультрафиолету	устойчив

Химические свойства

Химический реагент	Состояние реагента	Устойчивость разъема к воздействию реагента
Кислоты	концентрированная	ограниченно устойчив
	разбавленная	устойчив
Щелочь	концентрированная	ограниченно устойчив
	разбавленная	устойчив
Гексан	–	устойчив
Бензол	–	не устойчив
Ацетон	–	не устойчив
Спирт	–	устойчив
Минеральные масла	–	не устойчив

Особенности

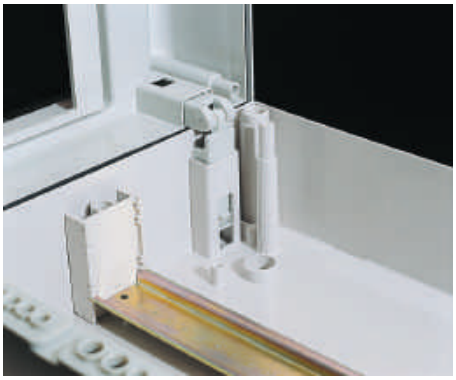

Лицевая часть фиксируется на петлях, что облегчает монтаж и обслуживание

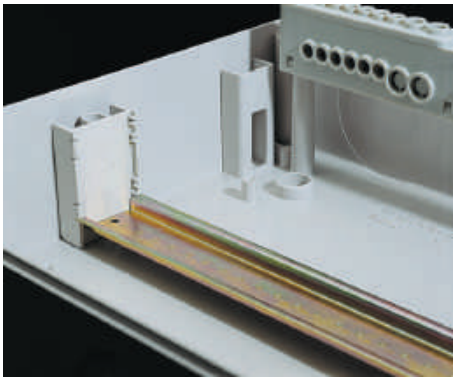

Изменяемая глубина расположения DIN-рейки

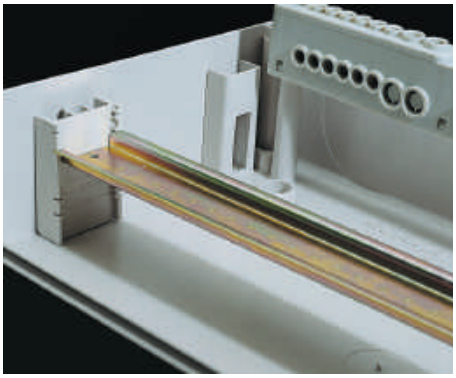

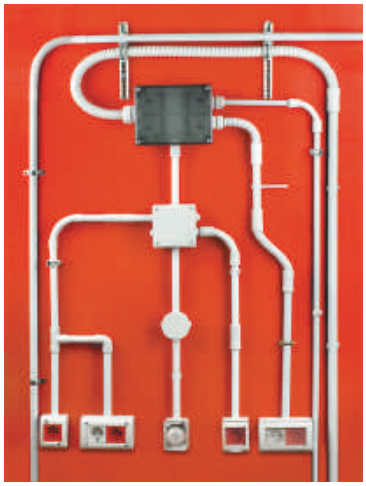

Совместимость с системами труб "Octopus" и "Express"

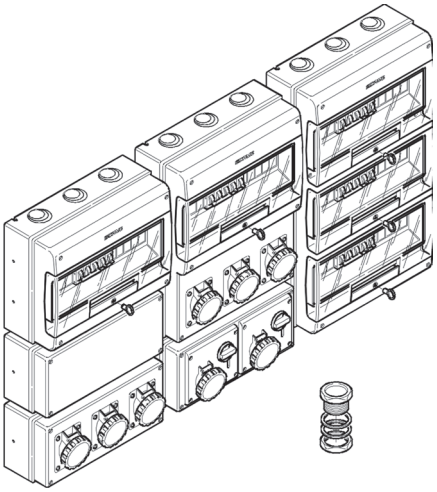

Возможно объединение корпусов между собой



Широкий выбор аксессуаров

Корпуса "Домино"





Назначение
• построение розеточных постов с возможностью монтажа на стену, раму или тумбу.
Характеристики
• корпус – АБС-пластик;
• окошко – поликарбонат.
Комплект поставки
• DIN-рейка и регулируемые фиксаторы;
• заглушка на 4 модуля (количество см. в таблице ниже);
• заглушка 70×87 мм и уплотнитель (количество см. в таблице ниже).

Число розеток	Номинал розеток	Формат розеток, мм	Тип корпуса	Рассеиваемая мощность, Вт	Размер отсека модульного оборудования**	Размер, мм	Количество заглушек в комплекте	Код
2	16 А	70×87	М340	14	8 модулей	340×184×140	– 1 шт. для модульного отсека размером "4 модуля"; – 1 шт. формата 70×87 мм (код DIS6540100)	DIS6722300
	16 А, 32 А*	70×87, 84×106*	М400	22	12 модулей	400×256×140	– 1 шт. для модульного отсека размером "4 модуля"; – 1 шт. формата 70×87 мм (код DIS6540100)	DIS6723300
3	16 А, 32 А*	70×87, 84×106*	М400	28	16 модулей	400×328×140	– 2 шт. для модульного отсека размером "4 модуля"; – 1 шт. формата 70×87 мм (код DIS6540100)	DIS6724316
6	16 А, 32 А*	70×87, 84×106*	М550	28	16 модулей	550×328×140	– 2 шт. для модульного отсека размером "4 модуля"; – 2 шт. формата 70×87 мм (код DIS6540100)	DIS6725616
8	16 А, 32 А*	70×87, 84×106*	М550	28	24 модуля	550×477×140	– 2 шт. для модульного отсека размером "4 модуля"; – 2 шт. формата 70×87 мм (код DIS6540100)	DIS6725822

* Установка розеток на 32 А с основанием 84×106 возможна после предварительной обработки посадочного места. Процедура обработки показана на стр. 16.59
** Размер 1 модуля 85×18×68 (В×Ш×Г)

Корпуса "Домино" без отсека модульного оборудования





Назначение
• построение розеточных постов с возможностью монтажа на стену, раму или тумбу.
Характеристики
• корпус – АБС-пластик.

Число розеток	Номинал розеток	Формат розеток, мм	Тип корпуса	Рассеиваемая мощность, Вт	Размер, мм	Количество заглушек в комплекте	Код
2	16 А, 32 А*	70×87, 84×106*	М150	18	150×256×115	– 1 шт. формата 70×87 мм (код DIS6540100)	DIS6721301
3	16 А, 32 А*	70×87, 84×106*	М150	20	150×328×115	– 1 шт. формата 70×87 мм (код DIS6540100)	DIS6721300
	С глухой крышкой		М150	18	150×256×115	–	DIS6721101
			М150	20	150×328×115	–	DIS6721100

* Установка розеток на 32 А с основанием 84×106 мм возможна после предварительной обработки посадочного места. Процедура обработки показана на стр. 16.59

Корпуса "Домино-МАХ"





Назначение
• построение розеточных постов с возможностью монтажа на стену, раму или тумбу.
Характеристики
• корпус – АБС-пластик;
• окошко – поликарбонат.
Особенности
• позволяют монтировать розетки с механической блокировкой;
• допускают установку розеток с номиналом до 63 А.
Комплект поставки
• DIN-рейка и регулируемые фиксаторы;
• заглушка для модульного отсека размером 4 модуля – 2 шт.;
• заглушка формата 136×125 мм (код DIS6540120).

Число розеток	Номинал розеток	Формат розеток, мм	Тип корпуса	Рассеиваемая мощность, Вт	Размер отсека модульного оборудования*	Размер, мм	Петель в комплекте, шт.	Код
2	16 А, 32 А	136×125	М400	28	16 модулей	400×256×140	2	DIS6724216
4	16 А, 32 А	136×125	М550	28	16 модулей	550×328×140	2	DIS6725416
5	16 А, 32 А, 63 А	136×125	М550	28	24 модулей	550×477×140	3	DIS6725522

* Размер 1 модуля 85×18×68 (В×Ш×Г)

Корпуса "Домино-МАХ" без отсека модульного оборудования



Назначение
• построение розеточных постов с возможностью монтажа на стену, раму или тумбу.
Характеристики
• корпус – АБС-пластик.
Особенности
• позволяет монтировать розетки с механической блокировкой.

Число розеток	Номинал розеток	Формат розеток, мм	Тип корпуса	Рассеиваемая мощность, Вт	Размер, мм	Код
2	16 А, 32 А	136×125	М150	18	150×328×115	DIS6721200

Петли для крепления на стену



Назначение
• комплект петель для крепления корпусов "Домино" на стену.
Особенности
• в комплекте – 4 шт.

Материал	Код
АБС-пластик	DIS6540020

Комплект для пломбировки



Назначение
• предназначен для опломбировки передней панели.
Характеристики
• размер винта – 4×33 мм;
• материал винта – нержавеющая сталь.
Пример монтажа
• стр. 16.59.

Материал	Код
АБС-пластик	DIS6540030

Замок на отсек модульного оборудования



Назначение
• предназначен для ограничения доступа к отсеку с модульным оборудованием.
Пример монтажа
• стр. 16.60.

Материал	Код
Сталь	DIS6540070NS

Ручка



Назначение
• облегчение переноски корпусов серии "Домино".

Материал	Код
АБС-пластик	DIS6540060

Заглушка



Назначение
• блокировка неиспользуемых посадочных мест.

Размер, мм	Материал	Код
70×87	АБС-пластик	DIS6540100
136×125	АБС-пластик	DIS6540120

Адаптер для установки кнопки



Назначение
• установки кнопки на корпуса серии "Домино-стандарт".

Материал	Отверстие под кнопку	Размер, мм	Код
АБС-пластик	22 мм	70×87	DIS6540101

Адаптер для монтажа розеток



Назначение
• монтаж промышленных разъемов на корпуса серии "Домино-МАХ".

Номинал розеток, А	Размер основания, мм	Число установочных мест	Уровень защиты, IP	Цвет	Код
16	70×87	1	66	серый	DIS6540125
32	84×106	1	66	серый	DIS6540126

Соединительный комплект



Назначение
• для объединения всех типов корпусов "Домино"/"Домино-МАХ" между собой.

Диаметр	Код
PG21	DIS6540038
PG36	DIS6540040

Основание



Назначение
• построение розеточных постов с возможностью монтажа на стену, раму или тумбу.
Характеристики
• материал корпуса – АБС-пластик.

Размер, мм	Тип корпуса	Код
150×328×75	M150	DIS6741000
150×256×75	M150	DIS6741001

Крышка



Назначение
• построение розеточных постов.
Характеристики
• материал корпуса – АБС-пластик.

Размер, мм	Число розеток	Номинал розеток	Формат розеток, мм	Тип корпуса	Код
150×256×45	2	16 А, 32 А	70×87, 84×106	M150	DIS6741301
	–	с глухой крышкой	–	M150	DIS6741101
150×328×45	3	16 А, 32 А	70×87, 84×106*	M150	DIS6741300
	2	16 А, 32 А	136×125	M150	DIS6741200
	–	с глухой крышкой	–	M150	DIS6741100

Монтажная плата



Для M150



Для M400, M550

Назначение
• монтаж оборудования внутри корпуса.
Характеристики
• материал – оцинкованная сталь.
Особенности
• платы для корпусов M400 и M550 предусматривают возможность крепления трансформатора DIS6540210 или DIS6540220.

Тип совместимого корпуса	Размер, мм	Код
M150	275×110	DIS6540700
M400 и M550	275×180	DIS6540710

Понижающий трансформатор

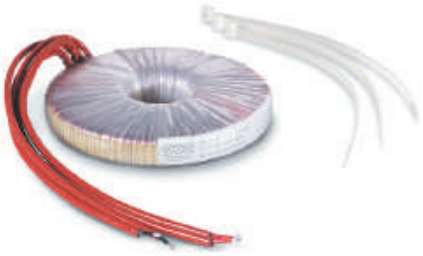

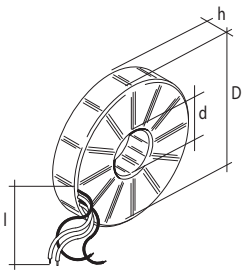

Назначение
• понижение напряжения для подключения безопасных цепей.
Характеристики
• тип трансформатора – тороидальный.
Особенности
• монтируется на платы хомутами для корпусов M400 и M550;
• красным цветом промаркированы провода первичной обмотки, черным цветом – вторичной обмотки.
Комплект поставки
• трансформатор;
• комплект хомутов (3 шт.) для крепления на монтажную плату.

Напряжение первичной обмотки, В	Напряжение вторичной обмотки, В	Мощность, кВА	Класс нагревостойкости изоляции	Размеры, мм				Код
				D	d	h	l	
220	24	0,15	F (155 °C)	170	45	25	270	DIS6540210
220	24	0,3	F (155 °C)	170	39	38	270	DIS6540220

Клеммный блок, IP20



DIS6540360



DIS6540363



DIS6540362



DIS6540364

Назначение
• коммутация проводников внутри корпуса.
Характеристики
• материал корпуса – АБС-пластик;
• допустимый ток – до 76 А.
Особенности
• крепится внутри корпуса, в специально предусмотренные для этого точках.

Корпус	Количество модулей	Количество и Ø отверстий на 1 блок	Комплект поставки	Код
М340	8	5 по 4,4 мм (10 мм^2) 5 по 5,5 мм (16 мм^2)	клеммный блок	DIS6540363
М550 или М400	16	5 по 4,4 мм (10 мм^2) 5 по 5,5 мм (16 мм^2)	держатель на 3 клеммных блока с установленным 1 клеммным блоком	DIS6540362
		5 по 4,4 мм (10 мм^2) 5 по 5,5 мм (16 мм^2)	держатель на 3 клеммных блока с установленными 3 клеммными блоками	DIS6540362C
М550	24	5 по 4,4 мм (10 мм^2) 5 по 5,5 мм (16 мм^2)	держатель на 4 клеммных блока с установленным 1 клеммным блоком	DIS6540364
		5 по 4,4 мм (10 мм^2) 5 по 5,5 мм (16 мм^2)	держатель на 4 клеммных блока с установленными 4 клеммными блоками	DIS6540364C
Дополнительный клеммный блок для установки на держатель	–	5 по 4,4 мм (10 мм^2) 5 по 5,5 мм (16 мм^2)	латунная шина и крышка	DIS6540360

Тумба для монтажа корпусов "Домино"



Назначение
• стационарная установка корпусов "Домино".

Материал	Ø, мм	Высота, мм	Код
Оцинкованная сталь	80	1250	DIS6540650

Монтажные платы



Плата с козырьком



Обратная сторона платы без козырька

Назначение
• для крепления корпусов серии "Домино" на столбах и трубах.

Вид платы	Тип корпуса	Материал	Размер, мм	Ø трубы, мм	Код
Без козырька	M400	оцинкованная сталь	328×400	80	DIS6540651
С козырьком	M400		417×330	80	DIS6540653
	M550		567×330	80	DIS6540654

Складная напольная рама



Назначение
• для мобильной установки корпусов "Домино".

Совместимые корпуса	Материал	Размер, мм	Код
Все корпуса "Домино"	оцинкованная сталь	686×392	DIS6540610

Таблица подбора панельных розеток



DIS6722300



DIS6723300
DIS6724316
DIS6725616
DIS6725822



DIS6724216
DIS6725416



DIS6725522

Номинал/ степень защиты	Число полюсов	Корпуса			
Розетки					
16 А / IP44	2P+E	DIS4131663	DIS4131663	DIS4131663 + DIS6540125	DIS4131663 + DIS6540125
	3P+E	DIS4131666	DIS4131666	DIS4131666 + DIS6540125	DIS4131666 + DIS6540125
	3P+N+E	DIS4131667	DIS4131667	DIS4131667 + DIS6540125	DIS4131667 + DIS6540125
32 А / IP44	2P+E	x	DIS4133263*	DIS4133263 + DIS6540126	DIS4133263 + DIS6540126
	3P+E	x	DIS4133266*	DIS4133266 + DIS6540126	DIS4133266 + DIS6540126
	3P+N+E	x	DIS4133267*	DIS4133267 + DIS6540126	DIS4133267 + DIS6540126
16 А / IP67	2P+E	DIS4181663	DIS4181663	DIS4181663 + DIS6540125	DIS4181663 + DIS6540125
	3P+E	DIS4181666	DIS4181666	DIS4181666 + DIS6540125	DIS4181666 + DIS6540125
	3P+N+E	DIS4181667	DIS4181667	DIS4181667 + DIS6540125	DIS4181667 + DIS6540125
32 А / IP67	2P+E	x	DIS4183263*	DIS4183263 + DIS6540126	DIS4183263 + DIS6540126
	3P+E	x	DIS4183266*	DIS4183266 + DIS6540126	DIS4183266 + DIS6540126
	3P+N+E	x	DIS4183267*	DIS4183267 + DIS6540126	DIS4183267 + DIS6540126
Розетки с механической блокировкой					
16 А / IP44	2P+E	x	x	DIS4001683	DIS4001683
	3P+E	x	x	DIS4001686	DIS4001686
	3P+N+E	x	x	DIS4001687	DIS4001687
32 А / IP44	2P+E	x	x	DIS4003283	DIS4003283
	3P+E	x	x	DIS4003286	DIS4003286
	3P+N+E	x	x	DIS4003287	DIS4003287
16 А / IP67	2P+E	x	x	DIS4051683	DIS4051683
	3P+E	x	x	DIS4051686	DIS4051686
	3P+N+E	x	x	DIS4051687	DIS4051687
32 А / IP67	2P+E	x	x	DIS4053283	DIS4053283
	3P+E	x	x	DIS4053286	DIS4053286
	3P+N+E	x	x	DIS4053287	DIS4053287
63 А / IP67	2P+E	x	x	x	DIS4056383
	3P+E	x	x	x	DIS4056386
	3P+N+E	x	x	x	DIS4056387
Розетки типа "Schuko"					
16 А / IP54	2P+E	DIS5704061	DIS5704061	DIS5704061 + DIS6540125*	DIS5704061 + DIS6540125*
Розетки типа "Schuko" с повышенной защитой IP66					
16 А / IP66	2P+E	DIS5706407	DIS5706407	DIS5706407 + DIS6540125*	DIS5706407 + DIS6540125*
Розетки типа "Schuko" с повышенной защитой IP56, а также с защитой от утечки и короткого замыкания					
16 А / IP56	2P+E	x	x	DIS4093407	DIS4093407

* Установка розеток на 32 А возможна после предварительной обработки посадочного места. Процедура обработки показана на стр. 16.59

Серия корпусов MBox для сборки розеточных постов

Корпуса серии MBox обеспечивают повышенный уровень защиты за счет дополнительной двери на отсеке подключения промышленных разъемов.

Ориентированы на ситуации, где нужно регламентировать доступ к точкам подключения электрооборудования:
– строительные площадки;
– кемпинги;
– парковки.

Возможные варианты исполнения



Под стандартные розетки



Под розетки с механической блокировкой

Характеристики

	MBox2	MBox3	MBox5
Уровень защиты	IP66	IP66	IP66
Механическая прочность	IK08	IK08	IK08
Температура эксплуатации, °С	от –25 до +60	от –25 до +60	от –25 до +60
Материал изготовления	АБС/Поликарбонат	АБС/Поликарбонат	АБС/Поликарбонат
Max. номинал основного выключателя, А	32	100	125
Кабельный ввод	M25	M40	M40
Сечение подключаемого кабеля, мм^2	16	35	35
Вес корпуса, кг	9 кг	15 кг	27 кг
Устойчивость к ультрафиолету	устойчив	устойчив	устойчив

Химические свойства

Химический реагент	Состояние реагента	Устойчивость разъема к воздействию реагента
Кислоты	концентрированная	ограниченно устойчив
	разбавленная	устойчив
Щелочь	концентрированная	ограниченно устойчив
	разбавленная	устойчив
Гексан	–	не устойчив
Бензол	–	не устойчив
Ацетон	–	не устойчив
Спирт	–	ограниченно устойчив
Минеральное масла	–	ограниченно устойчив

Особенности



Модульное оборудование размещается с правого торца и защищено прозрачной дверцей



На корпусах MBox3–MBox5 имеется дверь, и возможно ограничение доступа к розеткам



Большая монтажная панель внутри корпуса MBox5 допускает монтаж не только настенных розеток, но и иного оборудования



При использовании аксессуаров возможна стационарная установка корпусов на поверхности



Для удобства транспортировки корпуса снабжены ручкой



Возможна фиксация кабеля в сложенном состоянии





По специальному запросу возможно размещение кнопки "Стоп" или выключателя нагрузки на лицевой панели.

Корпуса MBox



DIS6560026



DIS6560024



DIS6570035



DIS6570036



DIS6570038



DIS6580050

Назначение
• построение розеточных постов с возможностью монтажа на стену, раму, тумбу или столб.

Особенности
• позволяет монтировать розетки с механической блокировкой;
• допускает установку розеток с номиналом до 63 А.

Размер фланца, мм	Номинал розеток	Число розеток	Тип корпуса	Рассеиваемая мощность, Вт	Дверь	Размер отсека модульного оборудования**	Размер, мм В×Ш×Г	Комплект поставки	Код
70×87 84×106*	16 А, 32 А	6	MBox2	29	нет	16 модулей	440×363×290	– 3 кабельных ввода: M16, M25, M32; – клеммная колодка код 43512FV (1 шт.);	DIS6560026
	16 А, 32 А	9	MBox3	42	есть	39 модулей	465×524×382	– заглушка для модульного отсека размером 4 модуля (1 шт.)	DIS6570038
136×125	16 А, 32 А	4	MBox2	27	нет	16 модулей	440×363×290	– кабельный ввод M40; – клеммная колодка (35 мм^2, 5 полюсов, 1 шт.); – заглушка для модульного отсека размером 4 модуля (2 шт.); – петли для крепления на стену (4 шт.)	DIS6560024
	16 А, 32 А	6	MBox3	42	есть	39 модулей	465×524×382		DIS6570036
	16 А, 32 А, 63 А	5	MBox3	42	нет	39 модулей	465×524×382		DIS6570035
	16 А, 32 А, 63 А	12	MBox5	56	есть	52 модулей	775×670×400	– кабельный ввод M40; – клеммная колодка (35 мм^2, 5 полюсов, 1 шт.); – заглушка для модульного отсека размером 4 модуля (2 шт.); – петли для крепления на стену (4 шт.); – соединительный комплект PG21 (4 шт.); – соединительный комплект PG36 (4 шт.)	DIS6580050

* Установка розеток на 32 А с размером фланца 84×106 мм возможна после предварительной обработки посадочного места. Процедура обработки показана на стр. 16.59
** Размер 1 модуля 85×18×68 мм (В×Ш×Г)

Петли для крепления на стену





Назначение
• комплект петель для крепления корпусов MBox на стену.
Особенности
• в комплекте – 4 шт.

Материал	Код
Поликарбонат	DIS6540024

Комплект для крепления на столб



Назначение
• комплект петель для крепления корпусов MBox на столб.
Особенности
• опора фиксируется хомутом с червяком.

Для какого корпуса	Материал	Диаметр опоры, мм	Максимальная нагрузка на 1 фиксатор, кг	Код
MBox2	оцинкованная сталь	до 300	30	DIS65546090
Mbox3–Mbox5		до 300	30	DIS65532090

Комплект для пломбировки



Назначение
• предназначен для опломбировки фальшпанели отсека модульного оборудования.
Характеристики
• размер винта – 4×22 мм;
• материал винта - нержавеющая сталь.
Пример монтажа
• стр. 16.59.

Материал	Код
АБС-пластик	DIS6540032

Замки



Назначение
• предназначены для ограничения доступа к отсекам корпуса;
• могут устанавливаться как на дверь к отсеку модульного оборудования, так и на дверь к отсеку с промышленными разъемами.
Пример монтажа
• стр. 16.60.

Вид замка	Код
С унифицированным ключом	DIS6540072
С уникальным ключом	DIS6540072NS

Суппорт для фиксации кабеля





Назначение
• скобы используются для фиксации подводящего кабеля.
Особенности
• в комплекте – 2 шт.

Материал	Код
АБС-пластик	DIS6540051

Рама для установки корпусов MBox



Для MBox2



Для MBox3–MBox5

Назначение
• свободная установка корпусов серии MBox.
Пример монтажа
• стр. 16.64.

Для какого корпуса	Материал	Высота, мм	Максимальная нагрузка на раму, кг	Код
MBox2	оцинкованная сталь	110	10	DIS6560120
Mbox3–Mbox5		1400	35	DIS6570121

Крышка задней стенки корпуса MBox2

Назначение
• декоративная крышка. Используется при монтаже корпуса MBox2 на тумбу.
Пример монтажа
• стр. 16.65.

Материал	Код
Оцинкованная сталь	DIS6560221

Тумба для корпуса MBox2





Назначение
• стационарная установка корпусов MBox2.
Пример монтажа
• стр. 16.65.

Материал	Размеры, мм	Код
Оцинкованная сталь	1015×180×220	DIS6560220

Арматура для крепления тумбы DIS6560220



Назначение
• арматура заливается в бетон и образует точку крепления для тумбы DIS6560220.
Пример монтажа
• стр. 16.65.

Материал	Размеры, мм	Код
Оцинкованная сталь	100×190×230	DIS6560222

Заглушка



Назначение
• блокировка неиспользуемых посадочных мест.

Размер, мм	Материал	Код
70×87	АБС-пластик	DIS6540100
136×125		DIS6540120

Адаптер для установки кнопки



Назначение
• установки кнопки на корпуса серии MBox.

Материал	Отверстие под кнопку	Размер, мм	Код
АБС-пластик	22 мм	70×87	DIS6540101

Адаптер для монтажа розеток



Назначение
• монтаж промышленных разъемов на корпуса серии MBox.

Номинал розеток, А	Размер основания, мм	Число установочных мест	Уровень защиты, IP	Цвет	Код
16	70×87	1	66	серый	DIS6540125
32	84×106	1	66	серый	DIS6540126

Серия корпусов "Блок" для сборки розеточных постов

Серия корпусов "Блок" является упрощенной версией серии "Домино" и также предназначена для построения розеточных постов.

Отличительные особенности:
- встроенная ручка для переноски;
- отсутствие возможности объединения корпусов;
- отсутствие защелки на крышке модульного отсека;
- фиксация производится только замком.



Характеристики

Уровень защиты	IP66
Механическая прочность	IK 07
Температура эксплуатации, °С	от –25 до +60
Материал изготовления	АБС/Поликарбонат
Устойчивость к ультрафиолету	устойчив

Корпуса "Блок"



Назначение
- построение розеточных постов с возможностью монтажа на стену.

Характеристики
- корпус – АБС-пластик;
- окошко – поликарбонат.

Число розеток	Номинал розеток	Формат розеток, мм	Рассеиваемая мощность, Вт	Размер отсека модульного оборудования**	Размер, мм	Код
2	16 А, 32 А	136×125	12	6 модулей	472×136×146	DIS5720311
3	16 А, 32 А	70×87, 84×106*	9	6 модулей	440×136×105	DIS6323500
	16 А, 32 А	136×125	12	6 модулей	616×136×146	DIS5720313

* Установка розеток на 32 А с основанием 84×106 мм возможна после предварительной обработки посадочного места. Процедура обработки показана на стр. 16.59
** Размер 1 модуля 85×18×68 (В×Ш×Г)

Корпуса "Блок" без модульного отсека



Назначение
• построение розеточных постов с возможностью монтажа на стену.
Характеристики
• корпус – АБС-пластик.

Число розеток	Номинал розеток	Формат розеток, мм	Размер, мм	Количество заглушек в комплекте	Код
4	16 А, 32 А	70×87, 84×106*	440×136×87	1 шт. формата 70×87 мм (код DIS6540100)	DIS6323501

* Установка розеток на 32 А с основанием 84×106 мм возможна после предварительной обработки посадочного места. Процедура обработки показана на стр. 16.59

Замок на отсек модульного оборудования



Назначение
• предназначен для ограничения доступа неавторизованных лиц к отсеку с модульным оборудованием.
Пример монтажа
• стр. 16.60.

Материал	Код
Сталь	DIS6540181-04Y

Таблица подбора панельных розеток



DIS6560026



DIS6570038



DIS6560024
DIS6570036



DIS6570035



DIS6580050

Номинал/ степень защиты	Число полюсов	Корпуса				
Розетки						
16 А / IP44	2P+E	DIS4131663	DIS4131663	DIS4131663 + DIS6540125	DIS4131663 + DIS6540125	DIS4131663 + DIS6540125
	3P+E	DIS4131666	DIS4131666	DIS4131666 + DIS6540125	DIS4131666 + DIS6540125	DIS4131666 + DIS6540125
	3P+N+E	DIS4131667	DIS4131667	DIS4131667 + DIS6540125	DIS4131667 + DIS6540125	DIS4131667 + DIS6540125
32 А / IP44	2P+E	DIS4133263*	DIS4133263*	DIS4133263 + DIS6540126	DIS4133263 + DIS6540126	DIS4133263 + DIS6540126
	3P+E	DIS4133266*	DIS4133266*	DIS4133266 + DIS6540126	DIS4133266 + DIS6540126	DIS4133266 + DIS6540126
	3P+N+E	DIS4133267*	DIS4133267*	DIS4133267 + DIS6540126	DIS4133267 + DIS6540126	DIS4133267 + DIS6540126
16 А / IP67	2P+E	DIS4181663	DIS4181663	DIS4181663 + DIS6540125	DIS4181663 + DIS6540125	DIS4181663 + DIS6540125
	3P+E	DIS4181666	DIS4181666	DIS4181666 + DIS6540125	DIS4181666 + DIS6540125	DIS4181666 + DIS6540125
	3P+N+E	DIS4181667	DIS4181667	DIS4181667 + DIS6540125	DIS4181667 + DIS6540125	DIS4181667 + DIS6540125
32 А / IP67	2P+E	DIS4183263*	DIS4183263*	DIS4183263 + DIS6540126	DIS4183263 + DIS6540126	DIS4183263 + DIS6540126
	3P+E	DIS4183266*	DIS4183266*	DIS4183266 + DIS6540126	DIS4183266 + DIS6540126	DIS4183266 + DIS6540126
	3P+N+E	DIS4183267*	DIS4183267*	DIS4183267 + DIS6540126	DIS4183267 + DIS6540126	DIS4183267 + DIS6540126
Розетки панельные с механической блокировкой						
16 А / IP44	2P+E	x	x	DIS4001683	DIS4001683	DIS4001683
	3P+E	x	x	DIS4001686	DIS4001686	DIS4001686
	3P+N+E	x	x	DIS4001687	DIS4001687	DIS4001687
32 А / IP44	2P+E	x	x	DIS4003283	DIS4003283	DIS4003283
	3P+E	x	x	DIS4003286	DIS4003286	DIS4003286
	3P+N+E	x	x	DIS4003287	DIS4003287	DIS4003287
16 А / IP67	2P+E	x	x	DIS4051683	DIS4051683	DIS4051683
	3P+E	x	x	DIS4051686	DIS4051686	DIS4051686
	3P+N+E	x	x	DIS4051687	DIS4051687	DIS4051687
32 А / IP67	2P+E	x	x	DIS4053283	DIS4053283	DIS4053283
	3P+E	x	x	DIS4053286	DIS4053286	DIS4053286
	3P+N+E	x	x	DIS4053287	DIS4053287	DIS4053287
63 А / IP67	2P+E	x	x	x	DIS4056383	DIS4056383
	3P+E	x	x	x	DIS4056386	DIS4056386
	3P+N+E	x	x	x	DIS4056387	DIS4056387
Розетки панельные типа "Schuko"						
16 А / IP54	2P+E	DIS5704061	DIS5704061	DIS5704061 + DIS6540125*	DIS5704061 + DIS6540125*	DIS5704061 + DIS6540125*
Розетки панельные типа "Schuko" с повышенной защитой IP66						
16 А / IP66	2P+E	x	x	DIS5706407 + DIS6540125*	DIS5706407 + DIS6540125*	DIS5706407 + DIS6540125*
Розетки панельные типа "Schuko" с повышенной защитой IP56, а также с защитой от утечки и короткого замыкания						
16 А / IP56	2P+E	x	x	DIS4093407	DIS4093407	DIS4093407

* Установка розеток на 32 А возможна после предварительной обработки посадочного места. Процедура обработки показана на стр. 16.59

Варианты размещения настенных розеток в корпусе MBox5

Корпуса серии MBox5 допускают установку всех видов настенных розеток с механической блокировкой. Некоторые варианты их размещения представлены ниже.

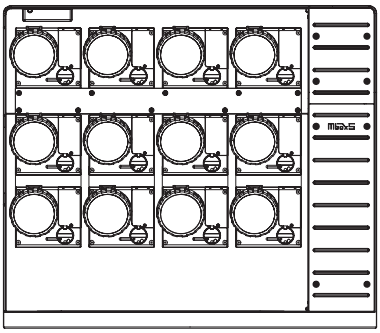
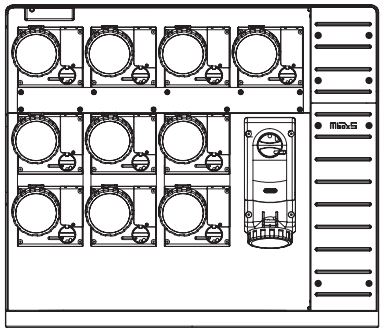
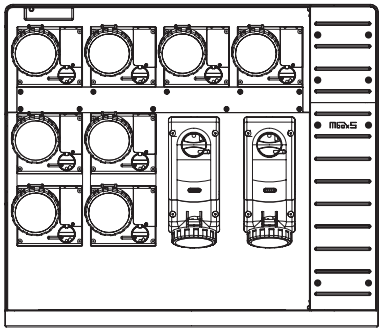
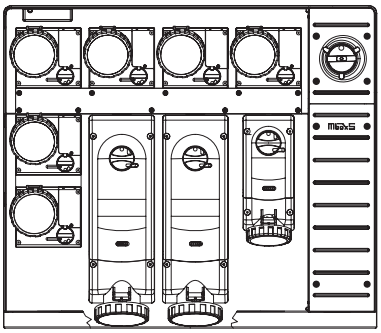
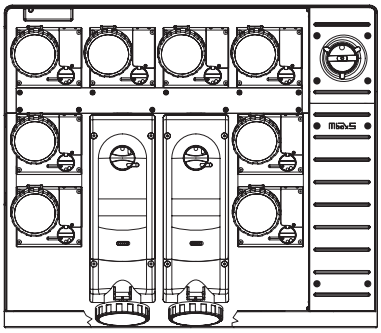
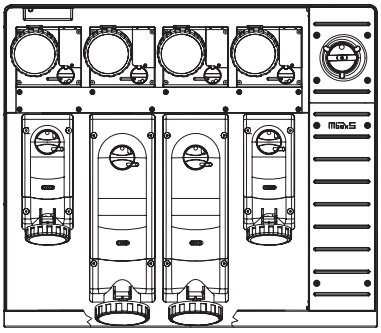

Объединение настенных розеток осуществляется при помощи соединительных комплектов DIS6540040 и DIS6540038.
Установка розеток с основанием 390×136 мм возможна только на 2 центральных посадочных места. Установка таких розеток в крайнюю левую или в крайнюю правую позицию влечет за собой невозможность подключения к ним розеток. Данная особенность вызвана размерами и формой смотрового окна в нижней части корпуса.

Инструкция по установке розетки на 32 А



Стандартный фланец для установки розетки на 16 А



На обратной стороне фланца предусмотрена преперфорация



Для установки розетки на 32 А элементы с преперфорацией нужно удалить



Розетка устанавливается на новые посадочные места. Так как по умолчанию с лицевой стороны данные отверстия заблокированы, то для удобства установки необходимо сделать сквозные отверстия сверлом 3 мм.
Отверстия не нужно делать, если устанавливается розетка с фланцем 70×87 мм, например, DIS5706407



Внешний вид после доработки



Монтаж розетки на 32 А

Инструкция по установке комплекта для пломбировки

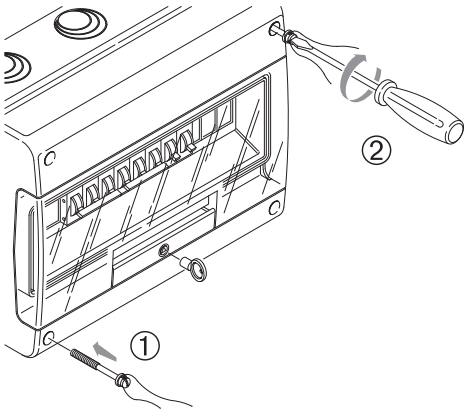

Зафиксировать лицевую панель винтом с проволокой из комплекта

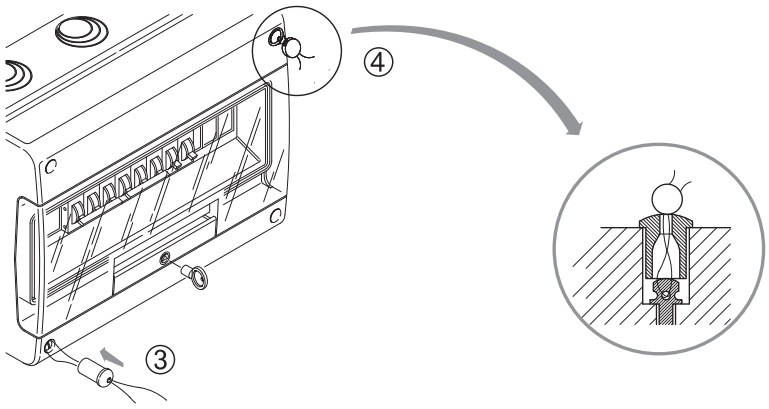

Продеть проволоку и установить заглушку в отверстие

Пример укладки проволоки и установки пломбы

Инструкция по установке замка на дверь модульного отсека

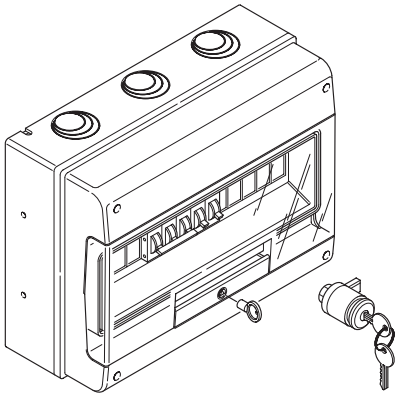

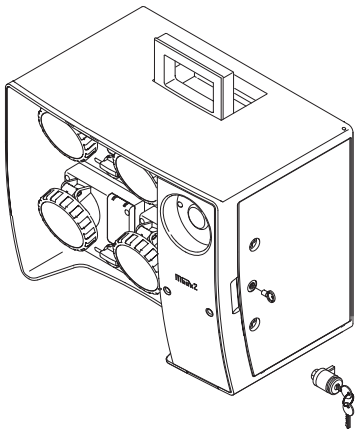

Рассматривается установка замков для корпусов типа "Домино" и MBox

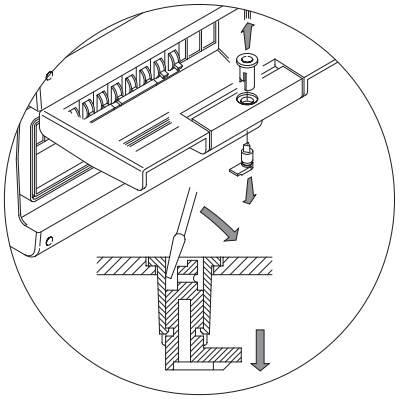

Замок устанавливается взамен установленной щеколды. Перед установкой замка щеколду нужно удалить, как показано на рисунке

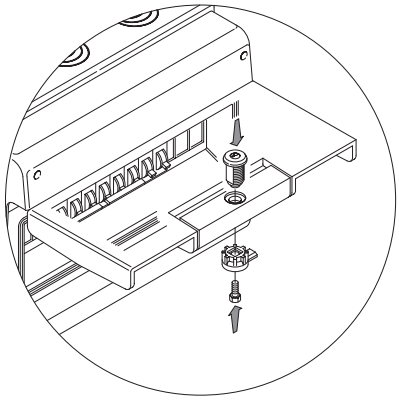

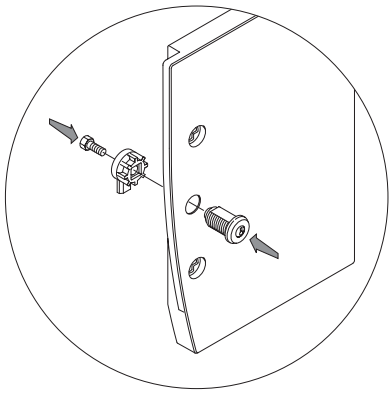

После удаления щеколды в образовавшееся отверстие нужно вставить личинку замка и соединить с запорной частью винтом

Инструкция по установке петель для крепления корпусов на стену

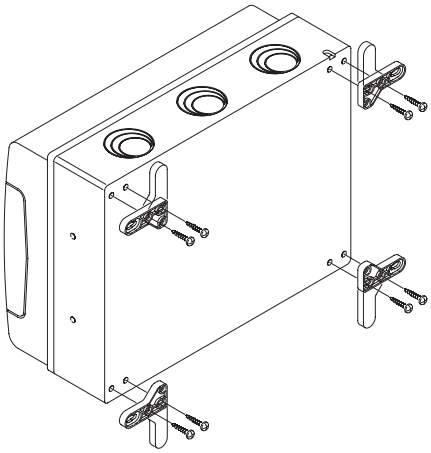

Петли крепятся шурупами

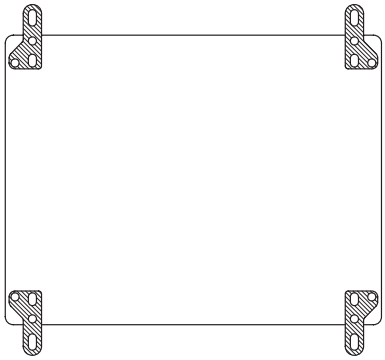

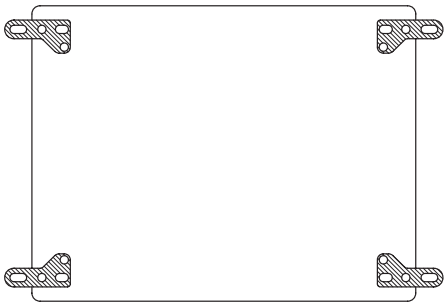

Каждая петля может быть зафиксирована в двух возможных положениях

Примеры монтажа

Встраиваемая розетка DIS1374407

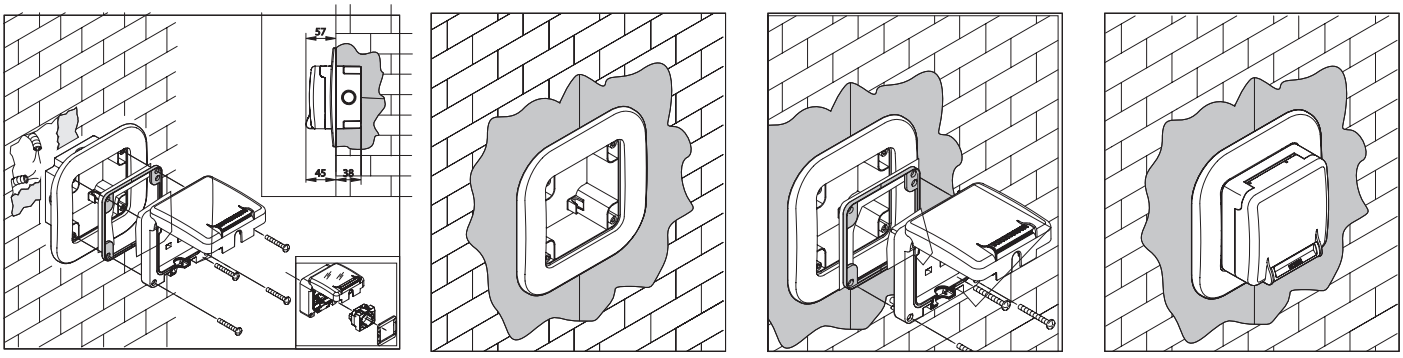

Накладная розетка DIS1376407

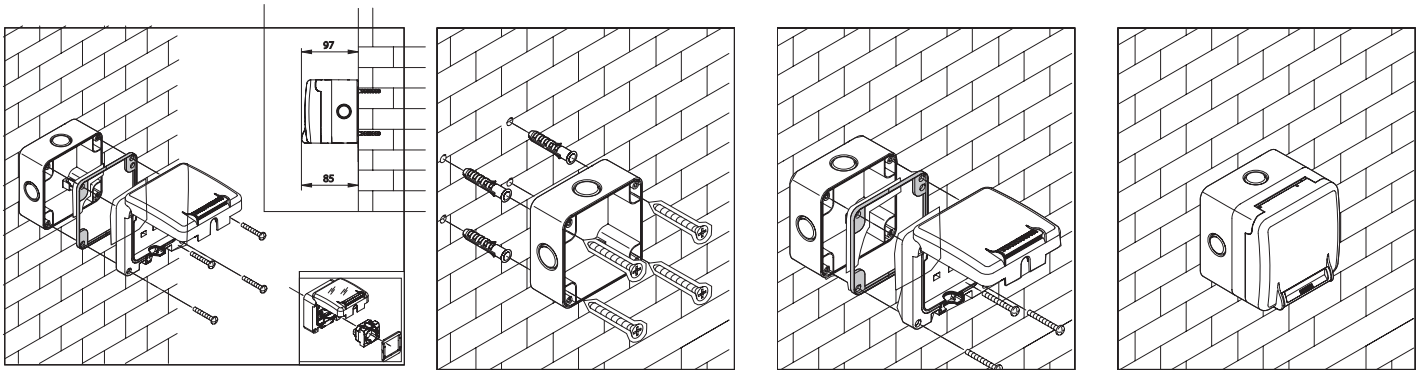

Монтаж розетки DIS1374407 на трубу сбоку

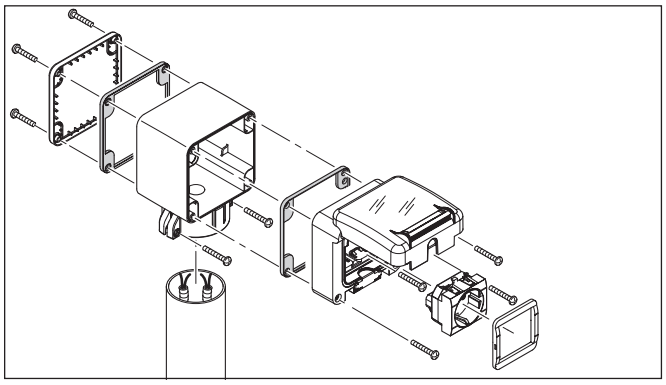

Монтаж розетки DIS1374407 на трубу с торца

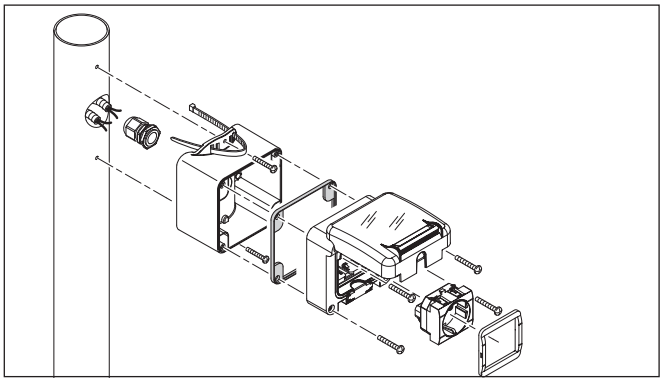

Монтаж розеток на коробку с основанием 95×95 мм

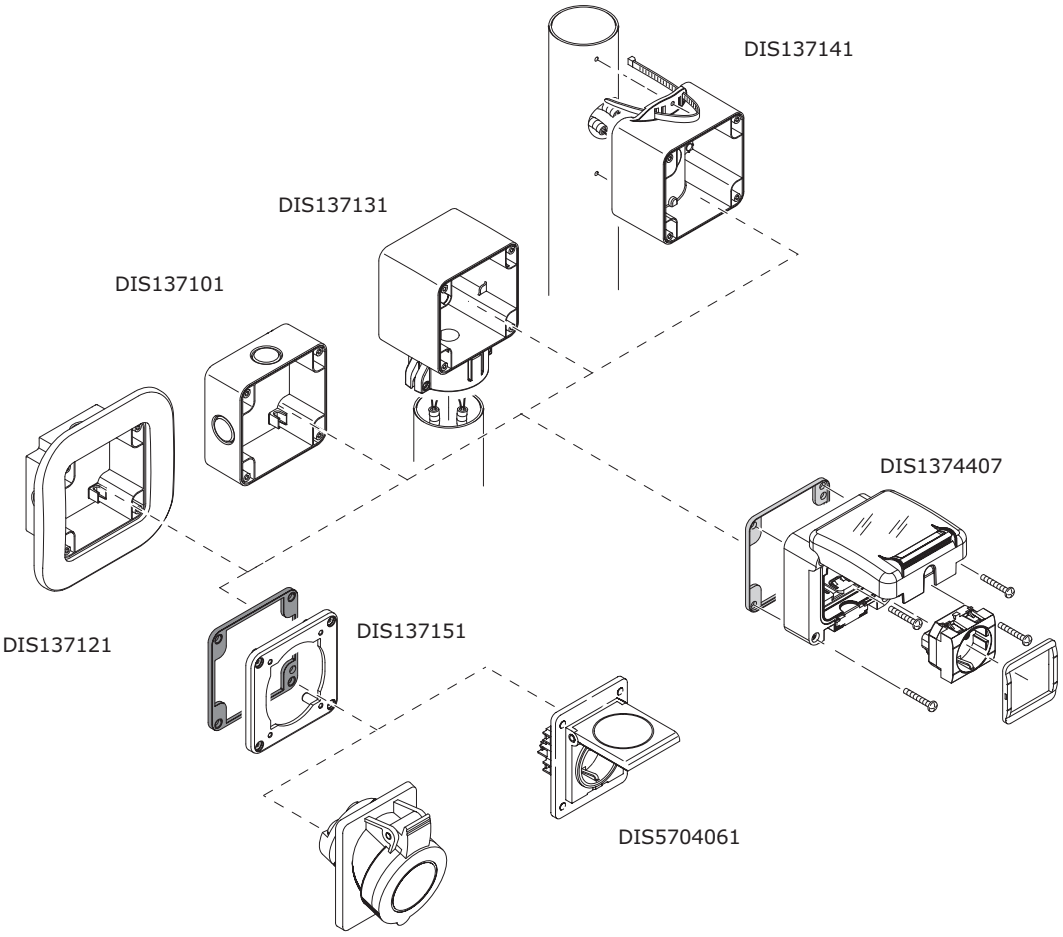

Розетки DIS413*, DIS415*,
с основанием 70x87

Монтаж розеток на коробку с основанием 70×87 мм

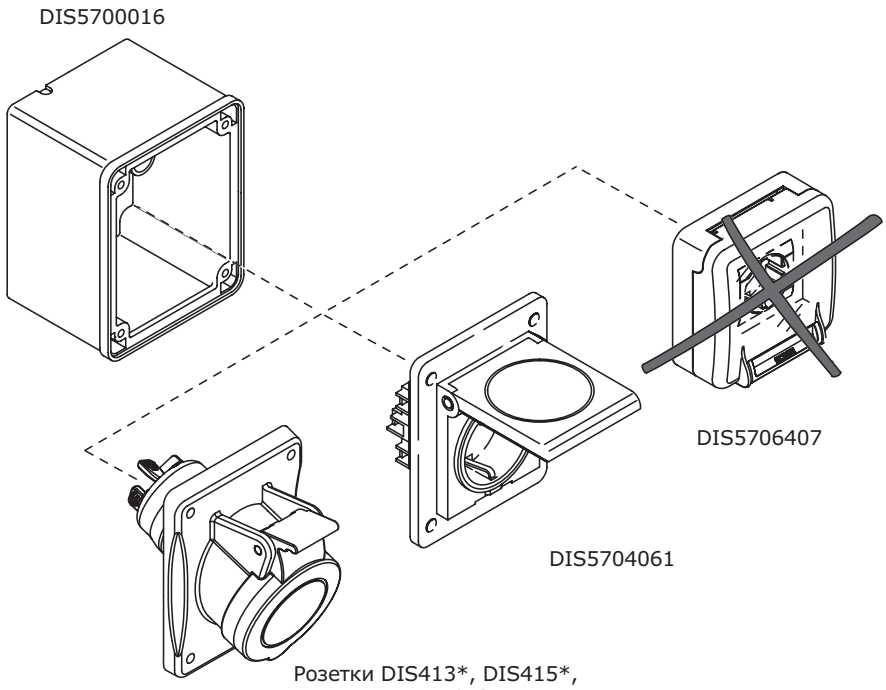

Розетки DIS413*, DIS415*,
с основанием 70x87

Совместимость розеток и корпусов с фланцем 136×125 мм

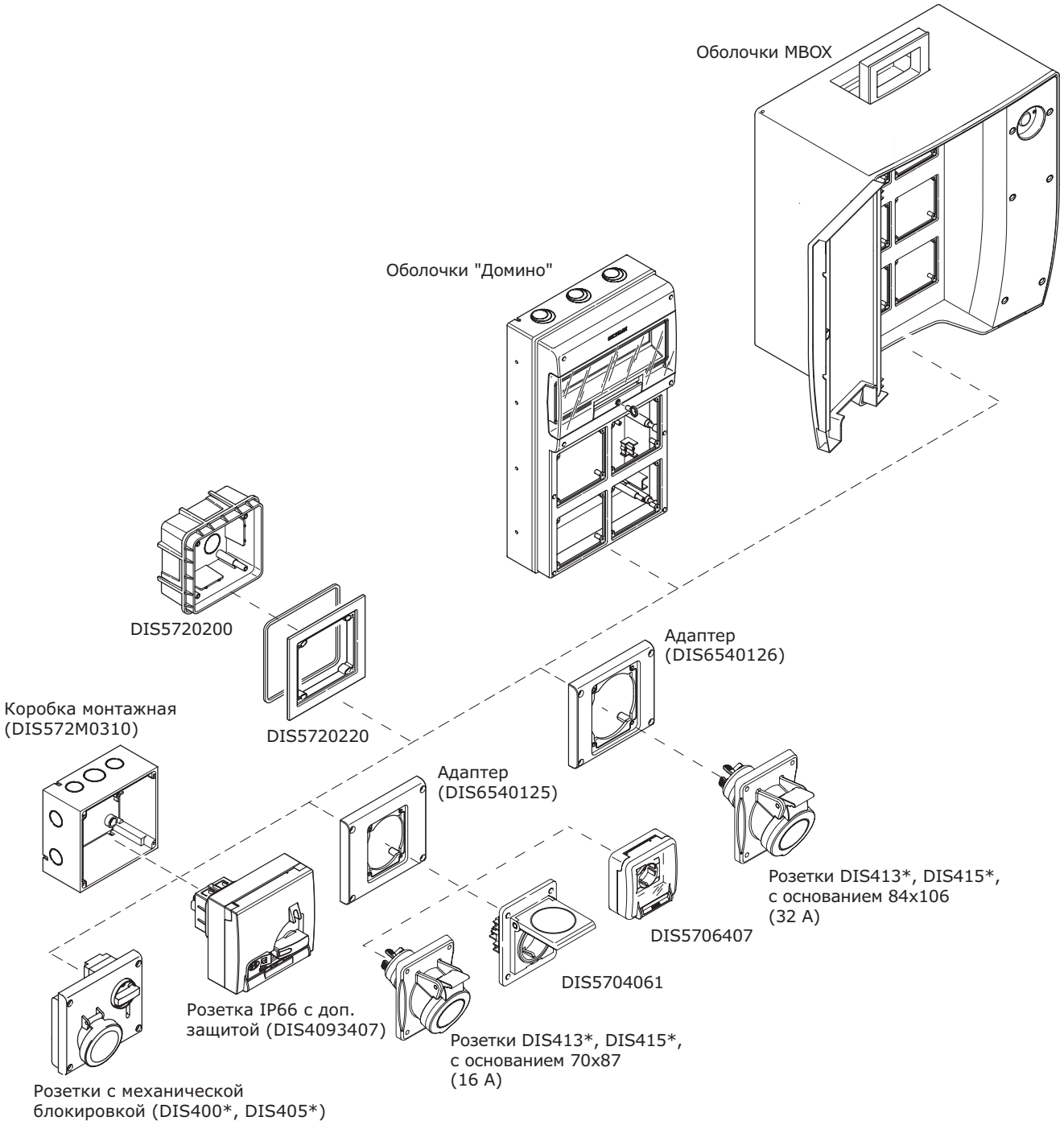

Пример сборки с использованием коробок накладного монтажа и аксессуаров системы "Express"

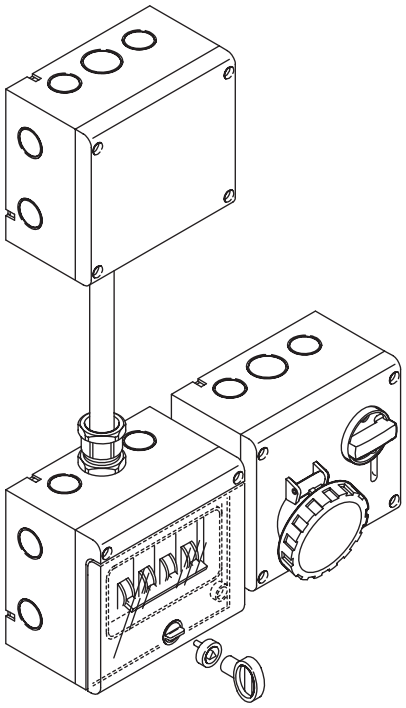

Пример монтажа корпуса MBox2 на стационарную тумбу

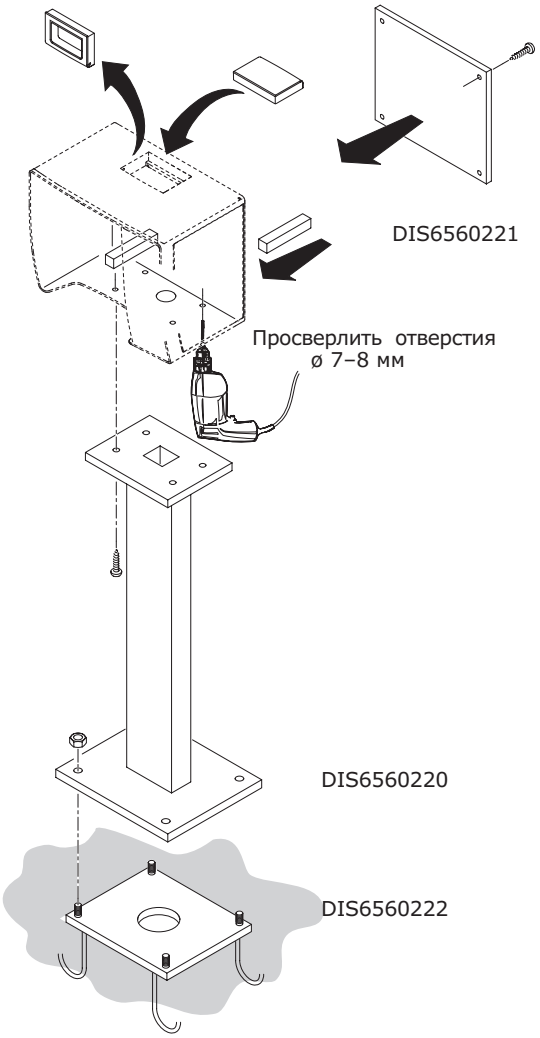

Пример монтажа замка для настенных вилок

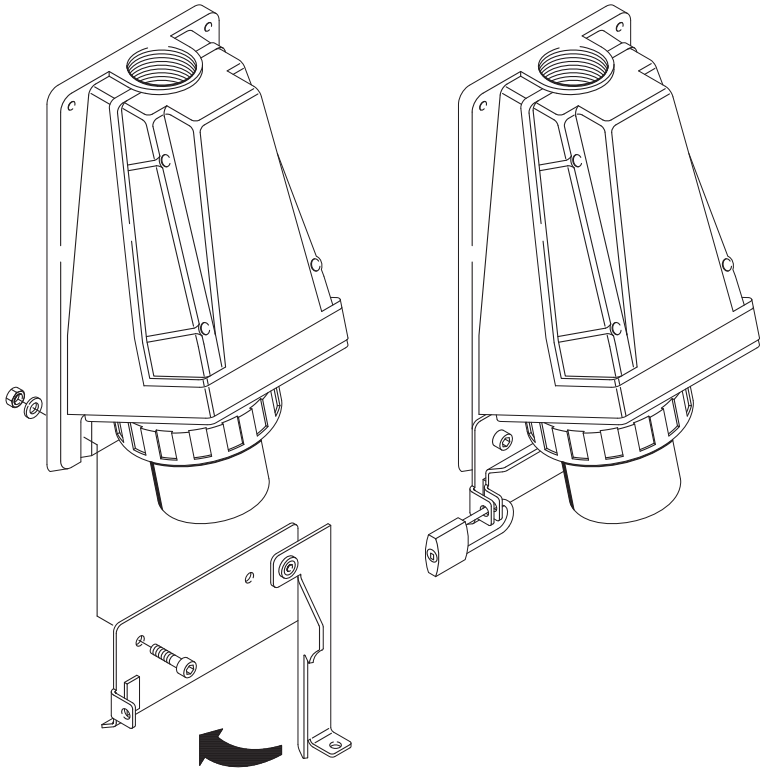

Монтаж розеток на коробку скрытой установки 136×125 мм с горизонтальной организацией элементов

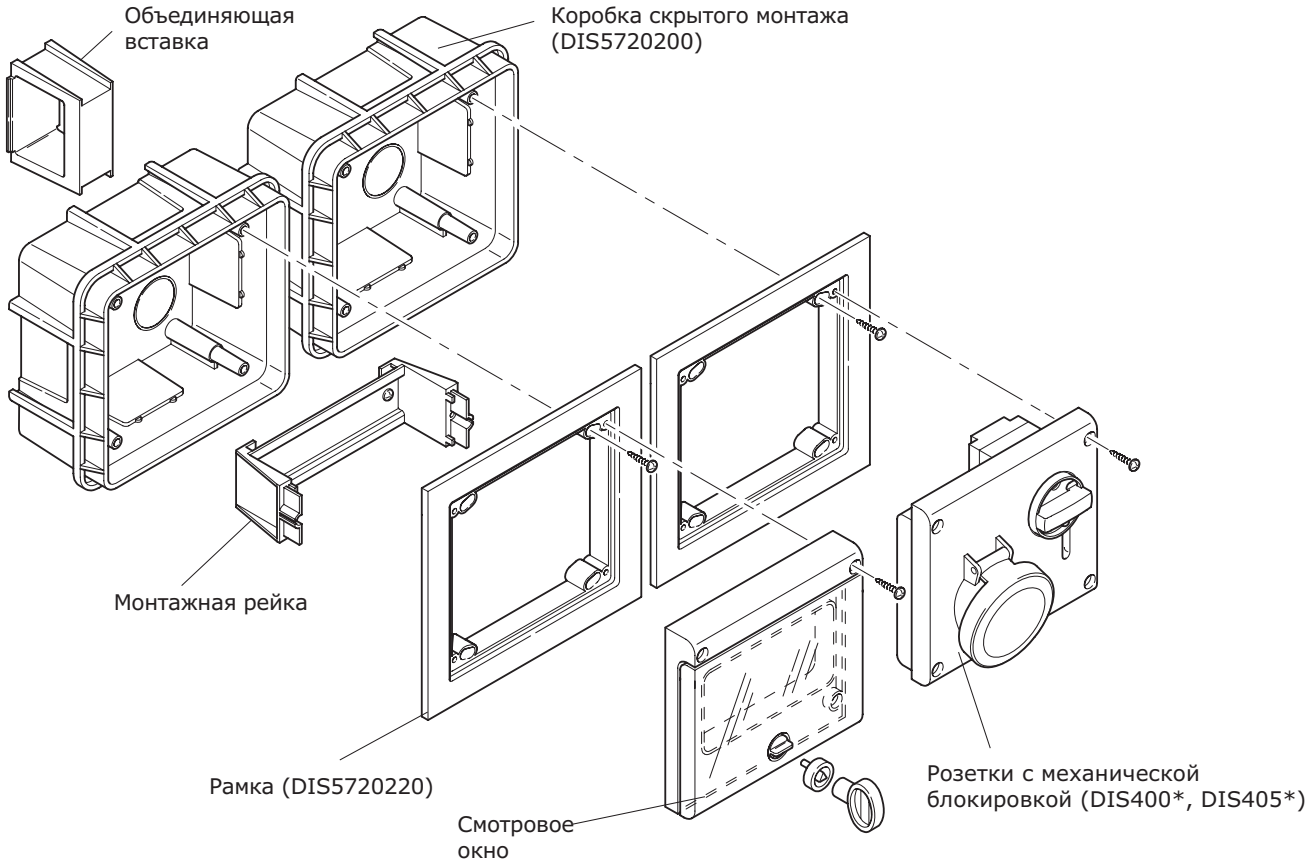

Монтаж розеток на коробку скрытой установки 136×125 мм с вертикальной организацией элементов

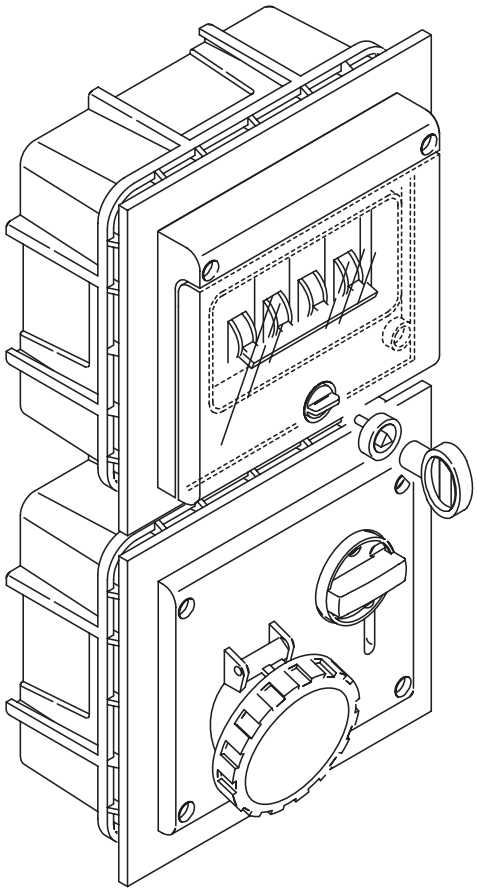

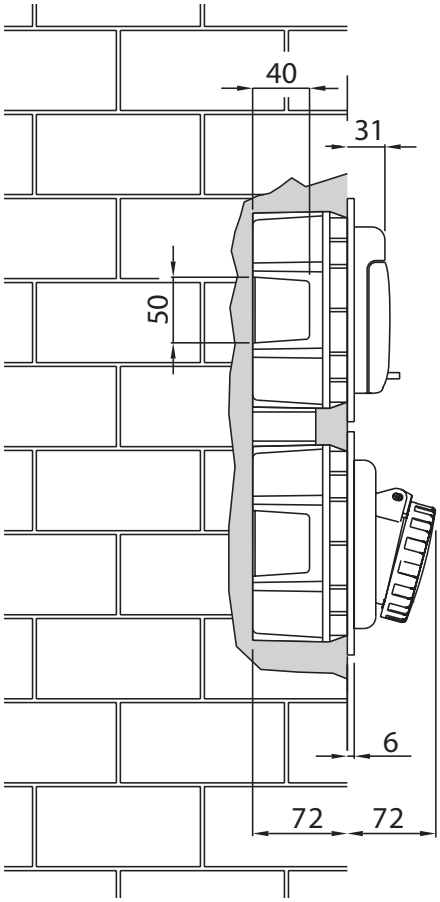

Коробка скрытого монтажа DIS5720205 (на гипсокартон)

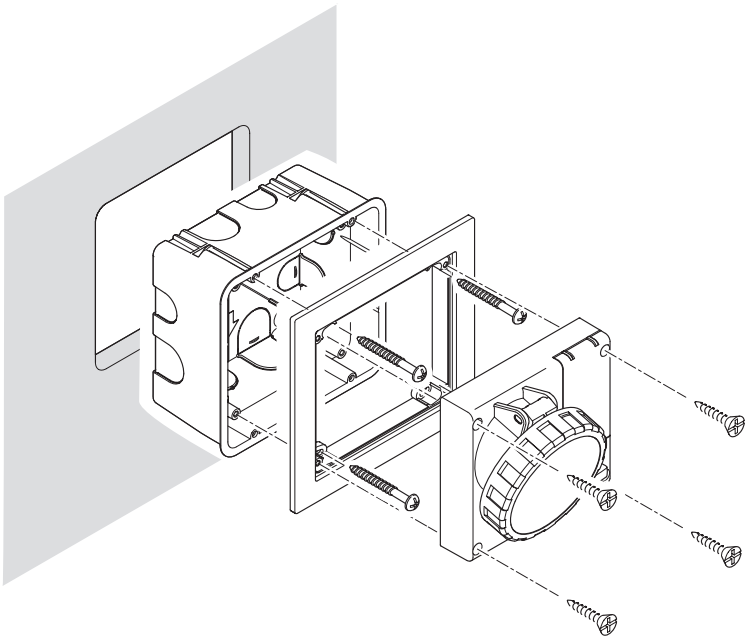

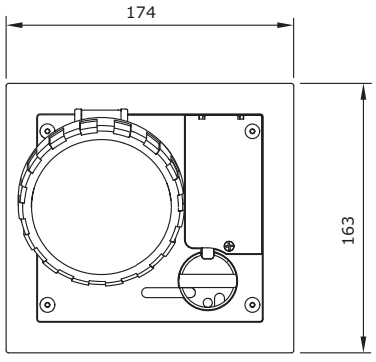

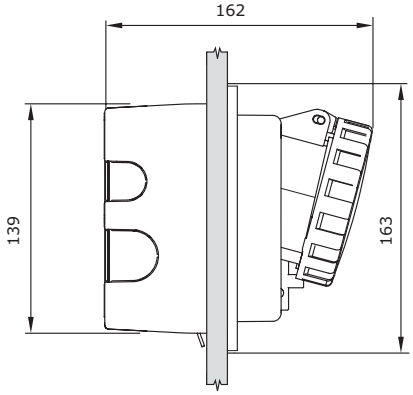

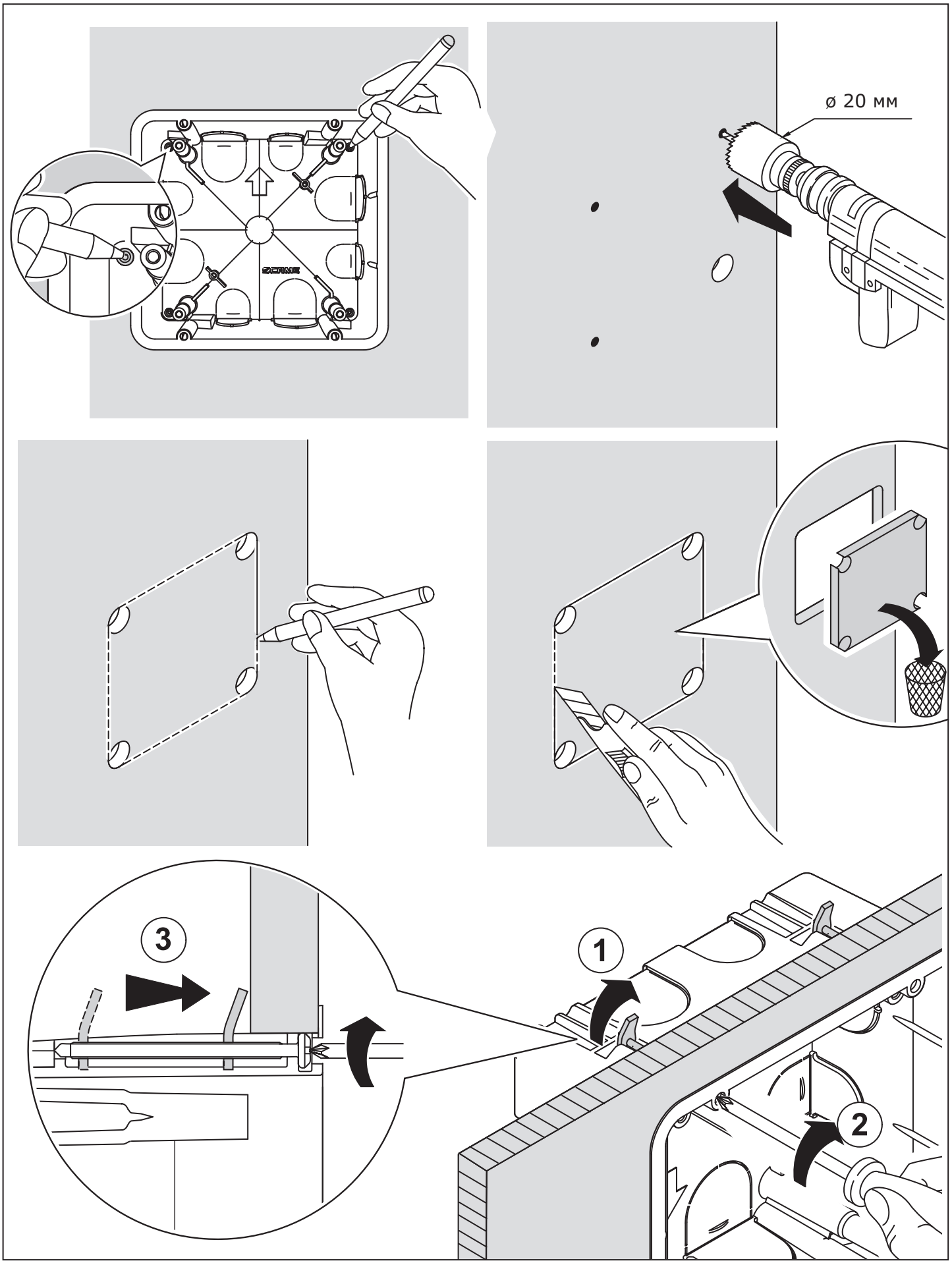
ø 20 мм
3
1
2

COMBITECH

Система лотков, монтажных элементов и креплений "Combitech"

Листовые металлические лотки "S5 Combitech" 18.1
Лестничные металлические лотки "L5 Combitech" 19.1
Тяжелые металлические лотки "U5 Combitech" 20.1
Листовые и лестничные лотки из нержавеющей стали "I5 Combitech" 21.1
Система стеклопластиковых лотков "G5 Combitech" 22.1
Проволочные металлические лотки "F5 Combitech" 23.1
Система пластиковых оптических лотков "D5 Combitech" 24.1
Системы модульных эстакад "T5 Combitech" 25.1
Система монтажных элементов "B5 Combitech" 26.1
Система крепежа "M5 Combitech" 27.1



Система металлических лотков, монтажных элементов и креплений "Combitech"

Система "Combitech" – уникальная система для построения надежных кабельных трасс любой сложности на объектах промышленного, гражданского и коммерческого назначения. В состав системы входят листовые "S5 Combitech", лестничные "L5 Combitech", проволочные "F5 Combitech" и тяжелые металлические лотки "U5 Combitech", стеклопластиковые лотки "G5 Combiteh", пластиковые оптические лотки "D5 Combitech", монтажные элементы и опорные конструкции "B5 Combitech", лотки из нержавеющей стали "I5 Combiteh", также система крепежа "M5 Combitech", а также модульные эстакады "T5 Combitech". Система используется в различных областях для выполнения открытой прокладки кабельных линий и монтажа электропроводки на больших пролетах, на объектах с высокими кабельными нагрузками, в агрессивных средах и в зонах с суровыми климатическими условиями.
Специальная конструкция данной системы позволяет полностью исключить вероятность повреждения кабеля при прокладке или монтаже. Также важной отличительной чертой системы металлических лотков, монтажных элементов и крепления "Combitech" от ДКС является полная совместимость между собой основных элементов, что позволяет использовать ее на всех этапах строительства независимо от типа помещения.

Сфера применения



Энергетическая инфраструктура

Наличие необходимой сертификации

Транспортная инфраструктура

Широкий диапазон материалов и типов покрытий позволяет осуществлять монтаж и эксплуатацию кабельных трасс

Производственно-складские помещения

Быстрый процесс монтажа и организация кабельной трассы любой сложности и под любые задачи

Спортивные объекты

Высокая несущая способность кабельных лотков позволяет прокладывать кабельные линии на пролетах до двух метров

Коммерческая недвижимость

Соответствие требованиям пожарной безопасности обеспечивает сохранность работоспособности кабельных линий в условиях пожара

Сертификаты системы металлических лотков, монтажных элементов и креплений "Combitech"

Добровольные сертификаты	Санитарно-эпидемиологическое заключение (отказное письмо)	Свидетельство Морского регистра РФ	Сертификат пожарной безопасности E90 DIN 4102–12: 1998–11	Сертификат соответствия к огнестойким кабеленесущим системам с пределом огнестойкости R90	Сертификат соответствия на сейсмостойкость (MSK–64)	Сертификат TÜV
Цель получения	Для объектов требующих от продукции соответствий санитарным правилам	Для объектов морской и портовой инфраструктуры	Для объектов с высокими требованиями к пожарной безопасности		Для объектов расположенных в сейсмоопасных регионах	Для объектов на территории Евросоюза
"S5 Combitech"	√	√	√	√	√	√
"L5 Combitech"	√	√	√	√	√	√
"U5 Combitech"		√		√	√	√
"F5 Combitech"	√	√	√	√	√	√
"B5 Combitech"	√	√	√	√	√	√
"G5 Combitech"		√			√	
"T5 Combitech"		√			√	

Добровольные сертификаты	Протокол испытаний наличия цепи между заземленными установками и элементами заземленной установки	Добровольная сертификация Газпромсерт для ПАО "Газпром"	Сертификат пожарной безопасности по ГОСТ Р 53313–2009 и ГОСТ 28779–90	Лицензия ФСЭТАН	Протокол испытаний кабельных лотков на стойкость к климатическим воздействиям по ГОСТ Р 52868–2007 для категорий: С3, С4, С5
Цель получения	Для исключения прокладки дополнительного контура заземления КНС	Для объектов ПАО "Газпром"	Для объектов с высокими требованиями к пожарной безопасности	Для производств ядерного оборудования 2–4 классов безопасности	Для объектов подверженных воздействиям агрессивной среды
"S5 Combitech"	√*	√		√**	√
"L5 Combitech"	√*	√		√**	√
"U5 Combitech"	√*	√		√**	√
"F5 Combitech"	√*	√		√**	√
"B5 Combitech"		√		√**	√
"G5 Combitech"			√		
"T5 Combitech"				√**	

√* – Имеется (прописано в ТУ, имеется сертификат соответствия)
√** – Предоставляется по запросу

Сертификат на огнестойкую кабельную линию совместно с производителями кабеля

Цель получения сертификата

Согласно требованиям статьи 82 ч. 2 Федерального закона № 123 "Требования пожарной безопасности к электроустановкам зданий, сооружений и строений", наличие сертификатов является необходимым и обязательным при проектировании и монтаже систем противопожарной защиты.

	"S5 Combitech"	"L5 Combitech"	"F5 Combitech"	"I5 Combitech"	"B5 Combitech"	"M5 Combitech"
"СПКБ Техно"	√	√	√		√	√
"Людиновокабель"	√	√	√		√	√
"Кабэкс"	√	√	√		√	√
"КабельЭлектроСвязь"	√	√	√		√	√
"ГОСТКАБЕЛЬ"	√	√	√		√	√
"Промэко"	√	√	√		√	√
"Томсккабель"	√				√	√
"Эксперт-кабель"	√	√	√		√	√
"ВТК" (ТМ Reval)	√	√	√		√	√
"Рыбинсккабель"	√	√	√		√	√
"Technokabel S.A"	√	√	√		√	√
НПП "Спецкабель"	√	√	√		√	√
"Энергокабель"	√				√	√
"Электрокабель. Кольчугинский завод"	√	√	√	√	√	√
"Конкорд"	√	√	√	√	√	√
"Угличкабель"	√	√	√		√	√
"Агрокабель"	√	√			√	√
"Пересвет"	√	√	√		√	√
"ЭНТЭ"	√	√	√		√	√
"ЭМ-КАБЕЛЬ"	√	√	√		√	√
"Технокабель-НН"	√	√	√		√	√
"Элкаб"	√	√	√		√	√
"TELDOR" (СКС ДКС)	√	√	√		√	√
ТПД Паритет	√	√	√	√	√	√
"АЛЮР"	√	√	√	√	√	√
"Ивановский кабельный завод"	√	√	√		√	√

Актуальный список сертификатов на огнестойкую кабельную линию совместно с производителями кабеля можно скачать на сайте компании в разделе "Поддержка": www.dkc.ru/ru/support/

Характеристики

Технические условия	"S5 Combitech" – ТУ 3449-013-47022248-2004; "L5 Combitech" – ТУ 3449-002-73438690-2008; "U5 Combitech" – ТУ 3449-033-47022248-2012; "F5 Combitech" – ТУ 3449-001-73438690-2006; "I5 Combitech" – ТУ 25.11.23-073-47022248-2019; "G5 Combitech" - ТУ 3449-049-47022248-2016; "B5 Combitech" – ТУ 3449-032-47022248-2012; "T5 Combitech" – ТУ 28.99.39-054-47022248-2017
Материалы и типы покрытия	исполнение 1 – сталь, оцинкованная горячим конвейерным способом по методу Сендзимира. Группа ХП, класс 2 по ГОСТ 14918-2020. Масса цинкового покрытия 180 г/м^2, толщина 10–18 мкм (для системы "F5 Combitech" и части "B5 Combitech" – сталь, с последующим после изготовления элементов системы цинковым покрытием, нанесенным методом гальванического цинкования по ГОСТ 9.301.)
	исполнение 2 – сталь, с последующим после изготовления элементов цинковым покрытием, нанесенным методом горячего цинкования по ГОСТ 9.307. Толщина 55–120 мкм. Элементы суммарной площадью менее 0,4 м^2 допускается изготавливать с покрытием классом стойкости к коррозии не ниже 6 по ГОСТ Р 52868: цинк-ламельное покрытие. Для ряда крепежных элементов систем "F5 Combitech", "B5 Combitech" и "M5 Combitech" – сталь, с последующим после изготовления элементов нанесением цинкнаполненного покрытия "Geomet" или его аналогов классом стойкости к коррозии не ниже 6 по ГОСТ Р 52868
	исполнение 3 – сталь нержавеющая марки AISI 304 (аналог 08Х18Н10 по ГОСТ 5632-72)
	исполнение 4 – сталь с цинк-ламельным покрытием, нанесенным горячим конвейерным способом, или сталь, оцинкованная по методу Сендзимира, с последующим после изготовления элементов нанесением цинк-ламельного покрытия
	исполнение 5 – сталь, оцинкованная горячим конвейерным способом по методу Сендзимира (для системы "F5 Combitech" и части "B5 Combitech" – сталь, оцинкованная методом гальванического цинкования по ГОСТ 9.301.), с последующей после изготовления элементов окраской в цвета палитры RAL полимерно-порошковой эпоксидной краской П-ЭП-45 марок А и Б, по ГОСТ 9.410-88
	исполнение 6 – сталь нержавеющая марки AISI 316L (аналог 03Х17Н14М3 по ГОСТ 5632-72)
	исполнение 7 – алюминиевый сплав 5000 серии с защитным анодным покрытием толщиной 15 мкм (25 мкм по запросу). Примечание: на готовой продукции после анодирования возможно наличие блестящих точек, образовавшихся от соприкосновения с приспособлениями (согласно п. 2.1.2 ГОСТ 9.301-86)
Климатическое исполнение по ГОСТ 15150-69	исполнение 1 – У2, ХЛ2, УХЛ2, ОМ2, Т2
	исполнение 2 – У1, ХЛ1, УХЛ1, УХЛ5, ОМ1, Т1
	исполнение 3 – У1, ХЛ1, УХЛ1, УХЛ5, Т1
	исполнение 4 – У1, ХЛ1, УХЛ1, УХЛ5, ОМ1, Т1
	исполнение 5 – У2, ХЛ2, УХЛ2, ОМ2, Т2
	исполнение 6 – У1, ХЛ1, УХЛ1, УХЛ5, ОМ1, Т1
	исполнение 7 - У1, ХЛ1, УХЛ1, УХЛ5, ОМ1, Т1
Класс стойкости к коррозии по ГОСТ Р 52868-2007	исполнение 1 – 3
	исполнение 2 – 6
	исполнение 3 – 9А
	исполнение 4 – 8
	исполнение 5 – 3
	исполнение 6 – 9В
Температура монтажа и эксплуатации, °С	–60 до +60
Условия хранения и транспортировки по ГОСТ 15150-69	группа 5
Испытания на безопасную рабочую нагрузку	ГОСТ Р 52868-2007 п. 10
Ударная прочность	не менее 20 Дж по ГОСТ Р 52868-2007

Гарантированный срок службы для различных климатических исполнений

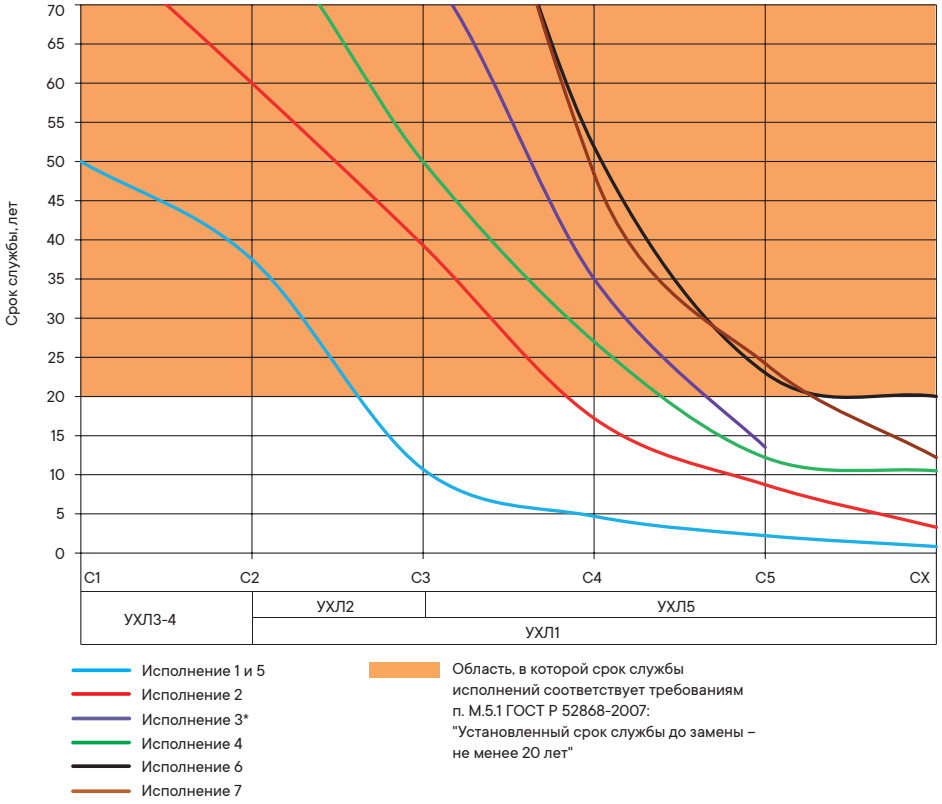

Коррозионная стойкость кабельных лотков определяется скоростью потери цинка. Данный параметр будет различным для разных климатических зон и условий размещения оборудования.
Данные по сроку службы для исполнений 1, 2, 4, 5 получены, исходя из ГОСТ Р 52868–2007, международного стандарта ГОСТ ISO 9223:2017.

* Согласно п. В.2.2 ГОСТ Р ИСО 3506–1–2014 стали марки А2 (в том числе и AISI304) не применимы при использовании неокисляющей кислоты и хлорсодержащих соединений как, например, в морской воде и плавательных бассейнах (соответствие зоне CX).

В соответствии с международным стандартом ISO 12944–2 и ГОСТ ISO 9223:2017 примеры типичной среды в умеренном климате

Категория коррозионности	Внешняя среда	Внутренняя среда
C1 очень низкая	Сухие или холодные регионы, окружающая среда (атмосфера) с низким уровнем загрязнения и временем воздействия влажности, например, некоторые пустыни, Центральная Арктика / Антарктика	Отапливаемые помещения с низкой относительной влажностью атмосферной среды с очень незначительным уровнем загрязнения, например, офисы, школы, музеи
C2 низкая	Атмосферные среды с умеренной температурой и с низким уровнем загрязнения (SO2 менее 5 мкг/м^3), например, сельские районы, малые города. Сухие или холодные регионы, атмосферная среда с коротким временем воздействия сырости, например, пустыни, субарктические районы	Неотапливаемые помещения (пространства) со средней температурой и относительной влажностью. Низкая частота конденсации и низкий уровень загрязнения, например, помещения для хранения, спортивные залы
C3 средняя	Регионы с умеренным климатом и атмосферной средой с умеренным или средним загрязнением (SO2: от 5 до 30 мкг/м^3) или некоторым воздействием (присутствием) хлоридов, например, городские районы, прибрежные районы с низким уровнем осаждения хлоридов. Субтропическая и тропическая зоны, атмосфера с низким уровнем загрязнения	Помещения (или пространства) с умеренной частотой конденсации и умеренными загрязнениями от производственного процесса, например, заводы по производству пищевой продукции, прачечные, пивоварни, молокозаводы
C4 высокая	Регионы с умеренным климатом (или атмосферной средой) но с высоким уровнем загрязнения (SO2: от 30 до 90 мкг/м^3) или существенным воздействием хлоридов, например, загрязненные городские районы, промышленные зоны, прибрежные районы без брызг соленой воды или, сильным воздействием антиобледенительных солей (реагентов). Субтропическая и тропическая зоны, атмосфера со средним загрязнением	Пространства с высокой частотой конденсации и высоким уровнем загрязнения от производственного процесса, например, перерабатывающие предприятия (заводы), бассейны, прибрежные верфи и судоремонтные заводы
C5 очень высокая	Регионы с умеренным климатом и субтропические районы, атмосферная среда с очень высоким уровнем загрязнения (SO2: от 90 до 250 мкг/м^3) и/или значительное влияние хлоридов, например, промышленные районы, прибрежные районы, защищенные позиции на береговой линии	Пространства с очень высокой частотой конденсации и/или с высоким уровнем загрязнения от производственного процесса, например, шахты, пещеры, используемые для промышленных целей, невентилируемые навесы в субтропических и тропических зонах
CX экстремально высокая	Субтропические и тропические регионы (очень высокий уровень времени воздействия влажности), атмосферная среда с очень высоким уровнем загрязнения SO2 (свыше 250 мкг/м^3), включая сопутствующие и производственные факторы и/или сильное воздействие (влияние) хлоридов, например, экстремально грязненные промышленные районы, прибрежные и морские районы, случайный контакт с соляным туманом	Пространства с почти постоянной конденсацией или длительными периодами воздействия экстремальной влажности и/или с высоким уровнем загрязнения от производственного процесса, например, невентилируемые складские помещения во влажных тропических зонах с проникновением наружных загрязнений, в том числе, присутствующих в воздухе хлоридов и коррозионно-стимулирующих твердых частиц

В соответствии с ГОСТ Р 15150–69:

Буквенное обозначение:
[УХЛ] – эксплуатация в районах с умеренным и холодным климатом.

Цифровые обозначения (означает категорию размещения):
[1] – на открытом воздухе (воздействие совокупности климатических факторов, характерных для данного макроклиматического района).
[2] – под навесом или в помещениях, где колебания температуры и влажности воздуха несущественно отличаются от колебаний на открытом воздухе и имеется сравнительно свободный доступ наружного воздуха. Например, в палатках, кузовах, прицепах, металлических помещениях без теплоизоляции, а также в оболочке изделия категории 1.
[3] – в закрытых помещениях с естественной вентиляцией без искусственно регулируемых климатических условий, где колебания температуры и влажности воздуха и воздействие песка и пыли существенно меньше, чем на открытом воздухе, например, в металлических с теплоизоляцией, каменных, бетонных, деревянных помещениях (отсутствие воздействия атмосферных осадков и влаги, прямого солнечного света).
[4] – в помещениях с искусственно регулируемыми климатическими условиями, например, в закрытых отапливаемых или охлаждаемых и вентилируемых производственных и других, в том числе хорошо вентилируемых подземных помещениях (отсутствие воздействия прямого или рассеянного солнечного излучения, атмосферных осадков, ветра, песка, пыли наружного воздуха и конденсации влаги).
[5] – в помещениях с повышенной влажностью (например, в неотапливаемых и невентилируемых подземных помещениях, в том числе в шахтах, подвалах в почве, корабельных и других помещениях, где возможно длительное наличие воды или присутствует частая конденсация влаги на стенах и потолке).

Таблица коррозионной совместимости типов покрытий

Изделие	**Соединительные метизы**			
	Исполнение 1	Исполнение 2	Исполнение 3	Исполнение 6
Исполнение 1 – сталь, оцинкованная горячим конвейерным способом по методу Сендзимира	+	+	*	*
Исполнение 2 – сталь, с последующим после изготовления элементов нанесением цинкнаполненного покрытия "Geomet"	–	+	*	*
Исполнение 3 – сталь нержавеющая марки AISI 304 (INOX)	–	–	+	+
Исполнение 4 – сталь с цинк-ламельным покрытием, нанесенным горячим конвейерным способом, или сталь, оцинкованная по методу Сендзимира, с последующим после изготовления элементов нанесением цинк-ламельного покрытия	–	+	*	*
Исполнение 6 – сталь нержавеющая марки AISI 316L	–	–	+	+
Исполнение 7 – алюминиевый сплав 5000 серии	+	+	+	+

"+" – допустимо; "–" – недопустимо

Определением допустимости контактов материалов и типов покрытий является показатель соответствия продолжительности часов в камере соляного тумана требованиям пп. 14.2.3 ГОСТ Р 52868–2007.

* Использование возможно в условиях, соответствующих п. 2.6. ГОСТ 9.005–72

Эффективность экранирования электромагнитных волн

Металлические лотки ДКС прошли испытания на эффективность экранирования электромагнитных волн. Для проведения испытаний был использован коаксиальный кабель, освобожденный от изоляции и экранирующей оплетки. До начала испытаний кабель был помещен в полосковую линию для снятия показаний фона на частотах 0,1–1000 МГц. После снятия показаний в полосковую линию помещались металлические лотки, внутри которых прокладывался данный кабель, и также снимались показания.

Испытанию подвергались лотки следующих типов:
- 35064 – лоток неперфорированный 200х80 мм – образец № 1;
- 35064+35524 – лоток неперфорированный 200х80 мм + крышка с заземлением на лоток осн. 200 мм (короб) – образец № 2;
- LL8020 – лестничный лоток 80х200 мм – образец № 3.

Измерения проводились в двух положениях:
1. В нормальном положении (вектор напряженности поля имеет перпендикулярное положение к широкой стороне лотка), рис. 1.
2. В положении, когда образец лежит на ребре (вектор напряженности поля имеет перпендикулярное положение к ребру), рис. 2.

На фото представлены испытания образца № 2 – лотка с крышкой.

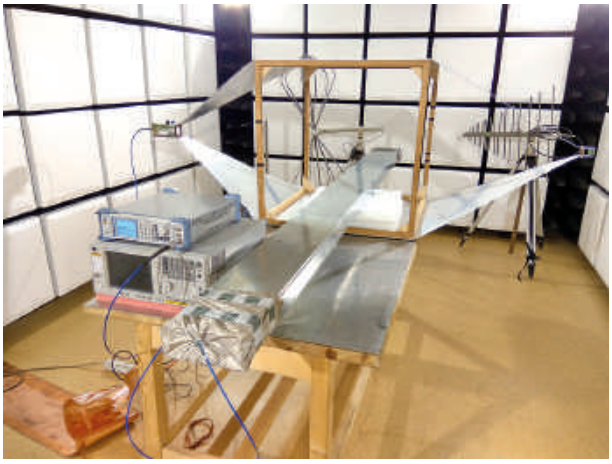

Рис. 1



Рис. 2

Полученные значения коэффициентов экранирования отображены на графиках:

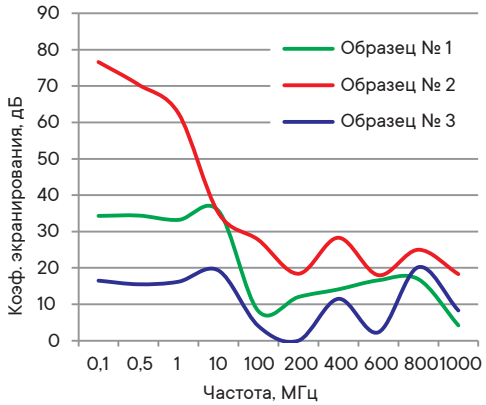

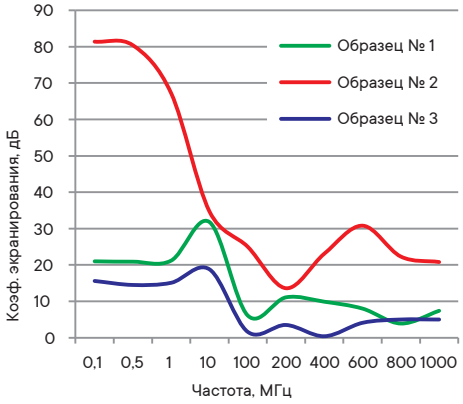

Результаты испытаний:
Из всех испытанных образцов наилучшим коэффициентом экранирования обладает образец № 2 – неперфорированный лоток с крышкой. В диапазоне частот от 100 кГц до 10 МГц данный образец имеет наиболее высокие характеристики – от 35,1 до 76,6 дБ в первом положении и от 34,7 до 81,4 дБ во втором.

Структура формирования кодов при заказе системы "Combitech" различных исполнений

Сталь, оцинкованная по методу Сендзимира (стандартное исполнение) или гальванически оцинкованная сталь
При заказе стандартного исполнения "Сталь, оцинкованная по методу Сендзимира" для лотков или исполнения "Гальванически оцинкованная сталь" для системы "F5 Combitech" и части "B5 Combitech" используется код изделия без добавления дополнительных букв и обозначений.
Пример кода листового перфорированного лотка с высотой 50 мм и шириной 100 мм: 35262.
Пример кода проволочного лотка в исполнении "Гальванически оцинкованная сталь" с высотой 80 мм и шириной 400 мм: FC8040.

Горячее цинкование погружением (HDZ, HDZL)
При заказе специального исполнения "Горячее цинкование погружением" к стандартному коду изделия добавляются буквы "HDZ".
Пример кода лотка с высотой 50 мм и шириной 100 мм в исполнении "Горячее цинкование погружением": 35262HDZ.
Пример кода соединителя лестничного лотка высотой 100 мм в исполнении цинк-ламель (аналог горячего цинка): LG1000HDZL.

Нержавеющая сталь (INOX)
При заказе специального исполнения "Нержавеющая сталь" к стандартному коду изделия добавляются буквы "INOX".
Пример кода проволочного лотка с высотой 50 мм и шириной 100 мм в исполнении "Нержавеющая сталь": FC5010INOX.

Цинк-ламельное покрытие (ZL)
При заказе специального исполнения "Цинк-ламельное покрытие" к стандартному коду изделия добавляются буквы "ZL".
Пример кода лестничного лотка с высотой 80 мм и шириной 400 мм в исполнении "Цинк-ламельное покрытие": LL8040ZL.

Порошковая окраска лотков (RAL)
Лотки могут быть окрашены в любой цвет из палитры RAL. Порошковая окраска производится на лотках стандартного исполнения "Сталь, оцинкованная по методу Сендзимира". При заказе специального исполнения "Порошковая окраска" к стандартному коду изделия добавляются буквы "RAL" и цифровой код цвета.
Пример кода листового лотка с высотой 80 мм и шириной 400 мм в исполнении "Порошковая окраска": 35066RAL9010.

Листовые металлические лотки "S5 Combitech"

Система металлических листовых лотков "S5 Combitech" 18.2
Прямые элементы 18.5
Аксессуары для листовых лотков с высотой 35 мм 18.39
Аксессуары для листовых лотков 18.49
Аксессуары для листовых лотков в специальном исполнении по толщине 18.82
Универсальные аксессуары 18.136
Система защиты IP44 ..... 18.147
Инструмент 18.149
Таблица кодов универсальных аксессуаров листовых лотков 18.150
Таблица кодов листовых лотков и аксессуаров 18.152
Таблица состава комплектных аксессуаров 18.164
Схемы монтажа 18.176



Система металлических листовых лотков "S5 Combitech"

"S5 Combitech" – система металлических перфорированных и неперфорированных лотков, предназначенная для прокладки проводов и кабелей силовой и сигнальной проводки при выполнении открытых электропроводок и открытой прокладке кабельных линий при настенном, потолочном, наклонном и комбинированном типах монтажа на объектах промышленного, коммерческого и гражданского строительства.
Лотки "S5 Combitech" изготавливаются из высококачественной листовой стали в различных климатических исполнениях, что обеспечивает длительный срок службы и высокую надежность кабельной трассы в целом.
Специальная конструкция лотков системы "S5 Combitech" исключает риск повреждения кабеля при прокладке. А благодаря фирменному соединению "папа-мама" время монтажа трассы по принципу нахлеста сокращается до 60 %. Широкий ассортимент системных и монтажных аксессуаров позволяет построить трассу любой сложности.

Сфера применения

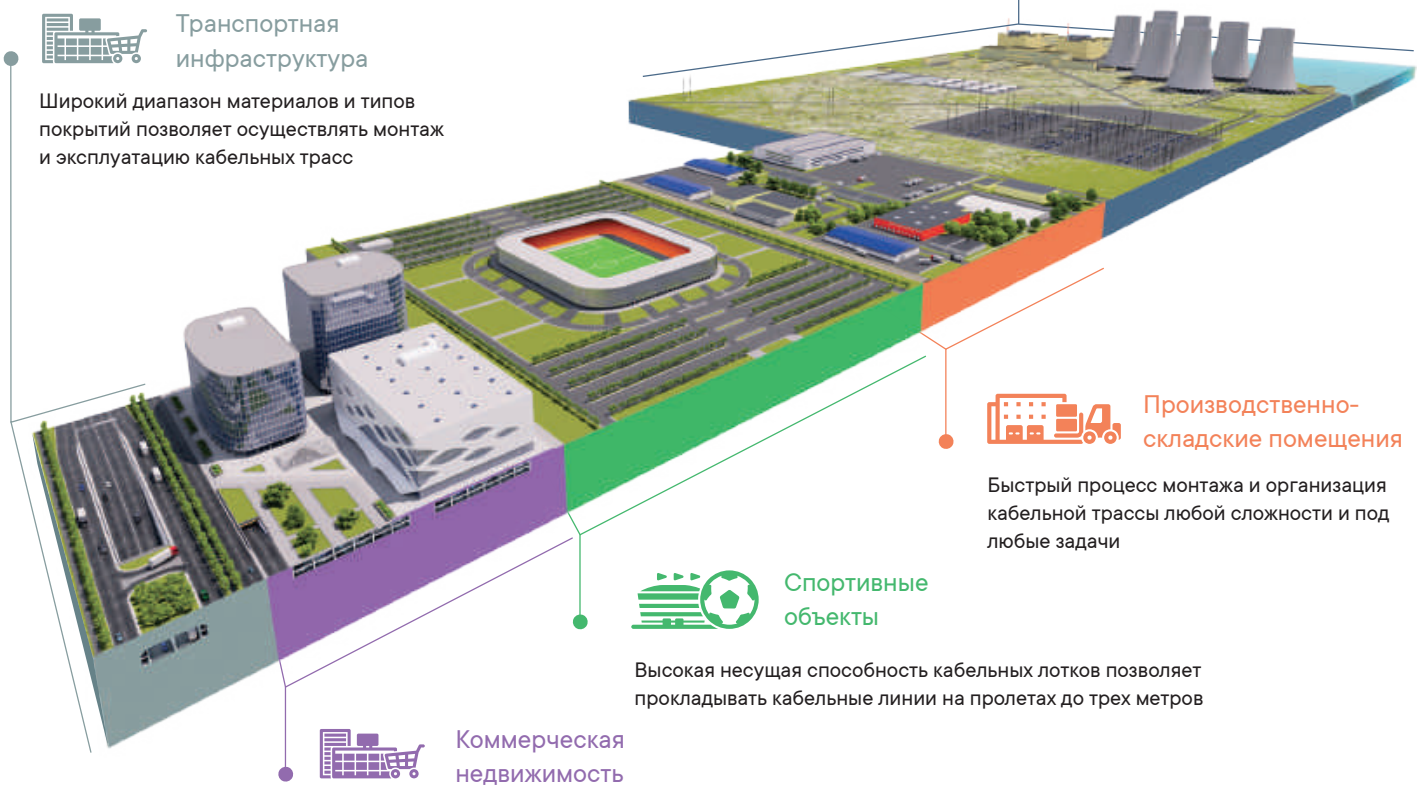

Энергетическая инфраструктура

Наличие необходимой сертификации

Транспортная инфраструктура

Широкий диапазон материалов и типов покрытий позволяет осуществлять монтаж и эксплуатацию кабельных трасс

Производственно-складские помещения

Быстрый процесс монтажа и организация кабельной трассы любой сложности и под любые задачи

Спортивные объекты

Высокая несущая способность кабельных лотков позволяет прокладывать кабельные линии на пролетах до трех метров

Коммерческая недвижимость

Соответствие требованиям пожарной безопасности обеспечивает сохранность работоспособности кабельных линий в условиях пожара

Основные преимущества



Подштамповка в виде логотипа ДКС как защита от подделки

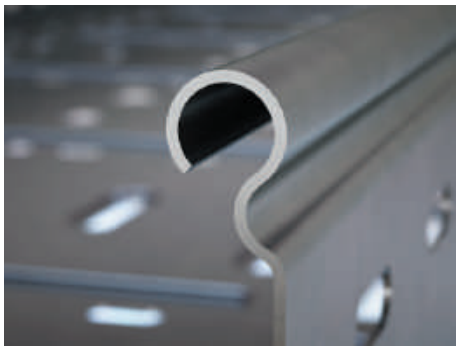

Повышенная несущая способность и защита кабелей от повреждений

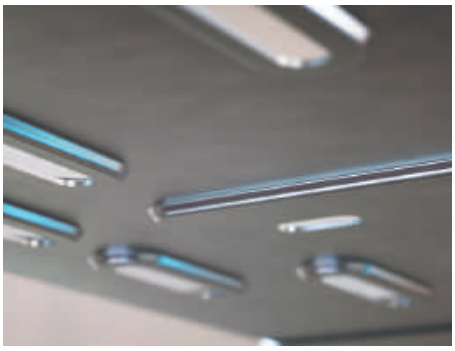

Усиленная перфорация способствует увеличению несущей способности до 40 %

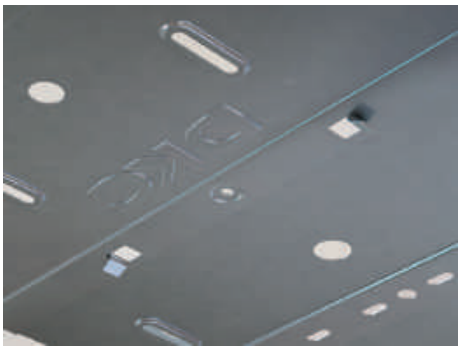

Предварительная безвинтовая фиксация



Двойной непрерывный контур заземления по лотку и по крышке

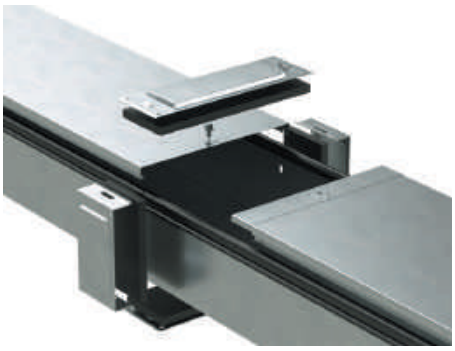

Обеспечивается степень пыле- и влагозащиты до IP44

Преимущества

Высокая огнестойкость
Листовые лотки прошли испытания на огнестойкость с показателем R90, что позволяет использовать их для прокладки кабелей, питающих системы эвакуации и пожаротушения.
Высокая сейсмостойкость
Лотки были испытаны на вибростендах в испытательном центре АО "Корпорация "ВНИИЭМ". Результаты экспериментальных исследований доказали возможность применения листовых лотков в районах с сейсмичностью 9 баллов по шкале MSK–64, ГОСТ 17516.1–90.
Соответствие европейским нормам
Листовые лотки успешно прошли серию испытаний и тестов, предусмотренных европейским стандартом EN 61537:2007. С получением данного сертификата стало возможным использование лотков "S5 Combitech" не только на территории России, но и за рубежом. Успешная сертификация листовых лотков в Европе еще раз подтверждает высокое качество производимой продукции.
Выбор профессионалов
Система "S5 Combitech" имеет свидетельства о соответствии условиям эксплуатации на объектах ПАО "Газпром" и не имеет ограничений к эксплуатации на объектах ОАО "АК "Транснефть".
Стойкость к коррозии в морской воде
Система листовых лотков одобрена Российским морским регистром судоходства. Это позволяет эксплуатировать ее на объектах, расположенных в море и прибрежных зонах.

Конфигуратор Fix Combitech
Программа автоматического расчета количества требуемых элементов кабеленесущих систем и аксессуаров к ним.
Сервис доступен на сайте компании в разделе "Поддержка": www.dkc.ru/ru/support/

Состав системы

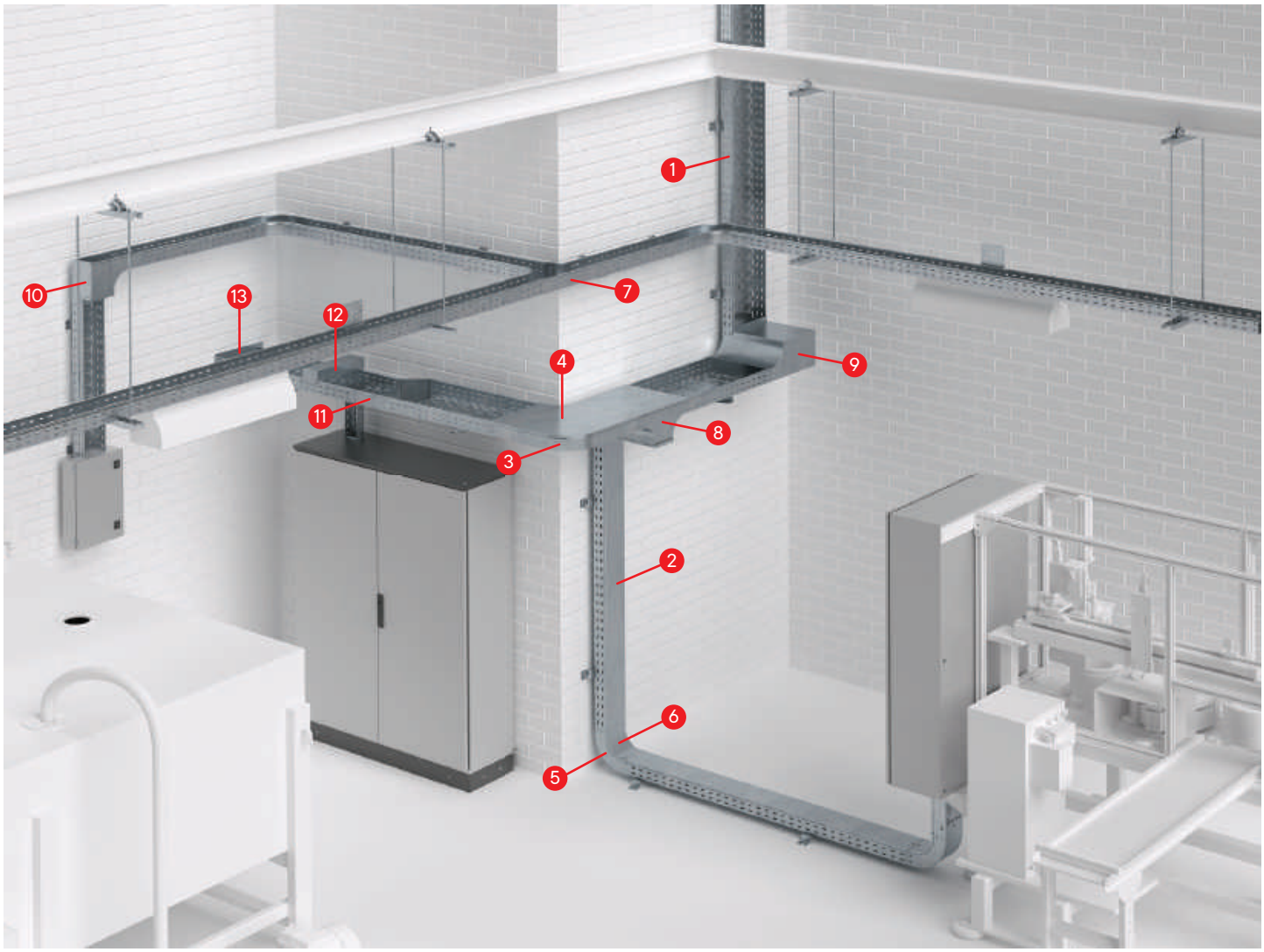

1. Лоток перфорированный
2. Крышка на прямой элемент
3. Угол горизонтальный CPO 90
4. Крышка на угол горизонтальный CPO 90
5. Угол вертикальный внутренний CS 90
6. Крышка на угол вертикальный внутренний CS 90
7. Ответвитель Т-образный DPT
8. Ответвитель Т-образный вертикальный TDSA – переходник
9. Угол вертикальный внутренний, переходник CSSS 90
10. Угол вертикальный внешний CDSD 90
11. Переходник левосторонний RRS
12. Ответвитель-крышка Т-образный вертикальный вниз DDS
13. Соединительный фланец FR

Прямые элементы

Перфорированные лотки с высотой боковой стенки 35 мм



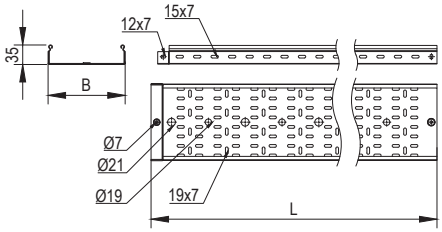

Назначение
• построение кабельных трасс для прокладки проводов и кабелей.
Характеристики
• исп. 1 – сталь, оцинкованная по методу Сендзимира;
• исп. 2 – горячее цинкование погружением после изготовления;
• исп. 4 – цинк-ламельное покрытие.

Длина L, мм	Ширина B, мм	Код, исп. 1	Код, исп. 2	Код, исп. 4
3000	100	SPS33510	SPS33510HDZ	SPS33510ZL
	150	SPS33515	SPS33515HDZ	SPS33515ZL
	200	SPS33520	SPS33520HDZ	SPS33520ZL
	300	SPS33530	SPS33530HDZ	SPS33530ZL
	400	SPS33540	SPS33540HDZ	SPS33540ZL
	500	SPS33550	SPS33550HDZ	SPS33550ZL
2000	100	SPS23510	SPS23510HDZ	SPS23510ZL
	150	SPS23515	SPS23515HDZ	SPS23515ZL
	200	SPS23520	SPS23520HDZ	SPS23520ZL
	300	SPS23530	SPS23530HDZ	SPS23530ZL
	400	SPS23540	SPS23540HDZ	SPS23540ZL
	500	SPS23550	SPS23550HDZ	SPS23550ZL

Графики нагрузок

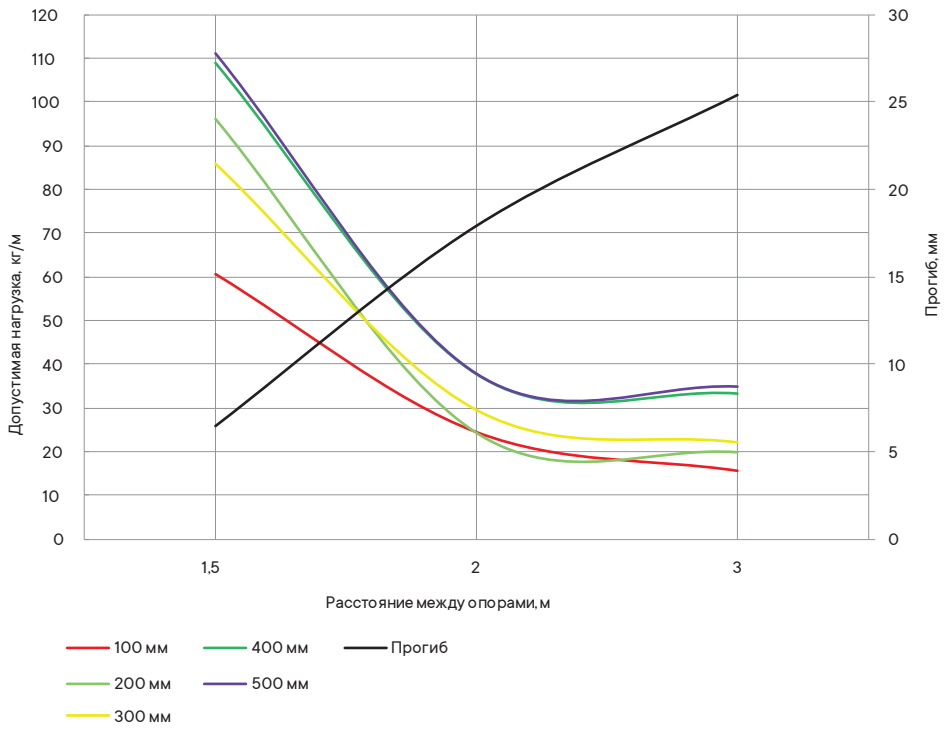

Условия испытаний лотков на безопасную рабочую нагрузку
• для исполнений 1, 2 и 4;
• испытания по ГОСТ Р 52868 п. 10.3.3;
• расстояние от места стыка прямых секций в концевом пролете до опоры составляет 1/4–1/5 от длины пролета, схемы испытаний согласно ТУ 3449-013-47022248-2004;
• продольный прогиб – не более 1/100 от длины пролета;
• поперечный прогиб – не более 1/20 от ширины лотка;
• коэффициент запаса – не менее 1,7 от заявленной нагрузки;
• нагрузочные характеристики на пролете в 3 метра распространяются только на лотки 3-метровой длины.

Перфорированные лотки с высотой боковой стенки 50 мм



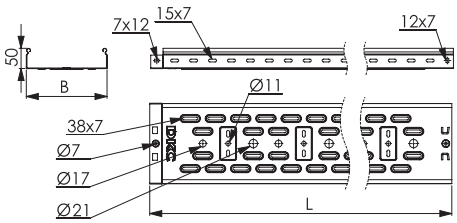

Назначение
• построение кабельных трасс для прокладки проводов и кабелей.
Характеристики
• исп. 1 – сталь, оцинкованная по методу Сендзимира;
• исп. 2 – горячее цинкование погружением после изготовления;
• исп. 4 – цинк-ламельное покрытие;
• лотки типоразмером 50×50 мм имеют в основании круглые отверстия диаметром 11 и 17 мм.

Высота H, мм	Длина L, мм	Ширина B, мм	Толщина*, мм	Вес*, кг/м	Т.И.З.**, мм^2	Код, исп. 1	Код, исп. 2	Код, исп. 4
50	3000	50	0,7	0,8	2500	35260	35260HDZ	35260ZL
		100	0,7	1,03	4900	35262	35262HDZ	35262ZL
		150	0,7	1,23	7400	35263	35263HDZ	35263ZL
		200	0,7	1,7	9800	35264	35264HDZ	35264ZL
		300	0,7	2,23	14700	35265	35265HDZ	35265ZL
		400	1,0	3,62	19600	35266	35266HDZ	35266ZL
		500	1,0	4,72	24500	35267	35267HDZ	35267ZL
		600	1,0	4,71	30000	35268	35268HDZ	35268ZL
50	2000	50	0,7	0,8	2500	35250	35250HDZ	35250ZL
		100	0,7	1,03	4900	35252	35252HDZ	35252ZL
		150	0,7	1,23	7400	35253	35253HDZ	35253ZL
		200	0,7	1,7	9800	35254	35254HDZ	35254ZL
		300	0,7	2,23	14700	35255	35255HDZ	35255ZL
		400	1,0	3,62	19600	35256	35256HDZ	35256ZL
		500	1,0	4,72	24500	35257	35257HDZ	35257ZL
		600	1,0	4,71	30000	35258	35258HDZ	35258ZL

* Значения в столбце соответствуют Исполнению 1
** Теоретически используемая зона лотка – полезное сечение лотка, в котором размещается кабель

Графики нагрузок

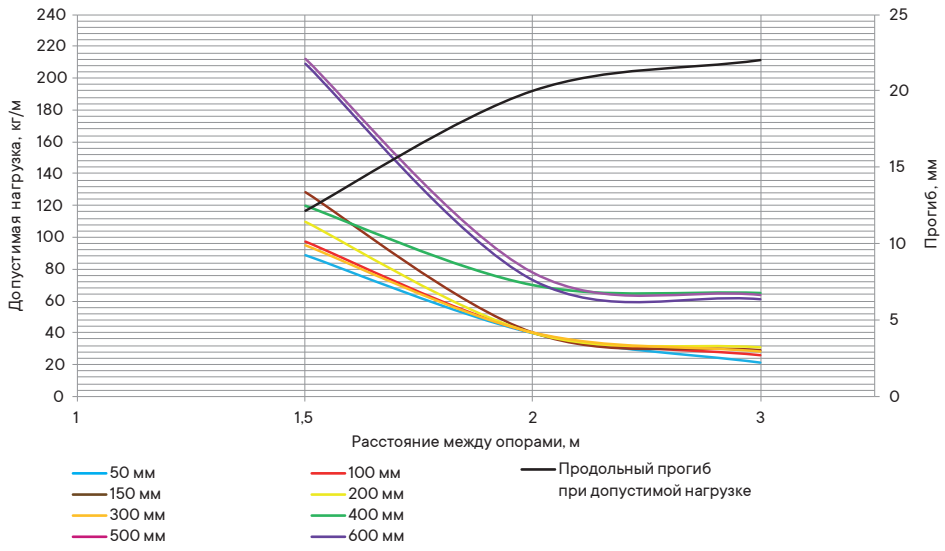

Условия испытаний лотков на безопасную рабочую нагрузку
• для исполнений 1, 2 и 4;
• испытания по ГОСТ Р 52868 п. 10.3.3;
• расстояние от места стыка прямых секций в концевом пролете до опоры составляет 1/4–1/5 от длины пролета, схемы испытаний согласно ТУ 3449-013-47022248-2004;
• продольный прогиб – не более 1/100 от длины пролета;
• поперечный прогиб – не более 1/20 от ширины лотка;
• коэффициент запаса – не менее 1,7 от заявленной нагрузки;
• нагрузочные характеристики на пролете в 3 метра распространяются только на лотки 3-метровой длины.

Перфорированные лотки с высотой боковой стенки 80 мм



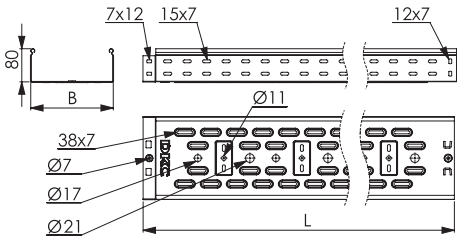

Назначение
• построение кабельных трасс для прокладки проводов и кабелей.
Характеристики
• исп. 1 – сталь, оцинкованная по методу Сендзимира;
• исп. 2 – горячее цинкование погружением после изготовления;
• исп. 4 – цинк-ламельное покрытие;
• лотки типоразмером 80×80 мм имеют в основании круглые отверстия диаметром 11 мм.

Высота H, мм	Длина L, мм	Ширина B, мм	Толщина*, мм	Вес*, кг/м	Т.И.З.**, мм^2	Код, исп. 1	Код, исп. 2	Код, исп. 4
80	3000	80	0,7	1,2	6200	35301	35301HDZ	35301ZL
		100	0,7	1,27	7800	35302	35302HDZ	35302ZL
		150	0,7	1,5	11800	35303	35303HDZ	35303ZL
		200	0,7	2	15700	35304	35304HDZ	35304ZL
		300	0,7	2,53	23600	35305	35305HDZ	35305ZL
		400	1,0	4,39	31500	35306	35306HDZ	35306ZL
		500	1,0	5,17	39500	35307	35307HDZ	35307ZL
		600	1,0	5,95	48000	35308	35308HDZ	35308ZL
80	2000	80	0,7	1,2	6200	35311	35311HDZ	35311ZL
		100	0,7	1,27	7800	35312	35312HDZ	35312ZL
		150	0,7	1,5	11800	35313	35313HDZ	35313ZL
		200	0,7	2	15700	35314	35314HDZ	35314ZL
		300	0,7	2,53	23600	35315	35315HDZ	35315ZL
		400	1,0	4,39	31500	35316	35316HDZ	35316ZL
		500	1,0	5,17	39500	35317	35317HDZ	35317ZL
		600	1,0	5,95	48000	35318	35318HDZ	35318ZL

* Значения в столбце соответствуют Исполнению 1
** Теоретически используемая зона лотка – полезное сечение лотка, в котором размещается кабель

Графики нагрузок

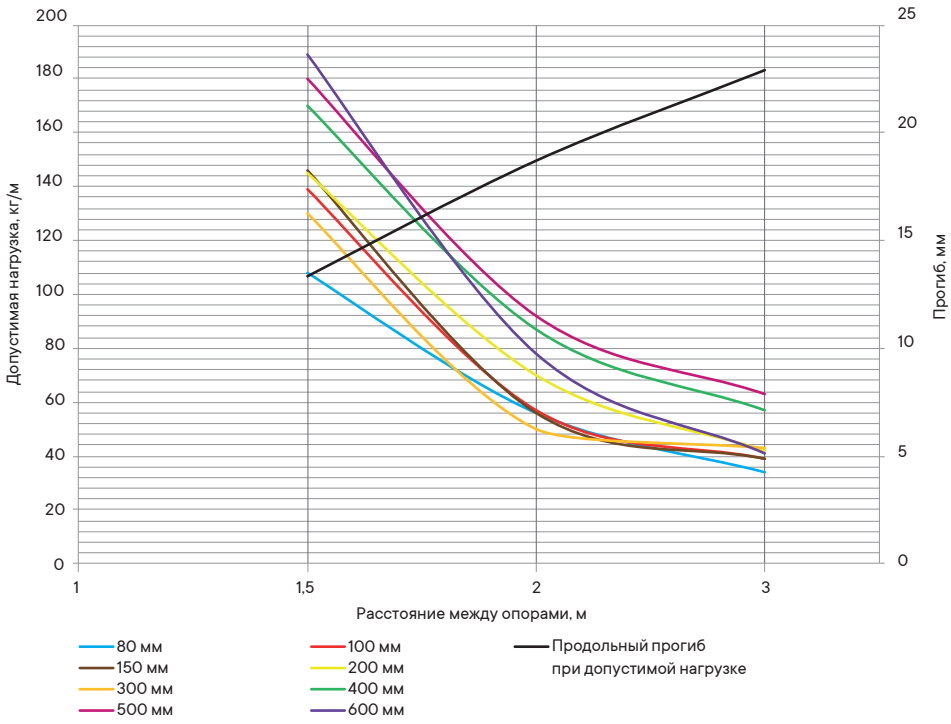

Условия испытаний лотков на безопасную рабочую нагрузку
• для исполнений 1, 2 и 4;
• испытания по ГОСТ Р 52868 п. 10.3.3;
• расстояние от места стыка прямых секций в концевом пролете до опоры составляет 1/4–1/5 от длины пролета, схемы испытаний согласно ТУ 3449-013-47022248-2004;
• продольный прогиб – не более 1/100 от длины пролета;
• поперечный прогиб – не более 1/20 от ширины лотка;
• коэффициент запаса – не менее 1,7 от заявленной нагрузки;
• нагрузочные характеристики на пролете в 3 метра распространяются только на лотки 3-метровой длины.

Перфорированные лотки с высотой боковой стенки 100 мм



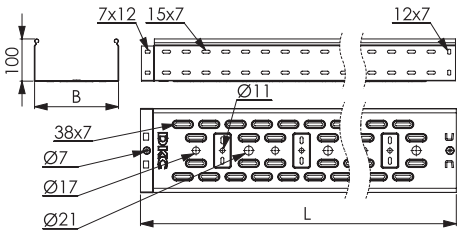

Назначение
• построение кабельных трасс для прокладки проводов и кабелей.
Характеристики
• исп. 1 – сталь, оцинкованная по методу Сендзимира;
• исп. 2 – горячее цинкование погружением после изготовления;
• исп. 4 – цинк-ламельное покрытие.

Высота H, мм	Длина L, мм	Ширина B, мм	Толщина*, мм	Вес*, кг/м	Т.И.З.**, мм^2	Код, исп. 1	Код, исп. 2	Код, исп. 4
100	3000	100	0,7	1,47	9800	35341	35341HDZ	35341ZL
		150	0,7	1,67	14800	35342	35342HDZ	35342ZL
		200	0,7	2,23	19700	35343	35343HDZ	35343ZL
		300	0,7	2,27	29600	35344	35344HDZ	35344ZL
		400	1,0	4,7	39500	35345	35345HDZ	35345ZL
		500	1,0	5,48	49500	35346	35346HDZ	35346ZL
		600	1,0	6,27	60000	35347	35347HDZ	35347ZL
100	2000	100	0,7	1,47	9800	35331	35331HDZ	35331ZL
		150	0,7	1,67	14800	35332	35332HDZ	35332ZL
		200	0,7	2,23	19700	35333	35333HDZ	35333ZL
		300	0,7	2,27	29600	35334	35334HDZ	35334ZL
		400	1,0	4,7	39500	35335	35335HDZ	35335ZL
		500	1,0	5,48	49500	35336	35336HDZ	35336ZL
		600	1,0	6,27	60000	35337	35337HDZ	35337ZL

* Значения в столбце соответствуют Исполнению 1
** Теоретически используемая зона лотка – полезное сечение лотка, в котором размещается кабель

Графики нагрузок

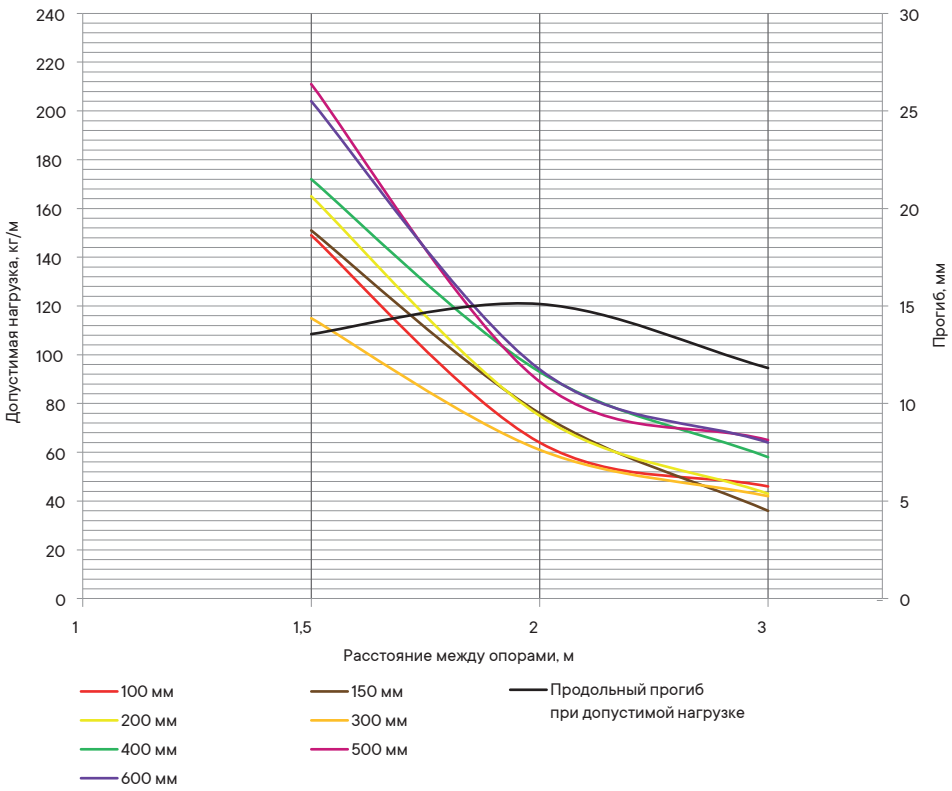

Условия испытаний лотков на безопасную рабочую нагрузку
• для исполнений 1, 2 и 4;
• испытания по ГОСТ Р 52868 п. 10.3.3;
• расстояние от места стыка прямых секций в концевом пролете до опоры составляет 1/4–1/5 от длины пролета, схемы испытаний согласно ТУ 3449-013-47022248-2004;
• продольный прогиб – не более 1/100 от длины пролета;
• поперечный прогиб – не более 1/20 от ширины лотка;
• коэффициент запаса – не менее 1,7 от заявленной нагрузки;
• нагрузочные характеристики на пролете в 3 метра распространяются только на лотки 3-метровой длины.

Неперфорированные лотки с высотой боковой стенки 35 мм



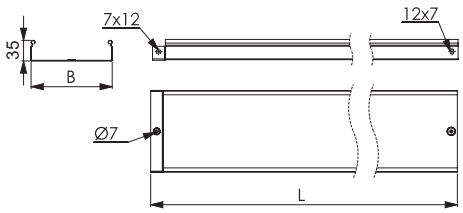

Назначение
• построение кабельных трасс для прокладки проводов и кабелей.
Характеристики
• исп. 1 – сталь, оцинкованная по методу Сендзимира;
• исп. 2 – горячее цинкование погружением после изготовления;
• исп. 4 – цинк-ламельное покрытие.

Высота H, мм	Длина L, мм	Ширина B, мм	Толщина*, мм	Вес*, кг/м	Т.И.З.**, мм^2	Код, исп. 1	Код, исп. 2	Код, исп. 4
35	3000	100	0,7	0,88	3400	SNS33510	SNS33510HDZ	SNS33510ZL
		200	0,8	1,55	6800	SNS33520	SNS33520HDZ	SNS33520ZL
		300	0,8	2,08	10200	SNS33530	SNS33530HDZ	SNS33530ZL
		400	1,0	3,11	13600	SNS33540	SNS33540HDZ	SNS33540ZL
		500	1,0	4,1	17000	SNS33550	SNS33550HDZ	SNS33550ZL
	2000	100	0,7	0,88	3400	SNS23510	SNS23510HDZ	SNS23510ZL
		200	0,8	1,55	6800	SNS23520	SNS23520HDZ	SNS23520ZL
		300	0,8	2,08	10200	SNS23530	SNS23530HDZ	SNS23530ZL
		400	1,0	3,11	13600	SNS23540	SNS23540HDZ	SNS23540ZL
		500	1,0	4,1	17000	SNS23550	SNS23550HDZ	SNS23550ZL

* Значения в столбце соответствуют Исполнению 1
** Теоретически используемая зона лотка – полезное сечение лотка, в котором размещается кабель
Конструктив может отличаться от представленного на изображении

Графики нагрузок

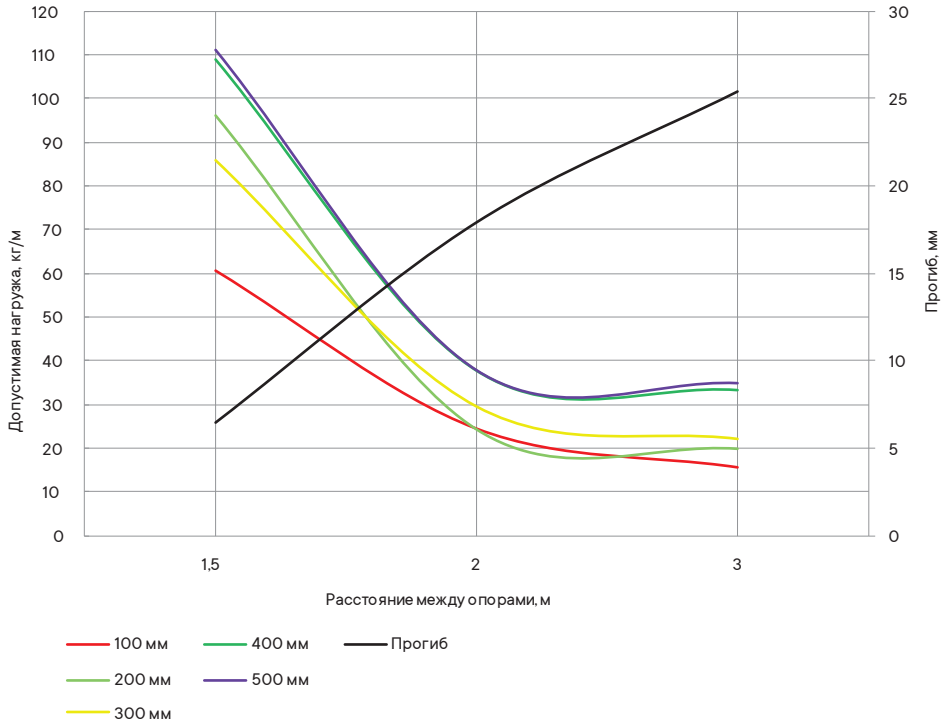

Условия испытаний лотков на безопасную рабочую нагрузку
• для исполнений 1, 2 и 4;
• испытания по ГОСТ Р 52868 п. 10.3.3;
• расстояние от места стыка прямых секций в концевом пролете до опоры составляет 1/4–1/5 от длины пролета, схемы испытаний согласно ТУ 3449-013-47022248-2004;
• продольный прогиб – не более 1/100 от длины пролета;
• поперечный прогиб – не более 1/20 от ширины лотка;
• коэффициент запаса – не менее 1,7 от заявленной нагрузки;
• нагрузочные характеристики на пролете в 3 метра распространяются только на лотки 3-метровой длины.

Неперфорированные лотки с высотой боковой стенки 50 мм



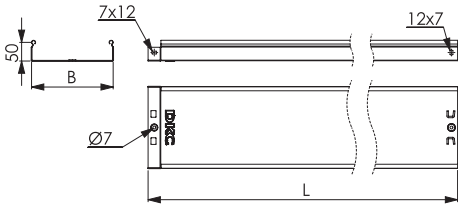

Назначение
• построение кабельных трасс для прокладки проводов и кабелей.
Характеристики
• исп. 1 – сталь, оцинкованная по методу Сендзимира;
• исп. 2 – горячее цинкование погружением после изготовления;
• исп. 4 – цинк-ламельное покрытие;
• степень защиты до IP44 при использовании уплотнительной шайбы, а также комплекта SIP, в состав которого входят специальные резинопластиковые уплотнители и защитные металлические пластины (см. стр. 18.147–18.148).

Высота H, мм	Длина L, мм	Ширина B, мм	Толщина*, мм	Вес*, кг/м	Т.И.З.**, мм^2	Код, исп. 1	Код, исп. 2	Код, исп. 4
50	3000	50	0,7	0,90	2500	35020	35020HDZ	35020ZL
		100	0,7	1,27	4900	35022	35022HDZ	35022ZL
		150	0,7	1,54	7400	35023	35023HDZ	35023ZL
		200	0,8	2,08	9800	35024	35024HDZ	35024ZL
		300	0,8	2,72	14700	35025	35025HDZ	35025ZL
		400	1,0	4,16	19600	35026	35026HDZ	35026ZL
		500	1,0	4,96	24500	35027	35027HDZ	35027ZL
		600	1,0	5,66	30000	35028	35028HDZ	35028ZL
50	2000	50	0,7	0,90	2500	35010	35010HDZ	35010ZL
		100	0,7	1,27	4900	35012	35012HDZ	35012ZL
		150	0,7	1,54	7400	35013	35013HDZ	35013ZL
		200	0,8	2,08	9800	35014	35014HDZ	35014ZL
		300	0,8	2,72	14700	35015	35015HDZ	35015ZL
		400	1,0	4,16	19600	35016	35016HDZ	35016ZL
		500	1,0	4,96	24500	35017	35017HDZ	35017ZL
		600	1,0	5,66	30000	35018	35018HDZ	35018ZL

* Значения в столбце соответствуют Исполнению 1
** Теоретически используемая зона лотка – полезное сечение лотка, в котором размещается кабель

Графики нагрузок

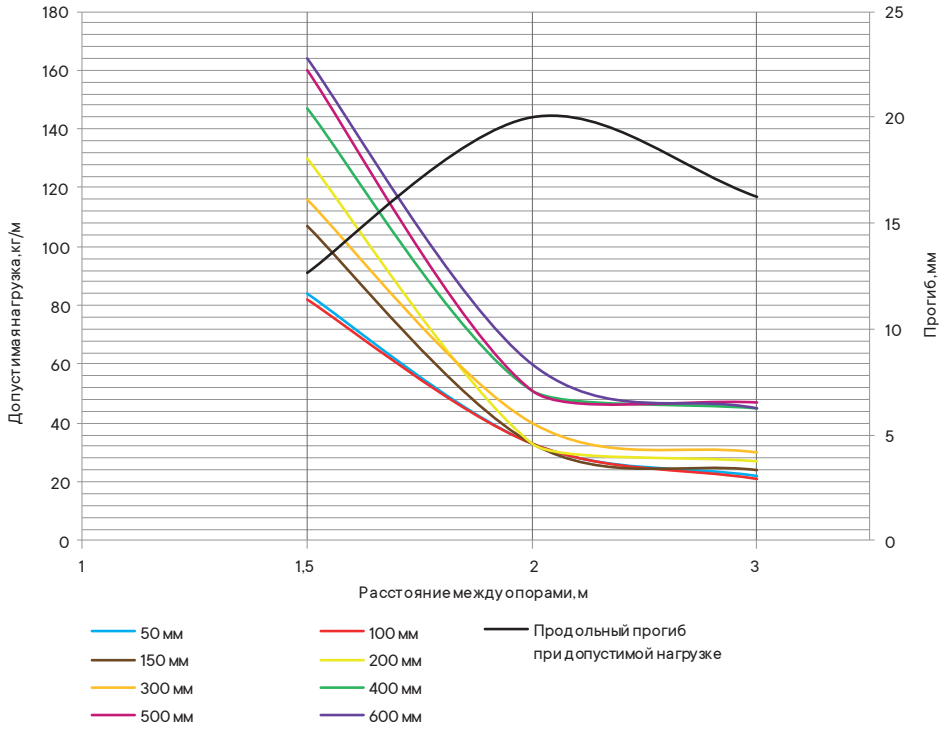

Условия испытаний лотков на безопасную рабочую нагрузку
• для исполнений 1, 2 и 4;
• испытания по ГОСТ Р 52868 п. 10.3.3;
• расстояние от места стыка прямых секций в концевом пролете до опоры составляет 1/4–1/5 от длины пролета, схемы испытаний согласно ТУ 3449-013-47022248-2004;
• продольный прогиб – не более 1/100 от длины пролета;
• поперечный прогиб – не более 1/20 от ширины лотка;
• коэффициент запаса – не менее 1,7 от заявленной нагрузки;
• нагрузочные характеристики на пролете в 3 метра распространяются только на лотки 3-метровой длины.

Неперфорированные лотки с высотой боковой стенки 80 мм



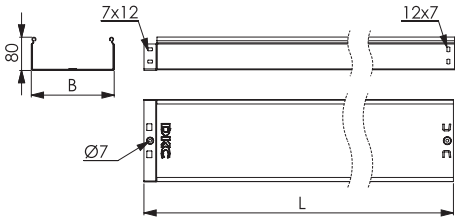

Назначение
• построение кабельных трасс для прокладки проводов и кабелей.
Характеристики
• исп. 1 – сталь, оцинкованная по методу Сендзимира;
• исп. 2 – горячее цинкование погружением после изготовления;
• исп. 4 – цинк-ламельное покрытие;
• степень защиты до IP44 при использовании уплотнительной шайбы, а также комплекта SIP, в состав которого входят специальные резинопластиковые уплотнители и защитные металлические пластины (см. стр. 18.147–18.148).

Высота H, мм	Длина L, мм	Ширина B, мм	Толщина*, мм	Вес*, кг/м	Т.И.З.**, мм^2	Код, исп. 1	Код, исп. 2	Код, исп. 4
80	3000	80	0,7	1,48	6200	35061	35061HDZ	35061ZL
		100	0,7	1,6	7800	35062	35062HDZ	35062ZL
		150	0,7	1,88	11800	35063	35063HDZ	35063ZL
		200	0,8	2,46	15700	35064	35064HDZ	35064ZL
		300	0,8	3,1	23600	35065	35065HDZ	35065ZL
		400	1,0	4,64	31500	35066	35066HDZ	35066ZL
		500	1,0	5,44	39500	35067	35067HDZ	35067ZL
		600	1,0	5,92	48000	35068	35068HDZ	35068ZL
80	2000	80	0,7	1,48	6200	35051	35051HDZ	35051ZL
		100	0,7	1,6	7800	35052	35052HDZ	35052ZL
		150	0,7	1,88	11800	35053	35053HDZ	35053ZL
		200	0,8	2,46	15700	35054	35054HDZ	35054ZL
		300	0,8	3,1	23600	35055	35055HDZ	35055ZL
		400	1,0	4,64	31500	35056	35056HDZ	35056ZL
		500	1,0	5,44	39500	35057	35057HDZ	35057ZL
		600	1,0	5,92	48000	35058	35058HDZ	35058ZL

* Значения в столбце соответствуют Исполнению 1
** Теоретически используемая зона лотка – полезное сечение лотка, в котором размещается кабель

Графики нагрузок

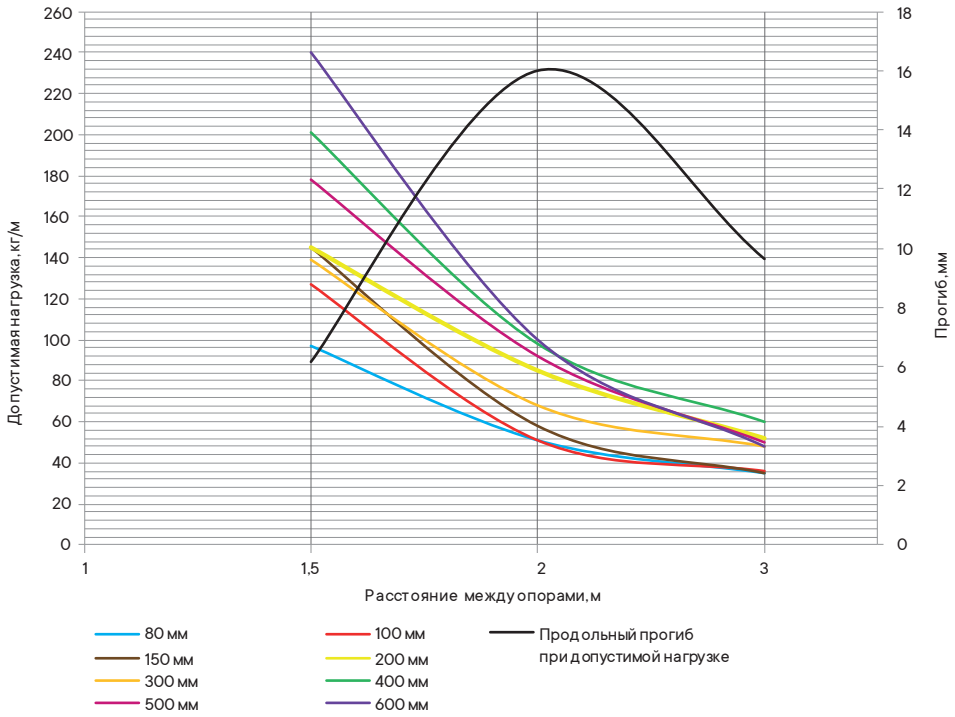

Условия испытаний лотков на безопасную рабочую нагрузку
• для исполнений 1, 2 и 4;
• испытания по ГОСТ Р 52868 п. 10.3.3;
• расстояние от места стыка прямых секций в концевом пролете до опоры составляет 1/4–1/5 от длины пролета, схемы испытаний согласно ТУ 3449-013-47022248-2004;
• продольный прогиб – не более 1/100 от длины пролета;
• поперечный прогиб – не более 1/20 от ширины лотка;
• коэффициент запаса – не менее 1,7 от заявленной нагрузки;
• нагрузочные характеристики на пролете в 3 метра распространяются только на лотки 3-метровой длины.

Неперфорированные лотки с высотой боковой стенки 100 мм



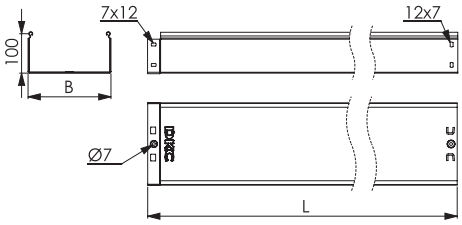

Назначение
• построение кабельных трасс для прокладки проводов и кабелей.
Характеристики
• исп. 1 – сталь, оцинкованная по методу Сендзимира;
• исп. 2 – горячее цинкование погружением после изготовления;
• исп. 4 – цинк-ламельное покрытие;
• степень защиты до IP44 при использовании уплотнительной шайбы, а также комплекта SIP, в состав которого входят специальные резинопластиковые уплотнители и защитные металлические пластины (см. стр. 18.147–18.148).

Высота H, мм	Длина L, мм	Ширина B, мм	Толщина*, мм	Вес*, кг/м	Т.И.З.**, мм^2	Код, исп. 1	Код, исп. 2	Код, исп. 4
100	3000	100	0,7	1,75	9800	35101	35101HDZ	35101ZL
		150	0,7	2,1	14800	35102	35102HDZ	35102ZL
		200	0,8	2,71	19700	35103	35103HDZ	35103ZL
		300	0,8	3,36	29600	35104	35104HDZ	35104ZL
		400	1,0	4,96	39500	35105	35105HDZ	35105ZL
		500	1,0	5,76	49500	35106	35106HDZ	35106ZL
		600	1,0	6,72	60000	35107	35107HDZ	35107ZL
100	2000	100	0,7	1,75	9800	35111	35111HDZ	35111ZL
		150	0,7	2,1	14800	35112	35112HDZ	35112ZL
		200	0,8	2,71	19700	35113	35113HDZ	35113ZL
		300	0,8	3,36	29600	35114	35114HDZ	35114ZL
		400	1,0	4,96	39500	35115	35115HDZ	35115ZL
		500	1,0	5,76	49500	35116	35116HDZ	35116ZL
		600	1,0	6,72	60000	35117	35117HDZ	35117ZL

* Значения в столбце соответствуют Исполнению 1
** Теоретически используемая зона лотка – полезное сечение лотка, в котором размещается кабель

Графики нагрузок

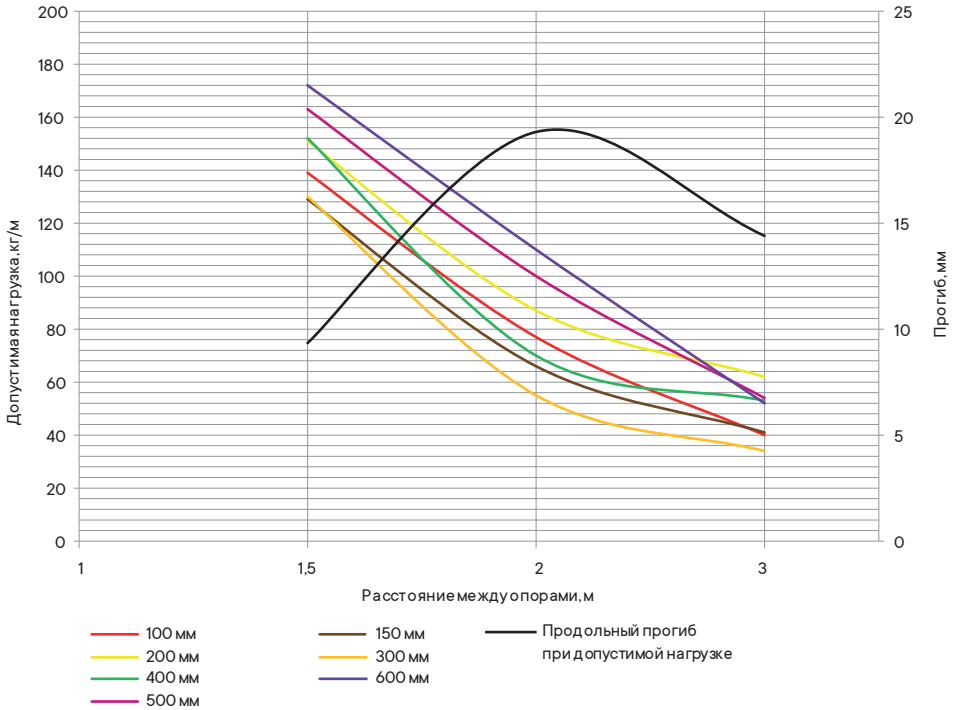

Условия испытаний лотков на безопасную рабочую нагрузку
• для исполнений 1, 2 и 4;
• испытания по ГОСТ Р 52868 п. 10.3.3;
• расстояние от места стыка прямых секций в концевом пролете до опоры составляет 1/4–1/5 от длины пролета, схемы испытаний согласно ТУ 3449-013-47022248-2004;
• продольный прогиб – не более 1/100 от длины пролета;
• поперечный прогиб – не более 1/20 от ширины лотка;
• коэффициент запаса – не менее 1,7 от заявленной нагрузки;
• нагрузочные характеристики на пролете в 3 метра распространяются только на лотки 3-метровой длины.

Перфорированные лотки высотой 50 мм с толщиной стали 1,0 мм



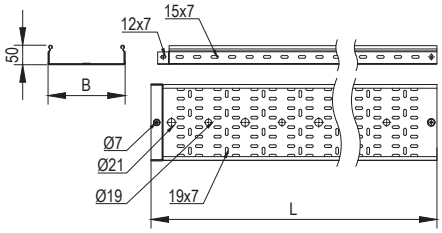

Назначение
• построение кабельных трасс для прокладки проводов и кабелей.
Характеристики
• исп. 1 – сталь, оцинкованная по методу Сендзимира;
• исп. 2 – горячее цинкование погружением после изготовления;
• исп. 4 – цинк-ламельное покрытие.

Длина L, мм	Ширина B, мм	Вес*, кг/м	Код, исп. 1**	Код, исп. 2**	Код, исп. 4**
3000	50	1,33	3526010	3526010HDZ	3526010ZL
	100	1,65	3526210	3526210HDZ	3526210ZL
	150	1,89	3526310	3526310HDZ	3526310ZL
	200	2,3	3526410	3526410HDZ	3526410ZL
	300	3,00	3526510	3526510HDZ	3526510ZL
	400	3,71	35266	35266HDZ	35266ZL
	500	4,3	35267	35267HDZ	35267ZL
	600	5,01	35268	35268HDZ	35268ZL
4000	50	1,33	SPV40505	SPV40505HDZ	SPV40505ZL
	100	1,65	SPV40510	SPV40510HDZ	SPV40510ZL
	150	1,89	SPV40515	SPV40515HDZ	SPV40515ZL
	200	2,3	SPV40520	SPV40520HDZ	SPV40520ZL
	300	3,00	SPV40530	SPV40530HDZ	SPV40530ZL
	400	3,62	SPV40540	SPV40540HDZ	SPV40540ZL
	500	4,72	SPV40550	SPV40550HDZ	SPV40550ZL
	600	4,84	SPV40560	SPV40560HDZ	SPV40560ZL
6000	50	1,33	SPV60505	SPV60505HDZ	SPV60505ZL
	100	1,65	SPV60510	SPV60510HDZ	SPV60510ZL
	150	1,89	SPV60515	SPV60515HDZ	SPV60515ZL
	200	2,3	SPV60520	SPV60520HDZ	SPV60520ZL
	300	3,00	SPV60530	SPV60530HDZ	SPV60530ZL
	400	3,62	SPV60540	SPV60540HDZ	SPV60540ZL
	500	4,72	SPV60550	SPV60550HDZ	SPV60550ZL
	600	4,84	SPV60560	SPV60560HDZ	SPV60560ZL

* Значения в столбце соответствуют Исполнению 1
** Под заказ возможно производство лотков длиной 3500, 4500, 5000, 5500 мм

Графики нагрузок

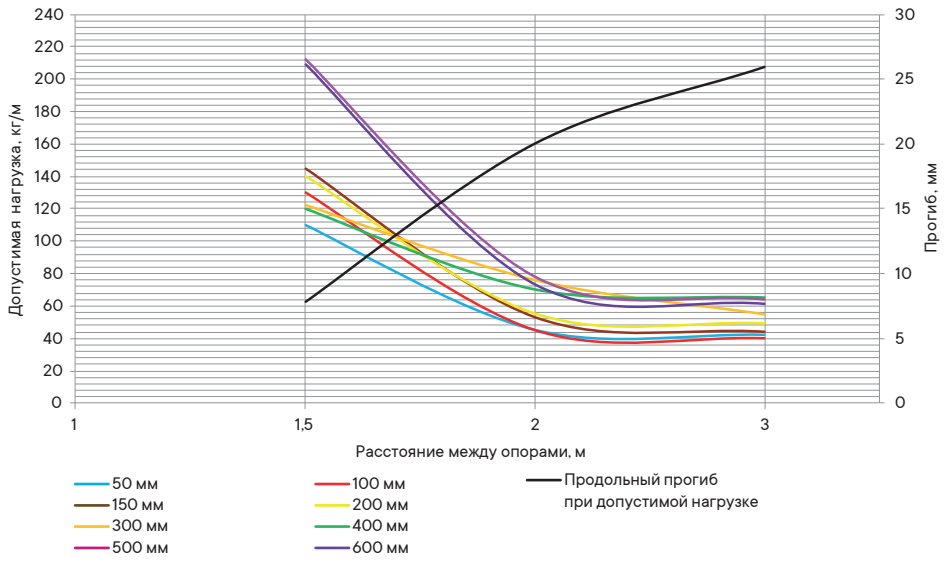

Условия испытаний лотков на безопасную рабочую нагрузку
• для исполнений 1, 2 и 4;
• испытания по ГОСТ Р 52868 п. 10.3.3;
• расстояние от места стыка прямых секций в концевом пролете до опоры составляет 1/4–1/5 от длины пролета, схемы испытаний согласно ТУ 3449-013-47022248-2004;
• продольный прогиб – не более 1/100 от длины пролета;
• поперечный прогиб – не более 1/20 от ширины лотка;
• коэффициент запаса – не менее 1,7 от заявленной нагрузки;
• нагрузочные характеристики на пролете в 3 метра распространяются только на лотки 3-метровой длины.

Перфорированные лотки высотой 50 мм с толщиной стали 1,2 мм



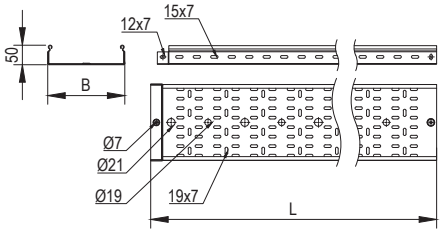

Назначение
• построение кабельных трасс для прокладки проводов и кабелей.
Характеристики
• исп. 1 – сталь, оцинкованная по методу Сендзимира;
• исп. 2 – горячее цинкование погружением после изготовления;
• исп. 4 – цинк-ламельное покрытие.

Длина L, мм	Ширина B, мм	Вес*, кг/м	Код, исп. 1**	Код, исп. 2**	Код, исп. 4**
3000	50	1,44	3526012	3526012HDZ	3526012ZL
	100	2,06	3526212	3526212HDZ	3526212ZL
	150	2,46	3526312	3526312HDZ	3526312ZL
	200	2,46	3526412	3526412HDZ	3526412ZL
	300	3,4	3526512	3526512HDZ	3526512ZL
	400	4,58	3526612	3526612HDZ	3526612ZL
	500	4,83	3526712	3526712HDZ	3526712ZL
	600	6,32	3526812	3526812HDZ	3526812ZL
4000	50	1,44	SPN40505	SPN40505HDZ	SPN40505ZL
	100	2,06	SPN40510	SPN40510HDZ	SPN40510ZL
	150	2,46	SPN40515	SPN40515HDZ	SPN40515ZL
	200	2,46	SPN40520	SPN40520HDZ	SPN40520ZL
	300	3,4	SPN40530	SPN40530HDZ	SPN40530ZL
	400	4,58	SPN40540	SPN40540HDZ	SPN40540ZL
	500	4,83	SPN40550	SPN40550HDZ	SPN40550ZL
	600	6,32	SPN40560	SPN40560HDZ	SPN40560ZL
6000	50	1,44	SPN60505	SPN60505HDZ	SPN60505ZL
	100	2,06	SPN60510	SPN60510HDZ	SPN60510ZL
	150	2,46	SPN60515	SPN60515HDZ	SPN60515ZL
	200	2,46	SPN60520	SPN60520HDZ	SPN60520ZL
	300	3,4	SPN60530	SPN60530HDZ	SPN60530ZL
	400	4,58	SPN60540	SPN60540HDZ	SPN60540ZL
	500	4,83	SPN60550	SPN60550HDZ	SPN60550ZL
	600	6,32	SPN60560	SPN60560HDZ	SPN60560ZL

* Значения в столбце соответствуют Исполнению 1
** Под заказ возможно производство лотков длиной 3500, 4500, 5000, 5500 мм

Графики нагрузок

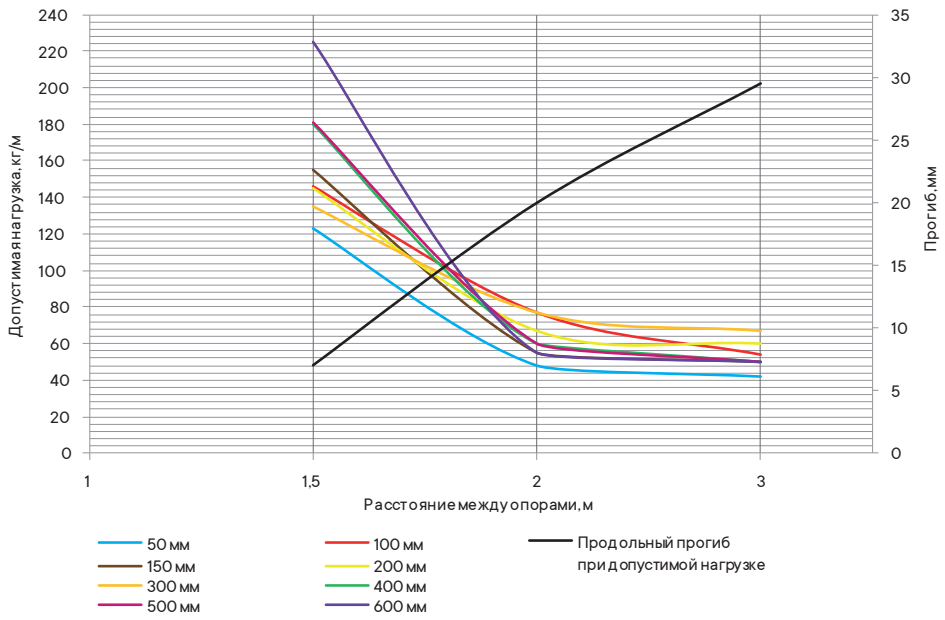

Условия испытаний лотков на безопасную рабочую нагрузку
• для исполнений 1, 2 и 4;
• испытания по ГОСТ Р 52868 п. 10.3.3;
• расстояние от места стыка прямых секций в концевом пролете до опоры составляет 1/4–1/5 от длины пролета, схемы испытаний согласно ТУ 3449-013-47022248-2004;
• продольный прогиб – не более 1/100 от длины пролета;
• поперечный прогиб – не более 1/20 от ширины лотка;
• коэффициент запаса – не менее 1,7 от заявленной нагрузки;
• нагрузочные характеристики на пролете в 3 метра распространяются только на лотки 3-метровой длины.

Перфорированные лотки высотой 50 мм с толщиной стали 1,5 мм



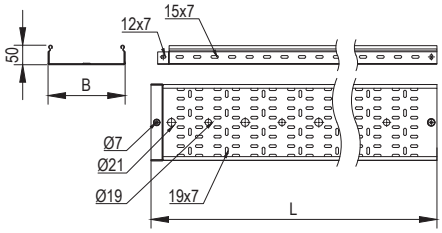

Назначение
• построение кабельных трасс для прокладки проводов и кабелей.
Характеристики
• исп. 1 – сталь, оцинкованная по методу Сендзимира;
• исп. 2 – горячее цинкование погружением после изготовления;
• исп. 4 – цинк-ламельное покрытие;
• исп. 7 – алюминиевый сплав 5000 серии.

Длина L, мм	Ширина B, мм	Вес*, кг/м	Код, исп. 1**	Код, исп. 2**	Код, исп. 4**	Код, исп. 7
3000	50	1,86	3526015	3526015HDZ	3526015ZL	APM30505
	100	2,4	3526215	3526215HDZ	3526215ZL	APM30510
	150	2,64	3526315	3526315HDZ	3526315ZL	APM30515
	200	3,22	3526415	3526415HDZ	3526415ZL	APM30520
	300	4,19	3526515	3526515HDZ	3526515ZL	APM30530
	400	5,51	3526615	3526615HDZ	3526615ZL	–
	500	6,60	3526715	3526715HDZ	3526715ZL	–
	600	5,97	3526815	3526815HDZ	3526815ZL	–
4000	50	1,86	SPM40505	SPM40505HDZ	SPM40505ZL	–
	100	2,4	SPM40510	SPM40510HDZ	SPM40510ZL	–
	150	2,64	SPM40515	SPM40515HDZ	SPM40515ZL	–
	200	3,22	SPM40520	SPM40520HDZ	SPM40520ZL	–
	300	4,19	SPM40530	SPM40530HDZ	SPM40530ZL	–
	400	5,51	SPM40540	SPM40540HDZ	SPM40540ZL	–
	500	6,60	SPM40550	SPM40550HDZ	SPM40550ZL	–
	600	5,97	SPM40560	SPM40560HDZ	SPM40560ZL	–
6000	50	1,86	SPM60505	SPM60505HDZ	SPM60505ZL	–
	100	2,4	SPM60510	SPM60510HDZ	SPM60510ZL	–
	150	2,64	SPM60515	SPM60515HDZ	SPM60515ZL	–
	200	3,22	SPM60520	SPM60520HDZ	SPM60520ZL	–
	300	4,19	SPM60530	SPM60530HDZ	SPM60530ZL	–
	400	5,51	SPM60540	SPM60540HDZ	SPM60540ZL	–
	500	6,60	SPM60550	SPM60550HDZ	SPM60550ZL	–
	600	5,97	SPM60560	SPM60560HDZ	SPM60560ZL	–

* Значения в столбце соответствуют Исполнению 1
** Под заказ возможно производство лотков длиной 3500, 4500, 5000, 5500 мм

Графики нагрузок

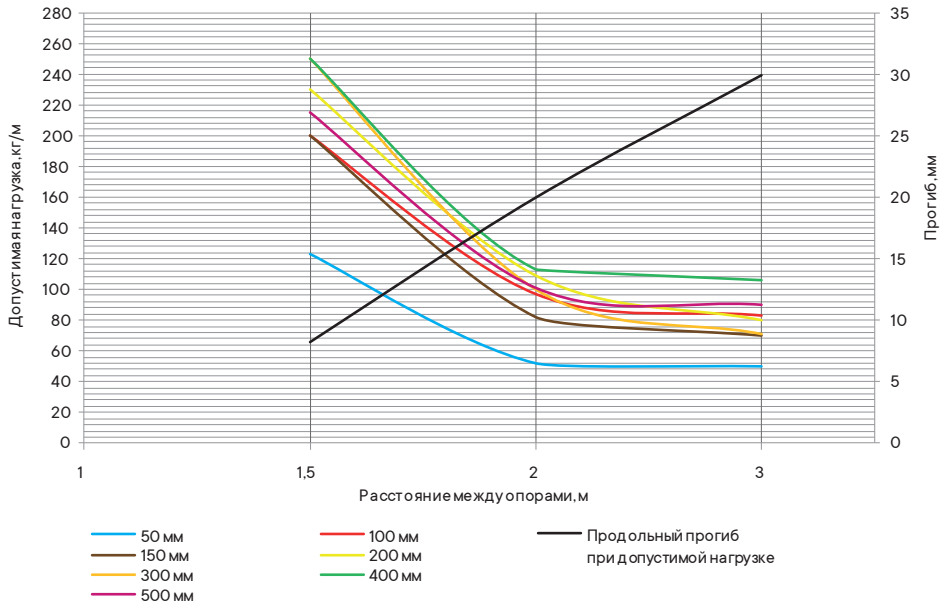

Условия испытаний лотков на безопасную рабочую нагрузку
• для исполнений 1, 2 и 4;
• испытания по ГОСТ Р 52868 п. 10.3.3;
• расстояние от места стыка прямых секций в концевом пролете до опоры составляет 1/4–1/5 от длины пролета, схемы испытаний согласно ТУ 3449-013-47022248-2004;
• продольный прогиб – не более 1/100 от длины пролета;
• поперечный прогиб – не более 1/20 от ширины лотка;
• коэффициент запаса – не менее 1,7 от заявленной нагрузки;
• нагрузочные характеристики на пролете в 3 метра распространяются только на лотки 3-метровой длины;
• нагрузочные характеристики для лотков в исп. 7 предоставляются по запросу.

Перфорированные лотки высотой 50 мм с толщиной стали 2 мм



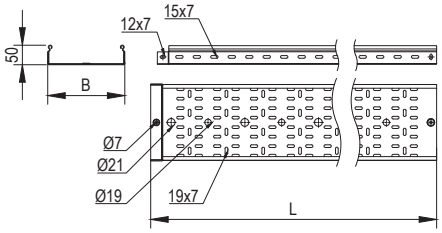

Назначение
• построение кабельных трасс для прокладки проводов и кабелей.
Характеристики
• исп. 1 – сталь, оцинкованная по методу Сендзимира;
• исп. 2 – горячее цинкование погружением после изготовления;
• исп. 4 – цинк-ламельное покрытие;
• исп. 7 – алюминиевый сплав 5000 серии.

Длина L, мм	Ширина B, мм	Вес*, кг/м	Код, исп. 1**	Код, исп. 2**	Код, исп. 4**	Код, исп. 7
3000	50	2,66	SPH30505	SPH30505HDZ	SPH30505ZL	APH30505
	100	2,89	SPH30510	SPH30510HDZ	SPH30510ZL	APH30510
	150	3,78	SPH30515	SPH30515HDZ	SPH30515ZL	APH30515
	200	4,6	SPH30520	SPH30520HDZ	SPH30520ZL	APH30520
	300	6	SPH30530	SPH30530HDZ	SPH30530ZL	APH30530
	400	7,25	SPH30540	SPH30540HDZ	SPH30540ZL	APH30540
	500	8,84	SPH30550	SPH30550HDZ	SPH30550ZL	APH30550
	600	9,69	SPH30560	SPH30560HDZ	SPH30560ZL	APH30560
4000	50	2,66	SPH40505	SPH40505HDZ	SPH40505ZL	–
	100	2,89	SPH40510	SPH40510HDZ	SPH40510ZL	–
	150	3,78	SPH40515	SPH40515HDZ	SPH40515ZL	–
	200	4,6	SPH40520	SPH40520HDZ	SPH40520ZL	–
	300	6	SPH40530	SPH40530HDZ	SPH40530ZL	–
	400	7,25	SPH40540	SPH40540HDZ	SPH40540ZL	–
	500	8,84	SPH40550	SPH40550HDZ	SPH40550ZL	–
	600	9,69	SPH40560	SPH40560HDZ	SPH40560ZL	–
6000	50	2,66	SPH60505	SPH60505HDZ	SPH60505ZL	–
	100	2,89	SPH60510	SPH60510HDZ	SPH60510ZL	–
	150	3,78	SPH60515	SPH60515HDZ	SPH60515ZL	–
	200	4,6	SPH60520	SPH60520HDZ	SPH60520ZL	–
	300	6	SPH60530	SPH60530HDZ	SPH60530ZL	–
	400	7,25	SPH60540	SPH60540HDZ	SPH60540ZL	–
	500	8,84	SPH60550	SPH60550HDZ	SPH60550ZL	–
	600	9,69	SPH60560	SPH60560HDZ	SPH60560ZL	–

* Значения в столбце соответствуют Исполнению 1
** Под заказ возможно производство лотков длиной 3500, 4500, 5000, 5500 мм
Нагрузочные характеристики предоставляются по запросу

Перфорированные лотки высотой 80 мм с толщиной стали 1,0 мм



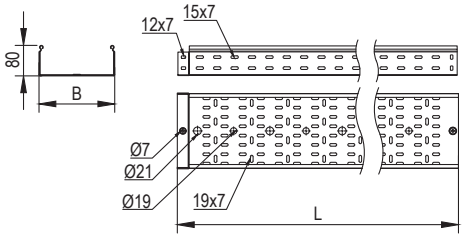

Назначение
• построение кабельных трасс для прокладки проводов и кабелей.
Характеристики
• исп. 1 – сталь, оцинкованная по методу Сендзимира;
• исп. 2 – горячее цинкование погружением после изготовления;
• исп. 4 – цинк-ламельное покрытие.

Длина L, мм	Ширина B, мм	Вес*, кг/м	Код, исп. 1**	Код, исп. 2**	Код, исп. 4**
3000	80	1,89	3530110	3530110HDZ	3530110ZL
	100	2,08	3530210	3530210HDZ	3530210ZL
	150	2,33	3530310	3530310HDZ	3530310ZL
	200	2,72	3530410	3530410HDZ	3530410ZL
	300	3,42	3530510	3530510HDZ	3530510ZL
	400	4,39	35306	35306HDZ	35306ZL
	500	5,17	35307	35307HDZ	35307ZL
	600	5,95	35308	35308HDZ	35308ZL
4000	80	1,89	SPV40808	SPV40808HDZ	SPV40808ZL
	100	2,08	SPV40810	SPV40810HDZ	SPV40810ZL
	150	2,33	SPV40815	SPV40815HDZ	SPV40815ZL
	200	2,72	SPV40820	SPV40820HDZ	SPV40820ZL
	300	3,42	SPV40830	SPV40830HDZ	SPV40830ZL
	400	4,39	SPV40840	SPV40840HDZ	SPV40840ZL
	500	5,17	SPV40850	SPV40850HDZ	SPV40850ZL
	600	5,95	SPV40860	SPV40860HDZ	SPV40860ZL
6000	80	1,89	SPV60808	SPV60808HDZ	SPV60808ZL
	100	2,08	SPV60810	SPV60810HDZ	SPV60810ZL
	150	2,33	SPV60815	SPV60815HDZ	SPV60815ZL
	200	2,72	SPV60820	SPV60820HDZ	SPV60820ZL
	300	3,42	SPV60830	SPV60830HDZ	SPV60830ZL
	400	4,39	SPV60840	SPV60840HDZ	SPV60840ZL
	500	5,17	SPV60850	SPV60850HDZ	SPV60850ZL
	600	5,95	SPV60860	SPV60860HDZ	SPV60860ZL

* Значения в столбце соответствуют Исполнению 1
** Под заказ возможно производство лотков длиной 3500, 4500, 5000, 5500 мм

Графики нагрузок

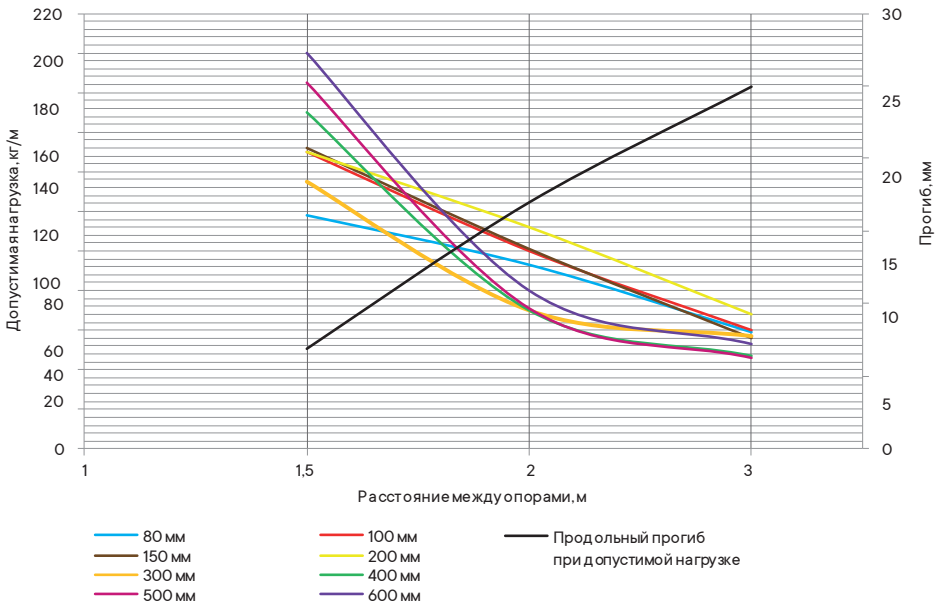

Условия испытаний лотков на безопасную рабочую нагрузку
• для исполнений 1, 2 и 4;
• испытания по ГОСТ Р 52868 п. 10.3.3;
• расстояние от места стыка прямых секций в концевом пролете до опоры составляет 1/4–1/5 от длины пролета, схемы испытаний согласно ТУ 3449-013-47022248-2004;
• продольный прогиб – не более 1/100 от длины пролета;
• поперечный прогиб – не более 1/20 от ширины лотка;
• коэффициент запаса – не менее 1,7 от заявленной нагрузки;
• нагрузочные характеристики на пролете в 3 метра распространяются только на лотки 3-метровой длины.

Перфорированные лотки высотой 80 мм с толщиной стали 1,2 мм



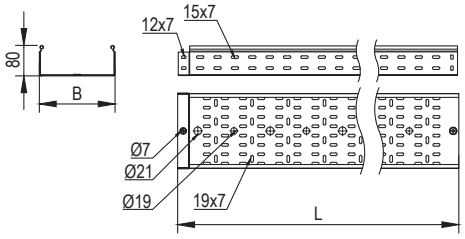

Назначение
• построение кабельных трасс для прокладки проводов и кабелей.
Характеристики
• исп. 1 – сталь, оцинкованная по методу Сендзимира;
• исп. 2 – горячее цинкование погружением после изготовления;
• исп. 4 – цинк-ламельное покрытие.

Длина L, мм	Ширина B, мм	Вес*, кг/м	Код, исп. 1**	Код, исп. 2**	Код, исп. 4**
3000	80	2,32	3530112	3530112HDZ	3530112ZL
	100	2,43	3530212	3530212HDZ	3530212ZL
	150	2,72	3530312	3530312HDZ	3530312ZL
	200	3,18	3530412	3530412HDZ	3530412ZL
	300	4,00	3530512	3530512HDZ	3530512ZL
	400	5,14	3530612	3530612HDZ	3530612ZL
	500	6,05	3530712	3530712HDZ	3530712ZL
	600	6,96	3530812	3530812HDZ	3530812ZL
4000	80	2,32	SPN40808	SPN40808HDZ	SPN40808ZL
	100	2,43	SPN40810	SPN40810HDZ	SPN40810ZL
	150	2,72	SPN40815	SPN40815HDZ	SPN40815ZL
	200	3,18	SPN40820	SPN40820HDZ	SPN40820ZL
	300	4,00	SPN40830	SPN40830HDZ	SPN40830ZL
	400	5,14	SPN40840	SPN40840HDZ	SPN40840ZL
	500	6,05	SPN40850	SPN40850HDZ	SPN40850ZL
	600	6,96	SPN40860	SPN40860HDZ	SPN40860ZL
6000	80	2,32	SPN60808	SPN60808HDZ	SPN60808ZL
	100	2,43	SPN60810	SPN60810HDZ	SPN60810ZL
	150	2,72	SPN60815	SPN60815HDZ	SPN60815ZL
	200	3,18	SPN60820	SPN60820HDZ	SPN60820ZL
	300	4,00	SPN60830	SPN60830HDZ	SPN60830ZL
	400	5,14	SPN60840	SPN60840HDZ	SPN60840ZL
	500	6,05	SPN60850	SPN60850HDZ	SPN60850ZL
	600	6,96	SPN60860	SPN60860HDZ	SPN60860ZL

* Значения в столбце соответствуют Исполнению 1
** Под заказ возможно производство лотков длиной 3500, 4500, 5000, 5500 мм

Графики нагрузок

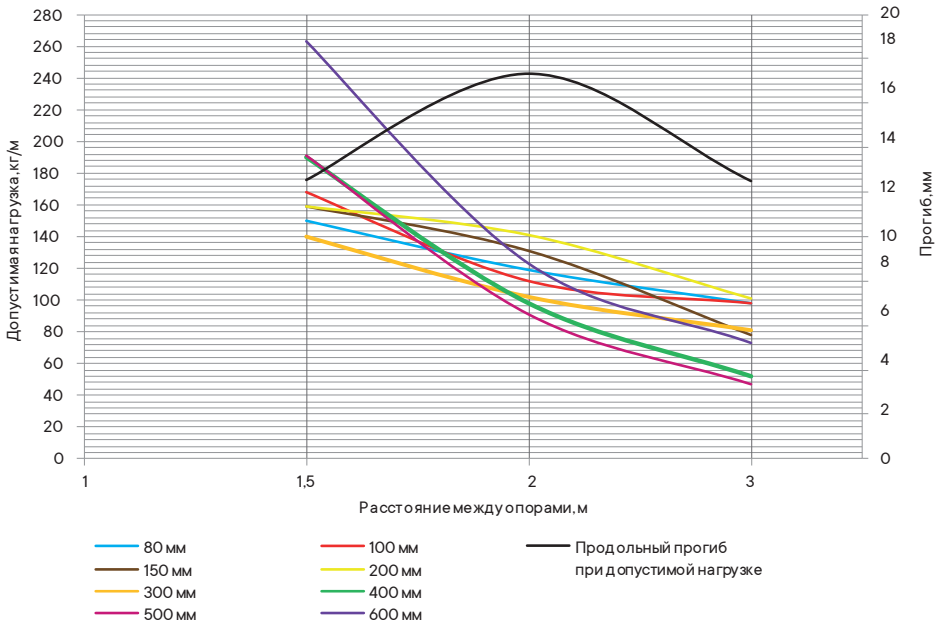

Условия испытаний лотков на безопасную рабочую нагрузку
• для исполнений 1, 2 и 4;
• испытания по ГОСТ Р 52868 п. 10.3.3;
• расстояние от места стыка прямых секций в концевом пролете до опоры составляет 1/4–1/5 от длины пролета, схемы испытаний согласно ТУ 3449-013-47022248-2004;
• продольный прогиб – не более 1/100 от длины пролета;
• поперечный прогиб – не более 1/20 от ширины лотка;
• коэффициент запаса – не менее 1,7 от заявленной нагрузки;
• нагрузочные характеристики на пролете в 3 метра распространяются только на лотки 3-метровой длины.

Перфорированные лотки высотой 80 мм с толщиной стали 1,5 мм



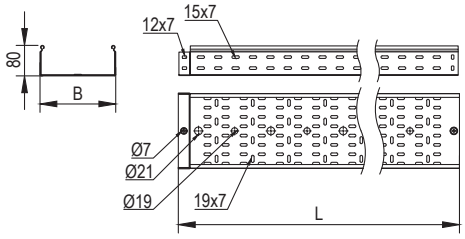

Назначение
• построение кабельных трасс для прокладки проводов и кабелей.
Характеристики
• исп. 1 – сталь, оцинкованная по методу Сендзимира;
• исп. 2 – горячее цинкование погружением после изготовления;
• исп. 4 – цинк-ламельное покрытие;
• исп. 7 – алюминиевый сплав 5000 серии.

Длина L, мм	Ширина B, мм	Вес*, кг/м	Код, исп. 1**	Код, исп. 2**	Код, исп. 4**	Код, исп. 7
3000	80	2,64	3530115	3530115HDZ	3530115ZL	APM30808
	100	2,91	3530215	3530215HDZ	3530215ZL	APM30810
	150	3,26	3530315	3530315HDZ	3530315ZL	APM30815
	200	3,92	3530415	3530415HDZ	3530415ZL	APM30820
	300	5,07	3530515	3530515HDZ	3530515ZL	APM30830
	400	6,53	3530615	3530615HDZ	3530615ZL	–
	500	7,46	3530715	3530715HDZ	3530715ZL	–
	600	9,69	3530815	3530815HDZ	3530815ZL	–
4000	80	2,64	SPM40808	SPM40808HDZ	SPM40808ZL	–
	100	2,91	SPM40810	SPM40810HDZ	SPM40810ZL	–
	150	3,26	SPM40815	SPM40815HDZ	SPM40815ZL	–
	200	3,92	SPM40820	SPM40820HDZ	SPM40820ZL	–
	300	5,07	SPM40830	SPM40830HDZ	SPM40830ZL	–
	400	6,53	SPM40840	SPM40840HDZ	SPM40840ZL	–
	500	7,46	SPM40850	SPM40850HDZ	SPM40850ZL	–
	600	9,69	SPM40860	SPM40860HDZ	SPM40860ZL	–
6000	80	2,64	SPM60808	SPM60808HDZ	SPM60808ZL	–
	100	2,91	SPM60810	SPM60810HDZ	SPM60810ZL	–
	150	3,26	SPM60815	SPM60815HDZ	SPM60815ZL	–
	200	3,92	SPM60820	SPM60820HDZ	SPM60820ZL	–
	300	5,07	SPM60830	SPM60830HDZ	SPM60830ZL	–
	400	6,53	SPM60840	SPM60840HDZ	SPM60840ZL	–
	500	7,46	SPM60850	SPM60850HDZ	SPM60850ZL	–
	600	9,69	SPM60860	SPM60860HDZ	SPM60860ZL	–

* Значения в столбце соответствуют Исполнению 1
** Под заказ возможно производство лотков длиной 3500, 4500, 5000, 5500 мм

Графики нагрузок

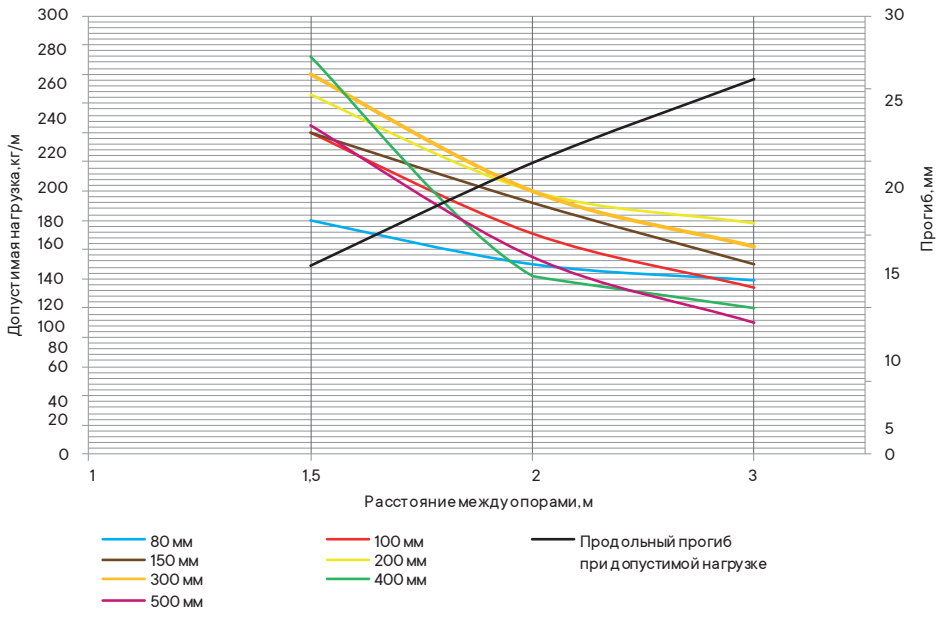

Условия испытаний лотков на безопасную рабочую нагрузку
• для исполнений 1, 2 и 4;
• испытания по ГОСТ Р 52868 п. 10.3.3;
• расстояние от места стыка прямых секций в концевом пролете до опоры составляет 1/4–1/5 от длины пролета, схемы испытаний согласно ТУ 3449-013-47022248-2004;
• продольный прогиб – не более 1/100 от длины пролета;
• поперечный прогиб – не более 1/20 от ширины лотка;
• коэффициент запаса – не менее 1,7 от заявленной нагрузки;
• нагрузочные характеристики на пролете в 3 метра распространяются только на лотки 3-метровой длины;
• нагрузочные характеристики для лотков в исп. 7 предоставляются по запросу.

Перфорированные лотки высотой 80 мм с толщиной стали 2 мм



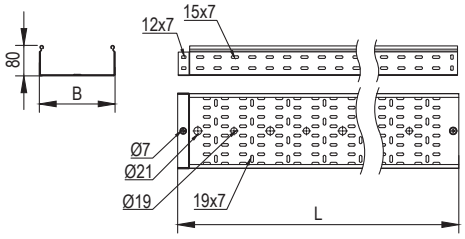

Назначение
• построение кабельных трасс для прокладки проводов и кабелей.
Характеристики
• исп. 1 – сталь, оцинкованная по методу Сендзимира;
• исп. 2 – горячее цинкование погружением после изготовления;
• исп. 4 – цинк-ламельное покрытие;
• исп. 7 – алюминиевый сплав 5000 серии.

Длина L, мм	Ширина B, мм	Вес*, кг/м	Код, исп. 1**	Код, исп. 2**	Код, исп. 4**	Код, исп. 7
3000	80	3,78	SPH30808	SPH30808HDZ	SPH30808ZL	APH30808
	100	4,16	SPH30810	SPH30810HDZ	SPH30810ZL	APH30810
	150	4,66	SPH30815	SPH30815HDZ	SPH30815ZL	APH30815
	200	5,44	SPH30820	SPH30820HDZ	SPH30820ZL	APH30820
	300	6,47	SPH30830	SPH30830HDZ	SPH30830ZL	APH30830
	400	8,11	SPH30840	SPH30840HDZ	SPH30840ZL	APH30840
	500	9,59	SPH30850	SPH30850HDZ	SPH30850ZL	APH30850
	600	13,0	SPH30860	SPH30860HDZ	SPH30860ZL	APH30860
4000	80	3,78	SPH40808	SPH40808HDZ	SPH40808ZL	–
	100	4,16	SPH40810	SPH40810HDZ	SPH40810ZL	–
	150	4,66	SPH40815	SPH40815HDZ	SPH40815ZL	–
	200	5,44	SPH40820	SPH40820HDZ	SPH40820ZL	–
	300	6,47	SPH40830	SPH40830HDZ	SPH40830ZL	–
	400	8,11	SPH40840	SPH40840HDZ	SPH40840ZL	–
	500	9,59	SPH40850	SPH40850HDZ	SPH40850ZL	–
	600	13,0	SPH40860	SPH40860HDZ	SPH40860ZL	–
6000	80	3,78	SPH60808	SPH60808HDZ	SPH60808ZL	–
	100	4,16	SPH60810	SPH60810HDZ	SPH60810ZL	–
	150	4,66	SPH60815	SPH60815HDZ	SPH60815ZL	–
	200	5,44	SPH60820	SPH60820HDZ	SPH60820ZL	–
	300	6,47	SPH60830	SPH60830HDZ	SPH60830ZL	–
	400	8,11	SPH60840	SPH60840HDZ	SPH60840ZL	–
	500	9,59	SPH60850	SPH60850HDZ	SPH60850ZL	–
	600	13,0	SPH60860	SPH60860HDZ	SPH60860ZL	–

* Значения в столбце соответствуют Исполнению 1
** Под заказ возможно производство лотков длиной 3500, 4500, 5000, 5500 мм
Нагрузочные характеристики предоставляются по запросу

Перфорированные лотки высотой 100 мм с толщиной стали 1,0 мм



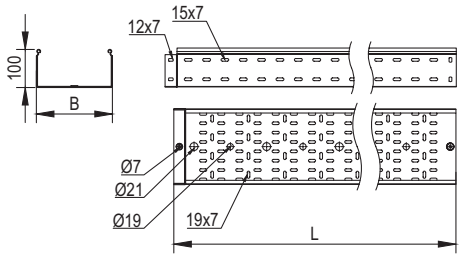

Назначение
• построение кабельных трасс для прокладки проводов и кабелей.
Характеристики
• исп. 1 – сталь, оцинкованная по методу Сендзимира;
• исп. 2 – горячее цинкование погружением после изготовления;
• исп. 4 – цинк-ламельное покрытие.

Длина L, мм	Ширина B, мм	Вес*, кг/м	Код, исп. 1**	Код, исп. 2**	Код, исп. 4**
3000	100	2,23	3534110	3534110HDZ	3534110ZL
	150	2,64	3534210	3534210HDZ	3534210ZL
	200	3,03	3534310	3534310HDZ	3534310ZL
	300	3,74	3534410	3534410HDZ	3534410ZL
	400	4,7	35345	35345HDZ	35345ZL
	500	5,48	35346	35346HDZ	35346ZL
	600	6,27	35347	35347HDZ	35347ZL
4000	100	2,23	SPV40110	SPV40110HDZ	SPV40110ZL
	150	2,64	SPV40115	SPV40115HDZ	SPV40115ZL
	200	3,03	SPV40120	SPV40120HDZ	SPV40120ZL
	300	3,74	SPV40130	SPV40130HDZ	SPV40130ZL
	400	4,7	SPV40140	SPV40140HDZ	SPV40140ZL
	500	5,48	SPV40150	SPV40150HDZ	SPV40150ZL
	600	6,27	SPV40160	SPV40160HDZ	SPV40160ZL
6000	100	2,23	SPV60110	SPV60110HDZ	SPV60110ZL
	150	2,64	SPV60115	SPV60115HDZ	SPV60115ZL
	200	3,03	SPV60120	SPV60120HDZ	SPV60120ZL
	300	3,74	SPV60130	SPV60130HDZ	SPV60130ZL
	400	4,7	SPV60140	SPV60140HDZ	SPV60140ZL
	500	5,48	SPV60150	SPV60150HDZ	SPV60150ZL
	600	6,27	SPV60160	SPV60160HDZ	SPV60160ZL

* Значения в столбце соответствуют Исполнению 1
** Под заказ возможно производство лотков длиной 3500, 4500, 5000, 5500 мм

Графики нагрузок

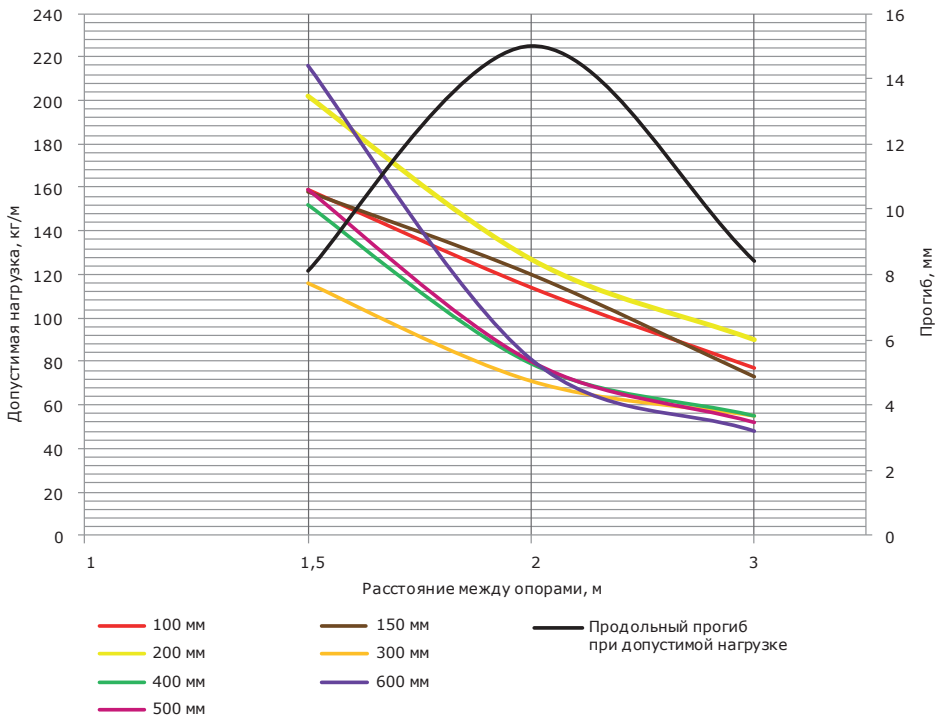

Условия испытаний лотков на безопасную рабочую нагрузку
• для исполнений 1, 2 и 4;
• испытания по ГОСТ Р 52868 п. 10.3.3;
• расстояние от места стыка прямых секций в концевом пролете до опоры составляет 1/4–1/5 от длины пролета, схемы испытаний согласно ТУ 3449-013-47022248-2004;
• продольный прогиб – не более 1/100 от длины пролета;
• поперечный прогиб – не более 1/20 от ширины лотка;
• коэффициент запаса – не менее 1,7 от заявленной нагрузки;
• нагрузочные характеристики на пролете в 3 метра распространяются только на лотки 3-метровой длины.

Перфорированные лотки высотой 100 мм с толщиной стали 1,2 мм



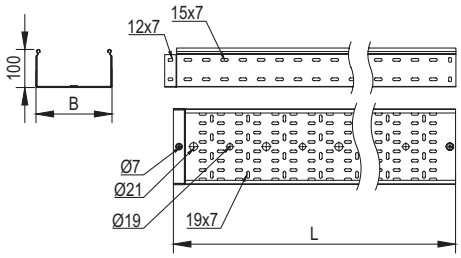

Назначение
• построение кабельных трасс для прокладки проводов и кабелей.
Характеристики
• исп. 1 – сталь, оцинкованная по методу Сендзимира;
• исп. 2 – горячее цинкование погружением после изготовления;
• исп. 4 – цинк-ламельное покрытие.

Длина L, мм	Ширина B, мм	Вес*, кг/м	Код, исп. 1**	Код, исп. 2**	Код, исп. 4**
3000	100	2,8	3534112	3534112HDZ	3534112ZL
	150	3,09	3534212	3534212HDZ	3534212ZL
	200	3,54	3534312	3534312HDZ	3534312ZL
	300	4,38	3534412	3534412HDZ	3534412ZL
	400	5,5	3534512	3534512HDZ	3534512ZL
	500	6,41	3534612	3534612HDZ	3534612ZL
	600	7,33	3534712	3534712HDZ	3534712ZL
4000	100	2,8	SPN40110	SPN40110HDZ	SPN40110ZL
	150	3,09	SPN40115	SPN40115HDZ	SPN40115ZL
	200	3,54	SPN40120	SPN40120HDZ	SPN40120ZL
	300	4,38	SPN40130	SPN40130HDZ	SPN40130ZL
	400	5,5	SPN40140	SPN40140HDZ	SPN40140ZL
	500	6,41	SPN40150	SPN40150HDZ	SPN40150ZL
	600	7,33	SPN40160	SPN40160HDZ	SPN40160ZL
6000	100	2,8	SPN60110	SPN60110HDZ	SPN60110ZL
	150	3,09	SPN60115	SPN60115HDZ	SPN60115ZL
	200	3,54	SPN60120	SPN60120HDZ	SPN60120ZL
	300	4,38	SPN60130	SPN60130HDZ	SPN60130ZL
	400	5,5	SPN60140	SPN60140HDZ	SPN60140ZL
	500	6,41	SPN60150	SPN60150HDZ	SPN60150ZL
	600	7,33	SPN60160	SPN60160HDZ	SPN60160ZL

* Значения в столбце соответствуют Исполнению 1
** Под заказ возможно производство лотков длиной 3500, 4500, 5000, 5500 мм

Графики нагрузок

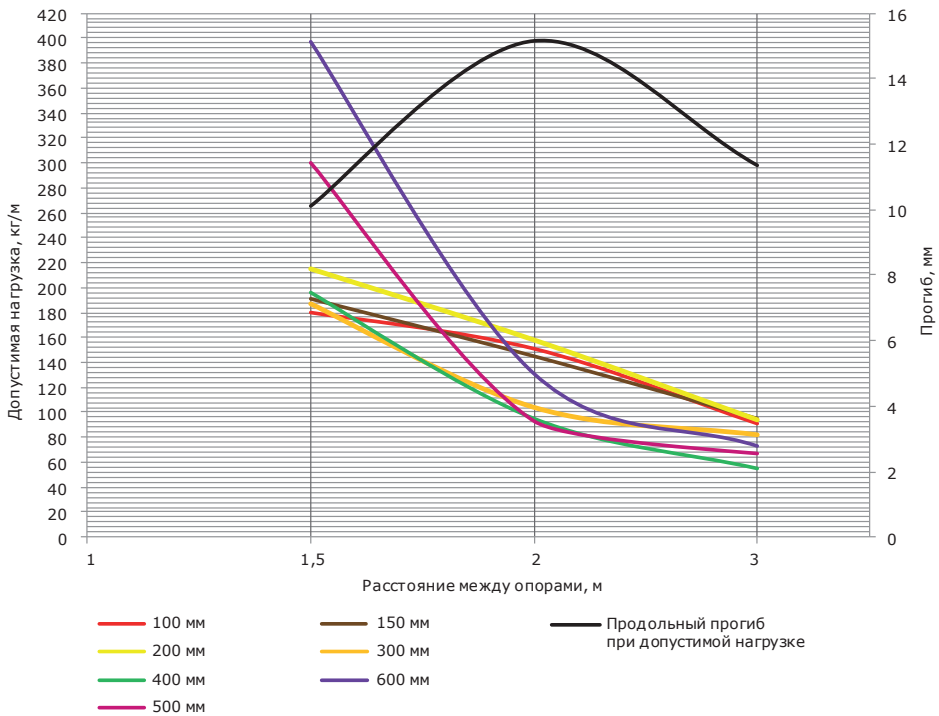

Условия испытаний лотков на безопасную рабочую нагрузку
• для исполнений 1, 2 и 4;
• испытания по ГОСТ Р 52868 п. 10.3.3;
• расстояние от места стыка прямых секций в концевом пролете до опоры составляет 1/4–1/5 от длины пролета, схемы испытаний согласно ТУ 3449-013-47022248-2004;
• продольный прогиб – не более 1/100 от длины пролета;
• поперечный прогиб – не более 1/20 от ширины лотка;
• коэффициент запаса – не менее 1,7 от заявленной нагрузки;
• нагрузочные характеристики на пролете в 3 метра распространяются только на лотки 3-метровой длины.

Перфорированные лотки высотой 100 мм с толщиной стали 1,5 мм



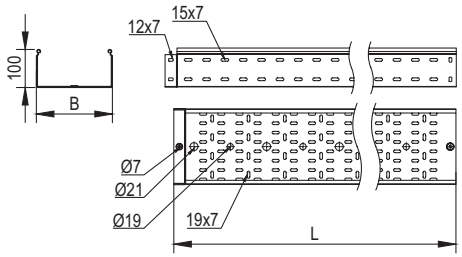

Назначение
• построение кабельных трасс для прокладки проводов и кабелей.
Характеристики
• исп. 1 – сталь, оцинкованная по методу Сендзимира;
• исп. 2 – горячее цинкование погружением после изготовления;
• исп. 4 – цинк-ламельное покрытие;
• исп. 7 – алюминиевый сплав 5000 серии.

Длина L, мм	Ширина B, мм	Вес*, кг/м	Код, исп. 1**	Код, исп. 2**	Код, исп. 4**	Код, исп. 7
3000	100	3,34	3534115	3534115HDZ	3534115ZL	APM301010
	150	3,69	3534215	3534215HDZ	3534215ZL	APM301015
	200	4,24	3534315	3534315HDZ	3534315ZL	APM301020
	300	5,23	3534415	3534415HDZ	3534415ZL	APM301030
	400	6,57	3534515	3534515HDZ	3534515ZL	–
	500	7,67	3534615	3534615HDZ	3534615ZL	–
	600	8,58	3534715	3534715HDZ	3534715ZL	–
4000	100	3,34	SPM40110	SPM40110HDZ	SPM40110ZL	–
	150	3,69	SPM40115	SPM40115HDZ	SPM40115ZL	–
	200	4,24	SPM40120	SPM40120HDZ	SPM40120ZL	–
	300	5,23	SPM40130	SPM40130HDZ	SPM40130ZL	–
	400	6,57	SPM40140	SPM40140HDZ	SPM40140ZL	–
	500	7,67	SPM40150	SPM40150HDZ	SPM40150ZL	–
	600	8,58	SPM40160	SPM40160HDZ	SPM40160ZL	–
6000	100	3,34	SPM60110	SPM60110HDZ	SPM60110ZL	–
	150	3,69	SPM60115	SPM60115HDZ	SPM60115ZL	–
	200	4,24	SPM60120	SPM60120HDZ	SPM60120ZL	–
	300	5,23	SPM60130	SPM60130HDZ	SPM60130ZL	–
	400	6,57	SPM60140	SPM60140HDZ	SPM60140ZL	–
	500	7,67	SPM60150	SPM60150HDZ	SPM60150ZL	–
	600	8,58	SPM60160	SPM60160HDZ	SPM60160ZL	–

* Значения в столбце соответствуют Исполнению 1
** Под заказ возможно производство лотков длиной 3500, 4500, 5000, 5500 мм

Графики нагрузок

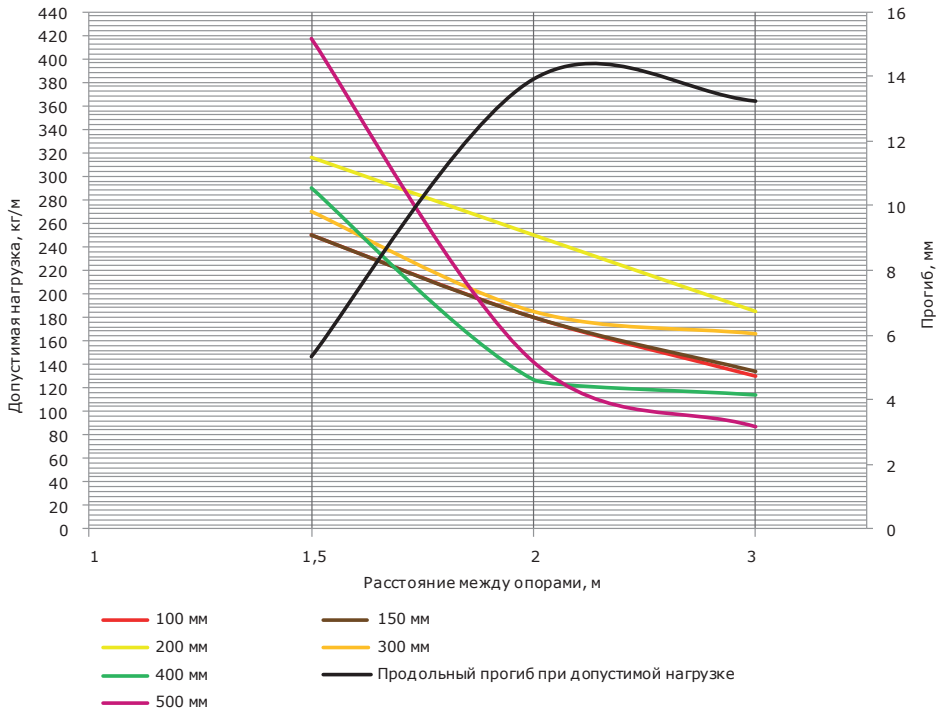

Условия испытаний лотков на безопасную рабочую нагрузку
• для исполнений 1, 2 и 4;
• испытания по ГОСТ Р 52868 п. 10.3.3;
• расстояние от места стыка прямых секций в концевом пролете до опоры составляет 1/4–1/5 от длины пролета, схемы испытаний согласно ТУ 3449-013-47022248-2004;
• продольный прогиб – не более 1/100 от длины пролета;
• поперечный прогиб – не более 1/20 от ширины лотка;
• коэффициент запаса – не менее 1,7 от заявленной нагрузки;
• нагрузочные характеристики на пролете в 3 метра распространяются только на лотки 3-метровой длины;
• нагрузочные характеристики для лотков в исп. 7 предоставляются по запросу.

Перфорированные лотки высотой 100 мм с толщиной стали 2 мм



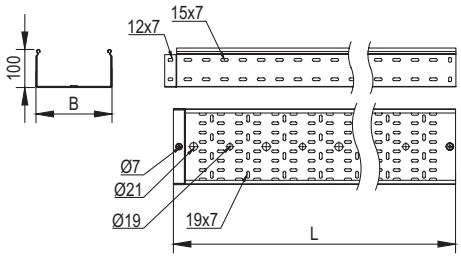

Назначение
• построение кабельных трасс для прокладки проводов и кабелей.
Характеристики
• исп. 1 – сталь, оцинкованная по методу Сендзимира;
• исп. 2 – горячее цинкование погружением после изготовления;
• исп. 4 – цинк-ламельное покрытие;
• исп. 7 – алюминиевый сплав 5000 серии.

Длина L, мм	Ширина B, мм	Вес*, кг/м	Код, исп. 1**	Код, исп. 2**	Код, исп. 4**	Код, исп. 7
3000	100	4,38	SPH30110	SPH30110HDZ	SPH30110ZL	APH301010
	150	5,28	SPH30115	SPH30115HDZ	SPH30115ZL	APH301015
	200	5,73	SPH30120	SPH30120HDZ	SPH30120ZL	APH301020
	300	6,95	SPH30130	SPH30130HDZ	SPH30130ZL	APH301030
	400	8,33	SPH30140	SPH30140HDZ	SPH30140ZL	APH301040
	500	12,08	SPH30150	SPH30150HDZ	SPH30150ZL	APH301050
	600	11,8	SPH30160	SPH30160HDZ	SPH30160ZL	APH301060
4000	100	4,38	SPH40110	SPH40110HDZ	SPH40110ZL	–
	150	5,28	SPH40115	SPH40115HDZ	SPH40115ZL	–
	200	5,73	SPH40120	SPH40120HDZ	SPH40120ZL	–
	300	6,95	SPH40130	SPH40130HDZ	SPH40130ZL	–
	400	8,33	SPH40140	SPH40140HDZ	SPH40140ZL	–
	500	12,08	SPH40150	SPH40150HDZ	SPH40150ZL	–
	600	11,8	SPH40160	SPH40160HDZ	SPH40160ZL	–
6000	100	4,38	SPH60110	SPH60110HDZ	SPH60110ZL	–
	150	5,28	SPH60115	SPH60115HDZ	SPH60115ZL	–
	200	5,73	SPH60120	SPH60120HDZ	SPH60120ZL	–
	300	6,95	SPH60130	SPH60130HDZ	SPH60130ZL	–
	400	8,33	SPH60140	SPH60140HDZ	SPH60140ZL	–
	500	12,08	SPH60150	SPH60150HDZ	SPH60150ZL	–
	600	11,8	SPH60160	SPH60160HDZ	SPH60160ZL	–

* Значения в столбце соответствуют Исполнению 1
** Под заказ возможно производство лотков длиной 3500, 4500, 5000, 5500 мм
Нагрузочные характеристики предоставляются по запросу

Неперфорированные лотки высотой 50 мм с толщиной стали 1,0 мм



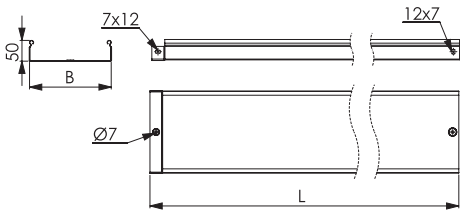

Назначение
• построение кабельных трасс для прокладки проводов и кабелей.
Характеристики
• исп. 1 – сталь, оцинкованная по методу Сендзимира;
• исп. 2 – горячее цинкование погружением после изготовления;
• исп. 4 – цинк-ламельное покрытие;
• степень защиты до IP44 при использовании уплотнительной шайбы, а также комплекта SIP, в состав которого входят специальные резинопластиковые уплотнители и защитные металлические пластины (см. стр. 18.147–18.148).

Длина L, мм	Ширина B, мм	Вес*, кг/м	Код, исп. 1**	Код, исп. 2**	Код, исп. 4**
3000	50	1,2	3502010	3502010HDZ	3502010ZL
	100	1,71	3502210	3502210HDZ	3502210ZL
	150	2,2	3502310	3502310HDZ	3502310ZL
	200	2,6	3502410	3502410HDZ	3502410ZL
	300	3,4	3502510	3502510HDZ	3502510ZL
	400	4,16	35026	35026HDZ	35026ZL
	500	4,96	35027	35027HDZ	35027ZL
	600	5,66	35028	35028HDZ	35028ZL
4000	50	1,2	SNV40505	SNV40505HDZ	SNV40505ZL
	100	1,71	SNV40510	SNV40510HDZ	SNV40510ZL
	150	2,2	SNV40515	SNV40515HDZ	SNV40515ZL
	200	2,6	SNV40520	SNV40520HDZ	SNV40520ZL
	300	3,4	SNV40530	SNV40530HDZ	SNV40530ZL
	400	4,16	SNV40540	SNV40540HDZ	SNV40540ZL
	500	4,96	SNV40550	SNV40550HDZ	SNV40550ZL
	600	5,66	SNV40560	SNV40560HDZ	SNV40560ZL
6000	50	1,2	SNV60505	SNV60505HDZ	SNV60505ZL
	100	1,71	SNV60510	SNV60510HDZ	SNV60510ZL
	150	2,2	SNV60515	SNV60515HDZ	SNV60515ZL
	200	2,6	SNV60520	SNV60520HDZ	SNV60520ZL
	300	3,4	SNV60530	SNV60530HDZ	SNV60530ZL
	400	4,16	SNV60540	SNV60540HDZ	SNV60540ZL
	500	4,96	SNV60550	SNV60550HDZ	SNV60550ZL
	600	5,66	SNV60560	SNV60560HDZ	SNV60560ZL

* Значения в столбце соответствуют Исполнению 1
** Под заказ возможно производство лотков длиной 3500, 4500, 5000, 5500 мм

Графики нагрузок

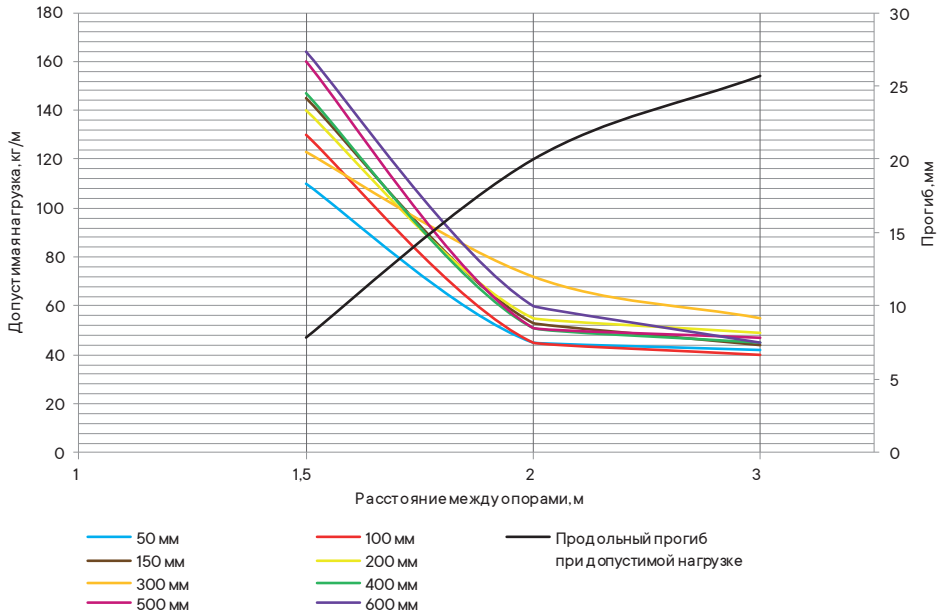

Условия испытаний лотков на безопасную рабочую нагрузку
• для исполнений 1, 2 и 4;
• испытания по ГОСТ Р 52868 п. 10.3.3;
• расстояние от места стыка прямых секций в концевом пролете до опоры составляет 1/4–1/5 от длины пролета, схемы испытаний согласно ТУ 3449-013-47022248-2004;
• продольный прогиб – не более 1/100 от длины пролета;
• поперечный прогиб – не более 1/20 от ширины лотка;
• коэффициент запаса – не менее 1,7 от заявленной нагрузки;
• нагрузочные характеристики на пролете в 3 метра распространяются только на лотки 3-метровой длины.

Неперфорированные лотки высотой 50 мм с толщиной стали 1,2 мм



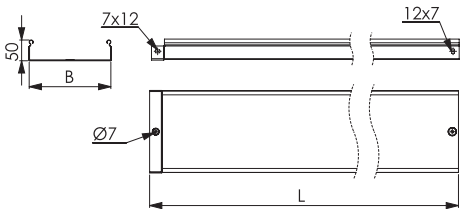

Назначение
• построение кабельных трасс для прокладки проводов и кабелей.
Характеристики
• исп. 1 – сталь, оцинкованная по методу Сендзимира;
• исп. 2 – горячее цинкование погружением после изготовления;
• исп. 4 – цинк-ламельное покрытие;
• степень защиты до IP44 при использовании уплотнительной шайбы, а также комплекта SIP, в состав которого входят специальные резинопластиковые уплотнители и защитные металлические пластины (см. стр. 18.147–18.148).

Длина L, мм	Ширина B, мм	Вес*, кг/м	Код, исп. 1**	Код, исп. 2**	Код, исп. 4**
3000	50	1,44	3502012	3502012HDZ	3502012ZL
	100	2,10	3502212	3502212HDZ	3502212ZL
	150	2,64	3502312	3502312HDZ	3502312ZL
	200	3,12	3502412	3502412HDZ	3502412ZL
	300	4,08	3502512	3502512HDZ	3502512ZL
	400	5,00	3502612	3502612HDZ	3502612ZL
	500	5,96	3502712	3502712HDZ	3502712ZL
	600	6,8	3502812	3502812HDZ	3502812ZL
4000	50	1,44	SNN40505	SNN40505HDZ	SNN40505ZL
	100	2,10	SNN40510	SNN40510HDZ	SNN40510ZL
	150	2,64	SNN40515	SNN40515HDZ	SNN40515ZL
	200	3,12	SNN40520	SNN40520HDZ	SNN40520ZL
	300	4,08	SNN40530	SNN40530HDZ	SNN40530ZL
	400	5,00	SNN40540	SNN40540HDZ	SNN40540ZL
	500	5,96	SNN40550	SNN40550HDZ	SNN40550ZL
	600	6,8	SNN40560	SNN40560HDZ	SNN40560ZL
6000	50	1,44	SNN60505	SNN60505HDZ	SNN60505ZL
	100	2,10	SNN60510	SNN60510HDZ	SNN60510ZL
	150	2,64	SNN60515	SNN60515HDZ	SNN60515ZL
	200	3,12	SNN60520	SNN60520HDZ	SNN60520ZL
	300	4,08	SNN60530	SNN60530HDZ	SNN60530ZL
	400	5,00	SNN60540	SNN60540HDZ	SNN60540ZL
	500	5,96	SNN60550	SNN60550HDZ	SNN60550ZL
	600	6,8	SNN60560	SNN60560HDZ	SNN60560ZL

* Значения в столбце соответствуют Исполнению 1
** Под заказ возможно производство лотков длиной 3500, 4500, 5000, 5500 мм

Графики нагрузок

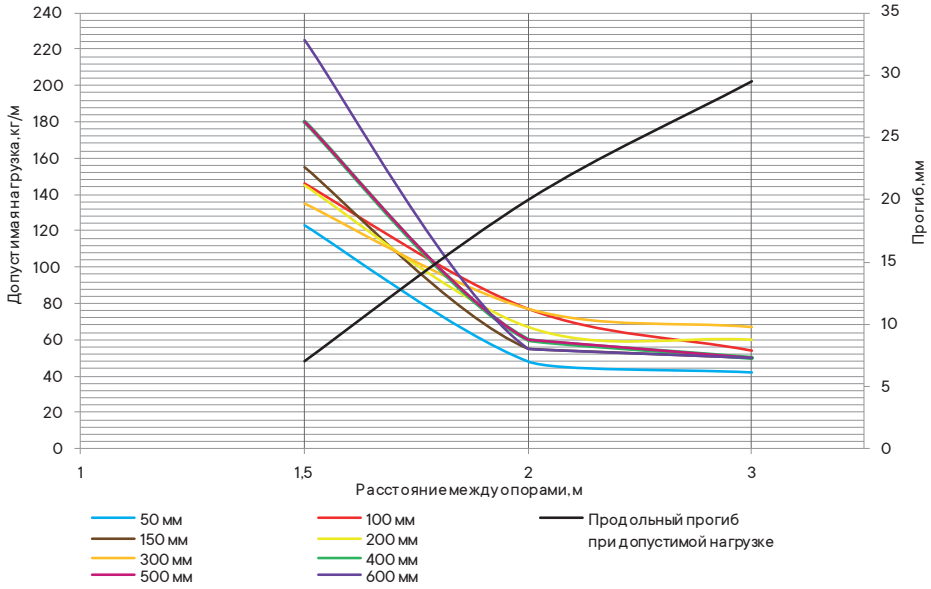

Условия испытаний лотков на безопасную рабочую нагрузку
• для исполнений 1, 2 и 4;
• испытания по ГОСТ Р 52868 п. 10.3.3;
• расстояние от места стыка прямых секций в концевом пролете до опоры составляет 1/4–1/5 от длины пролета, схемы испытаний согласно ТУ 3449-013-47022248-2004;
• продольный прогиб – не более 1/100 от длины пролета;
• поперечный прогиб – не более 1/20 от ширины лотка;
• коэффициент запаса – не менее 1,7 от заявленной нагрузки;
• нагрузочные характеристики на пролете в 3 метра распространяются только на лотки 3-метровой длины.

Неперфорированные лотки высотой 50 мм с толщиной стали 1,5 мм



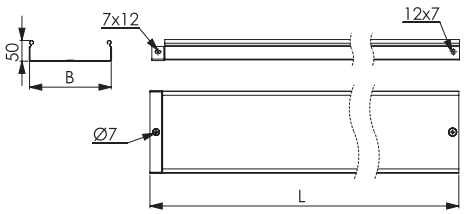

Назначение
• построение кабельных трасс для прокладки проводов и кабелей.
Характеристики
• исп. 1 – сталь, оцинкованная по методу Сендзимира;
• исп. 2 – горячее цинкование погружением после изготовления;
• исп. 4 – цинк-ламельное покрытие;
• исп. 7 – алюминиевый сплав 5000 серии;
• степень защиты до IP44 при использовании уплотнительной шайбы, а также комплекта SIP, в состав которого входят специальные резинопластиковые уплотнители и защитные металлические пластины (см. стр. 18.147–18.148).

Длина L, мм	Ширина B, мм	Вес*, кг/м	Код, исп. 1**	Код, исп. 2**	Код, исп. 4**	Код, исп. 7
3000	50	1,98	3502015	3502015HDZ	3502015ZL	ANM30505
	100	2,48	3502215	3502215HDZ	3502215ZL	ANM30510
	150	3,3	3502315	3502315HDZ	3502315ZL	ANM30515
	200	3,9	3502415	3502415HDZ	3502415ZL	ANM30520
	300	5,10	3502515	3502515HDZ	3502515ZL	ANM30530
	400	6,24	3502615	3502615HDZ	3502615ZL	–
	500	7,44	3502715	3502715HDZ	3502715ZL	–
	600	8,49	3502815	3502815HDZ	3502815ZL	–
4000	50	1,98	SNM40505	SNM40505HDZ	SNM40505ZL	–
	100	2,48	SNM40510	SNM40510HDZ	SNM40510ZL	–
	150	3,3	SNM40515	SNM40515HDZ	SNM40515ZL	–
	200	3,9	SNM40520	SNM40520HDZ	SNM40520ZL	–
	300	5,10	SNM40530	SNM40530HDZ	SNM40530ZL	–
	400	6,24	SNM40540	SNM40540HDZ	SNM40540ZL	–
	500	7,44	SNM40550	SNM40550HDZ	SNM40550ZL	–
	600	8,49	SNM40560	SNM40560HDZ	SNM40560ZL	–
6000	50	1,98	SNM60505	SNM60505HDZ	SNM60505ZL	–
	100	2,48	SNM60510	SNM60510HDZ	SNM60510ZL	–
	150	3,3	SNM60515	SNM60515HDZ	SNM60515ZL	–
	200	3,9	SNM60520	SNM60520HDZ	SNM60520ZL	–
	300	5,10	SNM60530	SNM60530HDZ	SNM60530ZL	–
	400	6,24	SNM60540	SNM60540HDZ	SNM60540ZL	–
	500	7,44	SNM60550	SNM60550HDZ	SNM60550ZL	–
	600	8,49	SNM60560	SNM60560HDZ	SNM60560ZL	–

* Значения в столбце соответствуют Исполнению 1
** Под заказ возможно производство лотков длиной 3500, 4500, 5000, 5500 мм

Графики нагрузок

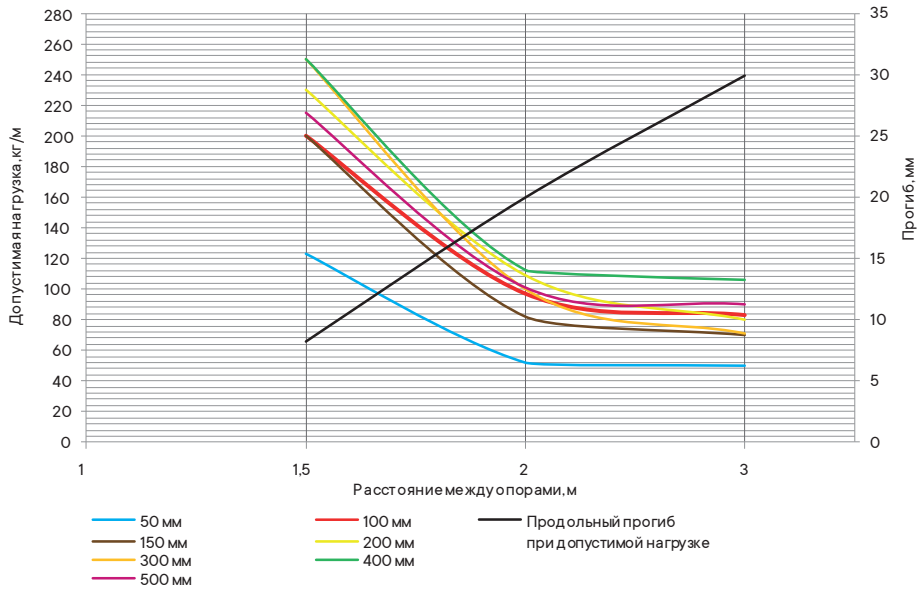

Условия испытаний лотков на безопасную рабочую нагрузку
• для исполнений 1, 2 и 4;
• испытания по ГОСТ Р 52868 п. 10.3.3;
• расстояние от места стыка прямых секций в концевом пролете до опоры составляет 1/4–1/5 от длины пролета, схемы испытаний согласно ТУ 3449-013-47022248-2004;
• продольный прогиб – не более 1/100 от длины пролета;
• поперечный прогиб – не более 1/20 от ширины лотка;
• коэффициент запаса – не менее 1,7 от заявленной нагрузки;
• нагрузочные характеристики на пролете в 3 метра распространяются только на лотки 3-метровой длины;
• нагрузочные характеристики для лотков в исп. 7 предоставляются по запросу.

Неперфорированные лотки высотой 50 мм с толщиной стали 2 мм



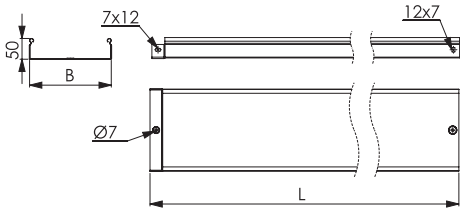

Назначение
• построение кабельных трасс для прокладки проводов и кабелей.
Характеристики
• исп. 1 – сталь, оцинкованная по методу Сендзимира;
• исп. 2 – горячее цинкование погружением после изготовления;
• исп. 4 – цинк-ламельное покрытие;
• исп. 7 – алюминиевый сплав 5000 серии;
• степень защиты до IP44 при использовании уплотнительной шайбы, а также комплекта SIP, в состав которого входят специальные резинопластиковые уплотнители и защитные металлические пластины (см. стр. 18.147–18.148).

Длина L, мм	Ширина B, мм	Вес*, кг/м	Код, исп. 1**	Код, исп. 2**	Код, исп. 4**	Код, исп. 7
3000	50	2,4	SNH30505	SNH30505HDZ	SNH30505ZL	ANH30505
	100	3,41	SNH30510	SNH30510HDZ	SNH30510ZL	ANH30510
	150	4,40	SNH30515	SNH30515HDZ	SNH30515ZL	ANH30515
	200	5,20	SNH30520	SNH30520HDZ	SNH30520ZL	ANH30520
	300	6,80	SNH30530	SNH30530HDZ	SNH30530ZL	ANH30530
	400	8,32	SNH30540	SNH30540HDZ	SNH30540ZL	ANH30540
	500	9,92	SNH30550	SNH30550HDZ	SNH30550ZL	ANH30550
	600	11,32	SNH30560	SNH30560HDZ	SNH30560ZL	ANH30560
4000	50	2,4	SNH40505	SNH40505HDZ	SNH40505ZL	–
	100	3,41	SNH40510	SNH40510HDZ	SNH40510ZL	–
	150	4,40	SNH40515	SNH40515HDZ	SNH40515ZL	–
	200	5,20	SNH40520	SNH40520HDZ	SNH40520ZL	–
	300	6,80	SNH40530	SNH40530HDZ	SNH40530ZL	–
	400	8,32	SNH40540	SNH40540HDZ	SNH40540ZL	–
	500	9,92	SNH40550	SNH40550HDZ	SNH40550ZL	–
	600	11,32	SNH40560	SNH40560HDZ	SNH40560ZL	–
6000	50	2,4	SNH60505	SNH60505HDZ	SNH60505ZL	–
	100	3,41	SNH60510	SNH60510HDZ	SNH60510ZL	–
	150	4,40	SNH60515	SNH60515HDZ	SNH60515ZL	–
	200	5,20	SNH60520	SNH60520HDZ	SNH60520ZL	–
	300	6,80	SNH60530	SNH60530HDZ	SNH60530ZL	–
	400	8,32	SNH60540	SNH60540HDZ	SNH60540ZL	–
	500	9,92	SNH60550	SNH60550HDZ	SNH60550ZL	–
	600	11,32	SNH60560	SNH60560HDZ	SNH60560ZL	–

* Значения в столбце соответствуют Исполнению 1
** Под заказ возможно производство лотков длиной 3500, 4500, 5000, 5500 мм
Нагрузочные характеристики предоставляются по запросу

Неперфорированные лотки высотой 80 мм с толщиной стали 1,0 мм



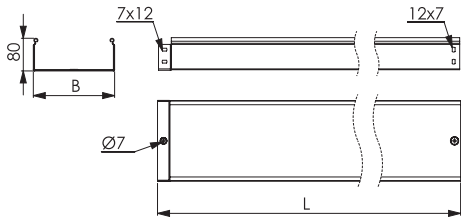

Назначение
• построение кабельных трасс для прокладки проводов и кабелей.
Характеристики
• исп. 1 – сталь, оцинкованная по методу Сендзимира;
• исп. 2 – горячее цинкование погружением после изготовления;
• исп. 4 – цинк-ламельное покрытие;
• степень защиты до IP44 при использовании уплотнительной шайбы, а также комплекта SIP, в состав которого входят специальные резинопластиковые уплотнители и защитные металлические пластины (см. стр. 18.147–18.148).

Длина L, мм	Ширина B, мм	Вес*, кг/м	Код, исп. 1**	Код, исп. 2**	Код, исп. 4**
3000	80	2,12	3506110	3506110HDZ	3506110ZL
	100	2,29	3506210	3506210HDZ	3506210ZL
	150	2,69	3506310	3506310HDZ	3506310ZL
	200	3,08	3506410	3506410HDZ	3506410ZL
	300	3,88	3506510	3506510HDZ	3506510ZL
	400	4,64	35066	35066HDZ	35066ZL
	500	5,44	35067	35067HDZ	35067ZL
	600	5,92	35068	35068HDZ	35068ZL
4000	80	2,12	SNV40808	SNV40808HDZ	SNV40808ZL
	100	2,29	SNV40810	SNV40810HDZ	SNV40810ZL
	150	2,69	SNV40815	SNV40815HDZ	SNV40815ZL
	200	3,08	SNV40820	SNV40820HDZ	SNV40820ZL
	300	3,88	SNV40830	SNV40830HDZ	SNV40830ZL
	400	4,64	SNV40840	SNV40840HDZ	SNV40840ZL
	500	5,44	SNV40850	SNV40850HDZ	SNV40850ZL
	600	5,92	SNV40860	SNV40860HDZ	SNV40860ZL
6000	80	2,12	SNV60808	SNV60808HDZ	SNV60808ZL
	100	2,29	SNV60810	SNV60810HDZ	SNV60810ZL
	150	2,69	SNV60815	SNV60815HDZ	SNV60815ZL
	200	3,08	SNV60820	SNV60820HDZ	SNV60820ZL
	300	3,88	SNV60830	SNV60830HDZ	SNV60830ZL
	400	4,64	SNV60840	SNV60840HDZ	SNV60840ZL
	500	5,44	SNV60850	SNV60850HDZ	SNV60850ZL
	600	5,92	SNV60860	SNV60860HDZ	SNV60860ZL

* Значения в столбце соответствуют Исполнению 1
** Под заказ возможно производство лотков длиной 3500, 4500, 5000, 5500 мм

Графики нагрузок

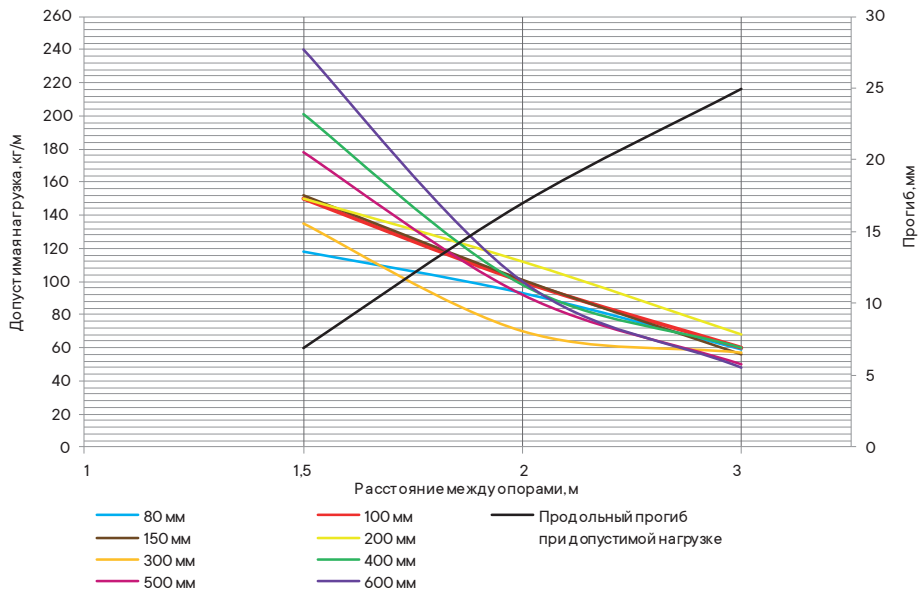

Условия испытаний лотков на безопасную рабочую нагрузку
• для исполнений 1, 2 и 4;
• испытания по ГОСТ Р 52868 п. 10.3.3;
• расстояние от места стыка прямых секций в концевом пролете до опоры составляет 1/4–1/5 от длины пролета, схемы испытаний согласно ТУ 3449-013-47022248-2004;
• продольный прогиб – не более 1/100 от длины пролета;
• поперечный прогиб – не более 1/20 от ширины лотка;
• коэффициент запаса – не менее 1,7 от заявленной нагрузки;
• нагрузочные характеристики на пролете в 3 метра распространяются только на лотки 3-метровой длины.

Неперфорированные лотки высотой 80 мм с толщиной стали 1,2 мм



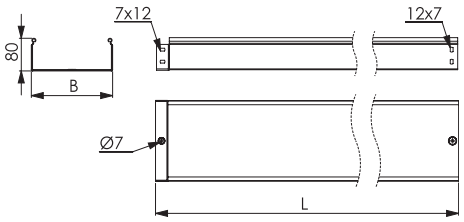

Назначение
• построение кабельных трасс для прокладки проводов и кабелей.

Характеристики
• исп. 1 – сталь, оцинкованная по методу Сендзимира;
• исп. 2 – горячее цинкование погружением после изготовления;
• исп. 4 – цинк-ламельное покрытие;
• степень защиты до IP44 при использовании уплотнительной шайбы, а также комплекта SIP, в состав которого входят специальные резинопластиковые уплотнители и защитные металлические пластины (см. стр. 18.147–18.148).

Длина L, мм	Ширина B, мм	Вес*, кг/м	Код, исп. 1**	Код, исп. 2**	Код, исп. 4**
3000	80	2,36	3506112	3506112HDZ	3506112ZL
	100	2,75	3506212	3506212HDZ	3506212ZL
	150	3,23	3506312	3506312HDZ	3506312ZL
	200	3,69	3506412	3506412HDZ	3506412ZL
	300	4,65	3506512	3506512HDZ	3506512ZL
	400	5,57	3506612	3506612HDZ	3506612ZL
	500	6,53	3506712	3506712HDZ	3506712ZL
	600	7,95	3506812	3506812HDZ	3506812ZL
4000	80	2,36	SNN40808	SNN40808HDZ	SNN40808ZL
	100	2,75	SNN40810	SNN40810HDZ	SNN40810ZL
	150	3,23	SNN40815	SNN40815HDZ	SNN40815ZL
	200	3,69	SNN40820	SNN40820HDZ	SNN40820ZL
	300	4,65	SNN40830	SNN40830HDZ	SNN40830ZL
	400	5,57	SNN40840	SNN40840HDZ	SNN40840ZL
	500	6,53	SNN40850	SNN40850HDZ	SNN40850ZL
	600	7,95	SNN40860	SNN40860HDZ	SNN40860ZL
6000	80	2,36	SNN60808	SNN60808HDZ	SNN60808ZL
	100	2,75	SNN60810	SNN60810HDZ	SNN60810ZL
	150	3,23	SNN60815	SNN60815HDZ	SNN60815ZL
	200	3,69	SNN60820	SNN60820HDZ	SNN60820ZL
	300	4,65	SNN60830	SNN60830HDZ	SNN60830ZL
	400	5,57	SNN60840	SNN60840HDZ	SNN60840ZL
	500	6,53	SNN60850	SNN60850HDZ	SNN60850ZL
	600	7,95	SNN60860	SNN60860HDZ	SNN60860ZL

* Значения в столбце соответствуют Исполнению 1
** Под заказ возможно производство лотков длиной 3500, 4500, 5000, 5500 мм

Графики нагрузок

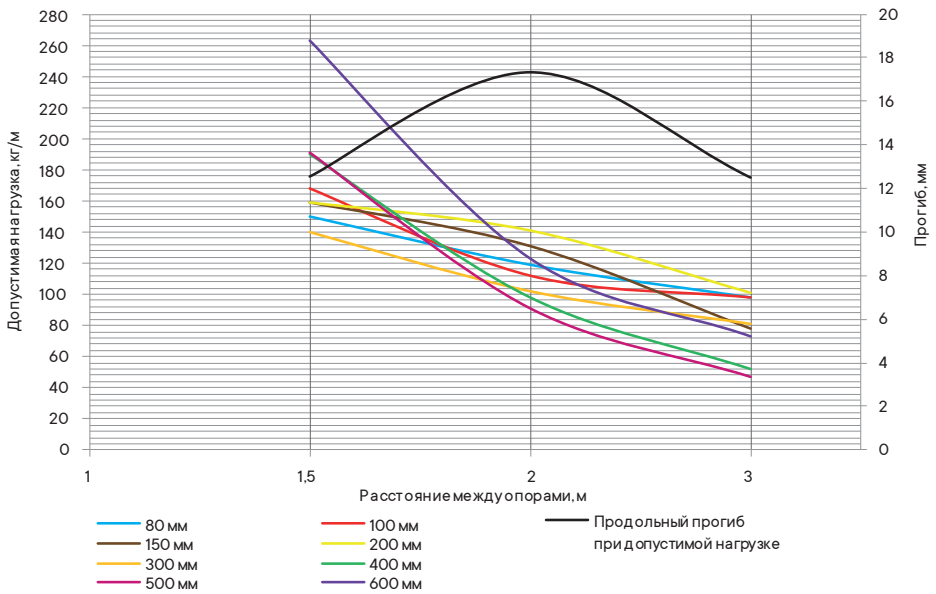

Условия испытаний лотков на безопасную рабочую нагрузку
• для исполнений 1, 2 и 4;
• испытания по ГОСТ Р 52868 п. 10.3.3;
• расстояние от места стыка прямых секций в концевом пролете до опоры составляет 1/4–1/5 от длины пролета, схемы испытаний согласно ТУ 3449-013-47022248-2004;
• продольный прогиб – не более 1/100 от длины пролета;
• поперечный прогиб – не более 1/20 от ширины лотка;
• коэффициент запаса – не менее 1,7 от заявленной нагрузки;
• нагрузочные характеристики на пролете в 3 метра распространяются только на лотки 3-метровой длины.

Неперфорированные лотки высотой 80 мм с толщиной стали 1,5 мм



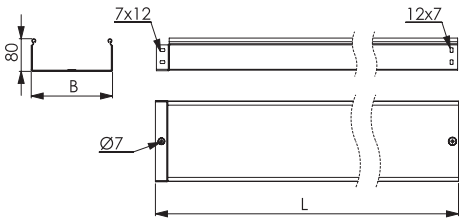

Назначение
• построение кабельных трасс для прокладки проводов и кабелей.
Характеристики
• исп. 1 – сталь, оцинкованная по методу Сендзимира;
• исп. 2 – горячее цинкование погружением после изготовления;
• исп. 4 – цинк-ламельное покрытие;
• исп. 7 – алюминиевый сплав 5000 серии;
• степень защиты до IP44 при использовании уплотнительной шайбы, а также комплекта SIP, в состав которого входят специальные резинопластиковые уплотнители и защитные металлические пластины (см. стр. 18.147–18.148).

Длина L, мм	Ширина B, мм	Вес*, кг/м	Код, исп. 1**	Код, исп. 2**	Код, исп. 4**	Код, исп. 7
3000	80	3,18	3506115	3506115HDZ	3506115ZL	ANM30808
	100	3,43	3506215	3506215HDZ	3506215ZL	ANM30810
	150	4,03	3506315	3506315HDZ	3506315ZL	ANM30815
	200	4,62	3506415	3506415HDZ	3506415ZL	ANM30820
	300	5,82	3506515	3506515HDZ	3506515ZL	ANM30830
	400	6,96	3506615	3506615HDZ	3506615ZL	–
	500	8,16	3506715	3506715HDZ	3506715ZL	–
	600	9,95	3506815	3506815HDZ	3506815ZL	–
4000	80	3,18	SNM40808	SNM40808HDZ	SNM40808ZL	–
	100	3,43	SNM40810	SNM40810HDZ	SNM40810ZL	–
	150	4,03	SNM40815	SNM40815HDZ	SNM40815ZL	–
	200	4,62	SNM40820	SNM40820HDZ	SNM40820ZL	–
	300	5,82	SNM40830	SNM40830HDZ	SNM40830ZL	–
	400	6,96	SNM40840	SNM40840HDZ	SNM40840ZL	–
	500	8,16	SNM40850	SNM40850HDZ	SNM40850ZL	–
	600	9,95	SNM40860	SNM40860HDZ	SNM40860ZL	–
6000	80	3,18	SNM60808	SNM60808HDZ	SNM60808ZL	–
	100	3,43	SNM60810	SNM60810HDZ	SNM60810ZL	–
	150	4,03	SNM60815	SNM60815HDZ	SNM60815ZL	–
	200	4,62	SNM60820	SNM60820HDZ	SNM60820ZL	–
	300	5,82	SNM60830	SNM60830HDZ	SNM60830ZL	–
	400	6,96	SNM60840	SNM60840HDZ	SNM60840ZL	–
	500	8,16	SNM60850	SNM60850HDZ	SNM60850ZL	–
	600	9,95	SNM60860	SNM60860HDZ	SNM60860ZL	–

* Значения в столбце соответствуют Исполнению 1
** Под заказ возможно производство лотков длиной 3500, 4500, 5000, 5500 мм

Графики нагрузок

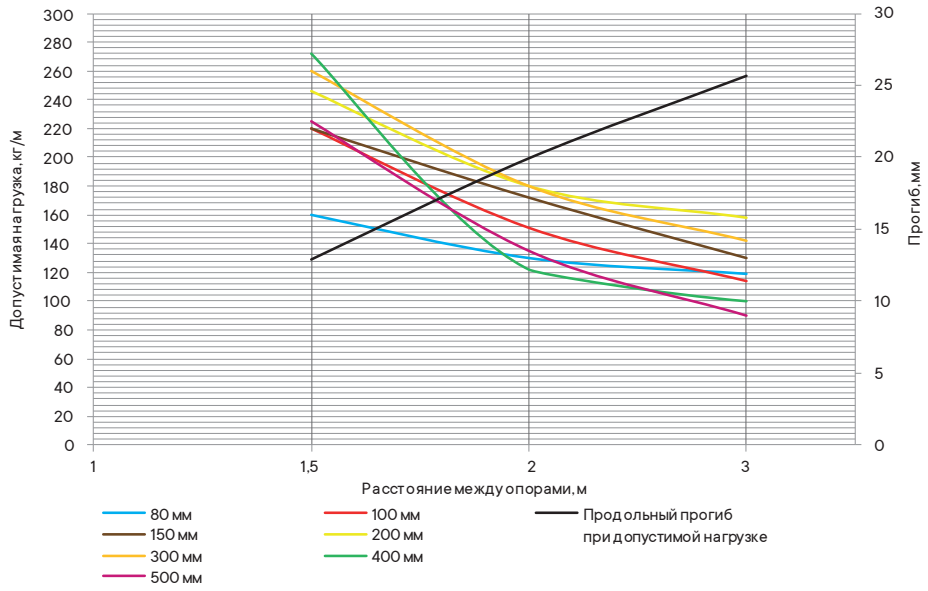

Условия испытаний лотков на безопасную рабочую нагрузку
• для исполнений 1, 2 и 4;
• испытания по ГОСТ Р 52868 п. 10.3.3;
• расстояние от места стыка прямых секций в концевом пролете до опоры составляет 1/4–1/5 от длины пролета, схемы испытаний согласно ТУ 3449-013-47022248-2004;
• продольный прогиб – не более 1/100 от длины пролета;
• поперечный прогиб – не более 1/20 от ширины лотка;
• коэффициент запаса – не менее 1,7 от заявленной нагрузки;
• нагрузочные характеристики на пролете в 3 метра распространяются только на лотки 3-метровой длины;
• нагрузочные характеристики для лотков в исп. 7 предоставляются по запросу.

Неперфорированные лотки высотой 80 мм с толщиной стали 2 мм



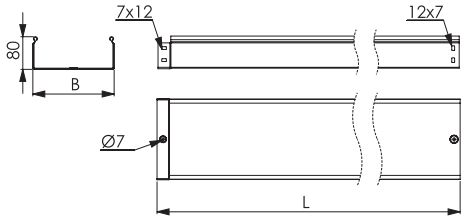

Назначение
• построение кабельных трасс для прокладки проводов и кабелей.
Характеристики
• исп. 1 – сталь, оцинкованная по методу Сендзимира;
• исп. 2 – горячее цинкование погружением после изготовления;
• исп. 4 – цинк-ламельное покрытие;
• степень защиты до IP44 при использовании уплотнительной шайбы, а также комплекта SIP, в состав которого входят специальные резинопластиковые уплотнители и защитные металлические пластины (см. стр. 18.147–18.148);
• исп. 7 – алюминиевый сплав 5000 серии.

Длина L, мм	Ширина B, мм	Вес*, кг/м	Код, исп. 1**	Код, исп. 2**	Код, исп. 4**	Код, исп. 7
3000	80	4,24	SNH30808	SNH30808HDZ	SNH30808ZL	ANH30808
	100	4,58	SNH30810	SNH30810HDZ	SNH30810ZL	ANH30810
	150	5,38	SNH30815	SNH30815HDZ	SNH30815ZL	ANH30815
	200	6,16	SNH30820	SNH30820HDZ	SNH30820ZL	ANH30820
	300	7,76	SNH30830	SNH30830HDZ	SNH30830ZL	ANH30830
	400	9,28	SNH30840	SNH30840HDZ	SNH30840ZL	ANH30840
	500	10,88	SNH30850	SNH30850HDZ	SNH30850ZL	ANH30850
	600	11,83	SNH30860	SNH30860HDZ	SNH30860ZL	ANH30860
4000	80	4,24	SNH40808	SNH40808HDZ	SNH40808ZL	–
	100	4,58	SNH40810	SNH40810HDZ	SNH40810ZL	–
	150	5,38	SNH40815	SNH40815HDZ	SNH40815ZL	–
	200	6,16	SNH40820	SNH40820HDZ	SNH40820ZL	–
	300	7,76	SNH40830	SNH40830HDZ	SNH40830ZL	–
	400	9,28	SNH40840	SNH40840HDZ	SNH40840ZL	–
	500	10,88	SNH40850	SNH40850HDZ	SNH40850ZL	–
	600	11,83	SNH40860	SNH40860HDZ	SNH40860ZL	–
6000	80	4,24	SNH60808	SNH60808HDZ	SNH60808ZL	–
	100	4,58	SNH60810	SNH60810HDZ	SNH60810ZL	–
	150	5,38	SNH60815	SNH60815HDZ	SNH60815ZL	–
	200	6,16	SNH60820	SNH60820HDZ	SNH60820ZL	–
	300	7,76	SNH60830	SNH60830HDZ	SNH60830ZL	–
	400	9,28	SNH60840	SNH60840HDZ	SNH60840ZL	–
	500	10,88	SNH60850	SNH60850HDZ	SNH60850ZL	–
	600	11,83	SNH60860	SNH60860HDZ	SNH60860ZL	–

* Значения в столбце соответствуют Исполнению 1
** Под заказ возможно производство лотков длиной 3500, 4500, 5000, 5500 мм
Нагрузочные характеристики предоставляются по запросу

Неперфорированные лотки высотой 100 мм с толщиной стали 1,0 мм



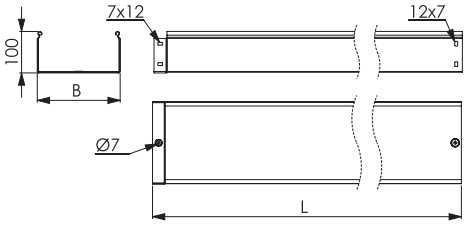

Назначение
• построение кабельных трасс для прокладки проводов и кабелей.
Характеристики
• исп. 1 – сталь, оцинкованная по методу Сендзимира;
• исп. 2 – горячее цинкование погружением после изготовления;
• исп. 4 – цинк-ламельное покрытие;
• степень защиты до IP44 при использовании уплотнительной шайбы, а также комплекта SIP, в состав которого входят специальные резинопластиковые уплотнители и защитные металлические пластины (см. стр. 18.147–18.148).

Длина L, мм	Ширина B, мм	Вес*, кг/м	Код, исп. 1**	Код, исп. 2**	Код, исп. 4**
3000	100	2,45	3510110	3510110HDZ	3510110ZL
	150	3,00	3510210	3510210HDZ	3510210ZL
	200	3,39	3510310	3510310HDZ	3510310ZL
	300	4,20	3510410	3510410HDZ	3510410ZL
	400	4,96	35105	35105HDZ	35105ZL
	500	5,76	35106	35106HDZ	35106ZL
	600	6,72	35107	35107HDZ	35107ZL
4000	100	2,45	SNV40110	SNV40110HDZ	SNV40110ZL
	150	3,00	SNV40115	SNV40115HDZ	SNV40115ZL
	200	3,39	SNV40120	SNV40120HDZ	SNV40120ZL
	300	4,20	SNV40130	SNV40130HDZ	SNV40130ZL
	400	4,96	SNV40140	SNV40140HDZ	SNV40140ZL
	500	5,76	SNV40150	SNV40150HDZ	SNV40150ZL
	600	6,72	SNV40160	SNV40160HDZ	SNV40160ZL
6000	100	2,45	SNV60110	SNV60110HDZ	SNV60110ZL
	150	3,00	SNV60115	SNV60115HDZ	SNV60115ZL
	200	3,39	SNV60120	SNV60120HDZ	SNV60120ZL
	300	4,20	SNV60130	SNV60130HDZ	SNV60130ZL
	400	4,96	SNV60140	SNV60140HDZ	SNV60140ZL
	500	5,76	SNV60150	SNV60150HDZ	SNV60150ZL
	600	6,72	SNV60160	SNV60160HDZ	SNV60160ZL

* Значения в столбце соответствуют Исполнению 1
** Под заказ возможно производство лотков длиной 3500, 4500, 5000, 5500 мм

Графики нагрузок

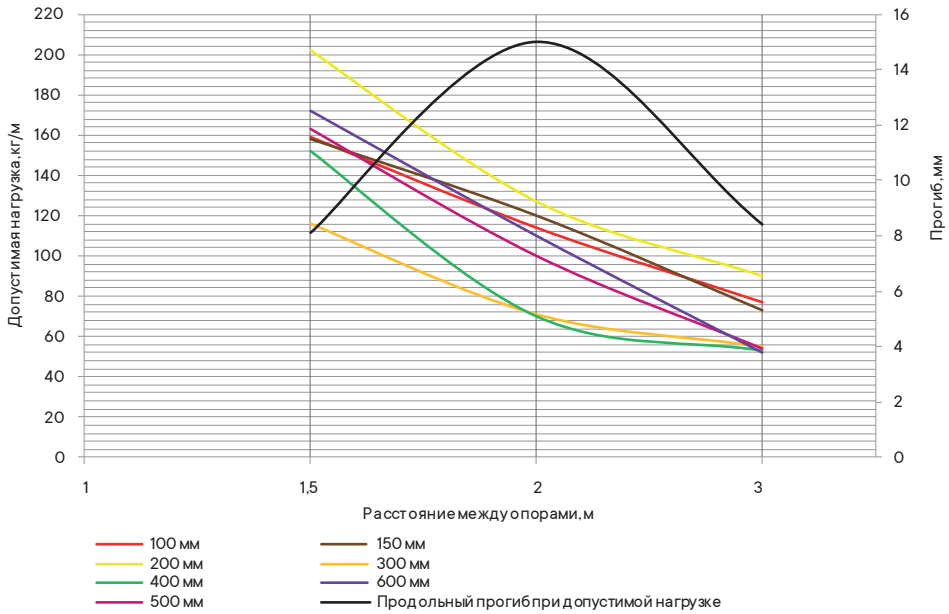

Условия испытаний лотков на безопасную рабочую нагрузку
• для исполнений 1, 2 и 4;
• испытания по ГОСТ Р 52868 п. 10.3.3;
• расстояние от места стыка прямых секций в концевом пролете до опоры составляет 1/4–1/5 от длины пролета, схемы испытаний согласно ТУ 3449-013-47022248-2004;
• продольный прогиб – не более 1/100 от длины пролета;
• поперечный прогиб – не более 1/20 от ширины лотка;
• коэффициент запаса – не менее 1,7 от заявленной нагрузки;
• нагрузочные характеристики на пролете в 3 метра распространяются только на лотки 3-метровой длины.

Неперфорированные лотки высотой 100 мм с толщиной стали 1,2 мм



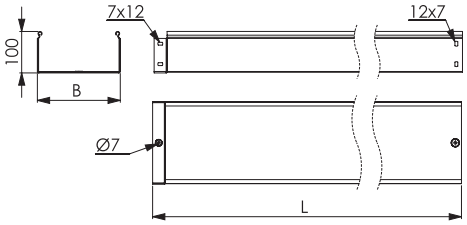

Назначение
• построение кабельных трасс для прокладки проводов и кабелей.
Характеристики
• исп. 1 – сталь, оцинкованная по методу Сендзимира;
• исп. 2 – горячее цинкование погружением после изготовления;
• исп. 4 – цинк-ламельное покрытие;
• степень защиты до IP44 при использовании уплотнительной шайбы, а также комплекта SIP, в состав которого входят специальные резинопластиковые уплотнители и защитные металлические пластины (см. стр. 18.147–18.148).

Длина L, мм	Ширина B, мм	Вес*, кг/м	Код, исп. 1**	Код, исп. 2**	Код, исп. 4**
3000	100	3,12	3510112	3510112HDZ	3510112ZL
	150	3,60	3510212	3510212HDZ	3510212ZL
	200	4,07	3510312	3510312HDZ	3510312ZL
	300	5,04	3510412	3510412HDZ	3510412ZL
	400	5,96	3510512	3510512HDZ	3510512ZL
	500	6,92	3510612	3510612HDZ	3510612ZL
	600	8,07	3510712	3510712HDZ	3510712ZL
4000	100	3,12	SNN40110	SNN40110HDZ	SNN40110ZL
	150	3,60	SNN40115	SNN40115HDZ	SNN40115ZL
	200	4,07	SNN40120	SNN40120HDZ	SNN40120ZL
	300	5,04	SNN40130	SNN40130HDZ	SNN40130ZL
	400	5,96	SNN40140	SNN40140HDZ	SNN40140ZL
	500	6,92	SNN40150	SNN40150HDZ	SNN40150ZL
	600	8,07	SNN40160	SNN40160HDZ	SNN40160ZL
6000	100	3,12	SNN60110	SNN60110HDZ	SNN60110ZL
	150	3,60	SNN60115	SNN60115HDZ	SNN60115ZL
	200	4,07	SNN60120	SNN60120HDZ	SNN60120ZL
	300	5,04	SNN60130	SNN60130HDZ	SNN60130ZL
	400	5,96	SNN60140	SNN60140HDZ	SNN60140ZL
	500	6,92	SNN60150	SNN60150HDZ	SNN60150ZL
	600	8,07	SNN60160	SNN60160HDZ	SNN60160ZL

* Значения в столбце соответствуют Исполнению 1
** Под заказ возможно производство лотков длиной 3500, 4500, 5000, 5500 мм

Графики нагрузок

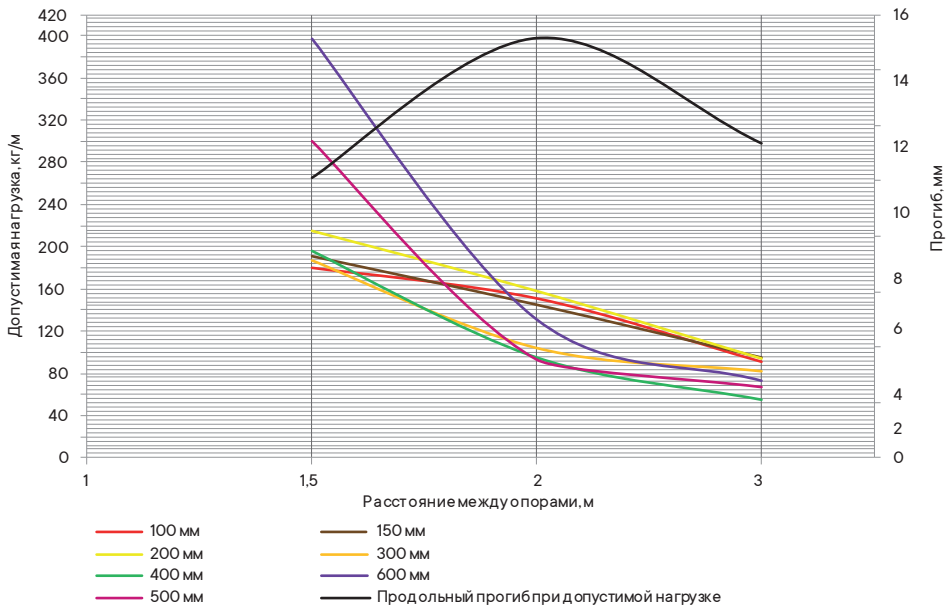

Условия испытаний лотков на безопасную рабочую нагрузку
• для исполнений 1, 2 и 4;
• испытания по ГОСТ Р 52868 п. 10.3.3;
• расстояние от места стыка прямых секций в концевом пролете до опоры составляет 1/4–1/5 от длины пролета, схемы испытаний согласно ТУ 3449-013-47022248-2004;
• продольный прогиб – не более 1/100 от длины пролета;
• поперечный прогиб – не более 1/20 от ширины лотка;
• коэффициент запаса – не менее 1,7 от заявленной нагрузки;
• нагрузочные характеристики на пролете в 3 метра распространяются только на лотки 3-метровой длины.

Неперфорированные лотки высотой 100 мм с толщиной стали 1,5 мм



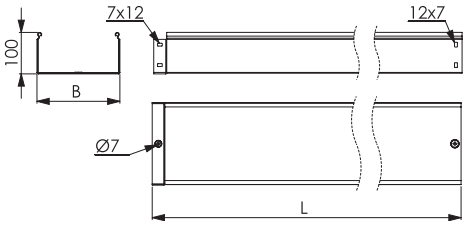

Назначение
• построение кабельных трасс для прокладки проводов и кабелей.
Характеристики
• исп. 1 – сталь, оцинкованная по методу Сендзимира;
• исп. 2 – горячее цинкование погружением после изготовления;
• исп. 4 – цинк-ламельное покрытие;
• степень защиты до IP44 при использовании уплотнительной шайбы, а также комплекта SIP, в состав которого входят специальные резинопластиковые уплотнители и защитные металлические пластины (см. стр. 18.147–18.148);
• исп. 7 – алюминиевый сплав 5000 серии.

Длина L, мм	Ширина B, мм	Вес*, кг/м	Код, исп. 1**	Код, исп. 2**	Код, исп. 4**	Код, исп. 7
3000	100	3,90	3510115	3510115HDZ	3510115ZL	ANM301010
	150	4,50	3510215	3510215HDZ	3510215ZL	ANM301015
	200	4,81	3510315	3510315HDZ	3510315ZL	ANM301020
	300	6,30	3510415	3510415HDZ	3510415ZL	ANM301030
	400	7,44	3510515	3510515HDZ	3510515ZL	–
	500	8,64	3510615	3510615HDZ	3510615ZL	–
	600	9,58	3510715	3510715HDZ	3510715ZL	–
4000	100	3,90	SNM40110	SNM40110HDZ	SNM40110ZL	–
	150	4,50	SNM40115	SNM40115HDZ	SNM40115ZL	–
	200	4,81	SNM40120	SNM40120HDZ	SNM40120ZL	–
	300	6,30	SNM40130	SNM40130HDZ	SNM40130ZL	–
	400	7,44	SNM40140	SNM40140HDZ	SNM40140ZL	–
	500	8,64	SNM40150	SNM40150HDZ	SNM40150ZL	–
	600	9,58	SNM40160	SNM40160HDZ	SNM40160ZL	–
6000	100	3,90	SNM60110	SNM60110HDZ	SNM60110ZL	–
	150	4,50	SNM60115	SNM60115HDZ	SNM60115ZL	–
	200	4,81	SNM60120	SNM60120HDZ	SNM60120ZL	–
	300	6,30	SNM60130	SNM60130HDZ	SNM60130ZL	–
	400	7,44	SNM60140	SNM60140HDZ	SNM60140ZL	–
	500	8,64	SNM60150	SNM60150HDZ	SNM60150ZL	–
	600	9,58	SNM60160	SNM60160HDZ	SNM60160ZL	–

* Значения в столбце соответствуют Исполнению 1
** Под заказ возможно производство лотков длиной 3500, 4500, 5000, 5500 мм

Графики нагрузок

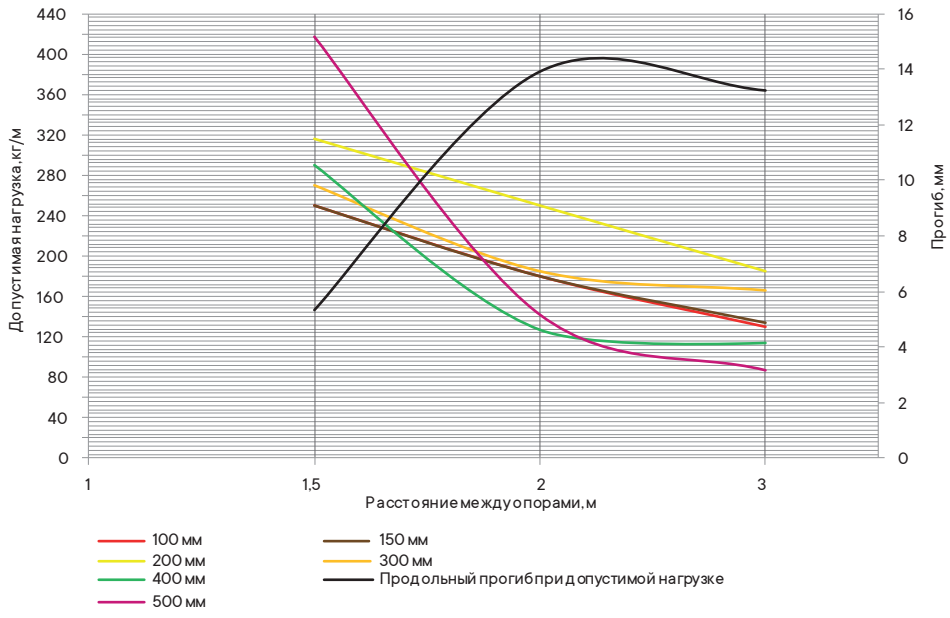

Условия испытаний лотков на безопасную рабочую нагрузку
• для исполнений 1, 2 и 4;
• испытания по ГОСТ Р 52868 п. 10.3.3;
• расстояние от места стыка прямых секций в концевом пролете до опоры составляет 1/4–1/5 от длины пролета, схемы испытаний согласно ТУ 3449-013-47022248-2004;
• продольный прогиб – не более 1/100 от длины пролета;
• поперечный прогиб – не более 1/20 от ширины лотка;
• коэффициент запаса – не менее 1,7 от заявленной нагрузки;
• нагрузочные характеристики на пролете в 3 метра распространяются только на лотки 3-метровой длины;
• нагрузочные характеристики для лотков в исп. 7 предоставляются по запросу.

Неперфорированные лотки высотой 100 мм с толщиной стали 2 мм



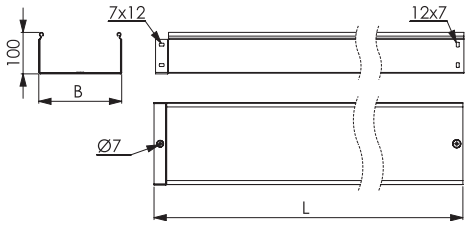

Назначение
• построение кабельных трасс для прокладки проводов и кабелей.
Характеристики
• исп. 1 – сталь, оцинкованная по методу Сендзимира;
• исп. 2 – горячее цинкование погружением после изготовления;
• исп. 4 – цинк-ламельное покрытие;
• степень защиты до IP44 при использовании уплотнительной шайбы, а также комплекта SIP, в состав которого входят специальные резинопластиковые уплотнители и защитные металлические пластины (см. стр. 18.147–18.148);
• исп. 7 – алюминиевый сплав 5000 серии.

Длина L, мм	Ширина B, мм	Вес*, кг/м	Код, исп. 1**	Код, исп. 2**	Код, исп. 4**	Код, исп. 7
3000	100	4,90	SNH30110	SNH30110HDZ	SNH30110ZL	ANH301010
	150	6,0	SNH30115	SNH30115HDZ	SNH30115ZL	ANH301015
	200	6,78	SNH30120	SNH30120HDZ	SNH30120ZL	ANH301020
	300	7,83	SNH30130	SNH30130HDZ	SNH30130ZL	ANH301030
	400	9,92	SNH30140	SNH30140HDZ	SNH30140ZL	ANH301040
	500	11,52	SNH30150	SNH30150HDZ	SNH30150ZL	ANH301050
	600	12,53	SNH30160	SNH30160HDZ	SNH30160ZL	ANH301060
4000	100	4,90	SNH40110	SNH40110HDZ	SNH40110ZL	–
	150	6,0	SNH40115	SNH40115HDZ	SNH40115ZL	–
	200	6,78	SNH40120	SNH40120HDZ	SNH40120ZL	–
	300	7,83	SNH40130	SNH40130HDZ	SNH40130ZL	–
	400	9,92	SNH40140	SNH40140HDZ	SNH40140ZL	–
	500	11,52	SNH40150	SNH40150HDZ	SNH40150ZL	–
	600	12,53	SNH40160	SNH40160HDZ	SNH40160ZL	–
6000	100	4,90	SNH60110	SNH60110HDZ	SNH60110ZL	–
	150	6,0	SNH60115	SNH60115HDZ	SNH60115ZL	–
	200	6,78	SNH60120	SNH60120HDZ	SNH60120ZL	–
	300	7,83	SNH60130	SNH60130HDZ	SNH60130ZL	–
	400	9,92	SNH60140	SNH60140HDZ	SNH60140ZL	–
	500	11,52	SNH60150	SNH60150HDZ	SNH60150ZL	–
	600	12,53	SNH60160	SNH60160HDZ	SNH60160ZL	–

* Значения в столбце соответствуют Исполнению 1
** Под заказ возможно производство лотков длиной 3500, 4500, 5000, 5500 мм
Нагрузочные характеристики предоставляются по запросу

Крышка на прямой элемент



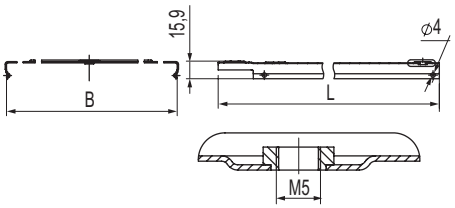

Назначение
• защита кабелей от внешних воздействий.
Характеристики
• исп. 1 – сталь, оцинкованная по методу Сендзимира;
• исп. 2 – горячее цинкование погружением после изготовления;
• исп. 4 – цинк-ламельное покрытие;
• исп. 7 – алюминиевый сплав 5000 серии.
Особенности
• благодаря С-образному профилю кромки крышка защелкивается на лоток простым нажатием;
• при применении на открытом воздухе рекомендуется дополнительно использовать держатели крышки 38500ZL (стр. 18.120).
Крышка лотка имеет специально отштампованные концы для соединения внахлест. Используется винт М5×8 (код CM030508) для создания контура заземления по крышке.

Длина L, мм	Ширина B, мм	Вес*, кг/м	Код, исп. 1	Код, исп. 2	Код, исп. 4
2000	50	0,4	35510	35510HDZ	35510ZL
	80	0,54	35511	35511HDZ	35511ZL
	100	0,63	35512	35512HDZ	35512ZL
	150	0,85	35513	35513HDZ	35513ZL
	200	1,11	35514	35514HDZ	35514ZL
	300	1,58	35515	35515HDZ	35515ZL
	400	2,05	35516	35516HDZ	35516ZL
	500	2,52	35517	35517HDZ	35517ZL
	600	3,04	35518	35518HDZ	35518ZL
3000	50	0,4	35520	35520HDZ	35520ZL
	80	0,54	35521	35521HDZ	35521ZL
	100	0,63	35522	35522HDZ	35522ZL
	150	0,83	35523	35523HDZ	35523ZL
	200	1,11	35524	35524HDZ	35524ZL
	300	1,58	35525	35525HDZ	35525ZL
	400	2,05	35526	35526HDZ	35526ZL
	500	2,82	35527	35527HDZ	35527ZL
	600	3,04	35528	35528HDZ	35528ZL

Специальное исполнение крышки по толщине

Толщина стали, мм	Длина L, мм	Ширина B, мм	Вес*, кг/м	Код, исп. 1	Код, исп. 2	Код, исп. 4	Код, исп. 7
1	3000	50	0,65	3552010	3552010HDZ	3552010ZL	–
		80	0,88	3552110	3552110HDZ	3552110ZL	–
		100	1,04	3552210	3552210HDZ	3552210ZL	–
		150	1,43	3552310	3552310HDZ	3552310ZL	–
		200	1,83	3552410	3552410HDZ	3552410ZL	–
		300	2,61	3552510	3552510HDZ	3552510ZL	–
		400	3,40	3552610	3552610HDZ	3552610ZL	–
		500	4,18	3552710	3552710HDZ	3552710ZL	–
		600	4,97	3552810	3552810HDZ	3552810ZL	–
1,2	3000	50	0,78	3552012	3552012HDZ	3552012ZL	–
		80	1,06	3552112	3552112HDZ	3552112ZL	–
		100	1,25	3552212	3552212HDZ	3552212ZL	–
		150	1,72	3552312	3552312HDZ	3552312ZL	–
		200	2,19	3552412	3552412HDZ	3552412ZL	–
		300	3,13	3552512	3552512HDZ	3552512ZL	–
		400	4,07	3552612	3552612HDZ	3552612ZL	–
		500	5,02	3552712	3552712HDZ	3552712ZL	–
		600	5,96	3552812	3552812HDZ	3552812ZL	–

Крышки лотков шириной 50–300 мм поставляются без ребер жесткости и штампа логотипа
* Значения в столбце соответствуют Исполнению 1

Толщина стали, мм	Длина L, мм	Ширина B, мм	Вес*, кг/м	Код, исп. 1	Код, исп. 2	Код, исп. 4	Код, исп. 7
1,5	3000	50	0,97	3552015	3552015HDZ	3552015ZL	AKSM3005
		80	1,32	3552115	3552115HDZ	3552115ZL	AKSM3008
		100	1,56	3552215	3552215HDZ	3552215ZL	AKSM3010
		150	2,15	3552315	3552315HDZ	3552315ZL	AKSM3015
		200	2,74	3552415	3552415HDZ	3552415ZL	AKSM3020
		300	3,91	3552515	3552515HDZ	3552515ZL	AKSM3030
		400	5,09	3552615	3552615HDZ	3552615ZL	–
		500	6,27	3552715	3552715HDZ	3552715ZL	–
		600	7,45	3552815	3552815HDZ	3552815ZL	–
2	3000	50	1,3	SKH3005	SKH3005HDZ	SKH3005ZL	AKSH3005
		80	1,76	SKH3008	SKH3008HDZ	SKH3008ZL	AKSH3008
		100	2	SKH3010	SKH3010HDZ	SKH3010ZL	AKSH3010
		150	2,86	SKH3015	SKH3015HDZ	SKH3015ZL	AKSH3015
		200	3,66	SKH3020	SKH3020HDZ	SKH3020ZL	AKSH3020
		300	5,1	SKH3030	SKH3030HDZ	SKH3030ZL	AKSH3030
		400	6,8	SKH3040	SKH3040HDZ	SKH3040ZL	AKSH3040
		500	8,36	SKH3050	SKH3050HDZ	SKH3050ZL	AKSH3050
		600	9,94	SKH3060	SKH3060HDZ	SKH3060ZL	AKSH3060

Двускатная крышка



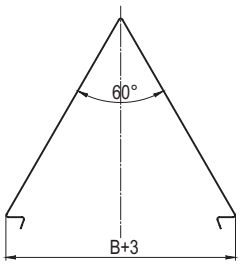

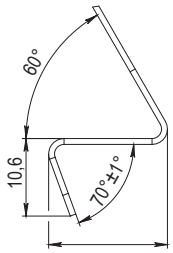

Назначение
- защита кабеля от воздействий снеговой нагрузки.

Характеристики
- толщина стали – 0,8 мм;
- длина – 1,5 м;
- исп. 1 – сталь, оцинкованная по методу Сендзимира;
- исп. 2 – горячее цинкование погружением после изготовления;
- исп. 4 – цинк-ламельное покрытие.

Особенности
- для монтажа необходимо использовать держатель SKH500HDZL. Держатель крепится при помощи двух гаек CM100600HDZ и винта CM020620HDZ. Сначала необходимо вставить винт в отверстие лотка, только потом надеть крышку.

Ширина основания B, мм	Вес**, кг/м	Код, исп. 2	Код, исп. 4
200	5,15	SKS332HDZ	SKS332ZL
300	7,43	SKS333HDZ	SKS333ZL
400	9,73	SKS334HDZ	SKS334ZL
500	12,02	SKS335HDZ	SKS335ZL
600	14,31	SKS336HDZ	SKS336ZL

Заглушка двускатной крышки



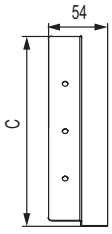

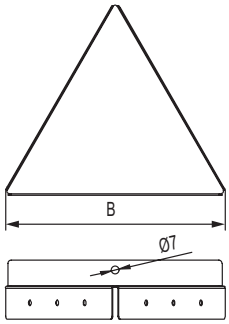

Назначение
- предотвращение попадания снега в начале/конце трассы при использовании двускатной крышки SKS.

Характеристики
- толщина стали – 0,8 мм;
- исп. 2 – горячее цинкование погружением после изготовления;
- исп. 4 – цинк-ламельное покрытие;
- крепление осуществляется с помощью самореза CM275013 (необходимо 6 шт. на одну заглушку).

Ширина основания B, мм	C, мм	Вес, кг/м	Код, исп. 2	Код, исп. 4
200	173	0,21	SKH202HDZL	SKH202HDZL
300	258	0,41	SKH203HDZL	SKH203HDZL
400	345	0,65	SKH204HDZL	SKH204HDZL
500	432	0,95	SKH205HDZL	SKH205HDZL
600	518	1,3	SKH206HDZL	SKH206HDZL

* Значения в столбце соответствуют Исполнению 1
** Значения в столбце соответствуют Исполнению 2

Аксессуары для листовых лотков с высотой 35 мм

Углы

Угол горизонтальный CPO 90

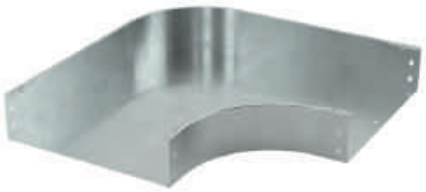

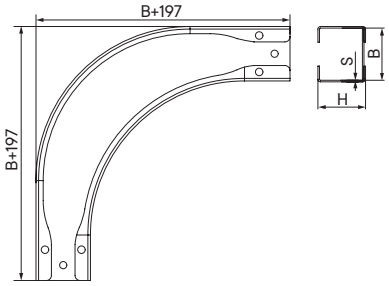

Назначение
• организация поворота трассы в горизонтальной плоскости на 90°.
Характеристики
• толщина стали – 0,8 мм;
• исп. 1 – сталь, оцинкованная по методу Сендзимира;
• исп. 2 – горячее цинкование погружением после изготовления;
• исп. 4 – цинк-ламельное покрытие.
Особенности
• поставляется в комплекте с крепежными элементами и соединительными пластинами;
• для монтажа крышек в аксессуарах установлены резьбовые заклепки.

Высота H, мм	Ширина B, мм	Код, исп. 1	Код, исп. 2	Код, исп. 4
35	100	SDS3510K	SDS3510KHDZ	SDS3510KZL
	150	SDS3515K	SDS3515KHDZ	SDS3515KZL
	200	SDS3520K	SDS3520KHDZ	SDS3520KZL
	300	SDS3530K	SDS3530KHDZ	SDS3530KZL
	400	SDS3540K	SDS3540KHDZ	SDS3540KZL
	500	SDS3550K	SDS3550KHDZ	SDS3550KZL

Крышка на угол горизонтальный CPO 90



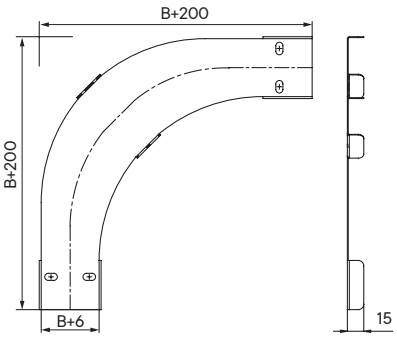

Назначение
• защита кабелей от внешних воздействий.
Характеристики
• толщина стали – 0,8 мм;
• исп. 1 – сталь, оцинкованная по методу Сендзимира;
• исп. 2 – горячее цинкование погружением после изготовления;
• исп. 4 – цинк-ламельное покрытие.
Особенности
• поставляется в комплекте с крепежными элементами.

Ширина B, мм	Код, исп. 1	Код, исп. 2	Код, исп. 4
100	SKDS100K	SKDS100KHDZ	SKDS100KZL
150	SKDS150K	SKDS150KHDZ	SKDS150KZL
200	SKDS200K	SKDS200KHDZ	SKDS200KZL
300	SKDS300K	SKDS300KHDZ	SKDS300KZL
400	SKDS400K	SKDS400KHDZ	SKDS400KZL
500	SKDS500K	SKDS500KHDZ	SKDS500KZL

Угол горизонтальный CPO 45°



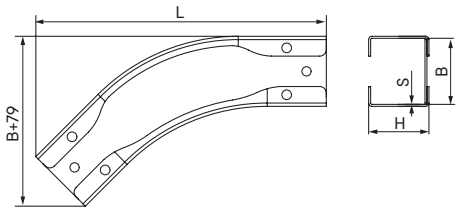

Назначение
• организация поворота трассы в горизонтальной плоскости на 45°.
Характеристики
• толщина стали – 0,8 мм;
• исп. 1 – сталь, оцинкованная по методу Сендзимира;
• исп. 2 – горячее цинкование погружением после изготовления;
• исп. 4 – цинк-ламельное покрытие.
Особенности
• поставляется в комплекте с крепежными элементами и соединительными пластинами;
• для монтажа крышек в аксессуарах установлены резьбовые заклепки.

Высота H, мм	Ширина B, мм	Код, исп. 1	Код, исп. 2	Код, исп. 4
35	100	SCS3510K	SCS3510KHDZ	SCS3510KZL
	150	SCS3515K	SCS3515KHDZ	SCS3515KZL
	200	SCS3520K	SCS3520KHDZ	SCS3520KZL
	300	SCS3530K	SCS3530KHDZ	SCS3530KZL
	400	SCS3540K	SCS3540KHDZ	SCS3540KZL
	500	SCS3550K	SCS3550KHDZ	SCS3550KZL

Крышка на угол горизонтальный CPO 45°



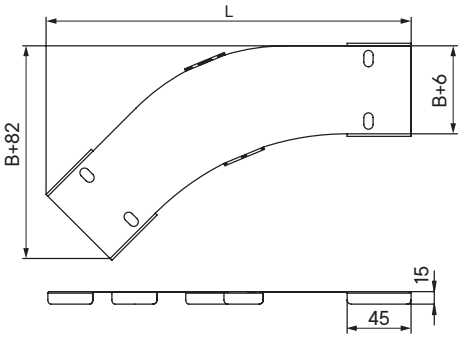

Назначение
• защита кабелей от внешних воздействий.
Характеристики
• толщина стали – 0,8 мм;
• исп. 1 – сталь, оцинкованная по методу Сендзимира;
• исп. 2 – горячее цинкование погружением после изготовления;
• исп. 4 – цинк-ламельное покрытие.
Особенности
• поставляется в комплекте с крепежными элементами.

Ширина B, мм	Код, исп. 1	Код, исп. 2	Код, исп. 4
100	SKCS100K	SKCS100KHDZ	SKCS100KZL
150	SKCS150K	SKCS150KHDZ	SKCS150KZL
200	SKCS200K	SKCS200KHDZ	SKCS200KZL
300	SKCS300K	SKCS300KHDZ	SKCS300KZL
400	SKCS400K	SKCS400KHDZ	SKCS400KZL
500	SKCS500K	SKCS500KHDZ	SKCS500KZL

Угол вертикальный внутренний 90°



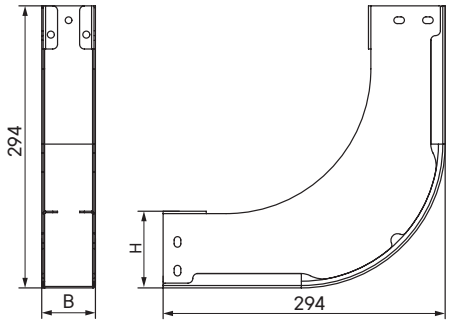

Назначение
• организация поворота трассы вверх на 90°.
Характеристики
• толщина стали – 0,8 мм;
• исп. 1 – сталь, оцинкованная по методу Сендзимира;
• исп. 2 – горячее цинкование погружением после изготовления;
• исп. 4 – цинк-ламельное покрытие.
Особенности
• поставляется в комплекте с крепежными элементами и соединительными пластинами;
• для монтажа крышек в аксессуарах установлены резьбовые заклепки.

Высота H, мм	Ширина B, мм	Код, исп. 1	Код, исп. 2	Код, исп. 4
35	100	SIS3510K	SIS3510KHDZ	SIS3510KZL
	150	SIS3515K	SIS3515KHDZ	SIS3515KZL
	200	SIS3520K	SIS3520KHDZ	SIS3520KZL
	300	SIS3530K	SIS3530KHDZ	SIS3530KZL
	400	SIS3540K	SIS3540KHDZ	SIS3540KZL
	500	SIS3550K	SIS3550KHDZ	SIS3550KZL

Крышка на угол вертикальный внутренний 90°

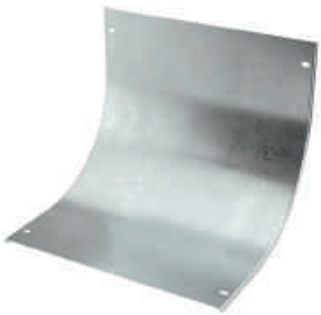

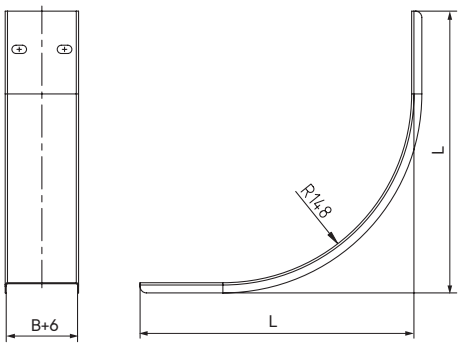

Назначение
• защита кабелей от внешних воздействий.
Характеристики
• толщина стали – 0,8 мм;
• исп. 1 – сталь, оцинкованная по методу Сендзимира;
• исп. 2 – горячее цинкование погружением после изготовления;
• исп. 4 – цинк-ламельное покрытие.
Особенности
• поставляется в комплекте с крепежными элементами.

Высота H, мм	Ширина B, мм	Код, исп. 1	Код, исп. 2	Код, исп. 4
35	100	SKIS3510K	SKIS3510KHDZ	SKIS3510KZL
	150	SKIS3515K	SKIS3515KHDZ	SKIS3515KZL
	200	SKIS3520K	SKIS3520KHDZ	SKIS3520KZL
	300	SKIS3530K	SKIS3530KHDZ	SKIS3530KZL
	400	SKIS3540K	SKIS3540KHDZ	SKIS3540KZL
	500	SKIS3550K	SKIS3550KHDZ	SKIS3550KZL

Угол вертикальный внутренний 45°

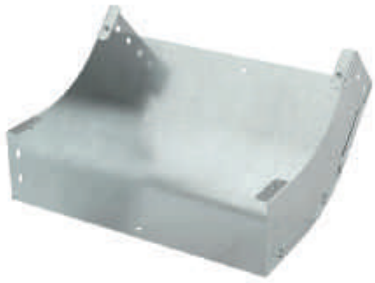

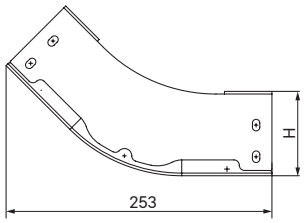

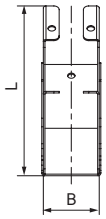

Назначение
• организация поворота трассы вверх на 45°.
Характеристики
• толщина стали – 0,8 мм;
• исп. 1 – сталь, оцинкованная по методу Сендзимира;
• исп. 2 – горячее цинкование погружением после изготовления;
• исп. 4 – цинк-ламельное покрытие.
Особенности
• поставляется в комплекте с крепежными элементами и соединительными пластинами;
• для монтажа крышек в аксессуарах установлены резьбовые заклепки.

Высота H, мм	Ширина B, мм	Код, исп. 1	Код, исп. 2	Код, исп. 4
35	100	SKS3510K	SKS3510KHDZ	SKS3510KZL
	150	SKS3515K	SKS3515KHDZ	SKS3515KZL
	200	SKS3520K	SKS3520KHDZ	SKS3520KZL
	300	SKS3530K	SKS3530KHDZ	SKS3530KZL
	400	SKS3540K	SKS3540KHDZ	SKS3540KZL
	500	SKS3550K	SKS3550KHDZ	SKS3550KZL

Крышка на угол вертикальный внутренний 45°



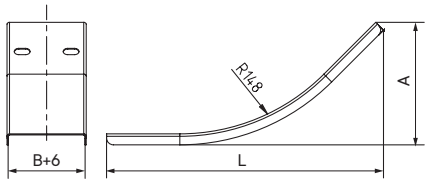

Назначение
• защита кабелей от внешних воздействий.
Характеристики
• толщина стали – 0,8 мм;
• исп. 1 – сталь, оцинкованная по методу Сендзимира;
• исп. 2 – горячее цинкование погружением после изготовления;
• исп. 4 – цинк-ламельное покрытие.
Особенности
• поставляется в комплекте с крепежными элементами.

Высота H, мм	Ширина B, мм	Код, исп. 1	Код, исп. 2	Код, исп. 4
35	100	SKKS3510K	SKKS3510KHDZ	SKKS3510KZL
	150	SKKS3515K	SKKS3515KHDZ	SKKS3515KZL
	200	SKKS3520K	SKKS3520KHDZ	SKKS3520KZL
	300	SKKS3530K	SKKS3530KHDZ	SKKS3530KZL
	400	SKKS3540K	SKKS3540KHDZ	SKKS3540KZL
	500	SKKS3550K	SKKS3550KHDZ	SKKS3550KZL

Угол вертикальный внешний 90°



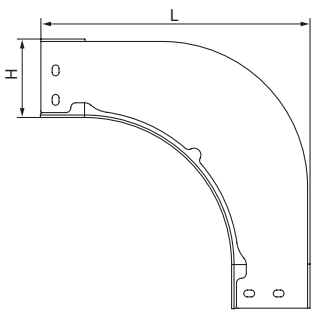

Назначение
• организация поворота трассы вниз на 90°.
Характеристики
• толщина стали – 0,8 мм;
• исп. 1 – сталь, оцинкованная по методу Сендзимира;
• исп. 2 – горячее цинкование погружением после изготовления;
• исп. 4 – цинк-ламельное покрытие.
Особенности
• поставляется в комплекте с крепежными элементами и соединительными пластинами;
• для монтажа крышек в аксессуарах установлены резьбовые заклепки.

Высота H, мм	Ширина B, мм	Код, исп. 1	Код, исп. 2	Код, исп. 4
35	100	SOS3510K	SOS3510KHDZ	SOS3510KZL
	150	SOS3515K	SOS3515KHDZ	SOS3515KZL
	200	SOS3520K	SOS3520KHDZ	SOS3520KZL
	300	SOS3530K	SOS3530KHDZ	SOS3530KZL
	400	SOS3540K	SOS3540KHDZ	SOS3540KZL
	500	SOS3550K	SOS3550KHDZ	SOS3550KZL

Крышка на угол вертикальный внешний 90°



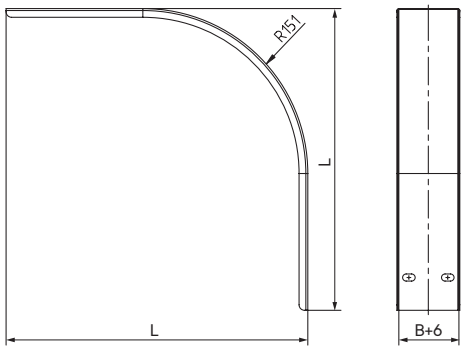

Назначение
• защита кабелей от внешних воздействий.
Характеристики
• толщина стали – 0,8 мм;
• исп. 1 – сталь, оцинкованная по методу Сендзимира;
• исп. 2 – горячее цинкование погружением после изготовления;
• исп. 4 – цинк-ламельное покрытие.
Особенности
• поставляется в комплекте с крепежными элементами.

Высота H, мм	Ширина B, мм	Код, исп. 1	Код, исп. 2	Код, исп. 4
35	100	SKOS3510K	SKOS3510KHDZ	SKOS3510KZL
	150	SKOS3515K	SKOS3515KHDZ	SKOS3515KZL
	200	SKOS3520K	SKOS3520KHDZ	SKOS3520KZL
	300	SKOS3530K	SKOS3530KHDZ	SKOS3530KZL
	400	SKOS3540K	SKOS3540KHDZ	SKOS3540KZL
	500	SKOS3550K	SKOS3550KHDZ	SKOS3550KZL

Угол вертикальный внешний 45°



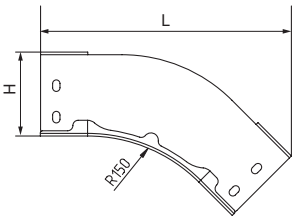

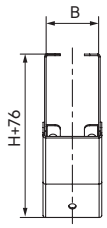

Назначение
• организация поворота трассы вниз на 45°.
Характеристики
• толщина стали – 0,8 мм;
• исп. 1 – сталь, оцинкованная по методу Сендзимира;
• исп. 2 – горячее цинкование погружением после изготовления;
• исп. 4 – цинк-ламельное покрытие.
Особенности
• поставляется в комплекте с крепежными элементами и соединительными пластинами;
• для монтажа крышек в аксессуарах установлены резьбовые заклепки.

Высота H, мм	Ширина B, мм	Код, исп. 1	Код, исп. 2	Код, исп. 4
35	100	SPS3510K	SPS3510KHDZ	SPS3510KZL
	150	SPS3515K	SPS3515KHDZ	SPS3515KZL
	200	SPS3520K	SPS3520KHDZ	SPS3520KZL
	300	SPS3530K	SPS3530KHDZ	SPS3530KZL
	400	SPS3540K	SPS3540KHDZ	SPS3540KZL
	500	SPS3550K	SPS3550KHDZ	SPS3550KZL

Крышка на угол вертикальный внешний 45°



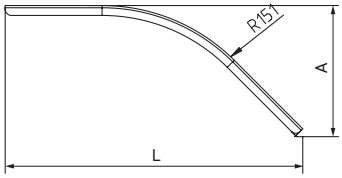

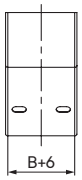

Назначение
• защита кабелей от внешних воздействий.
Характеристики
• толщина стали – 0,8 мм;
• исп. 1 – сталь, оцинкованная по методу Сендзимира;
• исп. 2 – горячее цинкование погружением после изготовления;
• исп. 4 – цинк-ламельное покрытие.
Особенности
• поставляется в комплекте с крепежными элементами.

Высота H, мм	Ширина B, мм	Код, исп. 1	Код, исп. 2	Код, исп. 4
35	100	SKPS3510K	SKPS3510KHDZ	SKPS3510KZL
	150	SKPS3515K	SKPS3515KHDZ	SKPS3515KZL
	200	SKPS3520K	SKPS3520KHDZ	SKPS3520KZL
	300	SKPS3530K	SKPS3530KHDZ	SKPS3530KZL
	400	SKPS3540K	SKPS3540KHDZ	SKPS3540KZL
	500	SKPS3550K	SKPS3550KHDZ	SKPS3550KZL

Ответвитель Т-образный



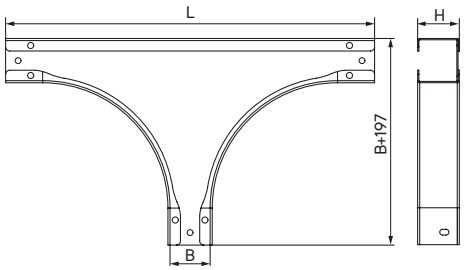

Назначение
• организация Т-образного отвода трассы в горизонтальной плоскости.
Характеристики
• толщина стали – 0,8 мм;
• исп. 1 – сталь, оцинкованная по методу Сендзимира;
• исп. 2 – горячее цинкование погружением после изготовления;
• исп. 4 – цинк-ламельное покрытие.
Особенности
• поставляется в комплекте с крепежными элементами и соединительными пластинами;
• для монтажа крышек в аксессуарах установлены резьбовые заклепки.

Высота H, мм	Ширина B, мм	Код, исп. 1	Код, исп. 2	Код, исп. 4
35	100	STS3510K	STS3510KHDZ	STS3510KZL
	150	STS3515K	STS3515KHDZ	STS3515KZL
	200	STS3520K	STS3520KHDZ	STS3520KZL
	300	STS3530K	STS3530KHDZ	STS3530KZL
	400	STS3540K	STS3540KHDZ	STS3540KZL
	500	STS3550K	STS3550KHDZ	STS3550KZL

Крышка на ответвитель Т-образный



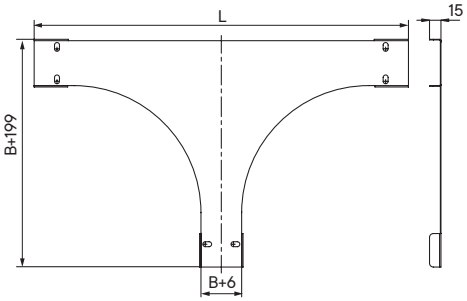

Назначение
• защита кабелей от внешних воздействий.
Характеристики
• толщина стали – 0,8 мм;
• исп. 1 – сталь, оцинкованная по методу Сендзимира;
• исп. 2 – горячее цинкование погружением после изготовления;
• исп. 4 – цинк-ламельное покрытие.
Особенности
• поставляется в комплекте с крепежными элементами.

Ширина B, мм	Код, исп. 1	Код, исп. 2	Код, исп. 4
100	SKTS100K	SKTS100KHDZ	SKTS100KZL
150	SKTS150K	SKTS150KHDZ	SKTS150KZL
200	SKTS200K	SKTS200KHDZ	SKTS200KZL
300	SKTS300K	SKTS300KHDZ	SKTS300KZL
400	SKTS400K	SKTS400KHDZ	SKTS400KZL
500	SKTS500K	SKTS500KHDZ	SKTS500KZL

Ответвитель универсальный DL



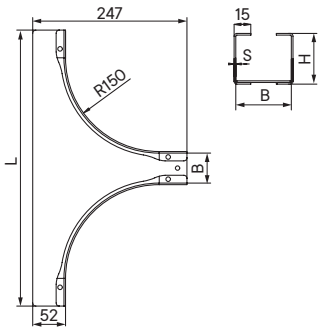

Назначение
• организация как Т-образного, так и Х-образного отвода трассы в горизонтальной плоскости, либо Т-образного ответвления вниз в вертикальной плоскости при условии монтажа без крышки.
Характеристики
• толщина стали – 0,8 мм;
• исп. 1 – сталь, оцинкованная по методу Сендзимира;
• исп. 2 – горячее цинкование погружением после изготовления;
• исп. 4 – цинк-ламельное покрытие.
Особенности
• поставляется в комплекте с крепежными элементами и соединительными пластинами;
• для монтажа крышек в аксессуарах установлены резьбовые заклепки.

Высота H, мм	Ширина B, мм	Код, исп. 1	Код, исп. 2	Код, исп. 4
35	100	SFS3510K	SFS3510KHDZ	SFS3510KZL
	150	SFS3515K	SFS3515KHDZ	SFS3515KZL
	200	SFS3520K	SFS3520KHDZ	SFS3520KZL
	300	SFS3530K	SFS3530KHDZ	SFS3530KZL
	400	SFS3540K	SFS3540KHDZ	SFS3540KZL
	500	SFS3550K	SFS3550KHDZ	SFS3550KZL

Крышка на ответвитель универсальный DL



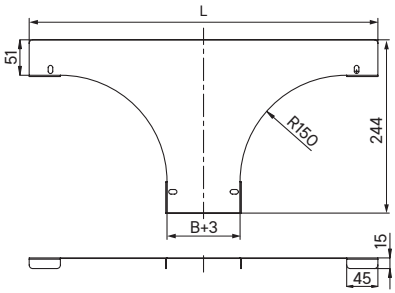

Назначение
• защита кабелей от внешних воздействий.
Характеристики
• толщина стали – 0,8 мм;
• исп. 1 – сталь, оцинкованная по методу Сендзимира;
• исп. 2 – горячее цинкование погружением после изготовления;
• исп. 4 – цинк-ламельное покрытие.
Особенности
• поставляется в комплекте с крепежными элементами.

Ширина B, мм	Код, исп. 1	Код, исп. 2	Код, исп. 4
100	SKFS100K	SKFS100KHDZ	SKFS100KZL
150	SKFS150K	SKFS150KHDZ	SKFS150KZL
200	SKFS200K	SKFS200KHDZ	SKFS200KZL
300	SKFS300K	SKFS300KHDZ	SKFS300KZL
400	SKFS400K	SKFS400KHDZ	SKFS400KZL
500	SKFS500K	SKFS500KHDZ	SKFS500KZL

Ответвитель крестообразный DPX

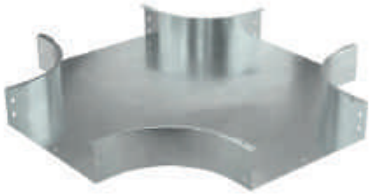

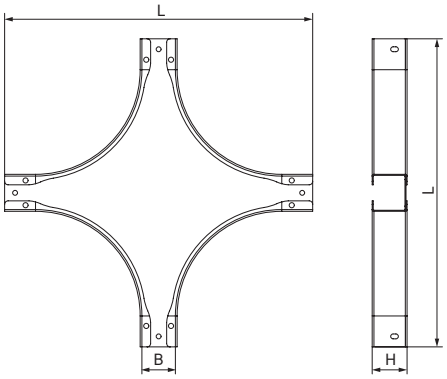

Назначение
• организация двухстороннего Х-образного отвода трассы в горизонтальной плоскости.
Характеристики
• толщина стали – 0,8 мм;
• исп. 1 – сталь, оцинкованная по методу Сендзимира;
• исп. 2 – горячее цинкование погружением после изготовления;
• исп. 4 – цинк-ламельное покрытие.
Особенности
• поставляется в комплекте с крепежными элементами и соединительными пластинами;
• для монтажа крышек в аксессуарах установлены резьбовые заклепки.

Высота H, мм	Ширина B, мм	Код, исп. 1	Код, исп. 2	Код, исп. 4
35	100	SXS3510K	SXS3510KHDZ	SXS3510KZL
	150	SXS3515K	SXS3515KHDZ	SXS3515KZL
	200	SXS3520K	SXS3520KHDZ	SXS3520KZL
	300	SXS3530K	SXS3530KHDZ	SXS3530KZL
	400	SXS3540K	SXS3540KHDZ	SXS3540KZL
	500	SXS3550K	SXS3550KHDZ	SXS3550KZL

Крышка на ответвитель крестообразный DPX



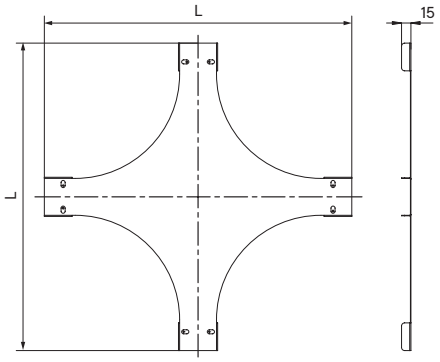

Назначение
• защита кабелей от внешних воздействий.
Характеристики
• толщина стали – 0,8 мм;
• исп. 1 – сталь, оцинкованная по методу Сендзимира;
• исп. 2 – горячее цинкование погружением после изготовления;
• исп. 4 – цинк-ламельное покрытие.
Особенности
• поставляется в комплекте с крепежными элементами.

Ширина B, мм	Код, исп. 1	Код, исп. 2	Код, исп. 4
100	SKXS100K	SKXS100KHDZ	SKXS100KZL
150	SKXS150K	SKXS150KHDZ	SKXS150KZL
200	SKXS200K	SKXS200KHDZ	SKXS200KZL
300	SKXS300K	SKXS300KHDZ	SKXS300KZL
400	SKXS3540K	SKXS3540KHDZ	SKXS3540KZL
500	SKXS3550K	SKXS3550KHDZ	SKXS3550KZL

Угол горизонтальный изменяемый CPO



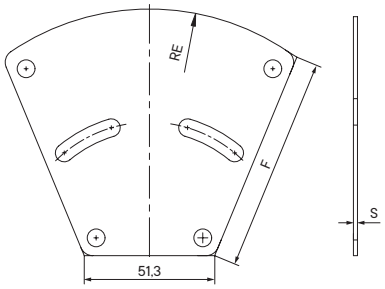

Чертеж основания

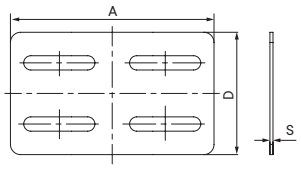

Чертеж внешней пластины

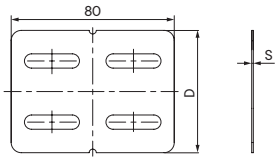

Чертеж внутренней пластины

Назначение
• организация поворота трассы в горизонтальной плоскости на угол от 0 до 45°.
Характеристики
• исп. 1 – сталь, оцинкованная по методу Сендзимира;
• исп. 2 – горячее цинкование погружением после изготовления;
• исп. 4 – цинк-ламельное покрытие.
Особенности
• поставляется в комплекте с крепежными элементами и соединительными пластинами.

Высота H, мм	Ширина B, мм	Код, исп. 1	Код, исп. 2	Код, исп. 4
35	100	SVS3510K	SVS3510KHDZL	SVS3510KHDZL
	150	SVS3515K	SVS3515KHDZL	SVS3515KHDZL
	200	SVS3520K	SVS3520KHDZL	SVS3520KHDZL
	300	SVS3530K	SVS3530KHDZL	SVS3530KHDZL
	400	SVS3540K	SVS3540KHDZL	SVS3540KHDZL
	500	SVS3550K	SVS3550KHDZL	SVS3550KHDZL

Крышка на угол горизонтальный изменяемый CPO



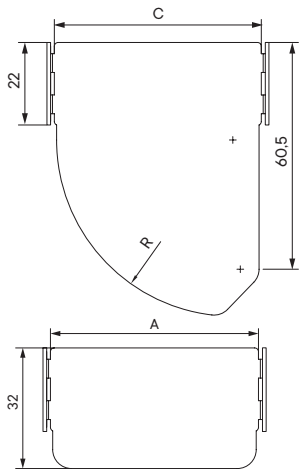

Назначение
• защита кабелей от внешних воздействий.
Характеристики
• толщина стали – 0,8 мм;
• исп. 1 – сталь, оцинкованная по методу Сендзимира;
• исп. 2 – горячее цинкование погружением после изготовления;
• исп. 4 – цинк-ламельное покрытие.

Ширина B, мм	Код, исп. 1	Код, исп. 2	Код, исп. 4
100	SKVS100K	SKVS100KHDZL	SKVS100KHDZL
150	SKVS150K	SKVS150KHDZL	SKVS150KHDZL
200	SKVS200K	SKVS200KHDZL	SKVS200KHDZL
300	SKVS300K	SKVS300KHDZL	SKVS300KHDZL
400	SKVS400K	SKVS400KHDZL	SKVS400KHDZL
500	SKVS500K	SKVS500KHDZL	SKVS500KHDZL

Аксессуары для листовых лотков

Углы

Угол горизонтальный CPO 90



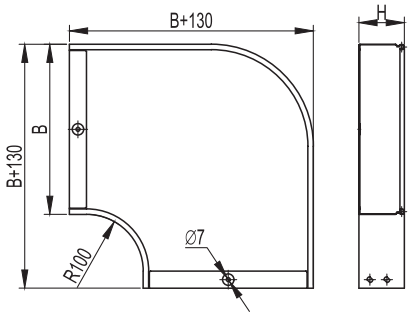

Назначение
• организация поворота трассы в горизонтальной плоскости на 90°.
Характеристики
• толщина стали – 0,8 мм;
• исп. 1 – сталь, оцинкованная по методу Сендзимира;
• исп. 2 – горячее цинкование погружением после изготовления;
• исп. 4 – цинк-ламельное покрытие.
Особенности
• поставляется в комплекте с крепежными элементами и соединительными пластинами (37301/37303/37305, 37501, CM010610, CM100600 в соответствующем аксессуару исполнении).

Высота H, мм	Ширина B, мм	Вес*, кг/упак.	Код, исп. 1	Код, исп. 2	Код, исп. 4
50	50	0,47	36000K	36000KHDZ	36000KZL
	100	0,63	36002K	36002KHDZ	36002KZL
	150	0,83	36003K	36003KHDZ	36003KZL
	200	1,06	36004K	36004KHDZ	36004KZL
	300	1,65	36005K	36005KHDZ	36005KZL
	400	2,74	36006K	36006KHDZ	36006KZL
	500	3,71	36007K	36007KHDZ	36007KZL
	600	4,85	36001K	36001KHDZ	36001KZL
80	80	0,58	36021K	36021KHDZ	36021KZL
	100	0,66	36022K	36022KHDZ	36022KZL
	150	1,05	36023K	36023KHDZ	36023KZL
	200	1,02	36024K	36024KHDZ	36024KZL
	300	1,91	36025K	36025KHDZ	36025KZL
	400	3,04	36026K	36026KHDZ	36026KZL
	500	4,00	36027K	36027KHDZ	36027KZL
	600	5,19	36028K	36028KHDZ	36028KZL
100	100	0,96	36041K	36041KHDZ	36041KZL
	150	1,18	36042K	36042KHDZ	36042KZL
	200	1,45	36043K	36043KHDZ	36043KZL
	300	2,07	36044K	36044KHDZ	36044KZL
	400	3,17	36045K	36045KHDZ	36045KZL
	500	4,30	36046K	36046KHDZ	36046KZL
	600	5,51	36047K	36047KHDZ	36047KZL

Крышка на угол горизонтальный CPO 90



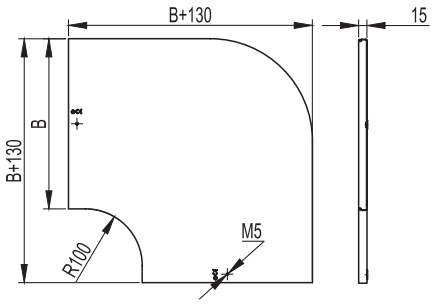

Назначение
• защита кабелей от внешних воздействий.
Характеристики
• толщина стали – 0,8 мм;
• исп. 1 – сталь, оцинкованная по методу Сендзимира;
• исп. 2 – горячее цинкование погружением после изготовления;
• исп. 4 – цинк-ламельное покрытие.
Особенности
• поставляется в комплекте с метизами (CM030508, CM100500) в соответствующем аксессуару исполнении и пластинами PTCE.

Ширина B, мм	Вес*, кг/шт.	Код, исп. 1	Код, исп. 2	Код, исп. 4
50	0,150	38000K	38000KHDZ	38000KZL
80	0,260	38001K	38001KHDZ	38001KZL
100	0,350	38002K	38002KHDZ	38002KZL
150	0,550	38003K	38003KHDZ	38003KZL
200	0,700	38004K	38004KHDZ	38004KZL
300	1,400	38005K	38005KHDZ	38005KZL
400	2,100	38006K	38006KHDZ	38006KZL
500	3,100	38007K	38007KHDZ	38007KZL
600	4,100	38008K	38008KHDZ	38008KZL

* Значения в столбце соответствуют Исполнению 1
** На крышке шириной 50 мм крепление осуществляется при помощи лепестков, расположенных в местах окончания крышек

Угол горизонтальный CPO 45



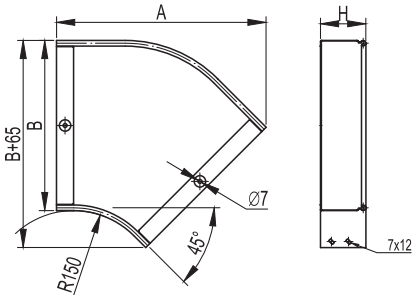

Назначение
• организация поворота трассы в горизонтальной плоскости на 45°.
Характеристики
• толщина стали – 0,8 мм;
• исп. 1 – сталь, оцинкованная по методу Сендзимира;
• исп. 2 – горячее цинкование погружением после изготовления;
• исп. 4 – цинк-ламельное покрытие.
Особенности
• поставляется в комплекте с крепежными элементами и соединительными пластинами (37301/37303/37305, 37501, CM010610, CM100600 в соответствующем аксессуару исполнении).

Высота H, мм	Ширина B, мм	A, мм	Вес*, кг/упак.	Код, исп. 1	Код, исп. 2	Код, исп. 4
50	50	190	0,41	36060K	36060KHDZ	36060KZL
	100	230	0,50	36062K	36062KHDZ	36062KZL
	150	270	0,62	36063K	36063KHDZ	36063KZL
	200	300	1,03	36064K	36064KHDZ	36064KZL
	300	370	1,56	36065K	36065KHDZ	36065KZL
	400	440	2,30	36066K	36066KHDZ	36066KZL
	500	510	2,58	36067K	36067KHDZ	36067KZL
	600	580	0,65	36068K	36068KHDZ	36068KZL
80	80	220	0,68	36081K	36081KHDZ	36081KZL
	100	230	0,80	36082K	36082KHDZ	36082KZL
	150	270	0,92	36083K	36083KHDZ	36083KZL
	200	300	1,24	36084K	36084KHDZ	36084KZL
	300	370	1,80	36085K	36085KHDZ	36085KZL
	400	440	2,32	36086K	36086KHDZ	36086KZL
	500	510	2,80	36087K	36087KHDZ	36087KZL
	600	580	0,78	36088K	36088KHDZ	36088KZL
100	100	230	0,90	36101K	36101KHDZ	36101KZL
	150	270	1,05	36102K	36102KHDZ	36102KZL
	200	300	1,34	36103K	36103KHDZ	36103KZL
	300	370	1,90	36104K	36104KHDZ	36104KZL
	400	440	2,48	36105K	36105KHDZ	36105KZL
	500	510	2,98	36106K	36106KHDZ	36106KZL
	600	580	2500	36107K	36107KHDZ	36107KZL

Крышка на угол горизонтальный CPO 45



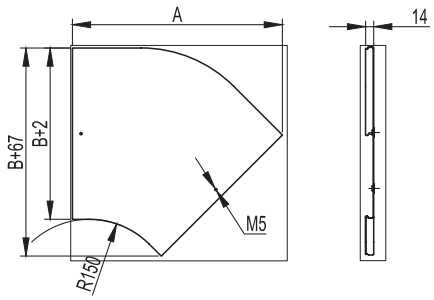

Назначение
• защита кабелей от внешних воздействий.
Характеристики
• толщина стали – 0,8 мм;
• исп. 1 – сталь, оцинкованная по методу Сендзимира;
• исп. 2 – горячее цинкование погружением после изготовления;
• исп. 4 – цинк-ламельное покрытие.
Особенности
• поставляется в комплекте с метизами (CM030508, CM100500) в соответствующем аксессуару исполнении и пластинами PTCE.

Ширина B, мм	A, мм	Вес*, кг/шт.	Код, исп. 1	Код, исп. 2	Код, исп. 4
50	190	0,100	38020K	38020KHDZ	38020KZL
80	220	0,200	38021K	38021KHDZ	38021KZL
100	230	0,240	38022K	38022KHDZ	38022KZL
150	270	0,360	38023K	38023KHDZ	38023KZL
200	300	0,500	38024K	38024KHDZ	38024KZL
300	370	0,800	38025K	38025KHDZ	38025KZL
400	440	1,200	38026K	38026KHDZ	38026KZL
500	510	1,600	38027K	38027KHDZ	38027KZL
600	580	2,000	38028K	38028KHDZ	38028KZL

* Значения в столбце соответствуют Исполнению 1
** На крышке шириной 50 мм крепление осуществляется при помощи лепестков, расположенных в местах окончания крышек

Угол вертикальный внутренний CS 90



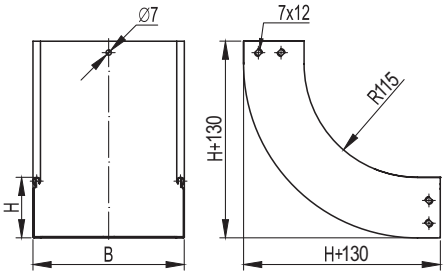

Назначение
• организация поворота трассы вверх на 90°.
Характеристики
• толщина стали – 0,8 мм;
• исп. 1 – сталь, оцинкованная по методу Сендзимира;
• исп. 2 – горячее цинкование погружением после изготовления;
• исп. 4 – цинк-ламельное покрытие.
Особенности
• поставляется в комплекте с крепежными элементами и соединительными пластинами (37301/37303/37305, 37501, CM010610, CM100600 в соответствующем аксессуару исполнении).

Высота H, мм	Ширина B, мм	Вес*, кг/упак.	Код, исп. 1	Код, исп. 2	Код, исп. 4
50	50	0,46	36660K	36660KHDZ	36660KZL
	100	0,57	36662K	36662KHDZ	36662KZL
	150	0,66	36663K	36663KHDZ	36663KZL
	200	0,75	36664K	36664KHDZ	36664KZL
	300	0,94	36665K	36665KHDZ	36665KZL
	400	1,12	36666K	36666KHDZ	36666KZL
	500	1,31	36667K	36667KHDZ	36667KZL
	600	1,49	36668K	36668KHDZ	36668KZL
80	80	9,36	36681K	36681KHDZ	36681KZL
	100	0,82	36682K	36682KHDZ	36682KZL
	150	0,93	36683K	36683KHDZ	36683KZL
	200	1,03	36684K	36684KHDZ	36684KZL
	300	1,24	36685K	36685KHDZ	36685KZL
	400	1,45	36686K	36686KHDZ	36686KZL
	500	1,70	36687K	36687KHDZ	36687KZL
	600	1,88	36688K	36688KHDZ	36688KZL
100	100	0,31	36701K	36701KHDZ	36701KZL
	150	1,09	36702K	36702KHDZ	36702KZL
	200	1,20	36703K	36703KHDZ	36703KZL
	300	1,45	36704K	36704KHDZ	36704KZL
	400	1,64	36705K	36705KHDZ	36705KZL
	500	1,90	36706K	36706KHDZ	36706KZL
	600	2,09	36707K	36707KHDZ	36707KZL

Крышка на угол вертикальный внутренний CS 90



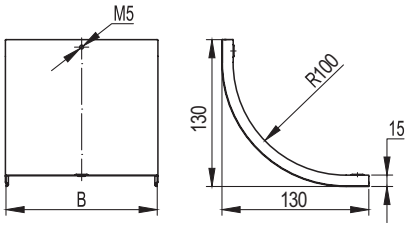

Назначение
• защита кабелей от внешних воздействий.
Характеристики
• толщина стали – 0,8 мм;
• исп. 1 – сталь, оцинкованная по методу Сендзимира;
• исп. 2 – горячее цинкование погружением после изготовления;
• исп. 4 – цинк-ламельное покрытие.
Особенности
• поставляется в комплекте с метизами (CM030508, CM100500) в соответствующем аксессуару исполнении и пластинами PTCE.

Ширина B, мм	Вес*, кг/шт.	Код, исп. 1	Код, исп. 2	Код, исп. 4
50	0,1	38200K	38200KHDZ	38200KZL
80	0,2	38201K	38201KHDZ	38201KZL
100	0,25	38202K	38202KHDZ	38202KZL
150	0,3	38203K	38203KHDZ	38203KZL
200	0,4	38204K	38204KHDZ	38204KZL
300	0,6	38205K	38205KHDZ	38205KZL
400	0,7	38206K	38206KHDZ	38206KZL
500	0,8	38207K	38207KHDZ	38207KZL
600	0,9	38208K	38208KHDZ	38208KZL

* Значения в столбце соответствуют Исполнению 1
** На крышке шириной 50 мм крепление осуществляется при помощи лепестков, расположенных в местах окончания крышек

Угол вертикальный внутренний CS 45



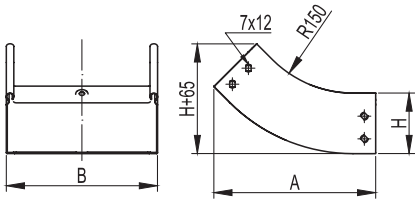

Назначение
• организация поворота трассы вверх на 45°.
Характеристики
• толщина стали – 0,8 мм;
• исп. 1 – сталь, оцинкованная по методу Сендзимира;
• исп. 2 – горячее цинкование погружением после изготовления;
• исп. 4 – цинк-ламельное покрытие.
Особенности
• поставляется в комплекте с крепежными элементами и соединительными пластинами (37301/37303/37305, 37501, CM010610, CM100600 в соответствующем аксессуару исполнении).

Высота H, мм	Ширина B, мм	A, мм	Вес*, кг/упак.	Код, исп. 1	Код, исп. 2	Код, исп. 4
50	50	195	0,40	36720K	36720KHDZ	36720KZL
	100	195	0,39	36722K	36722KHDZ	36722KZL
	150	195	0,54	36723K	36723KHDZ	36723KZL
	200	195	0,61	36724K	36724KHDZ	36724KZL
	300	195	0,77	36725K	36725KHDZ	36725KZL
	400	195	0,88	36726K	36726KHDZ	36726KZL
	500	195	1,02	36727K	36727KHDZ	36727KZL
	600	195	1,12	36728K	36728KHDZ	36728KZL
80	80	210	0,65	36741K	36741KHDZ	36741KZL
	100	210	0,67	36742K	36742KHDZ	36742KZL
	150	210	0,74	36743K	36743KHDZ	36743KZL
	200	210	0,82	36744K	36744KHDZ	36744KZL
	300	210	0,97	36745K	36745KHDZ	36745KZL
	400	210	1,14	36746K	36746KHDZ	36746KZL
	500	210	1,29	36747K	36747KHDZ	36747KZL
	600	210	1,41	36748K	36748KHDZ	36748KZL
100	100	230	0,78	36761K	36761KHDZ	36761KZL
	150	230	0,87	36762K	36762KHDZ	36762KZL
	200	230	0,95	36763K	36763KHDZ	36763KZL
	300	230	1,12	36764K	36764KHDZ	36764KZL
	400	230	1,25	36765K	36765KHDZ	36765KZL
	500	230	1,42	36766K	36766KHDZ	36766KZL
	600	230	1,55	36767K	36767KHDZ	36767KZL

Крышка на угол вертикальный внутренний CS 45



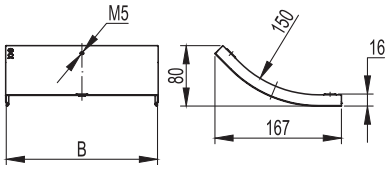

Назначение
• защита кабелей от внешних воздействий.
Характеристики
• толщина стали – 0,8 мм;
• исп. 1 – сталь, оцинкованная по методу Сендзимира;
• исп. 2 – горячее цинкование погружением после изготовления;
• исп. 4 – цинк-ламельное покрытие.
Особенности
• поставляется в комплекте с метизами (CM030508, CM100500) в соответствующем аксессуару исполнении и пластинами PTCE.

Ширина B, мм	Вес*, кг/шт.	Код, исп. 1	Код, исп. 2	Код, исп. 4
50	0,08	38220K	38220KHDZ	38220KZL
80	0,18	38221K	38221KHDZ	38221KZL
100	0,2	38222K	38222KHDZ	38222KZL
150	0,3	38223K	38223KHDZ	38223KZL
200	0,35	38224K	38224KHDZ	38224KZL
300	0,5	38225K	38225KHDZ	38225KZL
400	0,6	38226K	38226KHDZ	38226KZL
500	0,7	38227K	38227KHDZ	38227KZL
600	0,8	38288K	38288KHDZ	38288KZL

* Значения в столбце соответствуют Исполнению 1
** На крышке шириной 50 мм крепление осуществляется при помощи лепестков, расположенных в местах окончания крышек

Угол вертикальный внешний CD 90



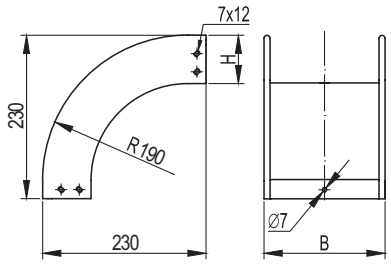

Назначение
• организация поворота трассы вниз на 90°.
Характеристики
• толщина стали – 0,8 мм;
• исп. 1 – сталь, оцинкованная по методу Сендзимира;
• исп. 2 – горячее цинкование погружением после изготовления;
• исп. 4 – цинк-ламельное покрытие.
Особенности
• поставляется в комплекте с крепежными элементами и соединительными пластинами (37301/37303/37305, 37501, CM010610, CM100600 в соответствующем аксессуару исполнении).

Высота H, мм	Ширина B, мм	Вес*, кг/упак.	Код, исп. 1	Код, исп. 2	Код, исп. 4
50	50	0,55	36780K	36780KHDZ	36780KZL
	100	0,65	36782K	36782KHDZ	36782KZL
	150	0,73	36783K	36783KHDZ	36783KZL
	200	0,58	36784K	36784KHDZ	36784KZL
	300	0,99	36785K	36785KHDZ	36785KZL
	400	1,20	36786K	36786KHDZ	36786KZL
	500	1,37	36787K	36787KHDZ	36787KZL
	600	1,54	36788K	36788KHDZ	36788KZL
80	80	0,78	36801K	36801KHDZ	36801KZL
	100	0,81	36802K	36802KHDZ	36802KZL
	150	0,87	36803K	36803KHDZ	36803KZL
	200	0,96	36804K	36804KHDZ	36804KZL
	300	1,12	36805K	36805KHDZ	36805KZL
	400	1,28	36806K	36806KHDZ	36806KZL
	500	1,44	36807K	36807KHDZ	36807KZL
	600	1,56	36808K	36808KHDZ	36808KZL
100	100	0,87	36821K	36821KHDZ	36821KZL
	150	0,94	36822K	36822KHDZ	36822KZL
	200	1,02	36823K	36823KHDZ	36823KZL
	300	1,16	36824K	36824KHDZ	36824KZL
	400	1,28	36825K	36825KHDZ	36825KZL
	500	1,42	36826K	36826KHDZ	36826KZL
	600	1,55	36827K	36827KHDZ	36827KZL

Крышка на угол вертикальный внешний CD 90



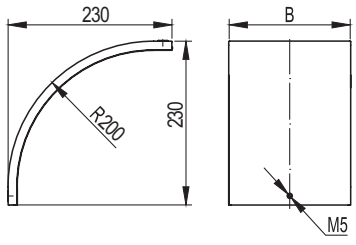

Назначение
• защита кабелей от внешних воздействий.
Характеристики
• толщина стали – 0,8 мм;
• исп. 1 – сталь, оцинкованная по методу Сендзимира;
• исп. 2 – горячее цинкование погружением после изготовления;
• исп. 4 – цинк-ламельное покрытие.
Особенности
• поставляется в комплекте с метизами (CM030508, CM100500) в соответствующем аксессуару исполнении и пластинами PTCE.

Ширина B, мм	Вес*, кг/шт.	Код, исп. 1	Код, исп. 2	Код, исп. 4
50	0,15	38240K	38240KHDZ	38240KZL
80	0,35	38241K	38241KHDZ	38241KZL
100	0,4	38242K	38242KHDZ	38242KZL
150	0,55	38243K	38243KHDZ	38243KZL
200	0,7	38244K	38244KHDZ	38244KZL
300	1	38245K	38245KHDZ	38245KZL
400	1,2	38246K	38246KHDZ	38246KZL
500	1,4	38247K	38247KHDZ	38247KZL
600	1,6	38248K	38248KHDZ	38248KZL

* Значения в столбце соответствуют Исполнению 1
** На крышке шириной 50 мм крепление осуществляется при помощи лепестков, расположенных в местах окончания крышек

Угол вертикальный внешний CD 45



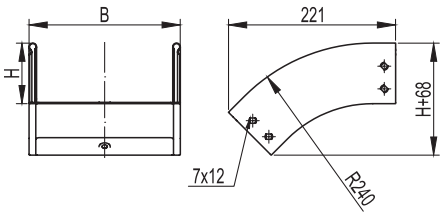

Назначение
• организация поворота трассы вниз на 45°.
Характеристики
• толщина стали – 0,8 мм;
• исп. 1 – сталь, оцинкованная по методу Сендзимира;
• исп. 2 – горячее цинкование погружением после изготовления;
• исп. 4 – цинк-ламельное покрытие.
Особенности
• поставляется в комплекте с крепежными элементами и соединительными пластинами (37301/37303/37305, 37501, CM010610, CM100600 в соответствующем аксессуару исполнении).

Высота H, мм	Ширина B, мм	Вес*, кг/упак.	Код, исп. 1	Код, исп. 2	Код, исп. 4
50	50	0,55	36840K	36840KHDZ	36840KZL
	100	0,51	36842K	36842KHDZ	36842KZL
	150	0,62	36843K	36843KHDZ	36843KZL
	200	0,65	36844K	36844KHDZ	36844KZL
	300	0,76	36845K	36845KHDZ	36845KZL
	400	0,91	36846K	36846KHDZ	36846KZL
	500	1,06	36847K	36847KHDZ	36847KZL
	600	1,17	36848K	36848KHDZ	36848KZL
80	80	0,64	36861K	36861KHDZ	36861KZL
	100	0,66	36862K	36862KHDZ	36862KZL
	150	0,72	36863K	36863KHDZ	36863KZL
	200	0,78	36864K	36864KHDZ	36864KZL
	300	0,990	36865K	36865KHDZ	36865KZL
	400	1,02	36866K	36866KHDZ	36866KZL
	500	1,15	36867K	36867KHDZ	36867KZL
	600	1,25	36868K	36868KHDZ	36868KZL
100	100	0,73	36881K	36881KHDZ	36881KZL
	150	0,81	36882K	36882KHDZ	36882KZL
	200	0,89	36883K	36883KHDZ	36883KZL
	300	0,96	36884K	36884KHDZ	36884KZL
	400	1,07	36885K	36885KHDZ	36885KZL
	500	1,18	36886K	36886KHDZ	36886KZL
	600	1,30	36887K	36887KHDZ	36887KZL

Крышка на угол вертикальный внешний CD 45



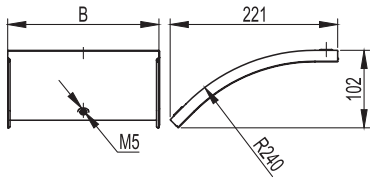

Назначение
• защита кабелей от внешних воздействий.
Характеристики
• толщина стали – 0,8 мм;
• исп. 1 – сталь, оцинкованная по методу Сендзимира;
• исп. 2 – горячее цинкование погружением после изготовления;
• исп. 4 – цинк-ламельное покрытие.
Особенности
• поставляется в комплекте с метизами (CM030508, CM100500) в соответствующем аксессуару исполнении и пластинами PTCE.

Ширина B, мм	Вес*, кг/шт.	Код, исп. 1	Код, исп. 2	Код, исп. 4
50	0,1	38260K	38260KHDZ	38260KZL
80	0,26	38261K	38261KHDZ	38261KZL
100	0,3	38262K	38262KHDZ	38262KZL
150	0,4	38263K	38263KHDZ	38263KZL
200	0,5	38264K	38264KHDZ	38264KZL
300	0,65	38265K	38265KHDZ	38265KZL
400	0,8	38266K	38266KHDZ	38266KZL
500	1,00	38267K	38267KHDZ	38267KZL
600	1,2	38268K	38268KHDZ	38268KZL

* Значения в столбце соответствуют Исполнению 1
** На крышке шириной 50 мм крепление осуществляется при помощи лепестков, расположенных в местах окончания крышек

Угол вертикальный внешний CDV 90



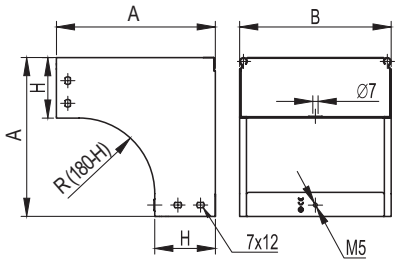

Назначение
• организация поворота трассы лотков вниз на 90°с разворотом открытой части лотка вокруг своей оси на 180°.
Характеристики
• толщина стали – 1,0 мм;
• исп. 1 – сталь, оцинкованная по методу Сендзимира;
• исп. 2 – горячее цинкование погружением после изготовления;
• исп. 4 – цинк-ламельное покрытие.
Особенности
• поставляется в комплекте с крепежными элементами и соединительными пластинами (37301/37303/37305, 37501, CM010610, CM100600 в соответствующем аксессуару исполнении).

Высота H, мм	Ширина B, мм	A, мм	Вес*, кг/упак.	Код, исп. 1	Код, исп. 2	Код, исп. 4
50	100	180	0,80	37572K	37572KHDZ	37572KZL
	150		0,65	37573K	37573KHDZ	37573KZL
	200		1,08	37574K	37574KHDZ	37574KZL
	300		1,37	37575K	37575KHDZ	37575KZL
	400		1,65	37576K	37576KHDZ	37576KZL
	500		1,96	37577K	37577KHDZ	37577KZL
	600		2,08	37578K	37578KHDZ	37578KZL
80	80	210	1,03	37371K	37371KHDZ	37371KZL
	100		1,10	37372K	37372KHDZ	37372KZL
	150		1,26	37373K	37373KHDZ	37373KZL
	200		1,40	37374K	37374KHDZ	37374KZL
	300		1,73	37375K	37375KHDZ	37375KZL
	400		2,02	37376K	37376KHDZ	37376KZL
	500		2,38	37377K	37377KHDZ	37377KZL
	600		2,40	37370K	37370KHDZ	37370KZL
100	100	230	1,31	37472K	37472KHDZ	37472KZL
	150		1,47	37473K	37473KHDZ	37473KZL
	200		1,65	37474K	37474KHDZ	37474KZL
	300		1,96	37475K	37475KHDZ	37475KZL
	400		2,27	37476K	37476KHDZ	37476KZL
	500		2,63	37477K	37477KHDZ	37477KZL
	600		2,92	37478K	37478KHDZ	37478KZL

Крышка на угол вертикальный внешний CDV 90



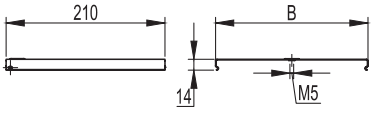

Назначение
• защита кабелей от внешних воздействий.
Характеристики
• толщина стали – 0,8 мм;
• исп. 1 – сталь, оцинкованная по методу Сендзимира;
• исп. 2 – горячее цинкование погружением после изготовления;
• исп. 4 – цинк-ламельное покрытие.
Особенности
• поставляется в комплекте с метизами (CM030508, CM100500) в соответствующем аксессуару исполнении и пластинами PTCE.

Ширина B, мм	Вес*, кг/шт.	Код, исп. 1	Код, исп. 2	Код, исп. 4
80	0,15	38281K	38281KHDZ	38281KZL
100	0,18	38341K	38341KHDZ	38341KZL
150	0,24	38342K	38342KHDZ	38342KZL
200	0,31	38343K	38343KHDZ	38343KZL
300	0,44	38344K	38344KHDZ	38344KZL
400	0,61	38345K	38345KHDZ	38345KZL
500	0,76	38346K	38346KHDZ	38346KZL
600	0,91	38347K	38347KHDZ	38347KZL

* Значения в столбце соответствуют Исполнению 1

Телескопический расширитель



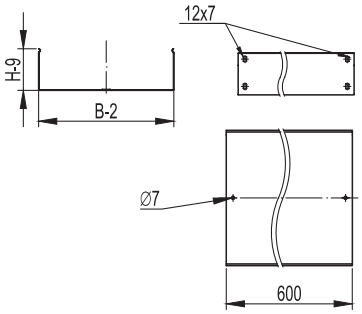

Назначение

• наращивание трассы (между двумя лотками или между последним лотком и аксессуаром).

Характеристики

• длина телескопической вставки для всех типоразмеров – 600 мм;
• исп. 1 – сталь, оцинкованная по методу Сендзимира;
• исп. 2 – горячее цинкование погружением после изготовления;
• исп. 4 – цинк-ламельное покрытие.

Особенности

• обязательно необходима установка дополнительной опоры на расстоянии 100 мм от места стыка аксессуара и расширителя до опоры. Использование данного расширителя допускается на пролетах до 1,5 м, актуально только для лотков стандартных толщин в Исполнении 1;
• компенсация линейных изменений длины лотка при температурных колебаниях. Телескопические вставки располагаются на расстоянии, достаточном для компенсации линейных изменений длины лотка. Определить это расстояние можно, проведя температурный расчет.

Высота H, мм	Ширина, B, мм	Вес*, кг/шт.	Код, исп. 1	Код, исп. 2	Код, исп. 4
50	100	0,65	35262600	35262600HDZ	35262600ZL
	150	0,79	35263600	35263600HDZ	35263600ZL
	200	1,07	35264600	35264600HDZ	35264600ZL
	300	1,39	35265600	35265600HDZ	35265600ZL
	400	2,13	35266600	35266600HDZ	35266600ZL
	500	2,54	35267600	35267600HDZ	35267600ZL
80	80	0,76	35301600	35301600HDZ	35301600ZL
	100	0,82	35302600	35302600HDZ	35302600ZL
	150	0,96	35303600	35303600HDZ	35303600ZL
	200	1,26	35304600	35304600HDZ	35304600ZL
	300	1,59	35305600	35305600HDZ	35305600ZL
	400	2,37	35306600	35306600HDZ	35306600ZL
	500	2,78	35307600	35307600HDZ	35307600ZL
100	100	0,93	35341600	35341600HDZ	35341600ZL
	150	1,08	35342600	35342600HDZ	35342600ZL
	200	1,39	35343600	35343600HDZ	35343600ZL
	300	1,72	35344600	35344600HDZ	35344600ZL
	400	2,48	35345600	35345600HDZ	35345600ZL
	500	2,94	35346600	35346600HDZ	35346600ZL

* Значения в столбце соответствуют Исполнению 1

Угол горизонтальный изменяемый CPO

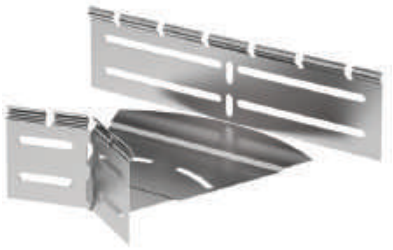



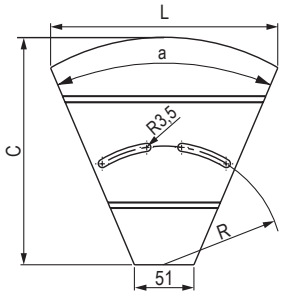

Чертеж основания

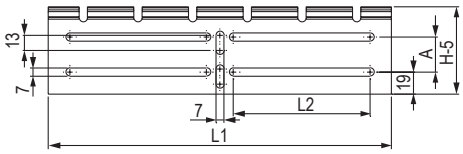

Чертеж внешней пластины

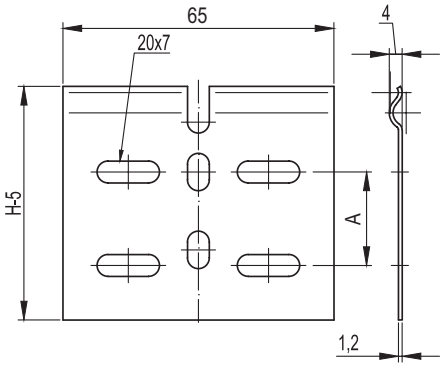

Чертеж внутренней пластины

Назначение
• организация поворота трассы в горизонтальной плоскости на угол от 0 до 45°.
Характеристики
• толщина стали – 0,8 мм;
• исп. 1 – сталь, оцинкованная по методу Сендзимира;
• исп. 2 – горячее цинкование погружением после изготовления;
• исп. 4 – цинк-ламельное покрытие.
Особенности
• поставляется в разборном и несогнутом виде.

Высота H, мм	Ширина B, мм	Вес*, кг/шт.	L, мм	C, мм	a, °	L1, мм	L2, мм	A, мм	Код, исп. 1	Код, исп. 2	Код, исп. 4
50	100	0,15	126	95	55	140	38	0	36008	36008HDZL	36008HDZL
	150	0,2	165	145	51	180	63		36009	36009HDZL	36009HDZL
	200	0,27	196	195	46	215	77,5		36010	36010HDZL	36010HDZL
	300	0,44	281	295	48	295	117,5		36011	36011HDZL	36011HDZL
	400	0,72	350	385	48	370	155		360405	360405HDZL	360405HDZL
	500	1,04	431	485	47	455	95		360505	360505HDZL	360505HDZL
	600	1,47	512	585	50	540	110		360605	360605HDZL	360605HDZL
80	80	0,14	107	75	55	120	28	30	36012	36012HDZL	36012HDZL
	100	0,16	126	95	55	140	38		36013	36013HDZL	36013HDZL
	150	0,22	165	145	51	180	63		36014	36014HDZL	36014HDZL
	200	0,3	196	195	46	215	77,5		36015	36015HDZL	36015HDZL
	300	0,48	281	295	48	295	117,5		36016	36016HDZL	36016HDZL
	400	0,81	350	385	48	370	155		360408	360408HDZL	360408HDZL
	500	1,16	431	485	47	455	95		360508	360508HDZL	360508HDZL
	600	1,59	512	585	50	540	110		360608	360608HDZL	360608HDZL
100	100	0,17	126	95	55	140	38	50	36017	36017HDZL	36017HDZL
	150	0,23	165	145	51	180	63		36018	36018HDZL	36018HDZL
	200	0,31	195	195	46	215	77,5		36019	36019HDZL	36019HDZL
	300	0,51	281	295	48	295	117,5		36020	36020HDZL	36020HDZL
	400	0,83	350	385	48	370	155		360410	360410HDZL	360410HDZL
	500	1,2	431	485	47	455	95		360510	360510HDZL	360510HDZL
	600	1,69	512	585	50	540	110		360610	360610HDZL	360610HDZL

* Значения в столбце соответствуют Исполнению 1

Крышка для угла горизонтального изменяемого CPO



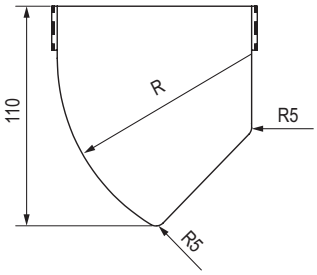

Чертеж основной крышки

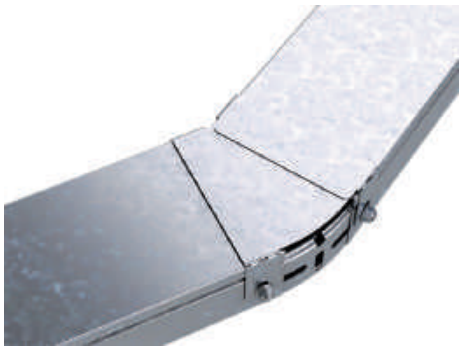

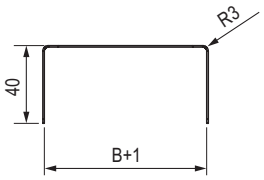

Чертеж малой крышки

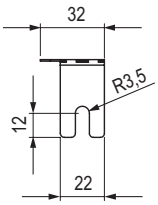

Чертеж загибаемой части

Назначение
• защита кабелей от внешних воздействий.
Характеристики
• толщина стали – 0,8 мм;
• исп. 1 – сталь, оцинкованная по методу Сендзимира;
• исп. 2 – горячее цинкование погружением после изготовления;
• исп. 4 – цинк-ламельное покрытие.
Особенности
• поставляется в несогнутом виде.

Ширина B, мм	Вес*, кг/шт.	R, °	Код, исп. 1	Код, исп. 2	Код, исп. 4
80	0,06	77	38009	38009HDZL	38009HDZL
100	0,09	97	38010	38010HDZL	38010HDZL
150	0,14	147	38011	38011HDZL	38011HDZL
200	0,21	197	38012	38012HDZL	38012HDZL
300	0,39	297	38013	38013HDZL	38013HDZL
400	0,61	397	38014	38014HDZL	38014HDZL
500	0,89	497	38015	38015HDZL	38015HDZL
600	1,23	597	38016	38016HDZL	38016HDZL

* Значения в столбце соответствуют Исполнению 1

Угол вертикальный внешний CDSD 90



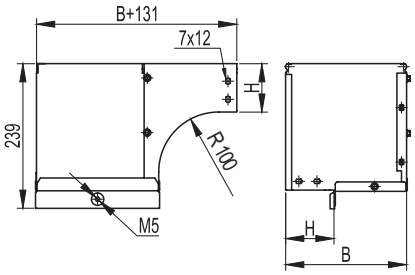

Назначение
• организация поворота трассы лотков вниз на 90° с разворотом открытой части лотка вокруг своей оси на 90°.
Характеристики
• толщина стали – 1,0 мм;
• исп. 1 – сталь, оцинкованная по методу Сендзимира;
• исп. 2 – горячее цинкование погружением после изготовления;
• исп. 4 – цинк-ламельное покрытие.
Особенности
• поставляется в комплекте с крепежными элементами и соединительными пластинами (37301/37303/37305, 37501, CM010610, CM100600 в соответствующем аксессуару исполнении).

Высота H, мм	Ширина B, мм	Вес*, кг/упак.	Код, исп. 1	Код, исп. 2	Код, исп. 4
50	100	1,07	37502K	37502KHDZ	37502KZL
	150	1,48	37503K	37503KHDZ	37503KZL
	200	1,92	37504K	37504KHDZ	37504KZL
	300	2,94	37505K	37505KHDZ	37505KZL
	400	4.18	37506K	37506KHDZ	37506KZL
	500	5.48	37507K	37507KHDZ	37507KZL
	600	6,82	37508K	37508KHDZ	37508KZL
80	80**	1,10	37001K	37001KHDZ	37001KZL
	100	1,27	37002K	37002KHDZ	37002KZL
	150	1,69	37003K	37003KHDZ	37003KZL
	200	2,17	37004K	37004KHDZ	37004KZL
	300	3,25	37005K	37005KHDZ	37005KZL
	400	4,50	37006K	37006KHDZ	37006KZL
	500	5,87	37007K	37007KHDZ	37007KZL
	600	7,41	37008K	37008KHDZ	37008KZL
100	100	1,33	37012K	37012KHDZ	37012KZL
	150	1,82	37013K	37013KHDZ	37013KZL
	200	2,27	37014K	37014KHDZ	37014KZL
	300	3,38	37015K	37015KHDZ	37015KZL
	400	4,71	37016K	37016KHDZ	37016KZL
	500	6,00	37017K	37017KHDZ	37017KZL
	600	7,58	37018K	37018KHDZ	37018KZL

Крышка на угол вертикальный внешний CDSD 90



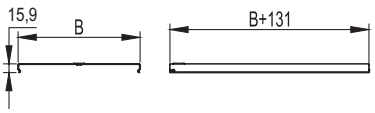

Назначение
• защита кабелей от внешних воздействий.
Характеристики
• толщина стали – 0,8 мм;
• исп. 1 – сталь, оцинкованная по методу Сендзимира;
• исп. 2 – горячее цинкование погружением после изготовления;
• исп. 4 – цинк-ламельное покрытие.
Особенности
• поставляется в комплекте с метизами (CM030508, CM100500) в соответствующем аксессуару исполнении и пластинами PTCE.

Ширина B, мм	Вес*, кг/шт.	Код, исп. 1	Код, исп. 2	Код, исп. 4
80	0,15	38281K	38281KHDZ	38281KZL
100	0,17	38282K	38282KHDZ	38282KZL
150	0,32	38283K	38283KHDZ	38283KZL
200	0,49	38284K	38284KHDZ	38284KZL
300	0,92	38285K	38285KHDZ	38285KZL
400	1,48	38286K	38286KHDZ	38286KZL
500	2,18	38287K	38287KHDZ	38287KZL
600	2,88	38288K	38288KHDZ	38288KZL

* Значения в столбце соответствуют Исполнению 1
** Поставляются без крышки

Угол вертикальный внешний CDSS 90



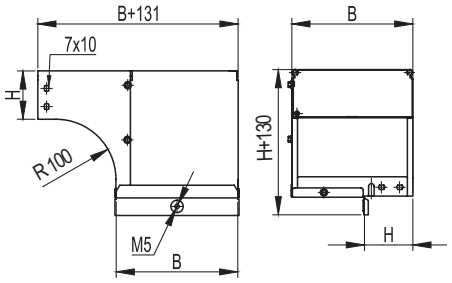

Назначение
• организация поворота трассы лотков вниз на 90° с разворотом открытой части лотка вокруг своей оси на 90°.
Характеристики
• толщина стали – 0,8 мм;
• исп. 1 – сталь, оцинкованная по методу Сендзимира;
• исп. 2 – горячее цинкование погружением после изготовления;
• исп. 4 – цинк-ламельное покрытие.
Особенности
• поставляется в комплекте с крепежными элементами и соединительными пластинами (37301/37303/37305, 37501, CM010610, CM100600 в соответствующем аксессуару исполнении).

Высота H, мм	Ширина B, мм	Вес*, кг/упак.	Код, исп. 1	Код, исп. 2	Код, исп. 4
50	100	1,14	37651K	37651KHDZ	37651KZL
	150	1,47	37652K	37652KHDZ	37652KZL
	200	1,32	37653K	37653KHDZ	37653KZL
	300	2,99	37654K	37654KHDZ	37654KZL
	400	4,10	37655K	37655KHDZ	37655KZL
	500	4,32	37656K	37656KHDZ	37656KZL
	600	6,80	37657K	37657KHDZ	37657KZL
80	80**	1,09	37021K	37021KHDZ	37021KZL
	100	1,29	37022K	37022KHDZ	37022KZL
	150	1,69	37023K	37023KHDZ	37023KZL
	200	2,17	37024K	37024KHDZ	37024KZL
	300	3,24	37025K	37025KHDZ	37025KZL
	400	4,65	37026K	37026KHDZ	37026KZL
	500	5,90	37027K	37027KHDZ	37027KZL
	600	7,46	37028K	37028KHDZ	37028KZL
100	100	1,32	37122K	37122KHDZ	37122KZL
	150	1,82	37123K	37123KHDZ	37123KZL
	200	2,32	37124K	37124KHDZ	37124KZL
	300	3,41	37125K	37125KHDZ	37125KZL
	400	4,72	37126K	37126KHDZ	37126KZL
	500	5,99	37127K	37127KHDZ	37127KZL
	600	7,50	37128K	37128KHDZ	37128KZL

Крышка на угол вертикальный внешний CDSS 90



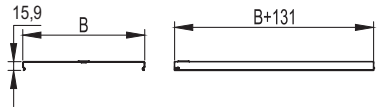

Назначение
• защита кабелей от внешних воздействий.
Характеристики
• толщина стали – 0,8 мм;
• исп. 1 – сталь, оцинкованная по методу Сендзимира;
• исп. 2 – горячее цинкование погружением после изготовления;
• исп. 4 – цинк-ламельное покрытие.
Особенности
• поставляется в комплекте с метизами (CM030508, CM100500) в соответствующем аксессуару исполнении и пластинами PTCE.

Ширина B, мм	Вес*, кг/шт.	Код, исп. 1	Код, исп. 2	Код, исп. 4
80	0,15	38281K	38281KHDZ	38281KZL
100	0,17	38282K	38282KHDZ	38282KZL
150	0,32	38283K	38283KHDZ	38283KZL
200	0,49	38284K	38284KHDZ	38284KZL
300	0,92	38285K	38285KHDZ	38285KZL
400	1,48	38286K	38286KHDZ	38286KZL
500	2,18	38287K	38287KHDZ	38287KZL
600	2,78	38288K	38288KHDZ	38288KZL

* Значения в столбце соответствуют Исполнению 1
** Поставляются без крышки

Угол вертикальный внутренний, переходник CSSD 90



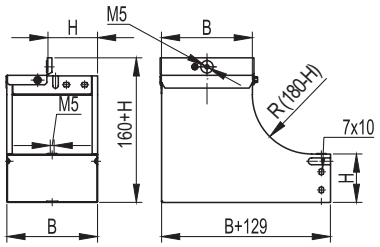

Назначение

• организация поворота трассы лотков вверх на 90° с разворотом открытой части лотка вокруг своей оси на 90°.

Характеристики

• толщина стали – 1,0 мм;
• исп. 1 – сталь, оцинкованная по методу Сендзимира;
• исп. 2 – горячее цинкование погружением после изготовления;
• исп. 4 – цинк-ламельное покрытие.

Особенности

• поставляется в комплекте с крепежными элементами и соединительными пластинами (37301/37303/37305, 37501, CM010610, CM100600 в соответствующем аксессуару исполнении).

Высота H, мм	Ширина B, мм	Вес*, кг/шт.	Код, исп. 1	Код, исп. 2	Код, исп. 4
50	100	1,14	37661K	37661KHDZ	37661KZL
	150	1,67	37662K	37662KHDZ	37662KZL
	200	2,30	37663K	37663KHDZ	37663KZL
	300	3,74	37664K	37664KHDZ	37664KZL
	400	5,79	37665K	37665KHDZ	37665KZL
	500	1,10	37666K	37666KHDZ	37666KZL
	600	9,90	37667K	37667KHDZ	37667KZL
80	80	1,08	37041K	37041KHDZ	37041KZL
	100	1,35	37042K	37042KHDZ	37042KZL
	150	1,90	37043K	37043KHDZ	37043KZL
	200	2,51	37044K	37044KHDZ	37044KZL
	300	3,94	37045K	37045KHDZ	37045KZL
	400	5,91	37046K	37046KHDZ	37046KZL
	500	7,62	37047K	37047KHDZ	37047KZL
	600	10,08	37048K	37048KHDZ	37048KZL
100	100	1,39	37142K	37142KHDZ	37142KZL
	150	1,98	37143K	37143KHDZ	37143KZL
	200	2,63	37144K	37144KHDZ	37144KZL
	300	4,19	37145K	37145KHDZ	37145KZL
	400	5,92	37146K	37146KHDZ	37146KZL
	500	7,70	37147K	37147KHDZ	37147KZL
	600	10,81	37148K	37148KHDZ	37148KZL

* Значения в столбце соответствуют Исполнению 1

Угол вертикальный внутренний, переходник CSSS 90



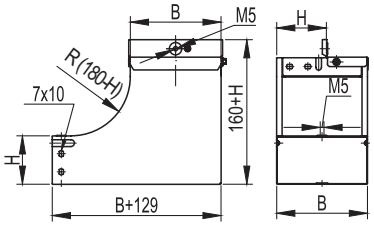

Назначение

• организация поворота трассы лотков вверх на 90° с разворотом открытой части лотка вокруг своей оси на 90°.

Характеристики

• толщина стали – 1,0 мм;
• исп. 1 – сталь, оцинкованная по методу Сендзимира;
• исп. 2 – горячее цинкование погружением после изготовления;
• исп. 4 – цинк-ламельное покрытие.

Особенности

• поставляется в комплекте с крепежными элементами и соединительными пластинами (37301/37303/37305, 37501, CM010610, CM100600 в соответствующем аксессуару исполнении).

Высота H, мм	Ширина B, мм	Вес*, кг/шт.	Код, исп. 1	Код, исп. 2	Код, исп. 4
50	100	1,14	37592K	37592KHDZ	37592KZL
	150	1,67	37593K	37593KHDZ	37593KZL
	200	2,09	37594K	37594KHDZ	37594KZL
	300	3,75	37595K	37595KHDZ	37595KZL
	400	5,48	37596K	37596KHDZ	37596KZL
	500	7,63	37597K	37597KHDZ	37597KZL
	600	9,65	37598K	37598KHDZ	37598KZL
80	80	1,14	37061K	37061KHDZ	37061KZL
	100	1,34	37062K	37062KHDZ	37062KZL
	150	1,83	37063K	37063KHDZ	37063KZL
	200	2,54	37064K	37064KHDZ	37064KZL
	300	4,06	37065K	37065KHDZ	37065KZL
	400	5,63	37066K	37066KHDZ	37066KZL
	500	4,97	37067K	37067KHDZ	37067KZL
	600	10,30	37068K	37068KHDZ	37068KZL
100	100	1,40	37072K	37072KHDZ	37072KZL
	150	2,01	37073K	37073KHDZ	37073KZL
	200	2,60	37074K	37074KHDZ	37074KZL
	300	4,09	37075K	37075KHDZ	37075KZL
	400	6,00	37076K	37076KHDZ	37076KZL
	500	8,00	37077K	37077KHDZ	37077KZL
	600	10,80	37078K	37078KHDZ	37078KZL

* Значения в столбце соответствуют Исполнению 1

Ответвитель Т-образный DPT



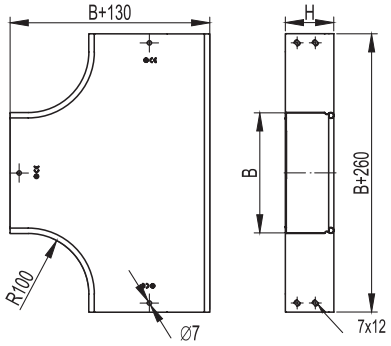

Назначение
• организация Т-образного отвода трассы в горизонтальной плоскости.
Характеристики
• толщина стали – 0,8 мм;
• исп. 1 – сталь, оцинкованная по методу Сендзимира;
• исп. 2 – горячее цинкование погружением после изготовления;
• исп. 4 – цинк-ламельное покрытие.
Особенности
• поставляется в комплекте с крепежными элементами и соединительными пластинами (37301/37303/37305, 37501, CM010610, CM100600 в соответствующем аксессуару исполнении).

Высота H, мм	Ширина B, мм	Вес*, кг/шт.	Код, исп. 1	Код, исп. 2	Код, исп. 4
50	50	0,74	36120K	36120KHDZ	36120KZL
	100	0,93	36122K	36122KHDZ	36122KZL
	150	1,15	36123K	36123KHDZ	36123KZL
	200	1,38	36124K	36124KHDZ	36124KZL
	300	2,04	36125K	36125KHDZ	36125KZL
	400	3,28	36126K	36126KHDZ	36126KZL
	500	4,28	36127K	36127KHDZ	36127KZL
	600	4,79	36128K	36128KHDZ	36128KZL
80	80	1,16	36141K	36141KHDZ	36141KZL
	100	1,24	36142K	36142KHDZ	36142KZL
	150	1,47	36143K	36143KHDZ	36143KZL
	200	1,74	36144K	36144KHDZ	36144KZL
	300	2,33	36145K	36145KHDZ	36145KZL
	400	3,63	36146K	36146KHDZ	36146KZL
	500	4,69	36147K	36147KHDZ	36147KZL
	600	5,10	36148K	36148KHDZ	36148KZL
100	100	1,39	36161K	36161KHDZ	36161KZL
	150	1,62	36162K	36162KHDZ	36162KZL
	200	1,88	36163K	36163KHDZ	36163KZL
	300	2,50	36164K	36164KHDZ	36164KZL
	400	3,80	36165K	36165KHDZ	36165KZL
	500	4,70	36166K	36166KHDZ	36166KZL
	600	5,90	36167K	36167KHDZ	36167KZL

Крышка на ответвитель Т-образный DPT



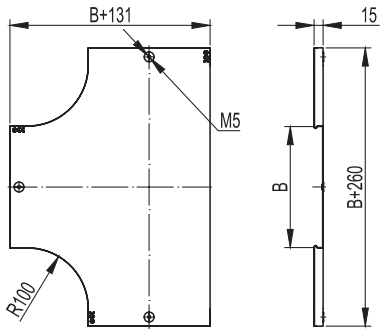

Назначение
• защита кабелей от внешних воздействий.
Характеристики
• толщина стали – 0,8 мм;
• исп. 1 – сталь, оцинкованная по методу Сендзимира;
• исп. 2 – горячее цинкование погружением после изготовления;
• исп. 4 – цинк-ламельное покрытие.
Особенности
• поставляется в комплекте с метизами (CM030508, CM100500) в соответствующем аксессуару исполнении и пластинами PTCE.

Ширина B, мм	Вес*, кг/шт.	Код, исп. 1	Код, исп. 2	Код, исп. 4
50	0,25	38040K	38040KHDZ	38040KZL
80	0,45	38041K	38041KHDZ	38041KZL
100	0,5	38042K	38042KHDZ	38042KZL
150	0,7	38043K	38043KHDZ	38043KZL
200	1	38044K	38044KHDZ	38044KZL
300	1,8	38045K	38045KHDZ	38045KZL
400	2,6	38046K	38046KHDZ	38046KZL
500	3,6	38047K	38047KHDZ	38047KZL
600	4,6	38048K	38048KHDZ	38048KZL

* Значения в столбце соответствуют Исполнению 1
** На крышке шириной 50 мм крепление осуществляется при помощи лепестков, расположенных в местах окончания крышек

Ответвитель T-образный DL



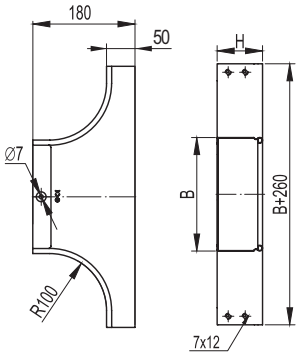

Назначение
• организация как T-образного, так и X-образного отвода трассы в горизонтальной плоскости, либо T-образного ответвления вниз в вертикальной плоскости при условии монтажа без крышки.
Характеристики
• толщина стали – 0,8 мм;
• исп. 1 – сталь, оцинкованная по методу Сендзимира;
• исп. 2 – горячее цинкование погружением после изготовления;
• исп. 4 – цинк-ламельное покрытие.
Особенности
• поставляется в комплекте с крепежными элементами и соединительными пластинами (37301/37303/37305, 37501, CM010610, CM100600 в соответствующем аксессуару исполнении).

Высота H, мм	Ширина B, мм	Вес*, кг/шт.	Код, исп. 1	Код, исп. 2	Код, исп. 4
50	50	0,61	36233K	36233KHDZ	36233KZL
	100	0,57	36235K	36235KHDZ	36235KZL
	150	0,63	36236K	36236KHDZ	36236KZL
	200	0,67	36237K	36237KHDZ	36237KZL
	300	0,79	36238K	36238KHDZ	36238KZL
	400	0,92	36239K	36239KHDZ	36239KZL
	500	1,05	36240K	36240KHDZ	36240KZL
	600	1,15	36241K	36241KHDZ	36241KZL
80	80	0,73	36249K	36249KHDZ	36249KZL
	100	0,77	36250K	36250KHDZ	36250KZL
	150	0,82	36251K	36251KHDZ	36251KZL
	200	0,87	36252K	36252KHDZ	36252KZL
	300	0,97	36253K	36253KHDZ	36253KZL
	400	1,10	36254K	36254KHDZ	36254KZL
	500	1,20	36255K	36255KHDZ	36255KZL
	600	1,35	36256K	36256KHDZ	36256KZL
100	100	0,84	36263K	36263KHDZ	36263KZL
	150	0,90	36264K	36264KHDZ	36264KZL
	200	0,97	36265K	36265KHDZ	36265KZL
	300	1,07	36266K	36266KHDZ	36266KZL
	400	1,20	36267K	36267KHDZ	36267KZL
	500	1,31	36268K	36268KHDZ	36268KZL
	600	1,43	36269K	36269KHDZ	36269KZL

* Значения в столбце соответствуют Исполнению 1

Крышка на ответвитель Т-образный DL



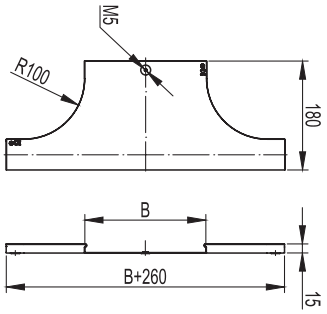

Назначение
• защита кабелей от внешних воздействий.
Характеристики
• толщина стали – 0,8 мм;
• исп. 1 – сталь, оцинкованная по методу Сендзимира;
• исп. 2 – горячее цинкование погружением после изготовления;
• исп. 4 – цинк-ламельное покрытие.
Особенности
• поставляется в комплекте с метизами (CM030508, CM100500) в соответствующем аксессуару исполнении и пластинами PTCE.

Ширина B, мм	Вес*, кг/шт.	Код, исп. 1	Код, исп. 2	Код, исп. 4
50	0,19	38361K	38361KHDZ	38361KZL
80	0,23	38362K	38362KHDZ	38362KZL
100	0,26	38363K	38363KHDZ	38363KZL
150	0,31	38364K	38364KHDZ	38364KZL
200	0,37	38365K	38365KHDZ	38365KZL
300	0,48	38366K	38366KHDZ	38366KZL
400	0,59	38367K	38367KHDZ	38367KZL
500	0,7	38368K	38368KHDZ	38368KZL
600	0,81	38369K	38369KHDZ	38369KZL

* Значения в столбце соответствуют Исполнению 1
** На крышке шириной 50 мм крепление осуществляется при помощи лепестков, расположенных в местах окончания крышек

Ответвитель крестообразный DPX



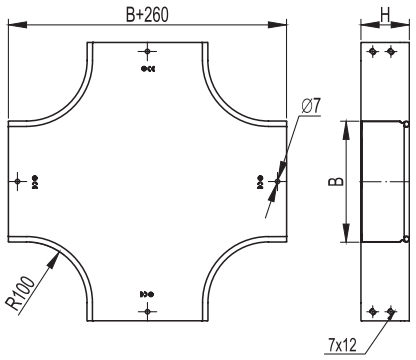

Назначение
• организация двухстороннего Х-образного отвода трассы в горизонтальной плоскости.
Характеристики
• толщина стали – 0,8 мм;
• исп. 1 – сталь, оцинкованная по методу Сендзимира;
• исп. 2 – горячее цинкование погружением после изготовления;
• исп. 4 – цинк-ламельное покрытие.
Особенности
• поставляется в комплекте с крепежными элементами и соединительными пластинами (37301/37303/37305, 37501, CM010610, CM100600 в соответствующем аксессуару исполнении).

Высота H, мм	Ширина B, мм	Вес*, кг/шт.	Код, исп. 1	Код, исп. 2	Код, исп. 4
50	50	0,94	36180K	36180KHDZ	36180KZL
	100	1,12	36182K	36182KHDZ	36182KZL
	150	1,39	36183K	36183KHDZ	36183KZL
	200	1,65	36184K	36184KHDZ	36184KZL
	300	2,35	36185K	36185KHDZ	36185KZL
	400	3,62	36186K	36186KHDZ	36186KZL
	500	3,36	36187K	36187KHDZ	36187KZL
	600	5,94	36188K	36188KHDZ	36188KZL
80	80	1,52	36201K	36201KHDZ	36201KZL
	100	1,52	36202K	36202KHDZ	36202KZL
	150	1,76	36203K	36203KHDZ	36203KZL
	200	2,04	36204K	36204KHDZ	36204KZL
	300	2,38	36205K	36205KHDZ	36205KZL
	400	4,07	36206K	36206KHDZ	36206KZL
	500	5,07	36207K	36207KHDZ	36207KZL
	600	6,32	36208K	36208KHDZ	36208KZL
100	100	1,54	36221K	36221KHDZ	36221KZL
	150	1,94	36222K	36222KHDZ	36222KZL
	200	2,05	36223K	36223KHDZ	36223KZL
	300	2,26	36224K	36224KHDZ	36224KZL
	400	4,11	36225K	36225KHDZ	36225KZL
	500	4,63	36226K	36226KHDZ	36226KZL
	600	6,58	36227K	36227KHDZ	36227KZL

Крышка на ответвитель крестообразный DPX



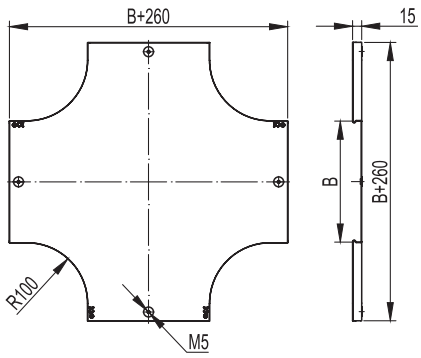

Назначение
• защита кабелей от внешних воздействий.
Характеристики
• толщина стали – 0,8 мм;
• исп. 1 – сталь, оцинкованная по методу Сендзимира;
• исп. 2 – горячее цинкование погружением после изготовления;
• исп. 4 – цинк-ламельное покрытие.
Особенности
• поставляется в комплекте с метизами (CM030508, CM100500) в соответствующем аксессуару исполнении и пластинами PTCE.

Ширина B, мм	Вес*, кг/шт.	Код, исп. 1	Код, исп. 2	Код, исп. 4
50	0,3	38060K	38060KHDZ	38060KZL
80	0,55	38061K	38061KHDZ	38061KZL
100	0,6	38062K	38062KHDZ	38062KZL
150	0,9	38063K	38063KHDZ	38063KZL
200	1,3	38064K	38064KHDZ	38064KZL
300	2,1	38065K	38065KHDZ	38065KZL
400	3	38066K	38066KHDZ	38066KZL
500	4,2	38067K	38067KHDZ	38067KZL
600	4,5	38068K	38068KHDZ	38068KZL

* Значения в столбце соответствуют Исполнению 1
** На крышке шириной 50 мм крепление осуществляется при помощи лепестков, расположенных в местах окончания крышек

Ответвитель Т-образный вертикальный TD



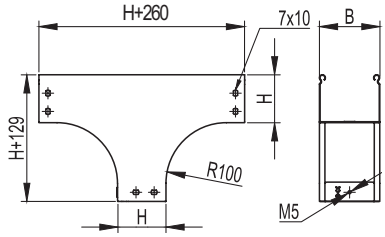

Назначение
• организация Т-образного отвода трассы лотков вниз.
Характеристики
• толщина стали – 0,8 мм;
• исп. 1 – сталь, оцинкованная по методу Сендзимира;
• исп. 2 – горячее цинкование погружением после изготовления;
• исп. 4 – цинк-ламельное покрытие.
Особенности
• поставляется в комплекте с крепежными элементами и соединительными пластинами (37301/37303/37305, 37501, CM010610, CM100600 в соответствующем аксессуару исполнении).

Высота H, мм	Ширина B, мм	Вес*, кг/шт.	Код, исп. 1	Код, исп. 2	Код, исп. 4
50	100	1,04	37519K	37519KHDZ	37519KZL
	150	1,17	37513K	37513KHDZ	37513KZL
	200	1,34	37514K	37514KHDZ	37514KZL
	300	1,58	37515K	37515KHDZ	37515KZL
	400	1,85	37516K	37516KHDZ	37516KZL
	500	2,16	37517K	37517KHDZ	37517KZL
	600	2,16	37518K	37518KHDZ	37518KZL
80	80	1,40	37101K	37101KHDZ	37101KZL
	100	1,43	37102K	37102KHDZ	37102KZL
	150	1,58	37103K	37103KHDZ	37103KZL
	200	1,73	37104K	37104KHDZ	37104KZL
	300	1,98	37105K	37105KHDZ	37105KZL
	400	2,25	37106K	37106KHDZ	37106KZL
	500	2,56	37107K	37107KHDZ	37107KZL
	600	2,78	37108K	37108KHDZ	37108KZL
100	100	1,66	37112K	37112KHDZ	37112KZL
	150	1,81	37113K	37113KHDZ	37113KZL
	200	1,94	37114K	37114KHDZ	37114KZL
	300	2,22	37115K	37115KHDZ	37115KZL
	400	2,47	37116K	37116KHDZ	37116KZL
	500	2,76	37117K	37117KHDZ	37117KZL
	600	3,00	37118K	37118KHDZ	37118KZL

Крышка на ответвитель Т-образный вертикальный TD



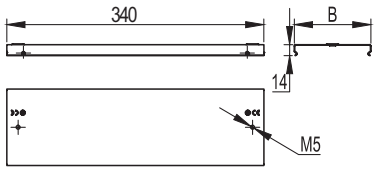

Назначение
• защита кабелей от внешних воздействий.
Характеристики
• толщина стали – 0,8 мм;
• исп. 1 – сталь, оцинкованная по методу Сендзимира;
• исп. 2 – горячее цинкование погружением после изготовления;
• исп. 4 – цинк-ламельное покрытие.
Особенности
• подходит только для аксессуаров высотой 80 мм.
Особенности
• поставляется в комплекте с метизами (CM030508, CM100500) в соответствующем аксессуару исполнении и пластинами PTCE.

Ширина B, мм	Вес*, кг/шт.	Код, исп. 1	Код, исп. 2	Код, исп. 4
80	0,245	38301K	38301KHDZ	38301KZL
100	0,290	38302K	38302KHDZ	38302KZL
150	0,400	38303K	38303KHDZ	38303KZL
200	0,510	38304K	38304KHDZ	38304KZL
300	0,720	38305K	38305KHDZ	38305KZL
400	0,940	38306K	38306KHDZ	38306KZL
500	1,160	38307K	38307KHDZ	38307KZL
600	1,38	38309K	38309KHDZ	38309KZL

* Значения в столбце соответствуют Исполнению 1

Ответвитель Т-образный вертикальный, боковой TDS



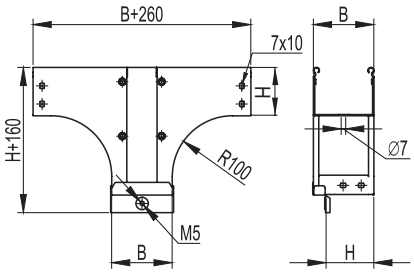

Назначение
• организация Т-образного отвода трассы лотков вниз с разворотом открытой части лотка вокруг своей оси на 90°.
Характеристики
• толщина стали – 0,8 мм;
• исп. 1 – сталь, оцинкованная по методу Сендзимира;
• исп. 2 – горячее цинкование погружением после изготовления;
• исп. 4 – цинк-ламельное покрытие.
Особенности
• поставляется в комплекте с крепежными элементами и соединительными пластинами (37301/37303/37305, 37501, CM010610, CM100600 в соответствующем аксессуару исполнении).

Высота H, мм	Ширина B, мм	Вес*, кг/шт.	Код, исп. 1	Код, исп. 2	Код, исп. 4
50	100	1,34	37582K	37582KHDZ	37582KZL
	150	1,77	37583K	37583KHDZ	37583KZL
	200	2,20	37584K	37584KHDZ	37584KZL
	300	3,19	37585K	37585KHDZ	37585KZL
	400	4,37	37586K	37586KHDZ	37586KZL
	500	5,60	37587K	37587KHDZ	37587KZL
	600	7,13	37588K	37588KHDZ	37588KZL
80	80	1,44	37161K	37161KHDZ	37161KZL
	100	1,61	37162K	37162KHDZ	37162KZL
	150	2,01	37163K	37163KHDZ	37163KZL
	200	2,48	37164K	37164KHDZ	37164KZL
	300	3,52	37165K	37165KHDZ	37165KZL
	400	4,71	37166K	37166KHDZ	37166KZL
	500	6,10	37167K	37167KHDZ	37167KZL
	600	7,52	37168K	37168KHDZ	37168KZL
100	100	1,60	37172K	37172KHDZ	37172KZL
	150	2,18	37173K	37173KHDZ	37173KZL
	200	2,60	37174K	37174KHDZ	37174KZL
	300	3,63	37175K	37175KHDZ	37175KZL
	400	4,80	37176K	37176KHDZ	37176KZL
	500	6,13	37177K	37177KHDZ	37177KZL
	600	7,78	37178K	37178KHDZ	37178KZL

Крышка на ответвитель Т-образный вертикальный, боковой TDS



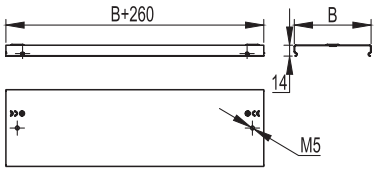

Назначение
• защита кабелей от внешних воздействий.
Характеристики
• толщина стали – 0,8 мм;
• исп. 1 – сталь, оцинкованная по методу Сендзимира;
• исп. 2 – горячее цинкование погружением после изготовления;
• исп. 4 – цинк-ламельное покрытие.
Особенности
• поставляется в комплекте с метизами (CM030508, CM100500) в соответствующем аксессуару исполнении и пластинами PTCE.

Ширина B, мм	Вес*, кг/шт.	Код, исп. 1	Код, исп. 2	Код, исп. 4
80	0,245	38301K	38301KHDZ	38301KZL
100	0,310	38322K	38322KHDZ	38322KZL
150	0,480	38323K	38323KHDZ	38323KZL
200	0,680	38324K	38324KHDZ	38324KZL
300	1,190	38325K	38325KHDZ	38325KZL
400	1,830	38326K	38326KHDZ	38326KZL
500	2,590	38327K	38327KHDZ	38327KZL
600	3,37	38328K	38328KHDZ	38328KZL

* Значения в столбце соответствуют Исполнению 1

Ответвитель Т-образный вертикальный TDSA – переходник



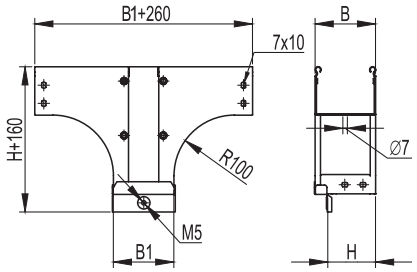

Назначение
• организация Т-образного отвода трассы лотков высотой 80 мм вниз с разворотом открытой части лотка вокруг своей оси на 90°.
Характеристики
• толщина стали – 0,8 мм;
• исп. 1 – сталь, оцинкованная по методу Сендзимира;
• исп. 2 – горячее цинкование погружением после изготовления;
• исп. 4 – цинк-ламельное покрытие.
Особенности
• поставляется в комплекте с крепежными элементами и соединительными пластинами (37301/37303/37305, 37501, CM010610, CM100600 в соответствующем аксессуару исполнении);
• ширина основания отходящего вниз лотка больше исходного.

Высота H, мм	Ширина B, мм	Ширина B1, мм	Вес*, кг/шт.	Код, исп. 1	Код, исп. 2	Код, исп. 4
80	80	100	1,56	37601K	37601KHDZ	37601KZL
	80	150	1,67	37602K	37602KHDZ	37602KZL
	80	200	2,50	37603K	37603KHDZ	37603KZL
	80	300	2,25	37604K	37604KHDZ	37604KZL
	100	150	1,80	37605K	37605KHDZ	37605KZL
	100	200	2,02	37606K	37606KHDZ	37606KZL
	100	300	2,42	37607K	37607KHDZ	37607KZL
	150	200	2,90	37610K	37610KHDZ	37610KZL
	150	300	3,30	37611K	37611KHDZ	37611KZL
	150	400	2,26	37612K	37612KHDZ	37612KZL
	150	500	2,71	37613K	37613KHDZ	37613KZL
	200	300	2,79	37614K	37614KHDZ	37614KZL
	200	400	3,59	37615K	37615KHDZ	37615KZL
	200	500	3,03	37616K	37616KHDZ	37616KZL
	300	400	3,51	37617K	37617KHDZ	37617KZL
	300	500	3,90	37618K	37618KHDZ	37618KZL
	300	600	4,15	37619K	37619KHDZ	37619KZL

* Значения в столбце соответствуют Исполнению 1

Крышка на ответвитель Т-образный вертикальный TDSA – переходник



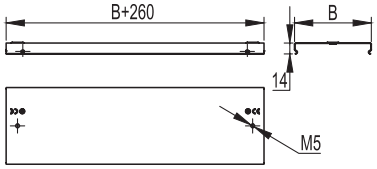

Назначение
• защита кабелей от внешних воздействий.
Характеристики
• толщина стали – 0,8 мм;
• исп. 1 – сталь, оцинкованная по методу Сендзимира;
• исп. 2 – горячее цинкование погружением после изготовления;
• исп. 4 – цинк-ламельное покрытие.
Особенности
• поставляется в комплекте с метизами (CM030508, CM100500) в соответствующем аксессуару исполнении и пластинами PTCE.

Ширина B, мм	Ширина B1, мм	Вес*, кг/шт.	Код, исп. 1	Код, исп. 2	Код, исп. 4
80	100	0,260	38381K	38381KHDZ	38381KZL
80	150	0,300	38382K	38382KHDZ	38382KZL
80	200	0,330	38383K	38383KHDZ	38383KZL
80	300	0,400	38384K	38384KHDZ	38384KZL
100	150	0,350	38385K	38385KHDZ	38385KZL
100	200	0,390	38386K	38386KHDZ	38386KZL
100	300	0,480	38387K	38387KHDZ	38387KZL
150	200	0,540	38390K	38390KHDZ	38390KZL
150	300	0,650	38391K	38391KHDZ	38391KZL
150	400	0,770	38392K	38392KHDZ	38392KZL
150	500	0,880	38393K	38393KHDZ	38393KZL
200	300	0,830	38394K	38394KHDZ	38394KZL
200	400	0,980	38395K	38395KHDZ	38395KZL
200	500	1,130	38396K	38396KHDZ	38396KZL
300	400	1,400	38397K	38397KHDZ	38397KZL
300	500	1,600	38398K	38398KHDZ	38398KZL
300	600	1,800	38399K	38399KHDZ	38399KZL

* Значения в столбце соответствуют Исполнению 1

Ответвитель Т-образный вертикальный TDSR – переходник



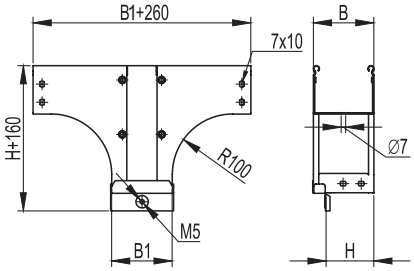

Назначение
• организация Т-образного отвода трассы лотков высотой 80 мм вниз с разворотом открытой части лотка вокруг своей оси на 90°.
Характеристики
• толщина стали – 0,8 мм;
• исп. 1 – сталь, оцинкованная по методу Сендзимира;
• исп. 2 – горячее цинкование погружением после изготовления;
• исп. 4 – цинк-ламельное покрытие.
Особенности
• поставляется в комплекте с крепежными элементами и соединительными пластинами;
• ширина основания отходящего вниз лотка меньше исходного.

Высота H, мм	Ширина B, мм	Ширина B1, мм	Вес*, кг/шт.	Код, исп. 1	Код, исп. 2	Код, исп. 4
80	100	80	1,63	37620K	37620KHDZ	37620KZL
	150	80	1,80	37621K	37621KHDZ	37621KZL
	150	100	1,87	37622K	37622KHDZ	37622KZL
	200	80	1,96	37623K	37623KHDZ	37623KZL
	200	100	2,06	37624K	37624KHDZ	37624KZL
	200	150	2,23	37625K	37625KHDZ	37625KZL
	300	80	2,31	37626K	37626KHDZ	37626KZL
	300	100	2,47	37627K	37627KHDZ	37627KZL
	300	150	2,93	37628K	37628KHDZ	37628KZL
	300	200	2,97	37629K	37629KHDZ	37629KZL
	400	150	3,30	37632K	37632KHDZ	37632KZL
	400	200	3,13	37633K	37633KHDZ	37633KZL
	400	300	4,03	37634K	37634KHDZ	37634KZL
	500	80	1,03	37635K	37635KHDZ	37635KZL
	500	100	3,15	37636K	37636KHDZ	37636KZL
	500	150	3,51	37637K	37637KHDZ	37637KZL
	500	200	3,83	37638K	37638KHDZ	37638KZL
	500	300	4,58	37639K	37639KHDZ	37639KZL
	500	400	5,41	37640K	37640KHDZ	37640KZL

Крышка на ответвитель Т-образный вертикальный TDSR – переходник



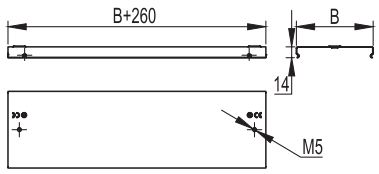

Назначение
• защита кабелей от внешних воздействий.
Характеристики
• толщина стали – 0,8 мм;
• исп. 1 – сталь, оцинкованная по методу Сендзимира;
• исп. 2 – горячее цинкование погружением после изготовления;
• исп. 4 – цинк-ламельное покрытие.
• поставляется в комплекте с метизами (CM030508, CM100500) в соответствующем аксессуару исполнении и пластинами PTCE.

Ширина B, мм	Ширина B1, мм	Вес*, кг/шт.	Код, исп. 1	Код, исп. 2	Код, исп. 4
100	80	0,290	38302K	38302KHDZ	38302KZL
150	80	0,400	38303K	38303KHDZ	38303KZL
150	100	0,420	38400K	38400KHDZ	38400KZL
200	80	0,500	38304K	38304KHDZ	38304KZL
200	100	0,530	38401K	38401KHDZ	38401KZL
200	150	0,600	38402K	38402KHDZ	38402KZL
300	80	0,720	38305K	38305KHDZ	38305KZL
300	100	0,760	38403K	38403KHDZ	38403KZL
300	150	0,870	38404K	38404KHDZ	38404KZL
300	200	0,980	38405K	38405KHDZ	38405KZL
400	150	1,130	38407K	38407KHDZ	38407KZL
400	200	1,270	38408K	38408KHDZ	38408KZL
400	300	1,410	38409K	38409KHDZ	38409KZL
500	100	1,450	38410K	38410KHDZ	38410KZL
500	150	1,500	38411K	38411KHDZ	38411KZL
500	200	1,570	38412K	38412KHDZ	38412KZL
500	300	1,900	38413K	38413KHDZ	38413KZL
500	400	1,600	38414K	38414KHDZ	38414KZL

* Значения в столбце соответствуют Исполнению 1

Крышка-ответвитель Т-образный вертикальный вниз DDS



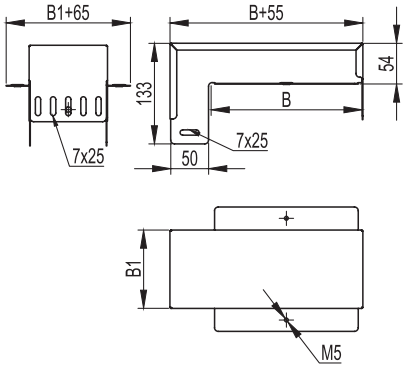

Назначение
• организация Т-образного отвода вниз с разворотом открытой части лотка вокруг своей оси на 90°. Удобно использовать в ходе эксплуатации кабельной трассы, т. к. при этом не требуется распиливание лотков.
Характеристики
• толщина стали – 0,8 мм;
• исп. 1 – сталь, оцинкованная по методу Сендзимира;
• исп. 2 – горячее цинкование погружением после изготовления;
• исп. 4 – цинк-ламельное покрытие.
Особенности
• поставляется в комплекте с крепежными элементами и соединительными пластинами (37301/37303/37305, 37501, CM010610, CM100600 в соответствующем аксессуару исполнении).

Ширина B, мм	Ширина B1, мм	Вес*, кг/упак.	Код, исп. 1	Код, исп. 2	Код, исп. 4
100	50	0,40	37378K	37378KHDZ	37378KZL
150	50	0,46	37379K	37379KHDZ	37379KZL
200	50	0,54	37380K	37380KHDZ	37380KZL
200	100	0,66	37381K	37381KHDZ	37381KZL
300	50	0,68	37382K	37382KHDZ	37382KZL
300	100	0,86	37383K	37383KHDZ	37383KZL
300	150	1,04	37384K	37384KHDZ	37384KZL

Ответвитель-крышка Т-образный – переходник DDT



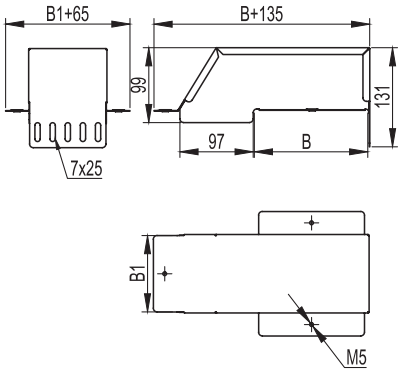

Назначение
• организация горизонтального Т-образного отвода в ходе эксплуатации кабельной трассы. Удобно использовать в ходе эксплуатации кабельной трассы, т. к. при этом не требуется распиливание лотков.
Характеристики
• толщина стали – 0,8 мм;
• исп. 1 – сталь, оцинкованная по методу Сендзимира;
• исп. 2 – горячее цинкование погружением после изготовления;
• исп. 4 – цинк-ламельное покрытие.
Особенности
• кабельная трасса, от которой осуществляется ответвление, может быть любой высоты;
• поставляется в комплекте с крепежными элементами и соединительными пластинами (37301/37303/37305, 37501, CM010610, CM100600 в соответствующем аксессуару исполнении).

Ширина B, мм	Ширина B1, мм	Вес*, кг/упак.	Код, исп. 1	Код, исп. 2	Код, исп. 4
100	100	0,64	36562K	36562KHDZ	36562KZL
150	100	0,70	36563K	36563KHDZ	36563KZL
200	100	0,80	36566K	36566KHDZ	36566KZL
200	150	1,06	36567K	36567KHDZ	36567KZL
300	100	1,02	36570K	36570KHDZ	36570KZL
300	150	1,35	36571K	36571KHDZ	36571KZL
300	200	1,62	36572K	36572KHDZ	36572KZL

* Значения в столбце соответствуют Исполнению 1

Крышка-ответвитель (плоская) TSS



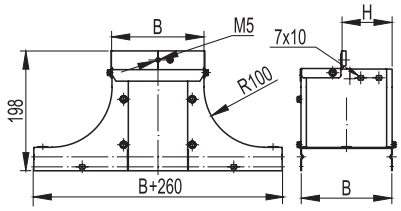

Назначение
• организация ответвления трассы вверх с разворотом открытой части лотка вокруг своей оси на 90°.
Характеристики
• толщина стали – 1,0 мм;
• исп. 1 – сталь, оцинкованная по методу Сендзимира;
• исп. 2 – горячее цинкование погружением после изготовления;
• исп. 4 – цинк-ламельное покрытие.
Особенности
• поставляется в комплекте с крепежными элементами и соединительными пластинами (37301/37303/37305, 37501, CM010610, CM100600 в соответствующем аксессуару исполнении).

Высота H, мм	Ширина B, мм	Вес*, кг/шт.	Код, исп. 1	Код, исп. 2	Код, исп. 4
50	100	1,13	37532K	37532KHDZ	37532KZL
	150	1,47	37539K	37539KHDZ	37539KZL
	200	1,87	37534K	37534KHDZ	37534KZL
	300	2,78	37535K	37535KHDZ	37535KZL
	400	3,80	37536K	37536KHDZ	37536KZL
	500	5,07	37537K	37537KHDZ	37537KZL
	600	2,32	37538K	37538KHDZ	37538KZL
80	100	1,08	37232K	37232KHDZ	37232KZL
	150	1,36	37233K	37233KHDZ	37233KZL
	200	1,78	37234K	37234KHDZ	37234KZL
	300	3,20	37235K	37235KHDZ	37235KZL
	400	3,75	37226K	37226KHDZ	37226KZL
	500	4,95	37227K	37227KHDZ	37227KZL
	600	3,60	37228K	37228KHDZ	37228KZL
100	100	1,04	37332K	37332KHDZ	37332KZL
	150	1,41	37333K	37333KHDZ	37333KZL
	200	1,79	37334K	37334KHDZ	37334KZL
	300	2,64	37335K	37335KHDZ	37335KZL
	400	3,70	37336K	37336KHDZ	37336KZL
	500	4,79	37337K	37337KHDZ	37337KZL
	600	6,25	37338K	37338KHDZ	37338KZL

T-образный ответвитель вверх (плоский) TSS



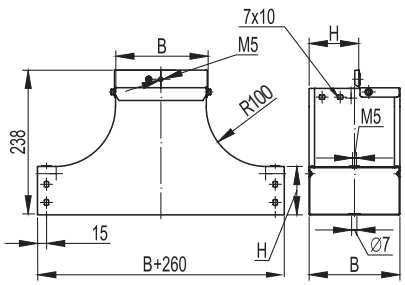

Назначение
• организация ответвления трассы лотков вверх с разворотом открытой части лотка вокруг своей оси на 90°.
Характеристики
• толщина стали – 1,0 мм;
• исп. 1 – сталь, оцинкованная по методу Сендзимира;
• исп. 2 – горячее цинкование погружением после изготовления;
• исп. 4 – цинк-ламельное покрытие.
Особенности
• поставляется в комплекте с крепежными элементами и соединительными пластинами (37301/37303/37305, 37501, CM010610, CM100600 в соответствующем аксессуару исполнении).

Высота H, мм	Ширина B, мм	Вес*, кг/упак.	Код, исп. 1	Код, исп. 2	Код, исп. 4
80	80	1,47	37221K	37221KHDZ	37221KZL
	100	1,75	37222K	37222KHDZ	37222KZL
	150	2,38	37223K	37223KHDZ	37223KZL
	200	3,07	37224K	37224KHDZ	37224KZL
	300	4,68	37225K	37225KHDZ	37225KZL

* Значения в столбце соответствуют Исполнению 1

Крышка-ответвитель TS



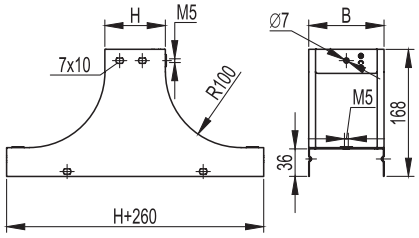

Назначение
• организация ответвления трассы вверх.
Характеристики
• толщина стали – 1,0 мм;
• исп. 1 – сталь, оцинкованная по методу Сендзимира;
• исп. 2 – горячее цинкование погружением после изготовления;
• исп. 4 – цинк-ламельное покрытие.
Особенности
• поставляется в комплекте с крепежными элементами и соединительными пластинами (37301/37303/37305, 37501, CM010610, CM100600 в соответствующем аксессуару исполнении).

Высота H, мм	Ширина B, мм	Вес*, кг/шт.	Код, исп. 1	Код, исп. 2	Код, исп. 4
50	100	0,84	37252K	37252KHDZ	37252KZL
	150	1,07	37253K	37253KHDZ	37253KZL
	200	1,13	37254K	37254KHDZ	37254KZL
	300	1,34	37255K	37255KHDZ	37255KZL
	400	1,64	37256K	37256KHDZ	37256KZL
	500	1,90	37257K	37257KHDZ	37257KZL
80	100	0,93	37242K	37242KHDZ	37242KZL
	150	1,06	37243K	37243KHDZ	37243KZL
	200	1,14	37244K	37244KHDZ	37244KZL
	300	1,41	37245K	37245KHDZ	37245KZL
	400	1,69	37206K	37206KHDZ	37206KZL
	500	2,03	37207K	37207KHDZ	37207KZL
100	100	1,8	37342K	37342KHDZ	37342KZL
	150	1,14	37343K	37343KHDZ	37343KZL
	200	1,28	37344K	37344KHDZ	37344KZL
	300	1,54	37345K	37345KHDZ	37345KZL
	400	1,84	37346K	37346KHDZ	37346KZL
	500	2,09	37347K	37347KHDZ	37347KZL
	600	2,36	37348K	37348KHDZ	37348KZL

T-образный ответвитель вверх TS



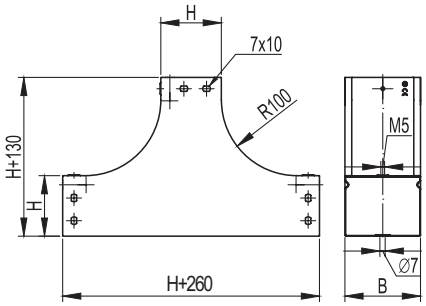

Назначение
• организация ответвления трассы лотков вверх.
Характеристики
• толщина стали – 1,0 мм;
• исп. 1 – сталь, оцинкованная по методу Сендзимира;
• исп. 2 – горячее цинкование погружением после изготовления;
• исп. 4 – цинк-ламельное покрытие.
Особенности
• поставляется в комплекте с крепежными элементами и соединительными пластинами (37301/37303/37305, 37501, CM010610, CM100600 в соответствующем аксессуару исполнении).

Высота H, мм	Ширина B, мм	Вес*, кг/ уп.	Код, исп. 1	Код, исп. 2	Код, исп. 4
80	80	1,52	37201K	37201KHDZ	37201KZL
	100	1,66	37202K	37202KHDZ	37202KZL
	150	1,89	37203K	37203KHDZ	37203KZL
	200	2,20	37204K	37204KHDZ	37204KZL
	300	2,85	37205K	37205KHDZ	37205KZL

* Значения в столбце соответствуют Исполнению 1

Переходник RRC



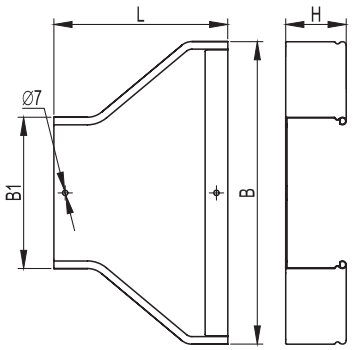

Назначение
• организация симметричного перехода на лоток другой ширины.
Характеристики
• толщина стали – 0,8 мм;
• исп. 1 – сталь, оцинкованная по методу Сендзимира;
• исп. 2 – горячее цинкование погружением после изготовления;
• исп. 4 – цинк-ламельное покрытие.
Особенности
• поставляется в комплекте с крепежными элементами и соединительными пластинами (37301/37303/37305, 37501, CM010610, CM100600 в соответствующем аксессуару исполнении).

Высота H, мм	Ширина B, мм	Ширина B1, мм	Длина L, мм	Вес*, кг/шт.	Код, исп. 1	Код, исп. 2	Код, исп. 4
50	100	50	180	0,42	36308K	36308KHDZ	36308KZL
	150	100	180	0,48	36309K	36309KHDZ	36309KZL
	200	100	170	0,45	36310K	36310KHDZ	36310KZL
	200	150	180	0,50	36311K	36311KHDZ	36311KZL
	300	100	230	0,54	36312K	36312KHDZ	36312KZL
	300	150	200	0,66	36313K	36313KHDZ	36313KZL
	300	200	170	0,61	36314K	36314KHDZ	36314KZL
	400	200	230	0,85	36315K	36315KHDZ	36315KZL
	400	300	230	0,72	36316K	36316KHDZ	36316KZL
	500	200	250	0,96	36317K	36317KHDZ	36317KZL
	500	300	340	1,36	36318K	36318KHDZ	36318KZL
	500	400	350	0,80	36319K	36319KHDZ	36319KZL
	600	300	468	0,74	36420K	36420KHDZ	36420KZL
	600	400	348	0,75	36421K	36421KHDZ	36421KZL
	600	500	230	0,79	36422K	36422KHDZ	36422KZL
80	150	80	180	0.70	36281K	36281KHDZ	36281KZL
	150	100	180	0,72	36282K	36282KHDZ	36282KZL
	200	80	180	0,74	36283K	36283KHDZ	36283KZL
	200	100	170	0,72	36284K	36284KHDZ	36284KZL
	200	150	180	0,75	36285K	36285KHDZ	36285KZL
	300	80	245	1,00	36286K	36286KHDZ	36286KZL
	300	100	230	0,99	36287K	36287KHDZ	36287KZL
	300	150	200	0,91	36288K	36288KHDZ	36288KZL
	300	200	170	0,82	36289K	36289KHDZ	36289KZL
	400	200	230	1,10	36299K	36299KHDZ	36299KZL
	400	300	230	0,94	36290K	36290KHDZ	36290KZL
	500	300	340	1,26	36291K	36291KHDZ	36291KZL
	500	400	350	1,04	36292K	36292KHDZ	36292KZL
	500	200	350	1,34	36293K	36293KHDZ	36293KZL
	600	300	468	1,63	36294K	36294KHDZ	36294KZL
	600	400	348	1,40	36295K	36295KHDZ	36295KZL
	600	500	230	1,15	36296K	36296KHDZ	36296KZL
100	150	100	180	0,56	36320K	36320KHDZ	36320KZL
	200	100	170	0,60	36321K	36321KHDZ	36321KZL
	200	150	180	0,65	36322K	36322KHDZ	36322KZL
	300	100	230	1,00	36323K	36323KHDZ	36323KZL
	300	150	200	0,92	36324K	36324KHDZ	36324KZL
	300	200	170	0,86	36325K	36325KHDZ	36325KZL
	400	200	230	1,15	36326K	36326KHDZ	36326KZL
	400	300	230	0,97	36327K	36327KHDZ	36327KZL
	500	200	250	1,32	36328K	36328KHDZ	36328KZL
	500	300	340	1,29	36329K	36329KHDZ	36329KZL
	500	400	350	1,08	36330K	36330KHDZ	36330KZL
	600	300	468	1,64	36431K	36431KHDZ	36431KZL
	600	400	348	1,42	36432K	36432KHDZ	36432KZL
	600	500	230	1,16	36433K	36433KHDZ	36433KZL

* Значения в столбце соответствуют Исполнению 1

Крышка на переходник RRC



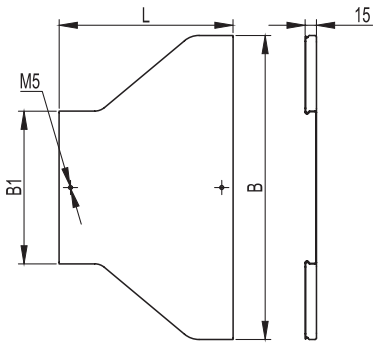

Назначение
• защита кабелей от внешних воздействий.
Характеристики
• толщина стали – 0,8 мм;
• исп. 1 – сталь, оцинкованная по методу Сендзимира;
• исп. 2 – горячее цинкование погружением после изготовления;
• исп. 4 – цинк-ламельное покрытие.
Особенности
• поставляется в комплекте с метизами (CM030508, CM100500) в соответствующем аксессуару исполнении и пластинами PTCE.

Ширина B, мм	Ширина B1, мм	Длина L, мм	Вес*, кг/шт.	Код, исп. 1	Код, исп. 2	Код, исп. 4
100	50	180	0,20	38079K	38079KHDZ	38079KZL
150	80	180	0,25	38081K	38081KHDZ	38081KZL
150	100	180	0,28	38082K	38082KHDZ	38082KZL
200	80	180	0,30	38083K	38083KHDZ	38083KZL
200	100	170	0,30	38084K	38084KHDZ	38084KZL
200	150	180	0,34	38085K	38085KHDZ	38085KZL
300	80	245	0,50	38086K	38086KHDZ	38086KZL
300	100	230	0,48	38087K	38087KHDZ	38087KZL
300	150	200	0,46	38088K	38088KHDZ	38088KZL
300	200	170	0,44	38089K	38089KHDZ	38089KZL
400	200	230	0,50	38308K	38308KHDZ	38308KZL
400	300	230	0,50	38090K	38090KHDZ	38090KZL
500	200	250	0,50	38093K	38093KHDZ	38093KZL
500	300	340	0,55	38091K	38091KHDZ	38091KZL
500	400	350	0,60	38092K	38092KHDZ	38092KZL
600	300	468	0,60	38191K	38191KHDZ	38191KZL
600	400	348	0,65	38192K	38192KHDZ	38192KZL
600	500	230	0,70	38193K	38193KHDZ	38193KZL

* Значения в столбце соответствуют Исполнению 1

Переходник левосторонний RRS



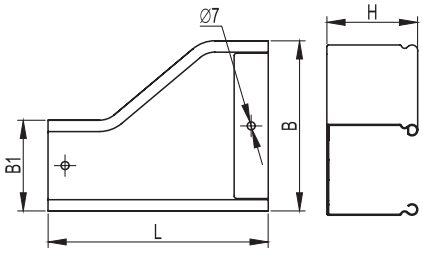

Назначение
• организация левостороннего перехода на лоток другой ширины.
Характеристики
• толщина стали – 0,8 мм;
• исп. 1 – сталь, оцинкованная по методу Сендзимира;
• исп. 2 – горячее цинкование погружением после изготовления;
• исп. 4 – цинк-ламельное покрытие.
Особенности
• поставляется в комплекте с крепежными элементами и соединительными пластинами (37301/37303/37305, 37501, CM010610, CM100600 в соответствующем аксессуару исполнении).

Высота H, мм	Ширина B, мм	Ширина B1, мм	Длина L, мм	Вес*, кг/шт.	Код, исп. 1	Код, исп. 2	Код, исп. 4
50	100	50	180	0,40	36354K	36354KHDZ	36354KZL
	150	100	170	0,46	36355K	36355KHDZ	36355KZL
	200	100	230	0,61	36356K	36356KHDZ	36356KZL
	200	150	180	0,50	36357K	36357KHDZ	36357KZL
	300	100	350	0,96	36358K	36358KHDZ	36358KZL
	300	150	290	0,84	36359K	36359KHDZ	36359KZL
	300	200	230	0,76	36360K	36360KHDZ	36360KZL
	400	200	340	1,18	36361K	36361KHDZ	36361KZL
	400	300	230	0,89	36362K	36362KHDZ	36362KZL
	500	200	470	1,68	36363K	36363KHDZ	36363KZL
	500	300	350	1,40	36364K	36364KHDZ	36364KZL
	500	400	320	1,07	36365K	36365KHDZ	36365K ZL
	600	300	468	1,96	36466K	36466KHDZ	36466KZL
	600	400	348	1,60	36467K	36467KHDZ	36467KZL
	600	500	230	1,19	36468K	36468KHDZ	36468KZL
80	100	80	180	0,63	36521K	36521KHDZ	36521KZL
	150	80	190	0,73	36522K	36522KHDZ	36522KZL
	150	100	170	0,66	36523K	36523KHDZ	36523KZL
	200	80	250	0,93	36524K	36524KHDZ	36524KZL
	200	100	230	0,84	36525K	36525KHDZ	36525KZL
	200	150	170	0,69	36526K	36526KHDZ	36526KZL
	300	80	370	1,24	36527K	36527KHDZ	36527KZL
	300	100	350	1,26	36528K	36528KHDZ	36528KZL
	300	150	290	1,11	36529K	36529KHDZ	36529KZL
	300	200	230	0,99	36530K	36530KHDZ	36530KZL
	400	200	210	1,46	36305K	36305KHDZ	36305KZL
	400	300	230	1,10	36531K	36531KHDZ	36531K ZL
	500	200	470	1,97	36533K	36533KHDZ	36533KZL
	500	300	350	1,72	36532K	36532KHDZ	36532KZL
	500	400	320	1,32	36307K	36307KHDZ	36307KZL
	600	300	468	2,24	36608K	36608KHDZ	36608KZL
	600	400	348	1,92	36609K	36609KHDZ	36609KZL
	600	500	230	1,44	36610K	36610KHDZ	36610KZL
100	150	100	170	0,71	36366K	36366KHDZ	36366KZL
	200	100	230	0,90	36367K	36367KHDZ	36367K ZL
	200	150	180	0,77	36368K	36368KHDZ	36368KZL
	300	100	350	1,32	36369K	36369KHDZ	36369KZL
	300	150	290	1,18	36370K	36370KHDZ	36370KZL
	300	200	230	1,00	36371K	36371K HDZ	36371KZL
	400	200	340	1,55	36372K	36372KHDZ	36372KZL
	400	300	230	1,18	36373K	36373KHDZ	36373KZL
	500	200	470	2,11	36374K	36374K HDZ	36374KZL
	500	300	350	1,77	36375K	36375KHDZ	36375KZL
	500	400	320	1,52	36376K	36376KHDZ	36376KZL
	600	300	468	2,11	36477K	36477KHDZ	36477KZL
	600	400	348	1,6	36478K	36478KHDZ	36478KZL
	600	500	230	1,8	36479K	36479KHDZ	36479KZL

* Значения в столбце соответствуют Исполнению 1

Крышка на переходник левосторонний RRS



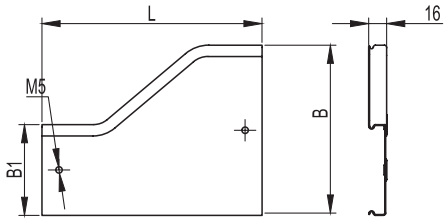

Назначение
• защита кабелей от внешних воздействий.
Характеристики
• толщина стали – 0,8 мм;
• исп. 1 – сталь, оцинкованная по методу Сендзимира;
• исп. 2 – горячее цинкование погружением после изготовления;
• исп. 4 – цинк-ламельное покрытие.
Особенности
• поставляется в комплекте с метизами (CM030508, CM100500) в соответствующем аксессуару исполнении и пластинами PTCE.

Ширина B, мм	Ширина B1, мм	Длина L, мм	Вес*, кг/шт.	Код, исп. 1	Код, исп. 2	Код, исп. 4
100	50	180	0,2	38160K	38160KHDZ	38160KZL
100	80	180	0,22	38161K	38161KHDZ	38161KZL
150	80	190	0,26	38162K	38162KHDZ	38162KZL
150	100	170	0,24	38163K	38163KHDZ	38163KZL
200	80	250	0,36	38164K	38164KHDZ	38164KZL
200	100	230	0,38	38165K	38165KHDZ	38165KZL
200	150	180	0,32	38166K	38166KHDZ	38166KZL
300	80	370	0,7	38167K	38167KHDZ	38167KZL
300	100	350	0,72	38168K	38168KHDZ	38168KZL
300	150	290	0,62	38169K	38169KHDZ	38169KZL
300	200	230	0,54	38170K	38170KHDZ	38170KZL
400	200	210	0,65	38313K	38313KHDZ	38313KZL
400	300	230	0,7	38171K	38171KHDZ	38171KZL
500	200	470	0,82	38315K	38315KHDZ	38315KZL
500	300	350	0,9	38172K	38172KHDZ	38172KZL
500	400	320	1,1	38173K	38173KHDZ	38173KZL
600	300	468	1,28	38072K	38072KHDZ	38072KZL
600	400	348	1,2	38073K	38073KHDZ	38073KZL
600	500	230	0,9	38074K	38074KHDZ	38074KZL

Крышка на переходник правосторонний RRD



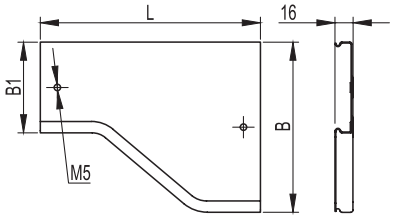

Назначение
• защита кабелей от внешних воздействий.
Характеристики
• толщина стали – 0,8 мм;
• исп. 1 – сталь, оцинкованная по методу Сендзимира;
• исп. 2 – горячее цинкование погружением после изготовления;
• исп. 4 – цинк-ламельное покрытие.
Особенности
• поставляется в комплекте с метизами (CM030508, CM100500) в соответствующем аксессуару исполнении и пластинами PTCE.

Ширина B, мм	Ширина B1, мм	Длина L, мм	Вес*, кг/шт.	Код, исп. 1	Код, исп. 2	Код, исп. 4
100	50	180	0,2	38120K	38120KHDZ	38120KZL
100	80	180	0,22	38121K	38121KHDZ	38121KZL
150	80	190	0,26	38122K	38122KHDZ	38122KZL
150	100	170	0,24	38123K	38123KHDZ	38123KZL
200	80	250	0,36	38124K	38124KHDZ	38124KZL
200	100	230	0,38	38125K	38125KHDZ	38125KZL
200	150	180	0,32	38126K	38126KHDZ	38126KZL
300	80	370	0,7	38127K	38127KHDZ	38127KZL
300	100	350	0,72	38128K	38128KHDZ	38128KZL
300	150	290	0,62	38129K	38129KHDZ	38129KZL
300	200	230	0,54	38130K	38130KHDZ	38130KZL
400	200	210	0,65	38310K	38310KHDZ	38310KZL
400	300	230	0,7	38131K	38131KHDZ	38131KZL
500	200	468	0,82	38316K	38316KHDZ	38316KZL
500	300	350	0,9	38132K	38132KHDZ	38132KZL
500	400	230	1,1	38133K	38133KHDZ	38133KZL
600	300	468	1,28	38032K	38032KHDZ	38032KZL
600	400	348	1,2	38033K	38033KHDZ	38033KZL
600	500	230	0,9	38034K	38034KHDZ	38034KZL

* Значения в столбце соответствуют Исполнению 1

Переходник правосторонний RRD



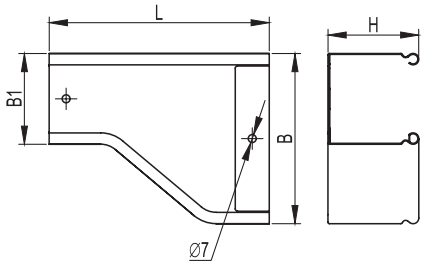

Назначение
• организация правостороннего перехода на лоток другой ширины.
Характеристики
• толщина стали – 0,8 мм;
• исп. 1 – сталь, оцинкованная по методу Сендзимира;
• исп. 2 – горячее цинкование погружением после изготовления;
• исп. 4 – цинк-ламельное покрытие.
Особенности
• поставляется в комплекте с крепежными элементами и соединительными пластинами (37301/37303/37305, 37501, CM010610, CM100600 в соответствующем аксессуару исполнении).

Высота H, мм	Ширина B, мм	Ширина B1, мм	Длина L, мм	Вес*, кг/шт.	Код, исп. 1	Код, исп. 2	Код, исп. 4
50	100	50	180	0,41	36331K	36331KHDZ	36331KZL
	150	100	170	0,47	36332K	36332KHDZ	36332KZL
	200	100	230	0,60	36333K	36333KHDZ	36333KZL
	200	150	180	0,52	36334K	36334KHDZ	36334KZL
	300	100	350	0,95	36335K	36335KHDZ	36335KZL
	300	150	290	0,85	36336K	36336KHDZ	36336KZL
	300	200	230	0,75	36337K	36337KHDZ	36337KZL
	400	200	340	1,17	36338K	36338KHDZ	36338KZL
	400	300	230	0,90	36339K	36339KHDZ	36339KZL
	500	200	468	1,66	36340K	36340KHDZ	36340KZL
	500	300	350	1,40	36341K	36341KHDZ	36341KZL
	500	400	230	0,99	36342K	36342KHDZ	36342KZL
	600	300	468	1,95	36443K	36443KHDZ	36443KZL
	600	400	348	1,59	36444K	36444KHDZ	36444KZL
	600	500	230	1,18	36445K	36445KHDZ	36445KZL
80	100	80	180	0,61	36401K	36401KHDZ	36401KZL
	150	80	190	0,74	36402K	36402KHDZ	36402KZL
	150	100	170	0,65	36403K	36403KHDZ	36403KZL
	200	80	250	0,93	36404K	36404KHDZ	36404KZL
	200	100	230	0,85	36405K	36405KHDZ	36405KZL
	200	150	170	0,71	36406K	36406KHDZ	36406KZL
	300	80	370	1,36	36407K	36407K HDZ	36407KZL
	300	100	350	1,17	36408K	36408KHDZ	36408KZL
	300	150	290	1,00	36409K	36409KHDZ	36409KZL
	300	200	230	0,99	36410K	36410KHDZ	36410KZL
	400	200	210	1,40	36301K	36301KHDZ	36301KZL
	400	300	230	1,13	36411K	36411KHDZ	36411KZL
	500	200	468	2,05	36377K	36377KHDZ	36377KZL
	500	300	350	1,63	36412K	36412KHDZ	36412KZL
	500	400	230	1,22	36413K	36413KHDZ	36413KZL
	600	300	468	2,32	36414K	36414KHDZ	36414KZL
	600	400	348	1,88	36415K	36415KHDZ	36415KZL
	600	500	230	1,43	36416K	36416KHDZ	36416KZL
100	150	100	170	0,72	36343K	36343KHDZ	36343KZL
	200	100	230	0,90	36344K	36344KHDZ	36344KZL
	200	150	180	0,76	36345K	36345KHDZ	36345KZL
	300	100	350	1,33	36346K	36346KHDZ	36346KZL
	300	150	290	1,18	36347K	36347KHDZ	36347KZL
	300	200	230	1,04	36348K	36348KHDZ	36348KZL
	400	200	340	1,55	36349K	36349KHDZ	36349KZL
	400	300	230	1,2	36350K	36350KHDZ	36350KZL
	500	200	468	2,14	36351K	36351KHDZ	36351KZL
	500	300	350	1,76	36352K	36352KHDZ	36352KZL
	500	400	230	1,28	36353K	36353KHDZ	36353KZL
	600	300	468	2,44	36454K	36454KHDZ	36454KZL
	600	400	348	2,0	36455K	36455KHDZ	36455KZL
	600	500	230	1,47	36456K	36456KHDZ	36456KZL

* Значения в столбце соответствуют Исполнению 1

Горизонтальный угол 90°, глухой



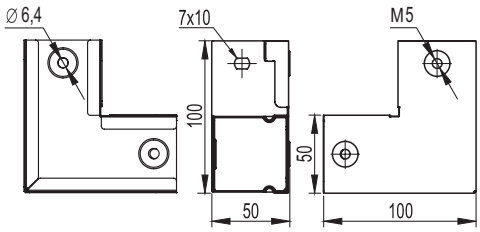

Назначение
• организация поворота трассы в горизонтальной плоскости на 90°.
Характеристики
• толщина стали – 0,8 мм;
• исп. 1 – сталь, оцинкованная по методу Сендзимира;
• исп. 4 – цинк-ламельное покрытие.

Высота H, мм	Ширина B, мм	Вес, кг	Код, исп. 1	Код, исп. 4
50	50	0,23	39000	39000ZL

Угол вертикальный вверх 90°, глухой



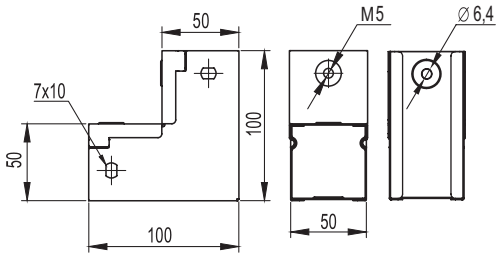

Назначение
• организация поворота трассы вверх на 90°.
Характеристики
• толщина стали – 0,8 мм;
• исп. 1 – сталь, оцинкованная по методу Сендзимира;
• исп. 4 – цинк-ламельное покрытие.

Высота H, мм	Ширина B, мм	Вес, кг	Код, исп. 1	Код, исп. 4
50	50	0,22	39001	39001ZL

Угол вертикальный вниз 90°, глухой



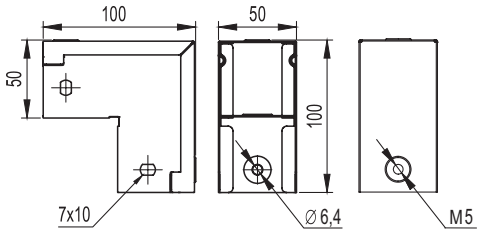

Назначение
• организация поворота трассы вниз на 90°.
Характеристики
• толщина стали – 0,8 мм;
• исп. 1 – сталь, оцинкованная по методу Сендзимира;
• исп. 4 – цинк-ламельное покрытие.

Высота H, мм	Ширина B, мм	Вес, кг	Код, исп. 1	Код, исп. 4
50	50	0,25	39002	39002ZL

Ответвитель горизонтальный Т-образный, глухой

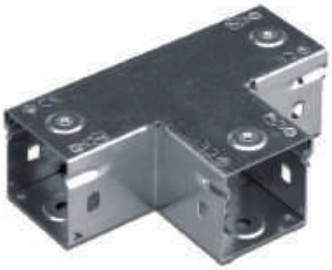

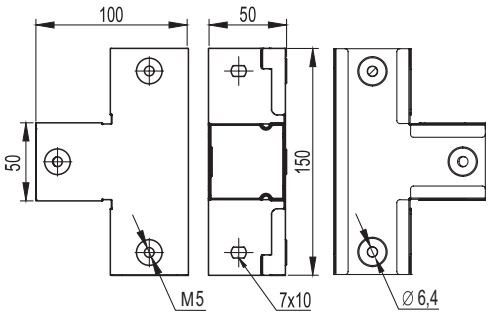

Назначение
• организация Т-образного отвода трассы в горизонтальной плоскости.
Характеристики
• толщина стали – 0,8 мм;
• исп. 1 – сталь, оцинкованная по методу Сендзимира;
• исп. 4 – цинк-ламельное покрытие.

Высота H, мм	Ширина B, мм	Вес, кг	Код, исп. 1	Код, исп. 4
50	50	0,31	39003	39003ZL

Ответвитель горизонтальный X-образный, глухой

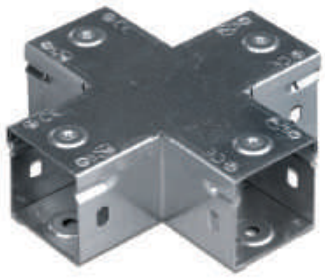

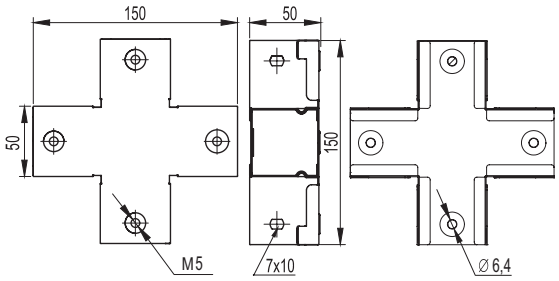

Назначение
• организация двухстороннего X-образного отвода трассы в горизонтальной плоскости.
Характеристики
• толщина стали – 0,8 мм;
• исп. 1 – сталь, оцинкованная по методу Сендзимира;
• исп. 4 – цинк-ламельное покрытие.

Высота H, мм	Ширина B, мм	Вес, кг	Код, исп. 1	Код, исп. 4
50	50	0,38	39004	39004ZL

Разворот плоскости левый, глухой



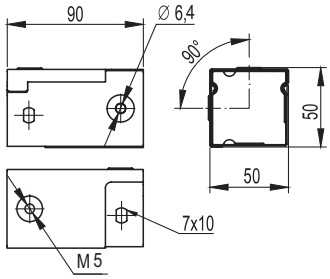

Назначение
• разворот плоскости трассы на 90° влево.
Характеристики
• толщина стали – 0,8 мм;
• исп. 1 – сталь, оцинкованная по методу Сендзимира;
• исп. 4 – цинк-ламельное покрытие.

Высота H, мм	Ширина B, мм	Вес, кг	Код, исп. 1	Код, исп. 4
50	50	0,14	39005	39005ZL

Разворот плоскости правый, глухой



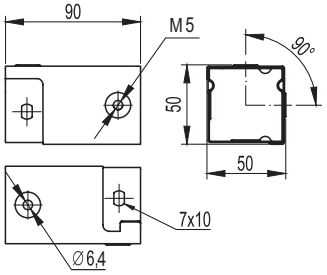

Назначение
• разворот плоскости трассы на 90° вправо.
Характеристики
• толщина стали – 0,8 мм;
• исп. 1 – сталь, оцинкованная по методу Сендзимира;
• исп. 4 – цинк-ламельное покрытие.

Высота H, мм	Ширина B, мм	Вес, кг	Код, исп. 1	Код, исп. 4
50	50	0,14	39006	39006ZL

Аксессуары для листовых лотков в специальном исполнении по толщине

Угол горизонтальный 90° с толщиной стали 1,2 мм

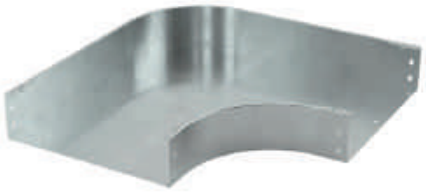

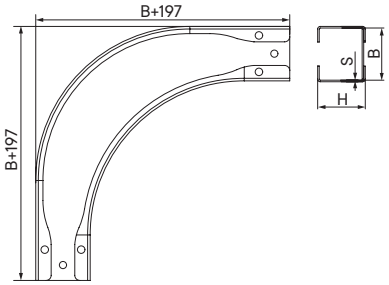

Назначение
• организация поворота трассы в горизонтальной плоскости на 90°.
Характеристики
• толщина стали – 1,2 мм;
• исп. 1 – сталь, оцинкованная по методу Сендзимира;
• исп. 2 – горячее цинкование погружением после изготовления;
• исп. 4 – цинк-ламельное покрытие.
Особенности
• поставляется в комплекте с крепежными элементами и соединительными пластинами;
• для монтажа крышек в аксессуарах установлены резьбовые заклепки.

Высота H, мм	Ширина B, мм	Вес*, кг/упак.	Код, исп. 1	Код, исп. 2	Код, исп. 4
50	50	0,67	SDN505K	SDN505KHDZ	SDN505KZL
	100	1,00	SDN510K	SDN510KHDZ	SDN510KZL
	150	1,38	SDN515K	SDN515KHDZ	SDN515KZL
	200	1,79	SDN520K	SDN520KHDZ	SDN520KZL
	300	2,78	SDN530K	SDN530KHDZ	SDN530KZL
	400	3,95	SDN540K	SDN540KHDZ	SDN540KZL
	500	5,32	SDN550K	SDN550KHDZ	SDN550KZL
	600	6,88	SDN560K	SDN560KHDZ	SDN560KZL
80	80	1,12	SDN808K	SDN808KHDZ	SDN808KZL
	100	1,25	SDN810K	SDN810KHDZ	SDN810KZL
	150	1,65	SDN815K	SDN815KHDZ	SDN815KZL
	200	2,10	SDN820K	SDN820KHDZ	SDN820KZL
	300	3,14	SDN830K	SDN830KHDZ	SDN830KZL
	400	4,37	SDN840K	SDN840KHDZ	SDN840KZL
	500	5,79	SDN850K	SDN850KHDZ	SDN850KZL
	600	7,41	SDN860K	SDN860KHDZ	SDN860KZL
100	100	1,41	SDN1010K	SDN1010KHDZ	SDN1010KZL
	150	1,83	SDN1015K	SDN1015KHDZ	SDN1015KZL
	200	2,30	SDN1020K	SDN1020KHDZ	SDN1020KZL
	300	3,38	SDN1030K	SDN1030KHDZ	SDN1030KZL
	400	4,65	SDN1040K	SDN1040KHDZ	SDN1040KZL
	500	6,11	SDN1050K	SDN1050KHDZ	SDN1050KZL
	600	7,77	SDN1060K	SDN1060KHDZ	SDN1060KZL

* Значения в столбце соответствуют Исполнению 1

Крышка на угол горизонтальный 90° с толщиной стали 1,2 мм



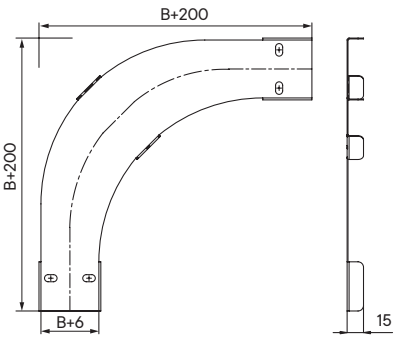

Назначение
• защита кабелей от внешних воздействий.
Характеристики
• толщина стали – 1,2 мм;
• исп. 1 – сталь, оцинкованная по методу Сендзимира;
• исп. 2 – горячее цинкование погружением после изготовления;
• исп. 4 – цинк-ламельное покрытие.
Особенности
• поставляется в комплекте с крепежными элементами.

Ширина B, мм	Код, исп. 1	Код, исп. 2	Код, исп. 4
50	SKDN050K	SKDN050KHDZ	SKDN050KZL
80	SKDN080K	SKDN080KHDZ	SKDN080KZL
100	SKDN100K	SKDN100KHDZ	SKDN100KZL
150	SKDN150K	SKDN150KHDZ	SKDN150KZL
200	SKDN200K	SKDN200KHDZ	SKDN200KZL
300	SKDN300K	SKDN300KHDZ	SKDN300KZL
400	SKDN400K	SKDN400KHDZ	SKDN400KZL
500	SKDN500K	SKDN500KHDZ	SKDN500KZL
600	SKDN600K	SKDN600KHDZ	SKDN600KZL

Угол горизонтальный 45° с толщиной стали 1,2 мм



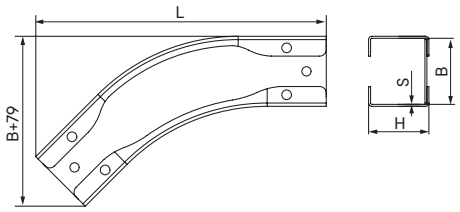

Назначение
• организация поворота трассы в горизонтальной плоскости на 45°.
Характеристики
• толщина стали – 1,2 мм;
• исп. 1 – сталь, оцинкованная по методу Сендзимира;
• исп. 2 – горячее цинкование погружением после изготовления;
• исп. 4 – цинк-ламельное покрытие.
Особенности
• поставляется в комплекте с крепежными элементами и соединительными пластинами;
• для монтажа крышек в аксессуарах установлены резьбовые заклепки.

Высота H, мм	Ширина B, мм	Вес*, кг/упак.	Код, исп. 1	Код, исп. 2	Код, исп. 4
50	50	0,41	SCN505K	SCN505KHDZ	SCN505KZL
	100	0,57	SCN510K	SCN510KHDZ	SCN510KZL
	150	0,74	SCN515K	SCN515KHDZ	SCN515KZL
	200	0,94	SCN520K	SCN520KHDZ	SCN520KZL
	300	1,40	SCN530K	SCN530KHDZ	SCN530KZL
	400	1,94	SCN540K	SCN540KHDZ	SCN540KZL
	500	2,56	SCN550K	SCN550KHDZ	SCN550KZL
	600	3,26	SCN560K	SCN560KHDZ	SCN560KZL
80	80	0,66	SCN808K	SCN808KHDZ	SCN808KZL
	100	0,71	SCN810K	SCN810KHDZ	SCN810KZL
	150	0,90	SCN815K	SCN815KHDZ	SCN815KZL
	200	1,11	SCN820K	SCN820KHDZ	SCN820KZL
	300	1,59	SCN830K	SCN830KHDZ	SCN830KZL
	400	2,15	SCN840K	SCN840KHDZ	SCN840KZL
	500	2,79	SCN850K	SCN850KHDZ	SCN850KZL
	600	3,51	SCN860K	SCN860KHDZ	SCN860KZL
100	100	0,81	SCN1010K	SCN1010KHDZ	SCN1010KZL
	150	1,01	SCN1015K	SCN1015KHDZ	SCN1015KZL
	200	1,22	SCN1020K	SCN1020KHDZ	SCN1020KZL
	300	1,72	SCN1030K	SCN1030KHDZ	SCN1030KZL
	400	2,30	SCN1040K	SCN1040KHDZ	SCN1040KZL
	500	2,95	SCN1050K	SCN1050KHDZ	SCN1050KZL
	600	3,69	SCN1060K	SCN1060KHDZ	SCN1060KZL

* Значения в столбце соответствуют Исполнению 1

Крышка на угол горизонтальный 45° с толщиной стали 1,2 мм



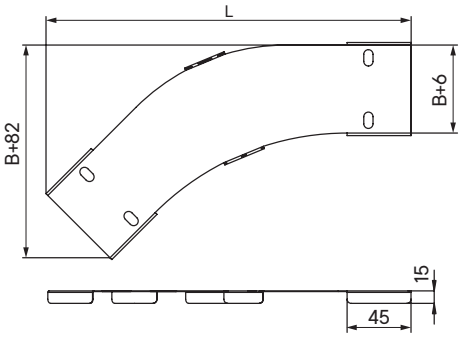

Назначение
• защита кабелей от внешних воздействий.
Характеристики
• толщина стали – 1,2 мм;
• исп. 1 – сталь, оцинкованная по методу Сендзимира;
• исп. 2 – горячее цинкование погружением после изготовления;
• исп. 4 – цинк-ламельное покрытие.
Особенности
• поставляется в комплекте с крепежными элементами.

Ширина B, мм	Код, исп. 1	Код, исп. 2	Код, исп. 4
50	SKCN050K	SKCN050KHDZ	SKCN050KZL
80	SKCN080K	SKCN080KHDZ	SKCN080KZL
100	SKCN100K	SKCN100KHDZ	SKCN100KZL
150	SKCN150K	SKCN150KHDZ	SKCN150KZL
200	SKCN200K	SKCN200KHDZ	SKCN200KZL
300	SKCN300K	SKCN300KHDZ	SKCN300KZL
400	SKCN400K	SKCN400KHDZ	SKCN400KZL
500	SKCN500K	SKCN500KHDZ	SKCN500KZL
600	SKCN600K	SKCN600KHDZ	SKCN600KZL

Угол вертикальный внутренний 90° с толщиной стали 1,2 мм

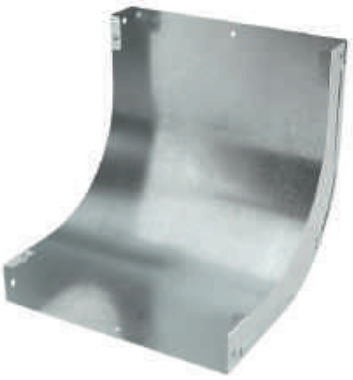

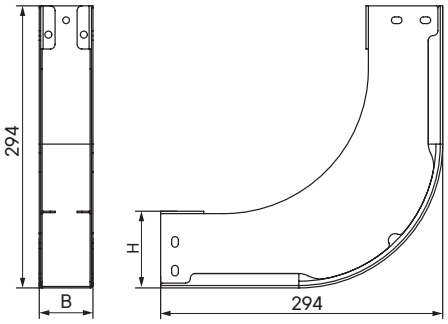

Назначение
• организация поворота трассы вверх на 90°.
Характеристики
• толщина стали – 1,2 мм;
• исп. 1 – сталь, оцинкованная по методу Сендзимира;
• исп. 2 – горячее цинкование погружением после изготовления;
• исп. 4 – цинк-ламельное покрытие.
Особенности
• поставляется в комплекте с крепежными элементами и соединительными пластинами;
• для монтажа крышек в аксессуарах установлены резьбовые заклепки.

Высота H, мм	Ширина B, мм	Вес*, кг/упак.	Код, исп. 1	Код, исп. 2	Код, исп. 4
50	50	0,87	SIN505K	SIN505KHDZ	SIN505KZL
	100	1,13	SIN510K	SIN510KHDZ	SIN510KZL
	150	1,38	SIN515K	SIN515KHDZ	SIN515KZL
	200	1,62	SIN520K	SIN520KHDZ	SIN520KZL
	300	2,13	SIN530K	SIN530KHDZ	SIN530KZL
	400	2,63	SIN540K	SIN540KHDZ	SIN540KZL
	500	3,14	SIN550K	SIN550KHDZ	SIN550KZL
	600	3,63	SIN560K	SIN560KHDZ	SIN560KZL
80	80	1,28	SIN808K	SIN808KHDZ	SIN808KZL
	100	1,39	SIN810K	SIN810KHDZ	SIN810KZL
	150	1,64	SIN815K	SIN815KHDZ	SIN815KZL
	200	1,89	SIN820K	SIN820KHDZ	SIN820KZL
	300	2,39	SIN830K	SIN830KHDZ	SIN830KZL
	400	2,90	SIN840K	SIN840KHDZ	SIN840KZL
	500	3,40	SIN850K	SIN850KHDZ	SIN850KZL
	600	3,90	SIN860K	SIN860KHDZ	SIN860KZL
100	100	1,55	SIN1010K	SIN1010KHDZ	SIN1010KZL
	150	1,80	SIN1015K	SIN1015KHDZ	SIN1015KZL
	200	2,05	SIN1020K	SIN1020KHDZ	SIN1020KZL
	300	2,55	SIN1030K	SIN1030KHDZ	SIN1030KZL
	400	3,06	SIN1040K	SIN1040KHDZ	SIN1040KZL
	500	3,55	SIN1050K	SIN1050KHDZ	SIN1050KZL
	600	4,06	SIN1060K	SIN1060KHDZ	SIN1060KZL

* Значения в столбце соответствуют Исполнению 1

Крышка на угол вертикальный внутренний 90° с толщиной стали 1,2 мм

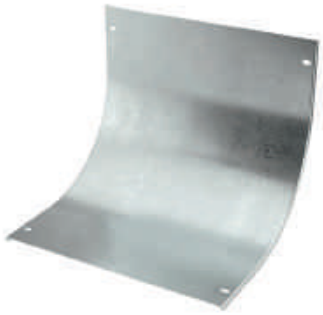

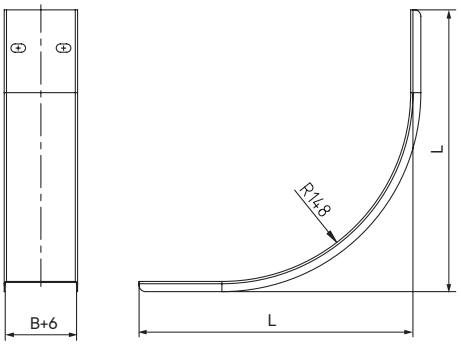

Назначение
• защита кабелей от внешних воздействий.
Характеристики
• толщина стали – 1,2 мм;
• исп. 1 – сталь, оцинкованная по методу Сендзимира;
• исп. 2 – горячее цинкование погружением после изготовления;
• исп. 4 – цинк-ламельное покрытие.
Особенности
• поставляется в комплекте с крепежными элементами.

Высота H, мм	Ширина B, мм	L, мм	Код, исп. 1	Код, исп. 2	Код, исп. 4
50	50	251	SKIN505K	SKIN505KHDZ	SKIN505KZL
	100		SKIN510K	SKIN510KHDZ	SKIN510KZL
	150		SKIN515K	SKIN515KHDZ	SKIN515KZL
	200		SKIN520K	SKIN520KHDZ	SKIN520KZL
	300		SKIN530K	SKIN530KHDZ	SKIN530KZL
	400		SKIN540K	SKIN540KHDZ	SKIN540KZL
	500		SKIN550K	SKIN550KHDZ	SKIN550KZL
	600		SKIN560K	SKIN560KHDZ	SKIN560KZL
80	80	221	SKIN808K	SKIN808KHDZ	SKIN808KZL
	100		SKIN810K	SKIN810KHDZ	SKIN810KZL
	150		SKIN815K	SKIN815KHDZ	SKIN815KZL
	200		SKIN820K	SKIN820KHDZ	SKIN820KZL
	300		SKIN830K	SKIN830KHDZ	SKIN830KZL
	400		SKIN840K	SKIN840KHDZ	SKIN840KZL
	500		SKIN850K	SKIN850KHDZ	SKIN850KZL
	600		SKIN860K	SKIN860KHDZ	SKIN860KZL
100	100	201	SKIN1010K	SKIN1010KHDZ	SKIN1010KZL
	150		SKIN1015K	SKIN1015KHDZ	SKIN1015KZL
	200		SKIN1020K	SKIN1020KHDZ	SKIN1020KZL
	300		SKIN1030K	SKIN1030KHDZ	SKIN1030KZL
	400		SKIN1040K	SKIN1040KHDZ	SKIN1040KZL
	500		SKIN1050K	SKIN1050KHDZ	SKIN1050KZL
	600		SKIN1060K	SKIN1060KHDZ	SKIN1060KZL

Угол вертикальный внутренний 45° с толщиной стали 1,2 мм

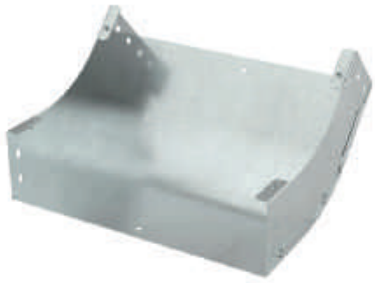

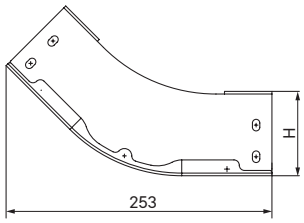

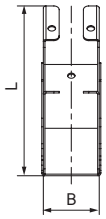

Назначение
• организация поворота трассы вверх на 45°.
Характеристики
• толщина стали – 1,2 мм;
• исп. 1 – сталь, оцинкованная по методу Сендзимира;
• исп. 2 – горячее цинкование погружением после изготовления;
• исп. 4 – цинк-ламельное покрытие.
Особенности
• поставляется в комплекте с крепежными элементами и соединительными пластинами;
• для монтажа крышек в аксессуарах установлены резьбовые заклепки.

Высота H, мм	Ширина B, мм	Вес*, кг/упак.	L, мм	Код, исп. 1	Код, исп. 2	Код, исп. 4
50	50	0,47	140	SKN505K	SKN505KHDZ	SKN505KZL
	100	0,62	140	SKN510K	SKN510KHDZ	SKN510KZL
	150	0,75	140	SKN515K	SKN515KHDZ	SKN515KZL
	200	0,89	140	SKN520K	SKN520KHDZ	SKN520KZL
	300	1,17	140	SKN530K	SKN530KHDZ	SKN530KZL
	400	1,44	140	SKN540K	SKN540KHDZ	SKN540KZL
	500	1,72	140	SKN550K	SKN550KHDZ	SKN550KZL
	600	2,00	140	SKN560K	SKN560KHDZ	SKN560KZL
80	80	0,70	161	SKN808K	SKN808KHDZ	SKN808KZL
	100	0,75	161	SKN810K	SKN810KHDZ	SKN810KZL
	150	0,89	161	SKN815K	SKN815KHDZ	SKN815KZL
	200	1,02	161	SKN820K	SKN820KHDZ	SKN820KZL
	300	1,3	161	SKN830K	SKN830KHDZ	SKN830KZL
	400	1,58	161	SKN840K	SKN840KHDZ	SKN840KZL
	500	1,86	161	SKN850K	SKN850KHDZ	SKN850KZL
	600	2,14	161	SKN860K	SKN860KHDZ	SKN860KZL
100	100	0,84	176	SKN1010K	SKN1010KHDZ	SKN1010KZL
	150	0,98	176	SKN1015K	SKN1015KHDZ	SKN1015KZL
	200	1,11	176	SKN1020K	SKN1020KHDZ	SKN1020KZL
	300	1,39	176	SKN1030K	SKN1030KHDZ	SKN1030KZL
	400	1,66	176	SKN1040K	SKN1040KHDZ	SKN1040KZL
	500	1,94	176	SKN1050K	SKN1050KHDZ	SKN1050KZL
	600	2,22	176	SKN1060K	SKN1060KHDZ	SKN1060KZL

* Значения в столбце соответствуют Исполнению 1

Крышка на угол вертикальный внутренний 45° с толщиной стали 1,2 мм



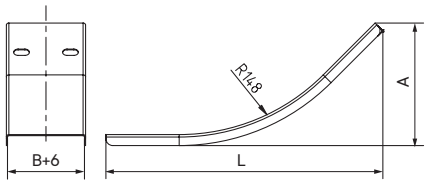

Назначение
• защита кабелей от внешних воздействий.
Характеристики
• толщина стали – 1,2 мм;
• исп. 1 – сталь, оцинкованная по методу Сендзимира;
• исп. 2 – горячее цинкование погружением после изготовления;
• исп. 4 – цинк-ламельное покрытие.
Особенности
• поставляется в комплекте с крепежными элементами.

Высота H, мм	Ширина B, мм	L, мм	A, мм	Код, исп. 1	Код, исп. 2	Код, исп. 4
50	50	223	98	SKKN505K	SKKN505KHDZ	SKKN505KZL
	100	223	98	SKKN510K	SKKN510KHDZ	SKKN510KZL
	150	223	98	SKKN515K	SKKN515KHDZ	SKKN515KZL
	200	223	98	SKKN520K	SKKN520KHDZ	SKKN520KZL
	300	223	98	SKKN530K	SKKN530KHDZ	SKKN530KZL
	400	223	98	SKKN540K	SKKN540KHDZ	SKKN540KZL
	500	223	98	SKKN550K	SKKN550KHDZ	SKKN550KZL
	600	223	98	SKKN560K	SKKN560KHDZ	SKKN560KZL
80	80	201	89	SKKN808K	SKKN808KHDZ	SKKN808KZL
	100	201	89	SKKN810K	SKKN810KHDZ	SKKN810KZL
	150	201	89	SKKN815K	SKKN815KHDZ	SKKN815KZL
	200	201	89	SKKN820K	SKKN820KHDZ	SKKN820KZL
	300	201	89	SKKN830K	SKKN830KHDZ	SKKN830KZL
	400	201	89	SKKN840K	SKKN840KHDZ	SKKN840KZL
	500	201	89	SKKN850K	SKKN850KHDZ	SKKN850KZL
	600	201	89	SKKN860K	SKKN860KHDZ	SKKN860KZL
100	100	187	83	SKKN1010K	SKKN1010KHDZ	SKKN1010KZL
	150	187	83	SKKN1015K	SKKN1015KHDZ	SKKN1015KZL
	200	187	83	SKKN1020K	SKKN1020KHDZ	SKKN1020KZL
	300	187	83	SKKN1030K	SKKN1030KHDZ	SKKN1030KZL
	400	187	83	SKKN1040K	SKKN1040KHDZ	SKKN1040KZL
	500	187	83	SKKN1050K	SKKN1050KHDZ	SKKN1050KZL
	600	187	83	SKKN1060K	SKKN1060KHDZ	SKKN1060KZL

Угол вертикальный внешний 90° с толщиной стали 1,2 мм



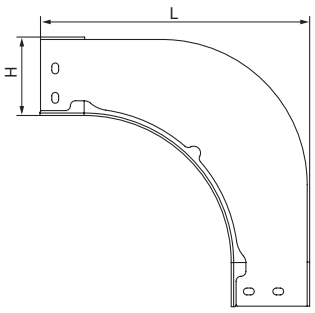

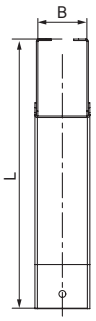

Назначение
• организация поворота трассы вниз на 90°.
Характеристики
• толщина стали – 1,2 мм;
• исп. 1 – сталь, оцинкованная по методу Сендзимира;
• исп. 2 – горячее цинкование погружением после изготовления;
• исп. 4 – цинк-ламельное покрытие.
Особенности
• поставляется в комплекте с крепежными элементами и соединительными пластинами;
• для монтажа крышек в аксессуарах установлены резьбовые заклепки.

Высота H, мм	Ширина B, мм	Вес*, кг/упак.	L, мм	Код, исп. 1	Код, исп. 2	Код, исп. 4
50	50	0,63	245	SON505K	SON505KHDZ	SON505KZL
	100	0,79	245	SON510K	SON510KHDZ	SON510KZL
	150	0,95	245	SON515K	SON515KHDZ	SON515KZL
	200	1,10	245	SON520K	SON520KHDZ	SON520KZL
	300	1,42	245	SON530K	SON530KHDZ	SON530KZL
	400	1,74	245	SON540K	SON540KHDZ	SON540KZL
	500	2,05	245	SON550K	SON550KHDZ	SON550KZL
	600	2,37	245	SON560K	SON560KHDZ	SON560KZL
80	80	1,02	275	SON808K	SON808KHDZ	SON808KZL
	100	1,09	275	SON810K	SON810KHDZ	SON810KZL
	150	1,24	275	SON815K	SON815KHDZ	SON815KZL
	200	1,40	275	SON820K	SON820KHDZ	SON820KZL
	300	1,71	275	SON830K	SON830KHDZ	SON830KZL
	400	2,03	275	SON840K	SON840KHDZ	SON840KZL
	500	2,34	275	SON850K	SON850KHDZ	SON850KZL
	600	2,66	275	SON860K	SON860KHDZ	SON860KZL
100	100	1,30	295	SON1010K	SON1010KHDZ	SON1010KZL
	150	1,46	295	SON1015K	SON1015KHDZ	SON1015KZL
	200	1,62	295	SON1020K	SON1020KHDZ	SON1020KZL
	300	1,93	295	SON1030K	SON1030KHDZ	SON1030KZL
	400	2,25	295	SON1040K	SON1040KHDZ	SON1040KZL
	500	2,56	295	SON1050K	SON1050KHDZ	SON1050KZL
	600	2,87	295	SON1060K	SON1060KHDZ	SON1060KZL

* Значения в столбце соответствуют Исполнению 1

Крышка на угол вертикальный внешний 90° с толщиной стали 1,2 мм



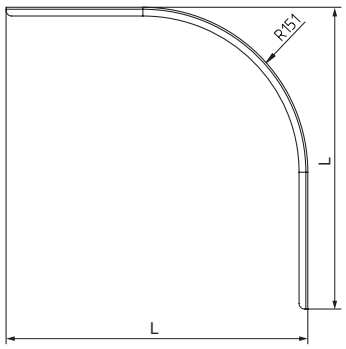

Назначение
• защита кабелей от внешних воздействий.
Характеристики
• толщина стали – 1,2 мм;
• исп. 1 – сталь, оцинкованная по методу Сендзимира;
• исп. 2 – горячее цинкование погружением после изготовления;
• исп. 4 – цинк-ламельное покрытие.
Особенности
• поставляется в комплекте с крепежными элементами.

Высота H, мм	Ширина B, мм	L, мм	Код, исп. 1	Код, исп. 2	Код, исп. 4
50	50	246	SKON505K	SKON505KHDZ	SKON505KZL
	100	246	SKON510K	SKON510KHDZ	SKON510KZL
	150	246	SKON515K	SKON515KHDZ	SKON515KZL
	200	246	SKON520K	SKON520KHDZ	SKON520KZL
	300	246	SKON530K	SKON530KHDZ	SKON530KZL
	400	246	SKON540K	SKON540KHDZ	SKON540KZL
	500	246	SKON550K	SKON550KHDZ	SKON550KZL
	600	246	SKON560K	SKON560KHDZ	SKON560KZL
80	80	276	SKON808K	SKON808KHDZ	SKON808KZL
	100	276	SKON810K	SKON810KHDZ	SKON810KZL
	150	276	SKON815K	SKON815KHDZ	SKON815KZL
	200	276	SKON820K	SKON820KHDZ	SKON820KZL
	300	276	SKON830K	SKON830KHDZ	SKON830KZL
	400	276	SKON840K	SKON840KHDZ	SKON840KZL
	500	276	SKON850K	SKON850KHDZ	SKON850KZL
	600	276	SKON860K	SKON860KHDZ	SKON860KZL
100	100	296	SKON1010K	SKON1010KHDZ	SKON1010KZL
	150	296	SKON1015K	SKON1015KHDZ	SKON1015KZL
	200	296	SKON1020K	SKON1020KHDZ	SKON1020KZL
	300	296	SKON1030K	SKON1030KHDZ	SKON1030KZL
	400	296	SKON1040K	SKON1040KHDZ	SKON1040KZL
	500	296	SKON1050K	SKON1050KHDZ	SKON1050KZL
	600	296	SKON1060K	SKON1060KHDZ	SKON1060KZL

Угол вертикальный внешний 45° с толщиной стали 1,2 мм



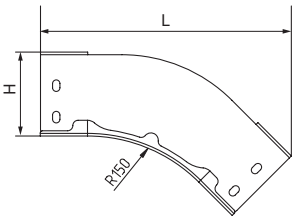

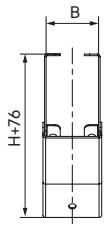

Назначение
• организация поворота трассы вниз на 45°.
Характеристики
• толщина стали – 1,2 мм;
• исп. 1 – сталь, оцинкованная по методу Сендзимира;
• исп. 2 – горячее цинкование погружением после изготовления;
• исп. 4 – цинк-ламельное покрытие.
Особенности
• поставляется в комплекте с крепежными элементами и соединительными пластинами;
• для монтажа крышек в аксессуарах установлены резьбовые заклепки.

Высота H, мм	Ширина B, мм	Вес*, кг/упак.	L, мм	Код, исп. 1	Код, исп. 2	Код, исп. 4
50	50	0,38	218	SPN505K	SPN505KHDZ	SPN505KZL
	100	0,47	218	SPN510K	SPN510KHDZ	SPN510KZL
	150	0,58	218	SPN515K	SPN515KHDZ	SPN515KZL
	200	0,67	218	SPN520K	SPN520KHDZ	SPN520KZL
	300	0,88	218	SPN530K	SPN530KHDZ	SPN530KZL
	400	1,08	218	SPN540K	SPN540KHDZ	SPN540KZL
	500	1,28	218	SPN550K	SPN550KHDZ	SPN550KZL
	600	1,48	218	SPN560K	SPN560KHDZ	SPN560KZL
80	80	0,59	240	SPN808K	SPN808KHDZ	SPN808KZL
	100	0,62	240	SPN810K	SPN810KHDZ	SPN810KZL
	150	0,73	240	SPN815K	SPN815KHDZ	SPN815KZL
	200	0,82	240	SPN820K	SPN820KHDZ	SPN820KZL
	300	1,02	240	SPN830K	SPN830KHDZ	SPN830KZL
	400	1,23	240	SPN840K	SPN840KHDZ	SPN840KZL
	500	1,43	240	SPN850K	SPN850KHDZ	SPN850KZL
	600	1,63	240	SPN860K	SPN860KHDZ	SPN860KZL
100	100	0,62	254	SPN1010K	SPN1010KHDZ	SPN1010KZL
	150	0,73	254	SPN1015K	SPN1015KHDZ	SPN1015KZL
	200	0,82	254	SPN1020K	SPN1020KHDZ	SPN1020KZL
	300	1,02	254	SPN1030K	SPN1030KHDZ	SPN1030KZL
	400	1,23	254	SPN1040K	SPN1040KHDZ	SPN1040KZL
	500	1,43	254	SPN1050K	SPN1050KHDZ	SPN1050KZL
	600	1,63	254	SPN1060K	SPN1060KHDZ	SPN1060KZL

* Значения в столбце соответствуют Исполнению 1

Крышка на угол вертикальный внешний 45° с толщиной стали 1,2 мм



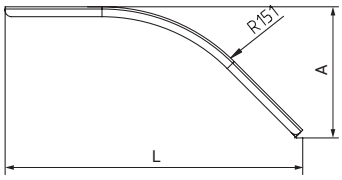

Назначение
• защита кабелей от внешних воздействий.
Характеристики
• толщина стали – 1,2 мм;
• исп. 1 – сталь, оцинкованная по методу Сендзимира;
• исп. 2 – горячее цинкование погружением после изготовления;
• исп. 4 – цинк-ламельное покрытие.
Особенности
• поставляется в комплекте с крепежными элементами.

Высота H, мм	Ширина B, мм	L, мм	A, мм	Код, исп. 1	Код, исп. 2	Код, исп. 4
50	50	219	96	SKPN505K	SKPN505KHDZ	SKPN505KZL
	100	219	96	SKPN510K	SKPN510KHDZ	SKPN510KZL
	150	219	96	SKPN515K	SKPN515KHDZ	SKPN515KZL
	200	219	96	SKPN520K	SKPN520KHDZ	SKPN520KZL
	300	219	96	SKPN530K	SKPN530KHDZ	SKPN530KZL
	400	219	96	SKPN540K	SKPN540KHDZ	SKPN540KZL
	500	219	96	SKPN550K	SKPN550KHDZ	SKPN550KZL
	600	219	96	SKPN560K	SKPN560KHDZ	SKPN560KZL
80	80	240	105	SKPN808K	SKPN808KHDZ	SKPN808KZL
	100	240	105	SKPN810K	SKPN810KHDZ	SKPN810KZL
	150	240	105	SKPN815K	SKPN815KHDZ	SKPN815KZL
	200	240	105	SKPN820K	SKPN820KHDZ	SKPN820KZL
	300	240	105	SKPN830K	SKPN830KHDZ	SKPN830KZL
	400	240	105	SKPN840K	SKPN840KHDZ	SKPN840KZL
	500	240	105	SKPN850K	SKPN850KHDZ	SKPN850KZL
	600	240	105	SKPN860K	SKPN860KHDZ	SKPN860KZL
100	100	254	111	SKPN1010K	SKPN1010KHDZ	SKPN1010KZL
	150	254	111	SKPN1015K	SKPN1015KHDZ	SKPN1015KZL
	200	254	111	SKPN1020K	SKPN1020KHDZ	SKPN1020KZL
	300	254	111	SKPN1030K	SKPN1030KHDZ	SKPN1030KZL
	400	254	111	SKPN1040K	SKPN1040KHDZ	SKPN1040KZL
	500	254	111	SKPN1050K	SKPN1050KHDZ	SKPN1050KZL
	600	254	111	SKPN1060K	SKPN1060KHDZ	SKPN1060KZL

Ответвитель Т-образный с толщиной стали 1,2 мм



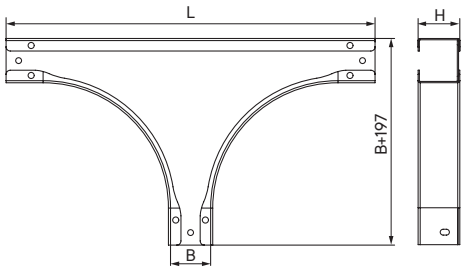

Назначение
• организация Т-образного отвода трассы в горизонтальной плоскости.
Характеристики
• толщина стали – 1,2 мм;
• исп. 1 – сталь, оцинкованная по методу Сендзимира;
• исп. 2 – горячее цинкование погружением после изготовления;
• исп. 4 – цинк-ламельное покрытие.
Особенности
• поставляется в комплекте с крепежными элементами и соединительными пластинами;
• для монтажа крышек в аксессуарах установлены резьбовые заклепки.

Высота H, мм	Ширина B, мм	Вес*, кг/упак.	L, мм	Код, исп. 1	Код, исп. 2	Код, исп. 4
50	50	1,12	441,6	STN505K	STN505KHDZ	STN505KZL
	100	1,51	491,6	STN510K	STN510KHDZ	STN510KZL
	150	1,95	541,6	STN515K	STN515KHDZ	STN515KZL
	200	2,43	591,6	STN520K	STN520KHDZ	STN520KZL
	300	3,55	691,6	STN530K	STN530KHDZ	STN530KZL
	400	4,86	791,6	STN540K	STN540KHDZ	STN540KZL
	500	6,36	891,6	STN550K	STN550KHDZ	STN550KZL
	600	8,05	991,6	STN560K	STN560KHDZ	STN560KZL
80	80	1,68	461,6	STN808K	STN808KHDZ	STN808KZL
	100	1,84	491,6	STN810K	STN810KHDZ	STN810KZL
	150	2,29	541,6	STN815K	STN815KHDZ	STN815KZL
	200	2,79	591,6	STN820K	STN820KHDZ	STN820KZL
	300	3,94	691,6	STN830K	STN830KHDZ	STN830KZL
	400	5,27	791,6	STN840K	STN840KHDZ	STN840KZL
	500	6,80	891,6	STN850K	STN850KHDZ	STN850KZL
	600	8,52	991,6	STN860K	STN860KHDZ	STN860KZL
100	100	2,06	491,6	STN1010K	STN1010KHDZ	STN1010KZL
	150	2,52	541,6	STN1015K	STN1015KHDZ	STN1015KZL
	200	3,03	591,6	STN1020K	STN1020KHDZ	STN1020KZL
	300	4,19	691,6	STN1030K	STN1030KHDZ	STN1030KZL
	400	5,54	791,6	STN1040K	STN1040KHDZ	STN1040KZL
	500	7,10	891,6	STN1050K	STN1050KHDZ	STN1050KZL
	600	8,83	991,6	STN1060K	STN1060KHDZ	STN1060KZL

* Значения в столбце соответствуют Исполнению 1

Крышка на ответвитель Т-образный с толщиной стали 1,2 мм



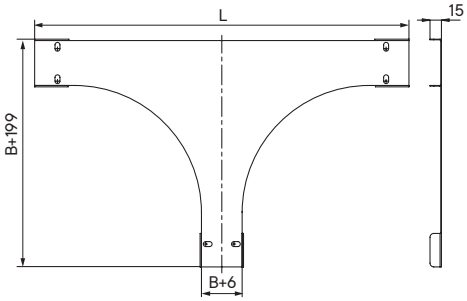

Назначение
• защита кабелей от внешних воздействий.
Характеристики
• толщина стали – 1,2 мм;
• исп. 1 – сталь, оцинкованная по методу Сендзимира;
• исп. 2 – горячее цинкование погружением после изготовления;
• исп. 4 – цинк-ламельное покрытие.
Особенности
• поставляется в комплекте с крепежными элементами.

Ширина B, мм	L, мм	Код, исп. 1	Код, исп. 2	Код, исп. 4
50	442	SKTN050K	SKTN050KHDZ	SKTN050KZL
80	467	SKTN080K	SKTN080KHDZ	SKTN080KZL
100	492	SKTN100K	SKTN100KHDZ	SKTN100KZL
150	542	SKTN150K	SKTN150KHDZ	SKTN150KZL
200	592	SKTN200K	SKTN200KHDZ	SKTN200KZL
300	692	SKTN300K	SKTN300KHDZ	SKTN300KZL
400	792	SKTN400K	SKTN400KHDZ	SKTN400KZL
500	892	SKTN500K	SKTN500KHDZ	SKTN500KZL
600	992	SKTN600K	SKTN600KHDZ	SKTN600KZL

Ответвитель универсальный с толщиной стали 1,2 мм



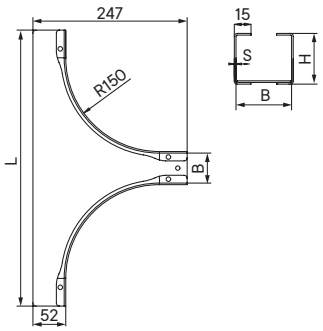

Назначение
• организация как Т-образного, так и Х-образного отвода трассы в горизонтальной плоскости, либо Т-образного ответвления вниз в вертикальной плоскости при условии монтажа без крышки.
Характеристики
• толщина стали – 1,2 мм;
• исп. 1 – сталь, оцинкованная по методу Сендзимира;
• исп. 2 – горячее цинкование погружением после изготовления;
• исп. 4 – цинк-ламельное покрытие.
Особенности
• поставляется в комплекте с крепежными элементами и соединительными пластинами;
• для монтажа крышек в аксессуарах установлены резьбовые заклепки.

Высота H, мм	Ширина B, мм	Вес*, кг/упак.	L, мм	Код, исп. 1	Код, исп. 2	Код, исп. 4
50	50	0,81	441,6	SFN505K	SFN505KHDZ	SFN505KZL
	100	0,93	491,6	SFN510K	SFN510KHDZ	SFN510KZL
	150	1,05	541,6	SFN515K	SFN515KHDZ	SFN515KZL
	200	1,17	591,6	SFN520K	SFN520KHDZ	SFN520KZL
	300	1,40	691,6	SFN530K	SFN530KHDZ	SFN530KZL
	400	1,64	791,6	SFN540K	SFN540KHDZ	SFN540KZL
	500	1,88	891,6	SFN550K	SFN550KHDZ	SFN550KZL
	600	2,11	991,6	SFN560K	SFN560KHDZ	SFN560KZL
80	80	1,07	461,6	SFN808K	SFN808KHDZ	SFN808KZL
	100	1,11	491,6	SFN810K	SFN810KHDZ	SFN810KZL
	150	1,23	541,6	SFN815K	SFN815KHDZ	SFN815KZL
	200	1,35	591,6	SFN820K	SFN820KHDZ	SFN820KZL
	300	1,58	691,6	SFN830K	SFN830KHDZ	SFN830KZL
	400	1,82	791,6	SFN840K	SFN840KHDZ	SFN840KZL
	500	2,06	891,6	SFN850K	SFN850KHDZ	SFN850KZL
	600	2,30	991,6	SFN860K	SFN860KHDZ	SFN860KZL
100	100	1,24	491,6	SFN1010K	SFN1010KHDZ	SFN1010KZL
	150	1,36	541,6	SFN1015K	SFN1015KHDZ	SFN1015KZL
	200	1,48	591,6	SFN1020K	SFN1020KHDZ	SFN1020KZL
	300	1,71	691,6	SFN1030K	SFN1030KHDZ	SFN1030KZL
	400	1,99	791,6	SFN1040K	SFN1040KHDZ	SFN1040KZL
	500	2,18	891,6	SFN1050K	SFN1050KHDZ	SFN1050KZL
	600	2,42	991,6	SFN1060K	SFN1060KHDZ	SFN1060KZL

* Значения в столбце соответствуют Исполнению 1

Крышка на ответвитель универсальный с толщиной стали 1,2 мм



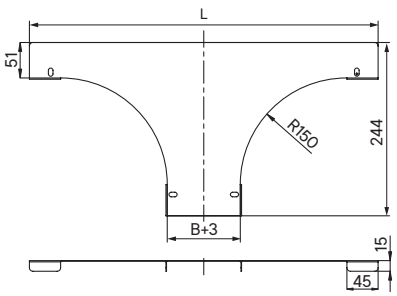

Назначение
• защита кабелей от внешних воздействий.
Характеристики
• толщина стали – 1,2 мм;
• исп. 1 – сталь, оцинкованная по методу Сендзимира;
• исп. 2 – горячее цинкование погружением после изготовления;
• исп. 4 – цинк-ламельное покрытие.
Особенности
• поставляется в комплекте с крепежными элементами.

Ширина B, мм	L, мм	Код, исп. 1	Код, исп. 2	Код, исп. 4
50	442	SKFN050K	SKFN050KHDZ	SKFN050KZL
80	467	SKFN080K	SKFN080KHDZ	SKFN080KZL
100	492	SKFN100K	SKFN100KHDZ	SKFN100KZL
150	542	SKFN150K	SKFN150KHDZ	SKFN150KZL
200	592	SKFN200K	SKFN200KHDZ	SKFN200KZL
300	692	SKFN300K	SKFN300KHDZ	SKFN300KZL
400	792	SKFN400K	SKFN400KHDZ	SKFN400KZL
500	892	SKFN500K	SKFN500KHDZ	SKFN500KZL
600	992	SKFN600K	SKFN600KHDZ	SKFN600KZL

Ответвитель крестообразный с толщиной стали 1,2 мм

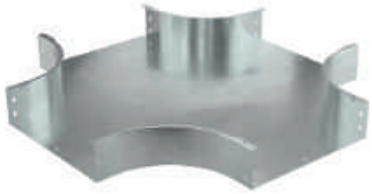

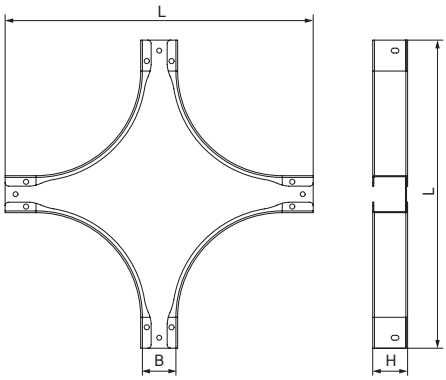

Назначение

• организация как Т-образного, так и Х-образного отвода трассы в горизонтальной плоскости, либо Т-образного ответвления вниз в вертикальной плоскости при условии монтажа без крышки.

Характеристики

• толщина стали – 1,2 мм;
• исп. 1 – сталь, оцинкованная по методу Сендзимира;
• исп. 2 – горячее цинкование погружением после изготовления;
• исп. 4 – цинк-ламельное покрытие.

Особенности

• поставляется в комплекте с крепежными элементами и соединительными пластинами;
• для монтажа крышек в аксессуарах установлены резьбовые заклепки.

Высота H, мм	Ширина B, мм	Вес*, кг/упак.	L, мм	Код, исп. 1	Код, исп. 2	Код, исп. 4
50	50	1,40	441,6	SXN505K	SXN505KHDZ	SXN505KZL
	100	1,85	491,6	SXN510K	SXN510KHDZ	SXN510KZL
	150	2,34	541,6	SXN515K	SXN515KHDZ	SXN515KZL
	200	2,89	591,6	SXN520K	SXN520KHDZ	SXN520KZL
	300	4,12	691,6	SXN530K	SXN530KHDZ	SXN530KZL
	400	5,54	791,6	SXN540K	SXN540KHDZ	SXN540KZL
	500	7,16	791,6	SXN550K	SXN550KHDZ	SXN550KZL
	600	8,97	991,6	SXN560K	SXN560KHDZ	SXN560KZL
80	80	2,04	461,6	SXN808K	SXN808KHDZ	SXN808KZL
	100	2,22	491,6	SXN810K	SXN810KHDZ	SXN810KZL
	150	2,71	541,6	SXN815K	SXN815KHDZ	SXN815KZL
	200	3,26	591,6	SXN820K	SXN820KHDZ	SXN820KZL
	300	4,49	691,6	SXN830K	SXN830KHDZ	SXN830KZL
	400	5,91	791,6	SXN840K	SXN840KHDZ	SXN840KZL
	500	7,53	791,6	SXN850K	SXN850KHDZ	SXN850KZL
	600	9,34	991,6	SXN860K	SXN860KHDZ	SXN860KZL
100	100	2,47	491,6	SXN1010K	SXN1010KHDZ	SXN1010KZL
	150	2,97	541,6	SXN1015K	SXN1015KHDZ	SXN1015KZL
	200	3,51	591,6	SXN1020K	SXN1020KHDZ	SXN1020KZL
	300	4,74	691,6	SXN1030K	SXN1030KHDZ	SXN1030KZL
	400	6,17	791,6	SXN1040K	SXN1040KHDZ	SXN1040KZL
	500	7,78	791,6	SXN1050K	SXN1050KHDZ	SXN1050KZL
	600	9,58	991,6	SXN1060K	SXN1060KHDZ	SXN1060KZL

* Значения в столбце соответствуют Исполнению 1

Крышка на ответвитель крестообразный с толщиной стали 1,2 мм



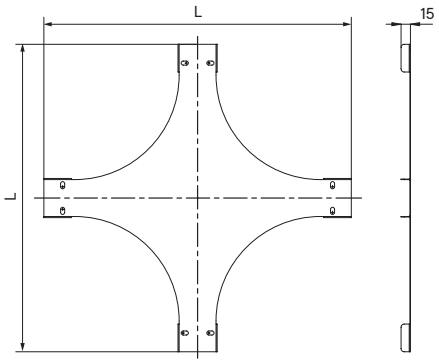

Назначение
• защита кабелей от внешних воздействий.
Характеристики
• толщина стали – 1,2 мм;
• исп. 1 – сталь, оцинкованная по методу Сендзимира;
• исп. 2 – горячее цинкование погружением после изготовления;
• исп. 4 – цинк-ламельное покрытие.
Особенности
• поставляется в комплекте с крепежными элементами.

Ширина B, мм	L, мм	Код, исп. 1	Код, исп. 2	Код, исп. 4
50	442	SKXN050K	SKXN050KHDZ	SKXN050KZL
80	467	SKXN080K	SKXN080KHDZ	SKXN080KZL
100	492	SKXN100K	SKXN100KHDZ	SKXN100KZL
150	542	SKXN150K	SKXN150KHDZ	SKXN150KZL
200	592	SKXN200K	SKXN200KHDZ	SKXN200KZL
300	692	SKXN300K	SKXN300KHDZ	SKXN300KZL
400	792	SKXN400K	SKXN400KHDZ	SKXN400KZL
500	892	SKXN500K	SKXN500KHDZ	SKXN500KZL
600	992	SKXN600K	SKXN600KHDZ	SKXN600KZL

Угол горизонтальный изменяемый CPO



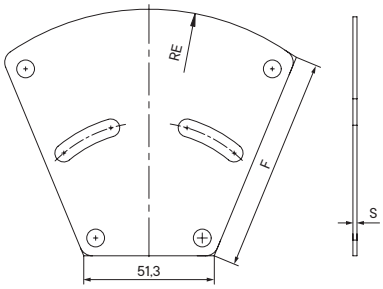

Чертеж основания

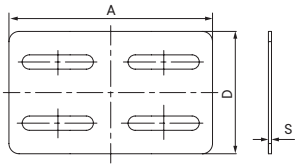

Чертеж внешней пластины

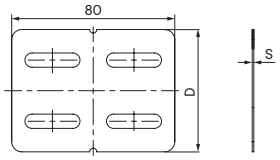

Чертеж внутренней пластины

Назначение
• организация поворота трассы в горизонтальной плоскости на угол от 0 до 45°.
Характеристики
• толщина стали – 1,2 мм;
• исп. 1 – сталь, оцинкованная по методу Сендзимира;
• исп. 2 – горячее цинкование погружением после изготовления;
• исп. 4 – цинк-ламельное покрытие.
Особенности
• поставляется в комплекте с крепежными элементами.

Высота H, мм	Ширина B, мм	Вес*, кг/упак.	RE, мм	F, мм	A, мм	D, мм	Код, исп. 1	Код, исп. 2	Код, исп. 4
50	50	0,06	47	30,8	99,9	30	SVN505K	SVN505KHDZL	SVN505KHDZL
	100	0,11	97	84,2	139,1	30	SVN510K	SVN510KHDZL	SVN510KHDZL
	150	0,18	147	135,3	178,4	30	SVN515K	SVN515KHDZL	SVN515KHDZL
	200	0,30	197	185,75	217,7	30	SVN520K	SVN520KHDZL	SVN520KHDZL
	300	0,55	297	286,2	296,2	30	SVN530K	SVN530KHDZL	SVN530KHDZL
	400	0,86	397	386,5	374,8	30	SVN540K	SVN540KHDZL	SVN540KHDZL
	500	1,25	497	486,6	453,3	30	SVN550K	SVN550KHDZL	SVN550KHDZL
	600	1,72	597	586,7	531,8	30	SVN560K	SVN560KHDZL	SVN560KHDZL
80	80	0,16	72	58,2	119,5	60	SVN808K	SVN808KHDZL	SVN808KHDZL
	100	0,18	97	84,2	139,1	60	SVN810K	SVN810KHDZL	SVN810KHDZL
	150	0,26	147	135,3	178,4	60	SVN815K	SVN815KHDZL	SVN815KHDZL
	200	0,38	197	185,75	217,7	60	SVN820K	SVN820KHDZL	SVN820KHDZL
	300	0,66	297	286,2	296,2	60	SVN830K	SVN830KHDZL	SVN830KHDZL
	400	0,97	397	386,5	374,8	60	SVN840K	SVN840KHDZL	SVN840KHDZL
	500	1,30	497	486,6	453,3	60	SVN850K	SVN850KHDZL	SVN850KHDZL
	600	1,87	597	586,7	531,8	60	SVN860K	SVN860KHDZL	SVN860KHDZL
100	100	0,22	97	84,2	139,1	80	SVN1010K	SVN1010KHDZL	SVN1010KHDZL
	150	0,31	147	135,3	178,4	80	SVN1015K	SVN1015KHDZL	SVN1015KHDZL
	200	0,44	197	185,75	217,7	80	SVN1020K	SVN1020KHDZL	SVN1020KHDZL
	300	0,73	297	286,2	296,2	80	SVN1030K	SVN1030KHDZL	SVN1030KHDZL
	400	1,06	397	386,5	374,8	80	SVN1040K	SVN1040KHDZL	SVN1040KHDZL
	500	1,48	497	486,6	453,3	80	SVN1050K	SVN1050KHDZL	SVN1050KHDZL
	600	1,99	597	586,7	531,8	80	SVN1060K	SVN1060KHDZL	SVN1060KHDZL

* Значения в столбце соответствуют Исполнению 1

Крышка на угол горизонтальный изменяемый CPO



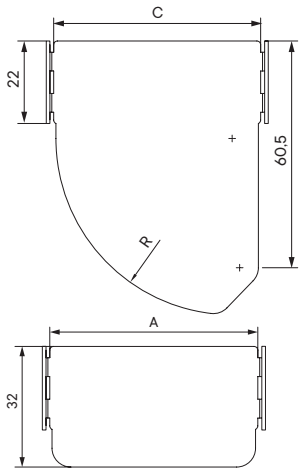

Назначение
• защита кабелей от внешних воздействий.
Характеристики
• толщина стали – 1,2 мм;
• исп. 1 – сталь, оцинкованная по методу Сендзимира;
• исп. 2 – горячее цинкование погружением после изготовления;
• исп. 4 – цинк-ламельное покрытие.

Ширина B, мм	R, мм	C, мм	A, мм	Код, исп. 1	Код, исп. 2	Код, исп. 4
50	47	54	51.2	SKVN050	SKVN050HDZL	SKVN050HDZL
80	72	79	76.2	SKVN080	SKVN080HDZL	SKVN080HDZL
100	97	104	101.2	SKVN100	SKVN100HDZL	SKVN100HDZL
150	147	154	151.2	SKVN150	SKVN150HDZL	SKVN150HDZL
200	197	204	201.2	SKVN200	SKVN200HDZL	SKVN200HDZL
300	297	304	301.2	SKVN300	SKVN300HDZL	SKVN300HDZL
400	397	404	401.2	SKVN400	SKVN400HDZL	SKVN400HDZL
500	497	504	501.2	SKVN500	SKVN500HDZL	SKVN500HDZL
600	597	604	601.2	SKVN600	SKVN600HDZL	SKVN600HDZL

Угол горизонтальный 90° с толщиной стали 1,5 мм



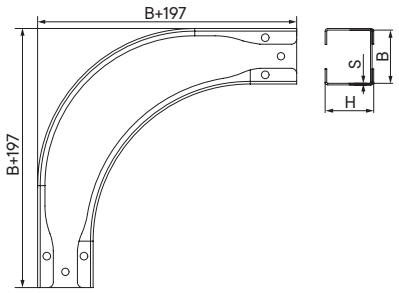

Назначение
• организация поворота трассы в горизонтальной плоскости на 90°.
Характеристики
• толщина стали – 1,5 мм;
• исп. 1 – сталь, оцинкованная по методу Сендзимира;
• исп. 2 – горячее цинкование погружением после изготовления;
• исп. 4 – цинк-ламельное покрытие;
• исп. 7 – алюминиевый сплав 5000 серии.
Особенности
• поставляется в комплекте с крепежными элементами и соединительными пластинами;
• для монтажа крышек в аксессуарах установлены резьбовые заклепки.

Высота H, мм	Ширина B, мм	Вес*, кг/упак.	Код, исп. 1	Код, исп. 2	Код, исп. 4	Код, исп. 7
50	50	0,84	SDM505K	SDM505KHDZ	SDM505KZL	ASDM505K
	100	1,25	SDM510K	SDM510KHDZ	SDM510KZL	ASDM510K
	150	1,72	SDM515K	SDM515KHDZ	SDM515KZL	ASDM515K
	200	2,24	SDM520K	SDM520KHDZ	SDM520KZL	ASDM520K
	300	3,47	SDM530K	SDM530KHDZ	SDM530KZL	ASDM530K
	400	4,94	SDM540K	SDM540KHDZ	SDM540KZL	–
	500	6,65	SDM550K	SDM550KHDZ	SDM550KZL	–
	600	8,60	SDM560K	SDM560KHDZ	SDM560KZL	–
80	80	1,40	SDM808K	SDM808KHDZ	SDM808KZL	ASDM808K
	100	1,56	SDM810K	SDM810KHDZ	SDM810KZL	ASDM810K
	150	2,06	SDM815K	SDM815KHDZ	SDM815KZL	ASDM815K
	200	2,62	SDM820K	SDM820KHDZ	SDM820KZL	ASDM820K
	300	3,92	SDM830K	SDM830KHDZ	SDM830KZL	ASDM830K
	400	5,46	SDM840K	SDM840KHDZ	SDM840KZL	–
	500	7,24	SDM850K	SDM850KHDZ	SDM850KZL	–
	600	9,26	SDM860K	SDM860KHDZ	SDM860KZL	–
100	100	1,76	SDM1010K	SDM1010KHDZ	SDM1010KZL	ASDM1010K
	150	2,29	SDM1015K	SDM1015KHDZ	SDM1015KZL	ASDM1015K
	200	2,87	SDM1020K	SDM1020KHDZ	SDM1020KZL	ASDM1020K
	300	4,22	SDM1030K	SDM1030KHDZ	SDM1030KZL	ASDM1030K
	400	5,81	SDM1040K	SDM1040KHDZ	SDM1040KZL	–
	500	7,64	SDM1050K	SDM1050KHDZ	SDM1050KZL	–
	600	9,71	SDM1060K	SDM1060KHDZ	SDM1060KZL	–

* Значения в столбце соответствуют Исполнению 1

Крышка на угол горизонтальный 90° с толщиной стали 1,5 мм



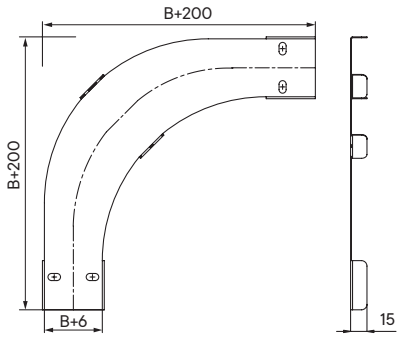

Назначение
• защита кабелей от внешних воздействий.
Характеристики
• толщина стали – 1,5 мм;
• исп. 1 – сталь, оцинкованная по методу Сендзимира;
• исп. 2 – горячее цинкование погружением после изготовления;
• исп. 4 – цинк-ламельное покрытие;
• исп. 7 – алюминиевый сплав 5000 серии.
Особенности
• поставляется в комплекте с крепежными элементами.

Ширина B, мм	Код, исп. 1	Код, исп. 2	Код, исп. 4	Код, исп. 7
50	SKDM050K	SKDM050KHDZ	SKDM050KZL	AKSDM050K
80	SKDM080K	SKDM080KHDZ	SKDM080KZL	AKSDM080K
100	SKDM100K	SKDM100KHDZ	SKDM100KZL	AKSDM100K
150	SKDM150K	SKDM150KHDZ	SKDM150KZL	AKSDM150K
200	SKDM200K	SKDM200KHDZ	SKDM200KZL	AKSDM200K
300	SKDM300K	SKDM300KHDZ	SKDM300KZL	AKSDM300K
400	SKDM400K	SKDM400KHDZ	SKDM400KZL	–
500	SKDM500K	SKDM500KHDZ	SKDM500KZL	–
600	SKDM600K	SKDM600KHDZ	SKDM600KZL	–

Угол горизонтальный 45° с толщиной стали 1,5 мм



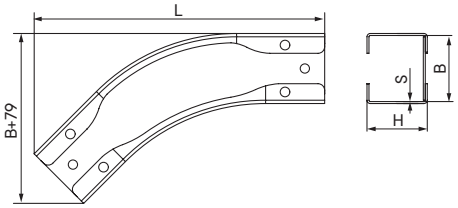

Назначение
• организация поворота трассы в горизонтальной плоскости на 45°.
Характеристики
• толщина стали – 1,5 мм;
• исп. 1 – сталь, оцинкованная по методу Сендзимира;
• исп. 2 – горячее цинкование погружением после изготовления;
• исп. 4 – цинк-ламельное покрытие;
• исп. 7 – алюминиевый сплав 5000 серии.
Особенности
• поставляется в комплекте с крепежными элементами и соединительными пластинами;
• для монтажа крышек в аксессуарах установлены резьбовые заклепки.

Высота H, мм	Ширина B, мм	Вес*, кг/упак.	Код, исп. 1	Код, исп. 2	Код, исп. 4	Код, исп. 7
50	50	0,51	SCM505K	SCM505KHDZ	SCM505KZL	ASCM505K
	100	0,71	SCM510K	SCM510KHDZ	SCM510KZL	ASCM510K
	150	0,93	SCM515K	SCM515KHDZ	SCM515KZL	ASCM515K
	200	1,18	SCM520K	SCM520KHDZ	SCM520KZL	ASCM520K
	300	1,75	SCM530K	SCM530KHDZ	SCM530KZL	ASCM530K
	400	2,43	SCM540K	SCM540KHDZ	SCM540KZL	–
	500	3,20	SCM550K	SCM550KHDZ	SCM550KZL	–
	600	4,07	SCM560K	SCM560KHDZ	SCM560KZL	–
80	80	0,82	SCM808K	SCM808KHDZ	SCM808KZL	ASCM808K
	100	0,89	SCM810K	SCM810KHDZ	SCM810KZL	ASCM810K
	150	1,13	SCM815K	SCM815KHDZ	SCM815KZL	ASCM815K
	200	1,39	SCM820K	SCM820KHDZ	SCM820KZL	ASCM820K
	300	1,99	SCM830K	SCM830KHDZ	SCM830KZL	ASCM830K
	400	2,69	SCM840K	SCM840KHDZ	SCM840KZL	–
	500	3,49	SCM850K	SCM850KHDZ	SCM850KZL	–
	600	4,39	SCM860K	SCM860KHDZ	SCM860KZL	–
100	100	1,01	SCM1010K	SCM1010KHDZ	SCM1010KZL	ASCM1010K
	150	1,26	SCM1015K	SCM1015KHDZ	SCM1015KZL	ASCM1015K
	200	1,53	SCM1020K	SCM1020KHDZ	SCM1020KZL	ASCM1020K
	300	2,15	SCM1030K	SCM1030KHDZ	SCM1030KZL	ASCM1030K
	400	2,87	SCM1040K	SCM1040KHDZ	SCM1040KZL	–
	500	3,69	SCM1050K	SCM1050KHDZ	SCM1050KZL	–
	600	4,61	SCM1060K	SCM1060KHDZ	SCM1060KZL	–

* Значения в столбце соответствуют Исполнению 1

Крышка на угол горизонтальный 45° с толщиной стали 1,5 мм



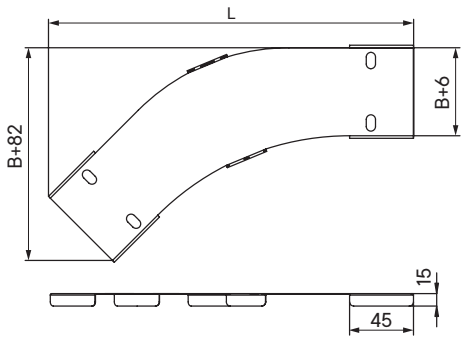

Назначение
• защита кабелей от внешних воздействий.
Характеристики
• толщина стали – 1,5 мм;
• исп. 1 – сталь, оцинкованная по методу Сендзимира;
• исп. 2 – горячее цинкование погружением после изготовления;
• исп. 4 – цинк-ламельное покрытие;
• исп. 7 – алюминиевый сплав 5000 серии.
Особенности
• поставляется в комплекте с крепежными элементами.

Ширина B, мм	Код, исп. 1	Код, исп. 2	Код, исп. 4	Код, исп. 7
50	SKCM050K	SKCM050KHDZ	SKCM050KZL	AKSCM050K
80	SKCM080K	SKCM080KHDZ	SKCM080KZL	AKSCM080K
100	SKCM100K	SKCM100KHDZ	SKCM100KZL	AKSCM100K
150	SKCM150K	SKCM150KHDZ	SKCM150KZL	AKSCM150K
200	SKCM200K	SKCM200KHDZ	SKCM200KZL	AKSCM200K
300	SKCM300K	SKCM300KHDZ	SKCM300KZL	AKSCM300K
400	SKCM400K	SKCM400KHDZ	SKCM400KZL	–
500	SKCM500K	SKCM500KHDZ	SKCM500KZL	–
600	SKCM600K	SKCM600KHDZ	SKCM600KZL	–

Угол вертикальный внутренний 90° с толщиной стали 1,5 мм

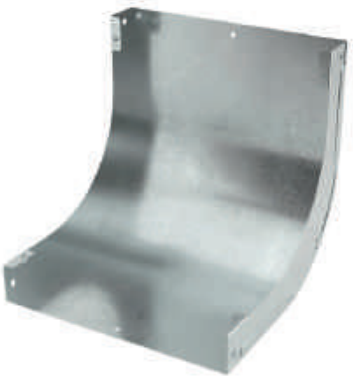

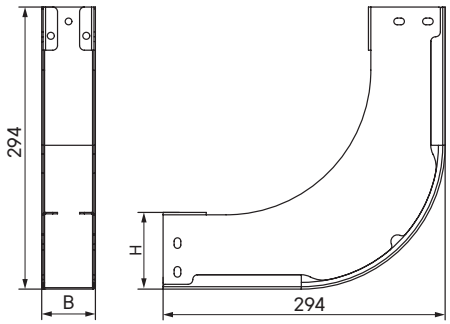

Назначение
• организация поворота трассы вверх на 90°.
Характеристики
• толщина стали – 1,5 мм;
• исп. 1 – сталь, оцинкованная по методу Сендзимира;
• исп. 2 – горячее цинкование погружением после изготовления;
• исп. 4 – цинк-ламельное покрытие;
• исп. 7 – алюминиевый сплав 5000 серии.
Особенности
• поставляется в комплекте с крепежными элементами и соединительными пластинами;
• для монтажа крышек в аксессуарах установлены резьбовые заклепки.

Высота H, мм	Ширина B, мм	Вес*, кг/упак.	Код, исп. 1	Код, исп. 2	Код, исп. 4	Код, исп. 7
50	50	1,09	SIM505K	SIM505KHDZ	SIM505KZL	ASIM505K
	100	1,41	SIM510K	SIM510KHDZ	SIM510KZL	ASIM510K
	150	1,72	SIM515K	SIM515KHDZ	SIM515KZL	ASIM515K
	200	2,03	SIM520K	SIM520KHDZ	SIM520KZL	ASIM520K
	300	2,66	SIM530K	SIM530KHDZ	SIM530KZL	ASIM530K
	400	3,29	SIM540K	SIM540KHDZ	SIM540KZL	–
	500	3,92	SIM550K	SIM550KHDZ	SIM550KZL	–
	600	4,54	SIM560K	SIM560KHDZ	SIM560KZL	–
80	80	1,60	SIM808K	SIM808KHDZ	SIM808KZL	ASIM808K
	100	1,74	SIM810K	SIM810KHDZ	SIM810KZL	ASIM810K
	150	2,05	SIM815K	SIM815KHDZ	SIM815KZL	ASIM815K
	200	2,36	SIM820K	SIM820KHDZ	SIM820KZL	ASIM820K
	300	2,99	SIM830K	SIM830KHDZ	SIM830KZL	ASIM830K
	400	3,62	SIM840K	SIM840KHDZ	SIM840KZL	–
	500	4,25	SIM850K	SIM850KHDZ	SIM850KZL	–
	600	4,87	SIM860K	SIM860KHDZ	SIM860KZL	–
100	100	1,94	SIM1010K	SIM1010KHDZ	SIM1010KZL	ASIM1010K
	150	2,25	SIM1015K	SIM1015KHDZ	SIM1015KZL	ASIM1015K
	200	2,56	SIM1020K	SIM1020KHDZ	SIM1020KZL	ASIM1020K
	300	3,19	SIM1030K	SIM1030KHDZ	SIM1030KZL	ASIM1030K
	400	3,82	SIM1040K	SIM1040KHDZ	SIM1040KZL	–
	500	4,44	SIM1050K	SIM1050KHDZ	SIM1050KZL	–
	600	5,07	SIM1060K	SIM1060KHDZ	SIM1060KZL	–

* Значения в столбце соответствуют Исполнению 1

Крышка на угол вертикальный внутренний 90° с толщиной стали 1,5 мм



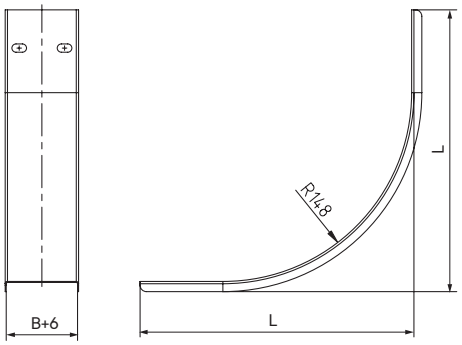

Назначение
• защита кабелей от внешних воздействий.
Характеристики
• толщина стали – 1,5 мм;
• исп. 1 – сталь, оцинкованная по методу Сендзимира;
• исп. 2 – горячее цинкование погружением после изготовления;
• исп. 4 – цинк-ламельное покрытие;
• исп. 7 – алюминиевый сплав 5000 серии.
Особенности
• поставляется в комплекте с крепежными элементами.

Высота H, мм	Ширина B, мм	L, мм	Код, исп. 1	Код, исп. 2	Код, исп. 4	Код, исп. 7
50	50	251	SKIM505K	SKIM505KHDZ	SKIM505KZL	AKSIM505K
	100	251	SKIM510K	SKIM510KHDZ	SKIM510KZL	AKSIM510K
	150	251	SKIM515K	SKIM515KHDZ	SKIM515KZL	AKSIM515K
	200	251	SKIM520K	SKIM520KHDZ	SKIM520KZL	AKSIM520K
	300	251	SKIM530K	SKIM530KHDZ	SKIM530KZL	AKSIM530K
	400	251	SKIM540K	SKIM540KHDZ	SKIM540KZL	–
	500	251	SKIM550K	SKIM550KHDZ	SKIM550KZL	–
	600	251	SKIM560K	SKIM560KHDZ	SKIM560KZL	–
80	80	221	SKIM808K	SKIM808KHDZ	SKIM808KZL	AKSIM808K
	100	221	SKIM810K	SKIM810KHDZ	SKIM810KZL	AKSIM810K
	150	221	SKIM815K	SKIM815KHDZ	SKIM815KZL	AKSIM815K
	200	221	SKIM820K	SKIM820KHDZ	SKIM820KZL	AKSIM820K
	300	221	SKIM830K	SKIM830KHDZ	SKIM830KZL	AKSIM830K
	400	221	SKIM840K	SKIM840KHDZ	SKIM840KZL	–
	500	221	SKIM850K	SKIM850KHDZ	SKIM850KZL	–
	600	221	SKIM860K	SKIM860KHDZ	SKIM860KZL	–
100	100	201	SKIM1010K	SKIM1010KHDZ	SKIM1010KZL	AKSIM1010K
	150	201	SKIM1015K	SKIM1015KHDZ	SKIM1015KZL	AKSIM1015K
	200	201	SKIM1020K	SKIM1020KHDZ	SKIM1020KZL	AKSIM1020K
	300	201	SKIM1030K	SKIM1030KHDZ	SKIM1030KZL	AKSIM1030K
	400	201	SKIM1040K	SKIM1040KHDZ	SKIM1040KZL	–
	500	201	SKIM1050K	SKIM1050KHDZ	SKIM1050KZL	–
	600	201	SKIM1060K	SKIM1060KHDZ	SKIM1060KZL	–

Угол вертикальный внутренний 45° с толщиной стали 1,5 мм

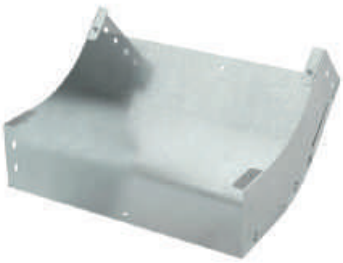

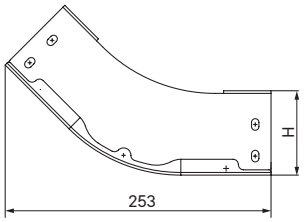

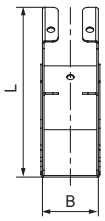

Назначение
• организация поворота трассы вверх на 45°.
Характеристики
• толщина стали – 1,5 мм;
• исп. 1 – сталь, оцинкованная по методу Сендзимира;
• исп. 2 – горячее цинкование погружением после изготовления;
• исп. 4 – цинк-ламельное покрытие;
• исп. 7 – алюминиевый сплав 5000 серии.
Особенности
• поставляется в комплекте с крепежными элементами и соединительными пластинами;
• для монтажа крышек в аксессуарах установлены резьбовые заклепки.

Высота H, мм	Ширина B, мм	Вес*, кг/упак.	L, мм	Код, исп. 1	Код, исп. 2	Код, исп. 4	Код, исп. 7
50	50	0,59	140	SKM505K	SKM505KHDZ	SKM505KZL	ASKM505K
	100	0,77	140	SKM510K	SKM510KHDZ	SKM510KZL	ASKM510K
	150	0,94	140	SKM515K	SKM515KHDZ	SKM515KZL	ASKM515K
	200	1,11	140	SKM520K	SKM520KHDZ	SKM520KZL	ASKM520K
	300	1,46	140	SKM530K	SKM530KHDZ	SKM530KZL	ASKM530K
	400	1,80	140	SKM540K	SKM540KHDZ	SKM540KZL	–
	500	2,15	140	SKM550K	SKM550KHDZ	SKM550KZL	–
	600	2,50	140	SKM560K	SKM560KHDZ	SKM560KZL	–
80	80	0,87	161	SKM808K	SKM808KHDZ	SKM808KZL	ASKM808K
	100	0,94	161	SKM810K	SKM810KHDZ	SKM810KZL	ASKM810K
	150	1,11	161	SKM815K	SKM815KHDZ	SKM815KZL	ASKM815K
	200	1,28	161	SKM820K	SKM820KHDZ	SKM820KZL	ASKM820K
	300	1,63	161	SKM830K	SKM830KHDZ	SKM830KZL	ASKM830K
	400	1,98	161	SKM840K	SKM840KHDZ	SKM840KZL	–
	500	2,32	161	SKM850K	SKM850KHDZ	SKM850KZL	–
	600	2,67	161	SKM860K	SKM860KHDZ	SKM860KZL	–
100	100	1,05	176	SKM1010K	SKM1010KHDZ	SKM1010KZL	ASKM1010K
	150	1,22	176	SKM1015K	SKM1015KHDZ	SKM1015KZL	ASKM1015K
	200	1,39	176	SKM1020K	SKM1020KHDZ	SKM1020KZL	ASKM1020K
	300	1,74	176	SKM1030K	SKM1030KHDZ	SKM1030KZL	ASKM1030K
	400	2,08	176	SKM1040K	SKM1040KHDZ	SKM1040KZL	–
	500	2,43	176	SKM1050K	SKM1050KHDZ	SKM1050KZL	–
	600	2,78	176	SKM1060K	SKM1060KHDZ	SKM1060KZL	–

* Значения в столбце соответствуют Исполнению 1

Крышка на угол вертикальный внутренний 45° с толщиной стали 1,5 мм



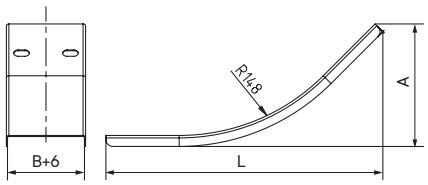

Назначение
• защита кабелей от внешних воздействий.
Характеристики
• толщина стали – 1,5 мм;
• исп. 1 – сталь, оцинкованная по методу Сендзимира;
• исп. 2 – горячее цинкование погружением после изготовления;
• исп. 4 – цинк-ламельное покрытие;
• исп. 7 – алюминиевый сплав 5000 серии.
Особенности
• поставляется в комплекте с крепежными элементами.

Высота H, мм	Ширина B, мм	L, мм	A, мм	Код, исп. 1	Код, исп. 2	Код, исп. 4	Код, исп. 7
50	50	223	98	SKKM505K	SKKM505KHDZ	SKKM505KZL	AKSKM505K
	100	223	98	SKKM510K	SKKM510KHDZ	SKKM510KZL	AKSKM510K
	150	223	98	SKKM515K	SKKM515KHDZ	SKKM515KZL	AKSKM515K
	200	223	98	SKKM520K	SKKM520KHDZ	SKKM520KZL	AKSKM520K
	300	223	98	SKKM530K	SKKM530KHDZ	SKKM530KZL	AKSKM530K
	400	223	98	SKKM540K	SKKM540KHDZ	SKKM540KZL	–
	500	223	98	SKKM550K	SKKM550KHDZ	SKKM550KZL	–
	600	223	98	SKKM560K	SKKM560KHDZ	SKKM560KZL	–
80	80	201	89	SKKM808K	SKKM808KHDZ	SKKM808KZL	AKSKM808K
	100	201	89	SKKM810K	SKKM810KHDZ	SKKM810KZL	AKSKM810K
	150	201	89	SKKM815K	SKKM815KHDZ	SKKM815KZL	AKSKM815K
	200	201	89	SKKM820K	SKKM820KHDZ	SKKM820KZL	AKSKM820K
	300	201	89	SKKM830K	SKKM830KHDZ	SKKM830KZL	AKSKM830K
	400	201	89	SKKM840K	SKKM840KHDZ	SKKM840KZL	–
	500	201	89	SKKM850K	SKKM850KHDZ	SKKM850KZL	–
	600	201	89	SKKM860K	SKKM860KHDZ	SKKM860KZL	–
100	100	187	83	SKKM1010K	SKKM1010KHDZ	SKKM1010KZL	AKSKM1010K
	150	187	83	SKKM1015K	SKKM1015KHDZ	SKKM1015KZL	AKSKM1015K
	200	187	83	SKKM1020K	SKKM1020KHDZ	SKKM1020KZL	AKSKM1020K
	300	187	83	SKKM1030K	SKKM1030KHDZ	SKKM1030KZL	AKSKM1030K
	400	187	83	SKKM1040K	SKKM1040KHDZ	SKKM1040KZL	–
	500	187	83	SKKM1050K	SKKM1050KHDZ	SKKM1050KZL	–
	600	187	83	SKKM1060K	SKKM1060KHDZ	SKKM1060KZL	–

Угол вертикальный внешний 90° с толщиной стали 1,5 мм



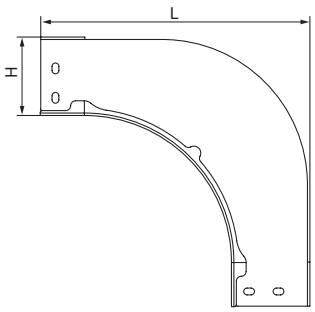

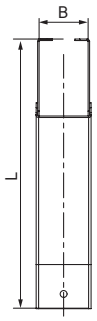

Назначение
• организация поворота трассы вниз на 90°.
Характеристики
• толщина стали – 1,5 мм;
• исп. 1 – сталь, оцинкованная по методу Сендзимира;
• исп. 2 – горячее цинкование погружением после изготовления;
• исп. 4 – цинк-ламельное покрытие;
• исп. 7 – алюминиевый сплав 5000 серии.
Особенности
• поставляется в комплекте с крепежными элементами и соединительными пластинами;
• для монтажа крышек в аксессуарах установлены резьбовые заклепки.

Высота H, мм	Ширина B, мм	Вес*, кг/упак.	L, мм	Код, исп. 1	Код, исп. 2	Код, исп. 4	Код, исп. 7
50	50	0,79	245	SOM505K	SOM505KHDZ	SOM505KZL	ASOM505K
	100	0,99	245	SOM510K	SOM510KHDZ	SOM510KZL	ASOM510K
	150	1,19	245	SOM515K	SOM515KHDZ	SOM515KZL	ASOM515K
	200	1,38	245	SOM520K	SOM520KHDZ	SOM520KZL	ASOM520K
	300	1,78	245	SOM530K	SOM530KHDZ	SOM530KZL	ASOM530K
	400	2,17	245	SOM540K	SOM540KHDZ	SOM540KZL	–
	500	2,56	245	SOM550K	SOM550KHDZ	SOM550KZL	–
	600	2,96	245	SOM560K	SOM560KHDZ	SOM560KZL	–
80	80	1,28	275	SOM808K	SOM808KHDZ	SOM808KZL	ASOM808K
	100	1,36	275	SOM810K	SOM810KHDZ	SOM810KZL	ASOM810K
	150	1,55	275	SOM815K	SOM815KHDZ	SOM815KZL	ASOM815K
	200	1,75	275	SOM820K	SOM820KHDZ	SOM820KZL	ASOM820K
	300	2,14	275	SOM830K	SOM830KHDZ	SOM830KZL	ASOM830K
	400	2,54	275	SOM840K	SOM840KHDZ	SOM840KZL	–
	500	2,93	275	SOM850K	SOM850KHDZ	SOM850KZL	–
	600	3,32	275	SOM860K	SOM860KHDZ	SOM860KZL	–
100	100	1,63	295	SOM1010K	SOM1010KHDZ	SOM1010KZL	ASOM1010K
	150	1,82	295	SOM1015K	SOM1015KHDZ	SOM1015KZL	ASOM1015K
	200	2,02	295	SOM1020K	SOM1020KHDZ	SOM1020KZL	ASOM1020K
	300	2,41	295	SOM1030K	SOM1030KHDZ	SOM1030KZL	ASOM1030K
	400	2,81	295	SOM1040K	SOM1040KHDZ	SOM1040KZL	–
	500	3,20	295	SOM1050K	SOM1050KHDZ	SOM1050KZL	–
	600	3,59	295	SOM1060K	SOM1060KHDZ	SOM1060KZL	–

* Значения в столбце соответствуют Исполнению 1

Крышка на угол вертикальный внешний 90° с толщиной стали 1,5 мм



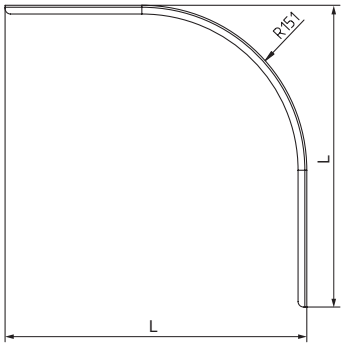

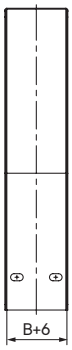

Назначение
• защита кабелей от внешних воздействий.
Характеристики
• толщина стали – 1,5 мм;
• исп. 1 – сталь, оцинкованная по методу Сендзимира;
• исп. 2 – горячее цинкование погружением после изготовления;
• исп. 4 – цинк-ламельное покрытие;
• исп. 7 – алюминиевый сплав 5000 серии.
Особенности
• поставляется в комплекте с крепежными элементами.

Высота H, мм	Ширина B, мм	L, мм	Код, исп. 1	Код, исп. 2	Код, исп. 4	Код, исп. 7
50	50	246	SKOM505K	SKOM505KHDZ	SKOM505KZL	AKSOM505K
	100	246	SKOM510K	SKOM510KHDZ	SKOM510KZL	AKSOM510K
	150	246	SKOM515K	SKOM515KHDZ	SKOM515KZL	AKSOM515K
	200	246	SKOM520K	SKOM520KHDZ	SKOM520KZL	AKSOM520K
	300	246	SKOM530K	SKOM530KHDZ	SKOM530KZL	AKSOM530K
	400	246	SKOM540K	SKOM540KHDZ	SKOM540KZL	–
	500	246	SKOM550K	SKOM550KHDZ	SKOM550KZL	–
	600	246	SKOM560K	SKOM560KHDZ	SKOM560KZL	–
80	80	276	SKOM808K	SKOM808KHDZ	SKOM808KZL	AKSOM808K
	100	276	SKOM810K	SKOM810KHDZ	SKOM810KZL	AKSOM810K
	150	276	SKOM815K	SKOM815KHDZ	SKOM815KZL	AKSOM815K
	200	276	SKOM820K	SKOM820KHDZ	SKOM820KZL	AKSOM820K
	300	276	SKOM830K	SKOM830KHDZ	SKOM830KZL	AKSOM830K
	400	276	SKOM840K	SKOM840KHDZ	SKOM840KZL	–
	500	276	SKOM850K	SKOM850KHDZ	SKOM850KZL	–
	600	276	SKOM860K	SKOM860KHDZ	SKOM860KZL	–
100	100	296	SKOM1010K	SKOM1010KHDZ	SKOM1010KZL	AKSOM1010K
	150	296	SKOM1015K	SKOM1015KHDZ	SKOM1015KZL	AKSOM1015K
	200	296	SKOM1020K	SKOM1020KHDZ	SKOM1020KZL	AKSOM1020K
	300	296	SKOM1030K	SKOM1030KHDZ	SKOM1030KZL	AKSOM1030K
	400	296	SKOM1040K	SKOM1040KHDZ	SKOM1040KZL	–
	500	296	SKOM1050K	SKOM1050KHDZ	SKOM1050KZL	–
	600	296	SKOM1060K	SKOM1060KHDZ	SKOM1060KZL	–

Угол вертикальный внешний 45° с толщиной стали 1,5 мм



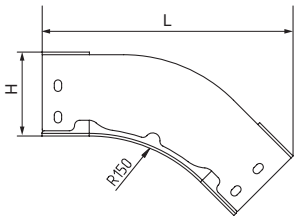

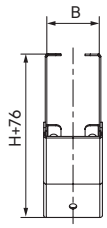

Назначение
• организация поворота трассы вниз на 45°.
Характеристики
• толщина стали – 1,5 мм;
• исп. 1 – сталь, оцинкованная по методу Сендзимира;
• исп. 2 – горячее цинкование погружением после изготовления;
• исп. 4 – цинк-ламельное покрытие;
• исп. 7 – алюминиевый сплав 5000 серии.
Особенности
• поставляется в комплекте с крепежными элементами и соединительными пластинами;
• для монтажа крышек в аксессуарах установлены резьбовые заклепки.

Высота H, мм	Ширина B, мм	Вес*, кг/упак.	L, мм	Код, исп. 1	Код, исп. 2	Код, исп. 4	Код, исп. 7
50	50	0,47	218	SPM505K	SPM505KHDZ	SPM505KZL	ASPM505K
	100	0,59	218	SPM510K	SPM510KHDZ	SPM510KZL	ASPM510K
	150	0,72	218	SPM515K	SPM515KHDZ	SPM515KZL	ASPM515K
	200	0,84	218	SPM520K	SPM520KHDZ	SPM520KZL	ASPM520K
	300	1,10	218	SPM530K	SPM530KHDZ	SPM530KZL	ASPM530K
	400	1,35	218	SPM540K	SPM540KHDZ	SPM540KZL	–
	500	1,60	218	SPM550K	SPM550KHDZ	SPM550KZL	–
	600	1,85	218	SPM560K	SPM560KHDZ	SPM560KZL	–
80	80	0,74	240	SPM808K	SPM808KHDZ	SPM808KZL	ASPM808K
	100	0,78	240	SPM810K	SPM810KHDZ	SPM810KZL	ASPM810K
	150	0,91	240	SPM815K	SPM815KHDZ	SPM815KZL	ASPM815K
	200	1,03	240	SPM820K	SPM820KHDZ	SPM820KZL	ASPM820K
	300	1,28	240	SPM830K	SPM830KHDZ	SPM830KZL	ASPM830K
	400	1,54	240	SPM840K	SPM840KHDZ	SPM840KZL	–
	500	1,79	240	SPM850K	SPM850KHDZ	SPM850KZL	–
	600	2,04	240	SPM860K	SPM860KHDZ	SPM860KZL	–
100	100	0,78	254	SPM1010K	SPM1010KHDZ	SPM1010KZL	ASPM1010K
	150	0,91	254	SPM1015K	SPM1015KHDZ	SPM1015KZL	ASPM1015K
	200	1,03	254	SPM1020K	SPM1020KHDZ	SPM1020KZL	ASPM1020K
	300	1,28	254	SPM1030K	SPM1030KHDZ	SPM1030KZL	ASPM1030K
	400	1,54	254	SPM1040K	SPM1040KHDZ	SPM1040KZL	–
	500	1,79	254	SPM1050K	SPM1050KHDZ	SPM1050KZL	–
	600	2,04	254	SPM1060K	SPM1060KHDZ	SPM1060KZL	–

* Значения в столбце соответствуют Исполнению 1

Крышка на угол вертикальный внешний 45° с толщиной стали 1,5 мм



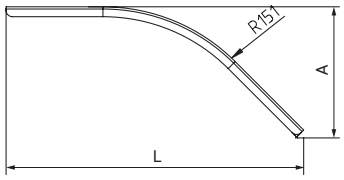

Назначение
• защита кабелей от внешних воздействий.
Характеристики
• толщина стали – 1,5 мм;
• исп. 1 – сталь, оцинкованная по методу Сендзимира;
• исп. 2 – горячее цинкование погружением после изготовления;
• исп. 4 – цинк-ламельное покрытие;
• исп. 7 – алюминиевый сплав 5000 серии.
Особенности
• поставляется в комплекте с крепежными элементами.

Высота H, мм	Ширина B, мм	A, мм	Код, исп. 1	Код, исп. 2	Код, исп. 4	Код, исп. 7
50	50	96	SKPM505K	SKPM505KHDZ	SKPM505KZL	AKSPM505K
	100	96	SKPM510K	SKPM510KHDZ	SKPM510KZL	AKSPM510K
	150	96	SKPM515K	SKPM515KHDZ	SKPM515KZL	AKSPM515K
	200	96	SKPM520K	SKPM520KHDZ	SKPM520KZL	AKSPM520K
	300	96	SKPM530K	SKPM530KHDZ	SKPM530KZL	AKSPM530K
	400	96	SKPM540K	SKPM540KHDZ	SKPM540KZL	–
	500	96	SKPM550K	SKPM550KHDZ	SKPM550KZL	–
	600	96	SKPM560K	SKPM560KHDZ	SKPM560KZL	–
80	80	105	SKPM808K	SKPM808KHDZ	SKPM808KZL	AKSPM808K
	100	105	SKPM810K	SKPM810KHDZ	SKPM810KZL	AKSPM810K
	150	105	SKPM815K	SKPM815KHDZ	SKPM815KZL	AKSPM815K
	200	105	SKPM820K	SKPM820KHDZ	SKPM820KZL	AKSPM820K
	300	105	SKPM830K	SKPM830KHDZ	SKPM830KZL	AKSPM830K
	400	105	SKPM840K	SKPM840KHDZ	SKPM840KZL	–
	500	105	SKPM850K	SKPM850KHDZ	SKPM850KZL	–
	600	105	SKPM860K	SKPM860KHDZ	SKPM860KZL	–
100	100	111	SKPM1010K	SKPM1010KHDZ	SKPM1010KZL	AKSPM1010K
	150	111	SKPM1015K	SKPM1015KHDZ	SKPM1015KZL	AKSPM1015K
	200	111	SKPM1020K	SKPM1020KHDZ	SKPM1020KZL	AKSPM1020K
	300	111	SKPM1030K	SKPM1030KHDZ	SKPM1030KZL	AKSPM1030K
	400	111	SKPM1040K	SKPM1040KHDZ	SKPM1040KZL	–
	500	111	SKPM1050K	SKPM1050KHDZ	SKPM1050KZL	–
	600	111	SKPM1060K	SKPM1060KHDZ	SKPM1060KZL	–

Угол горизонтальный изменяемый CPO



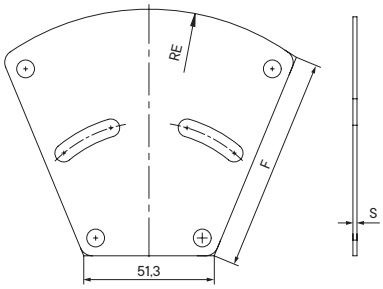

Чертеж основания

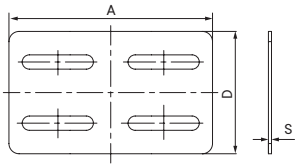

Чертеж внешней пластины

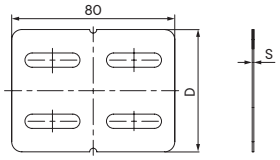

Чертеж внутренней пластины

Назначение

• организация поворота трассы в горизонтальной плоскости на угол от 0 до 45°.

Характеристики

• толщина стали – 1,5 мм;
• исп. 1 – сталь, оцинкованная по методу Сендзимира;
• исп. 2 – горячее цинкование погружением после изготовления;
• исп. 4 – цинк-ламельное покрытие;
• исп. 7 – алюминиевый сплав 5000 серии.

Высота H, мм	Ширина B, мм	Вес*, кг/упак.	F, мм	A, мм	D, мм	Код, исп. 1	Код, исп. 2	Код, исп. 4	Код, исп. 7
50	50	0,07	30,8	99,9	30	SVM505K	SVM505KHDZL	SVM505KHDZL	ASVM505K
	100	0,14	84,2	139,1	30	SVM510K	SVM510KHDZL	SVM510KHDZL	ASVM510K
	150	0,23	135,3	178,4	30	SVM515K	SVM515KHDZL	SVM515KHDZL	ASVM515K
	200	0,37	185,75	217,7	30	SVM520K	SVM520KHDZL	SVM520KHDZL	ASVM520K
	300	0,69	286,2	296,2	30	SVM530K	SVM530KHDZL	SVM530KHDZL	ASVM530K
	400	1,07	386,5	374,8	30	SVM540K	SVM540KHDZL	SVM540KHDZL	–
	500	1,56	486,6	453,3	30	SVM550K	SVM550KHDZL	SVM550KHDZL	–
	600	2,15	586,7	531,8	30	SVM560K	SVM560KHDZL	SVM560KHDZL	–
80	80	0,20	58,2	119,5	60	SVM808K	SVM808KHDZL	SVM808KHDZL	ASVM808K
	100	0,22	84,2	139,1	60	SVM810K	SVM810KHDZL	SVM810KHDZL	ASVM810K
	150	0,32	135,3	178,4	60	SVM815K	SVM815KHDZL	SVM815KHDZL	ASVM815K
	200	0,47	185,75	217,7	60	SVM820K	SVM820KHDZL	SVM820KHDZL	ASVM820K
	300	0,82	286,2	296,2	60	SVM830K	SVM830KHDZL	SVM830KHDZL	ASVM830K
	400	1,21	386,5	374,8	60	SVM840K	SVM840KHDZL	SVM840KHDZL	–
	500	1,7	486,6	453,3	60	SVM850K	SVM880KHDZL	SVM880KHDZL	–
	600	2,34	586,7	531,8	60	SVM860K	SVM860KHDZL	SVM860KHDZL	–
100	100	0,28	84,2	139,1	80	SVM1010K	SVM1010KHDZL	SVM1010KHDZL	ASVM1010K
	150	0,39	135,3	178,4	80	SVM1015K	SVM1015KHDZL	SVM1015KHDZL	ASVM1015K
	200	0,55	185,75	217,7	80	SVM1020K	SVM1020KHDZL	SVM1020KHDZL	ASVM1020K
	300	0,91	286,2	296,2	80	SVM1030K	SVM1030KHDZL	SVM1030KHDZL	ASVM1030K
	400	1,32	386,5	374,8	80	SVM1040K	SVM1040KHDZL	SVM1040KHDZL	–
	500	1,85	486,6	453,3	80	SVM1050K	SVM1050KHDZL	SVM1050KHDZL	–
	600	2,49	586,7	531,8	80	SVM1060K	SVM1060KHDZL	SVM1060KHDZL	–

* Значения в столбце соответствуют Исполнению 1

Крышка на угол горизонтальный изменяемый CPO



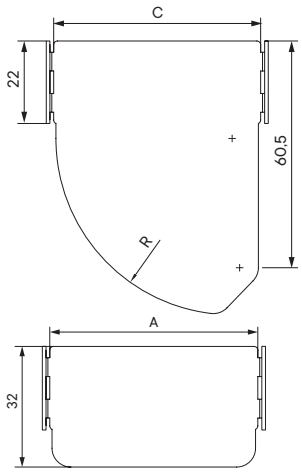

Назначение
• защита кабелей от внешних воздействий.
Характеристики
• толщина стали – 1,5 мм;
• исп. 1 – сталь, оцинкованная по методу Сендзимира;
• исп. 2 – горячее цинкование погружением после изготовления;
• исп. 4 – цинк-ламельное покрытие;
• исп. 7 – алюминиевый сплав 5000 серии.

Ширина B, мм	C, мм	A, мм	Код, исп. 1	Код, исп. 2	Код, исп. 4	Код, исп. 7
50	54	51,2	SKVM050	SKVM050HDZL	SKVM050HDZL	AKSVM050
80	79	81,2	SKVM080	SKVM080HDZL	SKVM080HDZL	AKSVM080
100	104	101,2	SKVM100	SKVM100HDZL	SKVM100HDZL	AKSVM100
150	154	151,2	SKVM150	SKVM150HDZL	SKVM150HDZL	AKSVM150
200	204	201,2	SKVM200	SKVM200HDZL	SKVM200HDZL	AKSVM200
300	304	301,2	SKVM300	SKVM300HDZL	SKVM300HDZL	AKSVM300
400	404	401,2	SKVM400	SKVM400HDZL	SKVM400HDZL	–
500	504	501,2	SKVM500	SKVM500HDZL	SKVM500HDZL	–
600	604	601,2	SKVM600	SKVM600HDZL	SKVM600HDZL	–

Ответвитель Т-образный с толщиной стали 1,5 мм



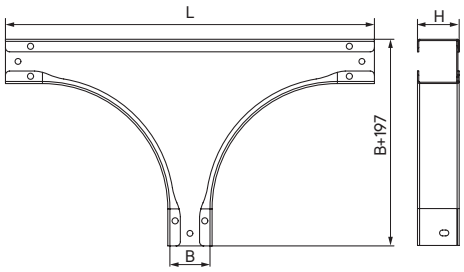

Назначение
• организация Т-образного отвода трассы в горизонтальной плоскости.
Характеристики
• толщина стали – 1,5 мм;
• исп. 1 – сталь, оцинкованная по методу Сендзимира;
• исп. 2 – горячее цинкование погружением после изготовления;
• исп. 4 – цинк-ламельное покрытие;
• исп. 7 – алюминиевый сплав 5000 серии.
Особенности
• поставляется в комплекте с крепежными элементами и соединительными пластинами;
• для монтажа крышек в аксессуарах установлены резьбовые заклепки.

Высота H, мм	Ширина B, мм	Вес*, кг/упак.	L, мм	Код, исп. 1	Код, исп. 2	Код, исп. 4	Код, исп. 7
50	50	1,40	441,6	STM505K	STM505KHDZ	STM505KZL	ASTM505K
	100	1,89	491,6	STM510K	STM510KHDZ	STM510KZL	ASTM510K
	150	2,44	541,6	STM515K	STM515KHDZ	STM515KZL	ASTM515K
	200	3,04	591,6	STM520K	STM520KHDZ	STM520KZL	ASTM520K
	300	4,44	691,6	STM530K	STM530KHDZ	STM530KZL	ASTM530K
	400	6,07	791,6	STM540K	STM540KHDZ	STM540KZL	–
	500	7,95	891,6	STM550K	STM550KHDZ	STM550KZL	–
	600	10,06	991,6	STM560K	STM560KHDZ	STM560KZL	–
80	80	2,10	461,6	STM808K	STM808KHDZ	STM808KZL	ASTM808K
	100	2,30	491,6	STM810K	STM810KHDZ	STM810KZL	ASTM810K
	150	2,86	541,6	STM815K	STM815KHDZ	STM815KZL	ASTM815K
	200	3,49	591,6	STM820K	STM820KHDZ	STM820KZL	ASTM820K
	300	4,92	691,6	STM830K	STM830KHDZ	STM830KZL	ASTM830K
	400	6,59	791,6	STM840K	STM840KHDZ	STM840KZL	–
	500	8,50	891,6	STM850K	STM850KHDZ	STM850KZL	–
	600	10,65	991,6	STM860K	STM860KHDZ	STM860KZL	–
100	100	2,57	491,6	STM1010K	STM1010KHDZ	STM1010KZL	ASTM1010K
	150	3,15	541,6	STM1015K	STM1015KHDZ	STM1015KZL	ASTM1015K
	200	3,79	591,6	STM1020K	STM1020KHDZ	STM1020KZL	ASTM1020K
	300	5,24	691,6	STM1030K	STM1030KHDZ	STM1030KZL	ASTM1030K
	400	6,93	791,6	STM1040K	STM1040KHDZ	STM1040KZL	–
	500	8,87	891,6	STM1050K	STM1050KHDZ	STM1050KZL	–
	600	11,04	991,6	STM1060K	STM1060KHDZ	STM1060KZL	–

* Значения в столбце соответствуют Исполнению 1

Крышка на ответвитель Т-образный с толщиной стали 1,5 мм



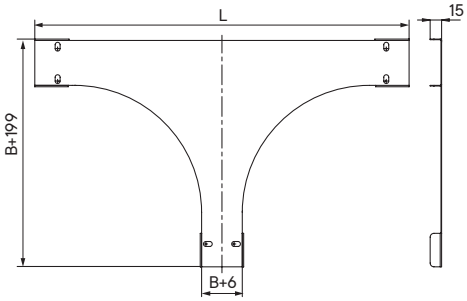

Назначение
• защита кабелей от внешних воздействий.
Характеристики
• толщина стали – 1,5 мм;
• исп. 1 – сталь, оцинкованная по методу Сендзимира;
• исп. 2 – горячее цинкование погружением после изготовления;
• исп. 4 – цинк-ламельное покрытие;
• исп. 7 – алюминиевый сплав 5000 серии.
Особенности
• поставляется в комплекте с крепежными элементами.

Ширина B, мм	Код, исп. 1	Код, исп. 2	Код, исп. 4	Код, исп. 7
50	SKTM050K	SKTM050KHDZ	SKTM050KZL	AKSTM050K
80	SKTM080K	SKTM080KHDZ	SKTM080KZL	AKSTM080K
100	SKTM100K	SKTM100KHDZ	SKTM100KZL	AKSTM100K
150	SKTM150K	SKTM150KHDZ	SKTM150KZL	AKSTM150K
200	SKTM200K	SKTM200KHDZ	SKTM200KZL	AKSTM200K
300	SKTM300K	SKTM300KHDZ	SKTM300KZL	AKSTM300K
400	SKTM400K	SKTM400KHDZ	SKTM400KZL	–
500	SKTM500K	SKTM500KHDZ	SKTM500KZL	–
600	SKTM600K	SKTM600KHDZ	SKTM600KZL	–

Ответвитель универсальный с толщиной стали 1,5 мм



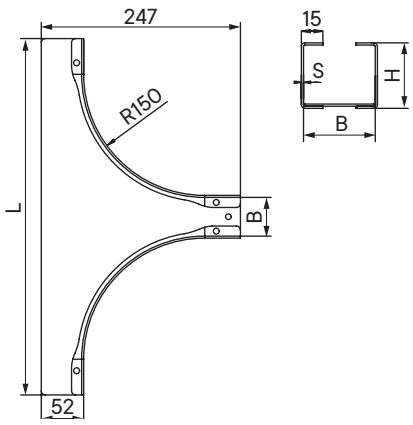

Назначение

• организация как Т-образного, так и Х-образного отвода трассы в горизонтальной плоскости, либо Т-образного ответвления вниз в вертикальной плоскости при условии монтажа без крышки.

Характеристики

• толщина стали – 1,5 мм;
• исп. 1 – сталь, оцинкованная по методу Сендзимира;
• исп. 2 – горячее цинкование погружением после изготовления;
• исп. 4 – цинк-ламельное покрытие;
• исп. 7 – алюминиевый сплав 5000 серии.

Особенности

• поставляется в комплекте с крепежными элементами и соединительными пластинами;
• для монтажа крышек в аксессуарах установлены резьбовые заклепки.

Высота H, мм	Ширина B, мм	Вес*, кг/упак.	L, мм	Код, исп. 1	Код, исп. 2	Код, исп. 4	Код, исп. 7
50	50	1,01	441,6	SFM505K	SFM505KHDZ	SFM505KZL	ASFM505K
	100	1,16	491,6	SFM510K	SFM510KHDZ	SFM510KZL	ASFM510K
	150	1,31	541,6	SFM515K	SFM515KHDZ	SFM515KZL	ASFM515K
	200	1,46	591,6	SFM520K	SFM520KHDZ	SFM520KZL	ASFM520K
	300	1,75	691,6	SFM530K	SFM530KHDZ	SFM530KZL	ASFM530K
	400	2,05	791,6	SFM540K	SFM540KHDZ	SFM540KZL	–
	500	2,35	891,6	SFM550K	SFM550KHDZ	SFM550KZL	–
	600	2,64	991,6	SFM560K	SFM560KHDZ	SFM560KZL	–
80	80	1,34	461,6	SFM808K	SFM808KHDZ	SFM808KZL	ASFM808K
	100	1,39	491,6	SFM810K	SFM810KHDZ	SFM810KZL	ASFM810K
	150	1,54	541,6	SFM815K	SFM815KHDZ	SFM815KZL	ASFM815K
	200	1,69	591,6	SFM820K	SFM820KHDZ	SFM820KZL	ASFM820K
	300	1,98	691,6	SFM830K	SFM830KHDZ	SFM830KZL	ASFM830K
	400	2,28	791,6	SFM840K	SFM840KHDZ	SFM840KZL	–
	500	2,58	891,6	SFM850K	SFM850KHDZ	SFM850KZL	–
	600	2,87	991,6	SFM860K	SFM860KHDZ	SFM860KZL	–
100	100	1,55	491,6	SFM1010K	SFM1010KHDZ	SFM1010KZL	ASFM1010K
	150	1,70	541,6	SFM1015K	SFM1015KHDZ	SFM1015KZL	ASFM1015K
	200	1,85	591,6	SFM1020K	SFM1020KHDZ	SFM1020KZL	ASFM1020K
	300	2,14	691,6	SFM1030K	SFM1030KHDZ	SFM1030KZL	ASFM1030K
	400	2,49	791,6	SFM1040K	SFM1040KHDZ	SFM1040KZL	–
	500	2,73	891,6	SFM1050K	SFM1050KHDZ	SFM1050KZL	–
	600	3,03	991,6	SFM1060K	SFM1060KHDZ	SFM1060KZL	–

* Значения в столбце соответствуют Исполнению 1

Крышка на ответвитель универсальный с толщиной стали 1,5 мм



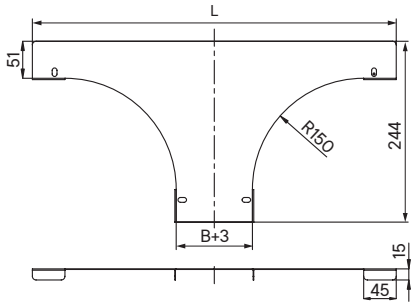

Назначение
• защита кабелей от внешних воздействий.
Характеристики
• толщина стали – 1,5 мм;
• исп. 1 – сталь, оцинкованная по методу Сендзимира;
• исп. 2 – горячее цинкование погружением после изготовления;
• исп. 4 – цинк-ламельное покрытие;
• исп. 7 – алюминиевый сплав 5000 серии.
Особенности
• поставляется в комплекте с крепежными элементами.

Ширина B, мм	L, мм	Код, исп. 1	Код, исп. 2	Код, исп. 4	Код, исп. 7
50	442	SKFM050K	SKFM050KHDZ	SKFM050KZL	AKSFM050K
80	467	SKFM080K	SKFM080KHDZ	SKFM080KZL	AKSFM080K
100	492	SKFM100K	SKFM100KHDZ	SKFM100KZL	AKSFM100K
150	542	SKFM150K	SKFM150KHDZ	SKFM150KZL	AKSFM150K
200	592	SKFM200K	SKFM200KHDZ	SKFM200KZL	AKSFM200K
300	692	SKFM300K	SKFM300KHDZ	SKFM300KZL	AKSFM300K
400	792	SKFM400K	SKFM400KHDZ	SKFM400KZL	–
500	892	SKFM500K	SKFM500KHDZ	SKFM500KZL	–
600	992	SKFM600K	SKFM600KHDZ	SKFM600KZL	–

Ответвитель крестообразный с толщиной стали 1,5 мм

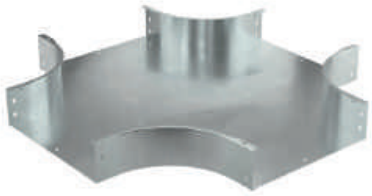

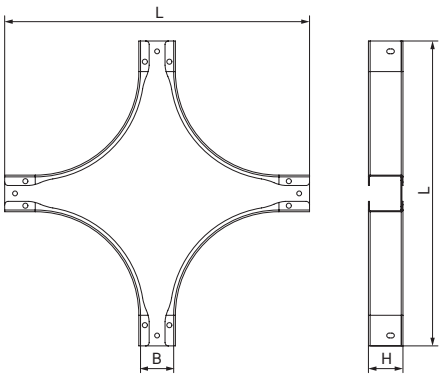

Назначение

• организация как Т-образного, так и Х-образного отвода трассы в горизонтальной плоскости, либо Т-образного ответвления вниз в вертикальной плоскости при условии монтажа без крышки.

Характеристики

• толщина стали – 1,5 мм;
• исп. 1 – сталь, оцинкованная по методу Сендзимира;
• исп. 2 – горячее цинкование погружением после изготовления;
• исп. 4 – цинк-ламельное покрытие;
• исп. 7 – алюминиевый сплав 5000 серии.

Особенности

• поставляется в комплекте с крепежными элементами и соединительными пластинами;
• для монтажа крышек в аксессуарах установлены резьбовые заклепки.

Высота H, мм	Ширина B, мм	Вес*, кг/упак.	L, мм	Код, исп. 1	Код, исп. 2	Код, исп. 4	Код, исп. 7
50	50	1,75	441,6	SXM505K	SXM505KHDZ	SXM505KZL	ASXM505K
	100	2,31	491,6	SXM510K	SXM510KHDZ	SXM510KZL	ASXM510K
	150	2,93	541,6	SXM515K	SXM515KHDZ	SXM515KZL	ASXM515K
	200	3,61	591,6	SXM520K	SXM520KHDZ	SXM520KZL	ASXM520K
	300	5,15	691,6	SXM530K	SXM530KHDZ	SXM530KZL	ASXM530K
	400	6,93	791,6	SXM540K	SXM540KHDZ	SXM540KZL	–
	500	8,95	791,6	SXM550K	SXM550KHDZ	SXM550KZL	–
	600	11,21	991,6	SXM560K	SXM560KHDZ	SXM560KZL	–
80	80	2,55	461,6	SXM808K	SXM808KHDZ	SXM808KZL	ASXM808K
	100	2,77	491,6	SXM810K	SXM810KHDZ	SXM810KZL	ASXM810K
	150	3,39	541,6	SXM815K	SXM815KHDZ	SXM815KZL	ASXM815K
	200	4,07	591,6	SXM820K	SXM820KHDZ	SXM820KZL	ASXM820K
	300	5,61	691,6	SXM830K	SXM830KHDZ	SXM830KZL	ASXM830K
	400	7,39	791,6	SXM840K	SXM840KHDZ	SXM840KZL	–
	500	9,41	791,6	SXM850K	SXM850KHDZ	SXM850KZL	–
	600	11,67	991,6	SXM860K	SXM860KHDZ	SXM860KZL	–
100	100	3,09	491,6	SXM1010K	SXM1010KHDZ	SXM1010KZL	ASXM1010K
	150	3,71	541,6	SXM1015K	SXM1015KHDZ	SXM1015KZL	ASXM1015K
	200	4,39	591,6	SXM1020K	SXM1020KHDZ	SXM1020KZL	ASXM1020K
	300	5,93	691,6	SXM1030K	SXM1030KHDZ	SXM1030KZL	ASXM1030K
	400	7,71	791,6	SXM1040K	SXM1040KHDZ	SXM1040KZL	–
	500	9,72	791,6	SXM1050K	SXM1050KHDZ	SXM1050KZL	–
	600	11,98	991,6	SXM1060K	SXM1060KHDZ	SXM1060KZL	–

* Значения в столбце соответствуют Исполнению 1

Крышка на ответвитель крестообразный с толщиной стали 1,5 мм



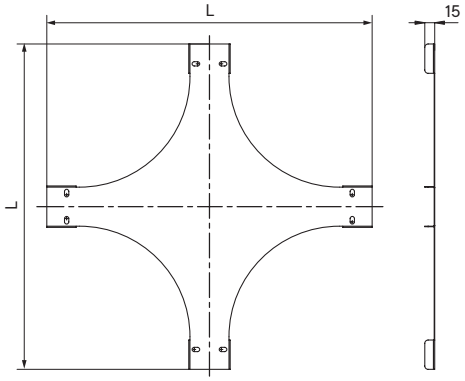

Назначение
• защита кабелей от внешних воздействий.
Характеристики
• толщина стали – 1,5 мм;
• исп. 1 – сталь, оцинкованная по методу Сендзимира;
• исп. 2 – горячее цинкование погружением после изготовления;
• исп. 4 – цинк-ламельное покрытие;
• исп. 7 – алюминиевый сплав 5000 серии.
Особенности
• поставляется в комплекте с крепежными элементами.

Ширина B, мм	L, мм	Код, исп. 1	Код, исп. 2	Код, исп. 4	Код, исп. 7
50	442	SKXM050K	SKXM050KHDZ	SKXM050KZL	AKSXM050K
80	467	SKXM080K	SKXM080KHDZ	SKXM080KZL	AKSXM080K
100	492	SKXM100K	SKXM100KHDZ	SKXM100KZL	AKSXM100K
150	542	SKXM150K	SKXM150KHDZ	SKXM150KZL	AKSXM150K
200	592	SKXM200K	SKXM200KHDZ	SKXM200KZL	AKSXM200K
300	692	SKXM300K	SKXM300KHDZ	SKXM300KZL	AKSXM300K
400	792	SKXM400K	SKXM400KHDZ	SKXM400KZL	–
500	892	SKXM500K	SKXM500KHDZ	SKXM500KZL	–
600	992	SKXM600K	SKXM600KHDZ	SKXM600KZL	–

Угол горизонтальный 90° с толщиной стали 2,0 мм



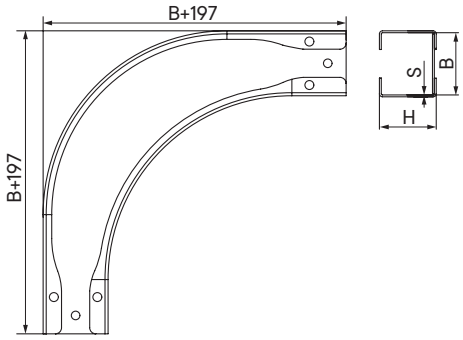

Назначение
• организация поворота трассы в горизонтальной плоскости на 90°.
Характеристики
• толщина стали – 2,0 мм;
• исп. 1 – сталь, оцинкованная по методу Сендзимира;
• исп. 2 – горячее цинкование погружением после изготовления;
• исп. 4 – цинк-ламельное покрытие;
• исп. 7 – алюминиевый сплав 5000 серии.
Особенности
• поставляется в комплекте с крепежными элементами и соединительными пластинами;
• для монтажа крышек в аксессуарах установлены резьбовые заклепки.

Высота H, мм	Ширина B, мм	Вес*, кг/упак.	Код, исп. 1	Код, исп. 2	Код, исп. 4	Код, исп. 7
50	50	1,12	SDH505K	SDH505KHDZ	SDH505KZL	ASDH505K
	100	1,67	SDH510K	SDH510KHDZ	SDH510KZL	ASDH510K
	150	2,29	SDH515K	SDH515KHDZ	SDH515KZL	ASDH515K
	200	2,99	SDH520K	SDH520KHDZ	SDH520KZL	ASDH520K
	300	4,63	SDH530K	SDH530KHDZ	SDH530KZL	ASDH530K
	400	6,59	SDH540K	SDH540KHDZ	SDH540KZL	ASDH540K
	500	8,87	SDH550K	SDH550KHDZ	SDH550KZL	ASDH550K
	600	11,47	SDH560K	SDH560KHDZ	SDH560KZL	ASDH560K
80	80	1,87	SDH808K	SDH808KHDZ	SDH808KZL	ASDH808K
	100	2,08	SDH810K	SDH810KHDZ	SDH810KZL	ASDH810K
	150	2,75	SDH815K	SDH815KHDZ	SDH815KZL	ASDH815K
	200	3,49	SDH820K	SDH820KHDZ	SDH820KZL	ASDH820K
	300	5,23	SDH830K	SDH830KHDZ	SDH830KZL	ASDH830K
	400	7,28	SDH840K	SDH840KHDZ	SDH840KZL	ASDH840K
	500	9,65	SDH850K	SDH850KHDZ	SDH850KZL	ASDH850K
	600	12,35	SDH860K	SDH860KHDZ	SDH860KZL	ASDH860K
100	100	2,35	SDH1010K	SDH1010KHDZ	SDH1010KZL	ASDH1010K
	150	3,05	SDH1015K	SDH1015KHDZ	SDH1015KZL	ASDH1015K
	200	3,83	SDH1020K	SDH1020KHDZ	SDH1020KZL	ASDH1020K
	300	5,63	SDH1030K	SDH1030KHDZ	SDH1030KZL	ASDH1030K
	400	7,75	SDH1040K	SDH1040KHDZ	SDH1040KZL	ASDH1040K
	500	10,19	SDH1050K	SDH1050KHDZ	SDH1050KZL	ASDH1050K
	600	12,95	SDH1060K	SDH1060KHDZ	SDH1060KZL	ASDH1060K

* Значения в столбце соответствуют Исполнению 1

Крышка на угол горизонтальный 90° с толщиной стали 2,0 мм



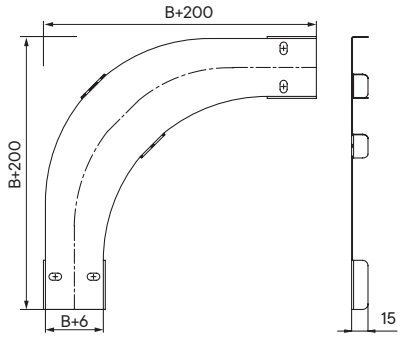

Назначение
• защита кабелей от внешних воздействий.
Характеристики
• толщина стали – 2,0 мм;
• исп. 1 – сталь, оцинкованная по методу Сендзимира;
• исп. 2 – горячее цинкование погружением после изготовления;
• исп. 4 – цинк-ламельное покрытие;
• исп. 7 – алюминиевый сплав 5000 серии.
Особенности
• поставляется в комплекте с крепежными элементами.

Ширина B, мм	Код, исп. 1	Код, исп. 2	Код, исп. 4	Код, исп. 7
50	SKDH050K	SKDH050KHDZ	SKDH050KZL	AKSDH050K
80	SKDH080K	SKDH080KHDZ	SKDH080KZL	AKSDH080K
100	SKDH100K	SKDH100KHDZ	SKDH100KZL	AKSDH100K
150	SKDH150K	SKDH150KHDZ	SKDH150KZL	AKSDH150K
200	SKDH200K	SKDH200KHDZ	SKDH200KZL	AKSDH200K
300	SKDH300K	SKDH300KHDZ	SKDH300KZL	AKSDH300K
400	SKDH400K	SKDH400KHDZ	SKDH400KZL	AKSDH400K
500	SKDH500K	SKDH500KHDZ	SKDH500KZL	AKSDH500K
600	SKDH600K	SKDH600KHDZ	SKDH600KZL	AKSDH600K

Угол горизонтальный 45° с толщиной стали 2,0 мм



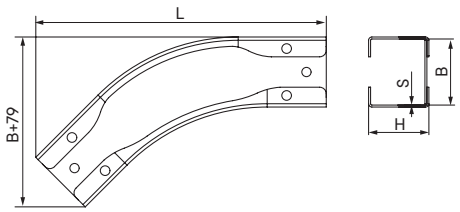

Назначение
• организация поворота трассы в горизонтальной плоскости на 45°.
Характеристики
• толщина стали – 2,0 мм;
• исп. 1 – сталь, оцинкованная по методу Сендзимира;
• исп. 2 – горячее цинкование погружением после изготовления;
• исп. 4 – цинк-ламельное покрытие;
• исп. 7 – алюминиевый сплав 5000 серии.
Особенности
• поставляется в комплекте с крепежными элементами и соединительными пластинами;
• для монтажа крышек в аксессуарах установлены резьбовые заклепки.

Высота H, мм	Ширина B, мм	Вес*, кг/упак.	Код, исп. 1	Код, исп. 2	Код, исп. 4	Код, исп. 7
50	50	0,68	SCH505K	SCH505KHDZ	SCH505KZL	ASCH505K
	100	0,95	SCH510K	SCH510KHDZ	SCH510KZL	ASCH510K
	150	1,24	SCH515K	SCH515KHDZ	SCH515KZL	ASCH515K
	200	1,57	SCH520K	SCH520KHDZ	SCH520KZL	ASCH520K
	300	2,33	SCH530K	SCH530KHDZ	SCH530KZL	ASCH530K
	400	3,24	SCH540K	SCH540KHDZ	SCH540KZL	ASCH540K
	500	4,27	SCH550K	SCH550KHDZ	SCH550KZL	ASCH550K
	600	5,43	SCH560K	SCH560KHDZ	SCH560KZL	ASCH560K
80	50	1,09	SCH808K	SCH808KHDZ	SCH808KZL	ASCH808K
	100	1,19	SCH810K	SCH810KHDZ	SCH810KZL	ASCH810K
	150	1,51	SCH815K	SCH815KHDZ	SCH815KZL	ASCH815K
	200	1,85	SCH820K	SCH820KHDZ	SCH820KZL	ASCH820K
	300	2,65	SCH830K	SCH830KHDZ	SCH830KZL	ASCH830K
	400	3,59	SCH840K	SCH840KHDZ	SCH840KZL	ASCH840K
	500	4,65	SCH850K	SCH850KHDZ	SCH850KZL	ASCH850K
	600	5,85	SCH860K	SCH860KHDZ	SCH860KZL	ASCH860K
100	100	0,74	SCH1010K	SCH1010KHDZ	SCH1010KZL	ASCH1010K
	150	1,35	SCH1015K	SCH1015KHDZ	SCH1015KZL	ASCH1015K
	200	1,68	SCH1020K	SCH1020KHDZ	SCH1020KZL	ASCH1020K
	300	2,04	SCH1030K	SCH1030KHDZ	SCH1030KZL	ASCH1030K
	400	2,87	SCH1040K	SCH1040KHDZ	SCH1040KZL	ASCH1040K
	500	3,83	SCH1050K	SCH1050KHDZ	SCH1050KZL	ASCH1050K
	600	4,92	SCH1060K	SCH1060KHDZ	SCH1060KZL	ASCH1060K

* Значения в столбце соответствуют Исполнению 1

Крышка на угол горизонтальный 45° с толщиной стали 2,0 мм



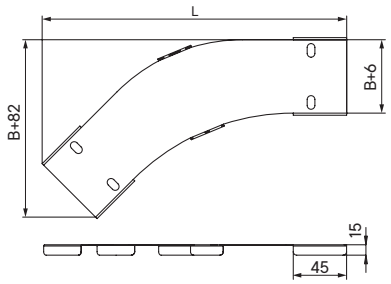

Назначение
• защита кабелей от внешних воздействий.
Характеристики
• толщина стали – 2,0 мм;
• исп. 1 – сталь, оцинкованная по методу Сендзимира;
• исп. 2 – горячее цинкование погружением после изготовления;
• исп. 4 – цинк-ламельное покрытие;
• исп. 7 – алюминиевый сплав 5000 серии.
Особенности
• поставляется в комплекте с крепежными элементами.

Ширина B, мм	Код, исп. 1	Код, исп. 2	Код, исп. 4	Код, исп. 7
50	SKCH050K	SKCH050KHDZ	SKCH050KZL	AKSCH050K
80	SKCH080K	SKCH080KHDZ	SKCH080KZL	AKSCH080K
100	SKCH100K	SKCH100KHDZ	SKCH100KZL	AKSCH100K
150	SKCH150K	SKCH150KHDZ	SKCH150KZL	AKSCH150K
200	SKCH200K	SKCH200KHDZ	SKCH200KZL	AKSCH200K
300	SKCH300K	SKCH300KHDZ	SKCH300KZL	AKSCH300K
400	SKCH400K	SKCH400KHDZ	SKCH400KZL	AKSCH400K
500	SKCH500K	SKCH500KHDZ	SKCH500KZL	AKSCH500K
600	SKCH600K	SKCH600KHDZ	SKCH600KZL	AKSCH600K

Угол вертикальный внутренний 90° с толщиной стали 2,0 мм



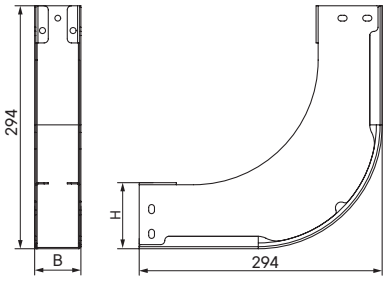

Назначение
• организация поворота трассы вверх на 90°.
Характеристики
• толщина стали – 2,0 мм;
• исп. 1 – сталь, оцинкованная по методу Сендзимира;
• исп. 2 – горячее цинкование погружением после изготовления;
• исп. 4 – цинк-ламельное покрытие;
• исп. 7 – алюминиевый сплав 5000 серии.
Особенности
• поставляется в комплекте с крепежными элементами и соединительными пластинами;
• для монтажа крышек в аксессуарах установлены резьбовые заклепки.

Высота H, мм	Ширина B, мм	Вес*, кг/упак.	Код, исп. 1	Код, исп. 2	Код, исп. 4	Код, исп. 7
50	50	1,45	SIH505K	SIH505KHDZ	SIH505KZL	ASIH505K
	100	1,88	SIH510K	SIH510KHDZ	SIH510KZL	ASIH510K
	150	2,29	SIH515K	SIH515KHDZ	SIH515KZL	ASIH515K
	200	2,71	SIH520K	SIH520KHDZ	SIH520KZL	ASIH520K
	300	3,55	SIH530K	SIH530KHDZ	SIH530KZL	ASIH530K
	400	4,39	SIH540K	SIH540KHDZ	SIH540KZL	ASIH540K
	500	5,23	SIH550K	SIH550KHDZ	SIH550KZL	ASIH550K
	600	6,05	SIH560K	SIH560KHDZ	SIH560KZL	ASIH560K
80	80	2,13	SIH808K	SIH808KHDZ	SIH808KZL	ASIH808K
	100	2,32	SIH810K	SIH810KHDZ	SIH810KZL	ASIH810K
	150	2,73	SIH815K	SIH815KHDZ	SIH815KZL	ASIH815K
	200	3,15	SIH820K	SIH820KHDZ	SIH820KZL	ASIH820K
	300	3,99	SIH830K	SIH830KHDZ	SIH830KZL	ASIH830K
	400	4,83	SIH840K	SIH840KHDZ	SIH840KZL	ASIH840K
	500	5,67	SIH850K	SIH850KHDZ	SIH850KZL	ASIH850K
	600	6,49	SIH860K	SIH860KHDZ	SIH860KZL	ASIH860K
100	100	2,59	SIH1010K	SIH1010KHDZ	SIH1010KZL	ASIH1010K
	150	3,00	SIH1015K	SIH1015KHDZ	SIH1015KZL	ASIH1015K
	200	3,41	SIH1020K	SIH1020KHDZ	SIH1020KZL	ASIH1020K
	300	4,25	SIH1030K	SIH1030KHDZ	SIH1030KZL	ASIH1030K
	400	5,09	SIH1040K	SIH1040KHDZ	SIH1040KZL	ASIH1040K
	500	5,92	SIH1050K	SIH1050KHDZ	SIH1050KZL	ASIH1050K
	600	6,76	SIH1060K	SIH1060KHDZ	SIH1060KZL	ASIH1060K

* Значения в столбце соответствуют Исполнению 1

Крышка на угол вертикальный внутренний 90° с толщиной стали 2,0 мм



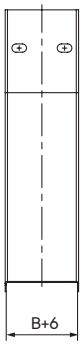

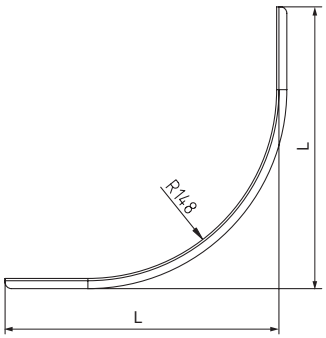

Назначение
• защита кабелей от внешних воздействий.
Характеристики
• толщина стали – 2,0 мм;
• исп. 1 – сталь, оцинкованная по методу Сендзимира;
• исп. 2 – горячее цинкование погружением после изготовления;
• исп. 4 – цинк-ламельное покрытие;
• исп. 7 – алюминиевый сплав 5000 серии.
Особенности
• поставляется в комплекте с крепежными элементами.

Высота H, мм	Ширина B, мм	L, мм	Код, исп. 1	Код, исп. 2	Код, исп. 4	Код, исп. 7
50	50	251	SKIH505K	SKIH505KHDZ	SKIH505KZL	AKSIH505K
	100	251	SKIH510K	SKIH510KHDZ	SKIH510KZL	AKSIH510K
	150	251	SKIH515K	SKIH515KHDZ	SKIH515KZL	AKSIH515K
	200	251	SKIH520K	SKIH520KHDZ	SKIH520KZL	AKSIH520K
	300	251	SKIH530K	SKIH530KHDZ	SKIH530KZL	AKSIH530K
	400	251	SKIH540K	SKIH540KHDZ	SKIH540KZL	AKSIH540K
	500	251	SKIH550K	SKIH550KHDZ	SKIH550KZL	AKSIH550K
	600	251	SKIH560K	SKIH560KHDZ	SKIH560KZL	AKSIH560K
80	80	221	SKIH808K	SKIH808KHDZ	SKIH808KZL	AKSIH808K
	100	221	SKIH810K	SKIH810KHDZ	SKIH810KZL	AKSIH810K
	150	221	SKIH815K	SKIH815KHDZ	SKIH815KZL	AKSIH815K
	200	221	SKIH820K	SKIH820KHDZ	SKIH820KZL	AKSIH820K
	300	221	SKIH830K	SKIH830KHDZ	SKIH830KZL	AKSIH830K
	400	221	SKIH840K	SKIH840KHDZ	SKIH840KZL	AKSIH840K
	500	221	SKIH850K	SKIH850KHDZ	SKIH850KZL	AKSIH850K
	600	221	SKIH860K	SKIH860KHDZ	SKIH860KZL	AKSIH860K
100	100	201	SKIH1010K	SKIH1010KHDZ	SKIH1010KZL	AKSIH1010K
	150	201	SKIH1015K	SKIH1015KHDZ	SKIH1015KZL	AKSIH1015K
	200	201	SKIH1020K	SKIH1020KHDZ	SKIH1020KZL	AKSIH1020K
	300	201	SKIH1030K	SKIH1030KHDZ	SKIH1030KZL	AKSIH1030K
	400	201	SKIH1040K	SKIH1040KHDZ	SKIH1040KZL	AKSIH1040K
	500	201	SKIH1050K	SKIH1050KHDZ	SKIH1050KZL	AKSIH1050K
	600	201	SKIH1060K	SKIH1060KHDZ	SKIH1060KZL	AKSIH1060K

Угол вертикальный внутренний 45° с толщиной стали 2,0 мм

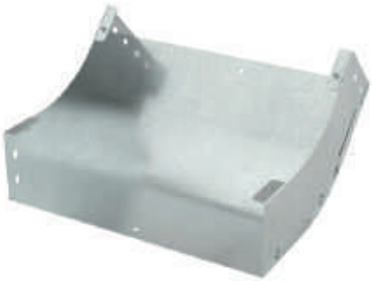

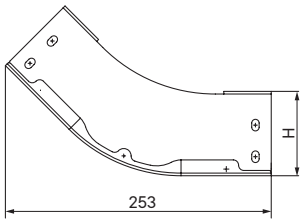

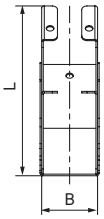

Назначение
• организация поворота трассы вверх на 45°.
Характеристики
• толщина стали – 2,0 мм;
• исп. 1 – сталь, оцинкованная по методу Сендзимира;
• исп. 2 – горячее цинкование погружением после изготовления;
• исп. 4 – цинк-ламельное покрытие;
• исп. 7 – алюминиевый сплав 5000 серии.
Особенности
• поставляется в комплекте с крепежными элементами и соединительными пластинами;
• для монтажа крышек в аксессуарах установлены резьбовые заклепки.

Высота H, мм	Ширина B, мм	Вес*, кг/упак.	L, мм	Код, исп. 1	Код, исп. 2	Код, исп. 4	Код, исп. 7
50	50	0,79	140	SKH505K	SKH505KHDZ	SKH505KZL	ASKH505K
	100	1,03	140	SKH510K	SKH510KHDZ	SKH510KZL	ASKH510K
	150	1,25	140	SKH515K	SKH515KHDZ	SKH515KZL	ASKH515K
	200	1,48	140	SKH520K	SKH520KHDZ	SKH520KZL	ASKH520K
	300	1,95	140	SKH530K	SKH530KHDZ	SKH530KZL	ASKH530K
	400	2,40	140	SKH540K	SKH540KHDZ	SKH540KZL	ASKH540K
	500	2,87	140	SKH550K	SKH550KHDZ	SKH550KZL	ASKH550K
	600	3,33	140	SKH560K	SKH560KHDZ	SKH560KZL	ASKH560K
80	80	1,16	161	SKH808K	SKH808KHDZ	SKH808KZL	ASKH808K
	100	1,25	161	SKH810K	SKH810KHDZ	SKH810KZL	ASKH810K
	150	1,48	161	SKH815K	SKH815KHDZ	SKH815KZL	ASKH815K
	200	1,71	161	SKH820K	SKH820KHDZ	SKH820KZL	ASKH820K
	300	2,17	161	SKH830K	SKH830KHDZ	SKH830KZL	ASKH830K
	400	2,64	161	SKH840K	SKH840KHDZ	SKH840KZL	ASKH840K
	500	3,09	161	SKH850K	SKH850KHDZ	SKH850KZL	ASKH850K
	600	3,56	161	SKH860K	SKH860KHDZ	SKH860KZL	ASKH860K
100	100	1,40	176	SKH1010K	SKH1010KHDZ	SKH1010KZL	ASKH1010K
	150	1,63	176	SKH1015K	SKH1015KHDZ	SKH1015KZL	ASKH1015K
	200	1,85	176	SKH1020K	SKH1020KHDZ	SKH1020KZL	ASKH1020K
	300	2,32	176	SKH1030K	SKH1030KHDZ	SKH1030KZL	ASKH1030K
	400	2,77	176	SKH1040K	SKH1040KHDZ	SKH1040KZL	ASKH1040K
	500	3,24	176	SKH1050K	SKH1050KHDZ	SKH1050KZL	ASKH1050K
	600	3,71	176	SKH1060K	SKH1060KHDZ	SKH1060KZL	ASKH1060K

* Значения в столбце соответствуют Исполнению 1

Крышка на угол вертикальный внутренний 45° с толщиной стали 2,0 мм



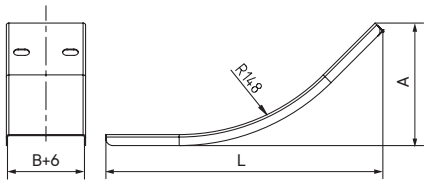

Назначение
• защита кабелей от внешних воздействий.
Характеристики
• толщина стали – 2,0 мм;
• исп. 1 – сталь, оцинкованная по методу Сендзимира;
• исп. 2 – горячее цинкование погружением после изготовления;
• исп. 4 – цинк-ламельное покрытие;
• исп. 7 – алюминиевый сплав 5000 серии.
Особенности
• поставляется в комплекте с крепежными элементами.

Высота H, мм	Ширина B, мм	A, мм	Код, исп. 1	Код, исп. 2	Код, исп. 4	Код, исп. 7
50	50	98	SKKH505K	SKKH505KHDZ	SKKH505KZL	AKSKH505K
	100	98	SKKH510K	SKKH510KHDZ	SKKH510KZL	AKSKH510K
	150	98	SKKH515K	SKKH515KHDZ	SKKH515KZL	AKSKH515K
	200	98	SKKH520K	SKKH520KHDZ	SKKH520KZL	AKSKH520K
	300	98	SKKH530K	SKKH530KHDZ	SKKH530KZL	AKSKH530K
	400	98	SKKH540K	SKKH540KHDZ	SKKH540KZL	AKSKH540K
	500	98	SKKH550K	SKKH550KHDZ	SKKH550KZL	AKSKH550K
	600	98	SKKH560K	SKKH560KHDZ	SKKH560KZL	AKSKH560K
80	80	89	SKKH808K	SKKH808KHDZ	SKKH808KZL	AKSKH808K
	100	89	SKKH810K	SKKH810KHDZ	SKKH810KZL	AKSKH810K
	150	89	SKKH815K	SKKH815KHDZ	SKKH815KZL	AKSKH815K
	200	89	SKKH820K	SKKH820KHDZ	SKKH820KZL	AKSKH820K
	300	89	SKKH830K	SKKH830KHDZ	SKKH830KZL	AKSKH830K
	400	89	SKKH840K	SKKH840KHDZ	SKKH840KZL	AKSKH840K
	500	89	SKKH850K	SKKH850KHDZ	SKKH850KZL	AKSKH850K
	600	89	SKKH860K	SKKH860KHDZ	SKKH860KZL	AKSKH860K
100	100	83	SKKH1010K	SKKH1010KHDZ	SKKH1010KZL	AKSKH1010K
	150	83	SKKH1015K	SKKH1015KHDZ	SKKH1015KZL	AKSKH1015K
	200	83	SKKH1020K	SKKH1020KHDZ	SKKH1020KZL	AKSKH1020K
	300	83	SKKH1030K	SKKH1030KHDZ	SKKH1030KZL	AKSKH1030K
	400	83	SKKH1040K	SKKH1040KHDZ	SKKH1040KZL	AKSKH1040K
	500	83	SKKH1050K	SKKH1050KHDZ	SKKH1050KZL	AKSKH1050K
	600	83	SKKH1060K	SKKH1060KHDZ	SKKH1060KZL	AKSKH1060K

Угол вертикальный внешний 90° с толщиной стали 2,0 мм



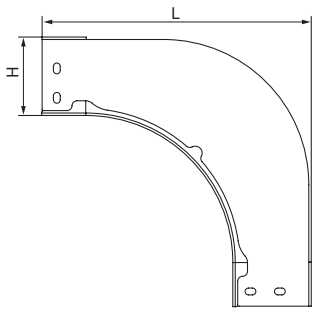

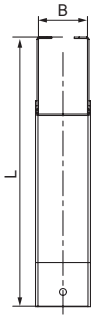

Назначение
• организация поворота трассы вниз на 90°.
Характеристики
• толщина стали – 2,0 мм;
• исп. 1 – сталь, оцинкованная по методу Сендзимира;
• исп. 2 – горячее цинкование погружением после изготовления;
• исп. 4 – цинк-ламельное покрытие;
• исп. 7 – алюминиевый сплав 5000 серии.
Особенности
• поставляется в комплекте с крепежными элементами и соединительными пластинами;
• для монтажа крышек в аксессуарах установлены резьбовые заклепки.

Высота H, мм	Ширина B, мм	Вес*, кг/упак.	L, мм	Код, исп. 1	Код, исп. 2	Код, исп. 4	Код, исп. 7
50	50	1,05	245	SOH505K	SOH505KHDZ	SOH505KZL	ASOH505K
	100	1,32	245	SOH510K	SOH510KHDZ	SOH510KZL	ASOH510K
	150	1,59	245	SOH515K	SOH515KHDZ	SOH515KZL	ASOH515K
	200	1,84	245	SOH520K	SOH520KHDZ	SOH520KZL	ASOH520K
	300	2,37	245	SOH530K	SOH530KHDZ	SOH530KZL	ASOH530K
	400	2,89	245	SOH540K	SOH540KHDZ	SOH540KZL	ASOH540K
	500	3,41	245	SOH550K	SOH550KHDZ	SOH550KZL	ASOH550K
	600	3,95	245	SOH560K	SOH560KHDZ	SOH560KZL	ASOH560K
80	80	1,71	275	SOH808K	SOH808KHDZ	SOH808KZL	ASOH808K
	100	1,81	275	SOH810K	SOH810KHDZ	SOH810KZL	ASOH810K
	150	2,07	275	SOH815K	SOH815KHDZ	SOH815KZL	ASOH815K
	200	2,33	275	SOH820K	SOH820KHDZ	SOH820KZL	ASOH820K
	300	2,85	275	SOH830K	SOH830KHDZ	SOH830KZL	ASOH830K
	400	3,39	275	SOH840K	SOH840KHDZ	SOH840KZL	ASOH840K
	500	3,91	275	SOH850K	SOH850KHDZ	SOH850KZL	ASOH850K
	600	4,43	275	SOH860K	SOH860KHDZ	SOH860KZL	ASOH860K
100	100	2,17	295	SOH1010K	SOH1010KHDZ	SOH1010KZL	ASOH1010K
	150	2,43	295	SOH1015K	SOH1015KHDZ	SOH1015KZL	ASOH1015K
	200	2,69	295	SOH1020K	SOH1020KHDZ	SOH1020KZL	ASOH1020K
	300	3,21	295	SOH1030K	SOH1030KHDZ	SOH1030KZL	ASOH1030K
	400	3,75	295	SOH1040K	SOH1040KHDZ	SOH1040KZL	ASOH1040K
	500	4,27	295	SOH1050K	SOH1050KHDZ	SOH1050KZL	ASOH1050K
	600	4,79	295	SOH1060K	SOH1060KHDZ	SOH1060KZL	ASOH1060K

* Значения в столбце соответствуют Исполнению 1

Крышка на угол вертикальный внешний 90° с толщиной стали 2,0 мм



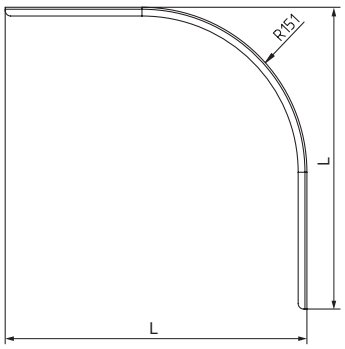

Назначение
• защита кабелей от внешних воздействий.
Характеристики
• толщина стали – 2,0 мм;
• исп. 1 – сталь, оцинкованная по методу Сендзимира;
• исп. 2 – горячее цинкование погружением после изготовления;
• исп. 4 – цинк-ламельное покрытие;
• исп. 7 – алюминиевый сплав 5000 серии.
Особенности
• поставляется в комплекте с крепежными элементами.

Высота H, мм	Ширина B, мм	L, мм	Код, исп. 1	Код, исп. 2	Код, исп. 4	Код, исп. 7
50	50	246	SKOH505K	SKOH505KHDZ	SKOH505KZL	AKSOH505K
	100	246	SKOH510K	SKOH510KHDZ	SKOH510KZL	AKSOH510K
	150	246	SKOH515K	SKOH515KHDZ	SKOH515KZL	AKSOH515K
	200	246	SKOH520K	SKOH520KHDZ	SKOH520KZL	AKSOH520K
	300	246	SKOH530K	SKOH530KHDZ	SKOH530KZL	AKSOH530K
	400	246	SKOH540K	SKOH540KHDZ	SKOH540KZL	AKSOH540K
	500	246	SKOH550K	SKOH550KHDZ	SKOH550KZL	AKSOH550K
	600	246	SKOH560K	SKOH560KHDZ	SKOH560KZL	AKSOH560K
80	80	276	SKOH808K	SKOH808KHDZ	SKOH808KZL	AKSOH808K
	100	276	SKOH810K	SKOH810KHDZ	SKOH810KZL	AKSOH810K
	150	276	SKOH815K	SKOH815KHDZ	SKOH815KZL	AKSOH815K
	200	276	SKOH820K	SKOH820KHDZ	SKOH820KZL	AKSOH820K
	300	276	SKOH830K	SKOH830KHDZ	SKOH830KZL	AKSOH830K
	400	276	SKOH840K	SKOH840KHDZ	SKOH840KZL	AKSOH840K
	500	276	SKOH850K	SKOH850KHDZ	SKOH850KZL	AKSOH850K
	600	276	SKOH860K	SKOH860KHDZ	SKOH860KZL	AKSOH860K
100	100	296	SKOH1010K	SKOH1010KHDZ	SKOH1010KZL	AKSOH1010K
	150	296	SKOH1015K	SKOH1015KHDZ	SKOH1015KZL	AKSOH1015K
	200	296	SKOH1020K	SKOH1020KHDZ	SKOH1020KZL	AKSOH1020K
	300	296	SKOH1030K	SKOH1030KHDZ	SKOH1030KZL	AKSOH1030K
	400	296	SKOH1040K	SKOH1040KHDZ	SKOH1040KZL	AKSOH1040K
	500	296	SKOH1050K	SKOH1050KHDZ	SKOH1050KZL	AKSOH1050K
	600	296	SKOH1060K	SKOH1060KHDZ	SKOH1060KZL	AKSOH1060K

Угол вертикальный внешний 45° с толщиной стали 2,0 мм



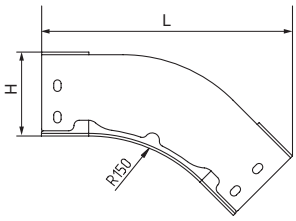

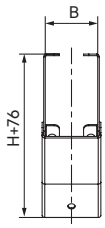

Назначение
• организация поворота трассы вниз на 45°.
Характеристики
• толщина стали – 2,0 мм;
• исп. 1 – сталь, оцинкованная по методу Сендзимира;
• исп. 2 – горячее цинкование погружением после изготовления;
• исп. 4 – цинк-ламельное покрытие;
• исп. 7 – алюминиевый сплав 5000 серии.
Особенности
• поставляется в комплекте с крепежными элементами и соединительными пластинами;
• для монтажа крышек в аксессуарах установлены резьбовые заклепки.

Высота H, мм	Ширина B, мм	Вес*, кг/упак.	L, мм	Код, исп. 1	Код, исп. 2	Код, исп. 4	Код, исп. 7
50	50	0,63	218	SPH505K	SPH505KHDZ	SPH505KZL	ASPH505K
	100	0,79	218	SPH510K	SPH510KHDZ	SPH510KZL	ASPH510K
	150	0,96	218	SPH515K	SPH515KHDZ	SPH515KZL	ASPH515K
	200	1,12	218	SPH520K	SPH520KHDZ	SPH520KZL	ASPH520K
	300	1,47	218	SPH530K	SPH530KHDZ	SPH530KZL	ASPH530K
	400	1,80	218	SPH540K	SPH540KHDZ	SPH540KZL	ASPH540K
	500	2,13	218	SPH550K	SPH550KHDZ	SPH550KZL	ASPH550K
	600	2,47	218	SPH560K	SPH560KHDZ	SPH560KZL	ASPH560K
80	80	0,99	240	SPH808K	SPH808KHDZ	SPH808KZL	ASPH808K
	100	1,04	240	SPH810K	SPH810KHDZ	SPH810KZL	ASPH810K
	150	1,21	240	SPH815K	SPH815KHDZ	SPH815KZL	ASPH815K
	200	1,37	240	SPH820K	SPH820KHDZ	SPH820KZL	ASPH820K
	300	1,71	240	SPH830K	SPH830KHDZ	SPH830KZL	ASPH830K
	400	2,05	240	SPH840K	SPH840KHDZ	SPH840KZL	ASPH840K
	500	2,39	240	SPH850K	SPH850KHDZ	SPH850KZL	ASPH850K
	600	2,72	240	SPH860K	SPH860KHDZ	SPH860KZL	ASPH860K
100	100	1,04	254	SPH1010K	SPH1010KHDZ	SPH1010KZL	ASPH1010K
	150	1,21	254	SPH1015K	SPH1015KHDZ	SPH1015KZL	ASPH1015K
	200	1,37	254	SPH1020K	SPH1020KHDZ	SPH1020KZL	ASPH1020K
	300	1,71	254	SPH1030K	SPH1030KHDZ	SPH1030KZL	ASPH1030K
	400	2,05	254	SPH1040K	SPH1040KHDZ	SPH1040KZL	ASPH1040K
	500	2,39	254	SPH1050K	SPH1050KHDZ	SPH1050KZL	ASPH1050K
	600	2,72	254	SPH1060K	SPH1060KHDZ	SPH1060KZL	ASPH1060K

* Значения в столбце соответствуют Исполнению 1

Крышка на угол вертикальный внешний 45° с толщиной стали 2,0 мм



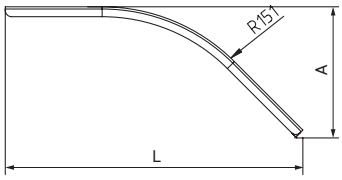

Назначение
• защита кабелей от внешних воздействий.
Характеристики
• толщина стали – 2,0 мм;
• исп. 1 – сталь, оцинкованная по методу Сендзимира;
• исп. 2 – горячее цинкование погружением после изготовления;
• исп. 4 – цинк-ламельное покрытие;
• исп. 7 – алюминиевый сплав 5000 серии.
Особенности
• поставляется в комплекте с крепежными элементами.

Высота H, мм	Ширина B, мм	A, мм	Код, исп. 1	Код, исп. 2	Код, исп. 4	Код, исп. 7
50	50	96	SKPH505K	SKPH505KHDZ	SKPH505KZL	AKSPH505K
	100	96	SKPH510K	SKPH510KHDZ	SKPH510KZL	AKSPH510K
	150	96	SKPH515K	SKPH515KHDZ	SKPH515KZL	AKSPH515K
	200	96	SKPH520K	SKPH520KHDZ	SKPH520KZL	AKSPH520K
	300	96	SKPH530K	SKPH530KHDZ	SKPH530KZL	AKSPH530K
	400	96	SKPH540K	SKPH540KHDZ	SKPH540KZL	AKSPH540K
	500	96	SKPH550K	SKPH550KHDZ	SKPH550KZL	AKSPH550K
	600	96	SKPH560K	SKPH560KHDZ	SKPH560KZL	AKSPH560K
80	80	105	SKPH808K	SKPH808KHDZ	SKPH808KZL	AKSPH808K
	100	105	SKPH810K	SKPH810KHDZ	SKPH810KZL	AKSPH810K
	150	105	SKPH815K	SKPH815KHDZ	SKPH815KZL	AKSPH815K
	200	105	SKPH820K	SKPH820KHDZ	SKPH820KZL	AKSPH820K
	300	105	SKPH830K	SKPH830KHDZ	SKPH830KZL	AKSPH830K
	400	105	SKPH840K	SKPH840KHDZ	SKPH840KZL	AKSPH840K
	500	105	SKPH850K	SKPH850KHDZ	SKPH850KZL	AKSPH850K
	600	105	SKPH860K	SKPH860KHDZ	SKPH860KZL	AKSPH860K
100	100	111	SKPH1010K	SKPH1010KHDZ	SKPH1010KZL	AKSPH1010K
	150	111	SKPH1015K	SKPH1015KHDZ	SKPH1015KZL	AKSPH1015K
	200	111	SKPH1020K	SKPH1020KHDZ	SKPH1020KZL	AKSPH1020K
	300	111	SKPH1030K	SKPH1030KHDZ	SKPH1030KZL	AKSPH1030K
	400	111	SKPH1040K	SKPH1040KHDZ	SKPH1040KZL	AKSPH1040K
	500	111	SKPH1050K	SKPH1050KHDZ	SKPH1050KZL	AKSPH1050K
	600	111	SKPH1060K	SKPH1060KHDZ	SKPH1060KZL	AKSPH1060K

Угол горизонтальный изменяемый CPO с толщиной стали 2,0 мм



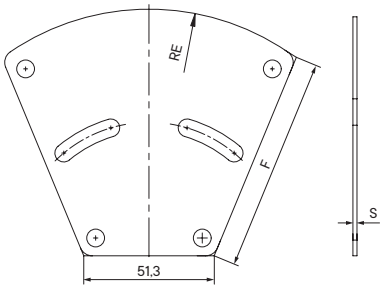

Чертеж основания

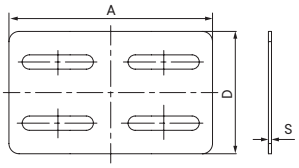

Чертеж внешней пластины

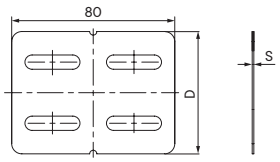

Чертеж внутренней пластины

Назначение
• организация поворота трассы в горизонтальной плоскости на угол от 0 до 45°.
Характеристики
• толщина стали – 2,0 мм;
• исп. 1 – сталь, оцинкованная по методу Сендзимира;
• исп. 2 – горячее цинкование погружением после изготовления;
• исп. 4 – цинк-ламельное покрытие;
• исп. 7 – алюминиевый сплав 5000 серии.
Особенности
• поставляется в комплекте с крепежными элементами.

Высота H, мм	Ширина B, мм	Вес*, кг/упак.	F, мм	A, мм	D, мм	Код, исп. 1	Код, исп. 2	Код, исп. 4	Код, исп. 7
50	50	0,09	30,8	99,9	30	SVH505K	SVH505KHDZL	SVH505KHDZL	ASVH505K
	100	0,19	84,2	139,1	30	SVH510K	SVH510KHDZL	SVH510KHDZL	ASVH510K
	150	0,31	135,3	178,4	30	SVH515K	SVH515KHDZL	SVH515KHDZL	ASVH515K
	200	0,49	185,75	217,7	30	SVH520K	SVH520KHDZL	SVH520KHDZL	ASVH520K
	300	0,92	286,2	296,2	30	SVH530K	SVH530KHDZL	SVH530KHDZL	ASVH530K
	400	1,43	386,5	374,8	30	SVH540K	SVH540KHDZL	SVH540KHDZL	ASVH540K
	500	2,08	486,6	453,3	30	SVH550K	SVH550KHDZL	SVH550KHDZL	ASVH550K
	600	2,87	586,7	531,8	30	SVH560K	SVH560KHDZL	SVH560KHDZL	ASVH560K
80	80	0,26	58,2	58,2	60	SVH808K	SVH808KHDZL	SVH808KHDZL	ASVH808K
	100	0,30	84,2	84,2	60	SVH810K	SVH810KHDZL	SVH810KHDZL	ASVH810K
	150	0,43	135,3	135,3	60	SVH815K	SVH815KHDZL	SVH815KHDZL	ASVH815K
	200	0,63	185,75	185,75	60	SVH820K	SVH820KHDZL	SVH820KHDZL	ASVH820K
	300	1,09	286,2	286,2	60	SVH830K	SVH830KHDZL	SVH830KHDZL	ASVH830K
	400	1,61	386,5	386,5	60	SVH840K	SVH840KHDZL	SVH840KHDZL	ASVH840K
	500	2,2	486,6	486,6	60	SVH880K	SVH850KHDZL	SVH880KHDZL	ASVH880K
	600	3,12	586,7	586,7	60	SVH860K	SVH860KHDZL	SVH860KHDZL	ASVH860K
100	100	0,37	84,2	84,2	80	SVH1010K	SVH1010KHDZL	SVH1010KHDZL	ASVH1010K
	150	0,52	135,3	135,3	80	SVH1015K	SVH1015KHDZL	SVH1015KHDZL	ASVH1015K
	200	0,73	185,75	185,75	80	SVH1020K	SVH1020KHDZL	SVH1020KHDZL	ASVH1020K
	300	1,21	286,2	286,2	80	SVH1030K	SVH1030KHDZL	SVH1030KHDZL	ASVH1030K
	400	1,76	386,5	386,5	80	SVH1040K	SVH1040KHDZL	SVH1040KHDZL	ASVH1040K
	500	2,47	486,6	486,6	80	SVH1050K	SVH1050KHDZL	SVH1050KHDZL	ASVH1050K
	600	3,32	586,7	586,7	80	SVH1060K	SVH1060KHDZL	SVH1060KHDZL	ASVH1060K

* Значения в столбце соответствуют Исполнению 1

Крышка на угол горизонтальный изменяемый CPO с толщиной стали 2,0 мм



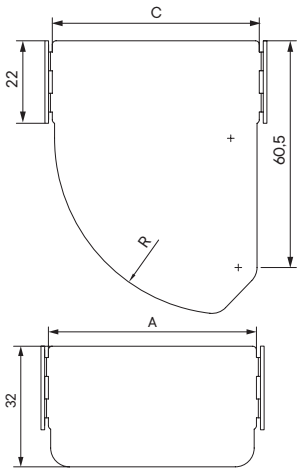

Назначение
• защита кабелей от внешних воздействий.
Характеристики
• толщина стали – 2,0 мм;
• исп. 1 – сталь, оцинкованная по методу Сендзимира;
• исп. 2 – горячее цинкование погружением после изготовления;
• исп. 4 – цинк-ламельное покрытие;
• исп. 7 – алюминиевый сплав 5000 серии.

Ширина B, мм	C, мм	A, мм	Код, исп. 1	Код, исп. 2	Код, исп. 4	Код, исп. 7
50	54	51,2	SKVH050	SKVH050HDZL	SKVH050HDZL	AKSVH050
80	79	81,2	SKVH080	SKVH080HDZL	SKVH080HDZL	AKSVH080
100	104	101,2	SKVH100	SKVH100HDZL	SKVH100HDZL	AKSVH100
150	154	151,2	SKVH150	SKVH150HDZL	SKVH150HDZL	AKSVH150
200	204	201,2	SKVH200	SKVH200HDZL	SKVH200HDZL	AKSVH200
300	304	301,2	SKVH300	SKVH300HDZL	SKVH300HDZL	AKSVH300
400	404	401,2	SKVH400	SKVH400HDZL	SKVH400HDZL	AKSVH400
500	504	501,2	SKVH500	SKVH500HDZL	SKVH500HDZL	AKSVH500
600	604	601,2	SKVH600	SKVH600HDZL	SKVH600HDZL	AKSVH600

Ответвитель Т-образный с толщиной стали 2,0 мм



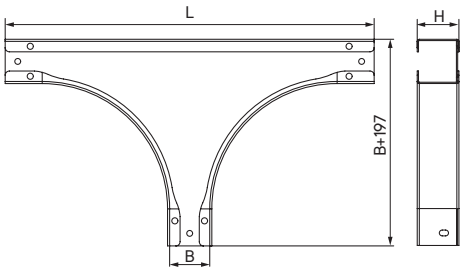

Назначение
• организация Т-образного отвода трассы в горизонтальной плоскости.
Характеристики
• толщина стали – 2,0 мм;
• исп. 1 – сталь, оцинкованная по методу Сендзимира;
• исп. 2 – горячее цинкование погружением после изготовления;
• исп. 4 – цинк-ламельное покрытие;
• исп. 7 – алюминиевый сплав 5000 серии.
Особенности
• поставляется в комплекте с крепежными элементами и соединительными пластинами;
• для монтажа крышек в аксессуарах установлены резьбовые заклепки.

Высота H, мм	Ширина B, мм	Вес*, кг/упак.	L, мм	Код, исп. 1	Код, исп. 2	Код, исп. 4	Код, исп. 7
50	50	1,87	441,6	STH505K	STH505KHDZ	STH505KZL	ASTH505K
	100	2,52	491,6	STH510K	STH510KHDZ	STH510KZL	ASTH510K
	150	3,25	541,6	STH515K	STH515KHDZ	STH515KZL	ASTH515K
	200	4,05	591,6	STH520K	STH520KHDZ	STH520KZL	ASTH520K
	300	5,92	691,6	STH530K	STH530KHDZ	STH530KZL	ASTH530K
	400	8,09	791,6	STH540K	STH540KHDZ	STH540KZL	ASTH540K
	500	10,60	891,6	STH550K	STH550KHDZ	STH550KZL	ASTH550K
	600	13,41	991,6	STH560K	STH560KHDZ	STH560KZL	ASTH560K
80	80	2,80	461,6	STH808K	STH808KHDZ	STH808KZL	ASTH808K
	100	3,07	491,6	STH810K	STH810KHDZ	STH810KZL	ASTH810K
	150	3,81	541,6	STH815K	STH815KHDZ	STH815KZL	ASTH815K
	200	4,65	591,6	STH820K	STH820KHDZ	STH820KZL	ASTH820K
	300	6,56	691,6	STH830K	STH830KHDZ	STH830KZL	ASTH830K
	400	8,79	791,6	STH840K	STH840KHDZ	STH840KZL	ASTH840K
	500	11,33	891,6	STH850K	STH850KHDZ	STH850KZL	ASTH850K
	600	14,20	991,6	STH860K	STH860KHDZ	STH860KZL	ASTH860K
100	100	3,43	491,6	STH1010K	STH1010KHDZ	STH1010KZL	ASTH1010K
	150	4,20	541,6	STH1015K	STH1015KHDZ	STH1015KZL	ASTH1015K
	200	5,05	591,6	STH1020K	STH1020KHDZ	STH1020KZL	ASTH1020K
	300	6,99	691,6	STH1030K	STH1030KHDZ	STH1030KZL	ASTH1030K
	400	9,24	791,6	STH1040K	STH1040KHDZ	STH1040KZL	ASTH1040K
	500	11,83	891,6	STH1050K	STH1050KHDZ	STH1050KZL	ASTH1050K
	600	14,72	991,6	STH1060K	STH1060KHDZ	STH1060KZL	ASTH1060K

* Значения в столбце соответствуют Исполнению 1

Крышка на ответвитель Т-образный с толщиной стали 2,0 мм



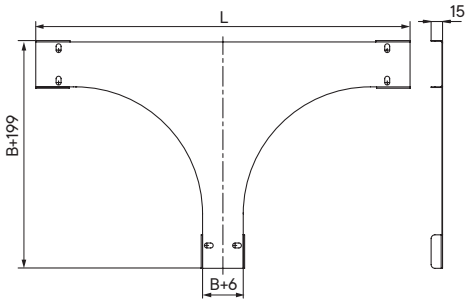

Назначение
• защита кабелей от внешних воздействий.
Характеристики
• толщина стали – 2,0 мм;
• исп. 1 – сталь, оцинкованная по методу Сендзимира;
• исп. 2 – горячее цинкование погружением после изготовления;
• исп. 4 – цинк-ламельное покрытие;
• исп. 7 – алюминиевый сплав 5000 серии.
Особенности
• поставляется в комплекте с крепежными элементами.

Ширина B, мм	Код, исп. 1	Код, исп. 2	Код, исп. 4	Код, исп. 7
50	SKTH050K	SKTH050KHDZ	SKTH050KZL	AKSTH050K
80	SKTH080K	SKTH080KHDZ	SKTH080KZL	AKSTH080K
100	SKTH100K	SKTH100KHDZ	SKTH100KZL	AKSTH100K
150	SKTH150K	SKTH150KHDZ	SKTH150KZL	AKSTH150K
200	SKTH200K	SKTH200KHDZ	SKTH200KZL	AKSTH200K
300	SKTH300K	SKTH300KHDZ	SKTH300KZL	AKSTH300K
400	SKTH400K	SKTH400KHDZ	SKTH400KZL	AKSTH400K
500	SKTH500K	SKTH500KHDZ	SKTH500KZL	AKSTH500K
600	SKTH600K	SKTH600KHDZ	SKTH600KZL	AKSTH600K

Ответвитель универсальный с толщиной стали 2,0 мм



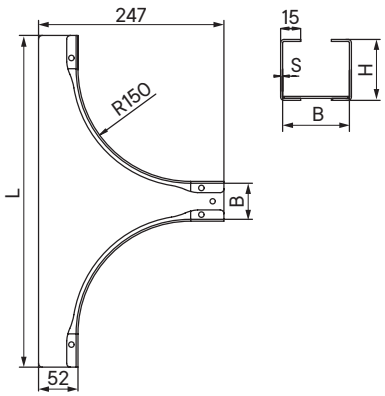

Назначение

• организация как Т-образного, так и Х-образного отвода трассы в горизонтальной плоскости, либо Т-образного ответвления вниз в вертикальной плоскости при условии монтажа без крышки.

Характеристики

• толщина стали – 2,0 мм;
• исп. 1 – сталь, оцинкованная по методу Сендзимира;
• исп. 2 – горячее цинкование погружением после изготовления;
• исп. 4 – цинк-ламельное покрытие;
• исп. 7 – алюминиевый сплав 5000 серии.

Особенности

• поставляется в комплекте с крепежными элементами и соединительными пластинами;
• для монтажа крышек в аксессуарах установлены резьбовые заклепки.

Высота H, мм	Ширина B, мм	Вес*, кг/упак.	L, мм	Код, исп. 1	Код, исп. 2	Код, исп. 4	Код, исп. 7
50	50	1,35	441,6	SFH505K	SFH505KHDZ	SFH505KZL	ASFH505K
	100	1,55	491,6	SFH510K	SFH510KHDZ	SFH510KZL	ASFH510K
	150	1,75	541,6	SFH515K	SFH515KHDZ	SFH515KZL	ASFH515K
	200	1,95	591,6	SFH520K	SFH520KHDZ	SFH520KZL	ASFH520K
	300	2,33	691,6	SFH530K	SFH530KHDZ	SFH530KZL	ASFH530K
	400	2,73	791,6	SFH540K	SFH540KHDZ	SFH540KZL	ASFH540K
	500	3,13	891,6	SFH550K	SFH550KHDZ	SFH550KZL	ASFH550K
	600	3,352	991,6	SFH560K	SFH560KHDZ	SFH560KZL	ASFH560K
80	80	1,79	461,6	SFH808K	SFH808KHDZ	SFH808KZL	ASFH808K
	100	1,85	491,6	SFH810K	SFH810KHDZ	SFH810KZL	ASFH810K
	150	2,05	541,6	SFH815K	SFH815KHDZ	SFH815KZL	ASFH815K
	200	2,25	591,6	SFH820K	SFH820KHDZ	SFH820KZL	ASFH820K
	300	2,64	691,6	SFH830K	SFH830KHDZ	SFH830KZL	ASFH830K
	400	3,04	791,6	SFH840K	SFH840KHDZ	SFH840KZL	ASFH840K
	500	3,44	891,6	SFH850K	SFH850KHDZ	SFH850KZL	ASFH850K
	600	3,83	991,6	SFH860K	SFH860KHDZ	SFH860KZL	ASFH860K
100	100	2,07	491,6	SFH1010K	SFH1010KHDZ	SFH1010KZL	ASFH1010K
	150	2,27	541,6	SFH1015K	SFH1015KHDZ	SFH1015KZL	ASFH1015K
	200	2,47	591,6	SFH1020K	SFH1020KHDZ	SFH1020KZL	ASFH1020K
	300	2,85	691,6	SFH1030K	SFH1030KHDZ	SFH1030KZL	ASFH1030K
	400	3,32	791,6	SFH1040K	SFH1040KHDZ	SFH1040KZL	ASFH1040K
	500	3,64	891,6	SFH1050K	SFH1050KHDZ	SFH1050KZL	ASFH1050K
	600	4,04	991,6	SFH1060K	SFH1060KHDZ	SFH1060KZL	ASFH1060K

* Значения в столбце соответствуют Исполнению 1

Крышка на ответвитель универсальный с толщиной стали 2,0 мм



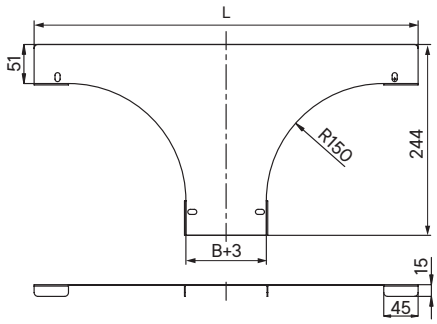

Назначение
• защита кабелей от внешних воздействий.
Характеристики
• толщина стали – 2,0 мм;
• исп. 1 – сталь, оцинкованная по методу Сендзимира;
• исп. 2 – горячее цинкование погружением после изготовления;
• исп. 4 – цинк-ламельное покрытие;
• исп. 7 – алюминиевый сплав 5000 серии.
Особенности
• поставляется в комплекте с крепежными элементами.

Ширина B, мм	L, мм	Код, исп. 1	Код, исп. 2	Код, исп. 4	Код, исп. 7
50	442	SKFH050K	SKFH050KHDZ	SKFH050KZL	AKSFH050K
80	467	SKFH080K	SKFH080KHDZ	SKFH080KZL	AKSFH080K
100	492	SKFH100K	SKFH100KHDZ	SKFH100KZL	AKSFH100K
150	542	SKFH150K	SKFH150KHDZ	SKFH150KZL	AKSFH150K
200	592	SKFH200K	SKFH200KHDZ	SKFH200KZL	AKSFH200K
300	692	SKFH300K	SKFH300KHDZ	SKFH300KZL	AKSFH300K
400	792	SKFH400K	SKFH400KHDZ	SKFH400KZL	AKSFH400K
500	892	SKFH500K	SKFH500KHDZ	SKFH500KZL	AKSFH500K
600	992	SKFH600K	SKFH600KHDZ	SKFH600KZL	AKSFH600K

Ответвитель крестообразный с толщиной стали 2,0 мм

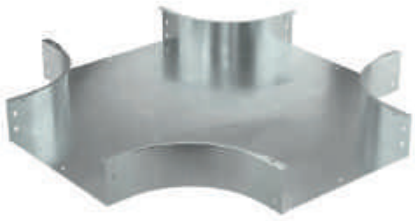

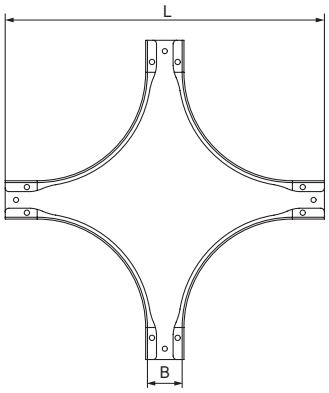

Назначение

• организация как Т-образного, так и Х-образного отвода трассы в горизонтальной плоскости, либо Т-образного ответвления вниз в вертикальной плоскости при условии монтажа без крышки.

Характеристики

• толщина стали – 2,0 мм;
• исп. 1 – сталь, оцинкованная по методу Сендзимира;
• исп. 2 – горячее цинкование погружением после изготовления;
• исп. 4 – цинк-ламельное покрытие;
• исп. 7 – алюминиевый сплав 5000 серии.

Особенности

• поставляется в комплекте с крепежными элементами и соединительными пластинами;
• для монтажа крышек в аксессуарах установлены резьбовые заклепки.

Высота H, мм	Ширина B, мм	Вес*, кг/упак.	L, мм	Код, исп. 1	Код, исп. 2	Код, исп. 4	Код, исп. 7
50	50	2,33	441,6	SXH505K	SXH505KHDZ	SXH505KZL	ASXH505K
	100	3,08	491,6	SXH510K	SXH510KHDZ	SXH510KZL	ASXH510K
	150	3,91	541,6	SXH515K	SXH515KHDZ	SXH515KZL	ASXH515K
	200	4,81	591,6	SXH520K	SXH520KHDZ	SXH520KZL	ASXH520K
	300	6,87	691,6	SXH530K	SXH530KHDZ	SXH530KZL	ASXH530K
	400	9,24	791,6	SXH540K	SXH540KHDZ	SXH540KZL	ASXH540K
	500	11,93	791,6	SXH550K	SXH550KHDZ	SXH550KZL	ASXH550K
	600	14,95	991,6	SXH560K	SXH560KHDZ	SXH560KZL	ASXH560K
80	80	3,40	461,6	SXH808K	SXH808KHDZ	SXH808KZL	ASXH808K
	100	3,69	491,6	SXH810K	SXH810KHDZ	SXH810KZL	ASXH810K
	150	4,52	541,6	SXH815K	SXH815KHDZ	SXH815KZL	ASXH815K
	200	5,43	591,6	SXH820K	SXH820KHDZ	SXH820KZL	ASXH820K
	300	7,48	691,6	SXH830K	SXH830KHDZ	SXH830KZL	ASXH830K
	400	9,85	791,6	SXH840K	SXH840KHDZ	SXH840KZL	ASXH840K
	500	12,55	791,6	SXH850K	SXH850KHDZ	SXH850KZL	ASXH850K
	600	15,56	991,6	SXH860K	SXH860KHDZ	SXH860KZL	ASXH860K
100	100	4,12	491,6	SXH1010K	SXH1010KHDZ	SXH1010KZL	ASXH1010K
	150	4,95	541,6	SXH1015K	SXH1015KHDZ	SXH1015KZL	ASXH1015K
	200	5,85	591,6	SXH1020K	SXH1020KHDZ	SXH1020KZL	ASXH1020K
	300	7,91	691,6	SXH1030K	SXH1030KHDZ	SXH1030KZL	ASXH1030K
	400	10,28	791,6	SXH1040K	SXH1040KHDZ	SXH1040KZL	ASXH1040K
	500	12,96	791,6	SXH1050K	SXH1050KHDZ	SXH1050KZL	ASXH1050K
	600	15,97	991,6	SXH1060K	SXH1060KHDZ	SXH1060KZL	ASXH1060K

* Значения в столбце соответствуют Исполнению 1

Крышка на ответвитель крестообразный с толщиной стали 2,0 мм



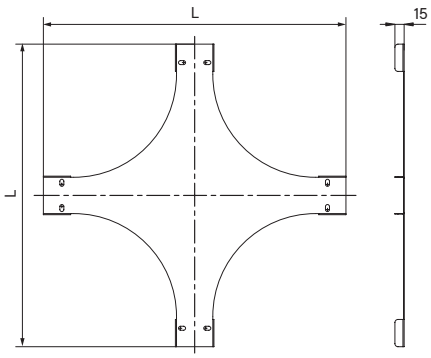

Назначение
• защита кабелей от внешних воздействий.
Характеристики
• толщина стали – 2,0 мм;
• исп. 1 – сталь, оцинкованная по методу Сендзимира;
• исп. 2 – горячее цинкование погружением после изготовления;
• исп. 4 – цинк-ламельное покрытие;
• исп. 7 – алюминиевый сплав 5000 серии.
Особенности
• поставляется в комплекте с крепежными элементами.

Ширина B, мм	L, мм	Код, исп. 1	Код, исп. 2	Код, исп. 4	Код, исп. 7
50	442	SKXH050K	SKXH050KHDZ	SKXH050KZL	AKSXH050K
80	467	SKXH080K	SKXH080KHDZ	SKXH080KZL	AKSXH080K
100	492	SKXH100K	SKXH100KHDZ	SKXH100KZL	AKSXH100K
150	542	SKXH150K	SKXH150KHDZ	SKXH150KZL	AKSXH150K
200	592	SKXH200K	SKXH200KHDZ	SKXH200KZL	AKSXH200K
300	692	SKXH300K	SKXH300KHDZ	SKXH300KZL	AKSXH300K
400	792	SKXH400K	SKXH400KHDZ	SKXH400KZL	AKSXH400K
500	892	SKXH500K	SKXH500KHDZ	SKXH500KZL	AKSXH500K
600	992	SKXH600K	SKXH600KHDZ	SKXH600KZL	AKSXH600K

Универсальные аксессуары

Упрощенная редукция



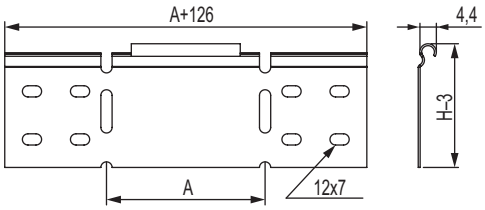

Назначение
• соединение лотков различной ширины.
Характеристики
• толщина стали – 1,2 мм;
• исп. 1 – сталь, оцинкованная по методу Сендзимира;
• исп. 2 – горячее цинкование погружением после изготовления;
• исп. 4 – цинк-ламельное покрытие;
• исп. 7 – алюминиевый сплав 5000 серии.
Особенности
• поставляется в несогнутом виде;
• при односторонней редукции используется совместно с соединительными пластинами GTO соответствующей высоты.

Высота H, мм	Ширина перехода A, мм	Вес*, кг/шт.	Код, исп. 1	Код, исп. 2	Код, исп. 4	Код, исп. 7
35**	100	0,05	LR35100	LR35100HDZL	LR35100HDZL	–
	150	0,09	LR35150	LR35150HDZL	LR35150HDZL	–
	200	0,11	LR35200	LR35200HDZL	LR35200HDZL	–
	300	0,15	LR35300	LR35300HDZL	LR35300HDZL	–
	400	0,18	LR35400	LR35400HDZL	LR35400HDZL	–
50	100	0,12	LR5100	LR5100HDZL	LR5100HDZL	AR510
	200	0,18	LR5200	LR5200HDZL	LR5200HDZL	AR520
	300	0,23	LR5300	LR5300HDZL	LR5300HDZL	AR530
	400	0,29	LR5400	LR5400HDZL	LR5400HDZL	AR540
80	100	0,19	LR8100	LR8100HDZL	LR8100HDZL	AR810
	200	0,27	LR8200	LR8200HDZL	LR8200HDZL	AR820
	300	0,35	LR8300	LR8300HDZL	LR8300HDZL	AR830
	400	0,43	LR8400	LR8400HDZL	LR8400HDZL	AR840
100	100	0,23	LR1100	LR1100HDZL	LR1100HDZL	AR1010
	200	0,32	LR1200	LR1200HDZL	LR1200HDZL	AR1020
	300	0,42	LR1300	LR1300HDZL	LR1300HDZL	AR1030
	400	0,52	LR1400	LR1400HDZL	LR1400HDZL	AR1040

Перегородка SEP

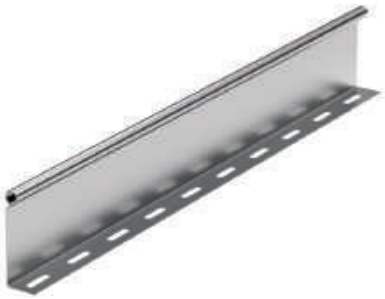

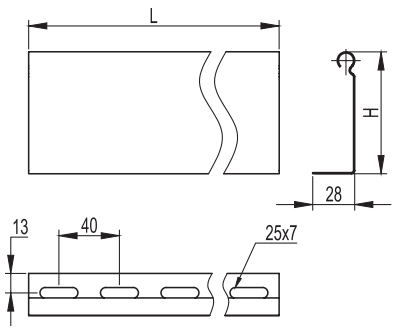

Назначение
• разделение кабелей внутри лотка.
Характеристики
• толщина стали для исп. 1, 2 и 4 – 0,7 мм, для исп. 3 – 0,8 мм;
• исп. 1 – сталь, оцинкованная по методу Сендзимира;
• исп. 2 – горячее цинкование погружением после изготовления;
• исп. 4 – цинк-ламельное покрытие;
• исп. 7 – алюминиевый сплав 5000 серии.

Высота H, мм	Длина L, мм	Вес*, кг/м	Код, исп. 1	Код, исп. 2	Код, исп. 4	Код, исп. 7
35**	2000	0,28	SEP2035	SEP2035HDZ	SEP2035ZL	-
35**	3000	0,28	SEP3035	SEP3035HDZ	SEP3035ZL	-
50	2000	0,48	36470	36470HDZ	36470ZL	-
50	3000	0,48	36480	36480HDZ	36480ZL	ASPH50
80	2000	0,68	36490	36490HDZ	36490ZL	-
80	3000	0,68	36500	36500HDZ	36500ZL	ASPH80
100	3000	0,84	36510	36510HDZ	36510ZL	ASPH10

* Значения в столбце соответствуют Исполнению 1
** Конструктив может отличаться от представленного на изображении

Перегородка SEP для аксессуаров CPO, DPT, DPX, DL



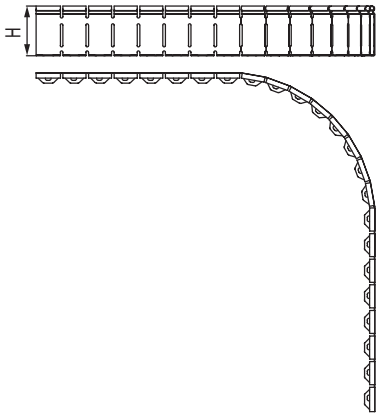

Назначение
• разделение кабелей внутри аксессуара.
Характеристики
• толщина стали – 0,8 мм;
• длина – 1200 мм;
• исп. 1 – сталь, оцинкованная по методу Сендзимира;
• исп. 2 – горячее цинкование погружением после изготовления;
• исп. 4 – цинк-ламельное покрытие;
• исп. 7 – алюминиевый сплав 5000 серии.
Особенности
• поставляется в разогнутом виде в комплекте с крепежными элементами.

Высота H, мм	Вес*, кг/упак.	Код, исп. 1	Код, исп. 2	Код, исп. 4	Код, исп. 7
50	0,45	SSG00500K	SSG00500KHDZ	SSG00500KZL	ASG00500K
80	0,65	SSG00800K	SSG00800KHDZ	SSG00800KZL	ASG00800K
100	0,8	SSG01000K	SSG01000KHDZ	SSG01000KZL	ASG01000K

Перегородка SEP для угла вертикального внутреннего CS 90



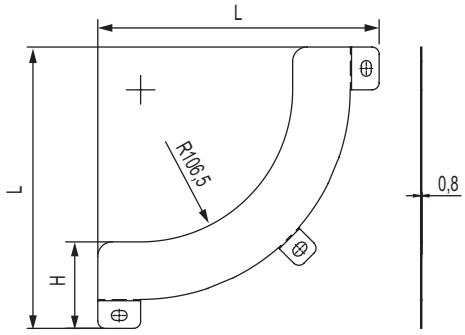

Назначение
• разделение кабелей внутри аксессуара.
Характеристики
• толщина стали – 0,8 мм;
• исп. 1 – сталь, оцинкованная по методу Сендзимира;
• исп. 2 – горячее цинкование погружением после изготовления;
• исп. 4 – цинк-ламельное покрытие;
• исп. 7 – алюминиевый сплав 5000 серии.
Особенности
• поставляется в комплекте с крепежными элементами.

Высота H, мм	Вес*, кг/упак.	Код, исп. 1	Код, исп. 2	Код, исп. 4	Код, исп. 7
50	0,11	SSC90500K	SSC90500KHDZ	SSC90500KZL	ASC90500K
80	0,16	SSC90800K	SSC90800KHDZ	SSC90800KZL	ASC90800K
100	0,2	SSC91000K	SSC91000KHDZ	SSC91000KZL	ASC91000K

Перегородка SEP для угла вертикального внутреннего CS 45



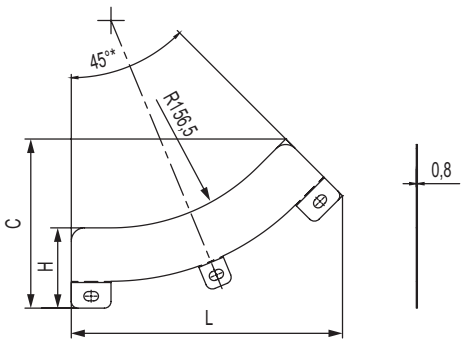

Назначение
• разделение кабелей внутри аксессуара.
Характеристики
• толщина стали – 0,8 мм;
• исп. 1 – сталь, оцинкованная по методу Сендзимира;
• исп. 2 – горячее цинкование погружением после изготовления;
• исп. 4 – цинк-ламельное покрытие;
• исп. 7 – алюминиевый сплав 5000 серии.
Особенности
• поставляется в комплекте с крепежными элементами.

Высота H, мм	Вес*, кг/упак.	Код, исп. 1	Код, исп. 2	Код, исп. 4	Код, исп. 7
50	0,08	SSC40500K	SSC40500KHDZ	SSC40500KZL	ASC40500K
80	0,12	SSC40800K	SSC40800KHDZ	SSC40800KZL	ASC40800K
100	0,14	SSC41000K	SSC41000KHDZ	SSC41000KZL	ASC41000K

* Значения в столбце соответствуют Исполнению 1

Перегородка SEP для угла вертикального внешнего CD 90



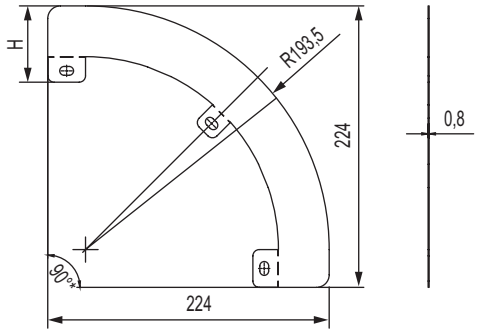

Назначение
• разделение кабелей внутри аксессуара.
Характеристики
• толщина стали – 0,8 мм;
• исп. 1 – сталь, оцинкованная по методу Сендзимира;
• исп. 2 – горячее цинкование погружением после изготовления;
• исп. 4 – цинк-ламельное покрытие;
• исп. 7 – алюминиевый сплав 5000 серии.
Особенности
• поставляется в комплекте с крепежными элементами.

Высота H, мм	Вес*, кг/упак.	Код, исп. 1	Код, исп. 2	Код, исп. 4	Код, исп. 7
50	0,12	SSD90500K	SSD90500KHDZ	SSD90500KZL	ASD90500K
80	0,17	SSD90800K	SSD90800KHDZ	SSD90800KZL	ASD90800K
100	0,2	SSD91000K	SSD91000KHDZ	SSD91000KZL	ASD91000K

Перегородка SEP для угла вертикального внешнего CD 45



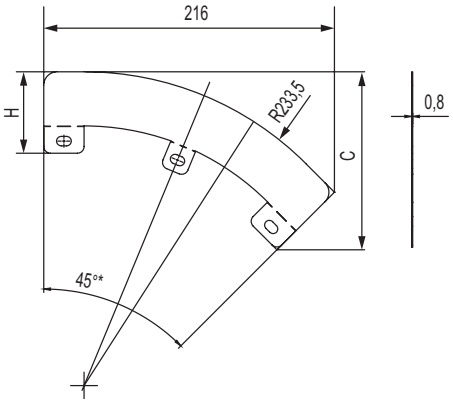

Назначение
• разделение кабелей внутри аксессуара.
Характеристики
• толщина стали – 0,8 мм;
• исп. 1 – сталь, оцинкованная по методу Сендзимира;
• исп. 2 – горячее цинкование погружением после изготовления;
• исп. 4 – цинк-ламельное покрытие;
• исп. 7 – алюминиевый сплав 5000 серии.
Особенности
• поставляется в комплекте с крепежными элементами.

Высота H, мм	Вес*, кг/упак.	Код, исп. 1	Код, исп. 2	Код, исп. 4	Код, исп. 7
50	0,09	SSD40500K	SSD40500KHDZ	SSD40500KZL	ASD40500K
80	0,13	SSD40800K	SSD40800KHDZ	SSD40800KZL	ASD40800K
100	0,15	SSD41000K	SSD41000KHDZ	SSD41000KZL	ASD41000K

Соединительная пластина GTO



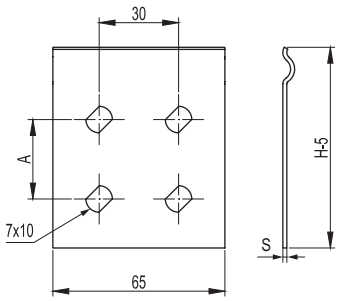

Назначение
• соединение лотков и аксессуаров в случае отсутствия соединений "мама-папа".
Характеристики
• исп. 1 – сталь, оцинкованная по методу Сендзимира;
• исп. 2 – горячее цинкование погружением после изготовления;
• исп. 4 – цинк-ламельное покрытие;
• исп. 7 – алюминиевый сплав 5000 серии.

H, мм	Вес*, кг/шт.	A, мм	Код, исп. 1			Код, исп. 2			Код, исп. 4			Код, исп. 7
			S 0,8 мм	S 1,5 мм	S 2 мм	S 0,8 мм	S 1,5 мм	S 2 мм	S 0,8 мм	S 1,5 мм	S 2 мм	S 2 мм
35	0,01	0	SPG00350*	-	-	SPG00350HDZL	-	-	SPG00350HDZL	-	-	-
50	0,02	0	37301	SPGM50	SPGH50	37301HDZL	SPGM50HDZL	SPGH50HDZL	37301HDZL	SPGM50HDZL	SPGH50HDZL	AGH50
80	0,03	30	37303R	SPGM80	SPGH80	37303HDZL	SPGM80HDZL	SPGH80HDZL	37303HDZL	SPGM80HDZL	SPGH80HDZL	AGH80
100	0,04	50	37305R	SPGM100	SPGH100	37305HDZL	SPGM100HDZL	SPGH100HDZL	37305HDZL	SPGM100HDZL	SPGH100HDZL	AGH10

* Значения в столбце соответствуют Исполнению 1

Пластина для заземления PTCE



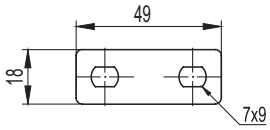

Назначение
• медная пластина с никелированным покрытием служит для передачи заземления в стыкуемых соединениях "мама-мама", "папа-папа".
Характеристики
• толщина стали – 1 мм.

Высота H, мм	Вес, кг/шт.	Код
50–80–100	0,03	37501R

Пластина крепежная GSV



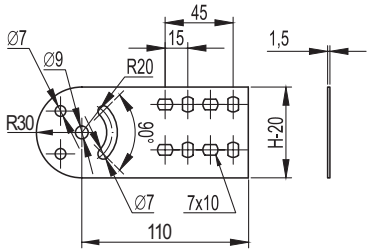

Назначение
• изменение уровня прокладки кабельной трассы под произвольным углом.
Характеристики
• толщина стали – 1,5 мм;
• исп. 1 – сталь, оцинкованная по методу Сендзимира;
• исп. 2 – горячее цинкование погружением после изготовления;
• исп. 4 – цинк-ламельное покрытие;
• исп. 7 – алюминиевый сплав 5000 серии.
Особенности
• поставляется в комплекте с 4 крепежными пластинами GSV (CM010610, CM100600 в соответствующем пластинам исполнении).

Высота H, мм	Вес*, кг/упак.	Код, исп. 1	Код, исп. 2	Код, исп. 4	Код, исп. 7
35**	0,32	SPV00350K	SPV00350KHDZL	SPV00350KHDZL	-
50	0,32	30013K	30013KHDZL	30013KHDZL	AVH50K
80	0,47	30014K	30014KHDZL	30014KHDZL	AVH80K
100	0,56	30015K	30015KHDZL	30015KHDZL	AVH10K

Соединительный фланец FR



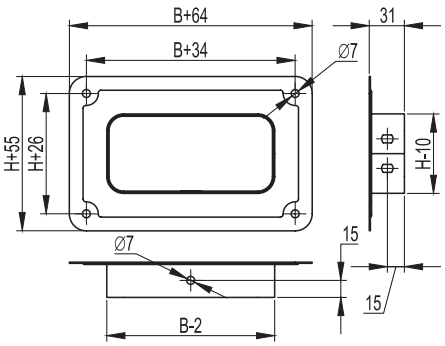

Назначение
• ввод кабельной трассы в стену или оборудование.
Характеристики
• толщина стали – 1 мм;
• исп. 1 – сталь, оцинкованная по методу Сендзимира;
• исп. 2 – горячее цинкование погружением после изготовления;
• исп. 4 – цинк-ламельное покрытие.

Высота H, мм	Ширина B, мм	Вес*, кг/шт.	Код, исп. 1	Код, исп. 2	Код, исп. 4
50	50	0,05	37410**	37410HDZL***	37410HDZL***
80	80	0,18	37431	37431HDZL	37431HDZL
	100	0,208	37432	37432HDZL	37432HDZL
	150	0,251	37433	37433HDZL	37433HDZL
	200	0,301	37434	37434HDZL	37434HDZL
	300	0,36	37435	37435HDZL	37435HDZL
	400	0,55	37436	37436HDZL	37436HDZL
	500	0,6	37437	37437HDZL	37437HDZL

* Значения в столбце соответствуют Исполнению 1
** Конструктив пластин SPV00350K и SPV00350KHDZL может отличаться от представленного на изображении
*** Позиция поставляется без верхней части вводного канала

Защитная пластина RP



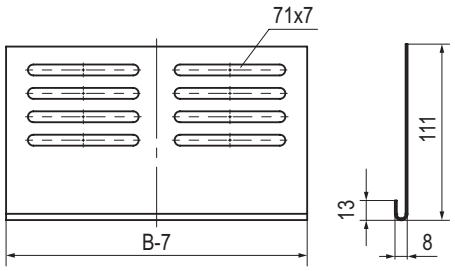

Назначение
• защита кабеля от повреждения об острые грани лотка.
Характеристики
• толщина стали – 0,8 мм;
• исп. 1 – сталь, оцинкованная по методу Сендзимира;
• исп. 2 – горячее цинкование погружением после изготовления;
• исп. 4 – цинк-ламельное покрытие.
Особенности
• крепится к основанию лотка винтами M6×10 и гайками M6 с насечкой из раздела "M5 Combitech".

Высота H, мм	Ширина B, мм	Вес*, кг/шт.	Код, исп. 1	Код, исп. 2	Код, исп. 4
50 80 100	100	0,08	36900	36900HDZL	36900HDZL
	150	0,11	36910	36910HDZL	36910HDZL
	200	0,15	36920	36920HDZL	36920HDZL
	300	0,31	36940	36940HDZL	36940HDZL
	400	0,30	36920 + 36920	36920HDZL + 36920HDZL	36920HDZL + 36920HDZL
	500	0,46	36920 + 36940	36920HDZL + 36940HDZL	36920HDZL + 36940HDZL

Соединительная накладка CGC для крышек лотка



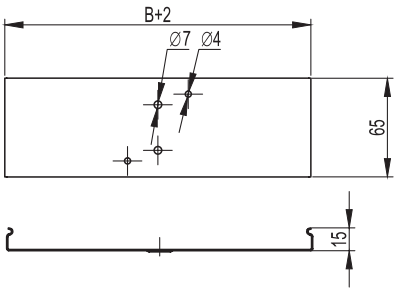

Назначение
• соединение неровно отрезанных крышек лотков.
Характеристики
• толщина стали – 1 мм;
• исп. 1 – сталь, оцинкованная по методу Сендзимира;
• исп. 2 – горячее цинкование погружением после изготовления;
• исп. 4 – цинк-ламельное покрытие.
Особенности
• крепится к крышкам лотка винтами M6×10 и гайками M6 с насечкой из раздела "M5 Combitech".

Высота H, мм	Ширина B, мм	Вес*, кг/шт.	Код, исп. 1	Код, исп. 2	Код, исп. 4
50 80 100	50	0,04	37390	37390HDZL	37390HDZL
	80	0,04	37391	37391HDZL	37391HDZL
	100	0,06	37392	37392HDZL	37392HDZL
	150	0,08	37393	37393HDZL	37393HDZL
	200	0,10	37394	37394HDZL	37394HDZL
	300	0,15	37395	37395HDZL	37395HDZL
	400	0,20	37396	37396HDZL	37396HDZL
	500	0,25	37397	37397HDZL	37397HDZL
	600	0,3	37398	37398HDZL	37398HDZL

* Значения в столбце соответствуют Исполнению 1

Соединительная накладка CGB для основания лотка



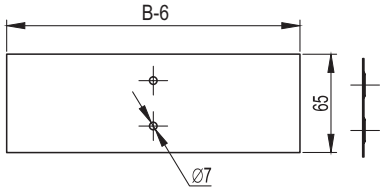

Назначение
• соединение неровно отрезанных лотков.
Характеристики
• толщина стали – 1 мм;
• исп. 1 – сталь, оцинкованная по методу Сендзимира;
• исп. 2 – горячее цинкование погружением после изготовления;
• исп. 4 – цинк-ламельное покрытие;
• исп. 7 – алюминиевый сплав 5000 серии.

Высота H, мм	Ширина B, мм	Вес*, кг/шт.	Код, исп. 1	Код, исп. 2	Код, исп. 4	Код, исп. 7**
50 80 100	50	0,03	37350	37350HDZL	37350HDZL	AGB05
	80	0,03	37351	37351HDZL	37351HDZL	AGB08
	100	0,04	37352	37352HDZL	37352HDZL	AGB10
	150	0,06	37353	37353HDZL	37353HDZL	AGB15
	200	0,10	37354	37354HDZL	37354HDZL	AGB20
	300	0,15	37355	37355HDZL	37355HDZL	AGB30
	400	0,20	37356	37356HDZL	37356HDZL	AGB40
	500	0,25	37357	37357HDZL	37357HDZL	AGB50
	600	0,3	37358	37358HDZL	37358HDZL	AGB60

* Значения в столбце соответствуют Исполнению 1
** Конструктив может отличаться от представленного на изображении. Данные накладки также применяются для соединения крышек в Исполнении 7

Держатель кабеля TRC



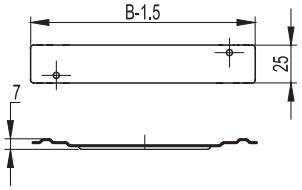

Назначение
• фиксация кабеля на вертикальных участках трассы. Препятствует давлению на крышку лотка.
Характеристики
• толщина стали – 1 мм;
• исп. 1 – сталь, оцинкованная по методу Сендзимира;
• исп. 2 – горячее цинкование погружением после изготовления;
• исп. 4 – цинк-ламельное покрытие.
Особенности
• невозможно использовать в случае установленной перегородки лотка;
• не требует дополнительных соединительных элементов;
• устанавливается с шагом не более 1,0 м.

Высота H, мм	Ширина B, мм	Вес*, кг/шт.	Код, исп. 1	Код, исп. 2	Код, исп. 4
50 80 100	80	0,03	37561	37561HDZL	37561HDZL
	100	0,03	37562	37562HDZL	37562HDZL
	150	0,05	37563	37563HDZL	37563HDZL
	200	0,06	37564	37564HDZL	37564HDZL
	300	0,09	37565	37565HDZL	37565HDZL

* Значения в столбце соответствуют Исполнению 1

Очиститель



Назначение
• обезжиривает и очищает поверхность лотка, в том числе от смолы, масел и жиров.
Характеристики
• бесцветный;
• испаряется без осадка;
• срок годности – 24 месяца.
Особенности
• рекомендуется наносить перед окраской лотка цинковой спрей-краской.

Наименование	Объем, мл	Код
Очиститель	500	37039C

Цинк-спрей



Назначение
• для ремонта поврежденных оцинкованных покрытий и антикоррозионной защиты сварных швов как внутри, так и снаружи помещений.
Характеристики
• состав – алкидно-стирольная смола и хлопьевидные пигменты цинка и алюминия (более 90%);
• цвет – RAL 9006 (серый металлик);
• расход – 150 мл/м^2;
• толщина покрытия – 30–50 мк;
• высыхание до отлипа (20 °C) – 15 мин;
• полное отверждение (20 °C) – 12 ч;
• устойчивость к температурам – от –50 до +500 °C;
• испытания на стойкость к соляному туману DIN 50021/53167 – более 1050 часов.

Наименование	Объем, мл	Код
Цинк-спрей	400	37039HDZ

Уголок опорный FR



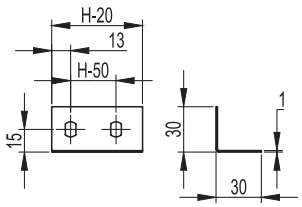

Назначение
• создание сборных заглушек ТС и универсальных переходников;
• применяется также для ввода кабельной трассы в стену или оборудование.
Характеристики
• толщина стали – 1 мм;
• исп. 1 – сталь, оцинкованная по методу Сендзимира;
• исп. 2 – горячее цинкование погружением после изготовления;
• исп. 4 – цинк-ламельное покрытие.

Высота H, мм	Вес*, кг/шт.	Код, исп. 1	Код, исп. 2	Код, исп. 4
50	0,15	30199	30199HDZL	30199HDZL
80	0,25	30189	30189HDZL	30189HDZL
100	0,35	30190	30190HDZL	30190HDZL

Переходник по высоте RB



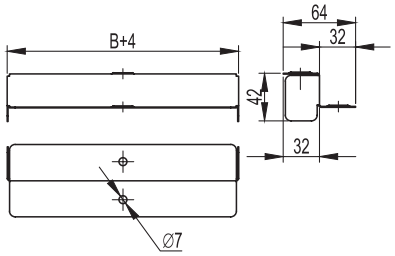

Назначение
• сохранение контакта заземления при соединении участков лотков различной высоты. Применяется для кабельных трасс с крышкой.
Характеристики
• толщина стали – 1 мм;
• исп. 1 – сталь, оцинкованная по методу Сендзимира;
• исп. 2 – горячее цинкование погружением после изготовления;
• исп. 4 – цинк-ламельное покрытие.

Высота H, мм	Ширина B, мм	Вес*, кг/шт.	Код, исп. 1	Код, исп. 2	Код, исп. 4
80–50	100	0,08	36542	36542HDZL	36542HDZL
	150	0,11	36543	36543HDZL	36543HDZL
	200	0,14	36544	36544HDZL	36544HDZL
	300	0,19	36545	36545HDZL	36545HDZL
	400	0,25	36546	36546HDZL	36546HDZL
	500	0,31	36547	36547HDZL	36547HDZL
100–50	100	0,1	36548	36548HDZL	36548HDZL
	150	0,14	36549	36549HDZL	36549HDZL
	200	0,18	36550	36550HDZL	36550HDZL
	300	0,25	36551	36551HDZL	36551HDZL
	400	0,33	36552	36552HDZL	36552HDZL
	500	0,4	36553	36553HDZL	36553HDZL
100–80	100	0,07	36554	36554HDZL	36554HDZL
	150	0,1	36555	36555HDZL	36555HDZL
	200	0,12	36556	36556HDZL	36556HDZL
	300	0,17	36557	36557HDZL	36557HDZL
	400	0,23	36558	36558HDZL	36558HDZL
	500	0,28	36559	36559HDZL	36559HDZL

* Значения в столбце соответствуют Исполнению 1

Держатель крышки



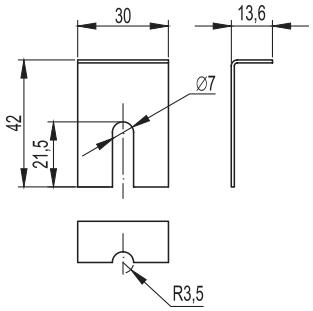

Назначение
• дополнительное крепление крышки лотков в случае установки лестничных и листовых лотков на открытом воздухе.
Характеристики
• толщина стали – 1,2 мм;
• исп. 4 – цинк-ламельное покрытие;
• исп. 7 – алюминиевый сплав 5000 серии.
Особенности
• местом установки держателя является стык лотков;
• необходимо использовать минимум два держателя на одну крышку прямого элемента;
• для системных аксессуаров листового лотка – по два держателя на каждый конец. При необходимости возможна установка чаще.

Высота H, мм	Вес, кг/шт.	Код, исп. 4	Код, исп. 7
50–80–100	0,15	38500ZL	ASKH100

Держатель двускатной крышки



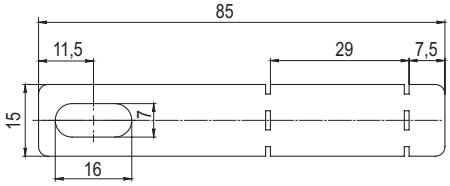

Назначение
• дополнительное крепление двускатной крышки при сильных ветровых нагрузках.
Характеристики
• толщина стали – 1 мм;
• исп. 2 – горячее цинкование погружением после изготовления;
• исп. 4 – цинк-ламельное покрытие.

Код, исп. 2	Код, исп. 4
SKH500HDZL	SKH500HDZL

Заглушка цельная ТС



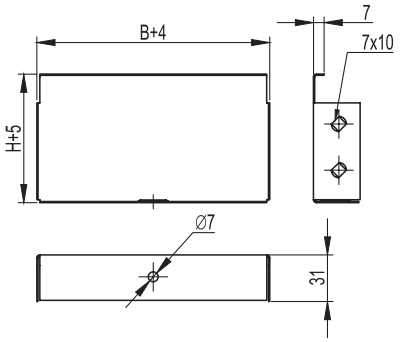

Назначение
• устанавливается в торец лотка в местах окончания трассы.
Характеристики
• толщина стали – 1 мм;
• исп. 1 – сталь, оцинкованная по методу Сендзимира;
• исп. 2 – горячее цинкование погружением после изготовления;
• исп. 4 – цинк-ламельное покрытие;
• исп. 7 – алюминиевый сплав 5000 серии.

Высота H, мм	Ширина B, мм	Вес*, кг/шт.	Код, исп. 1	Код, исп. 2**	Код, исп. 4**	Код, исп. 7***
35***	100	0,05	STC03510	STC03510HDZL	STC03510HDZL	–
	150	0,07	STC03515	STC03515HDZL	STC03515HDZL	–
	200	0,9	STC03520	STC03520HDZL	STC03520HDZL	–
	300	0,11	STC03530	STC03530HDZL	STC03530HDZL	–
	400	0,13	STC03540	STC03540HDZL	STC03540HDZL	–
	500	0,16	STC03550	STC03550HDZL	STC03550HDZL	–
50	50	0,08	37240	37240HDZL	37240HDZL	AZH505
	100	0,07	30193	30193HDZL	30193HDZL	AZH510
	150	0,09	30194	30194HDZL	30194HDZL	AZH515
	200	0,11	30195	30195HDZL	30195HDZL	AZH520
	300	0,15	30196	30196HDZL	30196HDZL	AZH530
	400	0,16	30197	30197HDZL	30197HDZL	AZH540
	500	0,22	30198	30198HDZL	30198HDZL	AZH550
	600	0,3	37268	37268HDZL	37268HDZL	AZH560
80	80	0,11	37261	37261HDZL	37261HDZL	AZH808
	100	0,12	37262	37262HDZL	37262HDZL	AZH810
	150	0,18	37263	37263HDZL	37263HDZL	AZH815
	200	0,22	37264	37264HDZL	37264HDZL	AZH820
	300	0,3	37265	37265HDZL	37265HDZL	AZH830
	400	0,4	37266	37266HDZL	37266HDZL	AZH840
	500	0,5	37267	37267HDZL	37267HDZL	AZH850
	600	0,6	37269	37269HDZL	37269HDZL	AZH860
100	100	0,16	30265	30265HDZL	30265HDZL	AZH1010
	150	0,2	30266	30266HDZL	30266HDZL	AZH1015
	200	0,15	30267	30267HDZL	30267HDZL	AZH1020
	300	0,6	30268	30268HDZL	30268HDZL	AZH1030
	400	0,38	30269	30269HDZL	30269HDZL	AZH1040
	500	0,43	30270	30270HDZL	30270HDZL	AZH1050
	600	1,1	37270	37270HDZL	37270HDZL	AZH1060

* Значения в столбце соответствуют Исполнению 1
** Производятся сборными
*** Конструктив заглушек будет отличаться от представленного на изображении

Термокомпенсационный соединитель



Назначение
• компенсация расширения металла при температурных изменениях.
Характеристики
• толщина стали – 2 мм;
• исп. 4 – цинк-ламельное покрытие;
• исп. 7 – алюминиевый сплав 5000 серии.
Особенности
• поставляется в комплекте с метизами (CM010620HDZ, CM250600INOX316L).

Высота, мм	Вес*, кг/шт.	Код, исп. 4	Код, исп. 7
50	0,34	SEH050KHDZL	AEH050K
80	0,55	SEH080KHDZL	AEH080K
100	0,65	SEH100KHDZL	AEH100K

* Значения в столбце соответствуют Исполнению 4

Перемычка медная



Назначение
• обеспечение непрерывности электрического контура в местах термокомпенсации;
• присоединение к общей шине заземления.
Характеристики
• исп. 1 – сталь, оцинкованная по методу Сендзимира;
• исп. 2 – горячее цинкование погружением после изготовления;
• исп. 4 – цинк-ламельное покрытие.
Особенности
• поставляется в комплекте с метизами (CM010620, CM240800, CM100600 в соответствующем аксессуару исполнении).

Длина, мм	Сечение 6 мм²		Сечение 10 мм²	
	Код, исп. 1	Код, исп. 2	Код, исп. 1	Код, исп. 2
300	SC6L300K	SC6L300KHDZ	SC10L300K	SC10L300KHDZ
500	SC6L500K	SC6L500KHDZ	SC10L500K	SC10L500KHDZ

Держатель лотка листового типа



Назначение
• служит для свободного перемещения лотка относительно опоры.
Характеристики
• толщина стали – 2 мм;
• исп. 4 – цинк-ламельное покрытие.
Особенности
• в случае использования необходимо выбирать консоль большей длины;
• отсутствие необходимости сверления лотка при креплении к консоли.

Высота, мм	Вес, кг/шт.	Код, исп. 4
50	0,04	STH050HDZL
80	0,06	STH080HDZL
100	0,07	STH100HDZL

Угловой соединитель



Назначение
• изгиб трассы в горизонтальной плоскости.
Характеристики
• исп. 7 – алюминиевый сплав 5000 серии.

Высота	Код, исп. 7
50	АНН50
80	АНН80
100	АНН10

Система защиты IP44

Комплект SIP



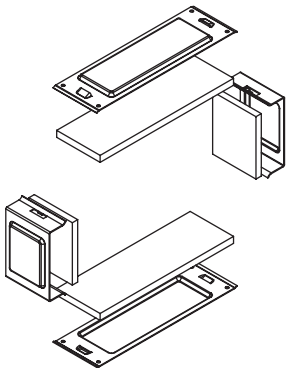

Назначение
• позволяет осуществлять дополнительную степень защиты IP44 в местах соединения неперфорированных лотков.
Характеристики
• толщина стали – 1 мм;
• исп. 1 – сталь, оцинкованная по методу Сендзимира;
• исп. 2 – горячее цинкование погружением после изготовления;
• исп. 4 – цинк-ламельное покрытие;
• температура эксплуатации и монтажа уплотнителей EPDM от –30 до +85 °С.
Комплект поставки
• 2 металлические защитные боковые пластины;
• 2 металлические защитные пластины основания;
• 4 уплотнителя EPDM.

Высота, мм	Ширина B, мм	Вес, кг	Код, исп. 1	Код, исп. 2	Код, исп. 4
50	50	0,087	SIP00505	SIP00505HDZL	SIP00505HDZL
	100	0,133	SIP00510	SIP00510HDZL	SIP00510HDZL
	150	0,165	SIP00515	SIP00515HDZL	SIP00515HDZL
	200	0,198	SIP00520	SIP00520HDZL	SIP00520HDZL
	300	0,257	SIP00530	SIP00530HDZL	SIP00530HDZL
	400	0,455	SIP00540	SIP00540HDZL	SIP00540HDZL
	500	0,535	SIP00550	SIP00550HDZL	SIP00550HDZL
	600	0,66	SIP00560	SIP00560HDZL	SIP00560HDZL
80	80	0,156	SIP00808	SIP00808HDZL	SIP00808HDZL
	100	0,168	SIP00810	SIP00810HDZL	SIP00810HDZL
	150	0,2	SIP00815	SIP00815HDZL	SIP00815HDZL
	200	0,233	SIP00820	SIP00820HDZL	SIP00820HDZL
	300	0,292	SIP00830	SIP00830HDZL	SIP00830HDZL
	400	0,49	SIP00840	SIP00840HDZL	SIP00840HDZL
	500	0,57	SIP00850	SIP00850HDZL	SIP00850HDZL
	600	0,695	SIP00860	SIP00860HDZL	SIP00860HDZL
100	100	0,1668	SIP01010	SIP01010HDZL	SIP01010HDZL
	150	0,1988	SIP01015	SIP01015HDZL	SIP01015HDZL
	200	0,2318	SIP01020	SIP01020HDZL	SIP01020HDZL
	300	0,2908	SIP01030	SIP01030HDZL	SIP01030HDZL
	400	0,4888	SIP01040	SIP01040HDZL	SIP01040HDZL
	500	0,5688	SIP01050	SIP01050HDZL	SIP01050HDZL
	600	0,6938	SIP01060	SIP01060HDZL	SIP01060HDZL

Клейкая лента для IP44 на борт лотка





Назначение
• для проклейки стыка между лотком и крышкой и получения степени защиты неперфорированного лотка IP44 (с крышкой и защитными пластинами металлическими и пластиковыми).
Характеристики
• толщина ленты - 2 мм;
• температура эксплуатации и монтажа от –30 до +85 °С.

Ширина, мм	Толщина, мм	В упаковке, м	Вес, кг/м	Код
30	2	10	0,08	37558

Клейкая лента для IP44 на стык лотков



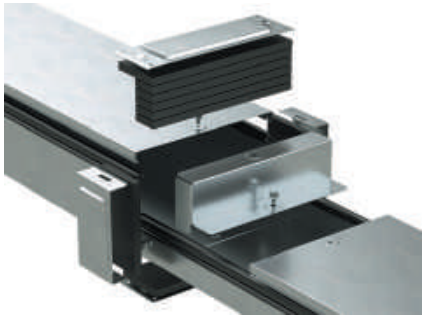

Назначение
• для получения степени защиты неперфорированного лотка IP44 (с крышкой и защитными металлическими и пластиковыми пластинами);
• дополнительное уплотнение совместно с металлическими пластинами (детали – см. фото).
Характеристики
• толщина ленты - 9 мм;
• температура эксплуатации и монтажа от –30 до +85 °С.
Особенности
• возможно использование ленты вместо резиновых уплотнителей.

Ширина, мм	Толщина, мм	В упаковке, м	Вес, кг/м	Код
30	9	10	0,15	37557

Уплотнительная шайба





Назначение
• для обеспечения степени защиты IP44 в местах соединения неперфорированных лотков с консолями.
Характеристики
• материал – нержавеющая сталь AISI 316L.
Особенности
• устанавливается с внутренней стороны лотка.

Обозначение	Ø внешний , мм	Ø внутренний, мм	S, мм	Код
M6	20	9	3,1	CM133620INOX316L

Профиль для кромок лотка



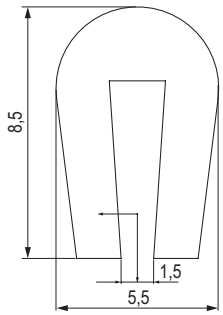

Назначение
• защита кабелей от механических повреждений при организации опусков или отводов кабелей.
Характеристики
• материал – EPDM с бутиловым герметиком во внутренней части профиля;
• температура эксплуатации от –40 до +100 °С.
Особенности
• подходит для лотков с толщиной стали от 0,6 до 2,0 мм.

Упаковка, м	Вес, кг/м	Код
10	0,042	37559R

Клейкая лента



Назначение
• предотвращает образование коррозии в случае монтажа различных типов исполнений.
Характеристики
• толщина – 2 мм;
• материал – неопрен.

Ширина, мм	Упаковка, м	Код
50	10	37554
100	10	37555
150	10	37556

Инструмент

Дырокол для лотков с набором матриц





Назначение
• пробивка отверстий в боковых стенках лотков высотой 80 и 100 мм.
Комплект поставки
• дырокол для лотков;
• 4 матрицы;
• ручной цилиндр;
• чемодан.

Максимальная толщина металла для перфорации, мм	Код
1,2	37039

Матрицы для дырокола



Назначение
• пробивка отверстий в боковых стенках лотков высотой 80 и 100 мм.
Особенности
• для использования совместно с дыроколом (код 37039).

Ø матрицы, мм	В комплекте, шт.	Код
13	под заказ	37039013
15,5	под заказ	37039015
16,5	под заказ	3703911
17	под заказ	3703912
18,5	1	3703913
19,5	под заказ	3703914
21	1	3703915
22,5	1	3703916
24	под заказ	3703917
25,5	под заказ	3703918
26,5	под заказ	3703919
27,5	под заказ	3703920
28,5	1	3703921
30,5	под заказ	3703922
32,5	под заказ	3703923
33,5	под заказ	3703924
37,5	под заказ	3703937

Набор для пробивки отверстий стыков лотков



Назначение
• пробивка монтажных отверстий стыков лотков высотой 80 и 100 мм;
Комплект поставки
• матрица для стыков;
• пуансон;
• ключ.

Максимальная толщина металла для перфорации, мм	Код
1,2	37040

Переходной адаптер для дырокола



Назначение
• фиксация пуансона.

Код
37099

Конфигуратор Fix Combitech

Для удобства подбора воспользуйтесь программой автоматического расчета количества требуемых элементов кабеленесущих систем и аксессуаров к ним. Сервис доступен на сайте компании в разделе "Поддержка": www.dkc.ru/ru/support/

Таблица кодов универсальных аксессуаров листовых лотков

Варианты исполнений
исп. 1 – сталь, оцинкованная по методу Сендзимира;
исп. 2 – горячее цинкование погружением;
исп. 4 – цинк-ламельное покрытие;
исп. 7 – алюминиевый сплав 5000 серии.

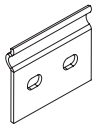
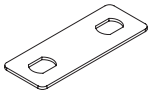
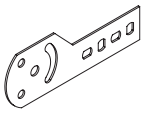
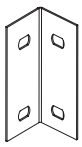
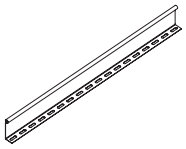

Высота H, мм	Вариант исполнения	Пластина соединительная GTO	Пластина PTCE для заземления	Пластина крепежная GSV	Уголок опорный FR	Перегородка SEP, L=3000 мм
50	исп. 1	37301	37501	30013K	30199	36480
	исп. 2	37301HDZL	37501	30013KHDZL	30199HDZL	36480HDZ
	исп. 4	37301HDZL	37501	30013KHDZL	30199HDZL	36480ZL
	исп. 7	AGH50	37501	AVH50K	-	ASPH50
80	исп. 1	37303	37501	30014K	30189	36500
	исп. 2	37303HDZL	37501	30014KHDZL	30189HDZL	36500HDZ
	исп. 4	37303HDZL	37501	30014KHDZL	30189HDZL	36500ZL
	исп. 7	AGH80	37501	AVH80K	-	ASPH80
100	исп. 1	37305	37501	30015K	30190	36510
	исп. 2	37305HDZL	37501	30015KHDZL	30190HDZL	36510HDZ
	исп. 4	37305HDZL	37501	30015KHDZL	30190HDZL	36510ZL
	исп. 7	AGH10	37501	AVH10K	-	ASPH10

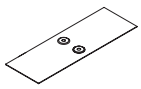
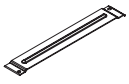
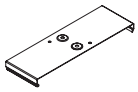
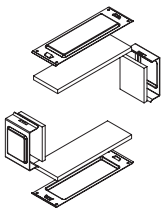

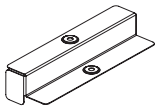

Ширина B, мм	Вариант исполнения	Накладка CGB для лотка	Держатель кабеля TRC	Накладка CGC для крышки	Комплект для обеспечения степени защиты IP44 в местах соединения секций	Защитный ограничитель RP	Переходник по высоте RB		
							H 80–H 50	H 100–H 50	H 100–H 80
50	исп. 1	37350	–	37390	SIP00505	–	–	–	–
	исп. 2	37350HDZL	–	37390HDZL	SIP00505HDZL	–	–	–	–
	исп. 4	37350HDZL	–	37390HDZL	SIP00505HDZL	–	–	–	–
	исп. 7	AGB05	-	–	-	–	–	–	–
80	исп. 1	37351	37561	37391	SIP00810	–	–	–	–
	исп. 2	37351HDZL	37561HDZL	37391HDZL	SIP00810HDZL	–	–	–	–
	исп. 4	37351HDZL	37561HDZL	37391HDZL	SIP00810HDZL	–	–	–	–
	исп. 7	AGB08	–	–	–	–	–	–	–
100	исп. 1	37352	37562	37392	SIP00510, SIP00810, SIP01010	36900	36542	36548	36554
	исп. 2	37352HDZL	37562HDZL	37392HDZL	SIP00510HDZL, SIP00810HDZL, SIP01010HDZL	36900HDZL	36542HDZL	36548HDZL	36554HDZL
	исп. 4	37352HDZL	37562HDZL	37392HDZL	SIP00510HDZL, SIP00810HDZL, SIP01010HDZL	36900HDZL	36542HDZL	36548HDZL	36554HDZL
	исп. 7	AGB15	–	–	–	–	–	–	–
150	исп. 1	37353	37563	37393	SIP00515, SIP00815, SIP01015	36910	36543	36549	36555
	исп. 2	37353HDZL	37563HDZL	37393HDZL	SIP00515HDZL, SIP00815HDZL, SIP01015HDZL	36910HDZL	36543HDZL	36549HDZL	36555HDZL
	исп. 4	37353HDZL	37563HDZL	37393HDZL	SIP00515HDZL, SIP00815HDZL, SIP01015HDZL	36910HDZL	36543HDZL	36549HDZL	36555HDZL
	исп. 7	AGB15	–	–	–	–	–	–	–
200	исп. 1	37354	37564	37394	SIP00520, SIP00820, SIP01020	36920	36544	36550	36556
	исп. 2	37354HDZL	37564HDZL	37394HDZL	SIP00520HDZL, SIP00820HDZL, SIP01020HDZL	36920HDZL	36544HDZL	36550HDZL	36556HDZL
	исп. 4	37354HDZL	37564HDZL	37394HDZL	SIP00520HDZL, SIP00820HDZL, SIP01020HDZL	36920HDZL	36544HDZL	36550HDZL	36556HDZL
	исп. 7	AGB20	–	–	–	–	–	–	–
300	исп. 1	37355	37565	37395	SIP00530, SIP00830, SIP01030	36940	36545	36551	36557
	исп. 2	37355HDZL	37565HDZL	37395HDZL	SIP00530HDZL, SIP00830HDZL, SIP01030HDZL	36940HDZL	36545HDZL	36551HDZL	36557HDZL
	исп. 4	37355HDZL	37565HDZL	37395HDZL	SIP00530HDZL, SIP00830HDZL, SIP01030HDZL	36940HDZL	36545HDZL	36551HDZL	36557HDZL
	исп. 7	AGB30	–	–	–	–	–	–	–
400	исп. 1	37356	–	37396	SIP00540, SIP00840, SIP01040	36920 + 36920	36546	36552	36558
	исп. 2	37356HDZL	–	37396HDZL	SIP00540HDZL, SIP00840HDZL, SIP01040HDZL	36920HDZL + 36920HDZL	36546HDZL	36552HDZL	36558HDZL
	исп. 4	37356HDZL	–	37396HDZL	SIP00540HDZL, SIP00840HDZL, SIP01040HDZL	36920HDZL + 36920HDZL	36546HDZL	36552HDZL	36558HDZL
	исп. 7	AGB40	–	–	–	–	–	–	–
500	исп. 1	37357	–	37397	SIP00550, SIP00850, SIP01050	36920 + 36940	36547	36553	36559
	исп. 2	37357HDZL	–	37397HDZL	SIP00550HDZL, SIP00850HDZL, SIP01050HDZL	36920HDZL + 36940HDZL	36547HDZL	36553HDZL	36559HDZL
	исп. 4	37357HDZL	–	37397HDZL	SIP00550HDZL, SIP00850HDZL, SIP01050HDZL	36920HDZL + 36940HDZL	36547HDZL	36553HDZL	36559HDZL
	исп. 7	AGB45	–	–	–	–	–	–	–
600	исп. 1	37358	–	37397	SIP00560, SIP00860, SIP01060	–	–	–	–
	исп. 2	37358HDZL	–	37398HDZL	SIP00560HDZL, SIP00860HDZL, SIP01060HDZL	–	–	–	–
	исп. 4	37358HDZL	–	37398HDZL	SIP00560HDZL, SIP00860HDZL, SIP01060HDZL	–	–	–	–
	исп. 7	AGB60	–	–	–	–	–	–	–

Таблица кодов листовых лотков и аксессуаров

Варианты исполнений
исп. 1 – сталь, оцинкованная по методу Сендзимира;
исп. 2 – горячее цинкование погружением;
исп. 4 – цинк-ламельное покрытие.

Таблица кодов листовых лотков и аксессуаров высотой 50 мм

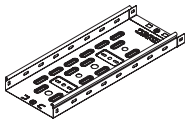
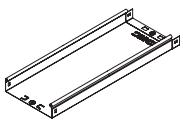
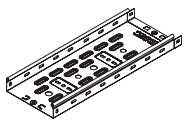
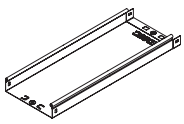
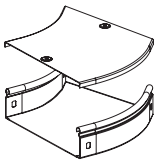

Высота H, мм	Ширина B, мм	Вариант исполнения	Перфорированный L=3000 мм	Неперфорированный L=3000 мм	Перфорированный L=2000 мм	Неперфорированный L=2000 мм	Угол СРО 45° горизонтальный
50	50	исп. 1	35260	35020	35250	35010	36060K
		исп. 2/ 4	35260HDZ/ 35260ZL	35020HDZ/ 35020ZL	35250HDZ/ 35250ZL	35010HDZ/ 35010ZL	36060KHDZ/ 36060KZL
	100	исп. 1	35262	35022	35252	35012	36062K
		исп. 2/ 4	35262HDZ/ 35262ZL	35022HDZ/ 35022ZL	35252HDZ/ 35252ZL	35012HDZ/ 35012ZL	36062KHDZ/ 36062KZL
	150	исп. 1	35263	35023	35253	35013	36063K
		исп. 2/ 4	35263HDZ/ 35263ZL	35023HDZ/ 35023ZL	35253HDZ/ 35253ZL	35013HDZ/ 35013ZL	36063KHDZ/ 36063KZL
	200	исп. 1	35264	35024	35254	35014	36064K
		исп. 2/ 4	35264HDZ/ 35264ZL	35024HDZ/ 35024ZL	35254HDZ/ 35254ZL	35014HDZ/ 35014ZL	36064KHDZ/ 36064KZL
	300	исп. 1	35265	35025	35255	35015	36065K
		исп. 2/ 4	35265HDZ/ 35265ZL	35025HDZ/ 35025ZL	35255HDZ/ 35255ZL	35015HDZ/ 35015ZL	36065KHDZ/ 36065KZL
	400	исп. 1	35266	35026	35256	35016	36066K
		исп. 2/ 4	35266HDZ/ 35266ZL	35026HDZ/ 35026ZL	35256HDZ/ 35256ZL	35016HDZ/ 35016ZL	36066KHDZ/ 36066KZL
	500	исп. 1	35267	35027	35257	35017	36067K
		исп. 2/ 4	35267HDZ/ 35267ZL	35027HDZ/ 35027ZL	35257HDZ/ 35257ZL	35017HDZ/ 35017ZL	36067KHDZ/ 36067KZL
	600	исп. 1	35268	35028	35258	35018	36068K
		исп. 2/ 4	35268HDZ/ 35268ZL	35028HDZ/ 35028ZL	35258HDZ/ 35258ZL	35018HDZ/ 35018ZL	36068KHDZ/ 36068KZL
Крышка	50	исп. 1	35520	35520	35510	35510	38020K
		исп. 2/ 4	35520HDZ/ 35520ZL	35520HDZ/ 35520ZL	35510HDZ/ 35510ZL	35510HDZ/ 35510ZL	38020KHDZ/ 38020KZL
	100	исп. 1	35522	35522	35512	35512	38022K
		исп. 2/ 4	35522HDZ/ 35522ZL	35522HDZ/ 35522ZL	35512HDZ/ 35512ZL	35512HDZ/ 35512ZL	38022KHDZ/ 38022KZL
	150	исп. 1	35523	35523	35513	35513	38023K
		исп. 2/ 4	35523HDZ/ 35523ZL	35523HDZ/ 35523ZL	35513HDZ/ 35513ZL	35513HDZ/ 35513ZL	38023KHDZ/ 38023KZL
	200	исп. 1	35524	35524	35514	35514	38024K
		исп. 2/ 4	35524HDZ/ 35524ZL	35524HDZ/ 35524ZL	35514HDZ/ 35514ZL	35514HDZ/ 35514ZL	38024KHDZ/ 38024KZL
	300	исп. 1	35525	35525	35515	35515	38025K
		исп. 2/ 4	35525HDZ/ 35525ZL	35525HDZ/ 35525ZL	35515HDZ/ 35515ZL	35515HDZ/ 35515ZL	38025KHDZ/ 38025KZL
	400	исп. 1	35526	35526	35516	35516	38026K
		исп. 2/ 4	35526HDZ/ 35526ZL	35526HDZ/ 35526ZL	35516HDZ/ 35516ZL	35516HDZ/ 35516ZL	38026KHDZ/ 38026KZL
	500	исп. 1	35527	35527	35517	35517	38027K
		исп. 2/ 4	35527HDZ/ 35527ZL	35527HDZ/ 35527ZL	35517HDZ/ 35517ZL	35517HDZ/ 35517ZL	38027KHDZ/ 38027KZL
	600	исп. 1	35528	35528	35518	35518	38028K
		исп. 2/ 4	35528HDZ/ 35528ZL	35528HDZ/ 35528ZL	35518HDZ/ 35518ZL	35518HDZ/ 35518ZL	38028KHDZ/ 38028KZL

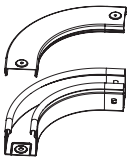
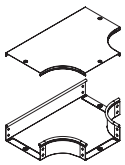
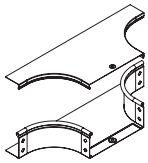
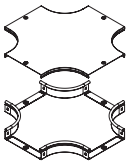
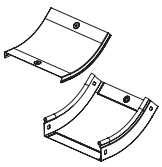
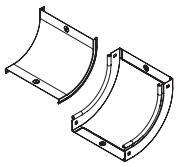
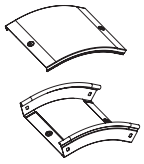
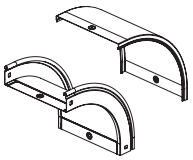

Угол CPO 90° горизонтальный	Ответвитель DPT T-образный горизонтальный	Ответвитель T-образный DL	Ответвитель крестообразный DPX	Угол CS 45° вертикальный внутренний	Угол CS 90° вертикальный внутренний	Угол CD 45° вертикальный внешний	Угол CD 90° вертикальный внешний
36000K	36120K	36233K	36180K	36720K	36660K	36840K	36780K
36000KHDZ/ 36000KZL	36120KHDZ/ 36120KZL	36233KHDZ/ 36233KZL	36180KHDZ/ 36180KZL	36720KHDZ/ 36720KZL	36660KHDZ/ 36660KZL	36840KHDZ/ 36840KZL	36780KHDZ/ 36780KZL
36002K	36122K	36235K	36182K	36722K	36662K	36842K	36782K
36002KHDZ/ 36002KZL	36122KHDZ/ 36122KZL	36235KHDZ/ 36235KZL	36182KHDZ/ 36182KZL	36722KHDZ/ 36722KZL	36662KHDZ/ 36662KZL	36842KHDZ/ 36842KZL	36782KHDZ/ 36782KZL
36003K	36123K	36236K	36183K	36723K	36663K	36843K	36783K
36003KHDZ/ 36003KZL	36123KHDZ/ 36123KZL	36236KHDZ/ 36236KZL	36183KHDZ/ 36183KZL	36723KHDZ/ 36723KZL	36663KHDZ/ 36663KZL	36843KHDZ/ 36843KZL	36783KHDZ/ 36783KZL
36004K	36124K	36237	36184K	36724K	36664K	36844K	36784K
36004KHDZ/ 36004KZL	36124KHDZ/ 36124KZL	36237HDZ/ 36237ZL	36184KHDZ/ 36184KZL	36724KHDZ/ 36724KZL	36664KHDZ/ 36664KZL	36844KHDZ/ 36844KZL	36784KHDZ/ 36784KZL
36005K	36125K	36238K	36185K	36725K	36665K	36845K	36785K
36005KHDZ/ 36005KZL	36125HDZ/ 36125ZL	36238KHDZ/ 36238KZL	36185KHDZ/ 36185KZL	36725KHDZ/ 36725KZL	36665KHDZ/ 36665KZL	36845KHDZ/ 36845KZL	36785KHDZ/ 36785KZL
36006K	36126	36239K	36186K	36726K	36666K	36846K	36786K
36006KHDZ/ 36006KZL	36126KHDZ/ 36126KZL	36239KHDZ/ 36239KZL	36186KHDZ/ 36186KZL	36726KHDZ/ 36726KZL	36666KHDZ/ 36666KZL	36846KHDZ/ 36846KZL	36786KHDZ/ 36786KZL
36007K	36127K	36240K	36187K	36727K	36667K	36847K	36787K
36007KHDZ/ 36007KZL	36127KHDZ/ 36127KZL	36240KHDZ/ 36240KZL	36187KHDZ/ 36187KZL	36727KHDZ/ 36727KZL	36667KHDZ/ 36667KZL	36847KHDZ/ 36847KZL	36787KHDZ/ 36787KZL
36001K	36128K	36241K	36188K	36728K	36668K	36848K	36788K
36001KHDZ/ 36001KZL	36128KHDZ/ 36128KZL	36241KHDZ/ 36241KZL	36188KHDZ/ 36188KZL	36728KHDZ/ 36728KZL	36668KHDZ/ 36668KZL	36848KHDZ/ 36848KZL	36788KHDZ/ 36788KZL
38000K	38040K	38361K	38060K	38220K	38200K	38260K	38240K
38000KHDZ/ 38000KZL	38040KHDZ/ 38040KZL	38361KHDZ/ 38361KZL	38060KHDZ/ 38060KZL	38220KHDZ/ 38220KZL	38200KHDZ/ 38200KZL	38260KHDZ/ 38260KZL	38240KHDZ/ 38240KZL
38002K	38042K	38363K	38062K	38222K	38202K	38262K	38242K
38002KHDZ/ 38002KZL	38042KHDZ/ 38042KZL	38363KHDZ/ 38363KZL	38062KHDZ/ 38062KZL	38222KHDZ/ 38222KZL	38202KHDZ/ 38202KZL	38262KHDZ/ 38262KZL	38242KHDZ/ 38242KZL
38003K	38043K	38364K	38063K	38223K	38203K	38263K	38243K
38003KHDZ/ 38003KZL	38043KHDZ/ 38043KZL	38364KHDZ/ 38364KZL	38063KHDZ/ 38063KZL	38223KHDZ/ 38223KZL	38203KHDZ/ 38203KZL	38263KHDZ/ 38263KZL	38243KHDZ/ 38243KZL
38004K	38044K	38365K	38064K	38224K	38204K	38264K	38244K
38004KHDZ/ 38004KZL	38044KHDZ/ 38044KZL	38365KHDZ/ 38365KZL	38064KHDZ/ 38064KZL	38224KHDZ/ 38224KZL	38204KHDZ/ 38204KZL	38264KHDZ/ 38264KZL	38244KHDZ/ 38244KZL
38005K	38045K	38366K	38065K	38225K	38205K	38265K	38245K
38005KHDZ/ 38005KZL	38045KHDZ/ 38045KZL	38366KHDZ/ 38366KZL	38065KHDZ/ 38065KZL	38225KHDZ/ 38225KZL	38205KHDZ/ 38205KZL	38265KHDZ/ 38265KZL	38245KHDZ/ 38245KZL
38006K	38046K	38367K	38066K	38226K	38206K	38266K	38246K
38006KHDZ/ 38006KZL	38046KHDZ/ 38046KZL	38367KHDZ/ 38367KZL	38066KHDZ/ 38066KZL	38226KHDZ/ 38226KZL	38206KHDZ/ 38206KZL	38266KHDZ/ 38266KZL	38246KHDZ/ 38246KZL
38007K	38047K	38368K	38067K	38227K	38207K	38267K	38247K
38007KHDZ/ 38007KZL	38047KHDZ/ 38047KZL	38368KHDZ/ 38368KZL	38067KHDZ/ 38067KZL	38227KHDZ/ 38227KZL	38207KHDZ/ 38207KZL	38267KHDZ/ 38267KZL	38247KHDZ/ 38247KZL
38008K	38048K	38369K	38068K	38228K	38208K	38268K	38248K
38008KHDZ/ 38008KZL	38048KHDZ/ 38048KZL	38369KHDZ/ 38369KZL	38068KHDZ/ 38068KZL	38228KHDZ/ 38228KZL	38208KHDZ/ 38208KZL	38268KHDZ/ 38268KZL	38248KHDZ/ 38248KZL

Таблица кодов аксессуаров листовых лотков высотой 50 мм

Варианты исполнений
исп. 1 – сталь, оцинкованная по методу Сендзимира;
исп. 2 – горячее цинкование погружением;
исп. 4 – цинк-ламельное покрытие.

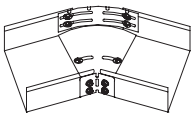
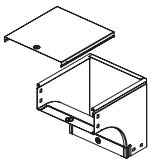
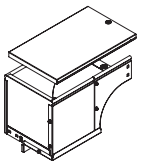
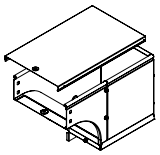

Высота H, мм	Ширина B, мм	Вариант исполнения	Горизонтальный изменяемый угол CPO 0–45°	Угол CDV 90° вертикальный внешний	Угол CDSD 90° вертикальный внешний переходник правый	Угол CDSS 90° вертикальный внешний переходник левый
50	100	исп. 1	36008	37572K	37502K	37651K
		исп. 2/4	36008HDZL	37572KHDZ/37572KZL	37502KHDZ/37502KZL	37651KHDZ/37651KZL
	150	исп. 1	36009	37572K	37502K	37651K
		исп. 2/4	36009HDZL	37573KHDZ/37573KZL	37503KHDZ/37503KZL	37652KHDZ/37652KZL
	200	исп. 1	36010	37574K	37504K	37653K
		исп. 2/4	36010HDZL	37574KHDZ/37574KZL	37504KHDZ/37504KZL	37653KHDZ/37653KZL
	300	исп. 1	36011	37575K	37505K	37654K
		исп. 2/4	36011HDZL	37575KHDZ/37575KZL	37505KHDZ/37505KZL	37654KHDZ/37654KZL
	400	исп. 1	360405	37576K	37506K	37655K
		исп. 2/4	360405HDZL	37576KHDZ/37576KZL	37506KHDZ/37506KZL	37655KHDZ/37655KZL
	500	исп. 1	360505	37577K	37507K	37656K
		исп. 2/4	350505HDZL	37577KHDZ/37577KZL	37507KHDZ/37507KZL	37656KHDZ/37656KZL
	600	исп. 1	360605	37578K	37508K	37657K
		исп. 2/4	360605HDZL	37578KHDZ/37578KZL	37508KHDZ/37508KZL	37657KHDZ/37657KZL
Крышка	100	исп. 1	38010	38341K	38282K	38282K
		исп. 2/4	38010HDZL	38341KHDZ/38341KZL	38282KHDZ/38282KZL	38282KHDZ/38282KZL
	150	исп. 1	38011	38342K	38283K	38283K
		исп. 2/4	38011HDZL	38342KHDZ/38342KZL	38283KHDZ/38283KZL	38283KHDZ/38283KZL
	200	исп. 1	38012	38343K	38284K	38284K
		исп. 2/4	38012HDZL	38343KHDZ/38343KZL	38284KHDZ/38284KZL	38284KHDZ/38284KZL
	300	исп. 1	38013	38344K	38285K	38285K
		исп. 2/4	38013HDZL	38344KHDZ/38344KZL	38285KHDZ/38285KZL	38285KHDZ/38285KZL
	400	исп. 1	38014	38345K	38286K	38286K
		исп. 2/4	38014HDZL	38345KHDZ/38345KZL	38286KHDZ/38286KZL	38286KHDZ/38286KZL
	500	исп. 1	38015	38346K	38287K	38287K
		исп. 2/4	38015HDZL	38346KHDZ/38346KZL	38287KHDZ/38287KZL	38287KHDZ/38287KZL
	600	исп. 1	38016	38347K	38288K	38288K
		исп. 2/4	38016HDZL	38347KHDZ/38347KZL	38288KHDZ/38288KZL	38288KHDZ/38288KZL

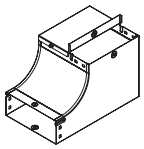	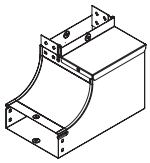	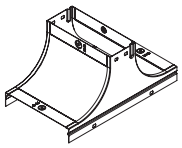	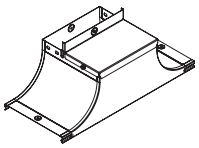	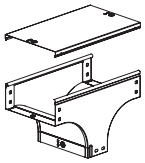	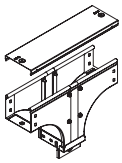
Угол CSSD 90° вертикальный внутренний переходник правый	**Угол CSSS 90° вертикальный внутренний переходник левый**	**Крышка-ответвитель TS**	**Крышка-ответвитель TSS**	**Ответвитель Т-образный вертикальный TD**	**Ответвитель Т-образный вертикальный, боковой TDS**
37661K	37592K	37252K	37532K	37519K	37582K
37661KHDZ/37661KZL	37592KHDZ/37592KZL	37252KHDZ/37252KZL	37532KHDZ/37532KZL	37519KHDZ/37519KZL	37582KHDZ/37582KZL
37662K	37593K	37253K	37539K	37513K	37583K
37662KHDZ/37662KZL	37593KHDZ/37593KZL	37253KHDZ/37253KZL	37539KHDZ/37539KZL	37513KHDZ/37513KZL	37583KHDZ/37583KZL
37663K	37594K	37254K	37534K	37514K	37584K
37663KHDZ/37663KZL	37594KHDZ/37594KZL	37254KHDZ/37254KZL	37534KHDZ/37534KZL	37514KHDZ/37514KZL	37584KHDZ/37584KZL
37664K	37595K	37255K	37535K	37515K	37585K
37664KHDZ/37664KZL	37595KHDZ/37595KZL	37255KHDZ/37255KZL	37535KHDZ/37535KZL	37515KHDZ/37515KZL	37585KHDZ/37585KZL
37665K	37596K	37256K	37536K	37516K	37586K
37665KHDZ/37665KZL	37596KHDZ/37596KZL	37256KHDZ/37256KZL	37536KHDZ/37536KZL	37516KHDZ/37516KZL	37586KHDZ/37586KZL
37666K	37597K	37257K	37537K	37517K	37587K
37666KHDZ	37597KHDZ	37257KHDZ	37537KHDZ	37517KHDZ	37587KHDZ
37667K	37598K	37258K	37538K	37518K	37588K
37666KHDZ/37666KZL	37597KHDZ/37597KZL	37257KHDZ/37257KZL	37537KHDZ/37537KZL	37517KHDZ/37517KZL	37587KHDZ/37587KZL
–	–	–	–	–	38322K
–	–	–	–	–	38322KHDZ/38322KZL
–	–	–	–	–	38323K
–	–	–	–	–	38323KHDZ/38323KZL
–	–	–	–	–	38324K
–	–	–	–	–	38324KHDZ/38324KZL
–	–	–	–	–	38325K
–	–	–	–	–	38325KHDZ/38325KZL
–	–	–	–	–	38326K
–	–	–	–	–	38326KHDZ/38326KZL
–	–	–	–	–	38327K
–	–	–	–	–	38327KHDZ/38327KZL
–	–	–	–	–	38328K
–	–	–	–	–	38328KHDZ/38328KZL

Таблица кодов листовых лотков и аксессуаров высотой 80 мм

Варианты исполнений
исп. 1 – сталь, оцинкованная по методу Сендзимира;
исп. 2 – горячее цинкование погружением;
исп. 4 – цинк-ламельное покрытие.

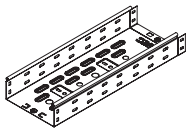
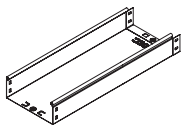
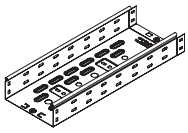
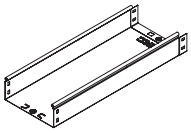
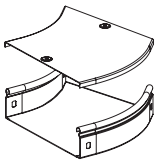

Высота H, мм	Ширина B, мм	Вариант исполнения	Перфорированный L=3000 мм	Неперфорированный L=3000 мм	Перфорированный L=2000 мм	Неперфорированный L=2000 мм	Угол СРО 45° горизонтальный
80	80	исп. 1	35301	35061	35311	35051	36081K
		исп. 2/ 4	35301HDZ/ 35301ZL	35061HDZ/ 35061ZL	35311HDZ/ 35311ZL	35051HDZ/ 35051ZL	36081KHDZ/ 36081KZL
	100	исп. 1	35302	35062	35312	35052	36082K
		исп. 2/ 4	35302HDZ/ 35302ZL	35062HDZ/ 35062ZL	35312HDZ/ 35312ZL	35052HDZ/ 35052ZL	36082KHDZ/ 36082KZL
	150	исп. 1	35303	35063	35313	35053	36083K
		исп. 2/ 4	35303HDZ/ 35303ZL	35063HDZ/ 35063ZL	35313HDZ/ 35313ZL	35053HDZ/ 35053ZL	36083KHDZ/ 36083KZL
	200	исп. 1	35304	35064	35314	35054	36084K
		исп. 2/ 4	35304HDZ/ 35304ZL	35064HDZ/ 35064ZL	35314HDZ/ 35314ZL	35054HDZ/ 35054ZL	36084KHDZ/ 36084KZL
	300	исп. 1	35305	35065	35315	35055	36085K
		исп. 2/ 4	35305HDZ/ 35305ZL	35065HDZ/ 35065ZL	35315HDZ/ 35315ZL	35055HDZ/ 35055ZL	36085KHDZ/ 36085KZL
	400	исп. 1	35306	35066	35316	35056	36086K
		исп. 2/ 4	35306HDZ/ 35306ZL	35066HDZ/ 35066ZL	35316HDZ/ 35316ZL	35056HDZ/ 35056ZL	36086KHDZ/ 36086KZL
	500	исп. 1	35307	35067	35317	35057	36087K
		исп. 2/ 4	35307HDZ/ 35307ZL	35067HDZ/ 35067ZL	35317HDZ/ 35317ZL	35057HDZ/ 35057ZL	36087KHDZ/ 36087KZL
	600	исп. 1	35308	35068	35318	35058	36088K
		исп. 2/ 4	35308HDZ/ 35308ZL	35068HDZ/ 35068ZL	35318HDZ/ 35318ZL	35058HDZ/ 35058ZL	36088KHDZ/ 36088KZL
Крышка	80	исп. 1	35521	35521	35511	35511	38021K
		исп. 2/ 4	35521HDZ/ 35521ZL	35521HDZ/ 35521ZL	35511HDZ/ 35511ZL	35511HDZ/ 35511ZL	38021KHDZ/ 38021KZL
	100	исп. 1	35522	35522	35512	35512	38022K
		исп. 2/ 4	35522HDZ/ 35522ZL	35522HDZ/ 35522ZL	35512HDZ/ 35512ZL	35512HDZ/ 35512ZL	38022KHDZ/ 38022KZL
	150	исп. 1	35523	35523	35513	35513	38023K
		исп. 2/ 4	35523HDZ/ 35523ZL	35523HDZ/ 35523ZL	35513HDZ/ 35513ZL	35513HDZ/ 35513ZL	38023KHDZ/ 38023KZL
	200	исп. 1	35524	35524	35514	35514	38024K
		исп. 2/ 4	35524HDZ/ 35524ZL	35524HDZ/ 35524ZL	35514HDZ/ 35514ZL	35514HDZ/ 35514ZL	38024KHDZ/ 38024KZL
	300	исп. 1	35525	35525	35515	35515	38025K
		исп. 2/ 4	35525HDZ/ 35525ZL	35525HDZ/ 35525ZL	35515HDZ/ 35515ZL	35515HDZ/ 35515ZL	38025KHDZ/ 38025KZL
	400	исп. 1	35526	35526	35516	35516	38026K
		исп. 2/ 4	35526HDZ/ 35526ZL	35526HDZ/ 35526ZL	35516HDZ/ 35516ZL	35516HDZ/ 35516ZL	38026KHDZ/ 38026KZL
	500	исп. 1	35527	35527	35517	35517	38027K
		исп. 2/ 4	35527HDZ/ 35527ZL	35527HDZ/ 35527ZL	35517HDZ/ 35517ZL	35517HDZ/ 35517ZL	38027KHDZ/ 38027KZL
	600	исп. 1	35528	35528	35518	35518	38028K
		исп. 2/ 4	35528HDZ/ 35528ZL	35528HDZ/ 35528ZL	35518HDZ/ 35518ZL	35518HDZ/ 35518ZL	38028KHDZ/ 38028KZL

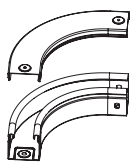	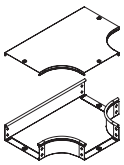	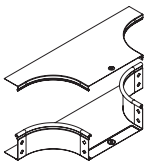	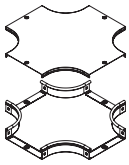	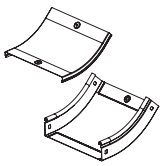	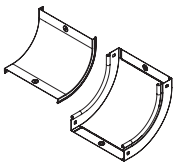	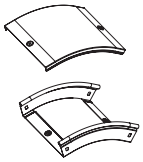	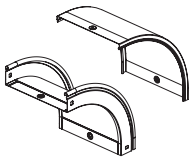
Угол CPO 90° горизонтальный	**Ответвитель DPT T-образный горизонтальный**	**Ответвитель T-образный DL**	**Ответвитель крестообразный DPX**	**Угол CS 45° вертикальный внутренний**	**Угол CS 90° вертикальный внутренний**	**Угол CD 45° вертикальный внешний**	**Угол CD 90° вертикальный внешний**
36021K	36141K	36249K	36201K	36741K	36681K	36861K	36801K
36021KHDZ/ 36021KZL	36141KHDZ/ 36141KZL	36249KHDZ/ 36249KZL	36201KHDZ/ 36201KZL	36741KHDZ/ 36741KZL	36681KHDZ/ 36681KZL	36861KHDZ/ 36861KZL	36801KHDZ/ 36801KZL
36022K	36142K	36250K	36202K	36742K	36682K	36862K	36802K
36022KHDZ/ 36022KZL	36142KHDZ/ 36142KZL	36250KHDZ/ 36250KZL	36202KHDZ/ 36202KZL	36742KHDZ/ 36742KZL	36682KHDZ/ 36682KZL	36862KHDZ/ 36862KZL	36802KHDZ/ 36802KZL
36023K	36143K	36251K	36203K	36743K	36683K	36863K	36803K
36023KHDZ/ 36023KZL	36143KHDZ/ 36143KZL	36251KHDZ/ 36251KZL	36203KHDZ/ 36203KZL	36743KHDZ/ 36743KZL	36683KHDZ/ 36683KZL	36863KHDZ/ 36863KZL	36803KHDZ/ 36803KZL
36024K	36144K	36252K	36204K	36744K	36684K	36864K	36804K
36024KHDZ/ 36024KZL	36144KHDZ/ 36144KZL	36252KHDZ/ 36252KZL	36204KHDZ/ 36204KZL	36744KHDZ/ 36744KZL	36684KHDZ/ 36684KZL	36864KHDZ/ 36864KZL	36804KHDZ/ 36804KZL
36025K	36145K	36253K	36205K	36745K	36685K	36865K	36805K
36025KHDZ/ 36025KZL	36145KHDZ/ 36145KZL	36253KHDZ/ 36253KZL	36205KHDZ/ 36205KZL	36745KHDZ/ 36745KZL	36685KHDZ/ 36685KZL	36865KHDZ/ 36865KZL	36805HDZ/ 36805ZL
36026K	36146K	36254K	36206K	36746K	36686K	36866K	36806
36026KHDZ/ 36026KZL	36146HDZ/ 36146ZL	36254KHDZ/ 36254KZL	36206KHDZ/ 36206KZL	36746KHDZ/ 36746KZL	36686KHDZ/ 36686KZL	36866KHDZ/ 36866KZL	36806KHDZ/ 36806KZL
36027K	36147	36255K	36207K	36747K	36687K	36867K	36807K
36027KHDZ/ 36027KZL	36147KHDZ/ 36147KZL	36255KHDZ/ 36255KZL	36207KHDZ/ 36207KZL	36747KHDZ/ 36747KZL	36687KHDZ/ 36687KZL	36867KHDZ/ 36867KZL	36807KHDZ/ 36807KZL
36028K	36148K	36256K	36208K	36748K	36688K	36868K	36809K
36028KHDZ/ 36028KZL	36148KHDZ/ 36148KZL	36256KHDZ/ 36256KZL	36208KHDZ/ 36208KZL	36748KHDZ/ 36748KZL	36688KHDZ/ 36688KZL	36868KHDZ/ 36868KZL	36809KHDZ/ 36809KZL
38001K	38041K	38362K	38061K	38221K	38201K	38261K	38241K
38001KHDZ/ 38001KZL	38041KHDZ/ 38041KZL	38362KHDZ/ 38362KZL	38061KHDZ/ 38061KZL	38221KHDZ/ 38221KZL	38201KHDZ/ 38201KZL	38261KHDZ/ 38261KZL	38241KHDZ/ 38241KZL
38002K	38042K	38363K	38062K	38222K	38202K	38262K	38242K
38002KHDZ/ 38002KZL	38042KHDZ/ 38042KZL	38363KHDZ/ 38363KZL	38062KHDZ/ 38062KZL	38222KHDZ/ 38222KZL	38202KHDZ/ 38202KZL	38262KHDZ/ 38262KZL	38242KHDZ/ 38242KZL
38003K	38043K	38364K	38063K	38223K	38203K	38263K	38243K
38003KHDZ/ 38003KZL	38043KHDZ/ 38043KZL	38364KHDZ/ 38364KZL	38063KHDZ/ 38063KZL	38223KHDZ/ 38223KZL	38203KHDZ/ 38203KZL	38263KHDZ/ 38263KZL	38243KHDZ/ 38243KZL
38004K	38044K	38365K	38064K	38224K	38204K	38264K	38244K
38004KHDZ/ 38004KZL	38044KHDZ/ 38044KZL	38365KHDZ/ 38365KZL	38064KHDZ/ 38064KZL	38224KHDZ/ 38224KZL	38204KHDZ/ 38204KZL	38264KHDZ/ 38264KZL	38244KHDZ/ 38244KZL
38005K	38045K	38366K	38065K	38225K	38205K	38265K	38245K
38005KHDZ/ 38005KZL	38045KHDZ/ 38045KZL	38366KHDZ/ 38366KZL	38065KHDZ/ 38065KZL	38225KHDZ/ 38225KZL	38205KHDZ/ 38205KZL	38265KHDZ/ 38265KZL	38245KHDZ/ 38245KZL
38006K	38046K	38367K	38066K	38226K	38206K	38266K	38246K
38006KHDZ/ 38006KZL	38046KHDZ/ 38046KZL	38367KHDZ/ 38367KZL	38066KHDZ/ 38066KZL	38226KHDZ/ 38226KZL	38206KHDZ/ 38206KZL	38266KHDZ/ 38266KZL	38246KHDZ/ 38246KZL
38007K	38047K	38368K	38067K	38227K	38207K	38267K	38247K
38007KHDZ/ 38007KZL	38047KHDZ/ 38047KZL	38368KHDZ/ 38368KZL	38067KHDZ/ 38067KZL	38227KHDZ/ 38227KZL	38207KHDZ/ 38207KZL	38267KHDZ/ 38267KZL	38247KHDZ/ 38247KZL
38008K	38048K	38369K	38068K	38228K	38208K	38228K	38248K
38008KHDZ/ 38008KZL	38048KHDZ/ 38048KZL	38369KHDZ/ 38369KZL	38068KHDZ/ 38068KZL	38228KHDZ/ 38228KZL	38208KHDZ/ 38208KZL	38228KHDZ/ 38228KZL	38248KHDZ/ 38248KZL

Таблица кодов аксессуаров листовых лотков высотой 80 мм

Варианты исполнений
исп. 1 – сталь, оцинкованная по методу Сендзимира;
исп. 2 – горячее цинкование погружением;
исп. 4 – цинк-ламельное покрытие.

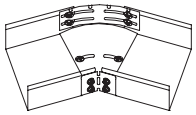
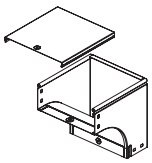
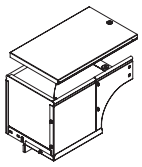
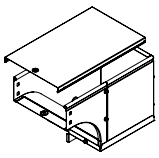
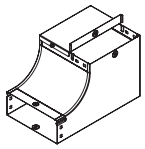

Высота H, мм	Ширина B, мм	Вариант исполнения	Горизонтальный изменяемый угол CPO 0–45°	Угол CDV 90° вертикальный внешний	Угол CDSD 90° вертикальный внешний, переходник правый	Угол CDSS 90° вертикальный внешний, переходник левый	Угол CSSD 90° вертикальный внутренний, переходник правый
80	80	исп. 1	36012	37371K	37001K	37021K	37041K
		исп. 2/ 4	36012HDZL	37371KHDZ/ 37371KZL	37001KHDZ/ 37001KZL	37021KHDZ/ 37021KZL	37041KHDZ/ 37041KZL
	100	исп. 1	36013	37372K	37002K	37022K	37042K
		исп. 2/ 4	36013HDZL	37372KHDZ/ 37372KZL	37002KHDZ/ 37002KZL	37022KHDZ/ 37022KZL	37042KHDZ/ 37042KZL
	150	исп. 1	36014	37373K	37003K	37023K	37043K
		исп. 2/ 4	36014HDZL	37373KHDZ/ 37373KZL	37003KHDZ/ 37003KZL	37023KHDZ/ 37023KZL	37043KHDZ/ 37043KZL
	200	исп. 1	36015	37374K	37004K	37024K	37044K
		исп. 2/ 4	36015HDZL	37374KHDZ/ 37374KZL	37004KHDZ/ 37004KZL	37024KHDZ/ 37024KZL	37044KHDZ/ 37044KZL
	300	исп. 1	36016	37375K	37005K	37025K	37045K
		исп. 2/ 4	36016HDZL	37375KHDZ/ 37375KZL	37005KHDZ/ 37005KZL	37025KHDZ/ 37025KZL	37045KHDZ/ 37045KZL
	400	исп. 1	360408	37376K	37006K	37026K	–
		исп. 2/ 4	360408HDZL	37376KHDZ/ 37376KZL	37006KHDZ/ 37006KZL	37026KHDZ/ 37026KZL	–
	500	исп. 1	360508	37377K	37007K	37027K	–
		исп. 2/ 4	360508HDZL	37377KHDZ/ 37377KZL	37007KHDZ/ 37007KZL	37027KHDZ/ 37027KZL	–
	600	исп. 1	360608	37370K	37008K	37028K	–
		исп. 2/ 4	360608HDZL	37370KHDZ/ 37370KZL	37008KHDZ/ 37008KZL	37028KHDZ/ 37028KZL	–
Крышка	80	исп. 1	38009	38281K	38281K	38281K	–
		исп. 2/ 4	38009HDZL	38281KHDZ/ 38281KZL	38281KHDZ/ 38281KZL	38281KHDZ/ 38281KZL	–
	100	исп. 1	38010	38341K	38282K	38282K	–
		исп. 2/ 4	38010HDZL	38341KHDZ/ 38341KZL	38282KHDZ/ 38282KZL	38282KHDZ/ 38282KZL	–
	150	исп. 1	38011	38342K	38283K	38283K	–
		исп. 2/ 4	38011HDZL	38342KHDZ/ 38342KZL	38283KHDZ/ 38283KZL	38283KHDZ/ 38283KZL	–
	200	исп. 1	38012	38343K	38284K	38284K	–
		исп. 2/ 4	38012HDZL	38343KHDZ/ 38343KZL	38284KHDZ/ 38284KZL	38284KHDZ/ 38284KZL	–
	300	исп. 1	38013	38344K	38285K	38285K	–
		исп. 2/ 4	38013HDZL	38344KHDZ/ 38344KZL	38285KHDZ/ 38285KZL	38285KHDZ/ 38285KZL	–
	400	исп. 1	38014	38345K	38286K	38286K	–
		исп. 2/ 4	38014HDZL	38345KHDZ/ 38345KZL	38286KHDZ/ 38286KZL	38286KHDZ/ 38286KZL	–
	500	исп. 1	38015	38346K	38287K	38287K	–
		исп. 2/ 4	38015HDZL	38346KHDZ/ 38346KZL	38287KHDZ/ 38287KZL	38287KHDZ/ 38287KZL	–
	600	исп. 1	38016	38347K	38288K	38288K	–
		исп. 2/ 4	38016HDZL	38347KHDZ/ 38347KZL	38288KHDZ/ 38288KZL	38288KHDZ/ 38288KZL	–

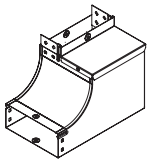
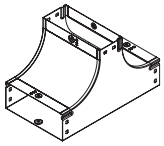
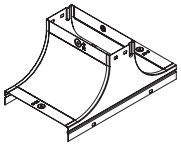
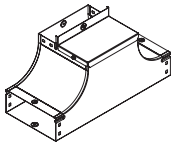
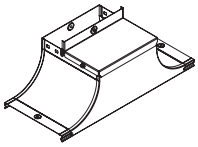
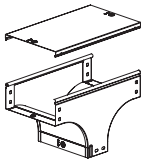
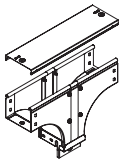
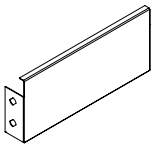

Угол CSSS 90° вертикальный внутренний, переходник левый	Т-образный ответвитель вверх TS	Крышка-ответвитель TS	Ответвитель вверх TSS	Крышка-ответвитель TSS	Ответвитель Т-образный вертикальный TD	Ответвитель Т-образный вертикальный, боковой TDS	Заглушка TC
37061K	37201K	–	37221K	–	37101K	37161K	37261
37061KHDZ/ 37061KZL	37201KHDZ/ 37201KZL	–	37221KHDZ/ 37221KZL	–	37101KHDZ/ 37101KZL	37161KHDZ/ 37161KZL	37261HDZL
37062K	37202K	37242K	37222K	37232K	37102K	37162K	37262
37062KHDZ/ 37062KZL	37202KHDZ/ 37202KZL	37242KHDZ/ 37242KZL	37222KHDZ/ 37222KZL	37232KHDZ/ 37232KZL	37102KHDZ/ 37102KZL	37162KHDZ/ 37162KZL	37262HDZL
37063K	37203K	37243K	37223K	37233K	37103K	37163K	37263
37063KHDZ/ 37063KZL	37203KHDZ/ 37203KZL	37243KHDZ/ 37243KZL	37223KHDZ/ 37223KZL	37233KHDZ/ 37233KZL	37103KHDZ/ 37103KZL	37163KHDZ/ 37163KZL	37263HDZL
37064K	37204K	37244K	37224K	37234K	37104K	37164	37264
37064KHDZ/ 37064KZL	37204KHDZ/ 37204KZL	37244KHDZ/ 37244KZL	37224KHDZ/ 37224KZL	37234KHDZ/ 37234KZL	37104KHDZ/ 37104KZL	37164HDZ/ 37164ZL	37264HDZL
37065K	37205K	37245K	37225K	37235K	37105K	37165K	37265
37065KHDZ/ 37065KZL	37205KHDZ/ 37205KZL	37245KHDZ/ 37245KZL	37225KHDZ/ 37225KZL	37235KHDZ/ 37235KZL	37105KHDZ/ 37105KZL	37165KHDZ/ 37165KZL	37265HDZL
37066K	–	37206K	–	37226K	37106K	37166K	37266
37066KHDZ/ 37066KZL	–	37206KHDZ/ 37206KZL	–	37226KHDZ/ 37226KZL	37106KHDZ/ 37106KZL	37166KHDZ/ 37166KZL	37266HDZL
37067K	–	37207K	–	37227K	37107K	37167K	37267
37067KHDZ/ 37067KZL	–	37207KHDZ/ 37207KZL	–	37227KHDZ/ 37227KZL	37107KHDZ/ 37107KZL	37167KHDZ/ 37167KZL	37267HDZL
37068K	–	–	–	37228K	37108K	37168K	37269
37068KHDZ/ 37068KZL	–	–	–	37228KHDZ/ 37228KZL	37108KHDZ/ 37108KZL	37168KHDZ/ 37168KZL	37269KHDZ/ 37269KZL
–	–	–	–	–	38301K	38301K	–
–	–	–	–	–	38301KHDZ	38301KHDZ	–
–	–	–	–	–	38302K	38322K	–
–	–	–	–	–	38301KHDZ/ 38301KZL	38301KHDZ/ 38301KZL	–
–	–	–	–	–	38303K	38323K	–
–	–	–	–	–	38303KHDZ/ 38303KZL	38323KHDZ/ 38323KZL	–
–	–	–	–	–	38304K	38324K	–
–	–	–	–	–	38304KHDZ/ 38304KZL	38324KHDZ/ 38324KZL	–
–	–	–	–	–	38305K	38325K	–
–	–	–	–	–	38305KHDZ/ 38305KZL	38325KHDZ/ 38325KZL	–
–	–	–	–	–	38306K	38326K	–
–	–	–	–	–	38306KHDZ/ 38306KZL	38326KHDZ/ 38326KZL	–
–	–	–	–	–	38307K	38327K	–
–	–	–	–	–	38307KHDZ/ 38307KZL	38327KHDZ/ 38327KZL	–
–	–	–	–	–	38309K	38328K	–
–	–	–	–	–	38309KHDZ/ 38309KZL	38328KHDZ/ 38328KZL	–

Таблица кодов листовых лотков и аксессуаров высотой 100 мм

Варианты исполнений
исп. 1 – сталь, оцинкованная по методу Сендзимира;
исп. 2 – горячее цинкование погружением;
исп. 4 – цинк-ламельное покрытие.

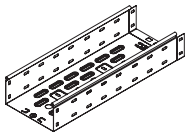
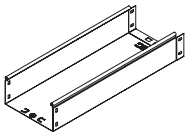
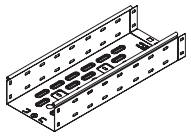
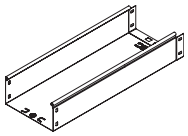
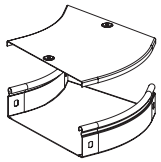

Высота H, мм	Ширина B, мм	Вариант исполнения	Перфорированный L=3000 мм	Неперфорированный L=3000 мм	Перфорированный L=2000 мм	Неперфорированный L=2000 мм	Угол СРО 45° горизонтальный
100	100	исп. 1	35341	35101	35331	35111	36101K
		исп. 2/ 4	35341HDZ/ 35341ZL	35101HDZ/ 35101ZL	35331HDZ/ 35331ZL	35111HDZ/ 35111ZL	36101KHDZ/ 36101KZL
	150	исп. 1	35342	35102	35332	35112	36102K
		исп. 2/ 4	35342HDZ/ 35342ZL	35102HDZ/ 35102ZL	35332HDZ/ 35332ZL	35112HDZ/ 35112ZL	36102KHDZ/ 36102KZL
	200	исп. 1	35343	35103	35333	35113	36103K
		исп. 2/ 4	35343HDZ/ 35343ZL	35103HDZ/ 35103ZL	35333HDZ/ 35333ZL	35113HDZ/ 35113ZL	36103KHDZ/ 36103KZL
	300	исп. 1	35344	35104	35334	35114	36104K
		исп. 2/ 4	35344HDZ/ 35344ZL	35104HDZ/ 35104ZL	35334HDZ/ 35334ZL	35114HDZ/ 35114ZL	36104KHDZ/ 36104KZL
	400	исп. 1	35345	35105	35335	35115	36105K
		исп. 2/ 4	35345HDZ/ 35345ZL	35105HDZ/ 35105ZL	35335HDZ/ 35335ZL	35115HDZ/ 35115ZL	36105KHDZ/ 36105KZL
	500	исп. 1	35346	35106	35336	35116	36106K
		исп. 2/ 4	35346HDZ/ 35346ZL	35106HDZ/ 35106ZL	35336HDZ/ 35336ZL	35116HDZ/ 35116ZL	36106KHDZ/ 36106KZL
	600	исп. 1	35347	35107	35337	35117	36107K
		исп. 2/ 4	35347HDZ/ 35347ZL	35107HDZ/ 35107ZL	35337HDZ/ 35337ZL	35117HDZ/ 35117ZL	36107KHDZ/ 36107KZL
Крышка	100	исп. 1	35522	35522	35512	35512	38022K
		исп. 2/ 4	35522HDZ/ 35522ZL	35522HDZ/ 35522ZL	35512HDZ/ 35512ZL	35512HDZ/ 35512ZL	38022KHDZ/ 38022KZL
	150	исп. 1	35523	35523	35513	35513	38023K
		исп. 2/ 4	35523HDZ/ 35523ZL	35523HDZ/ 35523ZL	35513HDZ/ 35513ZL	35513HDZ/ 35513ZL	38023KHDZ/ 38023KZL
	200	исп. 1	35524	35524	35514	35514	38024K
		исп. 2/ 4	35524HDZ/ 35524ZL	35524HDZ/ 35524ZL	35514HDZ/ 35514ZL	35514HDZ/ 35514ZL	38024KHDZ/ 38024KZL
	300	исп. 1	35525	35525	35515	35515	38025K
		исп. 2/ 4	35525HDZ/ 35525ZL	35525HDZ/ 35525ZL	35515HDZ/ 35515ZL	35515HDZ/ 35515ZL	38025KHDZ/ 38025KZL
	400	исп. 1	35526	35526	35516	35516	38026K
		исп. 2/ 4	35526HDZ/ 35526ZL	35526HDZ/ 35526ZL	35516HDZ/ 35516ZL	35516HDZ/ 35516ZL	38026KHDZ/ 38026KZL
	500	исп. 1	35527	35527	35517	35517	38027K
		исп. 2/ 4	35527HDZ/ 35527ZL	35527HDZ/ 35527ZL	35517HDZ/ 35517ZL	35517HDZ/ 35517ZL	38027KHDZ/ 38027KZL
	600	исп. 1	35528	35528	35518	35518	38028K
		исп. 2/ 4	35528HDZ/ 35528ZL	35528HDZ/ 35528ZL	35518HDZ/ 35518ZL	35518HDZ/ 35518ZL	38028KHDZ/ 38028KZL

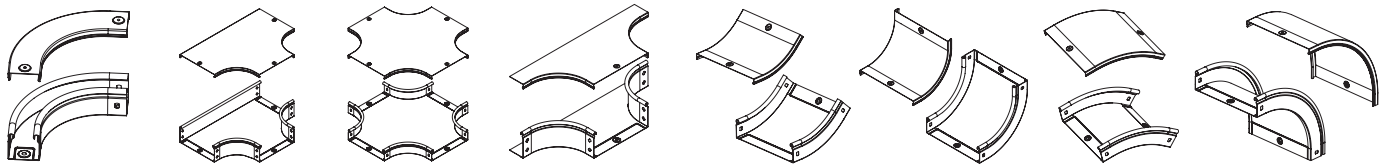

Угол CPO 90° горизонтальный	Ответвитель DPT Т-образный горизонтальный	Ответвитель крестообразный DPX	Ответвитель Т-образный DL	Угол CS 45° вертикальный внутренний	Угол CS 90° вертикальный внутренний	Угол CD 45° вертикальный внешний	Угол CD 90° вертикальный внешний
36041K	36161K	36221K	36263K	36761K	36701K	36881K	36821K
36041KHDZ/ 36041KZL	36161KHDZ/ 36161KZL	36221KHDZ/ 36221KZL	36263KHDZ/ 36263KZL	36761KHDZ/ 36761KZL	36701KHDZ/ 36701KZL	36881KHDZ/ 36881KZL	36821KHDZ/ 36821KZL
36042K	36162K	36222K	36264K	36762K	36702K	36882K	36822K
36042KHDZ/ 36042KZL	36162KHDZ/ 36162KZL	36222KHDZ/ 36222KZL	36264KHDZ/ 36264KZL	36762KHDZ/ 36762KZL	36702KHDZ/ 36702KZL	36882KHDZ/ 36882KZL	36822KHDZ/ 36822KZL
36043K	36163K	36223K	36265K	36763K	36703K	36883K	36823K
36043KHDZ/ 36043KZL	36163KHDZ/ 36163KZL	36223KHDZ/ 36223KZL	36265KHDZ/ 36265KZL	36763KHDZ/ 36763KZL	36703KHDZ/ 36703KZL	36883KHDZ/ 36883KZL	36823KHDZ/ 36823KZL
36044K	36164K	36224K	36266K	36764K	36704K	36884K	36824K
36044KHDZ/ 36044KZL	36164KHDZ/ 36164KZL	36224KHDZ/ 36224KZL	36266KHDZ/ 36266KZL	36764KHDZ/ 36764KZL	36704KHDZ/ 36704KZL	36884KHDZ/ 36884KZL	36824KHDZ/ 36824KZL
36045K	36165K	36225K	36267K	36765K	36705K	36885K	36825K
36045KHDZ/ 36045KZL	36165KHDZ/ 36165KZL	36225KHDZ/ 36225KZL	36267KHDZ/ 36267KZL	36765KHDZ/ 36765KZL	36705KHDZ/ 36705KZL	36885KHDZ/ 36885KZL	36825KHDZ/ 36825KZL
36046K	36166K	36226K	36268K	36766K	36706K	36886K	36826K
36046KHDZ/ 36046KZL	36166KHDZ/ 36166KZL	36226KHDZ/ 36226KZL	36268KHDZ/ 36268KZL	36766KHDZ/ 36766KZL	36706KHDZ/ 36706KZL	36886KHDZ/ 36886KZL	36826KHDZ/ 36826KZL
36047K	36167K	36227K	36269K	36767K	36707K	36887K	36827K
36047KHDZ/ 36047KZL	36167KHDZ/ 36167KZL	36227KHDZ/ 36227KZL	36269KHDZ/ 36269KZL	36767KHDZ/ 36767KZL	36707KHDZ/ 36707KZL	36887KHDZ/ 36887KZL	36827KHDZ/ 36827KZL
38002K	38042K	38062K	38363K	38222K	38202K	38262K	38242K
38002KHDZ/ 38002KZL	38042KHDZ/ 3804$_{2KZL}$	38062KHDZ/ 38062KZL	38363KHDZ/ 38363KZL	38222KHDZ/ 38222KZL	38202KHDZ/ 38202KZL	38262KHDZ/ 38262KZL	38242KHDZ/ 38242KZL
38003K	38043K	38063K	38364K	38223K	38203K	38263K	38243K
38003KHDZ/ 38003KZL	38043KHDZ/ 38043KZL	38063KHDZ/ 38063KZL	38364KHDZ/ 38364KZL	38223KHDZ/ 38223KZL	38203KHDZ/ 38203KZL	38263KHDZ/ 38263KZL	38243KHDZ/ 38243KZL
38004K	38044K	38064K	38365K	38224K	38204K	38264K	38244K
38004KHDZ/ 38004KZL	38044KHDZ/ 38044KZL	38064KHDZ/ 38064KZL	38365KHDZ/ 38365KZL	38224KHDZ/ 38224KZL	38204KHDZ/ 38204KZL	38264KHDZ/ 38264KZL	38244KHDZ/ 38244KZL
38005K	38045K	38065K	38366K	38225K	38205K	38265K	38245K
38005KHDZ/ 38005KZL	38045KHDZ/ 38045KZL	38065KHDZ/ 38065KZL	38366KHDZ/ 38366KZL	38225KHDZ/ 38225KZL	38205KHDZ/ 38205KZL	38265KHDZ/ 38265KZL	38245KHDZ/ 38245KZL
38006K	38046K	38066K	38367K	38226K	38206K	38266K	38246K
38006KHDZ/ 38006KZL	38046KHDZ/ 38046KZL	38066KHDZ/ 38066KZL	38367KHDZ/ 38367KZL	38226KHDZ/ 38226KZL	38206KHDZ/ 38206KZL	38266KHDZ/ 38266KZL	38246KHDZ/ 38246KZL
38007K	38047K	38067K	38368K	38227K	38207K	38267K	38247K
38006KHDZ/ 38006KZL	38046KHDZ/ 38046KZL	38066KHDZ/ 38066KZL	38367KHDZ/ 38367KZL	38226KHDZ/ 38226KZL	38206KHDZ/ 38206KZL	38266KHDZ/ 38266KZL	38246KHDZ/ 38246KZL
38008K	38048K	38068K	38369K	38228K	38208K	38228K	38248K
38008KHDZ/ 38008KZL	38048KHDZ/ 38048KZL	38068KHDZ/ 38068KZL	38369KHDZ/ 38369KZL	38228KHDZ/ 38228KZL	38208KHDZ/ 38208KZL	38228KHDZ/ 38228KZL	38248KHDZ/ 38248KZL

Таблица кодов аксессуаров листовых лотков высотой 100 мм

Варианты исполнений
исп. 1 – сталь, оцинкованная по методу Сендзимира;
исп. 2 – горячее цинкование погружением;
исп. 4 – цинк-ламельное покрытие.

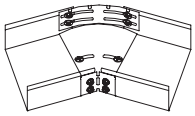
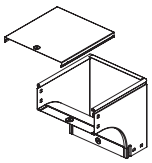
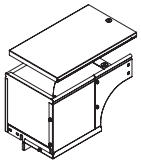
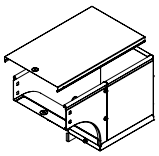

Высота H, мм	Ширина B, мм	Вариант исполнения	Горизонтальный изменяемый угол CPO 0–45°	Угол CDV 90° вертикальный внешний	Угол CDSD 90° вертикальный внешний переходник правый	Угол CDSS 90° вертикальный внешний переходник левый
100	100	исп. 1	36017	37472K	37012K	37122K
		исп. 2/ 4	36017HDZL	37472KHDZ/ 37472KZL	37012KHDZ/ 37012KZL	37122KHDZ/ 37122KZL
	150	исп. 1	36018	37473K	37013K	37123K
		исп. 2/ 4	36018HDZL	37473KHDZ/ 37473KZL	37013KHDZ/ 37013KZL	37123KHDZ/ 37123KZL
	200	исп. 1	36019	37474K	37014K	37124K
		исп. 2/ 4	36019HDZL	37474KHDZ/ 37474KZL	37014KHDZ/ 37014KZL	37124KHDZ/ 37124KZL
	300	исп. 1	36020	37475K	37015K	37125K
		исп. 2/ 4	36020HDZL	37475KHDZ/ 37475KZL	37015KHDZ/ 37015KZL	37125KHDZ/ 37125KZL
	400	исп. 1	360410	37476K	37016K	37126K
		исп. 2/ 4	360410HDZL	37476KHDZ/ 37476KZL	37016KHDZ/ 37016KZL	37126KHDZ/ 37126KZL
	500	исп. 1	360510	37477K	37017K	37127K
		исп. 2/ 4	360510HDZL	37477KHDZ/ 37477KZL	37017KHDZ/ 37017KZL	37127KHDZ/ 37127KZL
	600	исп. 1	360610	37478K	37018K	37128K
		исп. 2/ 4	360610HDZL	37478KHDZ/ 37478KZL	37018KHDZ/ 37018KZL	37128KHDZ/ 37128KZL
Крышка	100	исп. 1	38010	38341K	38282K	38282K
		исп. 2/ 4	38010HDZL	38341KHDZ/ 38341KZL	38282KHDZ/ 38282KZL	38282KHDZ/ 38282KZL
	150	исп. 1	38011	38342K	38283K	38283K
		исп. 2/ 4	38011HDZL	38342KHDZ/ 38342KZL	38283KHDZ/ 38283KZL	38283KHDZ/ 38283KZL
	200	исп. 1	38012	38343K	38284K	38284K
		исп. 2/ 4	38012HDZL	38343KHDZ/ 38343KZL	38284KHDZ/ 38284KZL	38284KHDZ/ 38284KZL
	300	исп. 1	38013	38344K	38285K	38285K
		исп. 2/ 4	38013HDZL	38344KHDZ/ 38344KZL	38285KHDZ/ 38285KZL	38285KHDZ/ 38285KZL
	400	исп. 1	38014	38345K	38286K	38286K
		исп. 2/ 4	38014HDZL	38345KHDZ/ 38345KZL	38286KHDZ/ 38286KZL	38286KHDZ/ 38286KZL
	500	исп. 1	38015	38346K	38287K	38287K
		исп. 2/ 4	38015HDZL	38346KHDZ/ 38346KZL	38287KHDZ/ 38287KZL	38287KHDZ/ 38287KZL
	600	исп. 1	38016	38347K	38288K	38288K
		исп. 2/ 4	38016HDZL	38347KHDZ/ 38347KZL	38288KHDZ/ 38288KZL	38288KHDZ/ 38288KZL

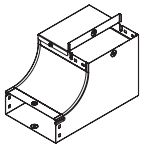

Угол CSSD 90° вертикальный внутренний, переходник правый

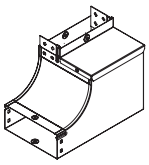

Угол CSSS 90° вертикальный внутренний, переходник левый

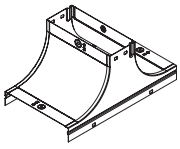

Крышка-ответвитель TS

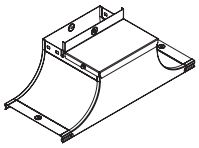

Крышка-ответвитель TSS

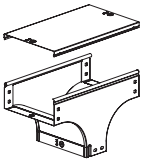

Ответвитель Т-образный вертикальный TD

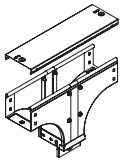

Ответвитель Т-образный вертикальный, боковой TDS

37142K	37072K	37342K	37332K	37112K	37172K
37142KHDZ/ 37142KZL	37072KHDZ/ 37072KZL	37342KHDZ/ 37342KZL	37332KHDZ/ 37332KZL	37112KHDZ/ 37112KZL	37172KHDZ/ 37172KZL
37143K	37073K	37343K	37333K	37113K	37173K
37143KHDZ/ 37143KZL	37073KHDZ/ 37073KZL	37343KHDZ/ 37343KZL	37333KHDZ/ 37333KZL	37113KHDZ/ 37113KZL	37173KHDZ/ 37173KZL
37144K	37074K	37344K	37334K	37114K	37174K
37144KHDZ/ 37144KZL	37074KHDZ/ 37074KZL	37344KHDZ/ 37344KZL	37334KHDZ/ 37334KZL	37114KHDZ/ 37114KZL	37174KHDZ/ 37174KZL
37145K	37075K	37345K	37335K	37115K	37175K
37145KHDZ/ 37145KZL	37075KHDZ/ 37075KZL	37345KHDZ/ 37345KZL	37335KHDZ/ 37335KZL	37115KHDZ/ 37115KZL	37175KHDZ/ 37175KZL
37146K	37076K	37346K	37336K	37116K	37176K
37146KHDZ/ 37146KZL	37076KHDZ/ 37076KZL	37346KHDZ/ 37346KZL	37336KHDZ/ 37336KZL	37116KHDZ/ 37116KZL	37176KHDZ/ 37176KZL
37147K	37077K	37347K	37337K	37117K	37177K
37147KHDZ/ 37147KZL	37077KHDZ/ 37077KZL	37347KHDZ/ 37347KZL	37337KHDZ/ 37337KZL	37117KHDZ/ 37117KZL	37177KHDZ/ 37177KZL
37148K	37078K	37348K	37338K	37118K	37178K
37148KHDZ/ 37148KZL	37078KHDZ/ 37078KZL	37348KHDZ/ 37348KZL	37338KHDZ/ 37338KZL	37118KHDZ/ 37118KZL	37178KHDZ/ 37178KZL
–	–	–	–	–	38322K
–	–	–	–	–	38322KHDZ/ 38322KZL
–	–	–	–	–	38323K
–	–	–	–	–	38323KHDZ/ 38323KZL
–	–	–	–	–	38324K
–	–	–	–	–	38324KHDZ/ 38324KZL
–	–	–	–	–	38325K
–	–	–	–	–	38325KHDZ/ 38325KZL
–	–	–	–	–	38326K
–	–	–	–	–	38326KHDZ/ 38326KZL
–	–	–	–	–	38327K
–	–	–	–	–	38327KHDZ/ 38327KZL
–	–	–	–	–	38328K
–	–	–	–	–	38328KHDZ/ 38328KZL

Таблица состава комплектных аксессуаров

Аксессуар	Высота H, мм	Ширина B, мм	Код аксессуара	Описание монтажного элемента	Состав комплекта	Количество, шт.
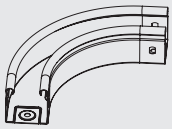 Угол CPO 90° горизонтальный	50	50	36000K	пластина крепежная GTO H50, пластина PTCE для заземления, винт с крестообразным шлицем M6×10, гайка с насечкой M6	37301 37501 CM010610 CM100600	4 2 12 12
		100	36002K			
		150	36003K			
		200	36004K			
		300	36005K			
		400	36006K			
		500	36007K			
		600	36001K			
	80	80	36021K	пластина крепежная GTO H80, пластина PTCE для заземления, винт с крестообразным шлицем M6×10, гайка с насечкой M6	37303 37501 CM010610 CM100600	4 2 20 20
		100	36022K			
		150	36023K			
		200	36024K			
		300	36025K			
		400	36026K			
		500	36027K			
		600	36028K			
	100	100	36041K	пластина крепежная GTO H100, пластина PTCE для заземления, винт с крестообразным шлицем M6×10, гайка с насечкой M6	37305 37501 CM010610 CM100600	4 2 20 20
		150	36042K			
		200	36043K			
		300	36044K			
		400	36045K			
		500	36046K			
		600	36046K			
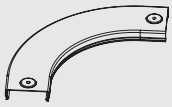 Крышка CPO 90° горизонтальный	15	50	38000K	пластина PTCE для заземления, винт для электрического соединения M5×8	37501 CM030508	2 4
		80	38001K			
		100	38002K			
		150	38003K			
		200	38004K			
		300	38005K			
		400	38006K			
		500	38007K			
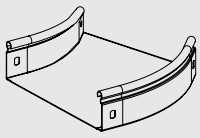 Угол CPO 45° горизонтальный	50	50	36060K	пластина крепежная GTO H50, пластина PTCE для заземления, винт с крестообразным шлицем M6×10, гайка с насечкой M6	37301 37501 CM010610 CM100600	4 2 12 12
		100	36062K			
		150	36063K			
		200	36064K			
		300	36065K			
		400	36066K			
		500	36067K			
		600	36068K			
	80	80	36081K	пластина крепежная GTO H80, пластина PTCE для заземления, винт с крестообразным шлицем M6×10, гайка с насечкой M6	37303 37501 CM010610 CM100600	4 2 20 20
		100	36082K			
		150	36083K			
		200	36084K			
		300	36085K			
		400	36086K			
		500	36087K			
		600	36088K			
	100	100	36101K	пластина крепежная GTO H100, пластина PTCE для заземления, винт с крестообразным шлицем M6×10, гайка с насечкой M6	37305 37501 CM010610 CM100600	4 2 20 20
		150	36102K			
		200	36103K			
		300	36104K			
		400	36105K			
		500	36106K			
		600	36107K			
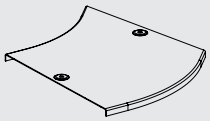 Крышка на угол CPO 45° горизонтальный	15	50	38020K	пластина PTCE для заземления, винт для электрического соединения M5×8	37501 CM030508	2 4
		80	38021K			
		100	38022K			
		150	38023K			
		200	38024K			
		300	38025K			
		400	38026K			
		500	38027K			

* Крышки аксессуаров не являются комплектным кодом. Для крышек представлена таблица комплектации монтажными аксессуарами.

Аксессуар	Высота H, мм	Ширина B, мм	Код аксессуара	Описание монтажного элемента	Состав комплекта	Количество, шт.
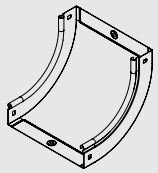 Угол CS 90° вертикальный внутренний	50	50	36660K	пластина крепежная GTO H50, пластина PTCE для заземления, винт с крестообразным шлицем M6×10, гайка с насечкой M6	37301 37501 CM010610 CM100600	4 2 12 12
		100	36662K			
		150	36663K			
		200	36664K			
		300	36665K			
		400	36666K			
		500	36667K			
		600	36668K			
	80	80	36681K	пластина крепежная GTO H80, пластина PTCE для заземления, винт с крестообразным шлицем M6×10, гайка с насечкой M6	37303 37501 CM010610 CM100600	4 2 20 20
		100	36682K			
		150	36683K			
		200	36684K			
		300	36685K			
		400	36686K			
		500	36687K			
		600	36688K			
	100	100	36701K	пластина крепежная GTO H100, пластина PTCE для заземления, винт с крестообразным шлицем M6×10, гайка с насечкой M6	37305 37501 CM010610 CM100600	4 2 20 20
		150	36702K			
		200	36703K			
		300	36704K			
		400	36705K			
		500	36706K			
		600	36707K			
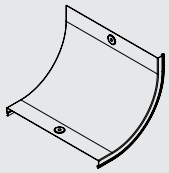 Крышка на угол CS 90° вертикальный внутренний	15	50	38200K	пластина PTCE для заземления, винт для электрического соединения M5×8	37501 CM030508	2 4
		80	38201K			
		100	38202K			
		150	38203K			
		200	38204K			
		300	38205K			
		400	38206K			
		500	38207K			
		600	38208K			
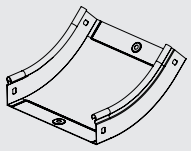 Угол CS 45° вертикальный внутренний	50	50	36720K	пластина крепежная GTO H50, пластина PTCE для заземления, винт с крестообразным шлицем M6×10, гайка с насечкой M6	37301 37501 CM010610 CM100600	4 2 12 12
		100	36722K			
		150	36723K			
		200	36724K			
		300	36725K			
		400	36726K			
		500	36727K			
		600	36728K			
	80	80	36741K	пластина крепежная GTO H80, пластина PTCE для заземления, винт с крестообразным шлицем M6×10, гайка с насечкой M6	37303 37501 CM010610 CM100600	4 2 20 20
		100	36742K			
		150	36743K			
		200	36744K			
		300	36745K			
		400	36746K			
		500	36747K			
		600	36748K			
	100	100	36761K	пластина крепежная GTO H100, пластина PTCE для заземления, винт с крестообразным шлицем M6×10, гайка с насечкой M6	37305 37501 CM010610 CM100600	4 2 20 20
		150	36762K			
		200	36763K			
		300	36764K			
		400	36765K			
		500	36766K			
		600	36767K			
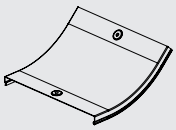 Крышка на угол CS 45° вертикальный внутренний	15	50	38220K	пластина PTCE для заземления, винт для электрического соединения M5×8	37501 CM030508	2 4
		80	38221K			
		100	38222K			
		150	38223K			
		200	38224K			
		300	38225K			
		400	38226K			
		500	38227K			
		600	38228K			

* Крышки аксессуаров не являются комплектным кодом. Для крышек представлена таблица комплектации монтажными аксессуарами.

Аксессуар	Высота H, мм	Ширина B, мм	Код аксессуара	Описание монтажного элемента	Состав комплекта	Количество, шт.
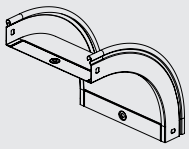 Угол CD 90 вертикальный внешний	50	50	36780K	пластина крепежная GTO H50, пластина PTCE для заземления, винт с крестообразным шлицем M6×10, гайка с насечкой M6	37301 37501 CM010610 CM100600	4 2 12 12
		100	36782K			
		150	36783K			
		200	36784K			
		300	36785K			
		400	36786K			
		500	36787K			
		600	36788K			
	80	80	36801K	пластина крепежная GTO H80, пластина PTCE для заземления, винт с крестообразным шлицем M6×10, гайка с насечкой M6	37303 37501 CM010610 CM100600	4 2 20 20
		100	36802K			
		150	36803K			
		200	36804K			
		300	36805K			
		400	36806K			
		500	36807K			
		600	36808K			
	100	100	36821K	пластина крепежная GTO H100, пластина PTCE для заземления, винт с крестообразным шлицем M6×10, гайка с насечкой M6	37305 37501 CM010610 CM100600	4 2 20 20
		150	36822K			
		200	36823K			
		300	36824K			
		400	36825K			
		500	36826K			
		600	36827K			
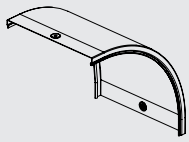 Крышка на угол CD 90° вертикальный внешний	15	50	38240K	пластина PTCE для заземления, винт для электрического соединения M5×8	37501 CM030508	2 4
		80	38241K			
		100	38242K			
		150	38243K			
		200	38244K			
		300	38245K			
		400	38246K			
		500	38247K			
		600	38248K			
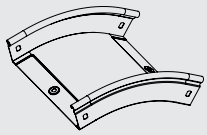 Угол CD 45° вертикальный внешний	50	50	36840K	пластина крепежная GTO H50, пластина PTCE для заземления, винт с крестообразным шлицем M6×10, гайка с насечкой M6	37301 37501 CM010610 CM100600	4 2 12 12
		100	36842K			
		150	36843K			
		200	36844K			
		300	36845K			
		400	36846K			
		500	36847K			
		600	36848K			
	80	80	36861K	пластина крепежная GTO H80, пластина PTCE для заземления, винт с крестообразным шлицем M6×10, гайка с насечкой M6	37303 37501 CM010610 CM100600	4 2 20 20
		100	36862K			
		150	36863K			
		200	36864K			
		300	36865K			
		400	36866K			
		500	36867K			
		600	36868K			
	100	100	36881K	пластина крепежная GTO H100, пластина PTCE для заземления, винт с крестообразным шлицем M6×10, гайка с насечкой M6	37305 37501 CM010610 CM100600	4 2 20 20
		150	36882K			
		200	36883K			
		300	36884K			
		400	36885K			
		500	36886K			
		600	36887K			
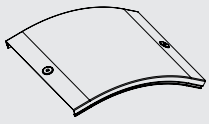 Крышка на угол CD 45° вертикальный внешний	15	50	38260K	пластина PTCE для заземления, винт для электрического соединения M5×8	37501 CM030508	2 4
		80	38261K			
		100	38262K			
		150	38263K			
		200	38264K			
		300	38265K			
		400	38266K			
		500	38267K			
		600	38268K			

* Крышки аксессуаров не являются комплектным кодом. Для крышек представлена таблица комплектации монтажными аксессуарами.

Аксессуар	Высота H, мм	Ширина B, мм	Код аксессуара	Описание монтажного элемента	Состав комплекта	Количество, шт.
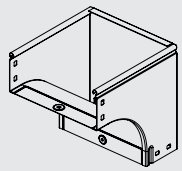 Угол CDV 90° вертикальный внешний	80	80	37371K	пластина крепежная GTO H80, пластина PTCE для заземления, винт с крестообразным шлицем M6×10, гайка с насечкой M6	37303 37501 CM010610 CM100600	4 2 20 20
		100	37372K			
		150	37373K			
		200	37374K			
		300	37375K			
		400	37376K			
		500	37377K			
		600	37370K			
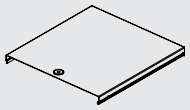 Крышка на угол CDV 90° вертикальный внешний	80	80	38281K	пластина PTCE для заземления, винт для электрического соединения M5×8	37501 CM030508	1 2
		100	38341K			
		150	38342K			
		200	38343K			
		300	38344K			
		400	38345K			
		500	38346K			
		600	38347K			
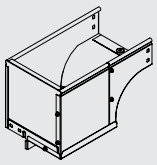 Угол CDSD 90° вертикальный внешний переходник правый	80	80	37001K	пластина крепежная GTO H80, пластина PTCE для заземления, винт с крестообразным шлицем M6×10, гайка с насечкой M6	37303 37501 CM010610 CM100600	4 2 20 20
		100	37002K			
		150	37003K			
		200	37004K			
		300	37005K			
		400	37006K			
		500	37007K			
		600	37008K			
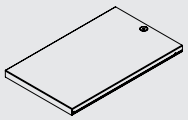 Крышка на угол CDSD 90° вертикальный внешний переходник правый	80	80	38281K	пластина PTCE для заземления, винт для электрического соединения M5×8	37501 CM030508	1 2
		100	38282K			
		150	38283K			
		200	38284K			
		300	38285K			
		400	38286K			
		500	38287K			
		600	38288K			
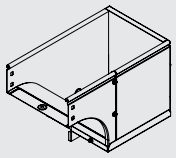 Угол CDSS 90° вертикальный внешний переходник левый	80	80	37021K	пластина крепежная GTO H80, пластина PTCE для заземления, винт с крестообразным шлицем M6×10, гайка с насечкой M6	37303 37501 CM010610 CM100600	4 2 20 20
		100	37022K			
		150	37023K			
		200	37024K			
		300	37025K			
		400	37026K			
		500	37027K			
		600	37028K			
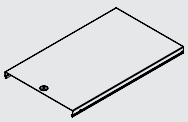 Крышка на угол CDSS 90° вертикальный внешний переходник левый	80	80	38281K	пластина PTCE для заземления винт для электрического соединения M5×8	37501 CM030508	1 2
		100	38282K			
		150	38283K			
		200	38284K			
		300	38285K			
		400	38286K			
		500	38287K			
		600	38288K			
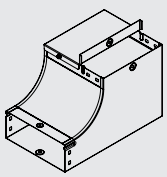 Угол CSSD 90° вертикальный внутренний переходник правый	80	80	37041K	пластина крепежная GTO H80, пластина PTCE для заземления, винт с крестообразным шлицем M6×10, гайка с насечкой M6, винт для электрического соединения M5×8	37303 37501 CM010610 CM100600 CM030508	4 4 20 20 4
		100	37042K			
		150	37043K			
		200	37044K			
		300	37045K			
		400	37046K			
		500	37047K			
		600	37048K			

* Крышки аксессуаров не являются комплектным кодом. Для крышек представлена таблица комплектации монтажными аксессуарами.

Аксессуар	Высота H, мм	Ширина B, мм	Код аксессуара	Описание монтажного элемента	Состав комплекта	Количество, шт.
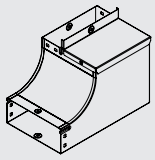 Угол CSSS 90° вертикальный внутренний переходник левый	80	80	37061K	пластина крепежная GTO H80, пластина PTCE для заземления, винт с крестообразным шлицем M6×10, гайка с насечкой M6, винт для электрического соединения M5×8	37303 37501 CM010610 CM100600 CM030508	4 4 20 20 4
		100	37062K			
		150	37063K			
		200	37064K			
		300	37065K			
		400	37066K			
		500	37067K			
		600	37068K			
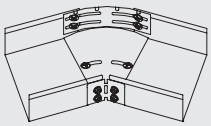 Горизонтальный изменяемый угол CPO 0–45°	50	100	36008	винт с крестообразным шлицем M6×10, гайка с насечкой M6	CM010610 CM100600	6 6
		150	36009			
		200	36010			
		300	36011			
		400	360405			
		500	360505			
		600	360605			
	80	80	36012	винт с крестообразным шлицем M6×10, гайка с насечкой M6	CM010610 CM100600	10 10
		100	36013			
		150	36014			
		200	36015			
		300	36016			
		400	360408			
		500	360508			
		600	360608			
	100	100	36017	винт с крестообразным шлицем M6×10, гайка с насечкой M6	CM010610 CM100600	10 10
		150	36018			
		200	36019			
		300	36020			
		400	360410			
		500	360510			
		600	360610			
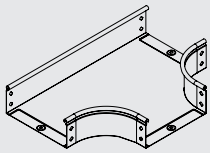 Ответвитель T-образный DPT горизонтальный	50	50	36120K	пластина крепежная GTO H50, пластина PTCE для заземления, винт с крестообразным шлицем M6×10, гайка с насечкой M6	37301 37501 CM010610 CM100600	6 3 18 18
		100	36122K			
		150	36123K			
		200	36124K			
		300	36125K			
		400	36126K			
		500	36127K			
		600	36128K			
	80	80	36141K	пластина крепежная GTO H80, пластина PTCE для заземления, винт с крестообразным шлицем M6×10, гайка с насечкой M6	37303 37501 CM010610 CM100600	6 3 30 30
		100	36142K			
		150	36143K			
		200	36144K			
		300	36145K			
		400	36146K			
		500	36147K			
		600	36148K			
	100	100	36161K	пластина крепежная GTO H100, пластина PTCE для заземления, винт с крестообразным шлицем M6×10, гайка с насечкой M6	37305 37501 CM010610 CM100600	6 3 30 30
		150	36162K			
		200	36163K			
		300	36164K			
		400	36165K			
		500	36166K			
		600	36167K			
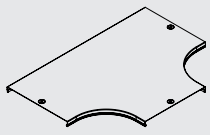 Крышка на ответвитель DPT T-образный горизонтальный	50	50	38040K	пластина PTCE для заземления, винт для электрического соединения M5×8	37501 CM030508	3 6
		80	38041K			
		100	38042K			
		150	38043K			
		200	38044K			
		300	38045K			
		400	38046K			
		500	38047K			
		600	38048K			

* Крышки аксессуаров не являются комплектным кодом. Для крышек представлена таблица комплектации монтажными аксессуарами.

Аксессуар	Высота H, мм	Ширина B, мм	Код аксессуара	Описание монтажного элемента	Состав комплекта	Количество, шт.
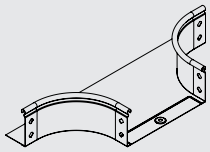 Ответвитель Т-образный DL	50	50	36233K	пластина крепежная GTO H50, пластина PTCE для заземления, винт с крестообразным шлицем M6×10, гайка с насечкой M6	37301 37501 CM010610 CM100600	4 1 10 10
		100	36235K			
		150	36236K			
		200	36237K			
		300	36238K			
		400	36239K			
		500	36240K			
		600	36241K			
	80	80	36249K	пластина крепежная GTO H80, пластина PTCE для заземления, винт с крестообразным шлицем M6×10, гайка с насечкой M6	37303 37501 CM010610 CM100600	4 1 18 18
		100	36250K			
		150	36251K			
		200	36252K			
		300	36253K			
		400	36254K			
		500	36255K			
		600	36256K			
	100	100	36263K	пластина крепежная GTO H100, пластина PTCE для заземления, винт с крестообразным шлицем M6×10, гайка с насечкой M6	37305 37501 CM010610 CM100600	4 1 18 18
		150	36264K			
		200	36265K			
		300	36266K			
		400	36267K			
		500	36268K			
		600	36269K			
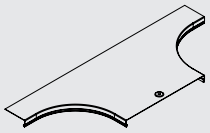 Крышка на ответвитель DL	50	50	38361K	пластина PTCE для заземления, винт для электрического соединения M5×8	37501 CM030508	2 4
		80	38362K			
		100	38363K			
		150	38364K			
		200	38365K			
		300	38366K			
		400	38367K			
		500	38368K			
		600	38369K			
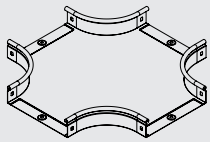 Ответвитель крестообразный DPX	50	50	36180K	пластина крепежная GTO H50, пластина PTCE для заземления, винт с крестообразным шлицем M6×10, гайка с насечкой M6	37301 37501 CM010610 CM100600	8 4 24 24
		100	36182K			
		150	36183K			
		200	36184K			
		300	36185K			
		400	36186K			
		500	36187K			
		600	36188K			
	80	80	36201K	пластина крепежная GTO H80, пластина PTCE для заземления, винт с крестообразным шлицем M6×10, гайка с насечкой M6	37303 37501 CM010610 CM100600	8 4 40 40
		100	36202K			
		150	36203K			
		200	36204K			
		300	36205K			
		400	36206K			
		500	36207K			
		600	36208K			
	100	100	36221K	пластина крепежная GTO H100, пластина PTCE для заземления, винт с крестообразным шлицем M6×10, гайка с насечкой M6	37305 37501 CM010610 CM100600	8 4 40 40
		150	36222K			
		200	36223K			
		300	36224K			
		400	36225K			
		500	36226K			
		600	36227K			
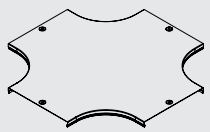 Крышка на ответвитель крестообразный DPX	50	50	38060K	пластина PTCE для заземления, винт для электрического соединения M5×8	37501 CM030508	4 8
		80	38061K			
		100	38062K			
		150	38063K			
		200	38064K			
		300	38065K			
		400	38066K			
		500	38067K			
		600	38068K			

* Крышки аксессуаров не являются комплектным кодом. Для крышек представлена таблица комплектации монтажными аксессуарами.

Аксессуар	Высота H, мм	Ширина B, мм	Код аксессуара	Описание монтажного элемента	Состав комплекта	Количество, шт.
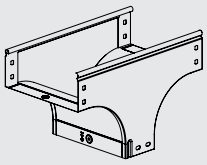 Ответвитель Т-образный вертикальный TD	80	80	37101K	пластина крепежная GTO H80, пластина PTCE для заземления, винт с крестообразным шлицем M6×10, гайка с насечкой M6	37303 37501 CM010610 CM100600	6 3 30 30
		100	37102K			
		150	37103K			
		200	37104K			
		300	37105K			
		400	37106K			
		500	37107K			
		600	37108K			
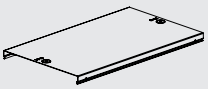 Крышка на ответвитель TD Т-образный вертикальный	80	80	38301K	пластина PTCE для заземления, винт для электрического соединения M5×8	37501 CM030508	3 6
		100	38302K			
		150	38303K			
		200	38304K			
		300	38305K			
		400	38306K			
		500	38307K			
		600	38328K			
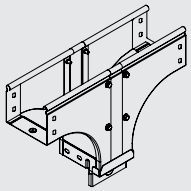 Ответвитель Т-образный вертикальный, боковой TDS	80	80	37161K	пластина крепежная GTO H80, пластина PTCE для заземления, винт с крестообразным шлицем M6×10, гайка с насечкой M6	37303 37501 CM010610 CM100600	6 3 30 30
		100	37162K			
		150	37163K			
		200	37164K			
		300	37165K			
		400	37166K			
		500	37167K			
		600	37168K			
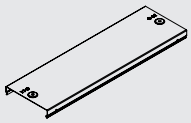 Крышка на ответвитель Т-образный вертикальный, боковой TDS	80	80	38301K	пластина PTCE для заземления, винт для электрического соединения M5×8	37501 CM030508	3 6
		100	38322K			
		150	38323K			
		200	38324K			
		300	38325K			
		400	38326K			
		500	38327K			
		600	38328K			
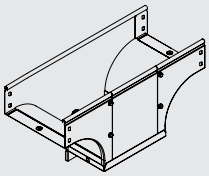 Ответвитель Т-образный вертикальный TDSA – переходник	80	80/100	37601K	пластина крепежная GTO H80, пластина PTCE для заземления, винт с крестообразным шлицем M6×10, гайка с насечкой M6	37303 37501 CM010610 CM100600	6 3 30 30
		80/150	37602K			
		80/200	37603K			
		80/300	37604K			
		100/150	37605K			
		100/200	37606K			
		100/300	37607K			
		150/200	37610K			
		150/300	37611K			
		150/400	37612K			
		200/300	37614K			
		200/400	37615K			
		200/500	37616K			
		300/400	37617K			
		300/500	37618K			

* Крышки аксессуаров не являются комплектным кодом. Для крышек представлена таблица комплектации монтажными аксессуарами.

Аксессуар	Высота H, мм	Ширина B, мм	Код аксессуара	Описание монтажного элемента	Состав комплекта	Количество, шт.
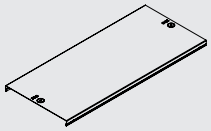 Крышка на ответвитель-переходник TDSA Т-образный вертикальный	80	80/100	38381K	пластина PTCE для заземления, винт для электрического соединения M5×8	37501 CM030508	3 6
		80/150	38382K			
		80/200	38383K			
		80/300	38384K			
		100/150	38485K			
		100/200	38486K			
		100/300	38387K			
		150/200	38390K			
		150/300	38391K			
		150/400	38392K			
		200/300	38394K			
		200/400	38395K			
		200/500	38396K			
		300/400	38397K			
		300/500	38398K			
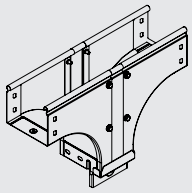 Ответвитель Т-образный вертикальный TDSR – переходник	80	100/80	37620K	пластина крепежная GTO H80, пластина PTCE для заземления, винт с крестообразным шлицем M6×10, гайка с насечкой M6	37303 37501 CM010610 CM100600	6 3 30 30
		150/80	37621K			
		150/100	37622K			
		200/80	37623K			
		200/100	37624K			
		200/150	37625K			
		300/80	37626K			
		300/100	37627K			
		300/150	37628K			
		300/200	37629K			
		400/150	37632K			
		400/200	37633K			
		500/200	37638K			
		500/300	37639K			
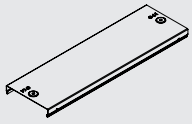 Крышка на ответвитель-переходник TDSR Т-образный вертикальный	80	100/80	38302K	пластина PTCE для заземления, винт для электрического соединения M5×8	37501 CM030508	3 6
		150/80	38303K			
		150/100	38400K			
		200/80	38304K			
		200/100	38401K			
		200/150	38402K			
		300/80	38305K			
		300/100	38403K			
		300/150	38404K			
		300/200	38405K			
		400/150	38407K			
		400/200	38408K			
		500/200	38412K			
		500/300	38413K			
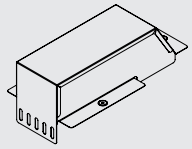 Ответвитель-крышка Т-образный – переходник DDT	50 80 100	100/100	36562K	пластина PTCE для заземления, винт с крестообразным шлицем M6×10, гайка с насечкой M6, винт для электрического соединения M5×8, гайка с насечкой, препятствующей откручиванию	37501 CM010610 CM100600 CM030508 CM100500	3 4 4 6 1
		150/100	36563K			
		200/100	36566K			
		200/150	36567K			
		300/100	36570K			
		300/150	36571K			
		300/200	36572K			

* Крышки аксессуаров не являются комплектным кодом. Для крышек представлена таблица комплектации монтажными аксессуарами.

Аксессуар	Высота H, мм	Ширина B, мм	Код аксессуара	Описание монтажного элемента	Состав комплекта	Количество, шт.
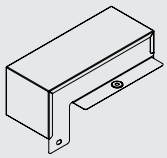 Крышка-ответвитель DDS Т-образный вертикальный вниз	50 80 100	100/50	37378K	пластина крепежная GTO H50, пластина PTCE для заземления, винт с крестообразным шлицем M6×10, гайка с насечкой M6, винт для электрического соединения M5×8	37301 37501 CM010610 CM100600 CM030508	2 3 4 4 6
		150/50	37379K			
		200/50	37380K			
		200/100	37381K			
		300/50	37382K			
		300/100	37383K			
		300/150	37384K			
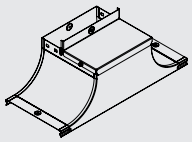 Крышка-ответвитель TSS	80	100	37232K	пластина PTCE для заземления, винт с крестообразным шлицем M6×10, гайка с насечкой M6, винт для электрического соединения M5×8, гайка с насечкой, препятствующей откручиванию	37501 CM010610 CM100600 CM030508 CM100500	4 10 10 6 1
		150	37233K			
		200	37234K			
		300	37235K			
		400	37226K			
		500	37227K			
		600	37228K			
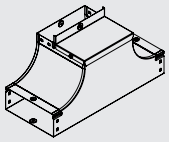 Ответвитель вверх TSS	80	80	37221K	пластина крепежная GTO H80, пластина PTCE для заземления, винт с крестообразным шлицем M6×10, гайка с насечкой M6, винт для электрического соединения M5×8	37303 37501 CM010610 CM100600 CM030508	6 6 30 30 6
		100	37222K			
		150	37223K			
		200	37224K			
		300	37225K			
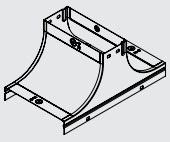 Крышка-ответвитель TS	80	100	37242K	пластина крепежная GTO H80, пластина PTCE для заземления, винт с крестообразным шлицем M6×10, гайка с насечкой M6, винт для электрического соединения M5×8	37303 37501 CM010610 CM100600 CM030508	2 4 10 10 6
		150	37243K			
		200	37244K			
		300	37245K			
		400	37206K			
		500	37207K			
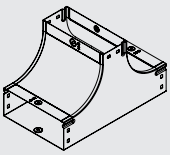 Т-образный ответвитель вверх TS	80	80	37201K	пластина крепежная GTO H80, пластина PTCE для заземления, винт с крестообразным шлицем M6×10, гайка с насечкой M6, винт для электрического соединения M5×8	37303 37501 CM010610 CM100600 CM030508	6 6 30 30 6
		100	37202K			
		150	37203K			
		200	37204K			
		300	37205K			

* Крышки аксессуаров не являются комплектным кодом. Для крышек представлена таблица комплектации монтажными аксессуарами.

Аксессуар	Высота H, мм	Ширина B, мм	Код аксессуара	Описание монтажного элемента	Состав комплекта	Количество, шт.
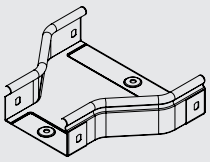 Переходник RRC	50	100/50	36308K	пластина крепежная GTO H50, пластина PTCE для заземления, винт с крестообразным шлицем M6×10, гайка с насечкой M6	37301 37501 CM010610 CM100600	4 2 12 12
		150/100	36309K			
		200/100	36310K			
		200/150	36311K			
		300/100	36312K			
		300/150	36313K			
		300/200	36314K			
		400/200	36315K			
		400/300	36316K			
		500/200	36317K			
		500/300	36318K			
		500/400	36319K			
		600/300	36320K			
		600/400	36321K			
		600/500	36322K			
	80	150/80	36281K	пластина крепежная GTO H80, пластина PTCE для заземления, винт с крестообразным шлицем M6×10, гайка с насечкой M6	37303 37501 CM010610 CM100600	4 2 20 20
		150/100	36282K			
		200/80	36283K			
		200/100	36284K			
		200/150	36285K			
		300/80	36286K			
		300/100	36287K			
		300/150	36288K			
		300/200	36289K			
		400/200	36299K			
		400/300	36290K			
		500/300	36291K			
		500/400	36292K			
		500/200	36293K			
		600/300	36294K			
		600/400	36295K			
		600/500	36296K			
	100	150/100	36320K	пластина крепежная GTO H100, пластина PTCE для заземления, винт с крестообразным шлицем M6×10, гайка с насечкой M6	37305 37501 CM010610 CM100600	4 2 20 20
		200/100	36321K			
		200/150	36322K			
		300/100	36323K			
		300/150	36324K			
		300/200	36325K			
		400/200	36326K			
		400/300	36327K			
		500/200	36328K			
		500/300	36329K			
		500/400	36330K			
		600/300	36431K			
		600/400	36432K			
		600/500	36433K			
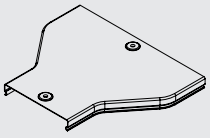 Крышка на переходник RRC	15	100/50	38079K	пластина PTCE для заземления, винт для электрического соединения M5×8	37501 CM030508	2 4
		150/80	38081K			
		150/100	38082K			
		200/80	38083K			
		200/100	38084K			
		200/150	38085K			
		300/80	38086K			
		300/100	38087K			
		300/150	38088K			
		300/200	38089K			
		400/200	38308K			
		400/300	38090K			
		500/200	38393K			
		500/300	38091K			
		500/400	38092K			

* Крышки аксессуаров не являются комплектным кодом. Для крышек представлена таблица комплектации монтажными аксессуарами.

Аксессуар	Высота H, мм	Ширина B, мм	Код аксессуара	Описание монтажного элемента	Состав комплекта	Количество, шт.
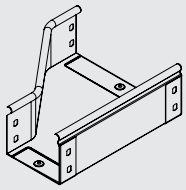 Переходник RRS левосторонний	50	100/50	36354K	пластина крепежная GTO H50, пластина PTCE для заземления, винт с крестообразным шлицем M6×10, гайка с насечкой M6	37301 37501 CM010610 CM100600	4 2 12 12
		150/100	36355K			
		200/100	36356K			
		200/150	36357K			
		300/100	36358K			
		300/150	36359K			
		300/200	36360K			
		400/200	36361K			
		400/300	36362K			
		500/200	36363K			
		500/300	36364K			
		500/400	36365K			
		600/300	36466K			
		600/400	36467K			
		600/500	36468K			
	80	100/80	36521K	пластина крепежная GTO H80, пластина PTCE для заземления, винт с крестообразным шлицем M6×10, гайка с насечкой M6	37303 37501 CM010610 CM100600	4 2 20 20
		150/80	36522K			
		150/100	36523K			
		200/80	36524K			
		200/100	36525K			
		200/150	36526K			
		300/80	36527K			
		300/100	36528K			
		300/150	36529K			
		300/200	36530K			
		400/200	36305K			
		400/300	36531K			
		500/200	36533K			
		500/300	36532K			
		500/400	36307K			
		600/300	36608K			
		600/400	36609K			
		600/500	36610K			
	100	150/100	36366K	пластина крепежная GTO H100, пластина PTCE для заземления, винт с крестообразным шлицем M6×10, гайка с насечкой M6	37305 37501 CM010610 CM100600	4 2 20 20
		200/100	36367K			
		200/150	36368K			
		300/100	36369K			
		300/150	36370K			
		300/200	36371K			
		400/200	36372K			
		400/300	36373K			
		500/200	36374K			
		500/300	36375K			
		500/400	36376K			
		600/300	36377K			
		600/400	36378K			
		600/500	36379K			
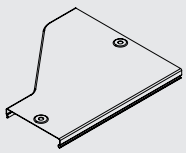 Крышка на переходник RRS левосторонний	15	100/50	38160K	пластина PTCE для заземления, винт для электрического соединения M5×8	37501 CM030508	2 4
		100/80	38161K			
		150/80	38162K			
		150/100	38163K			
		200/80	38164K			
		200/100	38165K			
		200/150	38166K			
		300/80	38167K			
		300/100	38168K			
		300/150	38169K			
		300/200	38170K			
		400/200	38313K			
		400/300	38171K			
		500/200	38315K			
		500/300	38172K			
		500/400	38173K			

* Крышки аксессуаров не являются комплектным кодом. Для крышек представлена таблица комплектации монтажными аксессуарами.

Аксессуар	Высота H, мм	Ширина B, мм	Код аксессуара	Описание монтажного элемента	Состав комплекта	Количество, шт.
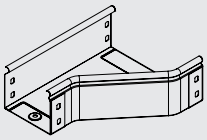 Переходник RRD правосторонний	50	100/50	36331K	пластина крепежная GTO H50, пластина PTCE для заземления, винт с крестообразным шлицем M6×10, гайка с насечкой M6	37301 37501 CM010610 CM100600	4 2 12 12
		150/100	36332K			
		200/100	36333K			
		200/150	36334K			
		300/100	36335K			
		300/150	36336K			
		300/200	36337K			
		400/200	36338K			
		400/300	36339K			
		500/200	36340K			
		500/300	36341K			
		500/400	36342K			
		600/300	36443K			
		600/400	36444K			
		600/500	36445K			
	80	100/80	36401K	пластина крепежная GTO H80, пластина PTCE для заземления, винт с крестообразным шлицем M6×10, гайка с насечкой M6	37303 37501 CM010610 CM100600	4 2 20 20
		150/80	36402K			
		150/100	36403K			
		200/80	36404K			
		200/100	36405K			
		200/150	36406K			
		300/80	36407K			
		300/100	36408K			
		300/150	36409K			
		300/200	36410K			
		400/200	36301K			
		400/300	36411K			
		500/200	36377K			
		500/300	36412K			
		500/400	36413K			
		600/300	36414K			
		600/400	36415K			
		600/500	36416K			
	100	150/100	36343K	пластина крепежная GTO H100, пластина PTCE для заземления, винт с крестообразным шлицем M6×10, гайка с насечкой M6	37305 37501 CM010610 CM100600	4 2 20 20
		200/100	36344K			
		200/150	36345K			
		300/100	36346K			
		300/150	36347K			
		300/200	36348K			
		400/200	36349K			
		400/300	36350K			
		500/200	36351K			
		500/300	36352K			
		500/400	36353K			
		600/300	36354K			
		600/400	36355K			
		600/500	36356K			
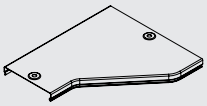 Крышка на переходник RRD правосторонний	15	100/50	38120K	пластина PTCE для заземления, винт для электрического соединения M5×8	37501 CM030508	2 4
		100/80	38121K			
		150/80	38122K			
		150/100	38123K			
		200/80	38124K			
		200/100	38125K			
		200/150	38126K			
		300/80	38127K			
		300/100	38128K			
		300/150	38129K			
		300/200	38130K			
		400/200	38310K			
		400/300	38131K			
		500/200	38316K			
		500/300	38132K			
		500/400	38133K			

* Крышки аксессуаров не являются комплектным кодом. Для крышек представлена таблица комплектации монтажными аксессуарами.

Схемы монтажа

Соединение лотков "папа-мама"

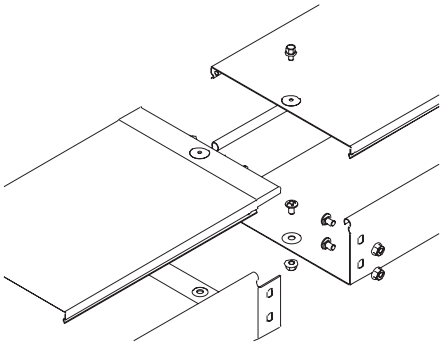

Описание

• при соединении лотков с помощью выштамповки "папа-мама" требуются только метизы. Гайки располагаются с внешней стороны бортов.

Высота, мм	Описание монтажного элемента	Количество, шт.	Код
	Комплектация для крышки		
50, 80, 100	винт для электрического соединения M5×8	1	CM030508
	Комплектация для лотка		
50	винт с крестообразным шлицем M6×10	3	CM010610
	гайка с насечкой, препятствующей откручиванию M6	3	CM100600
80	винт с крестообразным шлицем M6×10	5	CM010610
	гайка с насечкой, препятствующей откручиванию M6	5	CM100600
100	винт с крестообразным шлицем M6×10	5	CM010610
	гайка с насечкой, препятствующей откручиванию M6	5	CM100600

Соединение лотков в местах однотипных окончаний

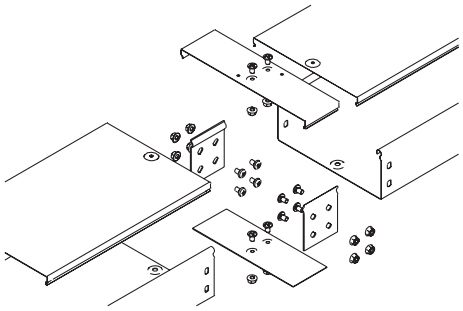

Описание

• для соединения однотипных окончаний и мест отрезов применяются соединители GTO и соединительные накладки CGB. Данные монтажные аксессуары устанавливаются во внутреннюю часть лотка. Для соединения крышек применяются соединительные накладки CGC, которые устанавливаются сверху на крышки. Гайки располагаются с внешней стороны бортов.

Высота, мм	Описание монтажного элемента	Количество, шт.	Код
	Комплектация для крышки		
50, 80, 100	накладка соединительная CGC	1	в зависимости от ширины лотка
	винт с крестообразным шлицем M6×10	2	CM010610
	гайка с насечкой, препятствующей откручиванию M6	2	CM100600
	Комплектация для лотка		
50	винт с крестообразным шлицем M6×10	6	CM010610
	гайка с насечкой, препятствующей откручиванию M6	6	CM100600
	пластина соединительная GTO H50	2	37301
	накладка соединительная CGB	1	в зависимости от ширины лотка
80	винт с крестообразным шлицем M6×10	10	CM010610
	гайка с насечкой, препятствующей откручиванию M6	10	CM100600
	пластина соединительная GTO H80	2	37303
	накладка соединительная CGB	1	в зависимости от ширины лотка
100	винт с крестообразным шлицем M6×10	10	CM010610
	гайка с насечкой, препятствующей откручиванию M6	10	CM100600
	пластина соединительная GTO H100	2	37305
	накладка соединительная CGB	1	в зависимости от ширины лотка

Угол горизонтальный

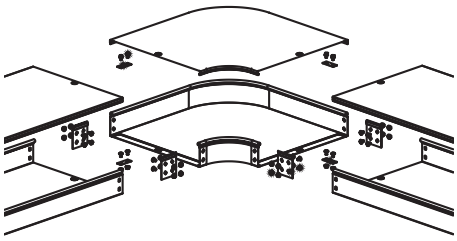

Описание

• для поворота трассы пол углом 45 и 90° необходимо использовать угол горизонтальный CPO45/CPO90. Для монтажа горизонтальных углов применяются соединитель GTO и соединительные накладки CGB. Данные монтажные аксессуары устанавливаются во внутреннюю часть лотка. Для соединения крышек применяются соединительные накладки CGC, которые устанавливаются сверху на крышки. Гайки располагаются с внешней стороны бортов.

Высота, мм	Описание монтажного элемента	Количество, шт.	Код
	Комплектация для крышки		
50, 80, 100	винт для электрического соединения M5×8	2	CM030508
	пластина для заземления PTCE	2	37501
	винт с крестообразным шлицем M6×10	2	CM010610
	гайка с насечкой, препятствующей откручиванию M6	2	CM100600
	Комплектация для аксессуара		
50	винт с крестообразным шлицем M6×10	12	CM010610
	гайка с насечкой, препятствующей откручиванию M6	12	CM100600
	пластина соединительная GTO H50	4	37301
	пластина для заземления PTCE	2	37501
80	винт с крестообразным шлицем M6×10	20	CM010610
	гайка с насечкой, препятствующей откручиванию M6	20	CM100600
	пластина соединительная GTO H80	4	37303
	пластина для заземления PTCE	2	37501
100	винт с крестообразным шлицем M6×10	20	CM010610
	гайка с насечкой, препятствующей откручиванию M6	20	CM100600
	пластина соединительная GTO H100	4	37305
	пластина для заземления PTCE	2	37501

Ответвитель Т-образный горизонтальный

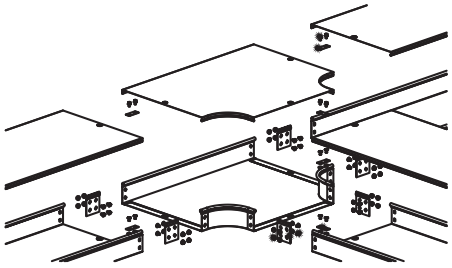

Описание

• для ответвления трассы необходимо использовать ответвитель Т-образный DPT. Для монтажа Т-образных ответвителей применяются соединитель GTO и соединительные накладки CGB. Данные монтажные аксессуары устанавливаются во внутреннюю часть лотка. Для соединения крышек применяются соединительные накладки CGC, которые устанавливаются сверху на крышки. Гайки располагаются с внешней стороны бортов.

Высота, мм	Описание монтажного элемента	Количество, шт.	Код
	Комплектация для крышки		
50, 80, 100	винт для электрического соединения M5×8	3	CM030508
	пластина для заземления PTCE	3	37501
	винт с крестообразным шлицем M6×10	3	CM010610
	гайка с насечкой, препятствующей откручиванию M6	3	CM100600
	Комплектация для аксессуара		
50	винт с крестообразным шлицем M6×10	18	CM010610
	гайка с насечкой, препятствующей откручиванию M6	18	CM100600
	пластина соединительная GTO H50	6	37301
	пластина для заземления PTCE	3	37501
80	винт с крестообразным шлицем M6×10	30	CM010610
	гайка с насечкой, препятствующей откручиванию M6	30	CM100600
	пластина соединительная GTO H80	6	37303
	пластина для заземления PTCE	3	37501
100	винт с крестообразным шлицем M6×10	30	CM010610
	гайка с насечкой, препятствующей откручиванию M6	30	CM100600
	пластина соединительная GTO H100	6	37305
	пластина для заземления PTCE	3	37501

T-образный отвод

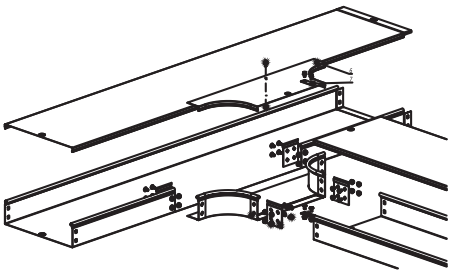

Описание

• для ответвления трассы необходимо использовать ответвитель T-образный DL. Для монтажа DL-ответвителей применяются соединитель GTO и соединительные накладки CGB. Данные монтажные аксессуары устанавливаются во внутреннюю часть лотка. Для соединения крышек применяются соединительные накладки CGC, которые устанавливаются сверху на крышки. Гайки располагаются с внешней стороны бортов.

Высота, мм	Описание монтажного элемента	Количество, шт.	Код
	Комплектация для крышки		
50, 80, 100	винт для электрического соединения M5×8	1	CM030508
	пластина для заземления PTCE	1	37501
	винт с крестообразным шлицем M6×10	1	CM010610
	гайка с насечкой, препятствующей откручиванию M6	1	CM100600
	Комплектация для аксессуара		
50	винт с крестообразным шлицем M6×10	10	CM010610
	гайка с насечкой, препятствующей откручиванию M6	10	CM100600
	пластина соединительная GTO H50	4	37301
	пластина для заземления PTCE	1	37501
80	винт с крестообразным шлицем M6×10	18	CM010610
	гайка с насечкой, препятствующей откручиванию M6	18	CM100600
	пластина соединительная GTO H80	4	37303
	пластина для заземления PTCE	1	37501
100	винт с крестообразным шлицем M6×10	18	CM010610
	гайка с насечкой, препятствующей откручиванию M6	18	CM100600
	пластина соединительная GTO H100	4	37305
	пластина для заземления PTCE	1	37501

X-образный ответвитель

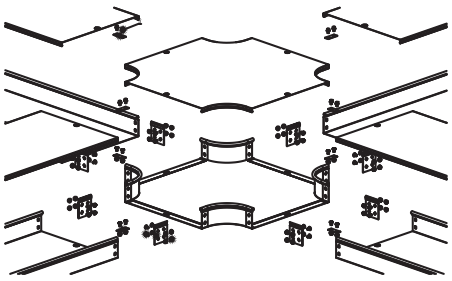

Описание

• для организации двухстороннего X-образного отвода трассы необходимо использовать ответвитель крестообразный DPX. Для монтажа DPX-ответвителей применяются соединитель GTO и соединительные накладки CGB. Данные монтажные аксессуары устанавливаются во внутреннюю часть лотка. Для соединения крышек применяются соединительные накладки CGC, которые устанавливаются сверху на крышки. Гайки располагаются с внешней стороны бортов.

Высота, мм	Описание монтажного элемента	Количество, шт.	Код
	Комплектация для крышки		
50, 80, 100	винт для электрического соединения M5×8	4	CM030508
	пластина для заземления PTCE	4	37501
	винт с крестообразным шлицем M6×10	4	CM010610
	гайка с насечкой, препятствующей откручиванию M6	4	CM100600
	Комплектация для аксессуара		
50	винт с крестообразным шлицем M6×10	24	CM010610
	гайка с насечкой, препятствующей откручиванию M6	24	CM100600
	пластина соединительная GTO H50	8	37301
	пластина для заземления PTCE	4	37501
80	винт с крестообразным шлицем M6×10	40	CM010610
	гайка с насечкой, препятствующей откручиванию M6	40	CM100600
	пластина соединительная GTO H80	8	37303
	пластина для заземления PTCE	4	37501
100	винт с крестообразным шлицем M6×10	40	CM010610
	гайка с насечкой, препятствующей откручиванию M6	40	CM100600
	пластина соединительная GTO H100	8	37305
	пластина для заземления PTCE	4	37501

Угол вертикальный внешний, внутренний

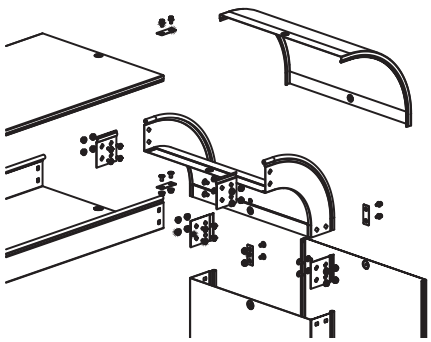

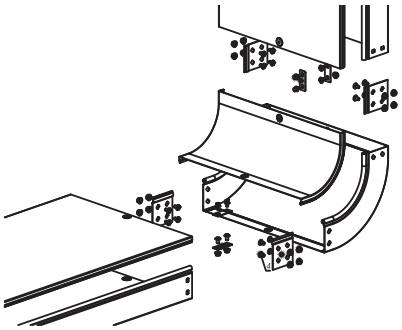

Описание

• для организации поворота трассы вверх/вниз на 45/90° необходимо использовать углы CS/CD 90/45. Для монтажа вертикальных углов применяются соединитель GTO и соединительные накладки CGB. Данные монтажные аксессуары устанавливаются во внутреннюю часть лотка. Для соединения крышек применяются соединительные накладки CGC, которые устанавливаются сверху на крышки. Гайки располагаются с внешней стороны бортов.

Высота, мм	Описание монтажного элемента	Количество, шт.	Код
	Комплектация для крышки		
50, 80, 100	винт для электрического соединения M5×8	2	CM030508
	пластина для заземления PTCE	2	37501
	винт с крестообразным шлицем M6×10	2	CM010610
	гайка с насечкой, препятствующей откручиванию M6	2	CM100600
	Комплектация для аксессуара		
50	винт с крестообразным шлицем M6×10	12	CM010610
	гайка с насечкой, препятствующей откручиванию M6	12	CM100600
	пластина соединительная GTO H50	4	37301
	пластина для заземления PTCE	2	37501
80	винт с крестообразным шлицем M6×10	20	CM010610
	гайка с насечкой, препятствующей откручиванию M6	20	CM100600
	пластина соединительная GTO H80	4	37303
	пластина для заземления PTCE	2	37501
100	винт с крестообразным шлицем M6×10	20	CM010610
	гайка с насечкой, препятствующей откручиванию M6	20	CM100600
	пластина соединительная GTO H100	4	37305
	пластина для заземления PTCE	2	37501

Переход по ширине

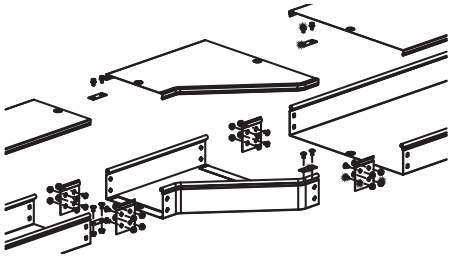

Описание

• для организации перехода трассы по ширине необходимо использовать переходники RRS/RRC/RRD. Для монтажа переходников применяются соединитель GTO и соединительные накладки CGB. Данные монтажные аксессуары устанавливаются во внутреннюю часть лотка. Для соединения крышек применяются соединительные накладки CGC, которые устанавливаются сверху на крышки. Гайки располагаются с внешней стороны бортов.

Высота, мм	Описание монтажного элемента	Количество, шт.	Код
	Комплектация для крышки		
50, 80, 100	винт для электрического соединения M5×8	2	CM030508
	пластина для заземления PTCE	2	37501
	винт с крестообразным шлицем M6×10	2	CM010610
	гайка с насечкой, препятствующей откручиванию M6	2	CM100600
	Комплектация для аксессуара		
50	винт с крестообразным шлицем M6×10	12	CM010610
	гайка с насечкой, препятствующей откручиванию M6	12	CM100600
	пластина соединительная GTO H50	4	37301
	пластина для заземления PTCE	2	37501
80	винт с крестообразным шлицем M6×10	20	CM010610
	гайка с насечкой, препятствующей откручиванию M6	20	CM100600
	пластина соединительная GTO H80	4	37303
	пластина для заземления PTCE	2	37501
100	винт с крестообразным шлицем M6×10	20	CM010610
	гайка с насечкой, препятствующей откручиванию M6	20	CM100600
	пластина соединительная GTO H100	4	37305
	пластина для заземления PTCE	2	37501

Переход по ширине упрощенный

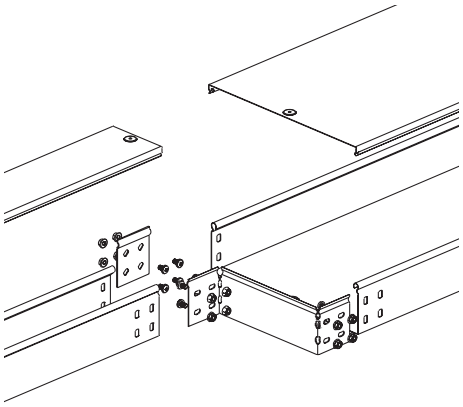

Описание

• для упрощенной организации перехода трассы по ширине необходимо использовать упрощенную редукцию. Для монтажа переходников применяется соединитель GTO. Соединитель устанавливается во внутреннюю часть лотка. Гайки располагаются с внешней стороны бортов.

Высота, мм	Описание монтажного элемента	Количество, шт.	Код
50	винт с крестообразным шлицем М6×10	6	CM010610
	гайка с насечкой, препятствующей откручиванию М6	6	CM100600
	пластина соединительная GTO H50	1	37301
80	винт с крестообразным шлицем М6×10	12	CM010610
	гайка с насечкой, препятствующей откручиванию М6	12	CM100600
	пластина соединительная GTO H80	1	37303
100	винт с крестообразным шлицем М6×10	12	CM010610
	гайка с насечкой, препятствующей откручиванию М6	12	CM100600
	пластина соединительная GTO H100	1	37305

Горизонтальный изгиб трассы

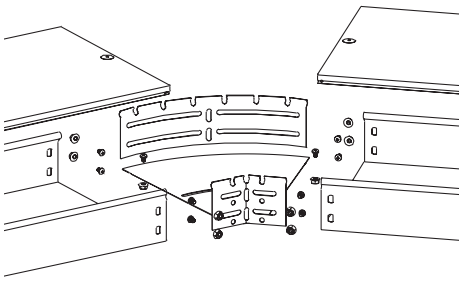

Описание

• для организации поворота трассы в горизонтальной плоскости на угол от 0 до 45° необходимо использовать угол горизонтальный изменяемый CPO. Для монтажа горизонтального изменяемого угла требуются только метизы. Гайки располагаются с внешней стороны бортов.

Высота, мм	Описание монтажного элемента	Количество, шт.	Код
50	винт с крестообразным шлицем М6×10	6	CM010610
	гайка с насечкой, препятствующей откручиванию М6	6	CM100600
80	винт с крестообразным шлицем М6×10	10	CM010610
	гайка с насечкой, препятствующей откручиванию М6	10	CM100600
100	винт с крестообразным шлицем М6×10	10	CM010610
	гайка с насечкой, препятствующей откручиванию М6	10	CM100600

Угол вертикальный внешний CDV90/CDSS90/CDSD90

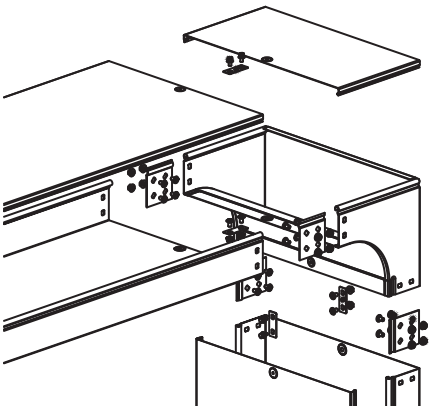

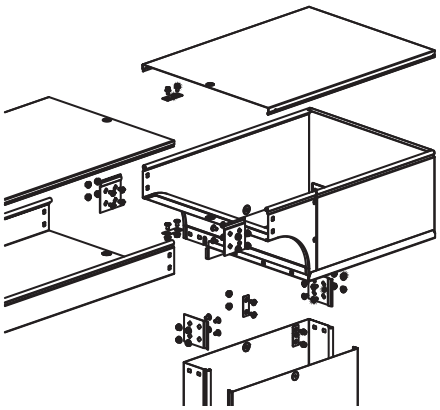

Описание

• для монтажа углов вертикальных внешних применяются соединитель GTO и соединительные накладки CGB. Данные монтажные аксессуары устанавливаются во внутреннюю часть лотка. Для соединения крышек применяются соединительные накладки CGC, которые устанавливаются сверху на крышки. Гайки располагаются с внешней стороны бортов.

Высота, мм	Описание монтажного элемента	Количество, шт.	Код
	Комплектация для крышки		
50, 80, 100	винт для электрического соединения M5×8	2	CM030508
	пластина для заземления PTCE	2	37501
	винт с крестообразным шлицем M6×10	2	CM010610
	гайка с насечкой, препятствующей откручиванию M6	2	CM100600
	Комплектация для аксессуара		
50	винт с крестообразным шлицем M6×10	12	CM010610
	гайка с насечкой, препятствующей откручиванию M6	12	CM100600
	пластина соединительная GTO H50	4	37301
	пластина для заземления PTCE	2	37501
80	винт с крестообразным шлицем M6×10	20	CM010610
	гайка с насечкой, препятствующей откручиванию M6	20	CM100600
	пластина соединительная GTO H80	4	37303
	пластина для заземления PTCE	2	37501
100	винт с крестообразным шлицем M6×10	20	CM010610
	гайка с насечкой, препятствующей откручиванию M6	20	CM100600
	пластина соединительная GTO H100	4	37305
	пластина для заземления PTCE	2	37501

Крышка-ответвитель Т-образный вертикальный вниз DDS

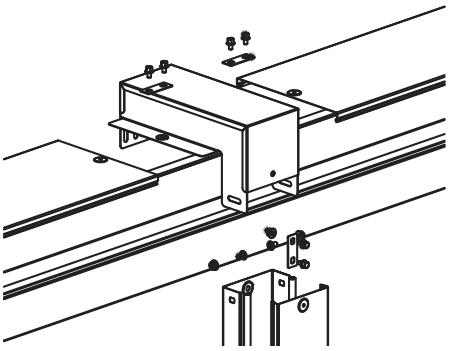

Описание

• для организации Т-образного отвода применяется ответвитель – крышка вниз DDS. Для монтажа требуются соединительные накладки CGC, которые устанавливаются сверху на крышки. Гайки располагаются с внешней стороны бортов.

Высота, мм	Описание монтажного элемента	Количество, шт.	Код
50, 80, 100	пластина для заземления PTCE	3	37501
	винт с крестообразным шлицем M6×10	8	CM010610
	гайка с насечкой, препятствующей откручиванию M6	2	CM100600
	винт для электрического соединения M5×8	2	CM030508

Ответвитель Т-образный вертикальный TD

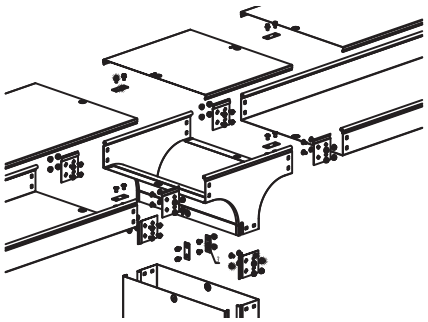

Описание

• для монтажа ответвителя TD применяются соединитель GTO и соединительные накладки CGB. Данные монтажные аксессуары устанавливаются во внутреннюю часть лотка. Для соединения крышек применяются соединительные накладки CGC, которые устанавливаются сверху на крышки. Гайки располагаются с внешней стороны бортов.

Высота, мм	Описание монтажного элемента	Количество, шт.	Код
	Комплектация для крышки		
80	винт для электрического соединения M5×8	3	CM030508
	пластина для заземления PTCE	3	37501
	винт с крестообразным шлицем M6×10	3	CM010610
	гайка с насечкой, препятствующей откручиванию M6	3	CM100600
	Комплектация для аксессуара		
50	винт с крестообразным шлицем M6×10	18	CM010610
	гайка с насечкой, препятствующей откручиванию M6	18	CM100600
	пластина соединительная GTO H50	6	37301
	пластина для заземления PTCE	3	37501
80	винт с крестообразным шлицем M6×10	30	CM010610
	гайка с насечкой, препятствующей откручиванию M6	30	CM100600
	пластина соединительная GTO H80	6	37303
	пластина для заземления PTCE	3	37501
100	винт с крестообразным шлицем M6×10	30	CM010610
	гайка с насечкой, препятствующей откручиванию M6	30	CM100600
	пластина соединительная GTO H100	6	37305
	пластина для заземления PTCE	3	37501

Ответвитель Т-образный вертикальный TDS/TDSA/TDSR

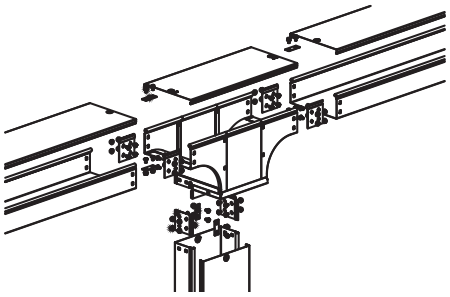

Описание

• для монтажа ответвителя применяются соединитель GTO и соединительные накладки CGB. Данные монтажные аксессуары устанавливаются во внутреннюю часть лотка. Для соединения крышек применяются соединительные накладки CGC, которые устанавливаются сверху на крышки. Гайки располагаются с внешней стороны бортов.

Высота, мм	Описание монтажного элемента	Количество, шт.	Код
	Комплектация для крышки		
50, 80, 100	винт для электрического соединения M5×8	3	CM030508
	пластина для заземления PTCE	2	37501
	винт с крестообразным шлицем M6×10	2	CM010610
	гайка с насечкой, препятствующей откручиванию M6	2	CM100600
	Комплектация для аксессуара		
50	винт с крестообразным шлицем M6×10	18	CM010610
	гайка с насечкой, препятствующей откручиванию M6	18	CM100600
	пластина соединительная GTO H50	6	37301
	пластина для заземления PTCE	3	37501
80	винт с крестообразным шлицем M6×10	30	CM010610
	гайка с насечкой, препятствующей откручиванию M6	30	CM100600
	пластина соединительная GTO H80	6	37303
	пластина для заземления PTCE	3	37501
100	винт с крестообразным шлицем M6×10	30	CM010610
	гайка с насечкой, препятствующей откручиванию M6	30	CM100600
	пластина соединительная GTO H100	6	37305
	пластина для заземления PTCE	3	37501

Ответвитель TS

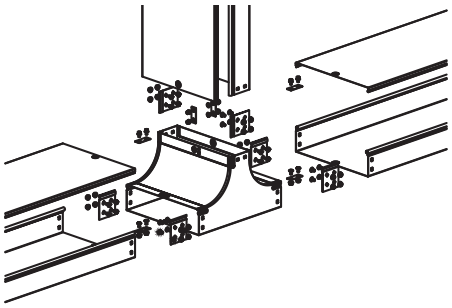

Описание

• для монтажа ответвителя TS применяются соединитель GTO и соединительные накладки CGB. Данные монтажные аксессуары устанавливаются во внутреннюю часть лотка. Для соединения крышек применяются соединительные накладки CGC, которые устанавливаются сверху на крышки. Гайки располагаются с внешней стороны бортов.

Высота, мм	Описание монтажного элемента	Количество, шт.	Код
	Комплектация для крышки		
50, 80, 100	винт для электрического соединения M5×8	3	CM030508
	пластина для заземления PTCE	3	37501
	винт с крестообразным шлицем M6×10	3	CM010610
	гайка с насечкой, препятствующей откручиванию M6	3	CM100600
	Комплектация для аксессуара		
50	винт с крестообразным шлицем M6×10	18	CM010610
	гайка с насечкой, препятствующей откручиванию M6	18	CM100600
	пластина соединительная GTO H50	6	37301
	пластина для заземления PTCE	3	37501
80	винт с крестообразным шлицем M6×10	30	CM010610
	гайка с насечкой, препятствующей откручиванию M6	30	CM100600
	пластина соединительная GTO H80	6	37303
	пластина для заземления PTCE	3	37501
100	винт с крестообразным шлицем M6×10	30	CM010610
	гайка с насечкой, препятствующей откручиванию M6	30	CM100600
	пластина соединительная GTO H100	6	37305
	пластина для заземления PTCE	3	37501

Крышка-ответвитель TS

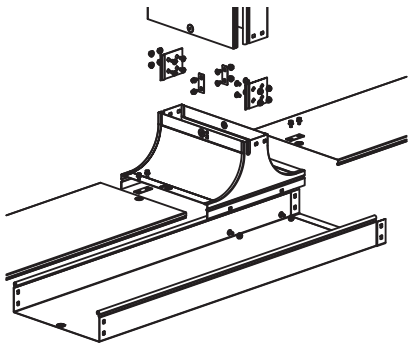

Описание

• для монтажа крышки-ответвителя TS применяются соединитель GTO и соединительные накладки CGB. Данные монтажные аксессуары устанавливаются во внутреннюю часть лотка. Для соединения крышек применяются соединительные накладки CGC, которые устанавливаются сверху на крышки. Гайки располагаются с внешней стороны бортов.

Высота, мм	Описание монтажного элемента	Количество, шт.	Код
	Комплектация для крышки		
50, 80, 100	винт для электрического соединения M5×8	3	CM030508
	пластина для заземления PTCE	3	37501
	винт с крестообразным шлицем M6×10	3	CM010610
	гайка с насечкой, препятствующей откручиванию M6	3	CM100600
	Комплектация для аксессуара		
50	винт с крестообразным шлицем M6×10	16	CM010610
	гайка с насечкой, препятствующей откручиванию M6	16	CM100600
	пластина соединительная GTO H50	2	37301
	пластина для заземления PTCE	1	37501
80	винт с крестообразным шлицем M6×10	20	CM010610
	гайка с насечкой, препятствующей откручиванию M6	20	CM100600
	пластина соединительная GTO H80	2	37303
	пластина для заземления PTCE	1	37501
100	винт с крестообразным шлицем M6×10	20	CM010610
	гайка с насечкой, препятствующей откручиванию M6	20	CM100600
	пластина соединительная GTO H100	2	37305
	пластина для заземления PTCE	1	37501

Ввод в стену

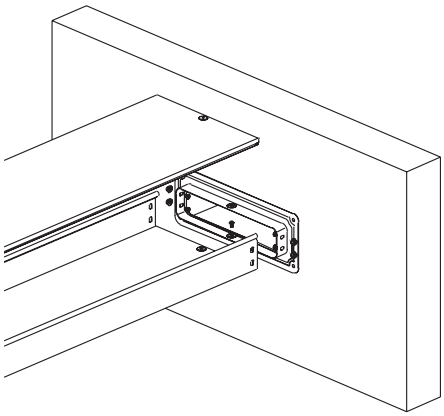

Описание

• для осуществления ввода трассы в стену или в иное оборудование применяется фланец соединительный FR. Для монтажа фланца FR требуются только метизы. Гайки располагаются с внешней стороны бортов.

Высота, мм	Описание монтажного элемента	Количество, шт.	Код
50	винт с крестообразным шлицем М6×10	3	CM010610
	гайка с насечкой, препятствующей откручиванию М6	3	CM100600
80	винт с крестообразным шлицем М6×10	5	CM010610
	гайка с насечкой, препятствующей откручиванию М6	5	CM100600
100	винт с крестообразным шлицем М6×10	5	CM010610
	гайка с насечкой, препятствующей откручиванию М6	5	CM100600

Окончание трассы

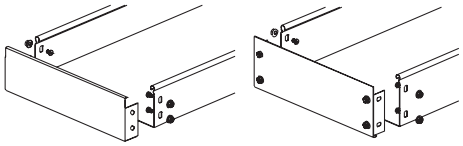

Описание

• для окончания трассы необходимо использовать заглушку сборную/цельную ТС. Для монтажа заглушек ТС требуются только метизы. Гайки располагаются с внешней стороны бортов.

Высота, мм	Описание монтажного элемента	Количество, шт.	Код
50	винт с крестообразным шлицем М6×10	2	CM010610
	гайка с насечкой, препятствующей откручиванию М6	2	CM100600
80	винт с крестообразным шлицем М6×10	5	CM010610
	гайка с насечкой, препятствующей откручиванию М6	5	CM100600
100	винт с крестообразным шлицем М6×10	4	CM010610
	гайка с насечкой, препятствующей откручиванию М6	4	CM100600

Шарнирное изменение угла трассы

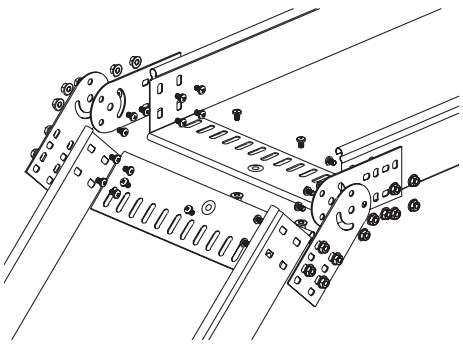

Описание

• для наклона трассы под произвольным углом применяются шарнирные соединители GSV. Соединители монтируются с внешней стороны каждого борта и соединяются между собой. После монтажа шарниры фиксируются под нужным углом с помощью винта и гайки. Гайки располагаются с внешней стороны бортов.

Высота, мм	Описание монтажного элемента	Количество, шт.	Код
50	винт с крестообразным шлицем М6×10	16	CM010610
	гайка с насечкой, препятствующей откручиванию М6	16	CM100600
80	винт с крестообразным шлицем М6×10	24	CM010610
	гайка с насечкой, препятствующей откручиванию М6	24	CM100600
100	винт с крестообразным шлицем М6×10	24	CM010610
	гайка с насечкой, препятствующей откручиванию М6	24	CM100600

Переходник по высоте

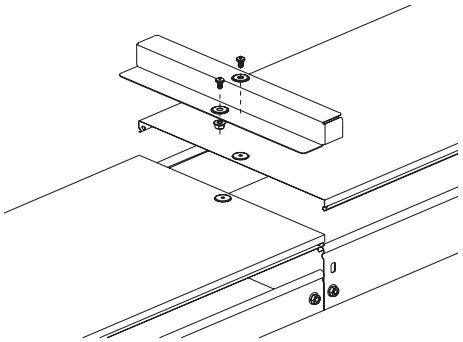

Описание
• для осуществления перехода лотков по высоте применяется переходник RB. Для монтажа заглушек TC требуются только винты.

Высота, мм	Описание монтажного элемента	Количество, шт.	Код
50, 80, 100	винт с крестообразным шлицем M6×10	2	CM010610
	гайка с насечкой, препятствующей откручиванию M6	2	CM100600

Крепление на консоль

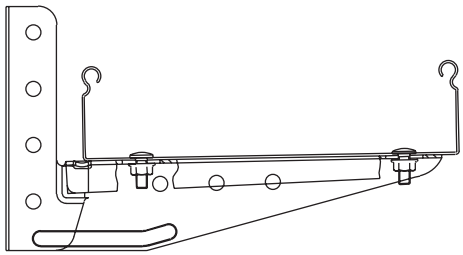

Описание
• лотки крепятся к консолям ML при помощи винтов и гаек.

Описание монтажного элемента	Количество, шт.	Код
Винт с гладкой головкой и квадратным подголовником DIN 603	2	CM010616
Гайка с насечкой, препятствующей откручиванию M6	2	CM100600

Крепление на профиль

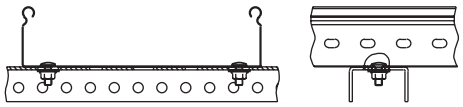

Описание
• лотки крепятся к профилям при помощи винтов и гаек.

Описание монтажного элемента	Количество, шт.	Код
Винт с гладкой головкой и квадратным подголовником DIN 603	2	CM010616
Гайка с насечкой, препятствующей откручиванию M6	2	CM100600

Лестничные металлические лотки "L5 Combitech"

Система лестничных лотков "L5 Combitech" 19.2
Прямые элементы 19.4
Монтажные аксессуары 19.8
Системные аксессуары 19.16
Таблица подбора 19.33
Схемы монтажа 19.40



Система лестничных лотков "L5 Combitech"

"L5 Combitech" – система кабельных лотков лестничного типа для открытой прокладки кабелей и изолированных проводов на объектах промышленного, коммерческого и гражданского строительства.
По сравнению с лотками проволочного и листового типов лестничные лотки обладают повышенной несущей способностью. Это позволяет применять их для прокладки кабелей на пролетах до 4 м.
Лотки "L5 Combitech" изготавливаются из высококачественной листовой стали в различных климатических исполнениях, что обеспечивает длительный срок службы и высокую надежность кабельной трассы в целом.
Специальная конструкция элементов системы исключает повреждения кабеля при прокладке и сокращает время монтажа до 60 %.

Сфера применения



Электрические подстанции

Для прокладки кабельных трасс на объектах с высокими кабельными нагрузками

Транспортная инфраструктура

Построение кабельной трассы любой сложности благодаря широкому диапазону монтажных элементов

Производственно-складские помещения

Возможность прокладки кабеля на пролетах до четырех метров

Спортивные объекты

Широкий ассортимент системных аксессуаров позволяет построить трассу в точном соответствии даже с самым сложным проектом

Коммерческая недвижимость

Конструктивные особенности позволяют эффективно использовать доступное пространство для монтажа

Особенности

Совместимость с листовыми лотками
Позволяет применять аксессуары уникальной геометрии

Высокая несущая способность
290 кг/м на пролете 1,5 м и до 120 кг/м на пролете 3 м

Соединение "папа-мама"
Не требует специальных соединителей, что существенно упрощает и ускоряет монтаж трассы

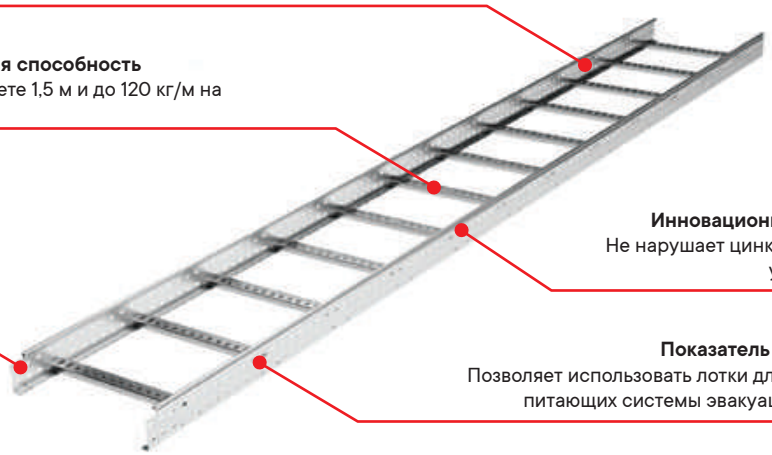

Инновационная технология сборки "Клинчинг"
Не нарушает цинковое покрытие стали, что позволяет увеличить срок службы всей трассы

Показатель огнестойкости R–90
Позволяет использовать лотки для прокладки кабелей, питающих системы эвакуации и пожаротушения

Преимущества

Плавная геометрия аксессуаров
Обеспечивает необходимый радиус изгиба кабеля, исключает его повреждение при прокладке, позволяет эффективно использовать внутренний объем аксессуара.
Высокая сейсмостойкость
Лотки были испытаны на вибростендах в лаборатории ЦНИИСК им. В.А. Кучеренко. Результаты экспериментальных исследований доказали возможность применения лестничных лотков в районах с сейсмической активностью 7–9 баллов.
Соответствие европейским нормам
Лестничные лотки успешно прошли серию испытаний и тестов, предусмотренных европейским стандартом EN 61537:2007. С получением данного сертификата стало возможным использование лотков "L5 Combitech" не только на территории России, но и за рубежом. Успешная сертификация лестничных лотков в Европе еще раз подтверждает высокое качество продукции.
Выбор профессионалов
Система "L5 Combitech" имеет свидетельства о соответствии условиям эксплуатации на объектах ОАО "Газпром" и не имеет ограничений при эксплуатации на объектах ОАО "АК "Транснефть". Это подтверждает, что лестничные лотки соответствуют всем высоким требованиям, предъявляемым компаниями-лидерами российской промышленности.
Стойкость к морской коррозии
Система лестничных лотков одобрена Российским морским регистром судоходства. Это позволяет эксплуатировать ее на объектах, расположенных в морских и прибрежных зонах.

Состав системы

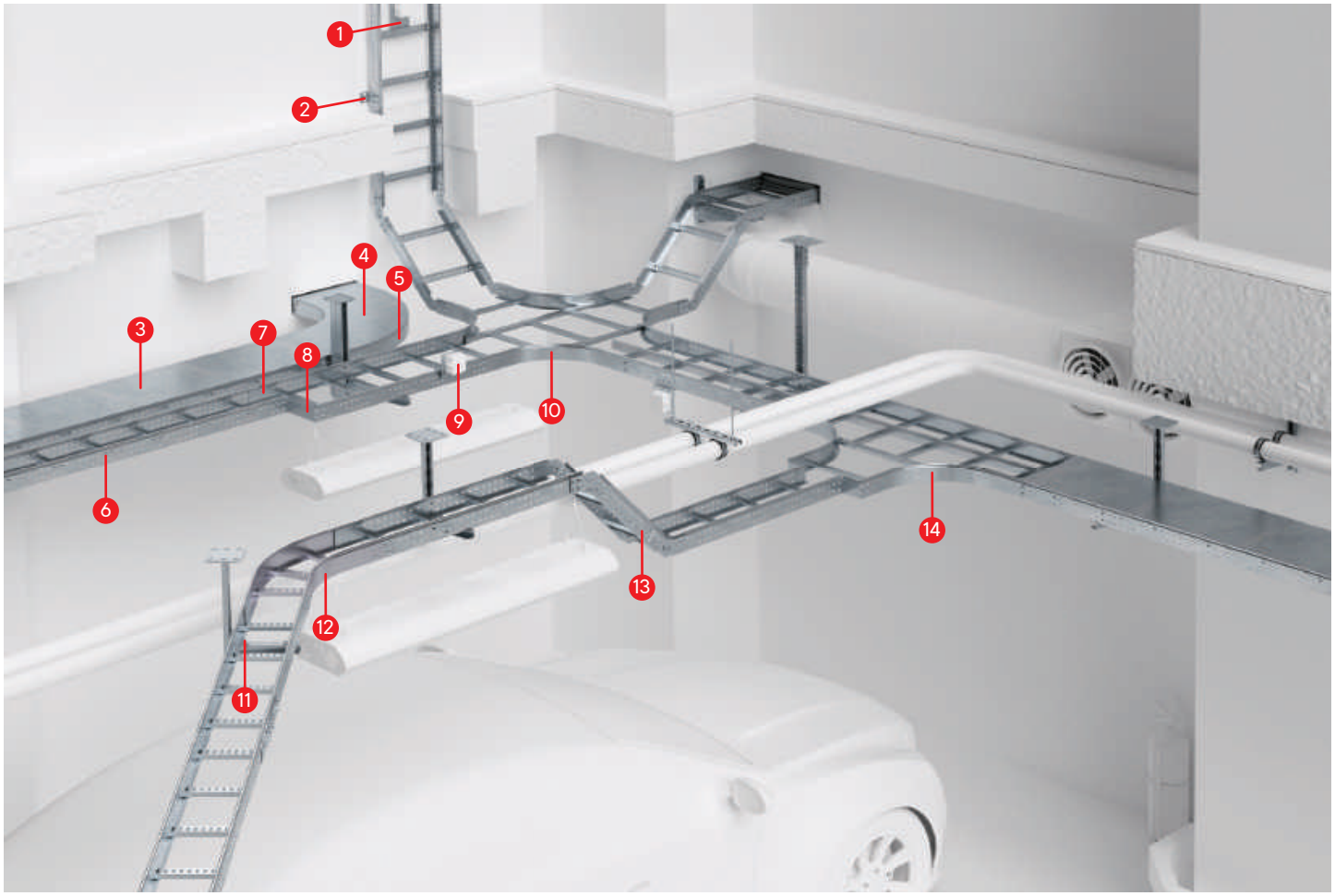

1. Монтажная пластина горизонтальная
2. Стеновое крепление
3. Крышка прямого элемента
4. Крышка аксессуара
5. Поворот 90° R300/R600
6. Прямой элемент
7. Усиленный соединитель
8. Упрощенная редукция
9. Монтажная пластина вертикальная
10. Х-образный ответвитель R300
11. Прижим лотка
12. Поворот 45° R300/R600
13. Угол вертикальный шарнирный
14. Т-образный ответвитель R300

Конфигуратор Fix Combitech
Программа автоматического расчета количества требуемых элементов кабеленесущих систем и аксессуаров к ним.
Сервис доступен на сайте компании в разделе "Поддержка": www.dkc.ru/ru/support/

Прямые элементы

Лестничный лоток высотой 50 мм



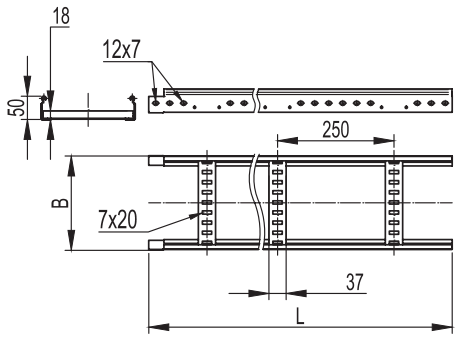

Назначение
- прокладка кабелей на прямых участках.

Характеристики
- толщина поперечины 1,0 мм;
- исп. 1 – сталь, оцинкованная по методу Сендзимира;
- исп. 2 – горячее цинкование погружением после изготовления;
- исп. 4 – цинк-ламельное покрытие.

Высота, мм	Длина L, мм	Ширина B, мм	Толщина лонжерона, мм	ТИЗ, мм^2	Вес*, кг/м	Код, исп. 1	Код, исп. 2	Код, исп. 4
50	3000	200	1,2	6400	2,1	LL5020	LL5020HDZ	LL5020ZL
		300	1,2	9600	2,3	LL5030	LL5030HDZ	LL5030ZL
		400	1,2	12800	2,5	LL5040	LL5040HDZ	LL5040ZL
		500	1,2	16000	2,73	LL5050	LL5050HDZ	LL5050ZL
		600	1,2	19200	2,89	LL5060	LL5060HDZ	LL5060ZL
50	3000	200	1,5	6400	2,57	LI5020	LI5020HDZ	LI5020ZL
		300	1,5	9600	2,77	LI5030	LI5030HDZ	LI5030ZL
		400	1,5	12800	2,97	LI5040	LI5040HDZ	LI5040ZL
		500	1,5	16000	3,21	LI5050	LI5050HDZ	LI5050ZL
		600	1,5	19200	3,37	LI5060	LI5060HDZ	LI5060ZL
	6000	200	1,5	6400	2,57	LA5020	LA5020HDZ	LA5020ZL
		300	1,5	9600	2,77	LA5030	LA5030HDZ	LA5030ZL
		400	1,5	12800	2,97	LA5040	LA5040HDZ	LA5040ZL
		500	1,5	16000	3,21	LA5050	LA5050HDZ	LA5050ZL
		600	1,5	19200	3,37	LA5060	LA5060HDZ	LA5060ZL

* Значения в столбце соответствуют Исполнению 1

Графики нагрузок для лотков высотой 50 м

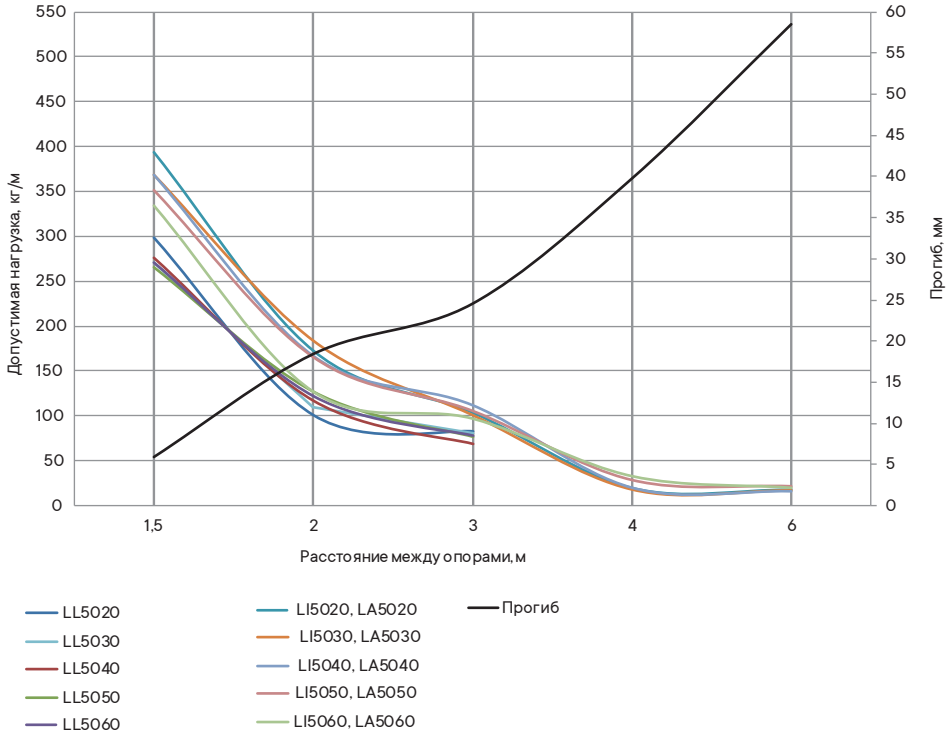

Условия испытаний лотков на безопасную рабочую нагрузку
- для исполнений 1, 2 и 4;
- испытания по ГОСТ Р 52868 п. 10.3.3;
- расстояние от места стыка прямых секций в концевом пролете до опоры составляет 1/4–1/5 от длины пролета, схемы испытаний согласно ТУ 3449–002–73438690–2008;
- стыковка прямых секций на пролетах до 2 м посредством соединения "папа-мама";
- стыковка прямых секций на пролетах от 2 до 4 м посредством внутреннего соединителя GTO L;
- стыковка прямых секций на пролетах 4 м и более посредством внешнего соединителя GTO LI;
- продольный прогиб не более 1/100 от длины пролета;
- поперечный прогиб не более 1/20 от ширины лотка;
- коэффициент запаса не менее 1,7 от заявленной нагрузки;
- указан прогиб при допустимой нагрузке.

Лестничный лоток высотой 80 мм



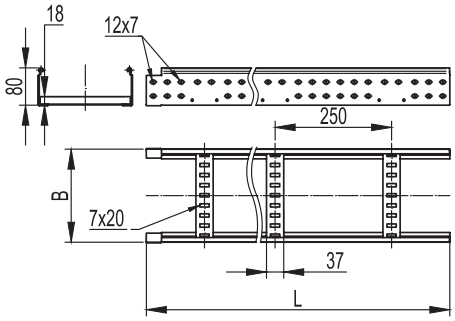

Назначение
• прокладка кабелей на прямых участках.
Характеристики
• толщина поперечины 1,0 мм;
• исп. 1 – сталь, оцинкованная по методу Сендзимира;
• исп. 2 – горячее цинкование погружением после изготовления;
• исп. 4 – цинк-ламельное покрытие.

Высота, мм	Длина L, мм	Ширина B, мм	Толщина лонжерона, мм	ТИЗ, мм^2	Вес*, кг/м	Код, исп. 1	Код, исп. 2	Код, исп. 4
80	3000	200	1,2	12400	2,62	LL8020	LL8020HDZ	LL8020ZL
		300	1,2	18600	2,82	LL8030	LL8030HDZ	LL8030ZL
		400	1,2	24800	3,02	LL8040	LL8040HDZ	LL8040ZL
		500	1,2	31000	3,25	LL8050	LL8050HDZ	LL8050ZL
		600	1,2	37200	3,41	LL8060	LL8060HDZ	LL8060ZL
80	3000	200	1,5	12400	3,05	LI8020	LI8020HDZ	LI8020ZL
		300	1,5	18600	3,25	LI8030	LI8030HDZ	LI8030ZL
		400	1,5	24800	3,45	LI8040	LI8040HDZ	LI8040ZL
		500	1,5	31000	3,69	LI8050	LI8050HDZ	LI8050ZL
		600	1,5	37200	3,85	LI8060	LI8060HDZ	LI8060ZL
	6000	200	1,5	12400	3,05	LA8020	LA8020HDZ	LA8020ZL
		300	1,5	18600	3,25	LA8030	LA8030HDZ	LA8030ZL
		400	1,5	24800	3,45	LA8040	LA8040HDZ	LA8040ZL
		500	1,5	31000	3,69	LA8050	LA8050HDZ	LA8050ZL
		600	1,5	37200	3,85	LA8060	LA8060HDZ	LA8060ZL

* Значения в столбце соответствуют Исполнению 1

Графики нагрузок для лотков высотой 80 мм

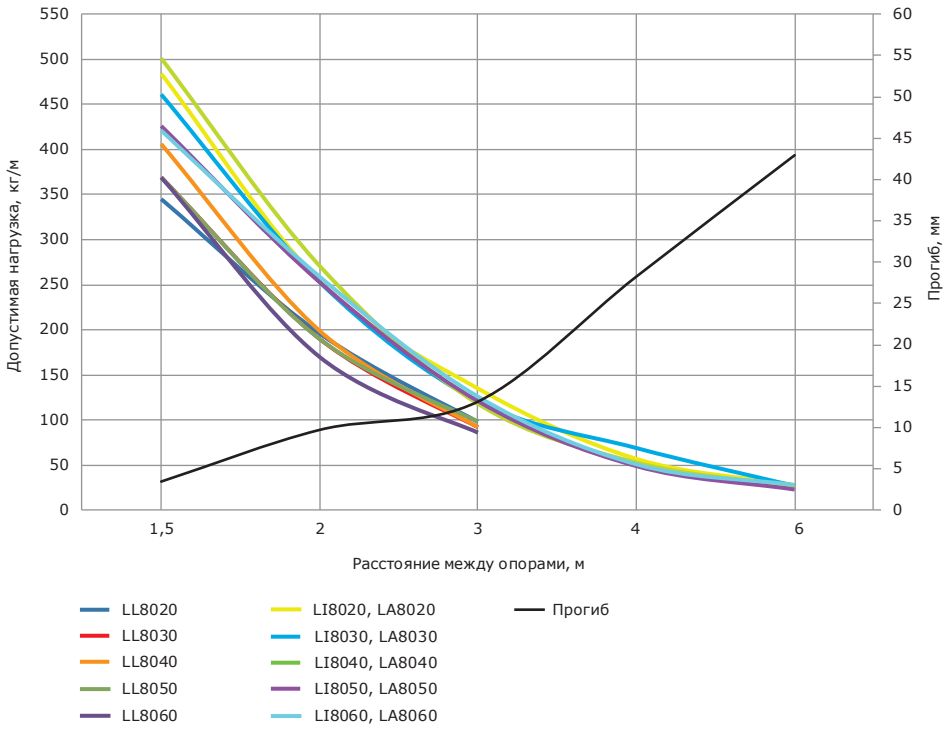

Условия испытаний лотков на безопасную рабочую нагрузку
• для исполнений 1, 2 и 4;
• испытания по ГОСТ Р 52868 п. 10.3.3;
• расстояние от места стыка прямых секций в концевом пролете до опоры составляет 1/4–1/5 от длины пролета, схемы испытаний согласно ТУ 3449–002–73438690–2008;
• стыковка прямых секций на пролетах до 2 м посредством соединения "папа-мама";
• стыковка прямых секций на пролетах от 2 до 4 м посредством внутреннего соединителя GTO L;
• стыковка прямых секций на пролетах 4 м и более посредством внешнего соединителя GTO LI;
• продольный прогиб не более 1/100 от длины пролета;
• поперечный прогиб не более 1/20 от ширины лотка;
• коэффициент запаса не менее 1,7 от заявленной нагрузки;
• указан прогиб при допустимой нагрузке.

Лестничный лоток высотой 100 мм



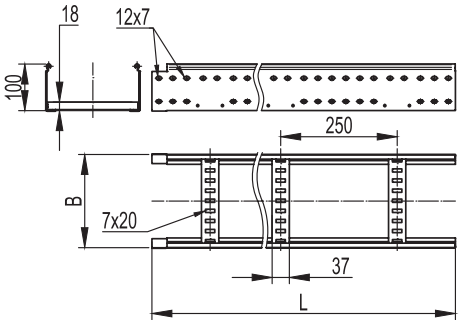

Назначение
• прокладка кабелей на прямых участках.
Характеристики
• толщина поперечины 1,0 мм;
• исп. 1 – сталь, оцинкованная по методу Сендзимира;
• исп. 2 – горячее цинкование погружением после изготовления;
• исп. 4 – цинк-ламельное покрытие.

Высота, мм	Длина L, мм	Ширина B, мм	Толщина лонжерона, мм	Т.И.З., мм^2	Вес*, кг/м	Код, исп. 1	Код, исп. 2	Код, исп. 4
100	3000	200	1,5	16400	3,47	LL1020	LL1020HDZ	LL1020ZL
		300	1,5	24600	3,67	LL1030	LL1030HDZ	LL1030ZL
		400	1,5	32800	3,87	LL1040	LL1040HDZ	LL1040ZL
		500	1,5	41000	4,11	LL1050	LL1050HDZ	LL1050ZL
		600	1,5	49200	4,27	LL1060	LL1060HDZ	LL1060ZL
100	6000	200	1,5	16400	3,47	LA1020	LA1020HDZ	LA1020ZL
		300	1,5	24600	3,67	LA1030	LA1030HDZ	LA1030ZL
		400	1,5	32800	3,87	LA1040	LA1040HDZ	LA1040ZL
		500	1,5	41000	4,11	LA1050	LA1050HDZ	LA1050ZL
		600	1,5	49200	4,27	LA1060	LA1060HDZ	LA1060ZL

* Значения в столбце соответствуют Исполнению 1

Графики нагрузок для лотков высотой 100 мм

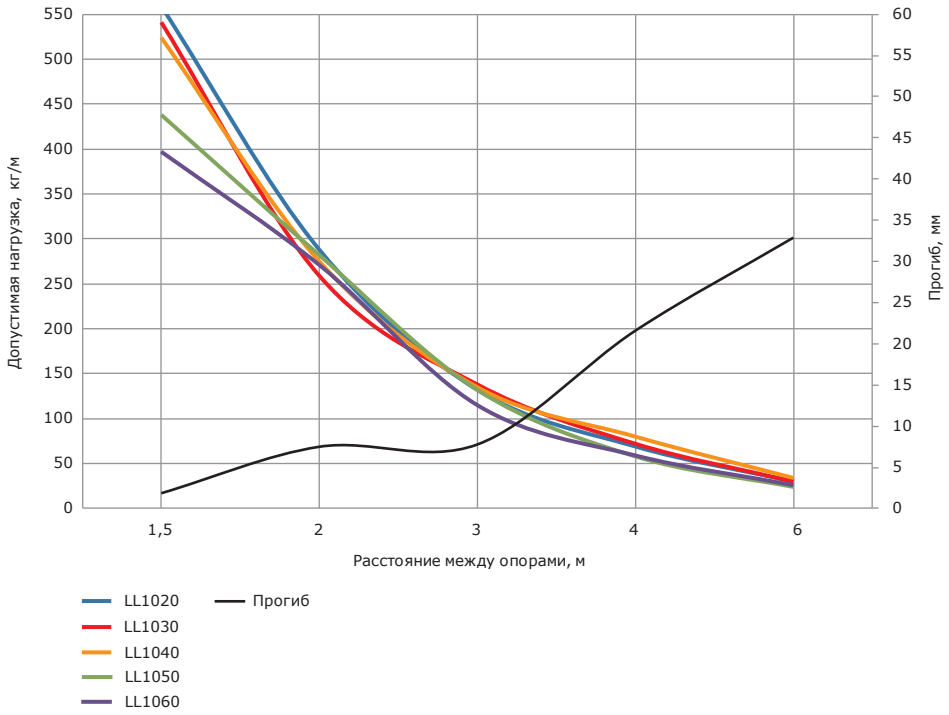

Условия испытаний лотков на безопасную рабочую нагрузку
• для исполнений 1, 2 и 4;
• испытания по ГОСТ Р 52868 п. 10.3.3;
• расстояние от места стыка прямых секций в концевом пролете до опоры составляет 1/4–1/5 от длины пролета, схемы испытаний согласно ТУ 3449-002-73438690-2008;
• стыковка прямых секций на пролетах до 2 м посредством соединения "папа-мама";
• стыковка прямых секций на пролетах от 2 до 4 м посредством внутреннего соединителя GTO L;
• стыковка прямых секций на пролетах 4 м и более посредством внешнего соединителя GTO LI;
• продольный прогиб не более 1/100 от длины пролета;
• поперечный прогиб не более 1/20 от ширины лотка;
• коэффициент запаса не менее 1,7 от заявленной нагрузки;
• указан прогиб при допустимой нагрузке.

Лестничный лоток шириной 100 мм



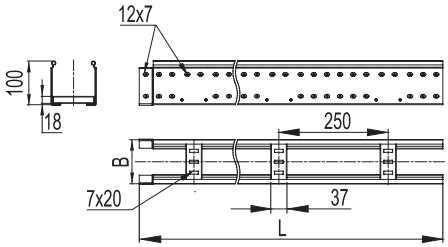

Назначение
- крепление светильников на малых и больших пролетах;
- прокладка кабельной трассы на прямых участках.

Характеристики
- исп. 1 – сталь, оцинкованная по методу Сендзимира;
- исп. 2 – горячее цинкование погружением после изготовления;
- исп. 4 – цинк-ламельное покрытие.

Высота H, мм	Длина L5, мм	Толщина лонжерона, мм	ТИЗ, мм^2	Вес*, кг/м	Код, исп. 1	Код, исп. 2	Код, исп. 4
50	3000	1,2	3200	1,9	LL5010	LL5010HDZ	LL5010ZL
		1,5	3200	2,4	LI5010	LI5010HDZ	LI5010ZL
80	3000	1,2	6200	2,4	LL8010	LL8010HDZ	LL8010ZL
		1,5	6200	2,8	LI8010	LI8010HDZ	LI8010ZL
100			8200	3,3	LL1010	LL1010HDZ	LL1010ZL
50	6000	1,5	3200	2,4	LA5010	LA5010HDZ	LA5010ZL
80			6200	2,8	LA8010	LA8010HDZ	LA8010ZL
100			8200	3,3	LA1010	LA1010HDZ	LA1010ZL

* Значения в столбце соответствуют Исполнению 1
В качестве фасонных секций используются соответствующие аксессуары системы металлических лотков системы "S5 Combitech"

Графики нагрузок для лотков шириной 100 мм

Точечная нагрузка на поперечину

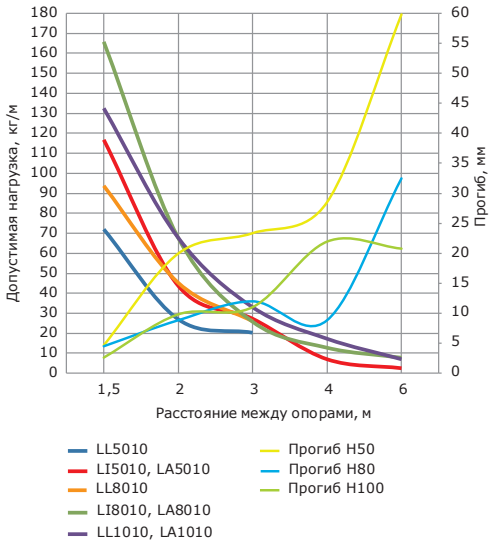

Безопасная рабочая нагрузка

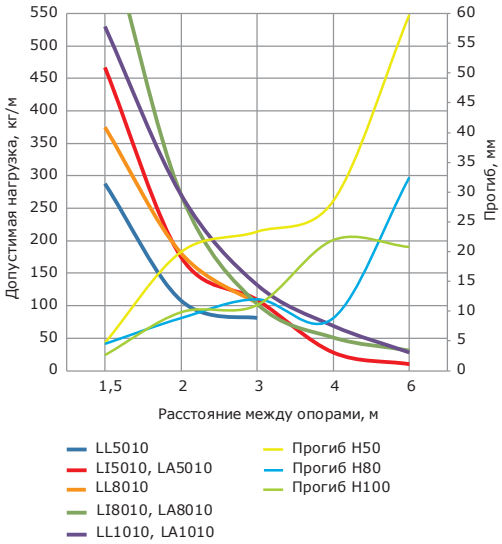

Условия испытаний лотков на безопасную рабочую нагрузку
- для исполнений 1, 2 и 4;
- испытания по ГОСТ Р 52868 п. 10.3.3;
- расстояние от места стыка прямых секций в концевом пролете до опоры составляет 1/4–1/5 от длины пролета, схемы испытаний согласно ТУ 3449-002-73438690-2008;
- стыковка прямых секций на пролетах до 2 м – осуществляется посредством соединения "папа-мама";
- стыковка прямых секций на пролетах от 2 до 4 м осуществляется посредством внутреннего соединителя GTO L;
- стыковка прямых секций на пролетах 4 м и более осуществляется посредством внешнего соединителя GTO LI;
- продольный прогиб – не более 1/100 от длины пролета;
- поперечный прогиб – не более 1/20 от ширины лотка;
- коэффициент запаса – не менее 1,7 от заявленной нагрузки.

Монтажные аксессуары

Крышка на прямой элемент



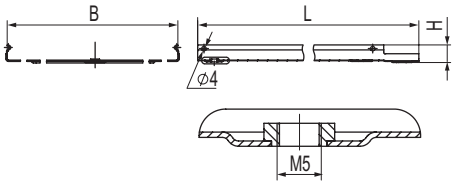

Назначение
• защита кабеля от воздействий внешней среды.
Характеристики
• исп. 1 – сталь, оцинкованная по методу Сендзимира;
• исп. 2 – горячее цинкование погружением после изготовления;
• исп. 4 – цинк-ламельное покрытие.
Особенности
• монтируется защелкиванием на С-образный профиль лонжерона.

Длина L, мм	Ширина B, мм	Толщина*, мм	Вес*, кг/м	Код, исп. 1	Код, исп. 2	Код, исп. 4
3000	100	0,6	0,63	35522	35522HDZ	35522ZL
	200	0,6	1,11	35524	35524HDZ	35524ZL
	300	0,6	1,58	35525	35525HDZ	35525ZL
	400	0,6	2,05	35526	35526HDZ	35526ZL
	500	0,7	2,52	35527	35527HDZ	35527ZL
	600	0,7	2,98	35528	35528HDZ	35528ZL

Крышки лотков шириной 100–300 мм поставляются без ребер жесткости и штампа логотипа

Специальное исполнение крышек по толщине

Длина L, мм	Ширина B, мм	Толщина 1,0 мм		Толщина 1,2 мм		Толщина 1,5 мм	
		вес, кг/м	код	вес, кг/м	код	вес, кг/м	код
3000	100	1,04	3552210	1,25	3552212	1,56	3552215
	200	1,83	3552410	2,19	3552412	2,74	3552415
	300	2,61	3552510	3,13	3552512	3,91	3552515
	400	3,4	3552610	4,07	3552612	5,09	3552615
	500	4,18	3552710	5,02	3552712	6,27	3552715
	600	4,97	3552810	5,96	3552812	7,45	3552815

Под заказ возможно изготовление крышек толщиной 1,0, 1,2 и 1,5 мм, в исполнениях 1, 2, 4 и 5

Усиленный соединитель GTO L



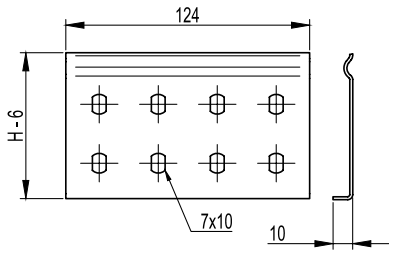

Назначение
• соединение прямых элементов с аксессуарами;
• соединение однотипных окончаний "папа" или "мама";
• соединение элементов в местах отрезов;
• соединения прямых элементов на высоконагруженных участках трассы.
Характеристики
• толщина стали 1,5 мм;
• исп. 1 – сталь, оцинкованная по методу Сендзимира;
• исп. 2 – горячее цинкование погружением после изготовления;
• исп. 4 – цинк-ламельное покрытие.

Высота H, мм	Вес*, кг/шт.	Код, исп. 1	Код, исп. 2	Код, исп. 4
50	0,071	LG5000	LG5000HDZL	LG5000HDZL
80	0,112	LG8000	LG8000HDZL	LG8000HDZL
100	0,144	LG1000	LG1000HDZL	LG1000HDZL

* Значения в столбце соответствуют Исполнению 1

Термокомпенсационный соединитель

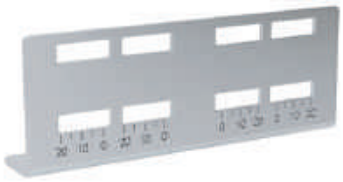

Назначение
• компенсация расширения металла при температурных изменениях.
Характеристики
• толщина – 2,0 мм;
• исп. 4 – цинк-ламельное покрытие.
Особенности
• поставляется в комплекте с метизами (CM010620HDZ, CM250600INOX316L).

Высота, мм	Вес, кг/шт.	Код, исп. 4
50	0,34	SEH050KHDZL
80	0,55	SEH080KHDZL
100	0,65	SEH100KHDZL

Перемычка медная



Назначение
• обеспечение непрерывности электрического контура в местах термокомпенсации;
• присоединение к общей шине заземления.
Характеристики
• исп. 1 - сталь, оцинкованная по методу Сендзимира;
• исп. 2 – горячее цинкование погружением после изготовления.
Особенности
• поставляется с метизами CM010620, CM240800, CM100600 в соответствующем аксессуару исполнении.

Длина, мм	Сечение 6 мм^2		Сечение 10 мм^2	
	код, исп. 1	код, исп. 2	код, исп. 1	код, исп. 2
300	SC6L300K	SC6L300KHDZ	SC10L300K	SC10L300KHDZ
500	SC6L500K	SC6L500KHDZ	SC10L500K	SC10L500KHDZ

Универсальная прижимно-направляющая пластина



Назначение
• фиксация лотка в местах термокомпенсационных соединений.

Вес, кг/шт.	Код, исп. 2, 4
0,03	LP1500HDZL

Внешний соединитель GTO LI



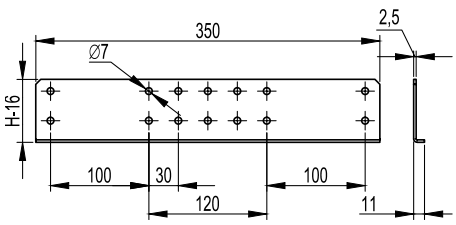

Назначение
• соединение прямых элементов на больших пролетах;
• соединение прямых элементов на высоконагруженных участках.
Характеристики
• исп. 1 – сталь, оцинкованная по методу Сендзимира;
• исп. 2 – горячее цинкование погружением после изготовления;
• исп. 4 – цинк-ламельное покрытие.

Высота H, мм	Вес*, кг/шт.	Код, исп. 1	Код, исп. 2	Код, исп. 4
50	0,268	LG5200	LG5200HDZL	LG5200HDZL
80	0,461	LG8200	LG8200HDZL	LG8200HDZL
100	0,600	LG1200	LG1200HDZL	LG1200HDZL

* Значения в столбце соответствуют Исполнению 1

Шарнирный соединитель GSV



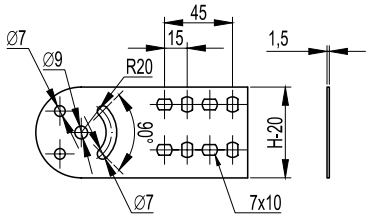

Назначение
• изменение уровня прокладки кабельной трассы под произвольным углом.
Характеристики
• толщина – 1,5 мм;
• исп. 1 – сталь, оцинкованная по методу Сендзимира;
• исп. 2 – горячее цинкование погружением после изготовления;
• исп. 4 – цинк-ламельное покрытие.
Особенности
• поставляется в комплекте с 4 пластинами GSV и крепежными элементами. Поставляется с крепежными элементами, необходимыми для монтажа (CM010610, CM100600 в соответствующем пластинам исполнении).

Высота H, мм	Вес*, кг/шт.	Код, исп. 1	Код, исп. 2	Код, исп. 4
50	0,230	30013K	30013KHDZL	30013KHDZL
80	0,250	30014K	30014KHDZL	30014KHDZL
100	0,300	30015K	30015KHDZL	30015KHDZL

Регулируемый горизонтальный соединитель внутренний



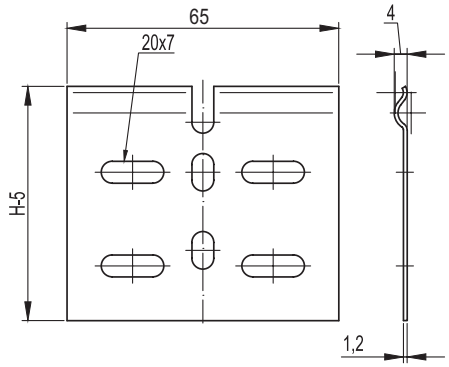

Назначение
• изгиб трассы в горизонтальной плоскости.
Характеристики
• исп. 1 – сталь, оцинкованная по методу Сендзимира;
• исп. 2 – горячее цинкование погружением после изготовления;
• исп. 4 – цинк-ламельное покрытие.

Высота H, мм	Вес*, кг/шт.	Код, исп. 1	Код, исп. 2	Код, исп. 4
50	0,021	LP0050	LP0050HDZL	LP0050HDZL
80	0,037	LP0080	LP0080HDZL	LP0080HDZL
100	0,043	LP0100	LP0100HDZL	LP0100HDZL

Регулируемый горизонтальный соединитель внешний



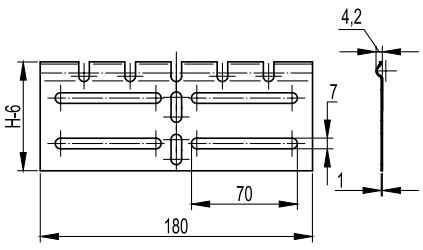

Назначение
• изгиб трассы в горизонтальной плоскости.
Характеристики
• исп. 1 – сталь, оцинкованная по методу Сендзимира;
• исп. 2 – горячее цинкование погружением после изготовления;
• исп. 4 – цинк-ламельное покрытие.

Высота H, мм	Вес*, кг/шт.	Код, исп. 1	Код, исп. 2	Код, исп. 4
50	0,051	LP0051	LP0051HDZL	LP0051HDZL
80	0,113	LP0081	LP0081HDZL	LP0081HDZL
100	0,139	LP0101	LP0101HDZL	LP0101HDZL

* Значения в столбце соответствуют Исполнению 1

Монтажная пластина вертикальная



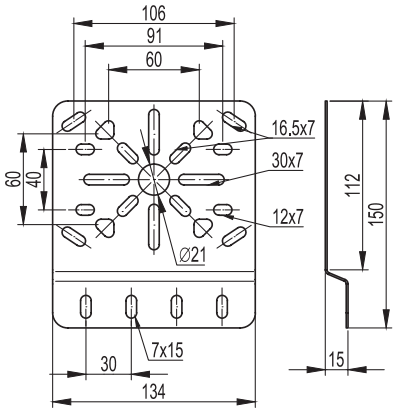

Назначение
• монтаж ответвительных коробок к лонжеронам.
Характеристики
• исп. 1 – сталь, оцинкованная по методу Сендзимира;
• исп. 4 – цинк-ламельное покрытие.

Вес*, кг/шт.	Код, исп. 1	Код, исп. 4
0,176	LP3000	LP3000HDZL

Монтажная пластина горизонтальная



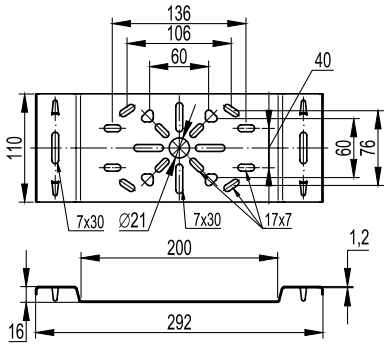

Назначение
• монтаж ответвительных коробок к поперечинам.
Характеристики
• исп. 1 – сталь, оцинкованная по методу Сендзимира;
• исп. 2 – горячее цинкование погружением после изготовления;
• исп. 4 – цинк-ламельное покрытие.

Вес*, кг/шт.	Код, исп. 1	Код, исп. 2	Код, исп. 4
0,312	LP4000	LP4000HDZL	LP4000HDZL

Упрощенная редукция



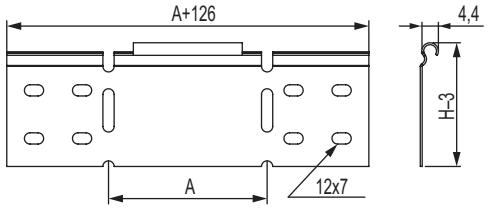

Назначение
• соединение различных по ширине лотков.
Характеристики
• исп. 1 – сталь, оцинкованная по методу Сендзимира;
• исп. 2 – горячее цинкование погружением после изготовления;
• исп. 4 – цинк-ламельное покрытие.

Высота H, мм	Ширина перехода A, мм	Вес*, кг/шт.	Код, исп. 1	Код, исп. 2	Код, исп. 4
50	100	0,100	LR5100	LR5100HDZL	LR5100HDZL
	200	0,158	LR5200	LR5200HDZL	LR5200HDZL
	300	0,212	LR5300	LR5300HDZL	LR5300HDZL
	400	0,260	LR5400	LR5400HDZL	LR5400HDZL
80	100	0,157	LR8100	LR8100HDZL	LR8100HDZL
	200	0,245	LR8200	LR8200HDZL	LR8200HDZL
	300	0,331	LR8300	LR8300HDZL	LR8300HDZL
	400	0,417	LR8400	LR8400HDZL	LR8400HDZL
100	100	0,202	LR1100	LR1100HDZL	LR1100HDZL
	200	0,308	LR1200	LR1200HDZL	LR1200HDZL
	300	0,393	LR1300	LR1300HDZL	LR1300HDZL
	400	0,522	LR1400	LR1400HDZL	LR1400HDZL

* Значения в столбце соответствуют Исполнению 1

Прижим лотка



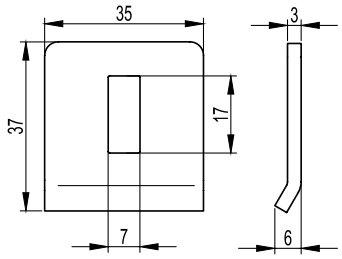

Назначение
• крепление лестничных лотков к консолям и подвесам.
Характеристики
• исп. 1 – сталь, оцинкованная по методу Сендзимира;
• исп. 2 – горячее цинкование погружением после изготовления;
• исп. 4 – цинк-ламельное покрытие.

Вес*, кг/шт.	Код, исп. 1	Код, исп. 2	Код, исп. 4
0,028	LP1000	LP1000HDZL	LP1000HDZL

Стеновое крепление (кронштейн)



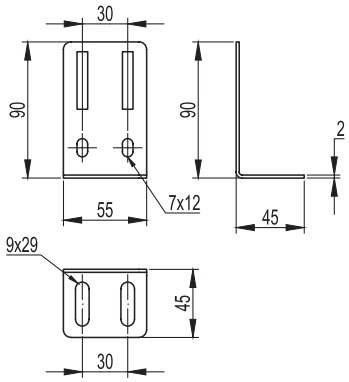

Назначение
• вертикальный монтаж лотков;
• напольный монтаж лотков.
Характеристики
• исп. 1 – сталь, оцинкованная по методу Сендзимира;
• исп. 2 – горячее цинкование погружением после изготовления;
• исп. 4 – цинк-ламельное покрытие.

Вес*, кг/шт.	Код, исп. 1	Код, исп. 2	Код, исп. 4
0,096	LP5000	LP5000HDZL	LP5000HDZL

Перегородка SEP



Перегородка высотой 30 мм

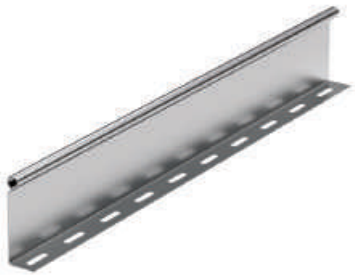

Перегородка высотой 50–80 мм

Назначение
• разделение кабелей внутри лотка.
Характеристики
• исп. 1 – сталь, оцинкованная по методу Сендзимира;
• исп. 2 – горячее цинкование погружением после изготовления;
• исп. 4 – цинк-ламельное покрытие.
Особенности
• для установки совместно с крышкой высоту перегородки следует выбирать на размер меньше.

Высота H, мм	Длина L, мм	Вес*, кг/м	Код, исп. 1	Код, исп. 2	Код, исп. 4
30	1500	0,380	36460	36460HDZ	36460ZL
50	3000	0,480	36480	36480HDZ	36480ZL
80	3000	0,680	36500	36500HDZ	36500ZL

* Значения в столбце соответствуют Исполнению 1

Кабельный держатель BHL



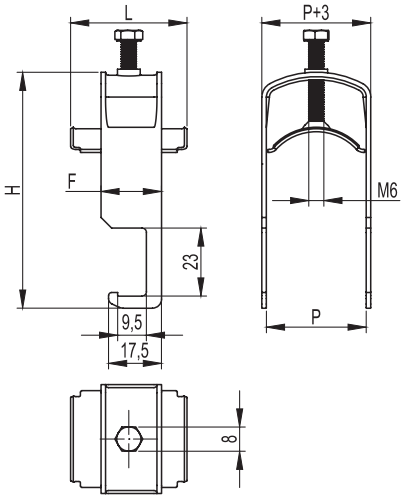

Назначение
• крепление кабелей к поперечинам лотка.
Характеристики
• исп. 1 – сталь, оцинкованная по методу Сендзимира.

Ø кабеля, мм	Толщина стали, мм	Длина скобы F, мм	Высота H, мм	Ширина P, мм	Вес, кг	Код, исп. 1
8–14	1,5	20	49	16	0,029	BHL0814
14–20	1,5	20	54	22	0,037	BHL1420
20–26	1,5	20	60	28	0,042	BHL2026
26–32	1,5	20	66	34	0,047	BHL2632
32–38	1,5	20	77	40	0,057	BHL3238
38–44	1,5	20	83	46	0,063	BHL3844
44–50	2,5	25	89	52	0,114	BHL4450
50–56	2,5	25	95	58	0,125	BHL5056
56–63	2,5	25	100	64	0,138	BHL5662
62–68	2,5	25	107	70	0,152	BHL6268
68–74	2,5	25	113	76	0,164	BHL6874

Держатель крышки



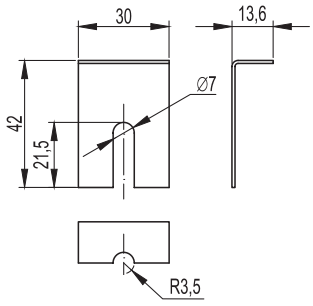

Назначение
• дополнительное крепление крышки лотков в случаях их установки на открытом воздухе в условиях больших ветровых нагрузок.
Характеристики
• исп. 4 – цинк-ламельное покрытие.

Высота H, мм	Вес*, кг/шт.	Код, исп. 4
50–80–100	0,15	38500ZL

* Значения в столбце соответствуют Исполнению 1

Заглушка цельная ТС



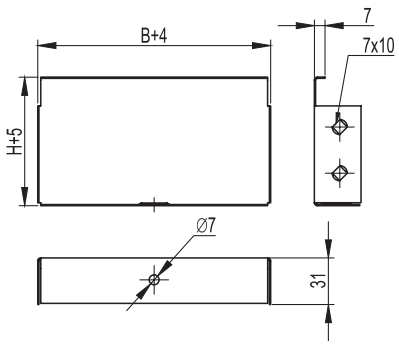

Назначение
- устанавливается в торец лотка в местах окончания трассы.

Характеристики
- толщина – 1,0 мм;
- исп. 1 – сталь, оцинкованная по методу Сендзимира;
- исп. 2 – горячее цинкование погружением после изготовления;
- исп. 4 – цинк-ламельное покрытие.

Высота H, мм	Ширина B, мм	Вес*, кг/шт.	Код, исп. 1	Код, исп. 2**	Код, исп. 4**
50	50	0,08	37240	37240HDZL	37240HDZL
	100	0,07	30193	30193HDZL	30193HDZL
	150	0,09	30194	30194HDZL	30194HDZL
	200	0,11	30195	30195HDZL	30195HDZL
	300	0,15	30196	30196HDZL	30196HDZL
	400	0,16	30197	30197HDZL	30197HDZL
	500	0,22	30198	30198HDZL	30198HDZL
	600	0,3	37268	37268HDZL	37268HDZL
80	80	0,11	37261	37261HDZL	37261HDZL
	100	0,12	37262	37262HDZL	37262HDZL
	150	0,18	37263	37263HDZL	37263HDZL
	200	0,22	37264	37264HDZL	37264HDZL
	300	0,3	37265	37265HDZL	37265HDZL
	400	0,4	37266	37266HDZL	37266HDZL
	500	0,5	37267	37267HDZL	37267HDZL
	600	0,6	37269	37269HDZL	37269HDZL
100	100	0,16	30265	30265HDZL	30265HDZL
	150	0,2	30266	30266HDZL	30266HDZL
	200	0,15	30267	30267HDZL	30267HDZL
	300	0,6	30268	30268HDZL	30268HDZL
	400	0,38	30269	30269HDZL	30269HDZL
	500	0,43	30270	30270HDZL	30270HDZL
	600	1,1	37270	37270HDZL	37270HDZL

* Значения в столбце соответствуют Исполнению 1
** Производятся сборными

Заглушки торцевые



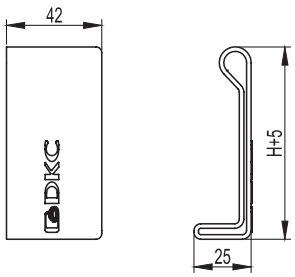

Назначение
- маркировка окончания трассы;
- защита персонала.

Характеристики
- материал: полиэтилен;
- цвет: красный, RAL 3020.

Комплект поставки
- две заглушки – левая и правая.

Высота H, мм	Вес, кг/комплект	Код
50	0,007	LS5000
80	0,010	LS8000
100	0,012	LS1000

Пластина вывода кабеля



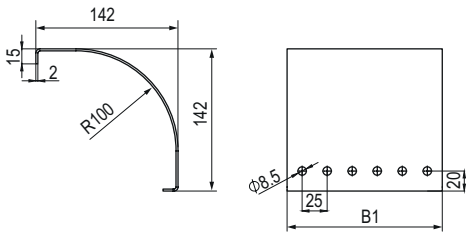

Назначение
• организация спуска кабеля с траверсы лестничного лотка к оборудованию;
• переход кабельной трассы на нижние уровни.
Характеристики
• толщина – 2,0 мм;
• исп. 1 – сталь, оцинкованная по методу Сендзимира;
• исп. 2 – горячее цинкование погружением после изготовления;
• исп. 4 – цинк-ламельное покрытие.
Особенности
• поставляется в комплекте с метизами (CM010610, CM100600 в соответствующем аксессуару исполнении).

Ширина, мм	Вес, кг/ упак.	B1, мм	Код, исп. 1	Код, исп. 2	Код, исп. 4
100	0,24	90	LEP10K	LEP10KHDZ	LEP10KZL
200	0,64	155	LEP20K	LEP20KHDZ	LEP20KZL
300	1,05	255	LEP30K	LEP30KHDZ	LEP30KZL
400	1,47	355	LEP40K	LEP40KHDZ	LEP40KZL
500	1,88	455	LEP50K	LEP50KHDZ	LEP50KZL
600	2,29	555	LEP60K	LEP60KHDZ	LEP60KZL

Системные аксессуары

Угол горизонтальный 45° R300



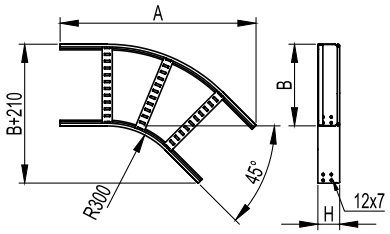

Назначение
• поворот трассы на 45° в горизонтальной плоскости.
Характеристики
• толщина лонжерона – 1,2 мм;
• толщина поперечины – 1,0 мм;
• исп. 1 – сталь, оцинкованная по методу Сендзимира;
• исп. 2 – горячее цинкование погружением после изготовления;
• исп. 4 – цинк-ламельное покрытие.
Особенности
• поставляется в комплекте с метизами и соединительными пластинами (LG5000/LG8000/LG1000, CM010620, CM110600, CM220600 в соответствующем аксессуару исполнении).

Высота H,	Ширина основания B, мм	Длина A, мм	Вес*, кг/упак..	Код, исп. 1	Код, исп. 2	Код, исп. 4
50	200	650	1,4	LC0532K	LC0532KHDZ	LC0532KZL
	300	720	1,7	LC0533K	LC0533KHDZ	LC0533KZL
	400	790	1,9	LC0534K	LC0534KHDZ	LC0534KZL
	500	860	2,4	LC0535K	LC0535KHDZ	LC0535KZL
	600	930	2,6	LC0536K	LC0536KHDZ	LC0536KZL
80	200	650	1,8	LC0832K	LC0832KHDZ	LC0832KZL
	300	720	2	LC0833K	LC0833KHDZ	LC0833KZL
	400	790	2,3	LC0834K	LC0834KHDZ	LC0834KZL
	500	860	2,8	LC0835K	LC0835KHDZ	LC0835KZL
	600	930	3,1	LC0836K	LC0836KHDZ	LC0836KZL
100	200	650	2	LC0132K	LC0132KHDZ	LC0132KZL
	300	720	2,3	LC0133K	LC0133KHDZ	LC0133KZL
	400	790	2,5	LC0134K	LC0134KHDZ	LC0134KZL
	500	860	3,1	LC0135K	LC0135KHDZ	LC0135KZL
	600	930	3,4	LC0136K	LC0136KHDZ	LC0136KZL

Крышка на угол горизонтальный 45° R300



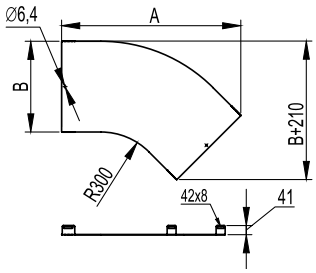

Назначение
• дополнительная защита кабеля от воздействий внешней среды.
Характеристики
• толщина стали – 1,0 мм;
• исп. 1 – сталь, оцинкованная по методу Сендзимира;
• исп. 2 – горячее цинкование погружением после изготовления;
• исп. 4 – цинк-ламельное покрытие.
Особенности
• поставляется в комплекте с монтажными элементами (CM030508, CM100500, 37501) в соответствующем аксессуару исполнении.

Ширина основания B, мм	Длина A, мм	Вес*, кг/упак..	Код, исп. 1	Код, исп. 2	Код, исп. 4
200	650	0,8	LK0230K	LK0230KHDZ	LK0230KZL
300	720	1,3	LK0330K	LK0330KHDZ	LK0330KZL
400	790	1,9	LK0430K	LK0430KHDZ	LK0430KZL
500	860	2,5	LK0530K	LK0530KHDZ	LK0530KZL
600	930	3,1	LK0630K	LK0630KHDZ	LK0630KZL

* Значения в столбце соответствуют Исполнению 1

Угол горизонтальный 45° R600



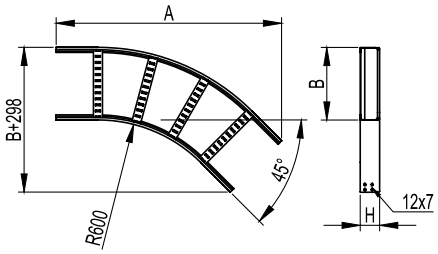

Назначение
• поворот трассы на 45° в горизонтальной плоскости;
• параллельный монтаж кабельных трасс.
Характеристики
• толщина лонжерона – 1,2 мм;
• толщина поперечины – 1,0 мм;
• исп. 1 – сталь, оцинкованная по методу Сендзимира;
• исп. 2 – горячее цинкование погружением после изготовления;
• исп. 4 – цинк-ламельное покрытие.
Особенности
• поставляется в комплекте с метизами и соединительными пластинами (LG5000/LG8000/LG1000, CM010620, CM110600, CM220600 в соответствующем аксессуару исполнении).

Высота H,	Ширина основания B, мм	Длина A, мм	Вес*, кг/шт.	Код, исп. 1	Код, исп. 2	Код, исп. 4
50	200	862	1,9	LC0562K	LC0562KHDZ	LC0562KZL
	300	932	2,2	LC0563K	LC0563KHDZ	LC0563KZL
	400	1002	2,5	LC0564K	LC0564KHDZ	LC0564KZL
	500	1073	3	LC0565K	LC0565KHDZ	LC0565KZL
	600	1143	3,4	LC0566K	LC0566KHDZ	LC0566KZL
80	200	862	2,4	LC0862K	LC0862KHDZ	LC0862KZL
	300	932	2,7	LC0863K	LC0863KHDZ	LC0863KZL
	400	1002	3	LC0864K	LC0864KHDZ	LC0864KZL
	500	1073	3,6	LC0865K	LC0865KHDZ	LC0865KZL
	600	1143	3,9	LC0866K	LC0866KHDZ	LC0866KZL
100	200	862	2,7	LC0162K	LC0162KHDZ	LC0162KZL
	300	932	3	LC0163K	LC0163KHDZ	LC0163KZL
	400	1002	3,3	LC0164K	LC0164KHDZ	LC0164KZL
	500	1073	4	LC0165K	LC0165KHDZ	LC0165KZL
	600	1143	4,3	LC0166K	LC0166KHDZ	LC0166KZL

Крышка на угол горизонтальный 45° R600



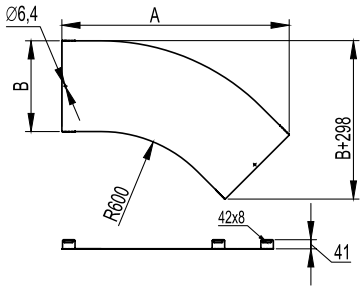

Назначение
• дополнительная защита кабеля от воздействий внешней среды.
Характеристики
• толщина стали – 1,0 мм;
• исп. 1 – сталь, оцинкованная по методу Сендзимира;
• исп. 2 – горячее цинкование погружением после изготовления;
• исп. 4 – цинк-ламельное покрытие.
Особенности
• поставляется в комплекте с монтажными элементами (CM030508, CM100500, 37501) в соответствующем аксессуару исполнении.

Ширина основания B, мм	Длина A, мм	Вес*, кг/упак.	Код, исп. 1	Код, исп. 2	Код, исп. 4
200	862	1,2	LK0260K	LK0260KHDZ	LK0260KZL
300	932	1,9	LK0360K	LK0360KHDZ	LK0360KZL
400	1002	2,6	LK0460K	LK0460KHDZ	LK0460KZL
500	1073	3,4	LK0560K	LK0560KHDZ	LK0560KZL
600	1143	4,3	LK0660K	LK0660KHDZ	LK0660KZL

* Значения в столбце соответствуют Исполнению 1

Угол горизонтальный 90° R300



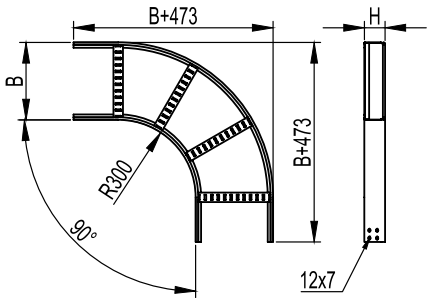

Назначение
• поворот трассы на 90° в горизонтальной плоскости.
Характеристики
• толщина лонжерона – 1,2 мм;
• толщина поперечины – 1,0 мм;
• исп. 1 – сталь, оцинкованная по методу Сендзимира;
• исп. 2 – горячее цинкование погружением после изготовления;
• исп. 4 – цинк-ламельное покрытие.
Особенности
• поставляется в комплекте с метизами и соединительными пластинами (LG5000/LG8000/LG1000, CM010620, CM110600, CM220600 в соответствующем аксессуару исполнении).

Высота H, мм	Ширина основания B, мм	Вес*, кг/шт.	Код, исп.	Код, исп. 2	Код, исп. 4
50	200	2,1	LC5320K	LC5320KHDZ	LC5320KZL
	300	2,4	LC5330K	LC5330KHDZ	LC5330KZL
	400	3	LC5340K	LC5340KHDZ	LC5340KZL
	500	3,3	LC5350K	LC5350KHDZ	LC5350KZL
	600	4	LC5360K	LC5360KHDZ	LC5360KZL
80	200	2,6	LC8320K	LC8320KHDZ	LC8320KZL
	300	2,9	LC8330K	LC8330KHDZ	LC8330KZL
	400	3,6	LC8340K	LC8340KHDZ	LC8340KZL
	500	4	LC8350K	LC8350KHDZ	LC8350KZL
	600	4,7	LC8360K	LC8360KHDZ	LC8360KZL
100	200	2,9	LC1320K	LC1320KHDZ	LC1320KZL
	300	3,4	LC1330K	LC1330KHDZ	LC1330KZL
	400	3,9	LC1340K	LC1340KHDZ	LC1340KZL
	500	4,4	LC1350K	LC1350KHDZ	LC1350KZL
	600	4,4	LC1360K	LC1360KHDZ	LC1360KZL

Крышка на угол горизонтальный 90° R300

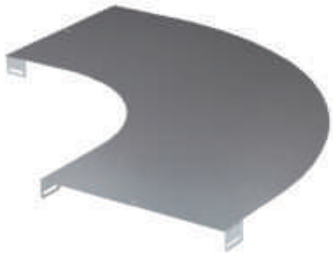

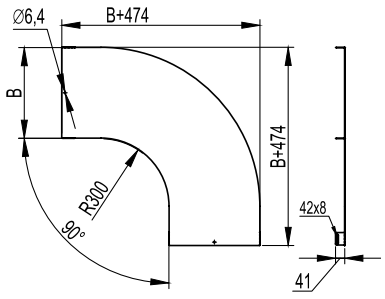

Назначение
• дополнительная защита кабеля от воздействий внешней среды.
Характеристики
• толщина стали – 1,0 мм;
• исп. 1 – сталь, оцинкованная по методу Сендзимира;
• исп. 2 – горячее цинкование погружением после изготовления;
• исп. 4 – цинк-ламельное покрытие.
Особенности
• поставляется в комплекте с монтажными элементами (CM030508, CM100500, 37501) в соответствующем аксессуару исполнении.

Ширина основания B, мм	Вес*, кг/шт.	Код, исп. 1	Код, исп. 2	Код, исп. 4
200	1,6	LK0023K	LK0023KHDZ	LK0023KZL
300	2,6	LK0033K	LK0033KHDZ	LK0033KZL
400	3,7	LK0043K	LK0043KHDZ	LK0043KZL
500	4,9	LK0053K	LK0053KHDZ	LK0053KZL
600	6,2	LK0063K	LK0063KHDZ	LK0063KZL

* Значения в столбце соответствуют Исполнению 1

Угол горизонтальный 90° R600



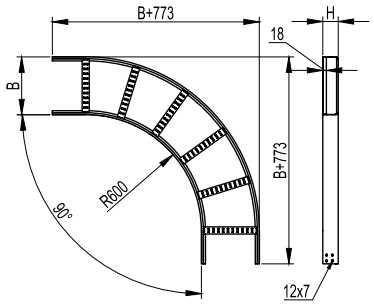

Назначение
• поворот трассы на 90° в горизонтальной плоскости;
• прокладка кабеля с особыми требованиями к минимальному радиусу изгиба;
• параллельный монтаж кабельных трасс.
Характеристики
• толщина лонжерона – 1,2 мм;
• толщина поперечины – 1,0 мм;
• исп. 1 – сталь, оцинкованная по методу Сендзимира;
• исп. 2 – горячее цинкование погружением после изготовления;
• исп. 4 – цинк-ламельное покрытие.
Особенности
• поставляется в комплекте с метизами и соединительными пластинами (LG5000/LG8000/LG1000, CM010620, CM110600, CM220600 в соответствующем аксессуару исполнении).

Высота H, мм	Ширина основания B, мм	Вес*, кг/шт.	Код, исп. 1	Код, исп. 2	Код, исп. 4
50	200	2,8	LC5620K	LC5620KHDZ	LC5620KZL
	300	3,2	LC5630K	LC5630KHDZ	LC5630KZL
	400	3,7	LC5640K	LC5640KHDZ	LC5640KZL
	500	4,1	LC5650K	LC5650KHDZ	LC5650KZL
	600	4,8	LC5660K	LC5660KHDZ	LC5660KZL
80	200	3,5	LC8620K	LC8620KHDZ	LC8620KZL
	300	3,9	LC8630K	LC8630KHDZ	LC8630KZL
	400	4,5	LC8640K	LC8640KHDZ	LC8640KZL
	500	5	LC8650K	LC8650KHDZ	LC8650KZL
	600	5,3	LC8660K	LC8660KHDZ	LC8660KZL
100	200	4,1	LC1620K	LC1620KHDZ	LC1620KZL
	300	4,5	LC1630K	LC1630KHDZ	LC1630KZL
	400	5,1	LC1640K	LC1640KHDZ	LC1640KZL
	500	5,6	LC1650K	LC1650KHDZ	LC1650KZL
	600	6,4	LC1660K	LC1660KHDZ	LC1660KZL

Крышка на угол горизонтальный 90° R600



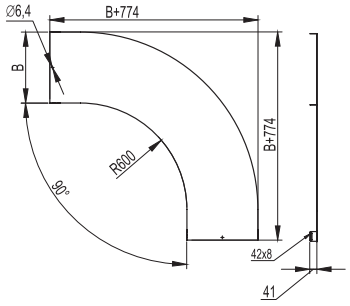

Назначение
• дополнительная защита кабеля от воздействий окружающей среды.
Характеристики
• толщина стали – 1,0 мм;
• исп. 1 – сталь, оцинкованная по методу Сендзимира;
• исп. 2 – горячее цинкование погружением после изготовления;
• исп. 4 – цинк-ламельное покрытие.
Особенности
• поставляется в комплекте с монтажными элементами (CM030508, CM100500, 37501) в соответствующем аксессуару исполнении.

Ширина основания B, мм	Вес*, кг/шт.	Код, исп. 1	Код, исп. 2	Код, исп. 4
200	2,4	LK0026K	LK0026KHDZ	LK0026KZL
300	3,7	LK0036K	LK0036KHDZ	LK0036KZL
400	5,2	LK0046K	LK0046KHDZ	LK0046KZL
500	6,7	LK0056K	LK0056KHDZ	LK0056KZL
600	8,5	LK0066K	LK0066KHDZ	LK0066KZL

* Значения в столбце соответствуют Исполнению 1

T-образный ответвитель R300



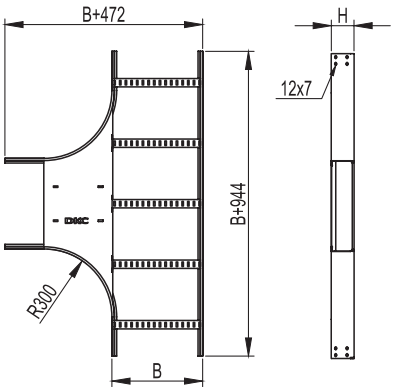

Назначение
• монтаж отводов трасс в горизонтальной плоскости.
Характеристики
• толщина лонжерона – 1,2 мм;
• толщина поперечины – 1,0 мм;
• исп. 1 – сталь, оцинкованная по методу Сендзимира;
• исп. 2 – горячее цинкование погружением после изготовления;
• исп. 4 – цинк-ламельное покрытие.
Особенности
• поставляется в комплекте с метизами и соединительными пластинами (LG5000/LG8000/LG1000, CM010620, CM110600, CM220600 в соответствующем аксессуару исполнении).

Высота H, мм	Ширина основания B, мм	Вес*, кг/шт.	Код, исп.	Код, исп. 2	Код, исп. 4
50	200	3,9	LT5302K	LT5302KHDZ	LT5302KZL
	300	4,5	LT5303K	LT5303KHDZ	LT5303KZL
	400	5,6	LT5304K	LT5304KHDZ	LT5304KZL
	500	6,3	LT5305K	LT5305KHDZ	LT5305KZL
	600	6,9	LT5306K	LT5306KHDZ	LT5306KZL
80	200	4,7	LT8302K	LT8302KHDZ	LT8302KZL
	300	5,3	LT8303K	LT8303KHDZ	LT8303KZL
	400	6,4	LT8304K	LT8304KHDZ	LT8304KZL
	500	7,1	LT8305K	LT8305KHDZ	LT8305KZL
	600	7,8	LT8306K	LT8306KHDZ	LT8306KZL
100	200	5,2	LT1302K	LT1302KHDZ	LT1302KZL
	300	5,9	LT1303K	LT1303KHDZ	LT1303KZL
	400	6,9	LT1304K	LT1304KHDZ	LT1304KZL
	500	7,6	LT1305K	LT1305KHDZ	LT1305KZL
	600	8,3	LT1306K	LT1306KHDZ	LT1306KZL

Крышка на T-образный ответвитель R300



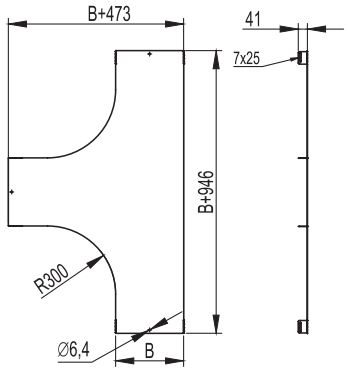

Назначение
• дополнительная защита кабеля от воздействия окружающей среды.
Характеристики
• толщина стали – 1,0 мм;
• исп. 1 – сталь, оцинкованная по методу Сендзимира;
• исп. 2 – горячее цинкование погружением после изготовления;
• исп. 4 – цинк-ламельное покрытие.
Особенности
• поставляется в комплекте с монтажными элементами (CM030508, CM100500, 37501) в соответствующем аксессуару исполнении

Ширина основания B, мм	Вес*, кг/шт.	Код, исп. 1	Код, исп. 2	Код, исп. 4
200	3	LK0203K	LK0203KHDZ	LK0203KZL
300	4,5	LK0303K	LK0303KHDZ	LK0303KZL
400	6,3	LK0403K	LK0403KHDZ	LK0403KZL
500	7,6	LK0503K	LK0503KHDZ	LK0503KZL
600	8,9	LK0603K	LK0603KHDZ	LK0603KZL

* Значения в столбце соответствуют Исполнению 1

T-образный ответвитель R600



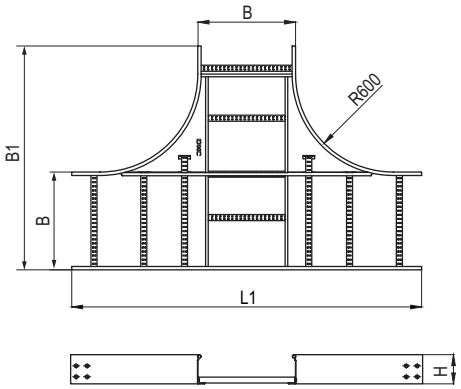

Назначение
• монтаж отводов трасс в горизонтальной плоскости.
Характеристики
• толщина лонжерона – 1,2 мм;
• толщина поперечины – 1,0 мм;
• T-образный ответвитель радиусом 600 мм;
• исп. 1 – сталь, оцинкованная по методу Сендзимира;
• исп. 2 – горячее цинкование погружением после изготовления;
• исп. 4 – цинк-ламельное покрытие.
Особенности
• поставляется в комплекте с метизами и соединительными пластинами (LG5000/LG8000/LG1000, CM010620, CM110600, CM220600 в соответствующем аксессуару исполнении).

Высота H, мм	Ширина основания B, мм	H1, мм	L1, мм	Код, исп. 1	Код, исп. 2	Код, исп. 4
50	200	973	1746	LT5602K	LT5602KHDZ	LT5602KZL
	300	1073	1846	LT5603K	LT5603KHDZ	LT5603KZL
	400	1173	1946	LT5604K	LT5604KHDZ	LT5604KZL
	500	1273	2046	LT5605K	LT5605KHDZ	LT5605KZL
	600	1373	2146	LT5606K	LT5606KHDZ	LT5606KZL
80	200	972	1744	LT8602K	LT8602KHDZ	LT8602KZL
	300	1072	1844	LT8603K	LT8603KHDZ	LT8603KZL
	400	1172	1944	LT8604K	LT8604KHDZ	LT8604KZL
	500	1272	2044	LT8605K	LT8605KHDZ	LT8605KZL
	600	1372	2144	LT8606K	LT8606KHDZ	LT8606KZL
100	200	973	1746	LT1602K	LT1602KHDZ	LT1602KZL
	300	1073	1846	LT1603K	LT1603KHDZ	LT1603KZL
	400	1173	1946	LT1604K	LT1604KHDZ	LT1604KZL
	500	1273	2046	LT1605K	LT1605KHDZ	LT1605KZL
	600	1373	2146	LT1606K	LT1606KHDZ	LT1606KZL

Крышка на T-образный ответвитель R600



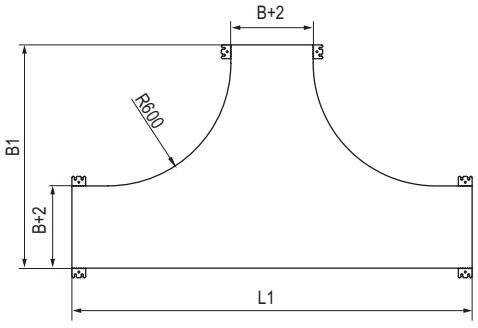

Назначение
• дополнительная защита кабеля от воздействия окружающей среды.
Характеристики
• толщина стали – 1,0 мм;
• исп. 1 – сталь, оцинкованная по методу Сендзимира;
• исп. 2 – горячее цинкование погружением после изготовления;
• исп. 4 – цинк-ламельное покрытие.
Особенности
• поставляется в комплекте с монтажными элементами (CM030508, CM100500, 37501) в соответствующем аксессуару исполнении.

Ширина основания B, мм	L1, мм	B1, мм	Код, исп.1	Код, исп. 2	Код, исп. 4
200	1746	1015	LK0206K	LK0206KHDZ	LK0206KZL
300	1846	1115	LK0306K	LK0306KHDZ	LK0306KZL
400	1946	1215	LK0406K	LK0406KHDZ	LK0406KZL
500	2046	1315	LK0506K	LK0506KHDZ	LK0506KZL
600	2146	1415	LK0606K	LK0606KHDZ	LK0606KZL

X-образный ответвитель R300



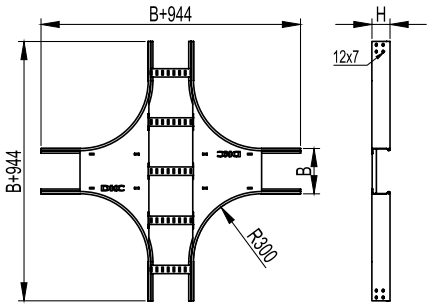

Назначение
• монтаж участков пересечения трасс в горизонтальной плоскости.
Характеристики
• толщина лонжерона – 1,2 мм;
• толщина поперечины – 1,0 мм;
• исп. 1 – сталь, оцинкованная по методу Сендзимира;
• исп. 2 – горячее цинкование погружением после изготовления;
• исп. 4 – цинк-ламельное покрытие.
Особенности
• поставляется в комплекте с метизами и соединительными пластинами (LG5000/LG8000/LG1000, CM010620, CM110600, CM220600 в соответствующем аксессуару исполнении).

Высота H, мм	Ширина основания B, мм	Вес*, кг/шт.	Код, исп. 1	Код, исп. 2	Код, исп. 4
50	200	5,5	LX5302K	LX5302KHDZ	LX5302KZL
	300	6,3	LX5303K	LX5303KHDZ	LX5303KZL
	400	7,6	LX5304K	LX5304KHDZ	LX5304KZL
	500	8,5	LX5305K	LX5305KHDZ	LX5305KZL
	600	9,4	LX5306K	LX5306KHDZ	LX5306KZL
80	200	6,3	LX8302K	LX8302KHDZ	LX8302KZL
	300	7,1	LX8303K	LX8303KHDZ	LX8303KZL
	400	8,5	LX8304K	LX8304KHDZ	LX8304KZL
	500	9,4	LX8305K	LX8305KHDZ	LX8305KZL
	600	10,3	LX8306K	LX8306KHDZ	LX8306KZL
100	200	6,9	LX1302K	LX1302KHDZ	LX1302KZL
	300	7,7	LX1303K	LX1303KHDZ	LX1303KZL
	400	9,1	LX1304K	LX1304KHDZ	LX1304KZL
	500	10	LX1305K	LX1305KHDZ	LX1305KZL
	600	10,9	LX1306K	LX1306KHDZ	LX1306KZL

Крышка на X-образный ответвитель R300



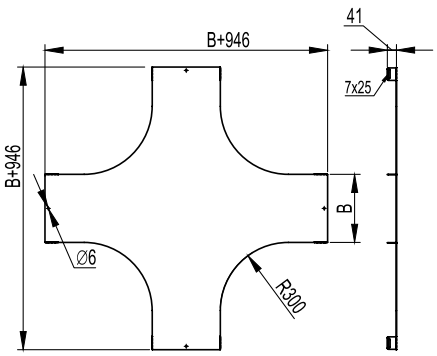

Назначение
• дополнительная защита кабеля от воздействия окружающей среды.
Характеристики
• толщина стали – 1,0 мм;
• исп. 1 – сталь, оцинкованная по методу Сендзимира;
• исп. 2 – горячее цинкование погружением после изготовления;
• исп. 4 – цинк-ламельное покрытие.
Особенности
• поставляется в комплекте с монтажными элементами (CM030508, CM100500, 37501) в соответствующем аксессуару исполнении.

Ширина основания B, мм	Вес*, кг/шт.	Код, исп. 1	Код, исп. 2	Код, исп. 4
200	4,1	LK2003K	LK2003KHDZ	LK2003KZL
300	6	LK3003K	LK3003KHDZ	LK3003KZL
400	8,1	LK4003K	LK4003KHDZ	LK4003KZL
500	10,3	LK5003K	LK5003KHDZ	LK5003KZL
600	16,1	LK6003K	LK6003KHDZ	LK6003KZL

* Значения в столбце соответствуют Исполнению 1

X-образный ответвитель R600



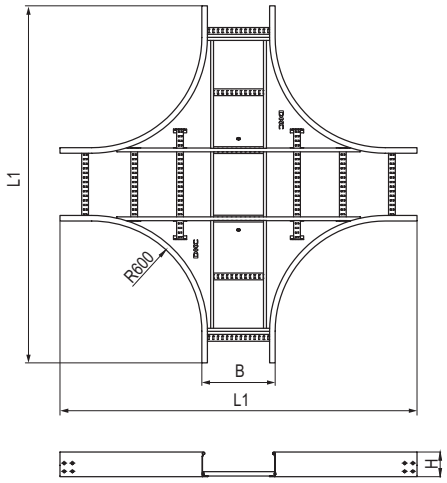

Назначение
• монтаж участков пересечения трасс в горизонтальной плоскости.
Характеристики
• толщина лонжерона – 1,2 мм;
• толщина поперечины – 1,0 мм;
• Т-образный ответвитель радиусом 600 мм;
• исп. 1 – сталь, оцинкованная по методу Сендзимира;
• исп. 2 – горячее цинкование погружением после изготовления;
• исп. 4 – цинк-ламельное покрытие.
Особенности
• поставляется в комплекте с метизами и соединительными пластинами (LG5000/LG8000/LG1000, CM010620, CM110600, CM220600 в соответствующем аксессуару исполнении).

Высота H, мм	Ширина основания B, мм	L1, мм	Код, исп. 1	Код, исп. 2	Код, исп. 4
50	200	1746	LX5602K	LX5602KHDZ	LX5602KZL
	300	1846	LX5603K	LX5603KHDZ	LX5603KZL
	400	1946	LX5604K	LX5604KHDZ	LX5604KZL
	500	2046	LX5605K	LX5605KHDZ	LX5605KZL
	600	2146	LX5606K	LX5606KHDZ	LX5606KZL
80	200	1746	LX8602K	LX8602KHDZ	LX8602KZL
	300	1846	LX8603K	LX8603KHDZ	LX8603KZL
	400	1946	LX8604K	LX8604KHDZ	LX8604KZL
	500	2046	LX8605K	LX8605KHDZ	LX8605KZL
	600	2146	LX8606K	LX8606KHDZ	LX8606KZL
100	200	1746	LX1602K	LX1602KHDZ	LX1602KZL
	300	1846	LX1603K	LX1603KHDZ	LX1603KZL
	400	1946	LX1604K	LX1604KHDZ	LX1604KZL
	500	2046	LX1605K	LX1605KHDZ	LX1605KZL
	600	2146	LX1606K	LX1606KHDZ	LX1606KZL

Крышка на X-образный ответвитель R600



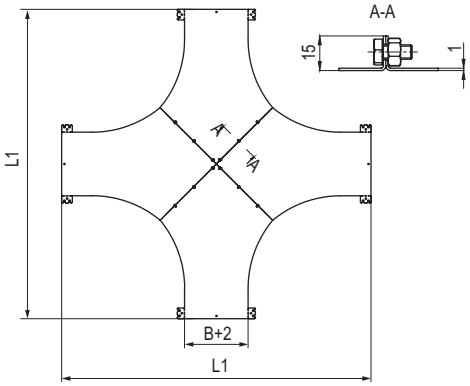

Назначение
• дополнительная защита кабеля от воздействия окружающей среды.
Характеристики
• толщина стали – 1,0 мм;
• исп. 1 – сталь, оцинкованная по методу Сендзимира;
• исп. 2 – горячее цинкование погружением после изготовления;
• исп. 4 – цинк-ламельное покрытие.
Особенности
• поставляется в комплекте с монтажными элементами (CM030508, CM100500, 37501) в соответствующем аксессуару исполнении.

Ширина основания B, мм	L1, мм	Код, исп. 1	Код, исп. 2	Код, исп. 4
200	1746	LK2006K	LK2006KHDZ	LK2006KZL
300	1846	LK3006K	LK3006KHDZ	LK3006KZL
400	1946	LK4006K	LK4006KHDZ	LK4006KZL
500	2046	LK5006K	LK5006KHDZ	LK5006KZL
600	2146	LK6006K	LK6006KHDZ	LK6006KZL

* Значения в столбце соответствуют Исполнению 1

Угол вертикальный, шарнирный



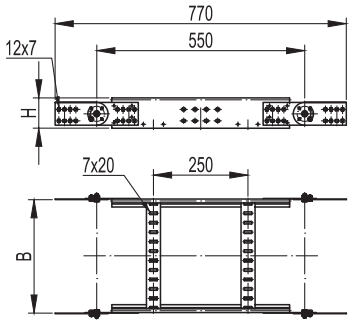

Назначение
- монтаж подъемов и опусков трассы;
- наклон трассы под произвольным углом;
- переход в другую плоскость прокладки.

Характеристики
- толщина лонжерона – 1,2 мм;
- толщина поперечины – 1,0 мм;
- исп. 1 – сталь, оцинкованная по методу Сендзимира;
- исп. 2 – горячее цинкование погружением после изготовления;
- исп. 4 – цинк-ламельное покрытие.

Особенности
- для увеличения радиуса поворота монтируется несколько секций подряд;
- поставляется в комплекте с монтажными элементами в соответствующем аксессуару исполнении.

Высота H, мм	Ширина основания B, мм	Вес*, кг/шт.	Код, исп. 1	Код, исп. 2	Код, исп. 4
50	200	2,9	LE5002K	LE5002KHDZ	LE5002KZL
	300	3	LE5003K	LE5003KHDZ	LE5003KZL
	400	3,1	LE5004K	LE5004KHDZ	LE5004KZL
	500	3,2	LE5005K	LE5005KHDZ	LE5005KZL
	600	3,3	LE5006K	LE5006KHDZ	LE5006KZL
80	200	3,4	LE8002K	LE8002KHDZ	LE8002KZL
	300	3,5	LE8003K	LE8003KHDZ	LE8003KZL
	400	3,6	LE8004K	LE8004KHDZ	LE8004KZL
	500	3,7	LE8005K	LE8005KHDZ	LE8005KZL
	600	3,8	LE8006K	LE8006KHDZ	LE8006KZL
100	200	4	LE1002K	LE1002KHDZ	LE1002KZL
	300	4,1	LE1003K	LE1003KHDZ	LE1003KZL
	400	4,2	LE1004K	LE1004KHDZ	LE1004KZL
	500	4,3	LE1005K	LE1005KHDZ	LE1005KZL
	600	4,4	LE1006K	LE1006KHDZ	LE1006KZL

* Значения в столбце соответствуют Исполнению 1

Угол вертикальный внутренний 90°



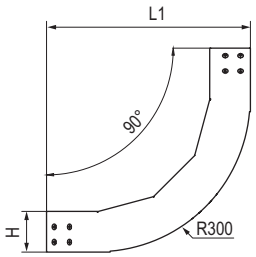

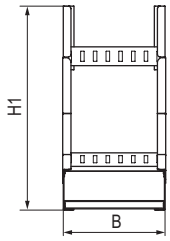

Назначение
• организация поворота кабельной трассы вверх на 90°.
Характеристики
• толщина лонжерона – 1,2 мм;
• толщина поперечины – 1,0 мм;
• исп. 1 – сталь, оцинкованная по методу Сендзимира;
• исп. 2 – горячее цинкование погружением после изготовления;
• исп. 4 – цинк-ламельное покрытие.
Особенности
• поставляется в комплекте с метизами и соединительными пластинами (LG5000, CM010620, CM110600, CM220600 в соответствующем аксессуару исполнении).

Высота H, мм	Ширина B, мм	Вес*, кг/упак.	H1, мм	L1, мм	Код, исп. 1 R300	Код, исп. 2 R300	Код, исп. 4 R300	Код, исп. 1 R600	Код, исп. 2 R600	Код, исп. 4 R600
50	200	1,98	401	401	LH5320K	LH5320KHDZ	LH5320KZL	LH5620K	LH5620KHDZ	LH5620KZL
	300	2,21	401	401	LH5330K	LH5330KHDZ	LH5330KZL	LH5630K	LH5630KHDZ	LH5630KZL
	400	2,44	401	401	LH5340K	LH5340KHDZ	LH5340KZL	LH5640K	LH5640KHDZ	LH5640KZL
	500	2,67	401	401	LH5350K	LH5350KHDZ	LH5350KZL	LH5650K	LH5650KHDZ	LH5650KZL
	600	2,91	401	401	LH5360K	LH5360KHDZ	LH5360KZL	LH5660K	LH5660KHDZ	LH5660KZL
80	200	2,66	401	401	LH8320K	LH8320KHDZ	LH8320KZL	LH8620K	LH8620KHDZ	LH8620KZL
	300	2,89	401	401	LH8330K	LH8330KHDZ	LH8330KZL	LH8630K	LH8630KHDZ	LH8630KZL
	400	3,12	401	401	LH8340K	LH8340KHDZ	LH8340KZL	LH8640K	LH8640KHDZ	LH8640KZL
	500	3,35	401	401	LH8350K	LH8350KHDZ	LH8350KZL	LH8650K	LH8650KHDZ	LH8650KZL
	600	3,58	401	401	LH8360K	LH8360KHDZ	LH8360KZL	LH8660K	LH8660KHDZ	LH8660KZL
100	200	2,97	401	401	LH1320K	LH1320KHDZ	LH1320KZL	LH1620K	LH1620KHDZ	LH1620KZL
	300	3,20	401	401	LH1330K	LH1330KHDZ	LH1330KZL	LH1630K	LH1630KHDZ	LH1630KZL
	400	3,43	401	401	LH1340K	LH1340KHDZ	LH1340KZL	LH1640K	LH1640KHDZ	LH1640KZL
	500	3,67	401	401	LH1350K	LH1350KHDZ	LH1350KZL	LH1650K	LH1650KHDZ	LH1650KZL
	600	3,90	401	401	LH1360K	LH1360KHDZ	LH1360KZL	LH1660K	LH1660KHDZ	LH1660KZL

* Значения в столбце соответствуют Исполнению 1

Крышка на угол вертикальный внутренний 90°



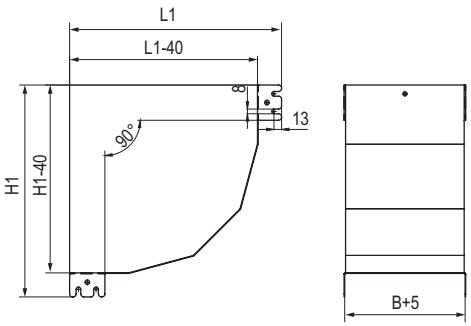

Назначение
• дополнительная защита кабеля от воздействий внешней среды.
Характеристики
• исп. 1 – сталь, оцинкованная по методу Сендзимира;
• исп. 2 – горячее цинкование погружением после изготовления;
• исп. 4 – цинк-ламельное покрытие.
Особенности
• поставляется в комплекте с метизами и соединительными пластинами (CM030508, CM100500, 37354/37355/37356/37357/37358 в соответствующем аксессуару исполнении).

Высота H, мм	Ширина B, мм	Вес*, кг/упак.	H1, мм	L1, мм	Код, исп. 1 R300	Код, исп. 2 R300	Код, исп. 4 R300	Код, исп. 1 R600	Код, исп. 2 R600	Код, исп. 4 R600
50	200	1,94	391	391	LKH5320K	LKH5320KHDZ	LKH5320KZL	LKH5620K	LKH5620KHDZ	LKH5620KZL
	300	2,23	391	391	LKH5330K	LKH5330KHDZ	LKH5330KZL	LKH5630K	LKH5630KHDZ	LKH5630KZL
	400	2,52	391	391	LKH5340K	LKH5340KHDZ	LKH5340KZL	LKH5640K	LKH5640KHDZ	LKH5640KZL
	500	2,80	391	391	LKH5350K	LKH5350KHDZ	LKH5350KZL	LKH5650K	LKH5650KHDZ	LKH5650KZL
	600	3,09	391	391	LKH5360K	LKH5360KHDZ	LKH5360KZL	LKH5660K	LKH5660KHDZ	LKH5660KZL
80	200	2,34	361	361	LKH8320K	LKH8320KHDZ	LKH8320KZL	LKH8620K	LKH8620KHDZ	LKH8620KZL
	300	2,63	361	361	LKH8330K	LKH8330KHDZ	LKH8330KZL	LKH8630K	LKH8630KHDZ	LKH8630KZL
	400	2,92	361	361	LKH8340K	LKH8340KHDZ	LKH8340K	LKH8640K	LKH8640KHDZ	LKH8640KZL
	500	3,20	361	361	LKH8350K	LKH8350KHDZ	LKH8350K	LKH8650K	LKH8650KHDZ	LKH8650KZL
	600	3,48	361	361	LKH8360K	LKH8360KHDZ	LKH8360K	LKH8660K	LKH8660KHDZ	LKH8660KZL
100	200	2,61	341	341	LKH1320K	LKH1320KHDZ	LKH1320K	LKH1620K	LKH1620KHDZ	LKH1620KZL
	300	2,90	341	341	LKH1330K	LKH1330KHDZ	LKH1330K	LKH1630K	LKH1630KHDZ	LKH1630KZL
	400	3,18	341	341	LKH1340K	LKH1340KHDZ	LKH1340K	LKH1640K	LKH1640KHDZ	LKH1640KZL
	500	3,47	341	341	LKH1350K	LKH1350KHDZ	LKH1350K	LKH1650K	LKH1650KHDZ	LKH1650KZL
	600	3,75	341	341	LKH1360K	LKH1360KHDZ	LKH1360K	LKH1660K	LKH1660KHDZ	LKH1660KZL

* Значения в столбце соответствуют Исполнению 1

Угол вертикальный внешний 90°



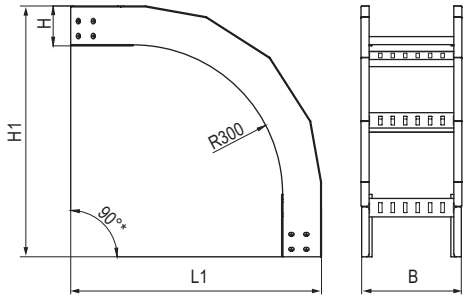

Назначение
• организация поворота кабельной трассы вниз на 90°.
Характеристики
• толщина лонжерона – 1,2 мм;
• толщина поперечины – 1,0 мм;
• исп. 1 – сталь, оцинкованная по методу Сендзимира;
• исп. 2 – горячее цинкование погружением после изготовления;
• исп. 4 – цинк-ламельное покрытие.
Особенности
• поставляется в комплекте с метизами и соединительными пластинами (LG5000, CM010620, CM110600, CM220600 в соответствующем аксессуару исполнении).

Высота H, мм	Ширина B, мм	Вес*, кг/упак.	H1, мм	L1, мм	Код, исп. 1 R300	Код, исп. 2 R300	Код, исп. 4 R300	Код, исп. 1 R600	Код, исп. 2 R600	Код, исп. 4 R600
50	200	2,29	473	473	LO5320K	LO5320KHDZ	LO5320KZL	LO5620K	LO5620KHDZ	LO5620KZL
	300	2,60	473	473	LO5330K	LO5330KHDZ	LO5330KZL	LO5630K	LO5630KHDZ	LO5630KZL
	400	2,91	473	473	LO5340K	LO5340KHDZ	LO5340KZL	LO5640K	LO5640KHDZ	LO5640KZL
	500	3,21	473	473	LO5350K	LO5350KHDZ	LO5350KZL	LO5650K	LO5650KHDZ	LO5650KZL
	600	3,52	473	473	LO5360K	LO5360KHDZ	LO5360KZL	LO5660K	LO5660KHDZ	LO5660KZL
80	200	3,12	503	503	LO8320K	LO8320KHDZ	LO8320KZL	LO8620K	LO8620KHDZ	LO8620KZL
	300	3,42	503	503	LO8330K	LO8330KHDZ	LO8330KZL	LO8630K	LO8630KHDZ	LO8630KZL
	400	3,74	503	503	LO8340K	LO8340KHDZ	LO8340KZL	LO8640K	LO8640KHDZ	LO8640KZL
	500	4,05	503	503	LO8350K	LO8350KHDZ	LO8350KZL	LO8650K	LO8650KHDZ	LO8650KZL
	600	4,35	503	503	LO8360K	LO8360KHDZ	LO8360KZL	LO8660K	LO8660KHDZ	LO8660KZL
100	200	3,51	523	523	LO1320K	LO1320KHDZ	LO1320KZL	LO1620K	LO1620KHDZ	LO1620KZL
	300	3,82	523	523	LO1330K	LO1330KHDZ	LO1330KZL	LO1630K	LO1630KHDZ	LO1630KZL
	400	4,13	523	523	LO1340K	LO1340KHDZ	LO1340KZL	LO1640K	LO1640KHDZ	LO1640KZL
	500	4,43	523	523	LO1350K	LO1350KHDZ	LO1350KZL	LO1650K	LO1650KHDZ	LO1650KZL
	600	4,74	523	523	LO1360K	LO1360KHDZ	LO1360KZL	LO1660K	LO1660KHDZ	LO1660KZL

* Значения в столбце соответствуют Исполнению 1

Крышка на угол вертикальный внешний 90°



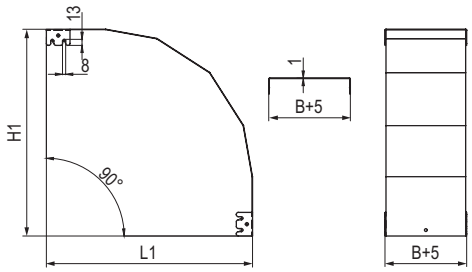

Назначение
• дополнительная защита кабеля от воздействий внешней среды.
Характеристики
• толщина - 1 мм;
• исп. 1 – сталь, оцинкованная по методу Сендзимира;
• исп. 2 – горячее цинкование погружением после изготовления;
• исп. 4 – цинк-ламельное покрытие.
Особенности
• поставляется в комплекте с метизами и соединительными пластинами (LG5000, CM010620, CM110600, CM220600 в соответствующем аксессуару исполнении).

Высота H, мм	Ширина B, мм	Вес*, кг/упак.	H1, мм	L1, мм	Код, исп. 1 R300	Код, исп. 2 R300	Код, исп. 4 R300	Код, исп. 1 R600	Код, исп. 2 R600	Код, исп. 4 R600
50	200	2,33	524	523	LKO5320K	LKO5320KHDZ	LKO5320KZL	LKO5620K	LKO5620KHDZ	LKO5620KZL
	300	2,71	524	523	LKO5330K	LKO5330KHDZ	LKO5330KZL	LKO5630K	LKO5630KHDZ	LKO5630KZL
	400	3,09	524	523	LKO5340K	LKO5340KHDZ	LKO5340KZL	LKO5640K	LKO5640KHDZ	LKO5640KZL
	500	3,47	524	523	LKO5350K	LKO5350KHDZ	LKO5350KZL	LKO5650K	LKO5650KHDZ	LKO5650KZL
	600	3,85	524	523	LKO5360K	LKO5360KHDZ	LKO5360KZL	LKO5660K	LKO5660KHDZ	LKO5660KZL
80	200	2,91	504	504	LKO8320K	LKO8320KHDZ	LKO8320KZL	LKO8620K	LKO8620KHDZ	LKO8620KZL
	300	3,29	504	504	LKO8330K	LKO8330KHDZ	LKO8330KZL	LKO8630K	LKO8630KHDZ	LKO8630KZL
	400	3,68	504	504	LKO8340K	LKO8340KHDZ	LKO8340KZL	LKO8640K	LKO8640KHDZ	LKO8640KZL
	500	4,06	504	504	LKO8350K	LKO8350KHDZ	LKO8350KZL	LKO8650K	LKO8650KHDZ	LKO8650KZL
	600	4,44	504	504	LKO8360K	LKO8360KHDZ	LKO8360KZL	LKO8660K	LKO8660KHDZ	LKO8660KZL
100	200	3,28	475	474	LKO1320K	LKO1320KHDZ	LKO1320KZL	LKO1620K	LKO1620KHDZ	LKO1620KZL
	300	3,66	475	474	LKO1330K	LKO1330KHDZ	LKO1330KZL	LKO1630K	LKO1630KHDZ	LKO1630KZL
	400	4,04	475	474	LKO1340K	LKO1340KHDZ	LKO1340KZL	LKO1640K	LKO1640KHDZ	LKO1640KZL
	500	4,42	475	474	LKO1350K	LKO1350KHDZ	LKO1350KZL	LKO1650K	LKO1650KHDZ	LKO1650KZL
	600	4,80	475	474	LKO1360K	LKO1360KHDZ	LKO1360KZL	LKO1660K	LKO1660KHDZ	LKO1660KZL

* Значения в столбце соответствуют Исполнению 1

Угол вертикальный внутренний 45°



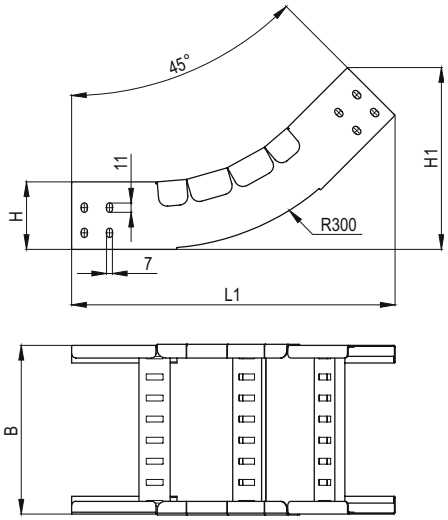

Назначение
• организация поворота кабельной трассы вверх на 45°.
Характеристики
• толщина лонжерона – 1,2 мм;
• толщина поперечины – 1,0 мм;
• исп. 1 – сталь, оцинкованная по методу Сендзимира;
• исп. 2 – горячее цинкование погружением после изготовления;
• исп. 4 – цинк-ламельное покрытие.
Особенности
• поставляется в комплекте с метизами и соединительными пластинами (LG5000, CM010620, CM110600, CM220600 в соответствующем аксессуару исполнении).

Высота H, мм	Ширина B, мм	Вес*, кг/упак.	H1, мм	L1, мм	Код, исп. 1 R300	Код, исп. 2 R300	Код, исп. 4 R300	Код, исп. 1 R600	Код, исп. 2 R600	Код, исп. 4 R600
50	200	1,67	194	384	LH0532K	LH0532KHDZ	LH0532KZL	LH0562K	LH0562KHDZ	LH0562KZL
	300	1,91	194	384	LH0533K	LH0533KHDZ	LH0533KZL	LH0563K	LH0563KHDZ	LH0563KZL
	400	2,14	194	384	LH0534K	LH0534KHDZ	LH0534KZL	LH0564K	LH0564KHDZ	LH0564KZL
	500	2,37	194	384	LH0535K	LH0535KHDZ	LH0535KZL	LH0565K	LH0565KHDZ	LH0565KZL
	600	2,60	194	384	LH0536K	LH0536KHDZ	LH0536KZL	LH0566K	LH0566KHDZ	LH0566KZL
80	200	2,25	215	384	LH0832K	LH0832KHDZ	LH0832KZL	LH0862K	LH0862KHDZ	LH0862KZL
	300	2,48	215	384	LH0833K	LH0833KHDZ	LH0833KZL	LH0863K	LH0863KHDZ	LH0863KZL
	400	2,71	215	384	LH0834K	LH0834KHDZ	LH0834KZL	LH0864K	LH0864KHDZ	LH0864KZL
	500	2,94	215	384	LH0835K	LH0835KHDZ	LH0835KZL	LH0865K	LH0865KHDZ	LH0865KZL
	600	3,17	215	384	LH0836K	LH0836KHDZ	LH0836KZL	LH0866K	LH0866KHDZ	LH0866KZL
100	200	2,51	230	384	LH0132K	LH0132KHDZ	LH0132KZL	LH0162K	LH0162KHDZ	LH0162KZL
	300	2,74	230	384	LH0133K	LH0133KHDZ	LH0133KZL	LH0163K	LH0163KHDZ	LH0163KZL
	400	2,97	230	384	LH0134K	LH0134KHDZ	LH0134KZL	LH0164K	LH0164KHDZ	LH0164KZL
	500	3,20	230	384	LH0135K	LH0135KHDZ	LH0135KZL	LH0165K	LH0165KHDZ	LH0165KZL
	600	3,43	230	384	LH0136K	LH0136KHDZ	LH0136KZL	LH0166K	LH0166KHDZ	LH0166KZL

* Значения в столбце соответствуют Исполнению 1

Крышка на угол вертикальный внутренний 45°

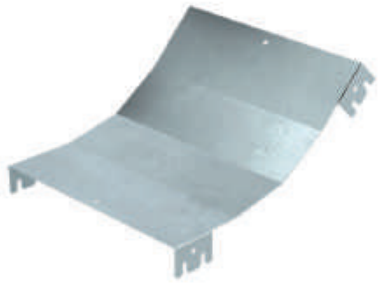

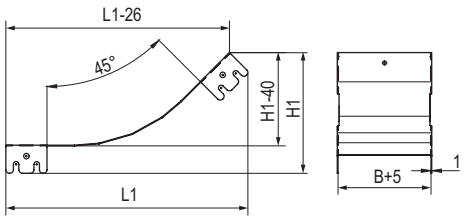

Назначение
• дополнительная защита кабеля от воздействий внешней среды.
Характеристики
• толщина – 1 мм;
• исп. 1 – сталь, оцинкованная по методу Сендзимира;
• исп. 2 – горячее цинкование погружением после изготовления;
• исп. 4 – цинк-ламельное покрытие.
Особенности
• поставляется в комплекте с метизами и соединительными пластинами (LG5000, CM010620, CM110600, CM220600 в соответствующем аксессуару исполнении).

Высота H, мм	Ширина B, мм	Вес*, кг/упак.	H1, мм	L1, мм	Код, исп. 1 R300	Код, исп. 2 R300	Код, исп. 4 R300	Код, исп. 1 R600	Код, исп. 2 R600	Код, исп. 4 R600
50	200	1,56	185	375	LKH0532K	LKH0532KHDZ	LKH0532KZL	LKH0562K	LKH0562KHDZ	LKH0562KZL
	300	1,85	185	375	LKH0533K	LKH0533KHDZ	LKH0533KZL	LKH0563K	LKH0563KHDZ	LKH0563KZL
	400	2,14	185	375	LKH0534K	LKH0534KHDZ	LKH0534KZL	LKH0564K	LKH0564KHDZ	LKH0564KZL
	500	2,42	185	375	LKH0535K	LKH0535KHDZ	LKH0535KZL	LKH0565K	LKH0565KHDZ	LKH0565KZL
	600	2,71	185	375	LKH0536K	LKH0536KHDZ	LKH0536KZL	LKH0566K	LKH0566KHDZ	LKH0566KZL
80	200	1,83	176	353	LKH0832K	LKH0832KHDZ	LKH0832KZL	LKH0862K	LKH0862KHDZ	LKH0862KZL
	300	2,12	176	353	LKH0833K	LKH0833KHDZ	LKH0833KZL	LKH0863K	LKH0863KHDZ	LKH0863KZL
	400	2,40	176	353	LKH0834K	LKH0834KHDZ	LKH0834KZL	LKH0864K	LKH0864KHDZ	LKH0864KZL
	500	2,69	176	353	LKH0835K	LKH0835KHDZ	LKH0835KZL	LKH0865K	LKH0865KHDZ	LKH0865KZL
	600	2,97	176	353	LKH0836K	LKH0836KHDZ	LKH0836KZL	LKH0866K	LKH0866KHDZ	LKH0866KZL
100	200	2,04	170	339	LKH0132K	LKH0132KHDZ	LKH0132KZL	LKH0162K	LKH0162KHDZ	LKH0162KZL
	300	2,33	170	339	LKH0133K	LKH0133KHDZ	LKH0133KZL	LKH0163K	LKH0163KHDZ	LKH0163KZL
	400	2,61	170	339	LKH0134K	LKH0134KHDZ	LKH0134KZL	LKH0164K	LKH0164KHDZ	LKH0164KZL
	500	2,90	170	339	LKH0135K	LKH0135KHDZ	LKH0135KZL	LKH0165K	LKH0165KHDZ	LKH0165KZL
	600	3,18	170	339	LKH0136K	LKH0136KHDZ	LKH0136KZL	LKH0166K	LKH0166KHDZ	LKH0166KZL

* Значения в столбце соответствуют Исполнению 1

Угол вертикальный внешний 45°



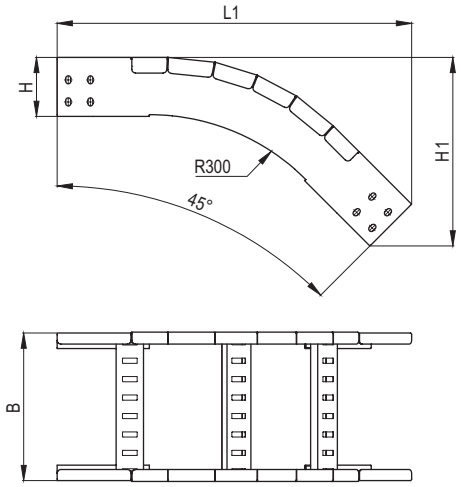

Назначение
• организация поворота кабельной трассы вниз на 45°.
Характеристики
• толщина лонжерона – 1,2 мм;
• толщина поперечины - 1,0 мм;
• исп. 1 – сталь, оцинкованная по методу Сендзимира;
• исп. 2 – горячее цинкование погружением после изготовления;
• исп. 4 – цинк-ламельное покрытие.
Особенности
• поставляется в комплекте с метизами и соединительными пластинами (LG5000, CM010620, CM110600, CM220600 в соответствующем аксессуару исполнении).

Высота H, мм	Ширина B, мм	Вес*, кг/упак.	H1, мм	L1, мм	Код, исп. 1 R300	Код, исп. 2 R300	Код, исп. 4 R300	Код, исп. 1 R600	Код, исп. 2 R600	Код, исп. 4 R600
50	200	1,75	226	459	LO0532K	LO0532KHDZ	LO0532KZL	LO0562K	LO0562KHDZ	LO0562KZL
	300	1,98	226	459	LO0533K	LO0533KHDZ	LO0533KZL	LO0563K	LO0563KHDZ	LO0563KZL
	400	2,21	226	459	LO0534K	LO0534KHDZ	LO0534KZL	LO0564K	LO0564KHDZ	LO0564KZL
	500	2,44	226	459	LO0535K	LO0535KHDZ	LO0535KZL	LO0565K	LO0565KHDZ	LO0565KZL
	600	2,67	226	459	LO0536K	LO0536KHDZ	LO0536KZL	LO0566K	LO0566KHDZ	LO0566KZL
80	200	2,42	256	481	LO0832K	LO0832KHDZ	LO0832KZL	LO0862K	LO0862KHDZ	LO0862KZL
	300	2,65	256	481	LO0833K	LO0833KHDZ	LO0833KZL	LO0863K	LO0863KHDZ	LO0863KZL
	400	2,88	256	481	LO0834K	LO0834KHDZ	LO0834KZL	LO0864K	LO0864KHDZ	LO0864KZL
	500	3,11	256	481	LO0835K	LO0835KHDZ	LO0835KZL	LO0865K	LO0865KHDZ	LO0865KZL
	600	3,34	256	481	LO0836K	LO0836KHDZ	LO0836KZL	LO0866K	LO0866KHDZ	LO0866KZL
100	200	2,67	276	495	LO0132K	LO0132KHDZ	LO0132KZL	LO0162K	LO0162KHDZ	LO0162KZL
	300	2,90	276	495	LO0133K	LO0133KHDZ	LO0133KZL	LO0163K	LO0163KHDZ	LO0163KZL
	400	3,13	276	495	LO0134K	LO0134KHDZ	LO0134KZL	LO0164K	LO0164KHDZ	LO0164KZL
	500	3,36	276	495	LO0135K	LO0135KHDZ	LO0135KZL	LO0165K	LO0165KHDZ	LO0165KZL
	600	3,59	276	495	LO0136K	LO0136KHDZ	LO0136KZL	LO0166K	LO0166KHDZ	LO0166KZL

* Значения в столбце соответствуют Исполнению 1

Крышка на угол вертикальный внешний 45°

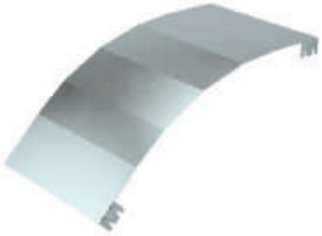

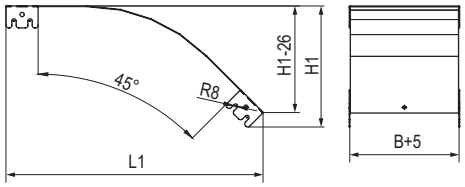

Назначение
• дополнительная защита кабеля от воздействий внешней среды.
Характеристики
• толщина – 1 мм;
• исп. 1 – сталь, оцинкованная по методу Сендзимира;
• исп. 2 – горячее цинкование погружением после изготовления;
• исп. 4 – цинк-ламельное покрытие.
Особенности
• поставляется в комплекте с метизами и соединительными пластинами (LG5000, CM010620, CM110600, CM220600 в соответствующем аксессуару исполнении).

Высота, мм	Ширина B, мм	Вес*, кг/упак.	H1, мм	L1, мм	Код, исп. 1 R300	Код, исп. 2 R300	Код, исп. 4 R300	Код, исп. 1 R600	Код, исп. 2 R600	Код, исп. 4 R600
50	200	1,66	217	460	LKO0532K	LKO0532KHDZ	LKO0532KZL	LKO0562K	LKO0562KHDZ	LKO0562KZL
	300	1,94	217	460	LKO0533K	LKO0533KHDZ	LKO0533KZL	LKO0563K	LKO0563KHDZ	LKO0563KZL
	400	2,23	217	460	LKO0534K	LKO0534KHDZ	LKO0534KZL	LKO0564K	LKO0564KHDZ	LKO0564KZL
	500	2,52	217	460	LKO0535K	LKO0535KHDZ	LKO0535KZL	LKO0565K	LKO0565KHDZ	LKO0565KZL
	600	2,80	217	460	LKO0536K	LKO0536KHDZ	LKO0536KZL	LKO0566K	LKO0566KHDZ	LKO0566KZL
80	200	2,04	226	480	LKO0832K	LKO0832KHDZ	LKO0832KZL	LKO0862K	LKO0862KHDZ	LKO0862KZL
	300	2,33	226	480	LKO0833K	LKO0833KHDZ	LKO0833KZL	LKO0863K	LKO0863KHDZ	LKO0863KZL
	400	2,61	226	480	LKO0834K	LKO0834KHDZ	LKO0834KZL	LKO0864K	LKO0864KHDZ	LKO0864KZL
	500	2,90	226	480	LKO0835K	LKO0835KHDZ	LKO0835KZL	LKO0865K	LKO0865KHDZ	LKO0865KZL
	600	3,18	226	480	LKO0836K	LKO0836KHDZ	LKO0836KZL	LKO0866K	LKO0866KHDZ	LKO0866KZL
100	200	2,23	232	495	LKO0132K	LKO0132KHDZ	LKO0132KZL	LKO0162K	LKO0162KHDZ	LKO0162KZL
	300	2,52	232	495	LKO0133K	LKO0133KHDZ	LKO0133KZL	LKO0163K	LKO0163KHDZ	LKO0163KZL
	400	2,80	232	495	LKO0134K	LKO0134KHDZ	LKO0134KZL	LKO0164K	LKO0164KHDZ	LKO0164KZL
	500	3,09	232	495	LKO0135K	LKO0135KHDZ	LKO0135KZL	LKO0165K	LKO0165KHDZ	LKO0165KZL
	600	3,37	232	495	LKO0136K	LKO0136KHDZ	LKO0136KZL	LKO0166K	LKO0166KHDZ	LKO0166KZL

* Значения в столбце соответствуют Исполнению 1

Конфигуратор Fix Combitech

Для удобства подбора воспользуйтесь программой автоматического расчета количества требуемых элементов кабеленесущих систем и аксессуаров к ним. Сервис доступен на сайте компании в разделе "Поддержка": www.dkc.ru/ru/support/

Таблица подбора

Монтажные аксессуары

Варианты исполнений:
исп. 1 – сталь, оцинкованная по методу Сендзимира;
исп. 2 – горячее цинкование погружением;
исп. 4 – цинк-ламельное покрытие.



Высота элемента, мм	Вариант исполнения	Упрощенная редукция, ширина перехода, мм			
		100	200	300	400
50	исп. 1	LR5100	LR5200	LR5300	LR5400
	исп. 2	LR5100HDZL	LR5200HDZL	LR5300HDZL	LR5400HDZL
	исп. 4	LR5100HDZL	LR5200HDZL	LR5300HDZL	LR5400HDZL
80	исп. 1	LR8100	LR8200	LR8300	LR8400
	исп. 2	LR8100HDZL	LR8200HDZL	LR8300HDZL	LR8400HDZL
	исп. 4	LR8100HDZL	LR8200HDZL	LR8300HDZL	LR8400HDZL
100	исп. 1	LR1100	LR1200	LR1300	LR1400
	исп. 2	LR1100HDZL	LR1200HDZL	LR1300HDZL	LR1400HDZL
	исп. 4	LR1100HDZL	LR1200HDZL	LR1300HDZL	LR1400HDZL



Высота элемента, мм	Вариант исполнения	Регулируемый горизонтальный соединитель,		Соединитель горизонтальный усиленный GTO L	Соединитель внешний GTO LI	Соединитель лотков шарнирный GSV
		внутренний	внешний			
50	исп. 1	LP0050	LP0051	LG5000	LG5200	30013K
	исп. 2	LP0050HDZL	LP0051HDZL	LG5000HDZL	LG5200HDZL	30013KHDZL
	исп. 4	LP0050HDZL	LP0051HDZL	LG5000HDZL	LG5200HDZL	30013KHDZL
80	исп. 1	LP0080	LP0081	LG8000	LG8200	30014
	исп. 2	LP0080HDZL	LP0081HDZL	LG8000HDZL	LG8200HDZL	30014HDZL
	исп. 4	LP0080HDZL	LP0081HDZL	LG8000HDZL	LG8200HDZL	30014HDZL
100	исп. 1	LP0100	LP0101	LG1000	LG1200	30015
	исп. 2	LP0100HDZL	LP0101HDZL	LG1000HDZL	LG1200HDZL	30015HDZL
	исп. 4	LP0100HDZL	LP0101HDZL	LG1000HDZL	LG1200HDZL	30015HDZL



Высота элемента, мм	Вариант исполнения	Перегородка SEP, 3000 мм	Стеновое крепление лотка (кронштейн)	Прижим кабельного лотка	Монтажная пластина		Заглушки торцевые, пластик, RAL 3020
					вертикальная	горизонтальная	
50	исп. 1	36460	LP5000	LP1000	LP3000	LP4000	LS5000
	исп. 2	36460HDZ	LP5000HDZL	–	LP3000HDZL	LP4000HDZL	–
	исп. 4	36460ZL	LP5000HDZL	LP1000HDZL	LP3000HDZL	LP4000HDZL	–
80	исп. 1	36480	LP5000	LP1000	LP3000	LP4000	LS8000
	исп. 2	36480HDZ	LP5000HDZL	–	LP3000HDZL	LP4000HDZL	–
	исп. 4	36480ZL	LP5000HDZL	LP1000HDZL	LP3000HDZL	LP4000HDZL	–
100	исп. 1	36500	LP5000	LP1000	LP3000	LP4000	LS1000
	исп. 2	36500HDZ	LP5000HDZL	–	LP3000HDZL	LP4000HDZL	–
	исп. 4	36500ZL	LP5000HDZL	LP1000HDZL	LP3000HDZL	LP4000HDZL	–

Системные аксессуары высотой 50 мм

Варианты исполнений:
исп. 1 – сталь, оцинкованная по методу Сендзимира;
исп. 2 – горячее цинкование погружением;
исп. 4 – цинк-ламельное покрытие.



Высота, мм	Ширина, мм	Вариант исполнения	Прямой элемент, 3000 мм		Прямой элемент, 6000 мм
			S лонжерона 1,2 мм	S лонжерона 1,5 мм	
50	200	исп. 1	LL5020	LI5020	LA5020
		исп. 2	LL5020HDZ	LI5020HDZ	LA5020HDZ
		исп. 4	LL5020ZL	LI5020ZL	LA5020ZL
	300	исп. 1	LL5030	LI5030	LA5030
		исп. 2	LL5030HDZ	LI5030HDZ	LA5030HDZ
		исп. 4	LL5030ZL	LI5030ZL	LA5030ZL
	400	исп. 1	LL5040	LI5040	LA5040
		исп. 2	LL5040HDZ	LI5040HDZ	LA5040HDZ
		исп. 4	LL5040ZL	LI5040ZL	LA5040ZL
	500	исп. 1	LL5050	LI5050	LA5050
		исп. 2	LL5050HDZ	LI5050HDZ	LA5050HDZ
		исп. 4	LL5050ZL	LI5050ZL	LA5050ZL
	600	исп. 1	LL5060	LI5060	LA5060
		исп. 2	LL5060HDZ	LI5060HDZ	LA5060HDZ
		исп. 4	LL5060ZL	LI5060ZL	LA5060ZL









Высота, мм	Ширина, мм	Вариант исполнения	Угол 45° R300	Угол 45° R600	Угол 90° R300	Угол 90° R600	Т-образный ответвитель	Х-образный ответвитель	Угол вертикальный, шарнирный
50	200	исп. 1	LC0532K	LC0562K	LC5320K	LC5620K	LT5302K	LX5302K	LE5002K
		исп. 2	LC0532KHDZ	LC0562KHDZ	LC5320KHDZ	LC5620KHDZ	LT5302KHDZ	LX5302KHDZ	LE5002KHDZ
		исп. 4	LC0532KZL	LC0562KZL	LC5320KZL	LC5620KZL	LT5302KZL	LX5302KZL	LE5002KZL
	300	исп. 1	LC0533K	LC0563K	LC5330K	LC5630K	LT5303K	LX5303K	LE5003K
		исп. 2	LC0533KHDZ	LC0563KHDZ	LC5330KHDZ	LC5630KHDZ	LT5303KHDZ	LX5303KHDZ	LE5003KHDZ
		исп. 4	LC0532KZL	LC0562KZL	LC5320KZL	LC5620KZL	LT5302KZL	LX5302KZL	LE5002KZL
	400	исп. 1	LC0534K	LC0564K	LC5340K	LC5640K	LT5304K	LX5304K	LE5004K
		исп. 2	LC0534KHDZ	LC0564KHDZ	LC5340KHDZ	LC5640KHDZ	LT5304KHDZ	LX5304KHDZ	LE5004KHDZ
		исп. 4	LC0532KZL	LC0562KZL	LC5320KZL	LC5620KZL	LT5302KZL	LX5302KZL	LE5002KZL
	500	исп. 1	LC0535K	LC0565K	LC5350K	LC5650K	LT5305K	LX5305K	LE5005K
		исп. 2	LC0535KHDZ	LC0565KHDZ	LC5350KHDZ	LC5650KHDZ	LT5305KHDZ	LX5305KHDZ	LE5005KHDZ
		исп. 4	LC0532KZL	LC0562KZL	LC5320KZL	LC5620KZL	LT5302KZL	LX5302KZL	LE5002KZL
	600	исп. 1	LC0536K	LC0566K	LC5360K	LC5660K	LT5306K	LX5306K	LE5006K
		исп. 2	LC0536KHDZ	LC0566KHDZ	LC5360KHDZ	LC5660KHDZ	LT5306KHDZ	LX5306KHDZ	LE5006KHDZ
		исп. 4	LC0536KZL	LC0566KZL	LC5360KZL	LC5660KZL	LT5306KZL	LX5306KZL	LE5006KZL

Крышки



Ширина, мм	Вариант исполнения	Крышка прямая, 3000 мм
200	исп. 1	35524
	исп. 2	35524HDZ
	исп. 4	35524ZL
300	исп. 1	35525
	исп. 2	35525HDZ
	исп. 4	35525ZL
400	исп. 1	35526
	исп. 2	35526HDZ
	исп. 4	35526ZL
500	исп. 1	35527
	исп. 2	35527HDZ
	исп. 4	35527ZL
600	исп. 1	35528
	исп. 2	35528HDZ
	исп. 4	35528ZL



Ширина, мм	Вариант исполнения	Крышка на угол 45° R300	Крышка на угол 45° R600	Крышка на угол 90° R300	Крышка на угол 90° R600	Крышка на Т-образный ответвитель	Крышка на Х-образный ответвитель	Крышка на угол вертикальный, шарнирный
200	исп. 1	LK0230K	LK0260K	LK0023K	LK0026K	LK0203K	LK2003K	–
	исп. 2	LK0230KHDZ	LK0260KHDZ	LK0023KHDZ	LK0026KHDZ	LK0203KHDZ	LK2003KHDZ	–
	исп. 4	LK0230KZL	LK0260KZL	LK0260KZL	LK0260KZL	LK0203KZL	LK2003KZL	–
300	исп. 1	LK0330K	LK0360K	LK0033K	LK0036K	LK0303K	LK3003K	–
	исп. 2	LK0330KHDZ	LK0360KHDZ	LK0033KHDZ	LK0036KHDZ	LK0303KHDZ	LK3003KHDZ	–
	исп. 4	LK0330KZL	LK0360KZL	LK0033KZL	LK0036KZL	LK0303KZL	LK3003KZL	–
400	исп. 1	LK0430K	LK0460K	LK0043K	LK0046K	LK0403K	LK4003K	–
	исп. 2	LK0430KHDZ	LK0460KHDZ	LK0043KHDZ	LK0046KHDZ	LK0403KHDZ	LK4003KHDZ	–
	исп. 4	LK0430KZL	LK0460KZL	LK0043KZL	LK0046KZL	LK0403KZL	LK4003KZL	–
500	исп. 1	LK0530K	LK0560K	LK0053K	LK0056K	LK0503K	LK5003K	–
	исп. 2	LK0530KHDZ	LK0560KHDZ	LK0053KHDZ	LK0056KHDZ	LK0503KHDZ	LK5003KHDZ	–
	исп. 4	LK0530KZL	LK0560KZL	LK0053KZL	LK0056KZL	LK0503KZL	LK5003KZL	–
600	исп. 1	LK0630K	LK0660K	LK0063K	LK0066K	LK0603K	LK6003K	–
	исп. 2	LK0630KHDZ	LK0660KHDZ	LK0063KHDZ	LK0066KHDZ	LK0603KHDZ	LK6003KHDZ	–
	исп. 4	LK0630KZL	LK0660KZL	LK0063KZL	LK0066KZL	LK0603KZL	LK6003KZL	–

Системные аксессуары высотой 80 мм

Варианты исполнений:
исп. 1 – сталь, оцинкованная по методу Сендзимира;
исп. 2 – горячее цинкование погружением;
исп. 4 – цинк-ламельное покрытие.



Высота, мм	Ширина, мм	Вариант исполнения	Прямой элемент, 3000 мм		Прямой элемент, 6000 мм
			S лонжерона 1,2 мм	S лонжерона 1,5 мм	
80	200	исп. 1	LL8020	LI8020	LA8020
		исп. 2	LL8020HDZ	LI8020HDZ	LA8020HDZ
		исп. 4	LL8020ZL	LI8020ZL	LA8020ZL
	300	исп. 1	LL8030	LI8030	LA8030
		исп. 2	LL8030HDZ	LI8030HDZ	LA8030HDZ
		исп. 4	LL8030ZL	LI8030ZL	LA8030ZL
	400	исп. 1	LL8040	LI8040	LA8040
		исп. 2	LL8040HDZ	LI8040HDZ	LA8040HDZ
		исп. 4	LL8040ZL	LI8040ZL	LA8040ZL
	500	исп. 1	LL8050	LI8050	LA8050
		исп. 2	LL8050HDZ	LI8050HDZ	LA8050HDZ
		исп. 4	LL8050ZL	LI8050ZL	LA8050ZL
	600	исп. 1	LL8060	LI8060	LA8060
		исп. 2	LL8060HDZ	LI8060HDZ	LA8060HDZ
		исп. 4	LL8060ZL	LI8060ZL	LA8060ZL



Высота, мм	Ширина, мм	Вариант исполнения	Угол 45° R300	Угол 45° R600	Угол 90° R300	Угол 90° R600	Т-образный ответвитель	Х-образный ответвитель	Угол вертикальный, шарнирный
80	200	исп. 1	LC0832K	LC0862K	LC8320K	LC8620K	LT8302K	LX8302K	LE8002K
		исп. 2	LC0832KHDZ	LC0862KHDZ	LC8320KHDZ	LC8620KHDZ	LT8302KHDZ	LX8302KHDZ	LE8002KHDZ
		исп. 4	LC0832KZL	LC0862KZL	LC8320KZL	LC8620KZL	LT5302KZL	LX5302KZL	LE5002KZL
	300	исп. 1	LC0833K	LC0863	LC8330K	LC8630K	LT8303K	LX8303K	LE8003K
		исп. 2	LC0833KHDZ	LC0863KHDZ	LC8330KHDZ	LC8630KHDZ	LT8303KHDZ	LX8303KHDZ	LE8003KHDZ
		исп. 4	LC0832KZL	LC0862KZL	LC8320KZL	LC8620KZL	LT5302KZL	LX5302KZL	LE5002KZL
	400	исп. 1	LC0834K	LC0864	LC8340K	LC8640K	LT8304K	LX8304K	LE8004K
		исп. 2	LC0834KHDZ	LC0864KHDZ	LC8340KHDZ	LC8640KHDZ	LT8304KHDZ	LX8304KHDZ	LE8004KHDZ
		исп. 4	LC0832KZL	LC0862KZL	LC8320KZL	LC8620KZL	LT5302KZL	LX5302KZL	LE5002KZL
	500	исп. 1	LC0835K	LC0865	LC8350K	LC8650K	LT8305K	LX8305K	LE8005K
		исп. 2	LC0835KHDZ	LC0865KHDZ	LC8350KHDZ	LC8650KHDZ	LT8305KHDZ	LX8305KHDZ	LE8005KHDZ
		исп. 4	LC0832KZL	LC0862KZL	LC8320KZL	LC8620KZL	LT5302KZL	LX5302KZL	LE5002KZL
	600	исп. 1	LC0836K	LC0866	LC8360K	LC8660K	LT8306K	LX8306K	LE8006K
		исп. 2	LC0836KHDZ	LC0866KHDZ	LC8360KHDZ	LC8660KHDZ	LT8306KHDZ	LX8306KHDZ	LE8006KHDZ
		исп. 4	LC0836KZL	LC0866KZL	LC8360KZL	LC8660KZL	LT8306KZL	LX8306KZL	LE8006KZL

Крышки



Ширина, мм	Вариант исполнения	Крышка прямая, 3000 мм
200	исп. 1	35524
	исп. 2	35524HDZ
	исп. 4	35524ZL
300	исп. 1	35525
	исп. 2	35525HDZ
	исп. 4	35525ZL
400	исп. 1	35526
	исп. 2	35526HDZ
	исп. 4	35526ZL
500	исп. 1	35527
	исп. 2	35527HDZ
	исп. 4	35527ZL
600	исп. 1	35528
	исп. 2	35528HDZ
	исп. 4	35528ZL



Ширина, мм	Вариант исполнения	Крышка на угол 45° R300	Крышка на угол 45° R600	Крышка на угол 90° R300	Крышка на угол 90° R600	Крышка на Т-образный ответвитель	Крышка на Х-образный ответвитель	Крышка на угол вертикальный, шарнирный
200	исп. 1	LK0230K	LK0260K	LK0023K	LK0026K	LK0203K	LK2003K	–
	исп. 2	LK0230KHDZ	LK0260KHDZ	LK0023KHDZ	LK0026KHDZ	LK0203KHDZ	LK2003KHDZ	–
	исп. 4	LK0230KZL	LK0260KZL	LK0260KZL	LK0260KZL	LK0203KZL	LK2003KZL	–
300	исп. 1	LK0330K	LK0360K	LK0033K	LK0036K	LK0303K	LK3003K	–
	исп. 2	LK0330KHDZ	LK0360KHDZ	LK0033KHDZ	LK0036KHDZ	LK0303KHDZ	LK3003KHDZ	–
	исп. 4	LK0330KZL	LK0360KZL	LK0033KZL	LK0036KZL	LK0303KZL	LK3003KZL	–
400	исп. 1	LK0430K	LK0460K	LK0043K	LK0046K	LK0403K	LK4003K	–
	исп. 2	LK0430KHDZ	LK0460KHDZ	LK0043KHDZ	LK0046KHDZ	LK0403KHDZ	LK4003KHDZ	–
	исп. 4	LK0430KZL	LK0460KZL	LK0043KZL	LK0046KZL	LK0403KZL	LK4003KZL	–
500	исп. 1	LK0530K	LK0560K	LK0053K	LK0056K	LK0503K	LK5003K	–
	исп. 2	LK0530KHDZ	LK0560KHDZ	LK0053KHDZ	LK0056KHDZ	LK0503KHDZ	LK5003KHDZ	–
	исп. 4	LK0530KZL	LK0560KZL	LK0053KZL	LK0056KZL	LK0503KZL	LK5003KZL	–
600	исп. 1	LK0630K	LK0660K	LK0063K	LK0066K	LK0603K	LK6003K	–
	исп. 2	LK0630KHDZ	LK0660KHDZ	LK0063KHDZ	LK0066KHDZ	LK0603KHDZ	LK6003KHDZ	–
	исп. 4	LK0630KZL	LK0660KZL	LK0063KZL	LK0066KZL	LK0603KZL	LK6003KZL	–

Системные аксессуары высотой 100 мм

Варианты исполнений:
исп. 1 – сталь, оцинкованная по методу Сендзимира;
исп. 2 – горячее цинкование погружением;
исп. 4 –цинк-ламельное покрытие.



Высота, мм	Ширина, мм	Вариант исполнения	Прямой элемент, 3000 мм	Прямой элемент, 6000 мм
100	200	исп. 1	LL1020	LA1020
		исп. 2	LL1020HDZ	LA1020HDZ
		исп. 4	LL1020ZL	LA1020ZL
	300	исп. 1	LL1030	LA1030
		исп. 2	LL1030HDZ	LA1030HDZ
		исп. 4	LL1030ZL	LA1030ZL
	400	исп. 1	LL1040	LA1040
		исп. 2	LL1040HDZ	LA1040HDZ
		исп. 4	LL1040ZL	LA1040ZL
	500	исп. 1	LL1050	LA1050
		исп. 2	LL1050HDZ	LA1050HDZ
		исп. 4	LL1050ZL	LA1050ZL
	600	исп. 1	LL1060	LA1060
		исп. 2	LL1060HDZ	LA1060HDZ
		исп. 4	LL1060ZL	LA1060ZL



Высота, мм	Ширина, мм	Вариант исполнения	Угол 45° R300	Угол 45° R600	Угол 90° R300	Угол 90° R600	Т-образный ответвитель	Х-образный ответвитель	Угол вертикальный, шарнирный
100	200	исп. 1	LC0132K	LC0162K	LC1320K	LC1620K	LT1302K	LX1302K	LE1002K
		исп. 2	LC0132KHDZ	LC0162KHDZ	LC1320KHDZ	LC1620KHDZ	LT1302KHDZ	LX1302KHDZ	LE1002KHDZ
		исп. 4	LC0132KZL	LC0162KZL	LC1320KZL	LC1620KZL	LT1302KZL	LX1302KZL	LE1002KZL
	300	исп. 1	LC0133K	LC0163K	LC1330K	LC1630K	LT1303K	LX1303K	LE1003K
		исп. 2	LC0133KHDZ	LC0163KHDZ	LC1330KHDZ	LC1630KHDZ	LT1303KHDZ	LX1303KHDZ	LE1003KHDZ
		исп. 4	LC0132KZL	LC0162KZL	LC1320KZL	LC1620KZL	LT1302KZL	LX1302KZL	LE1002KZL
	400	исп. 1	LC0134K	LC0164K	LC1340K	LC1640K	LT1304K	LX1304K	LE1004K
		исп. 2	LC0134KHDZ	LC0164KHDZ	LC1340KHDZ	LC1640KHDZ	LT1304KHDZ	LX1304KHDZ	LE1004KHDZ
		исп. 4	LC0132KZL	LC0162KZL	LC1320KZL	LC1620KZL	LT1302KZL	LX1302KZL	LE1002KZL
	500	исп. 1	LC0135K	LC0165K	LC1350K	LC1650K	LT1305K	LX1305K	LE1005K
		исп. 2	LC0135KHDZ	LC0165KHDZ	LC1350KHDZ	LC1650KHDZ	LT1305KHDZ	LX1305KHDZ	LE1005KHDZ
		исп. 4	LC0132KZL	LC0162KZL	LC1320KZL	LC1620KZL	LT1302KZL	LX1302KZL	LE1002KZL
	600	исп. 1	LC0136K	LC0166K	LC1360K	LC1660K	LT1306K	LX1306K	LE1006K
		исп. 2	LC0136KHDZ	LC0166KHDZ	LC1360KHDZ	LC1660KHDZ	LT1306KHDZ	LX1306KHDZ	LE1006KHDZ
		исп. 4	LC0132KZL	LC0162KZL	LC1320KZL	LC1620KZL	LT1302KZL	LX1302KZL	LE1002KZL

Крышки



Ширина, мм	Вариант исполнения	Крышка прямая, 3000 мм
200	исп. 1	35524
	исп. 2	35524HDZ
	исп. 4	35524ZL
300	исп. 1	35525
	исп. 2	35525HDZ
	исп. 4	35525ZL
400	исп. 1	35526
	исп. 2	35526HDZ
	исп. 4	35526ZL
500	исп. 1	35527
	исп. 2	35527HDZ
	исп. 4	35527ZL
600	исп. 1	35528
	исп. 2	35528HDZ
	исп. 4	35528ZL



Ширина, мм	Вариант исполнения	Крышка на угол 45° R300	Крышка на угол 45° R600	Крышка на угол 90° R300	Крышка на угол 90° R600	Крышка на Т-образный ответвитель	Крышка на Х-образный ответвитель	Крышка на угол вертикальный, шарнирный
200	исп. 1	LK0230K	LK0260K	LK0023K	LK0026K	LK0203K	LK2003K	–
	исп. 2	LK0230KHDZ	LK0260KHDZ	LK0023KHDZ	LK0026KHDZ	LK0203KHDZ	LK2003KHDZ	–
	исп. 4	LK0230KZL	LK0260KZL	LK0260KZL	LK0260KZL	LK0203KZL	LK2003KZL	–
300	исп. 1	LK0330K	LK0360K	LK0033K	LK0036K	LK0303K	LK3003K	–
	исп. 2	LK0330KHDZ	LK0360KHDZ	LK0033KHDZ	LK0036KHDZ	LK0303KHDZ	LK3003KHDZ	–
	исп. 4	LK0330KZL	LK0360KZL	LK0033KZL	LK0036KZL	LK0303KZL	LK3003KZL	–
400	исп. 1	LK0430K	LK0460K	LK0043K	LK0046K	LK0403K	LK4003K	–
	исп. 2	LK0430KHDZ	LK0460KHDZ	LK0043KHDZ	LK0046KHDZ	LK0403KHDZ	LK4003KHDZ	–
	исп. 4	LK0430KZL	LK0460KZL	LK0043KZL	LK0046KZL	LK0403KZL	LK4003KZL	–
500	исп. 1	LK0530K	LK0560K	LK0053K	LK0056K	LK0503K	LK5003K	–
	исп. 2	LK0530KHDZ	LK0560KHDZ	LK0053KHDZ	LK0056KHDZ	LK0503KHDZ	LK5003KHDZ	–
	исп. 4	LK0530KZL	LK0560KZL	LK0053KZL	LK0056KZL	LK0503KZL	LK5003KZL	–
600	исп. 1	LK0630K	LK0660K	LK0063K	LK0066K	LK0603K	LK6003K	–
	исп. 2	LK0630KHDZ	LK0660KHDZ	LK0063KHDZ	LK0066KHDZ	LK0603KHDZ	LK6003KHDZ	–
	исп. 4	LK0630KZL	LK0660KZL	LK0063KZL	LK0066KZL	LK0603KZL	LK6003KZL	–

Схемы монтажа

Соединение "папа-мама"

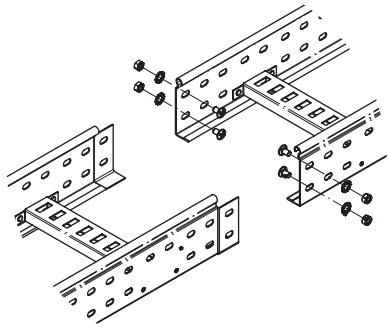

Описание
При соединении лотков с помощью выштамповки "папа-мама" требуются только метизы.
Гайки располагаются с внешней стороны лонжеронов.

Высота, мм	Описание монтажного элемента	Количество, шт.	Код
50	винт с крестообразным шлицем М6×10	2	CM010610
	гайка шестигранная М6	2	CM110600
	шайба стопорная М6	2	CM220600
80	винт с крестообразным шлицем М6×10	4	CM010610
	гайка шестигранная М6	4	CM110600
	шайба стопорная М6	4	CM220600
100	винт с крестообразным шлицем М6×10	4	CM010610
	гайка шестигранная М6	4	CM110600
	шайба стопорная М6	4	CM220600

Соединение однотипных окончаний и мест отрезов

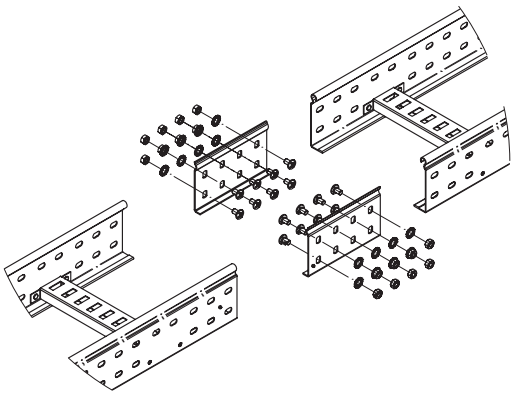

Описание
Для соединения однотипных окончаний и мест отрезов применяются усиленные соединители GTO L.
Соединители устанавливаются на внутреннюю сторону лонжеронов.
Гайки располагаются с внешней стороны лонжеронов.

Высота, мм	Описание монтажного элемента	Количество, шт.	Код
50	винт с крестообразным шлицем М6×10	8	CM010610
	гайка шестигранная М6	8	CM110600
	шайба стопорная М6	8	CM220600
	соединитель горизонтальный усиленный GTO L	2	LG5000
80	винт с крестообразным шлицем М6×10	16	CM010610
	гайка шестигранная М6	16	CM110600
	шайба стопорная М6	16	CM220600
	соединитель горизонтальный усиленный GTO L	2	LG8000
100	винт с крестообразным шлицем М6×10	16	CM010610
	гайка шестигранная М6	16	CM110600
	шайба стопорная М6	16	CM220600
	соединитель горизонтальный усиленный GTO L	2	LG1000

Усиленное соединение

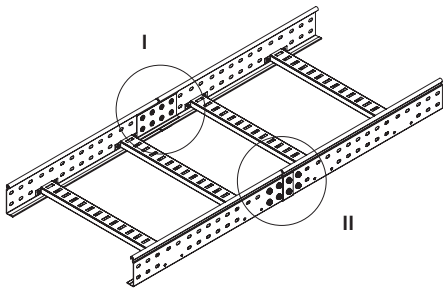

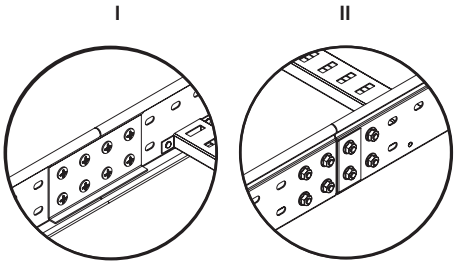

Описание
Для увеличения несущей способности участка трассы применяются усиленные соединители GTO L.
Соединители устанавливаются на внутреннюю сторону лонжеронов дополнительно к соединению "папа-мама".
Гайки располагаются с внешней стороны лонжеронов.

Высота, мм	Описание монтажного элемента	Количество, шт.	Код
50	винт с крестообразным шлицем М6×10	8	CM010610
	гайка шестигранная М6	8	CM110600
	шайба стопорная М6	8	CM220600
	соединитель горизонтальный усиленный GTO L	2	LG5000
80	винт с крестообразным шлицем М6×10	16	CM010610
	гайка шестигранная М6	16	CM110600
	шайба стопорная М6	16	CM220600
	соединитель горизонтальный усиленный GTO L	2	LG8000
100	винт с крестообразным шлицем М6×10	16	CM010610
	гайка шестигранная М6	16	CM110600
	шайба стопорная М6	16	CM220600
	соединитель горизонтальный усиленный GTO L	2	LG1000

Внешний соединитель

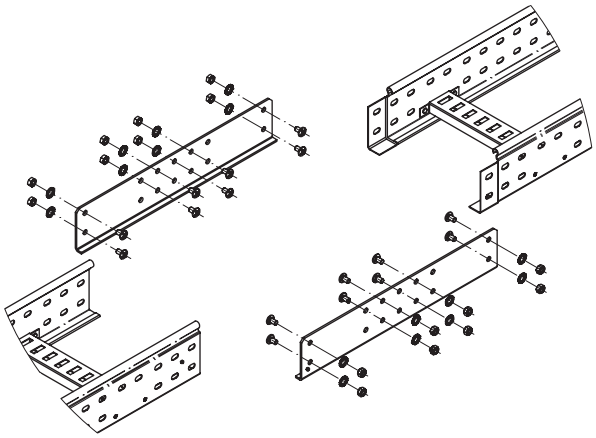

Описание
Для соединения высоконагруженных участков трасс на пролетах более четырех метров применяются внешние соединители.
Соединители GTO LI устанавливаются с внешней стороны лестничного лотка дополнительно к соединению "папа-мама".
Гайки располагаются с внешней стороны лонжеронов.

Высота, мм	Описание монтажного элемента	Количество, шт.	Код
50	винт с крестообразным шлицем М6×10	8	CM010610
	гайка шестигранная М6	8	CM110600
	шайба стопорная М6	8	CM220600
	соединитель внешний GTO 50 LI	2	LG5200
80	винт с крестообразным шлицем М6×10	16	CM010610
	гайка шестигранная М6	16	CM110600
	шайба стопорная М6	16	CM220600
	соединитель внешний GTO 80 LI	2	LG8200
100	винт с крестообразным шлицем М6×10	16	CM010610
	гайка шестигранная М6	16	CM110600
	шайба стопорная М6	16	CM220600
	соединитель внешний GTO 100 LI	2	LG1200

Горизонтальный угол 45° и 90°

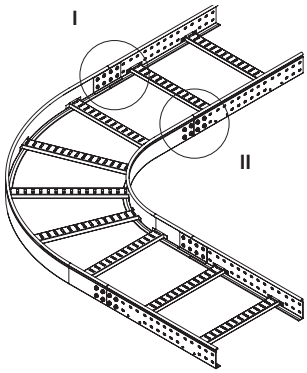

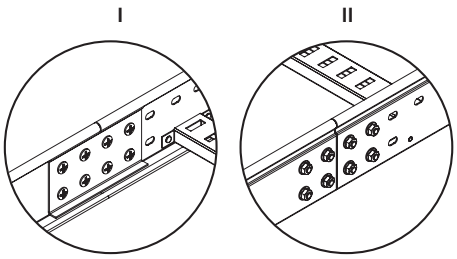

Описание
Для монтажа горизонтальных углов применяются усиленные соединители GTO L. Соединители устанавливаются на внутреннюю сторону лонжеронов.
Гайки располагаются с внешней стороны лонжеронов.

Высота, мм	Описание монтажного элемента	Количество, шт.	Код
50	винт с крестообразным шлицем М6×10	16	CM010610
	гайка шестигранная М6	16	CM110600
	шайба стопорная М6	16	CM220600
	соединитель горизонтальный усиленный GTO L	4	LG5000
80	винт с крестообразным шлицем М6×10	32	CM010610
	гайка шестигранная М6	32	CM110600
	шайба стопорная М6	32	CM220600
	соединитель горизонтальный усиленный GTO L	4	LG8000
100	винт с крестообразным шлицем М6×10	32	CM010610
	гайка шестигранная М6	32	CM110600
	шайба стопорная М6	32	CM220600
	соединитель горизонтальный усиленный GTO L	4	LG1000

Т-образный ответвитель

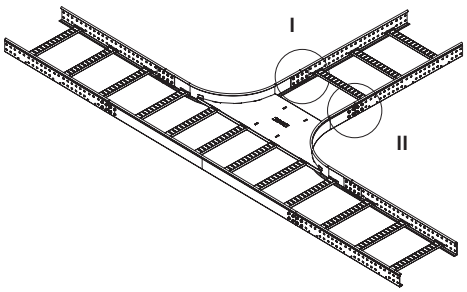

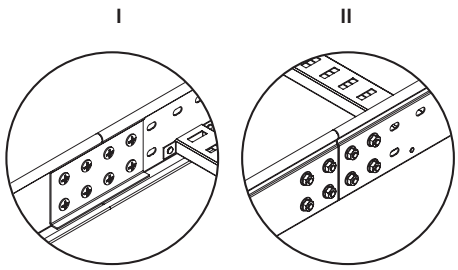

Описание
Для монтажа Т-образных ответвителей применяются усиленные соединители GTO L. Соединители устанавливаются с внутренней стороны лотка и аксессуара.
Гайки располагаются с внешней стороны лонжеронов.

Высота, мм	Описание монтажного элемента	Количество, шт.	Код
50	винт с крестообразным шлицем М6×10	24	CM010610
	гайка шестигранная М6	24	CM110600
	шайба стопорная М6	24	CM220600
	соединитель горизонтальный усиленный GTO L	6	LG5000
80	винт с крестообразным шлицем М6×10	48	CM010610
	гайка шестигранная М6	48	CM110600
	шайба стопорная М6	48	CM220600
	соединитель горизонтальный усиленный GTO L	6	LG8000
100	винт с крестообразным шлицем М6×10	48	CM010610
	гайка шестигранная М6	48	CM110600
	шайба стопорная М6	48	CM220600
	соединитель горизонтальный усиленный GTO L	6	LG1000

X-образный ответвитель

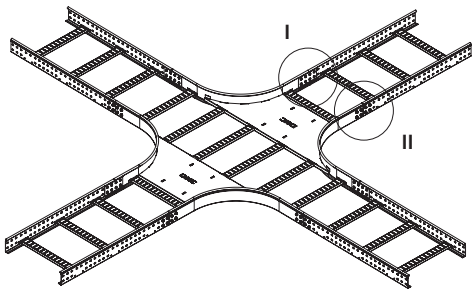

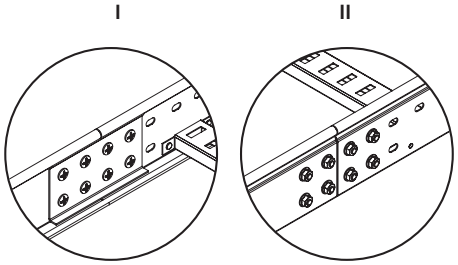

Описание
Для монтажа X-образного ответвителя применяются усиленные соединители GTO L.
Соединители устанавливаются с внутренней стороны лотка и аксессуара.
Гайки располагаются с внешней стороны лонжеронов.

Высота, мм	Описание монтажного элемента	Количество, шт.	Код
50	винт с крестообразным шлицем M6×10	32	CM010610
	гайка шестигранная M6	32	CM110600
	шайба стопорная M6	32	CM220600
	соединитель горизонтальный усиленный GTO L	8	LG5000
80	винт с крестообразным шлицем M6×10	64	CM010610
	гайка шестигранная M6	64	CM110600
	шайба стопорная M6	64	CM220600
	соединитель горизонтальный усиленный GTO L	8	LG8000
100	винт с крестообразным шлицем M6×10	64	CM010610
	гайка шестигранная M6	64	CM110600
	шайба стопорная M6	64	CM220600
	соединитель горизонтальный усиленный GTO L	8	LG1000

Вертикальный шарнирный угол

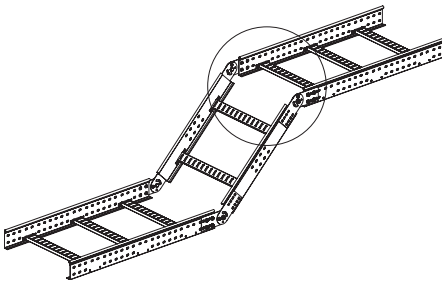

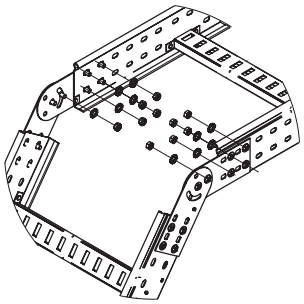

Описание
При монтаже шарнирных углов требуются только метизы.
Гайки располагаются с внешней стороны лонжеронов.
После монтажа шарниры фиксируются под нужным углом с помощью винта и гайки.

Высота, мм	Описание монтажного элемента	Количество, шт.	Код
50	винт с крестообразным шлицем M6×10	8	CM010610
	гайка шестигранная M6	8	CM110600
80	винт с крестообразным шлицем M6×10	16	CM010610
	гайка шестигранная M6	16	CM110600
100	винт с крестообразным шлицем M6×10	16	CM010610
	гайка шестигранная M6	16	CM110600

Шарнирный соединитель

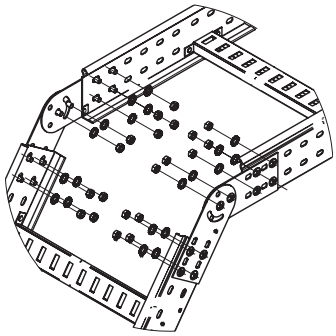

Описание
Для наклона трассы под произвольным углом применяются шарнирные соединители.
Соединители монтируются с внешней стороны каждого лонжерона и соединяются между собой.
После монтажа шарниры фиксируются под нужным углом с помощью винта и гайки.
Гайки располагаются с внешней стороны лонжеронов.

Высота, мм	Описание монтажного элемента	Количество, шт.	Код монтажного элемента
50	винт с крестообразным шлицем М6×10	12	CM010610
	гайка шестигранная М6	12	CM110600
	шайба стопорная М6	12	CM220600
	соединитель лотков шарнирный GSV	4	30013K
80	винт с крестообразным шлицем М6×10	20	CM010610
	гайка шестигранная М6	20	CM110600
	шайба стопорная М6	20	CM220600
	соединитель лотков шарнирный GSV	4	30014
100	винт с крестообразным шлицем М6×10	20	CM010610
	гайка шестигранная М6	20	CM110600
	шайба стопорная М6	20	CM220600
	соединитель лотков шарнирный GSV	4	30015

Горизонтальный изгиб трассы

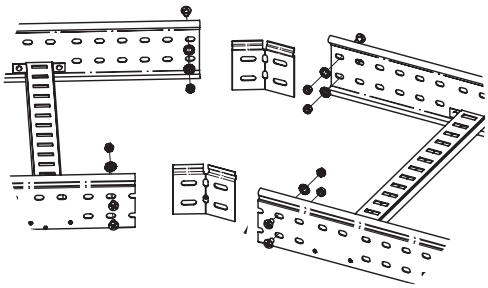

Описание
Для изгиба трассы в горизонтальной плоскости применяются регулируемые горизонтальные соединители.
Соединители устанавливаются с внутренней стороны лонжеронов.
Гайки располагаются с внешней стороны лонжеронов.

Высота, мм	Описание монтажного элемента	Количество, шт.	Код
50	винт с крестообразным шлицем М6×10	4	CM010610
	гайка шестигранная М6	4	CM110600
	шайба стопорная М6	4	CM220600
	регулируемый горизонтальный соединитель внутренний	2	LP0050
80	винт с крестообразным шлицем М6×10	8	CM010610
	гайка шестигранная М6	8	CM110600
	шайба стопорная М6	8	CM220600
	регулируемый горизонтальный соединитель внутренний	2	LP0080
100	винт с крестообразным шлицем М6×10	8	CM010610
	гайка шестигранная М6	8	CM110600
	шайба стопорная М6	8	CM220600
	регулируемый горизонтальный соединитель внутренний	2	LP0100

Соединение лотков различной ширины

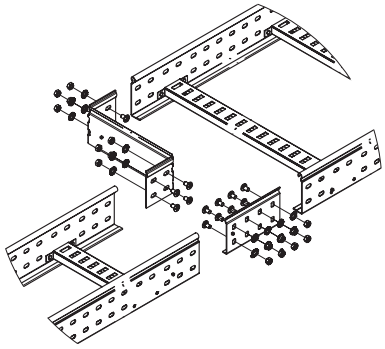

Описание
Для соединения лотков различной ширины применяются упрощенные редукции.
Редукции поставляются в несогнутом виде и перед монтажом предварительно сгибаются.
Редукция монтируется на внутреннюю сторону лонжерона.
На противоположный лонжерон устанавливается усиленный соединитель GTO L соответствующей высоты.
Возможен монтаж редукций с обеих сторон лотка – двусторонняя редукция.
Гайки располагаются с внешней стороны лонжеронов.

Высота, мм	Описание монтажного элемента	Количество, шт.	Код
50	винт с крестообразным шлицем М6×10	4	CM010610
	гайка шестигранная М6	4	CM110600
	шайба стопорная М6	4	CM220600
	соединитель усиленный GTO L	1	LG5000
80	винт с крестообразным шлицем М6×10	8	CM010610
	гайка шестигранная М6	8	CM110600
	шайба стопорная М6	8	CM220600
	соединитель усиленный GTO L	1	LG8000
100	винт с крестообразным шлицем М6×10	8	CM010610
	гайка шестигранная М6	8	CM110600
	шайба стопорная М6	8	CM220600
	соединитель усиленный GTO L	1	LG1000

Крепление на консоль

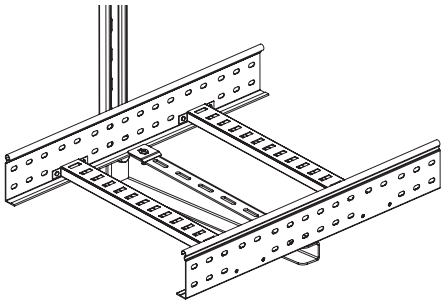

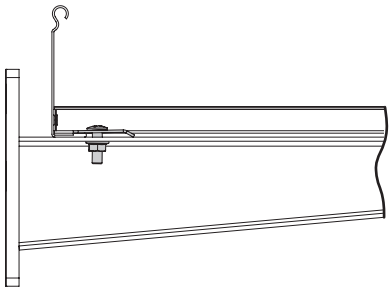

Описание
Лотки крепятся к консолям с помощью прижимов.
Прижимы устанавливаются на консоль и фиксируют внутреннюю сторону лонжерона.
Гайки располагаются с нижней стороны консолей.

Описание монтажного элемента	Количество, шт.	Код монтажного элемента
Винт с гладкой головкой М6×20	2	CM010620
Гайка с насечкой, препятствующей откручиванию, М6	2	CM100600
Прижим кабельного лотка	2	LP1000

Крепление на профиль

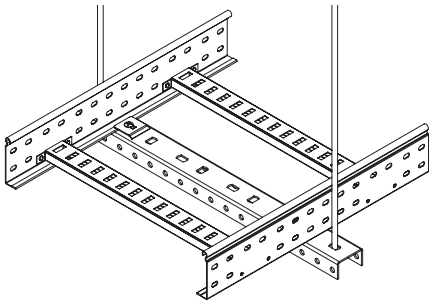

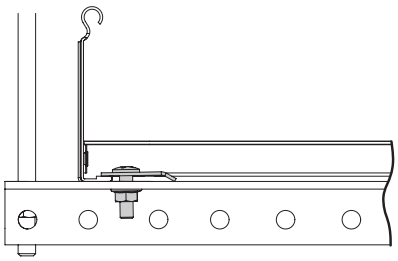

Описание
Лотки крепятся к профилям с помощью прижимов.
Прижимы устанавливаются на профиль и фиксируют внутреннюю сторону лонжерона.
Гайки располагаются с нижней стороны профилей.

Описание монтажного элемента	Количество, шт.	Код
Винт с гладкой головкой М6×20	2	CM010620
Гайка с насечкой, препятствующей откручиванию, М6	2	CM100600
Прижим кабельного лотка	2	LP1000

Вертикальный монтаж

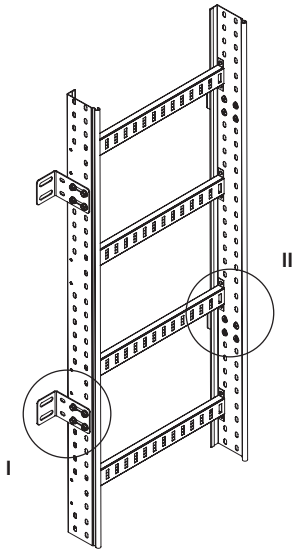

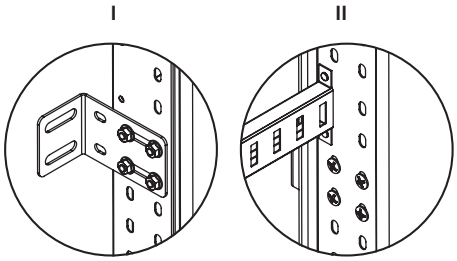

Описание
Вертикальный монтаж лотков осуществляется с помощью стеновых креплений.
Крепления устанавливаются с внешней стороны лонжеронов.
Расстояние между креплениями не более 1 м.
Для монтажа креплений к несущей поверхности используются анкеры.

Описание монтажного элемента	Количество, шт.	Код
Винт с крестообразным шлицем М6×10	8	CM010610
Гайка с насечкой, препятствующей откручиванию, М6	8	CM100600
Стеновое крепление лотка (кронштейн)	2	LP5000

Напольный монтаж

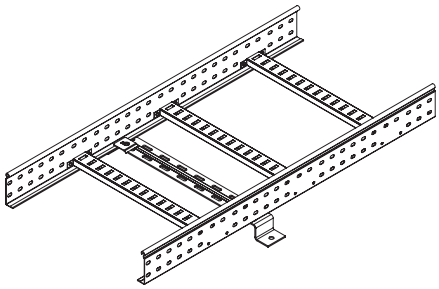

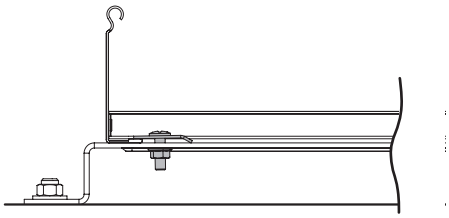

Описание
Для напольного монтажа лотков применяется скоба ВММ-10.
Лотки крепятся к креплению ВММ-10 с помощью прижимов.
Прижимы устанавливаются на крепление и фиксируют внутреннюю сторону лонжерона.
Гайки располагаются с нижней стороны крепления.

Описание монтажного элемента	Количество, шт.	Код
Винт с гладкой головкой М6×20	2	CM010620
Гайка с насечкой, препятствующей откручиванию, М6	2	CM100600
Прижим кабельного лотка	2	LP1000

Вертикальная монтажная пластина

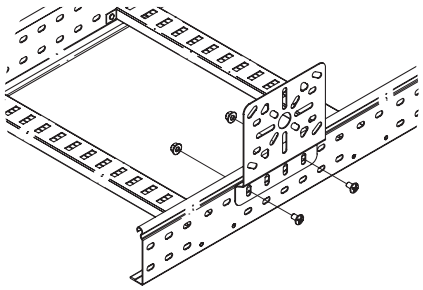

Описание
Устанавливается на лонжерон с внешней стороны.
Гайки располагаются с внешней стороны лонжерона.

Описание монтажного элемента	Количество, шт.	Код
Винт с крестообразным шлицем М6×10	2	CM010610
Гайка с насечкой, препятствующей откручиванию, М6	2	CM100600
Пластина монтажная вертикальная	1	LP3000

Горизонтальная монтажная пластина

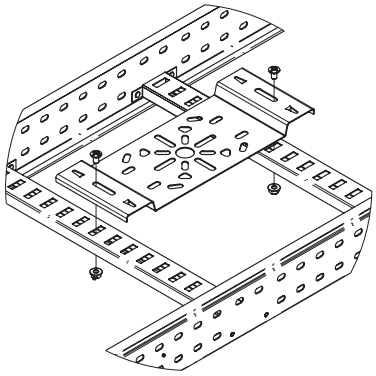

Описание
Устанавливается на поперечины лотка.
Гайки располагаются с нижней стороны поперечин.
Возможно безвинтовое крепление с помощью быстрозажимных крепежных лепестков, расположенных на самой пластине.

Описание монтажного элемента	Количество, шт.	Код
Винт с крестообразным шлицем М6×10	2	CM010610
Гайка с насечкой, препятствующей откручиванию, М6	2	CM100600
Пластина монтажная горизонтальная	1	LP4000

Перегородка SEP

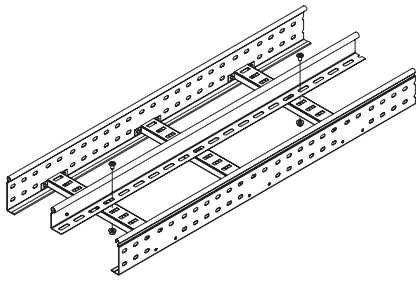

Описание
Устанавливается на поперечины лотка.
Шаг крепления 1–1,5 м.
Гайки располагаются с нижней стороны поперечин.
Для установки совместно с крышкой высоту перегородки следует выбирать на размер меньше.

Описание монтажного элемента	Количество, шт.	Код
Винт с крестообразным шлицем М6×10	3	CM010610
Гайка с насечкой, препятствующей откручиванию, М6	3	CM100600

Тяжелые металлические лотки "U5 Combitech"

Система тяжелых лотков "U5 Combitech" 20.2
Прямые элементы лестничного типа 20.4
Системные аксессуары лестничного типа 20.8
Прямые элементы листового типа, перфорированные 20.22
Прямые элементы листового типа, неперфорированные 20.26
Системные аксессуары листового типа 20.30
Крышки 20.39
Монтажные аксессуары 20.47
Лотки из алюминия 20.56
Таблица подбора 20.83



Система тяжелых лотков "U5 Combitech"

"U5 Combitech" – система индустриальных кабельных лотков для прокладки кабелей на больших пролетах.
Конструкция лотков разработана для построения надежных кабельных трасс на объектах с высокими кабельными нагрузками при больших расстояниях между опорами. Специальная конструкция лонжерона позволяет устанавливать лотки шириной до 1 метра и длиной до 9 метров с сохранением высокой нагрузочной способности трассы.
Система также рекомендована к применению в условиях, где проблематично использовать обычные лотки: в зонах с высокой ветровой и снеговой нагрузками, при резких перепадах температур и обледенениях трасс.

Сфера применения



Порты и верфи

Для прокладки кабельных трасс между металлическими колонами в верфях

Транспортная инфраструктура

Для прокладки силового кабеля под мостом или монтажа в туннеле на пролете 6 метров

Промышленные объекты

Широкий диапазон системных аксессуаров позволяет построить кабельную трассу в помещениях с большим

Производственно-складские помещения

Конструкция лотков позволяет выдерживать высокие нагрузки при прокладке кабеля на больших расстояниях

Особенности

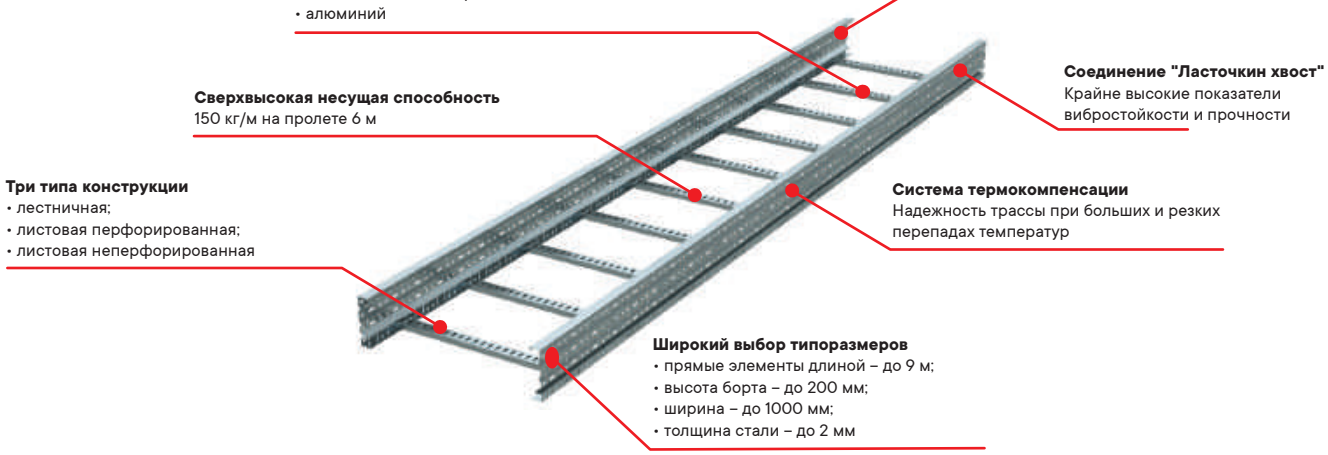

Четыре климатических исполнения
- сталь, оцинкованная по методу Сендзимира;
- горячее цинкование погружением;
- цинк-ламельное покрытие;
- алюминий

Дополнительные ребра жесткости
Исключается потеря устойчивости при изгибе

Соединение "Ласточкин хвост"
Крайне высокие показатели вибростойкости и прочности

Сверхвысокая несущая способность
150 кг/м на пролете 6 м

Система термокомпенсации
Надежность трассы при больших и резких перепадах температур

Три типа конструкции
- лестничная;
- листовая перфорированная;
- листовая неперфорированная

Широкий выбор типоразмеров
- прямые элементы длиной – до 9 м;
- высота борта – до 200 мм;
- ширина – до 1000 мм;
- толщина стали – до 2 мм

Преимущества

Плавная геометрия аксессуаров
Лонжероны аксессуаров имеют плавный изгиб. Это позволяет наиболее эффективно использовать весь внутренний объем аксессуара, предотвращает повреждение кабеля при прокладке и обеспечивает необходимый радиус изгиба кабеля.
Термокомпенсация
Перфорация особой формы позволяет реализовать свободный ход и изменяемый зазор в соединениях элементов. Это гарантирует сохранность трасс большой протяженности при тепловых расширениях металла.
Сертификация
Многочисленные испытания подтверждают высокое качество индустриальных лотков и их полное соответствие всем российским и международным нормам, а также требованиям Российского морского регистра судоходства.

Состав системы

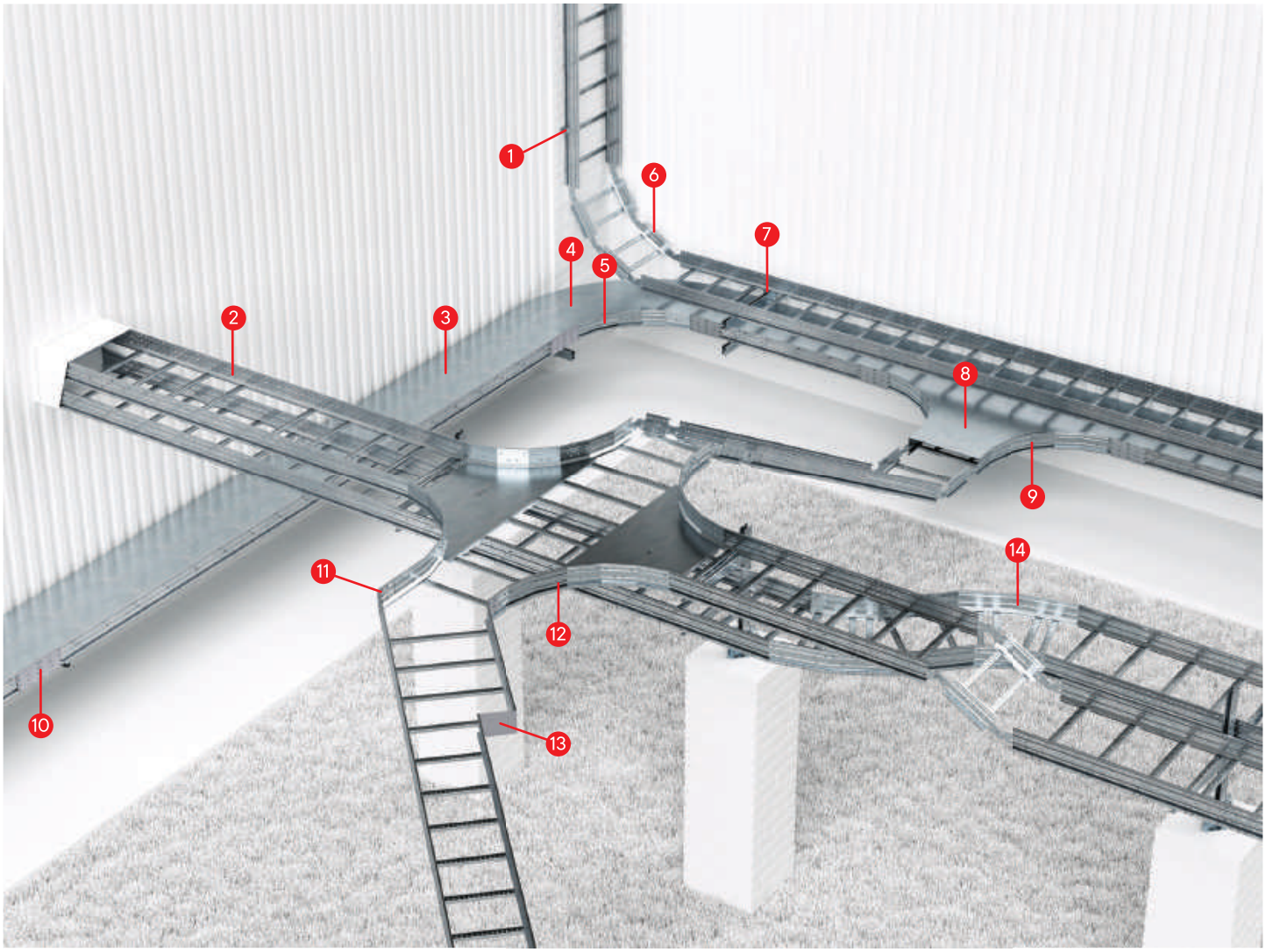

1. Стеновое крепление
2. Прямой элемент
3. Крышка прямого элемента
4. Крышка аксессуара
5. Поворот 90°
6. Угол вертикальный шарнирный
7. Прижим лотка
8. Крышка аксессуара
9. Т-образный ответвитель
10. Соединитель
11. Угловой соединитель
12. Х-образный ответвитель
13. Редукция/заглушка
14. Поворот 45°

Прямые элементы лестничного типа

Прямые элементы высотой 80 мм



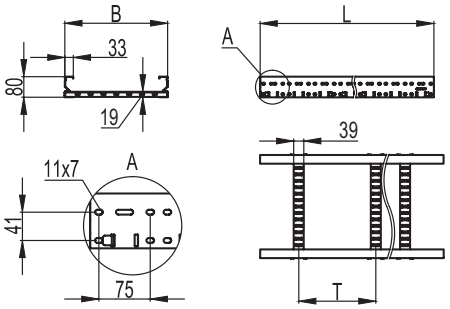

Назначение
- прокладка кабелей на прямых участках;
- T=300 мм.

Характеристики
- исп. 1 – сталь, оцинкованная по методу Сендзимира;
- исп. 2 – горячее цинкование погружением после изготовления;
- исп. 4 – цинк-ламельное покрытие.

Высота, мм	Толщина лонжерона, мм	Ширина B, мм	Шаг поперечин T, мм	ТИЗ, мм²	Вес*, кг/м	Длина 3000, мм			Длина 6000, мм		
						код, исп. 1	код, исп. 2	код, исп. 4	код, исп. 1	код, исп. 2	код, исп. 4
80	1,5	200	300	12000	4,86	ULM382	ULM382HDZ	ULM382ZL	ULM682	ULM682HDZ	ULM682ZL
		300	300	18000	5,05	ULM383	ULM383HDZ	ULM383ZL	ULM683	ULM683HDZ	ULM683ZL
		400	300	24000	5,41	ULM384	ULM384HDZ	ULM384ZL	ULM684	ULM684HDZ	ULM684ZL
		500	300	30000	5,77	ULM385	ULM385HDZ	ULM385ZL	ULM685	ULM685HDZ	ULM685ZL
		600	300	36000	6,13	ULM386	ULM386HDZ	ULM386ZL	ULM686	ULM686HDZ	ULM686ZL
		700	300	42000	6,47	ULM387	ULM387HDZ	ULM387ZL	ULM687	ULM687HDZ	ULM687ZL
		800	300	48000	6,84	ULM388	ULM388HDZ	ULM388ZL	ULM688	ULM688HDZ	ULM688ZL
		900	300	54000	7,25	ULM389	ULM389HDZ	ULM389ZL	ULM689	ULM689HDZ	ULM689ZL
		1000	300	60000	9,37	ULM380	ULM380HDZ	ULM380ZL	ULM680	ULM680HDZ	ULM680ZL
	2,0	200	300	12000	6,03	ULH382	ULH382HDZ	ULH382ZL	ULH682	ULH682HDZ	ULH682ZL
		300	300	18000	6,4	ULH383	ULH383HDZ	ULH383ZL	ULH683	ULH683HDZ	ULH683ZL
		400	300	24000	6,76	ULH384	ULH384HDZ	ULH384ZL	ULH684	ULH684HDZ	ULH684ZL
		500	300	30000	7,12	ULH385	ULH385HDZ	ULH385ZL	ULH685	ULH685HDZ	ULH685ZL
		600	300	36000	7,45	ULH386	ULH386HDZ	ULH386ZL	ULH686	ULH686HDZ	ULH686ZL
		700	300	42000	7,85	ULH387	ULH387HDZ	ULH387ZL	ULH687	ULH687HDZ	ULH687ZL
		800	300	48000	8,21	ULH388	ULH388HDZ	ULH388ZL	ULH688	ULH688HDZ	ULH688ZL
		900	300	54000	8,58	ULH389	ULH389HDZ	ULH389ZL	ULH689	ULH689HDZ	ULH689ZL
		1000	300	60000	8,94	ULH380	ULH380HDZ	ULH380ZL	ULH680	ULH680HDZ	ULH680ZL

* Значения в таблице соответствуют Исполнению 1

** Под заказ возможно производство лотков длиной 9000 мм в Исполнении 1 и 4

Графики нагрузок для лотков высотой 80 мм

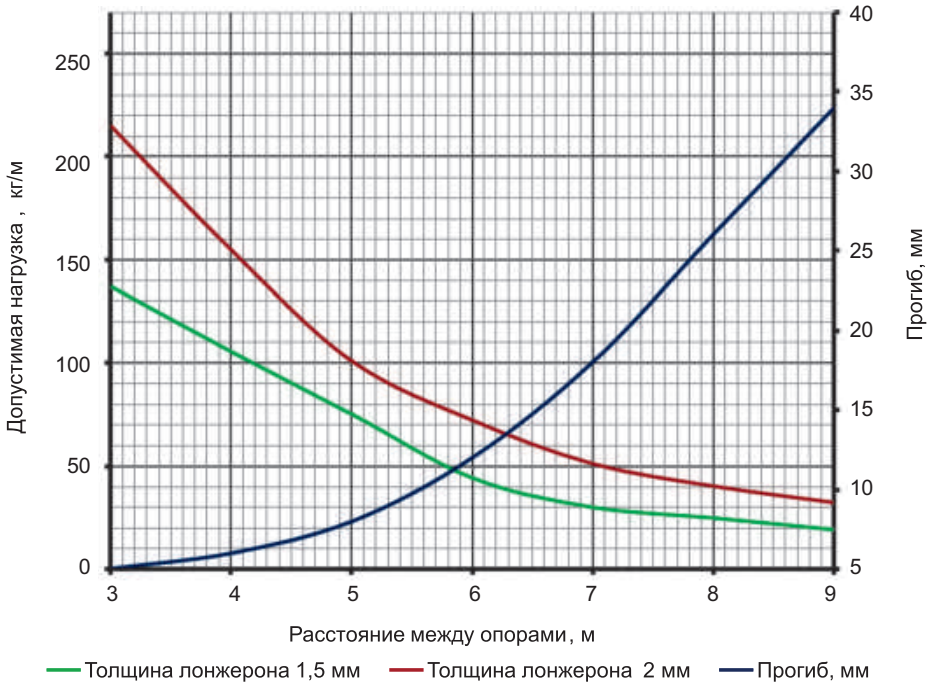

Условия испытаний лотков на безопасную рабочую нагрузку
- испытания по ГОСТ Р 52868 п.10.3.3;
- коэффициент запаса – не менее 1,7 от заявленной нагрузки.

Прямые элементы высотой 100 мм



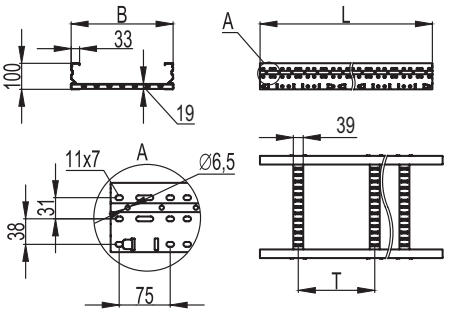

Назначение
- прокладка кабелей на прямых участках.

Характеристики
- исп. 1 – сталь, оцинкованная по методу Сендзимира;
- исп. 2 – горячее цинкование погружением после изготовления;
- исп. 4 – цинк-ламельное покрытие.

Высота, мм	Толщина лонжерона, мм	Ширина B, мм	Шаг поперечин T, мм	ТИЗ, мм²	Вес*, кг/м	Длина 3000, мм			Длина 6000, мм		
						код, исп. 1	код, исп. 2	код, исп. 4	код, исп. 1	код, исп. 2	код, исп. 4
100	1,5	200	300	16000	5,27	ULM312	ULM312HDZ	ULM312ZL	ULM612	ULM612HDZ	ULM612ZL
		300	300	24000	5,64	ULM313	ULM313HDZ	ULM313ZL	ULM613	ULM613HDZ	ULM613ZL
		400	300	32000	6	ULM314	ULM314HDZ	ULM314ZL	ULM614	ULM614HDZ	ULM614ZL
		500	300	40000	6,36	ULM315	ULM315HDZ	ULM315ZL	ULM615	ULM615HDZ	ULM615ZL
		600	300	48000	6,72	ULM316	ULM316HDZ	ULM316ZL	ULM616	ULM616HDZ	ULM616ZL
		700	300	56000	7,09	ULM317	ULM317HDZ	ULM317ZL	ULM617	ULM617HDZ	ULM617ZL
		800	300	64000	7,45	ULM318	ULM318HDZ	ULM318ZL	ULM618	ULM618HDZ	ULM618ZL
		900	300	72000	7,81	ULM319	ULM319HDZ	ULM319ZL	ULM619	ULM619HDZ	ULM619ZL
		1000	300	80000	8,18	ULM310	ULM310HDZ	ULM310ZL	ULM610	ULM610HDZ	ULM610ZL
	2,0	200	300	16000	6,82	ULH312	ULH312HDZ	ULH312ZL	ULH612	ULH612HDZ	ULH612ZL
		300	300	24000	7,19	ULH313	ULH313HDZ	ULH313ZL	ULH613	ULH613HDZ	ULH613ZL
		400	300	32000	7,55	ULH314	ULH314HDZ	ULH314ZL	ULH614	ULH614HDZ	ULH614ZL
		500	300	40000	7,91	ULH315	ULH315HDZ	ULH315ZL	ULH615	ULH615HDZ	ULH615ZL
		600	300	48000	8,27	ULH316	ULH316HDZ	ULH316ZL	ULH616	ULH616HDZ	ULH616ZL
		700	300	56000	8,63	ULH317	ULH317HDZ	ULH317ZL	ULH617	ULH617HDZ	ULH617ZL
		800	300	64000	9	ULH318	ULH318HDZ	ULH318ZL	ULH618	ULH618HDZ	ULH618ZL
		900	300	72000	9,36	ULH319	ULH319HDZ	ULH319ZL	ULH619	ULH619HDZ	ULH619ZL
		1000	300	80000	9,72	ULH310	ULH310HDZ	ULH310ZL	ULH610	ULH610 HDZ	ULH610 ZL

* Значения в столбце соответствуют Исполнению 1

** Под заказ возможно производство лотков длиной 9000 мм в Исполнении 1 и 4

Графики нагрузок для лотков высотой 100 мм

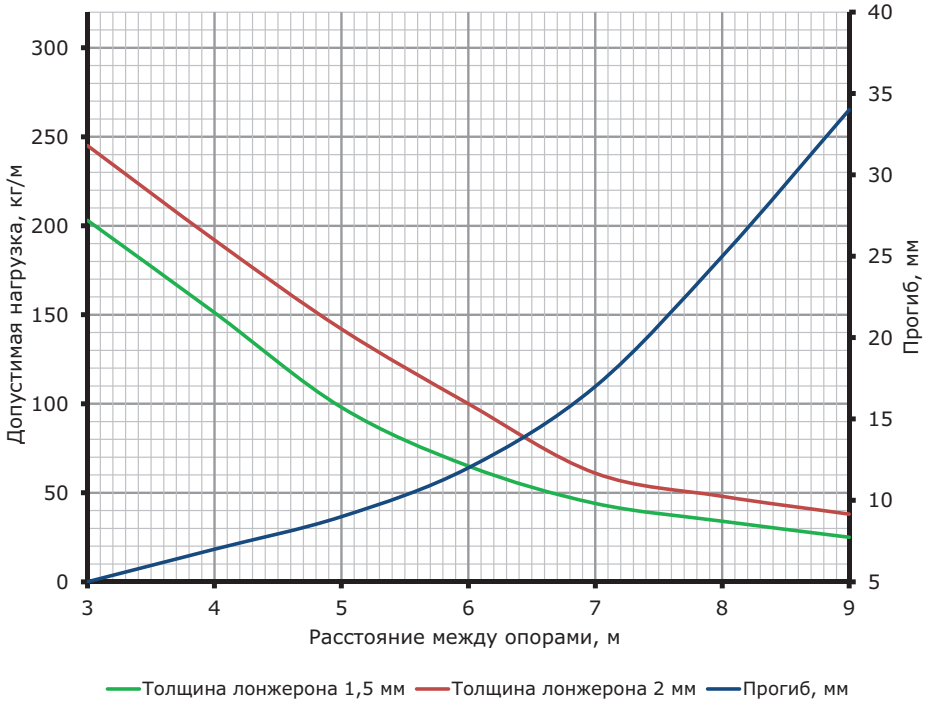

Условия испытаний лотков на безопасную рабочую нагрузку
- испытания по ГОСТ Р 52868 п.10.3.3;
- коэффициент запаса – не менее 1,7 от заявленной нагрузки.

Прямые элементы высотой 150 мм



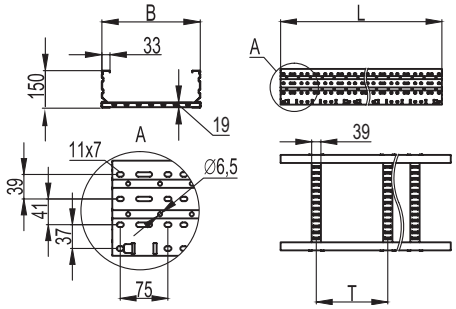

Назначение
- прокладка кабелей на прямых участках.

Характеристики
- исп. 1 – сталь, оцинкованная по методу Сендзимира;
- исп. 2 – горячее цинкование погружением после изготовления;
- исп. 4 – цинк-ламельное покрытие.

Высота, мм	Толщина лонжерона, мм	Ширина В, мм	Шаг поперечин Т, мм	ТИЗ, мм^2	Вес*, кг/м	Длина 3000, мм			Длина 6000, мм		
						код, исп. 1	код, исп. 2	код, исп. 4	код, исп. 1	код, исп. 2	код, исп. 4
150	1,5	200	300	26000	6,48	ULM352	ULM352HDZ	ULM352ZL	ULM652	ULM652HDZ	ULM652ZL
		300	300	39000	6,84	ULM353	ULM353HDZ	ULM353ZL	ULM653	ULM653HDZ	ULM653ZL
		400	300	52000	7,2	ULM354	ULM354HDZ	ULM354ZL	ULM654	ULM654HDZ	ULM654ZL
		500	300	65000	7,56	ULM355	ULM355HDZ	ULM355ZL	ULM655	ULM655HDZ	ULM655ZL
		600	300	78000	7,92	ULM356	ULM356HDZ	ULM356ZL	ULM656	ULM656HDZ	ULM656ZL
		700	300	91000	8,28	ULM357	ULM357HDZ	ULM357ZL	ULM657	ULM657HDZ	ULM657ZL
		800	300	104000	8,64	ULM358	ULM358HDZ	ULM358ZL	ULM658	ULM658HDZ	ULM658ZL
		900	300	117000	9	ULM359	ULM359HDZ	ULM359ZL	ULM659	ULM659HDZ	ULM659ZL
		1000	300	130000	9,37	ULM350	ULM350HDZ	ULM350ZL	ULM650	ULM650HDZ	ULM650ZL
	2,0	200	300	26000	8,43	ULH352	ULH352HDZ	ULH352ZL	ULH652	ULH652HDZ	ULH652ZL
		300	300	39000	8,79	ULH353	ULH353HDZ	ULH353ZL	ULH653	ULH653HDZ	ULH653ZL
		400	300	52000	9,15	ULH354	ULH354HDZ	ULH354ZL	ULH654	ULH654HDZ	ULH654ZL
		500	300	65000	9,51	ULH355	ULH355HDZ	ULH355ZL	ULH655	ULH655HDZ	ULH655ZL
		600	300	78000	7,92	ULH356	ULH356HDZ	ULH356ZL	ULH656	ULH656HDZ	ULH656ZL
		700	300	91000	9,87	ULH357	ULH357HDZ	ULH357ZL	ULH657	ULH657HDZ	ULH657ZL
		800	300	104000	10,23	ULH358	ULH358HDZ	ULH358ZL	ULH658	ULH658HDZ	ULH658ZL
		900	300	117000	10,95	ULH359	ULH359HDZ	ULH359ZL	ULH659	ULH659HDZ	ULH659ZL
		1000	300	130000	11,31	ULH350	ULH350HDZ	ULH350ZL	ULH650	ULH650HDZ	ULH650ZL

* Значения в таблице соответствуют Исполнению 1
** Под заказ возможно производство лотков длиной 9000 мм в Исполнении 1 и 4

Графики нагрузок для лотков высотой 150 мм

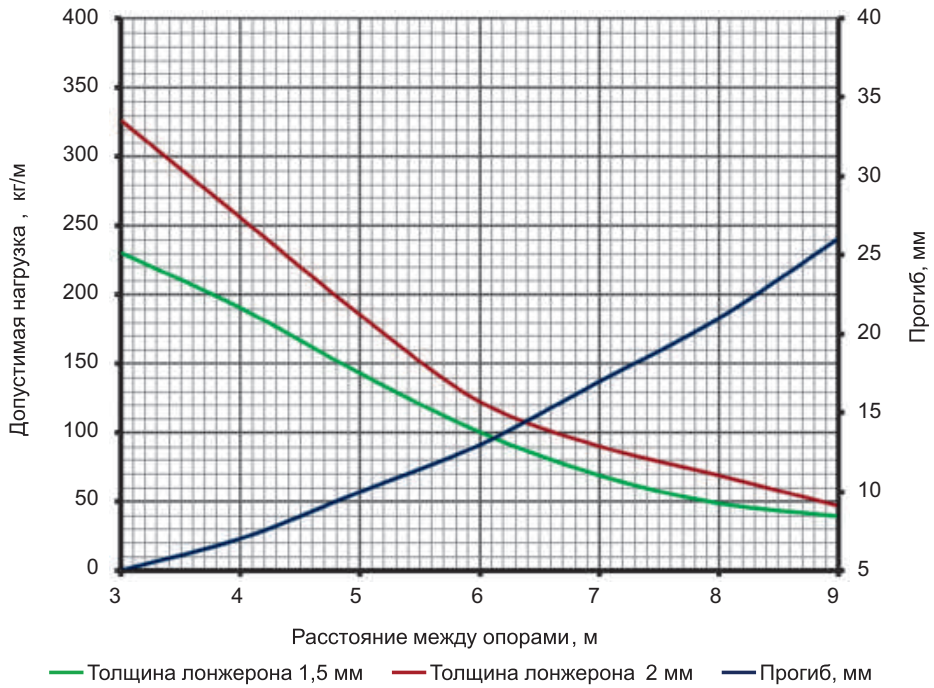

Условия испытаний лотков на безопасную рабочую нагрузку
- испытания по ГОСТ Р 52868 п.10.3.3;
- коэффициент запаса – не менее 1,7 от заявленной нагрузки.

Прямые элементы высотой 200 мм



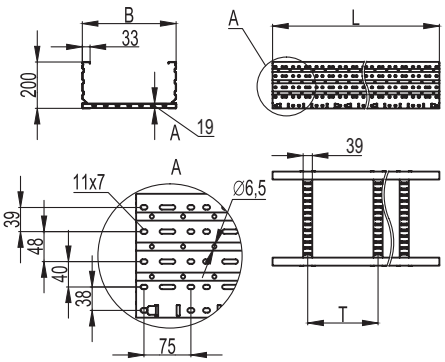

Назначение
• прокладка кабелей на прямых участках.
Характеристики
• исп. 1 – сталь, оцинкованная по методу Сендзимира;
• исп. 2 – горячее цинкование погружением после изготовления;
• исп. 4 – цинк-ламельное покрытие.

Высота, мм	Толщина лонжерона, мм	Ширина B, мм	Шаг поперечин T, мм	ТИЗ, мм^2	Вес*, кг/м	Длина 3000, мм			Длина 6000, мм		
						код, исп. 1	код, исп. 2	код, исп. 4	код, исп. 1	код, исп. 2	код, исп. 4
200	1,5	200	300	36000	7,68	ULM322	ULM322HDZ	ULM322ZL	ULM622	ULM622HDZ	ULM622ZL
		300	300	54000	8,04	ULM323	ULM323HDZ	ULM323ZL	ULM623	ULM623HDZ	ULM623ZL
		400	300	72000	8,4	ULM324	ULM324HDZ	ULM324ZL	ULM624	ULM624HDZ	ULM624ZL
		500	300	90000	8,76	ULM325	ULM325HDZ	ULM325ZL	ULM625	ULM625HDZ	ULM625ZL
		600	300	108000	9,13	ULM326	ULM326HDZ	ULM326ZL	ULM626	ULM626HDZ	ULM626ZL
		700	300	126000	9,48	ULM327	ULM327HDZ	ULM327ZL	ULM627	ULM627HDZ	ULM627ZL
		800	300	144000	9,82	ULM328	ULM328HDZ	ULM328ZL	ULM628	ULM628HDZ	ULM628ZL
		900	300	162000	10,21	ULM329	ULM329HDZ	ULM329ZL	ULM629	ULM629HDZ	ULM629ZL
		1000	300	180000	10,57	ULM320	ULM320HDZ	ULM320ZL	ULM620	ULM620HDZ	ULM620ZL
	2,0	200	300	36000	10,03	ULH322	ULH322HDZ	ULH322ZL	ULH622	ULH622HDZ	ULH622ZL
		300	300	54000	10,39	ULH323	ULH323HDZ	ULH323ZL	ULH623	ULH623HDZ	ULH623ZL
		400	300	72000	10,75	ULH324	ULH324HDZ	ULH324ZL	ULH624	ULH624HDZ	ULH624ZL
		500	300	90000	11,11	ULH325	ULH325HDZ	ULH325ZL	ULH625	ULH625HDZ	ULH625ZL
		600	300	108000	11,47	ULH326	ULH326HDZ	ULH326ZL	ULH626	ULH626HDZ	ULH626ZL
		700	300	126000	11,83	ULH327	ULH327HDZ	ULH327ZL	ULH627	ULH627HDZ	ULH627ZL
		800	300	144000	12,19	ULH328	ULH328HDZ	ULH328ZL	ULH628	ULH628HDZ	ULH628ZL
		900	300	162000	12,55	ULH329	ULH329HDZ	ULH329ZL	ULH629	ULH629HDZ	ULH629ZL
		1000	300	180000	12,92	ULH320	ULH320HDZ	ULH320ZL	ULH620	ULH620HDZ	ULH620ZL

* Значения в таблице соответствуют Исполнению 1
** Под заказ возможно производство лотков длиной 9000 мм в Исполнении 1 и 4

Графики нагрузок для лотков высотой 200 мм

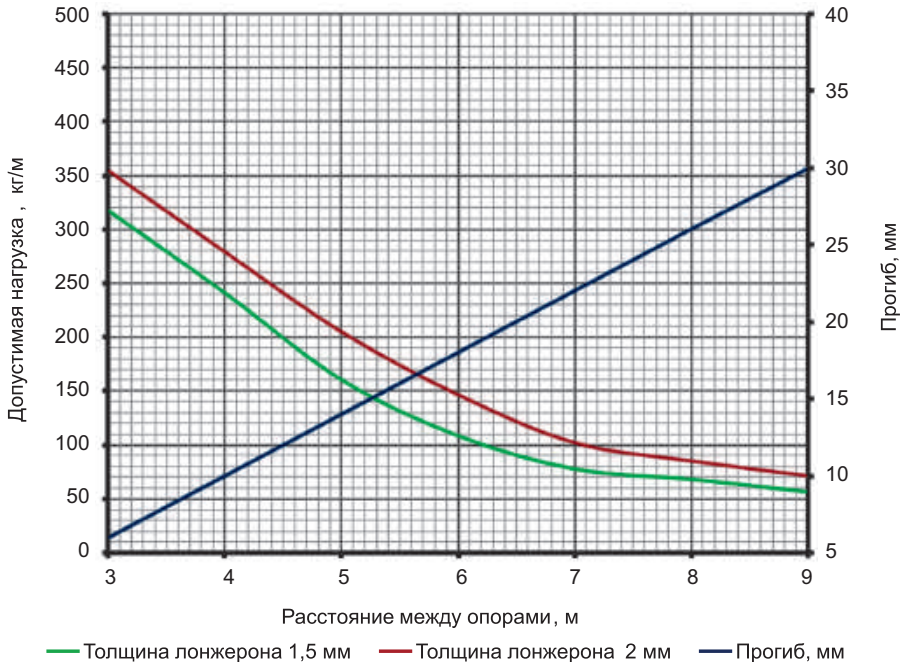

Условия испытаний лотков на безопасную рабочую нагрузку
• испытания по ГОСТ Р 52868 п.10.3.3;
• коэффициент запаса – не менее 1,7 от заявленной нагрузки.

Системные аксессуары лестничного типа

Угол горизонтальный 45°



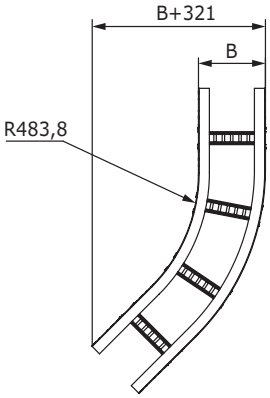

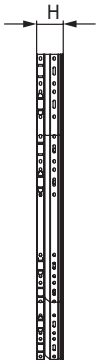

Назначение
• поворот трассы на 45° в горизонтальной плоскости.
Характеристики
• исп. 1 – сталь, оцинкованная по методу Сендзимира;
• исп. 2 – горячее цинкование погружением после изготовления;
• исп. 4 – цинк-ламельное покрытие.
Особенности
• под заказ возможно производство угла с радиусом от 600 до 1000 мм.

Высота H, мм	Ширина основания B, мм	Код, исп. 1	Код, исп. 2	Код, исп. 4
80	200	ULC682	ULC682HDZ	ULC682ZL
	300	ULC683	ULC683HDZ	ULC683ZL
	400	ULC684	ULC684HDZ	ULC684ZL
	500	ULC685	ULC685HDZ	ULC685ZL
	600	ULC686	ULC686HDZ	ULC686ZL
	700	ULC687	ULC687HDZ	ULC687ZL
	800	ULC688	ULC688HDZ	ULC688ZL
	900	ULC689	ULC689HDZ	ULC689ZL
	1000	ULC680	ULC680HDZ	ULC680ZL
100	200	ULC612	ULC612HDZ	ULC612ZL
	300	ULC613	ULC613HDZ	ULC613ZL
	400	ULC614	ULC614HDZ	ULC614ZL
	500	ULC615	ULC615HDZ	ULC615ZL
	600	ULC616	ULC616HDZ	ULC616ZL
	700	ULC617	ULC617HDZ	ULC617ZL
	800	ULC618	ULC618HDZ	ULC618ZL
	900	ULC619	ULC619HDZ	ULC619ZL
	1000	ULC610	ULC610HDZ	ULC610ZL
150	200	ULC652	ULC652HDZ	ULC652ZL
	300	ULC653	ULC653HDZ	ULC653ZL
	400	ULC654	ULC654HDZ	ULC654ZL
	500	ULC655	ULC655HDZ	ULC655ZL
	600	ULC656	ULC656HDZ	ULC656ZL
	700	ULC657	ULC657HDZ	ULC657ZL
	800	ULC658	ULC658HDZ	ULC658ZL
	900	ULC659	ULC659HDZ	ULC659ZL
	1000	ULC650	ULC650HDZ	ULC650ZL
200	200	ULC622	ULC622HDZ	ULC622ZL
	300	ULC623	ULC623HDZ	ULC623ZL
	400	ULC624	ULC624HDZ	ULC624ZL
	500	ULC625	ULC625HDZ	ULC625ZL
	600	ULC626	ULC626HDZ	ULC626ZL
	700	ULC627	ULC627HDZ	ULC627ZL
	800	ULC628	ULC628HDZ	ULC628ZL
	900	ULC629	ULC629HDZ	ULC629ZL
	1000	ULC620	ULC620HDZ	ULC620ZL

Угол горизонтальный 90°



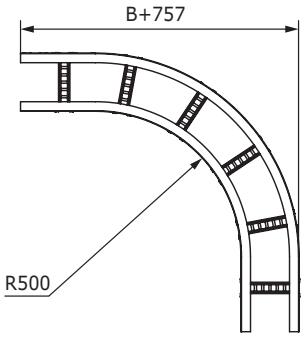

Назначение
• поворот трассы на 90° в горизонтальной плоскости.
Характеристики
• исп. 1 – сталь, оцинкованная по методу Сендзимира;
• исп. 2 – горячее цинкование погружением после изготовления;
• исп. 4 – цинк-ламельное покрытие.
Особенности
• под заказ возможно производство угла с радиусом от 600 до 1000 мм.

Высота H, мм	Ширина основания B, мм	Код, исп. 1	Код, исп. 2	Код, исп. 4
80	200	ULD682	ULD682HDZ	ULD682ZL
	300	ULD683	ULD683HDZ	ULD683ZL
	400	ULD684	ULD684HDZ	ULD684ZL
	500	ULD685	ULD685HDZ	ULD685ZL
	600	ULD686	ULD686HDZ	ULD686ZL
	700	ULD687	ULD687HDZ	ULD687ZL
	800	ULD688	ULD688HDZ	ULD688ZL
	900	ULD689	ULD689HDZ	ULD689ZL
	1000	ULD680	ULD680HDZ	ULD680ZL
100	200	ULD612	ULD612HDZ	ULD612ZL
	300	ULD613	ULD613HDZ	ULD613ZL
	400	ULD614	ULD614HDZ	ULD614ZL
	500	ULD615	ULD615HDZ	ULD615ZL
	600	ULD616	ULD616HDZ	ULD616ZL
	700	ULD617	ULD617HDZ	ULD617ZL
	800	ULD618	ULD618HDZ	ULD618ZL
	900	ULD619	ULD619HDZ	ULD619ZL
	1000	ULD610	ULD610HDZ	ULD610ZL
150	200	ULD652	ULD652HDZ	ULD652ZL
	300	ULD653	ULD653HDZ	ULD653ZL
	400	ULD654	ULD654HDZ	ULD654ZL
	500	ULD655	ULD655HDZ	ULD655ZL
	600	ULD656	ULD656HDZ	ULD656ZL
	700	ULD657	ULD657HDZ	ULD657ZL
	800	ULD658	ULD658HDZ	ULD658ZL
	900	ULD659	ULD659HDZ	ULD659ZL
	1000	ULD650	ULD650HDZ	ULD650ZL
200	200	ULD622	ULD622HDZ	ULD622ZL
	300	ULD623	ULD623HDZ	ULD623ZL
	400	ULD624	ULD624HDZ	ULD624ZL
	500	ULD625	ULD625HDZ	ULD625ZL
	600	ULD626	ULD626HDZ	ULD626ZL
	700	ULD627	ULD627HDZ	ULD627ZL
	800	ULD628	ULD628HDZ	ULD628ZL
	900	ULD629	ULD629HDZ	ULD629ZL
	1000	ULD620	ULD620HDZ	ULD620ZL

Т-образный ответвитель

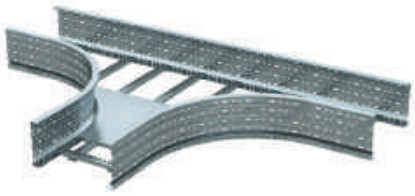

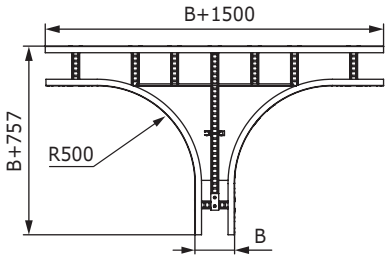

Назначение
• монтаж отводов трасс в горизонтальной плоскости.
Характеристики
• исп. 1 – сталь, оцинкованная по методу Сендзимира;
• исп. 2 – горячее цинкование погружением после изготовления;
• исп. 4 – цинк-ламельное покрытие.
Особенности
• под заказ возможно производство ответвителя с радиусом от 600 до 1000 мм.

Высота H, мм	Ширина основания B, мм	Код, исп. 1	Код, исп. 2	Код, исп. 4
80	200	ULT682	ULT682HDZ	ULT682ZL
	300	ULT683	ULT683HDZ	ULT683ZL
	400	ULT684	ULT684HDZ	ULT684ZL
	500	ULT685	ULT685HDZ	ULT685ZL
	600	ULT686	ULT686HDZ	ULT686ZL
	700	ULT687	ULT687HDZ	ULT687ZL
	800	ULT688	ULT688HDZ	ULT688ZL
	900	ULT689	ULT689HDZ	ULT689ZL
	1000	ULT680	ULT680HDZ	ULT680ZL
100	200	ULT612	ULT612HDZ	ULT612ZL
	300	ULT613	ULT613HDZ	ULT613ZL
	400	ULT614	ULT614HDZ	ULT614ZL
	500	ULT615	ULT615HDZ	ULT615ZL
	600	ULT616	ULT616HDZ	ULT616ZL
	700	ULT617	ULT617HDZ	ULT617ZL
	800	ULT618	ULT618HDZ	ULT618ZL
	900	ULT619	ULT619HDZ	ULT619ZL
	1000	ULT610	ULT610HDZ	ULT610ZL
150	200	ULT652	ULT652HDZ	ULT652ZL
	300	ULT653	ULT653HDZ	ULT653ZL
	400	ULT654	ULT654HDZ	ULT654ZL
	500	ULT655	ULT655HDZ	ULT655ZL
	600	ULT656	ULT656HDZ	ULT656ZL
	700	ULT657	ULT657HDZ	ULT657ZL
	800	ULT658	ULT658HDZ	ULT658ZL
	900	ULT659	ULT659HDZ	ULT659ZL
	1000	ULT650	ULT650HDZ	ULT650ZL
200	200	ULT622	ULT622HDZ	ULT622ZL
	300	ULT623	ULT623HDZ	ULT623ZL
	400	ULT624	ULT624HDZ	ULT624ZL
	500	ULT625	ULT625HDZ	ULT625ZL
	600	ULT626	ULT626HDZ	ULT626ZL
	700	ULT627	ULT627HDZ	ULT627ZL
	800	ULT628	ULT628HDZ	ULT628ZL
	900	ULT629	ULT629HDZ	ULT629ZL
	1000	ULT620	ULT620HDZ	ULT620ZL

X-образный ответвитель



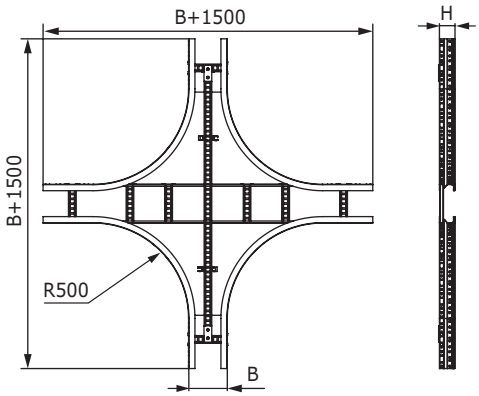

Назначение
• монтаж пересечения трасс в горизонтальной плоскости.
Характеристики
• исп. 1 – сталь, оцинкованная по методу Сендзимира;
• исп. 2 – горячее цинкование погружением после изготовления;
• исп. 4 – цинк-ламельное покрытие.
Особенности
• под заказ возможно производство ответвителя с радиусом от 600 до 1000 мм.

Высота H, мм	Ширина основания B, мм	Код, исп. 1	Код, исп. 2	Код, исп. 4
80	200	ULX682	ULX682HDZ	ULX682ZL
	300	ULX683	ULX683HDZ	ULX683ZL
	400	ULX684	ULX684HDZ	ULX684ZL
	500	ULX685	ULX685HDZ	ULX685ZL
	600	ULX686	ULX686HDZ	ULX686ZL
	700	ULX687	ULX687HDZ	ULX687ZL
	800	ULX688	ULX688HDZ	ULX688ZL
	900	ULX689	ULX689HDZ	ULX689ZL
	1000	ULX680	ULX680HDZ	ULX680ZL
100	200	ULX612	ULX612HDZ	ULX612ZL
	300	ULX613	ULX613HDZ	ULX613ZL
	400	ULX614	ULX614HDZ	ULX614ZL
	500	ULX615	ULX615HDZ	ULX615ZL
	600	ULX616	ULX616HDZ	ULX616ZL
	700	ULX617	ULX617HDZ	ULX617ZL
	800	ULX618	ULX618HDZ	ULX618ZL
	900	ULX619	ULX619HDZ	ULX619ZL
	1000	ULX610	ULX610HDZ	ULX610ZL
150	200	ULX652	ULX652HDZ	ULX652ZL
	300	ULX653	ULX653HDZ	ULX653ZL
	400	ULX654	ULX654HDZ	ULX654ZL
	500	ULX655	ULX655HDZ	ULX655ZL
	600	ULX656	ULX656HDZ	ULX656ZL
	700	ULX657	ULX657HDZ	ULX657ZL
	800	ULX658	ULX658HDZ	ULX658ZL
	900	ULX659	ULX659HDZ	ULX659ZL
	1000	ULX650	ULX650HDZ	ULX650ZL
200	200	ULX622	ULX622HDZ	ULX622ZL
	300	ULX623	ULX623HDZ	ULX623ZL
	400	ULX624	ULX624HDZ	ULX624ZL
	500	ULX625	ULX625HDZ	ULX625ZL
	600	ULX626	ULX626HDZ	ULX626ZL
	700	ULX627	ULX627HDZ	ULX627ZL
	800	ULX628	ULX628HDZ	ULX628ZL
	900	ULX629	ULX629HDZ	ULX629ZL
	1000	ULX620	ULX620HDZ	ULX620ZL

Угол вертикальный внутренний 90°



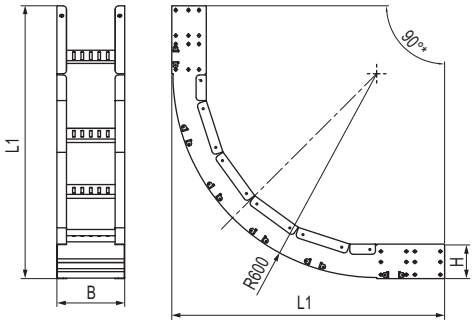

Назначение
• организация поворота кабельной трассы вверх на 90°.
Характеристики
• толщина лонжерона – 1,5 мм;
• толщина поперечины – 1 мм;
• исп. 1 – сталь, оцинкованная по методу Сендзимира;
• исп. 2 – горячее цинкование погружением после изготовления;
• исп. 4 – цинк-ламельное покрытие.

Высота, мм	Ширина, мм	Вес, кг/шт.	Код, исп. 1	Код, исп. 2	Код, исп. 4
80	200	4,24	ULID682	ULID682HDZ	ULID682ZL
	300	4,74	ULID683	ULID683HDZ	ULID683ZL
	400	5,24	ULID684	ULID684HDZ	ULID684ZL
	500	5,74	ULID685	ULID685HDZ	ULID685ZL
	600	6,24	ULID686	ULID686HDZ	ULID686ZL
	700	6,75	ULID687	ULID687HDZ	ULID687ZL
	800	7,25	ULID688	ULID688HDZ	ULID688ZL
	900	7,76	ULID689	ULID689HDZ	ULID689ZL
	1000	8,26	ULID680	ULID680HDZ	ULID680ZL
100	200	4,70	ULID612	ULID612HDZ	ULID612ZL
	300	6,26	ULID613	ULID613HDZ	ULID613ZL
	400	5,71	ULID614	ULID614HDZ	ULID614ZL
	500	6,21	ULID615	ULID615HDZ	ULID615ZL
	600	9,62	ULID616	ULID616HDZ	ULID616ZL
	700	7,22	ULID617	ULID617HDZ	ULID617ZL
	800	7,72	ULID618	ULID618HDZ	ULID618ZL
	900	8,22	ULID619	ULID619HDZ	ULID619ZL
	1000	8,73	ULID610	ULID610HDZ	ULID610ZL
150	200	5,80	ULID652	ULID652HDZ	ULID652ZL
	300	6,30	ULID653	ULID653HDZ	ULID653ZL
	400	6,81	ULID654	ULID654HDZ	ULID654ZL
	500	7,31	ULID655	ULID655HDZ	ULID655ZL
	600	7,81	ULID656	ULID656HDZ	ULID656ZL
	700	8,32	ULID657	ULID657HDZ	ULID657ZL
	800	8,82	ULID658	ULID658HDZ	ULID658ZL
	900	9,32	ULID659	ULID659HDZ	ULID659ZL
	1000	9,82	ULID650	ULID650HDZ	ULID650ZL
200	200	7,16	ULID622	ULID622HDZ	ULID622ZL
	300	7,62	ULID623	ULID623HDZ	ULID623ZL
	400	8,12	ULID624	ULID624HDZ	ULID624ZL
	500	8,61	ULID625	ULID625HDZ	ULID625ZL
	600	9,08	ULID626	ULID626HDZ	ULID626ZL
	700	9,59	ULID627	ULID627HDZ	ULID627ZL
	800	10,08	ULID628	ULID628HDZ	ULID628ZL
	900	10,57	ULID629	ULID629HDZ	ULID629ZL
	1000	11,05	ULID620	ULID620HDZ	ULID620ZL

Угол вертикальный внешний 90°



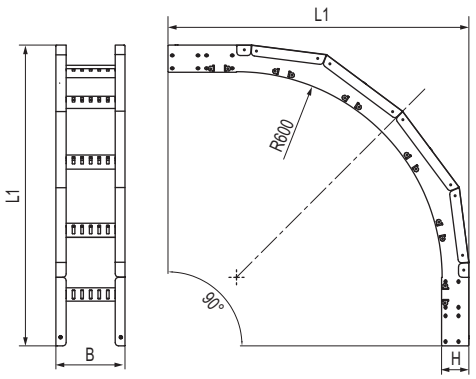

Назначение
• организация поворота кабельной трассы вниз на 90°.
Характеристики
• толщина лонжерона – 1,5 мм;
• толщина поперечины – 1 мм;
• исп. 1 – сталь, оцинкованная по методу Сендзимира;
• исп. 2 – горячее цинкование погружением после изготовления;
• исп. 4 – цинк-ламельное покрытие.

Высота, мм	Ширина, мм	Вес, кг/шт.	Код, исп. 1	Код, исп. 2	Код, исп. 4
80	200	4,89	ULOD682	ULOD682HDZ	ULOD682ZL
	300	5,60	ULOD683	ULOD683HDZ	ULOD683ZL
	400	6,30	ULOD684	ULOD684HDZ	ULOD684ZL
	500	7,00	ULOD685	ULOD685HDZ	ULOD685ZL
	600	7,71	ULOD686	ULOD686HDZ	ULOD686ZL
	700	8,41	ULOD687	ULOD687HDZ	ULOD687ZL
	800	9,11	ULOD688	ULOD688HDZ	ULOD688ZL
	900	9,82	ULOD689	ULOD689HDZ	ULOD689ZL
	1000	10,52	ULOD680	ULOD680HDZ	ULOD680ZL
100	200	5,30	ULOD612	ULOD612HDZ	ULOD612ZL
	300	4,60	ULOD613	ULOD613HDZ	ULOD613ZL
	400	6,94	ULOD614	ULOD614HDZ	ULOD614ZL
	500	8,28	ULOD615	ULOD615HDZ	ULOD615ZL
	600	8,46	ULOD616	ULOD616HDZ	ULOD616ZL
	700	9,15	ULOD617	ULOD617HDZ	ULOD617ZL
	800	8,36	ULOD618	ULOD618HDZ	ULOD618ZL
	900	10,61	ULOD619	ULOD619HDZ	ULOD619ZL
	1000	9,42	ULOD610	ULOD610HDZ	ULOD610ZL
150	200	7,23	ULOD652	ULOD652HDZ	ULOD652ZL
	300	7,94	ULOD653	ULOD653HDZ	ULOD653ZL
	400	8,64	ULOD654	ULOD654HDZ	ULOD654ZL
	500	9,34	ULOD655	ULOD655HDZ	ULOD655ZL
	600	10,05	ULOD656	ULOD656HDZ	ULOD656ZL
	700	10,75	ULOD657	ULOD657HDZ	ULOD657ZL
	800	11,46	ULOD658	ULOD658HDZ	ULOD658ZL
	900	12,16	ULOD659	ULOD659HDZ	ULOD659ZL
	1000	12,86	ULOD650	ULOD650HDZ	ULOD650ZL
200	200	9,44	ULOD622	ULOD622HDZ	ULOD622ZL
	300	10,09	ULOD623	ULOD623HDZ	ULOD623ZL
	400	10,74	ULOD624	ULOD624HDZ	ULOD624ZL
	500	11,40	ULOD625	ULOD625HDZ	ULOD625ZL
	600	12,08	ULOD626	ULOD626HDZ	ULOD626ZL
	700	12,76	ULOD627	ULOD627HDZ	ULOD627ZL
	800	13,44	ULOD628	ULOD628HDZ	ULOD628ZL
	900	14,12	ULOD629	ULOD629HDZ	ULOD629ZL
	1000	14,81	ULOD620	ULOD620HDZ	ULOD620ZL

Угол вертикальный внутренний 45°



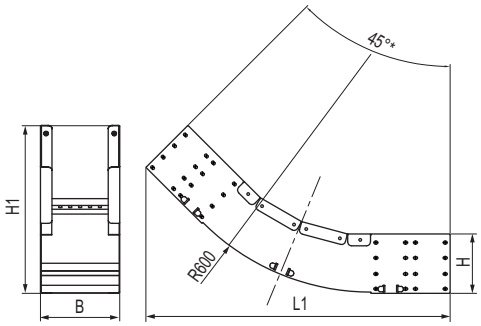

Назначение
• организация поворота кабельной трассы вверх на 45°.
Характеристики
• толщина лонжерона – 1,5 мм;
• толщина поперечины – 1 мм;
• исп. 1 – сталь, оцинкованная по методу Сендзимира;
• исп. 2 – горячее цинкование погружением после изготовления;
• исп. 4 – цинк-ламельное покрытие.

Высота, мм	Ширина, мм	Вес, кг/шт.	Код, исп. 1	Код, исп. 2	Код, исп. 4
80	200	2,55	ULIC682	ULIC682HDZ	ULIC682ZL
	300	2,85	ULIC683	ULIC683HDZ	ULIC683ZL
	400	3,15	ULIC684	ULIC684HDZ	ULIC684ZL
	500	3,46	ULIC685	ULIC685HDZ	ULIC685ZL
	600	3,76	ULIC686	ULIC686HDZ	ULIC686ZL
	700	4,06	ULIC687	ULIC687HDZ	ULIC687ZL
	800	4,36	ULIC688	ULIC688HDZ	ULIC688ZL
	900	4,66	ULIC689	ULIC689HDZ	ULIC689ZL
	1000	4,96	ULIC680	ULIC680HDZ	ULIC680ZL
100	200	2,84	ULIC612	ULIC612HDZ	ULIC612ZL
	300	3,14	ULIC613	ULIC613HDZ	ULIC613ZL
	400	3,45	ULIC614	ULIC614HDZ	ULIC614ZL
	500	3,75	ULIC615	ULIC615HDZ	ULIC615ZL
	600	4,05	ULIC616	ULIC616HDZ	ULIC616ZL
	700	4,35	ULIC617	ULIC617HDZ	ULIC617ZL
	800	4,65	ULIC618	ULIC618HDZ	ULIC618ZL
	900	4,95	ULIC619	ULIC619HDZ	ULIC619ZL
	1000	5,26	ULIC610	ULIC610HDZ	ULIC610ZL
150	200	3,53	ULIC652	ULIC652HDZ	ULIC652ZL
	300	3,83	ULIC653	ULIC653HDZ	ULIC653ZL
	400	4,14	ULIC654	ULIC654HDZ	ULIC654ZL
	500	4,44	ULIC655	ULIC655HDZ	ULIC655ZL
	600	4,74	ULIC656	ULIC656HDZ	ULIC656ZL
	700	5,09	ULIC657	ULIC657HDZ	ULIC657ZL
	800	5,34	ULIC658	ULIC658HDZ	ULIC658ZL
	900	5,64	ULIC659	ULIC659HDZ	ULIC659ZL
	1000	5,95	ULIC650	ULIC650HDZ	ULIC650ZL
200	200	4,39	ULIC622	ULIC622HDZ	ULIC622ZL
	300	4,67	ULIC623	ULIC623HDZ	ULIC623ZL
	400	4,97	ULIC624	ULIC624HDZ	ULIC624ZL
	500	5,26	ULIC625	ULIC625HDZ	ULIC625ZL
	600	5,55	ULIC626	ULIC626HDZ	ULIC626ZL
	700	5,96	ULIC627	ULIC627HDZ	ULIC627ZL
	800	6,13	ULIC628	ULIC628HDZ	ULIC628ZL
	900	6,43	ULIC629	ULIC629HDZ	ULIC629ZL
	1000	6,73	ULIC620	ULIC620HDZ	ULIC620ZL

Угол вертикальный внешний 45°



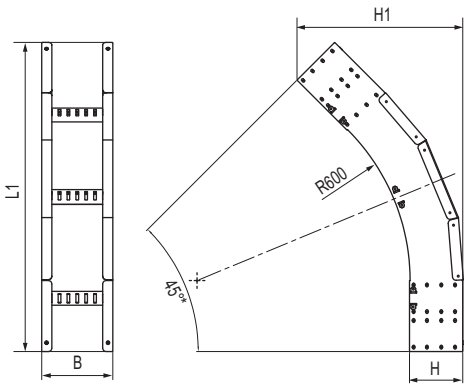

Назначение
• организация поворота кабельной трассы вниз на 45°.
Характеристики
• толщина лонжерона – 1,5 мм;
• толщина поперечины – 1 мм;
• исп. 1 – сталь, оцинкованная по методу Сендзимира;
• исп. 2 – горячее цинкование погружением после изготовления;
• исп. 4 – цинк-ламельное покрытие.

Высота, мм	Ширина, мм	Вес, кг/шт.	Код, исп. 1	Код, исп. 2	Код, исп. 4
80	200	2,67	ULOC682	ULOC682HDZ	ULOC682ZL
	300	2,97	ULOC683	ULOC683HDZ	ULOC683ZL
	400	3,27	ULOC684	ULOC684HDZ	ULOC684ZL
	500	3,57	ULOC685	ULOC685HDZ	ULOC685ZL
	600	3,88	ULOC686	ULOC686HDZ	ULOC686ZL
	700	4,18	ULOC687	ULOC687HDZ	ULOC687ZL
	800	4,48	ULOC688	ULOC688HDZ	ULOC688ZL
	900	4,78	ULOC689	ULOC689HDZ	ULOC689ZL
	1000	5,08	ULOC680	ULOC680HDZ	ULOC680ZL
100	200	3,05	ULOC612	ULOC612HDZ	ULOC612ZL
	300	4,55	ULOC613	ULOC613HDZ	ULOC613ZL
	400	3,66	ULOC614	ULOC614HDZ	ULOC614ZL
	500	3,96	ULOC615	ULOC615HDZ	ULOC615ZL
	600	5,67	ULOC616	ULOC616HDZ	ULOC616ZL
	700	4,56	ULOC617	ULOC617HDZ	ULOC617ZL
	800	4,86	ULOC618	ULOC618HDZ	ULOC618ZL
	900	5,17	ULOC619	ULOC619HDZ	ULOC619ZL
	1000	5,47	ULOC610	ULOC610HDZ	ULOC610ZL
150	200	4,04	ULOC652	ULOC652HDZ	ULOC652ZL
	300	4,34	ULOC653	ULOC653HDZ	ULOC653ZL
	400	4,65	ULOC654	ULOC654HDZ	ULOC654ZL
	500	4,95	ULOC655	ULOC655HDZ	ULOC655ZL
	600	5,25	ULOC656	ULOC656HDZ	ULOC656ZL
	700	5,55	ULOC657	ULOC657HDZ	ULOC657ZL
	800	5,85	ULOC658	ULOC658HDZ	ULOC658ZL
	900	6,15	ULOC659	ULOC659HDZ	ULOC659ZL
	1000	6,46	ULOC650	ULOC650HDZ	ULOC650ZL
200	200	5,35	ULOC622	ULOC622HDZ	ULOC622ZL
	300	5,61	ULOC623	ULOC623HDZ	ULOC623ZL
	400	5,91	ULOC624	ULOC624HDZ	ULOC624ZL
	500	6,19	ULOC625	ULOC625HDZ	ULOC625ZL
	600	6,47	ULOC626	ULOC626HDZ	ULOC626ZL
	700	6,76	ULOC627	ULOC627HDZ	ULOC627ZL
	800	7,04	ULOC628	ULOC628HDZ	ULOC628ZL
	900	7,32	ULOC629	ULOC629HDZ	ULOC629ZL
	1000	7,63	ULOC620	ULOC620HDZ	ULOC620ZL

Крышка на угол вертикальный внутренний 90°



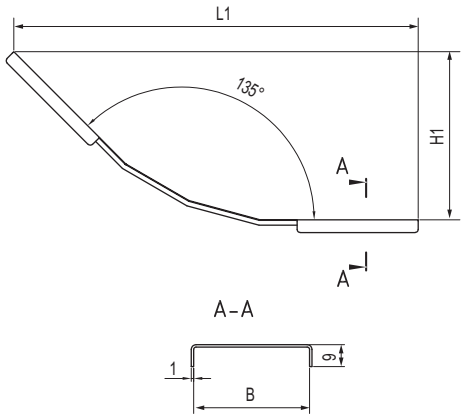

Назначение
• дополнительная защита кабеля от воздействий внешней среды.
Характеристики
• исп. 1 – сталь, оцинкованная по методу Сендзимира;
• исп. 2 – горячее цинкование погружением после изготовления;
• исп. 4 – цинк-ламельное покрытие.

Высота, мм	Ширина, мм	Вес, кг/шт.	Код, исп. 1	Код, исп. 2	Код, исп. 4
80	200	1,80	UKID682	UKID682HDZ	UKID682ZL
	300	2,60	UKID683	UKID683HDZ	UKID683ZL
	400	3,40	UKID684	UKID684HDZ	UKID684ZL
	500	4,30	UKID685	UKID685HDZ	UKID685ZL
	600	5,10	UKID686	UKID686HDZ	UKID686ZL
	700	6,00	UKID687	UKID687HDZ	UKID687ZL
	800	6,80	UKID688	UKID688HDZ	UKID688ZL
	900	7,70	UKID689	UKID689HDZ	UKID689ZL
	1000	8,50	UKID680	UKID680HDZ	UKID680ZL
100	200	1,70	UKID612	UKID652HDZ	UKID652ZL
	300	2,50	UKID613	UKID653HDZ	UKID653ZL
	400	3,30	UKID614	UKID654HDZ	UKID654ZL
	500	4,20	UKID615	UKID655HDZ	UKID655ZL
	600	5,00	UKID616	UKID656HDZ	UKID656ZL
	700	5,80	UKID617	UKID657HDZ	UKID657ZL
	800	6,60	UKID618	UKID658HDZ	UKID658ZL
	900	7,40	UKID619	UKID659HDZ	UKID659ZL
	1000	8,30	UKID610	UKID650HDZ	UKID650ZL
150	200	1,63	UKID652	UKID652HDZ	UKID652ZL
	300	2,38	UKID653	UKID653HDZ	UKID653ZL
	400	3,13	UKID654	UKID654HDZ	UKID654ZL
	500	3,88	UKID655	UKID655HDZ	UKID655ZL
	600	4,63	UKID656	UKID656HDZ	UKID656ZL
	700	5,38	UKID657	UKID657HDZ	UKID657ZL
	800	6,13	UKID658	UKID658HDZ	UKID658ZL
	900	6,88	UKID659	UKID659HDZ	UKID659ZL
	1000	7,63	UKID650	UKID650HDZ	UKID650ZL
200	200	1,55	UKID622	UKID622HDZ	UKID622ZL
	300	2,26	UKID623	UKID623HDZ	UKID623ZL
	400	2,96	UKID624	UKID624HDZ	UKID624ZL
	500	3,58	UKID625	UKID625HDZ	UKID625ZL
	600	4,28	UKID626	UKID626HDZ	UKID626ZL
	700	4,98	UKID627	UKID627HDZ	UKID627ZL
	800	5,68	UKID628	UKID628HDZ	UKID628ZL
	900	6,39	UKID629	UKID629HDZ	UKID629ZL
	1000	7,01	UKID620	UKID620HDZ	UKID620ZL

Крышка на угол вертикальный внешний 90°



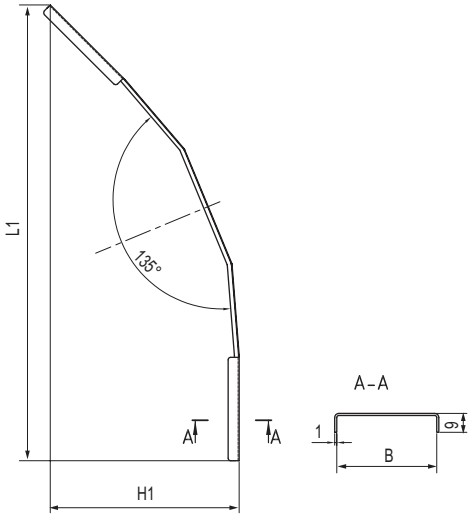

Назначение
• дополнительная защита кабеля от воздействий внешней среды.
Характеристики
• исп. 1 – сталь, оцинкованная по методу Сендзимира;
• исп. 2 – горячее цинкование погружением после изготовления;
• исп. 4 – цинк-ламельное покрытие.

Высота, мм	Ширина, мм	Вес, кг/шт.	Код, исп. 1	Код, исп. 2	Код, исп. 4
80	200	2,20	UKOD682	UKOD682HDZ	UKOD682ZL
	300	3,20	UKOD683	UKOD683HDZ	UKOD683ZL
	400	4,20	UKOD684	UKOD684HDZ	UKOD684ZL
	500	5,30	UKOD685	UKOD685HDZ	UKOD685ZL
	600	6,30	UKOD686	UKOD686HDZ	UKOD686ZL
	700	7,40	UKOD687	UKOD687HDZ	UKOD687ZL
	800	8,40	UKOD688	UKOD688HDZ	UKOD688ZL
	900	9,40	UKOD689	UKOD689HDZ	UKOD689ZL
	1000	10,50	UKOD680	UKOD680HDZ	UKOD680ZL
100	200	2,20	UKOD612	UKOD612HDZ	UKOD612ZL
	300	3,30	UKOD613	UKOD613HDZ	UKOD613ZL
	400	4,30	UKOD614	UKOD614HDZ	UKOD614ZL
	500	5,40	UKOD615	UKOD615HDZ	UKOD615ZL
	600	6,50	UKOD616	UKOD616HDZ	UKOD616ZL
	700	7,50	UKOD617	UKOD617HDZ	UKOD617ZL
	800	8,60	UKOD618	UKOD618HDZ	UKOD618ZL
	900	9,70	UKOD619	UKOD619HDZ	UKOD619ZL
	1000	10,70	UKOD610	UKOD610HDZ	UKOD610ZL
150	200	2,30	UKOD652	UKOD652HDZ	UKOD652ZL
	300	3,50	UKOD653	UKOD653HDZ	UKOD653ZL
	400	4,60	UKOD654	UKOD654HDZ	UKOD654ZL
	500	5,70	UKOD655	UKOD655HDZ	UKOD655ZL
	600	6,90	UKOD656	UKOD656HDZ	UKOD656ZL
	700	8,00	UKOD657	UKOD657HDZ	UKOD657ZL
	800	9,10	UKOD658	UKOD658HDZ	UKOD658ZL
	900	10,20	UKOD659	UKOD659HDZ	UKOD659ZL
	1000	11,40	UKOD650	UKOD650HDZ	UKOD650ZL
200	200	2,41	UKOD622	UKOD622HDZ	UKOD622ZL
	300	3,71	UKOD623	UKOD623HDZ	UKOD623ZL
	400	4,92	UKOD624	UKOD624HDZ	UKOD624ZL
	500	6,02	UKOD625	UKOD625HDZ	UKOD625ZL
	600	7,33	UKOD626	UKOD626HDZ	UKOD626ZL
	700	8,53	UKOD627	UKOD627HDZ	UKOD627ZL
	800	9,63	UKOD628	UKOD628HDZ	UKOD628ZL
	900	10,73	UKOD629	UKOD629HDZ	UKOD629ZL
	1000	12,15	UKOD620	UKOD620HDZ	UKOD620ZL

Крышка на угол вертикальный внутренний 45°



Назначение
• дополнительная защита кабеля от воздействий внешней среды.
Характеристики
• исп. 1 – сталь, оцинкованная по методу Сендзимира;
• исп. 2 – горячее цинкование погружением после изготовления;
• исп. 4 – цинк-ламельное покрытие.

Высота, мм	Ширина, мм	Вес, кг/шт.	Код, исп. 1	Код, исп. 2	Код, исп. 4
80	200	1,13	UKIC682	UKIC682HDZ	UKIC682ZL
	300	1,63	UKIC683	UKIC683HDZ	UKIC683ZL
	400	2,13	UKIC684	UKIC684HDZ	UKIC684ZL
	500	2,63	UKIC685	UKIC685HDZ	UKIC685ZL
	600	3,13	UKIC686	UKIC686HDZ	UKIC686ZL
	700	3,63	UKIC687	UKIC687HDZ	UKIC687ZL
	800	4,25	UKIC688	UKIC688HDZ	UKIC688ZL
	900	4,75	UKIC689	UKIC689HDZ	UKIC689ZL
	1000	5,25	UKIC680	UKIC680HDZ	UKIC680ZL
100	200	1,70	UKIC612	UKIC612HDZ	UKIC612ZL
	300	2,50	UKIC613	UKIC613HDZ	UKIC613ZL
	400	3,30	UKIC614	UKIC614HDZ	UKIC614ZL
	500	4,20	UKIC615	UKIC615HDZ	UKIC615ZL
	600	5,00	UKIC616	UKIC616HDZ	UKIC616ZL
	700	5,80	UKIC617	UKIC617HDZ	UKIC617ZL
	800	6,60	UKIC618	UKIC618HDZ	UKIC618ZL
	900	7,40	UKIC619	UKIC619HDZ	UKIC619ZL
	1000	8,30	UKIC610	UKIC610HDZ	UKIC610ZL
150	200	1,00	UKIC652	UKIC652HDZ	UKIC652ZL
	300	1,50	UKIC653	UKIC653HDZ	UKIC653ZL
	400	2,00	UKIC654	UKIC654HDZ	UKIC654ZL
	500	2,38	UKIC655	UKIC655HDZ	UKIC655ZL
	600	2,88	UKIC656	UKIC656HDZ	UKIC656ZL
	700	3,38	UKIC657	UKIC657HDZ	UKIC657ZL
	800	3,88	UKIC658	UKIC658HDZ	UKIC658ZL
	900	4,38	UKIC659	UKIC659HDZ	UKIC659ZL
	1000	4,75	UKIC650	UKIC650HDZ	UKIC650ZL
200	200	0,89	UKIC622	UKIC622HDZ	UKIC622ZL
	300	1,39	UKIC623	UKIC623HDZ	UKIC623ZL
	400	1,88	UKIC624	UKIC624HDZ	UKIC624ZL
	500	2,15	UKIC625	UKIC625HDZ	UKIC625ZL
	600	3,13	UKIC626	UKIC626HDZ	UKIC626ZL
	700	3,14	UKIC627	UKIC627HDZ	UKIC627ZL
	800	3,64	UKIC628	UKIC628HDZ	UKIC628ZL
	900	4,14	UKIC629	UKIC629HDZ	UKIC629ZL
	1000	4,40	UKIC620	UKIC620HDZ	UKIC620ZL

Крышка на угол вертикальный внешний 45°



Назначение
• дополнительная защита кабеля от воздействий внешней среды.
Характеристики
• исп. 1 – сталь, оцинкованная по методу Сендзимира;
• исп. 2 – горячее цинкование погружением после изготовления;
• исп. 4 – цинк-ламельное покрытие.

Высота, мм	Ширина, мм	Вес, кг/шт.	Код, исп. 1	Код, исп. 2	Код, исп. 4
80	200	1,29	UKOC682	UKOC682HDZ	UKOC682ZL
	300	1,91	UKOC683	UKOC683HDZ	UKOC683ZL
	400	2,53	UKOC684	UKOC684HDZ	UKOC684ZL
	500	3,14	UKOC685	UKOC685HDZ	UKOC685ZL
	600	3,76	UKOC686	UKOC686HDZ	UKOC686ZL
	700	4,38	UKOC687	UKOC687HDZ	UKOC687ZL
	800	4,99	UKOC688	UKOC688HDZ	UKOC688ZL
	900	5,61	UKOC689	UKOC689HDZ	UKOC689ZL
	1000	6,23	UKOC680	UKOC680HDZ	UKOC680ZL
100	200	1,32	UKOC612	UKOC612HDZ	UKOC612ZL
	300	1,95	UKOC613	UKOC613HDZ	UKOC613ZL
	400	2,58	UKOC614	UKOC614HDZ	UKOC614ZL
	500	3,21	UKOC615	UKOC615HDZ	UKOC615ZL
	600	3,84	UKOC616	UKOC616HDZ	UKOC616ZL
	700	4,47	UKOC617	UKOC617HDZ	UKOC617ZL
	800	5,10	UKOC618	UKOC618HDZ	UKOC618ZL
	900	5,73	UKOC619	UKOC619HDZ	UKOC619ZL
	1000	6,36	UKOC610	UKOC610HDZ	UKOC610ZL
150	200	1,38	UKOC652	UKOC652HDZ	UKOC652ZL
	300	2,04	UKOC653	UKOC653HDZ	UKOC653ZL
	400	2,71	UKOC654	UKOC654HDZ	UKOC654ZL
	500	3,37	UKOC655	UKOC655HDZ	UKOC655ZL
	600	4,03	UKOC656	UKOC656HDZ	UKOC656ZL
	700	4,69	UKOC657	UKOC657HDZ	UKOC657ZL
	800	5,35	UKOC658	UKOC658HDZ	UKOC658ZL
	900	6,01	UKOC659	UKOC659HDZ	UKOC659ZL
	1000	6,67	UKOC650	UKOC650HDZ	UKOC650ZL
200	200	1,44	UKOC622	UKOC622HDZ	UKOC622ZL
	300	2,13	UKOC623	UKOC623HDZ	UKOC623ZL
	400	2,85	UKOC624	UKOC624HDZ	UKOC624ZL
	500	3,54	UKOC625	UKOC625HDZ	UKOC625ZL
	600	4,23	UKOC626	UKOC626HDZ	UKOC626ZL
	700	4,92	UKOC627	UKOC627HDZ	UKOC627ZL
	800	5,61	UKOC628	UKOC628HDZ	UKOC628ZL
	900	6,30	UKOC629	UKOC629HDZ	UKOC629ZL
	1000	7,00	UKOC620	UKOC620HDZ	UKOC620ZL

Угол вертикальный



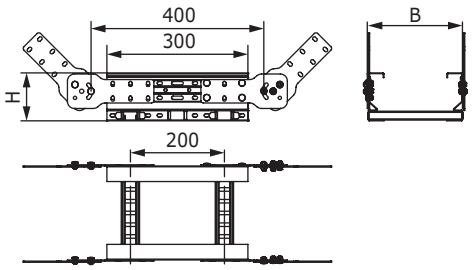

Назначение
- монтаж подъемов и опусков трассы;
- наклон трассы под произвольным углом;
- переход в другую плоскость прокладки.

Характеристики
- исп. 1 – сталь, оцинкованная по методу Сендзимира;
- исп. 2 – горячее цинкование погружением после изготовления;
- исп. 4 – цинк-ламельное покрытие.

Особенности
- для увеличения радиуса поворота монтируются подряд несколько секций.

Высота H, мм	Ширина основания B, мм	Код, исп. 1	Код, исп. 2	Код, исп. 4
80	200	ULF082	ULF082HDZ	ULF082ZL
	300	ULF083	ULF083HDZ	ULF083ZL
	400	ULF084	ULF084HDZ	ULF084ZL
	500	ULF085	ULF085HDZ	ULF085ZL
	600	ULF086	ULF086HDZ	ULF086ZL
	700	ULF087	ULF087HDZ	ULF087ZL
	800	ULF088	ULF088HDZ	ULF088ZL
	900	ULF089	ULF089HDZ	ULF089ZL
	1000	ULF080	ULF080HDZ	ULF080ZL
100	200	ULF012	ULF012HDZ	ULF012ZL
	300	ULF013	ULF013HDZ	ULF013ZL
	400	ULF014	ULF014HDZ	ULF014ZL
	500	ULF015	ULF015HDZ	ULF015ZL
	600	ULF016	ULF016HDZ	ULF016ZL
	700	ULF017	ULF017HDZ	ULF017ZL
	800	ULF018	ULF018HDZ	ULF018ZL
	900	ULF019	ULF019HDZ	ULF019ZL
	1000	ULF010	ULF010HDZ	ULF010ZL
150	200	ULF052	ULF052HDZ	ULF052ZL
	300	ULF053	ULF053HDZ	ULF053ZL
	400	ULF054	ULF054HDZ	ULF054ZL
	500	ULF055	ULF055HDZ	ULF055ZL
	600	ULF056	ULF056HDZ	ULF056ZL
	700	ULF057	ULF057HDZ	ULF057ZL
	800	ULF058	ULF058HDZ	ULF058ZL
	900	ULF059	ULF059HDZ	ULF059ZL
	1000	ULF050	ULF050HDZ	ULF050ZL
200	200	ULF022	ULF022HDZ	ULF022ZL
	300	ULF023	ULF023HDZ	ULF023ZL
	400	ULF024	ULF024HDZ	ULF024ZL
	500	ULF025	ULF025HDZ	ULF025ZL
	600	ULF026	ULF026HDZ	ULF026ZL
	700	ULF027	ULF027HDZ	ULF027ZL
	800	ULF028	ULF028HDZ	ULF028ZL
	900	ULF029	ULF029HDZ	ULF029ZL
	1000	ULF020	ULF020HDZ	ULF020ZL

Вертикальная лестница



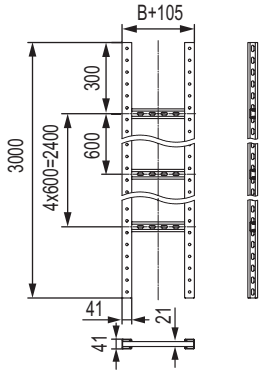

Назначение
• прокладка кабеля в вертикальном положении.
Характеристики
• длина – 3000 мм;
• толщина – 2,5 мм;
• исп. 2 – горячее цинкование погружением после изготовления.
Особенности
• высокий показатель Безопасной Рабочей Нагрузки (БРН 150 кг/м) при расстоянии между опорами 3 м, подтвержденный результатом испытаний.

Ширина, мм	Код, исп. 2
200	UVC302HDZ
300	UVC303HDZ
400	UVC304HDZ
500	UVC305HDZ
600	UVC306HDZ
700	UVC307HDZ
800	UVC308HDZ
900	UVC309HDZ
1000	UVC300HDZ

Прямые элементы листового типа, перфорированные

Прямые элементы высотой 80 мм



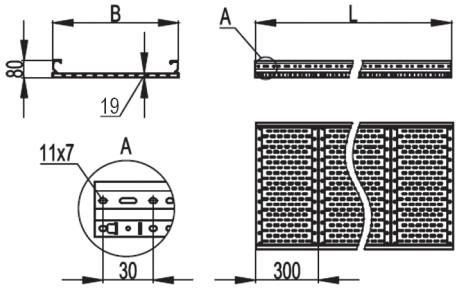

Назначение
- прокладка кабелей на прямых участках.

Характеристики
- исп. 1 – сталь, оцинкованная по методу Сендзимира;
- исп. 2 – горячее цинкование погружением после изготовления;
- исп. 4 – цинк-ламельное покрытие.

Высота, мм	Толщина лонжерона, мм	Ширина B, мм	ТИЗ, мм^2	Вес*, кг/м	Длина 3000, мм			Длина 6000, мм		
					код, исп. 1	код, исп. 2	код, исп. 4	код, исп. 1	код, исп. 2	код, исп. 4
80	1,5	200	12000	5,51	USM382	USM382HDZ	USM382ZL	USM682	USM682HDZ	USM682ZL
		300	18000	6,27	USM383	USM383HDZ	USM383ZL	USM683	USM683HDZ	USM683ZL
		400	24000	7,02	USM384	USM384HDZ	USM384ZL	USM684	USM684HDZ	USM684ZL
		500	30000	7,78	USM385	USM385HDZ	USM385ZL	USM685	USM685HDZ	USM685ZL
		600	36000	8,54	USM386	USM386HDZ	USM386ZL	USM686	USM686HDZ	USM686ZL
		700	42000	9,29	USM387	USM387HDZ	USM387ZL	USM687	USM687HDZ	USM687ZL
		800	48000	10,05	USM388	USM388HDZ	USM388ZL	USM688	USM688HDZ	USM688ZL
		900	54000	10,81	USM389	USM389HDZ	USM389ZL	USM689	USM689HDZ	USM689ZL
		1000	60000	11,56	USM380	USM380HDZ	USM380ZL	USM680	USM680HDZ	USM680ZL
	2,0	200	12000	6,86	USH382	USH382HDZ	USH382ZL	USH682	USH682HDZ	USH682ZL
		300	18000	7,53	USH383	USH383HDZ	USH383ZL	USH683	USH683HDZ	USH683ZL
		400	24000	8,37	USH384	USH384HDZ	USH384ZL	USH684	USH684HDZ	USH684ZL
		500	30000	9,13	USH385	USH385HDZ	USH385ZL	USH685	USH685HDZ	USH685ZL
		600	36000	9,89	USH386	USH386HDZ	USH386ZL	USH686	USH686HDZ	USH686ZL
		700	42000	10,66	USH387	USH387HDZ	USH387ZL	USH687	USH687HDZ	USH687ZL
		800	48000	11,42	USH388	USH388HDZ	USH388ZL	USH688	USH688HDZ	USH688ZL
		900	54000	12,17	USH389	USH389HDZ	USH389ZL	USH689	USH689HDZ	USH689ZL
		1000	60000	12,95	USH380	USH380HDZ	USH380ZL	USH680	USH680HDZ	USH680ZL

* Значения в таблице соответствуют Исполнению 1
** Под заказ возможно производство лотков длиной 9000 мм в Исполнении 1 и 4

Графики нагрузок для лотков выстой 80 мм

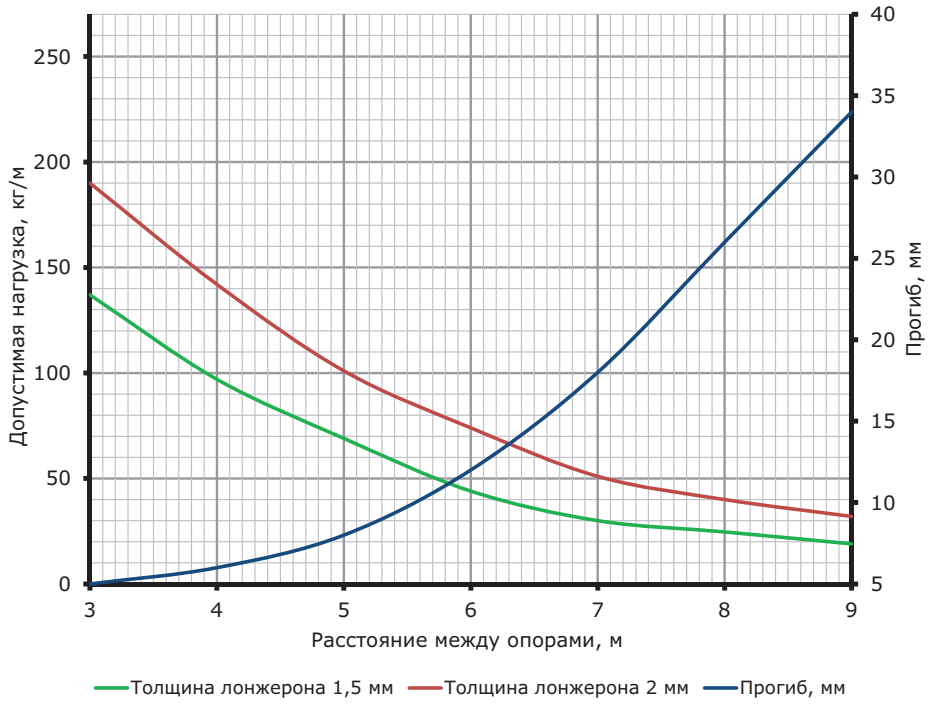

Условия испытаний лотков на безопасную рабочую нагрузку
- испытания по ГОСТ Р 52868 п.10.3.3;
- коэффициент запаса – не менее 1,7 от заявленной нагрузки.

Прямые элементы высотой 100 мм



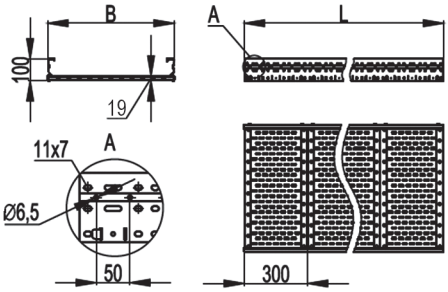

Назначение
• прокладка кабелей на прямых участках.
Характеристики
• исп. 1 – сталь, оцинкованная по методу Сендзимира;
• исп. 2 – горячее цинкование погружением после изготовления;
• исп. 4 – цинк-ламельное покрытие.

Высота, мм	Толщина лонжерона, мм	Ширина B, мм	ТИЗ, мм²	Вес*, кг/м	Длина 3000, мм			Длина 6000, мм		
					код, исп. 1	код, исп. 2	код, исп. 4	код, исп. 1	код, исп. 2	код, исп. 4
100	1,5	200	16000	6,1	USM312	USM312HDZ	USM312ZL	USM612	USM612HDZ	USM612ZL
		300	24000	6,86	USM313	USM313HDZ	USM313ZL	USM613	USM613HDZ	USM613ZL
		400	32000	7,61	USM314	USM314HDZ	USM314ZL	USM614	USM614HDZ	USM614ZL
		500	40000	8,37	USM315	USM315HDZ	USM315ZL	USM615	USM615HDZ	USM615ZL
		600	48000	9,13	USM316	USM316HDZ	USM316ZL	USM616	USM616HDZ	USM616ZL
		700	56000	10,67	USM317	USM317HDZ	USM317ZL	USM617	USM617HDZ	USM617ZL
		800	64000	11,43	USM318	USM318HDZ	USM318ZL	USM618	USM618HDZ	USM618ZL
		900	72000	12,19	USM319	USM319HDZ	USM319ZL	USM619	USM619HDZ	USM619ZL
		1000	80000	12,94	USM310	USM310HDZ	USM310ZL	USM610	USM610HDZ	USM610ZL
	2,0	200	16000	7,65	USH312	USH312HDZ	USH312ZL	USH612	USH612HDZ	USH612ZL
		300	24000	8,4	USH313	USH313HDZ	USH313ZL	USH613	USH613HDZ	USH613ZL
		400	32000	9,16	USH314	USH314HDZ	USH314ZL	USH614	USH614HDZ	USH614ZL
		500	40000	9,92	USH315	USH315HDZ	USH315ZL	USH615	USH615HDZ	USH615ZL
		600	48000	10,67	USH316	USH316HDZ	USH316ZL	USH616	USH616HDZ	USH616ZL
		700	56000	12,22	USH317	USH317HDZ	USH317ZL	USH617	USH617HDZ	USH617ZL
		800	64000	12,98	USH318	USH318HDZ	USH318ZL	USH618	USH618HDZ	USH618ZL
		900	72000	13,73	USH319	USH319HDZ	USH319ZL	USH619	USH619HDZ	USH619ZL
		1000	80000	14,49	USH310	USH310HDZ	USH310ZL	USH610	USH610HDZ	USH610ZL

* Значения в таблице соответствуют Исполнению 1
** Под заказ возможно производство лотков длиной 9000 мм в Исполнении 1 и 4

Графики нагрузок для лотков высотой 100 мм

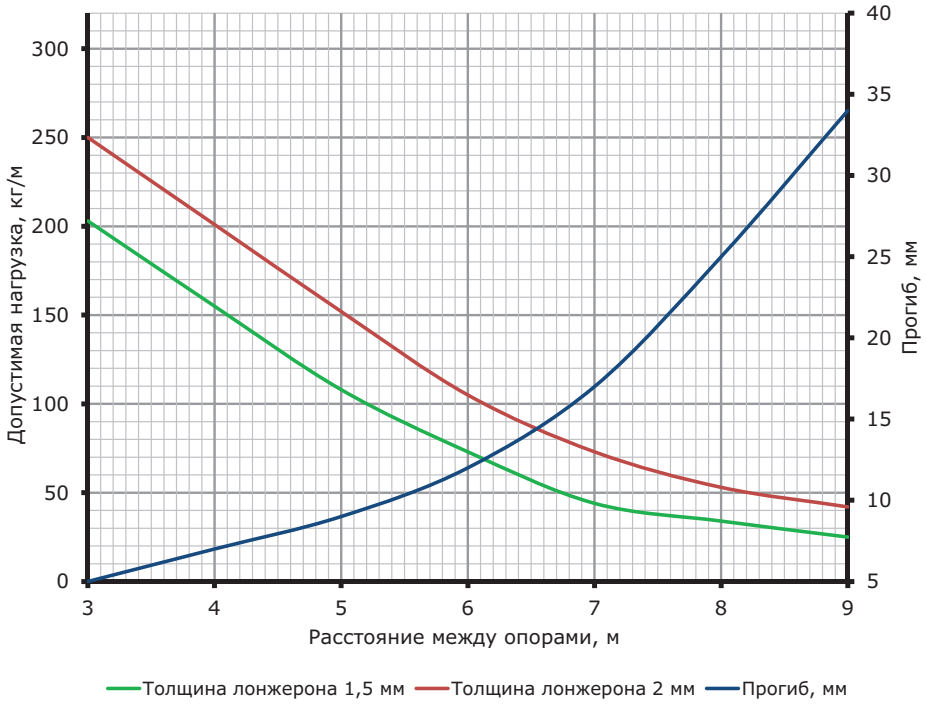

Условия испытаний лотков на безопасную рабочую нагрузку
• испытания по ГОСТ Р 52868 п.10.3.3;
• коэффициент запаса – не менее 1,7 от заявленной нагрузки.

Прямые элементы высотой 150 мм



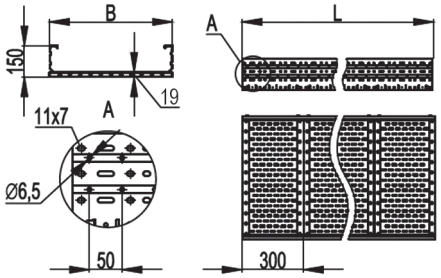

Назначение
• прокладка кабелей на прямых участках.
Характеристики
• исп. 1 – сталь, оцинкованная по методу Сендзимира;
• исп. 2 – горячее цинкование погружением после изготовления;
• исп. 4 – цинк-ламельное покрытие.

Высота, мм	Толщина лонжерона, мм	Ширина В, мм	Ширина донных пластин Т, мм	ТИЗ, мм^2	Вес*, кг/м	Длина 3000, мм			Длина 6000, мм		
						код, исп. 1	код, исп. 2	код, исп. 4	код, исп. 1	код, исп. 2	код, исп. 4
150	1,5	200	300	26000	7,64	USM352	USM352HDZ	USM352ZL	USM652	USM652HDZ	USM652ZL
		300	300	39000	8,06	USM353	USM353HDZ	USM353ZL	USM653	USM653HDZ	USM653ZL
		400	300	52000	8,72	USM354	USM354HDZ	USM354ZL	USM654	USM654HDZ	USM654ZL
		500	300	65000	9,57	USM355	USM355HDZ	USM355ZL	USM655	USM655HDZ	USM655ZL
		600	300	78000	10,33	USM356	USM356HDZ	USM356ZL	USM656	USM656HDZ	USM656ZL
		700	200	91000	11,09	USM357	USM357HDZ	USM357ZL	USM657	USM657HDZ	USM657ZL
		800	200	104000	11,84	USM358	USM358HDZ	USM358ZL	USM658	USM658HDZ	USM658ZL
		900	200	117000	12,6	USM359	USM359HDZ	USM359ZL	USM659	USM659HDZ	USM659ZL
		1000	200	130000	13,36	USM350	USM350HDZ	USM350ZL	USM650	USM650HDZ	USM650ZL
	2,0	200	300	26000	9,25	USH352	USH352HDZ	USH352ZL	USH652	USH652HDZ	USH652ZL
		300	300	39000	10	USH353	USH353HDZ	USH353ZL	USH653	USH653HDZ	USH653ZL
		400	300	52000	10,76	USH354	USH354HDZ	USH354ZL	USH654	USH654HDZ	USH654ZL
		500	300	65000	11,52	USH355	USH355HDZ	USH355ZL	USH655	USH655HDZ	USH655ZL
		600	300	78000	12,28	USH356	USH356HDZ	USH356ZL	USH656	USH656HDZ	USH656ZL
		700	200	91000	13,03	USH357	USH357HDZ	USH357ZL	USH657	USH657HDZ	USH657ZL
		800	200	104000	13,79	USH358	USH358HDZ	USH358ZL	USH658	USH658HDZ	USH658ZL
		900	200	117000	14,55	USH359	USH359HDZ	USH359ZL	USH659	USH659HDZ	USH659ZL
		1000	200	130000	15,3	USH350	USH350HDZ	USH350ZL	USH650	USH650HDZ	USH650ZL

* Значения в таблице соответствуют Исполнению 1
** Под заказ возможно производство лотков длиной 9000 мм в Исполнении 1 и 4

Графики нагрузок для лотков высотой 150 мм

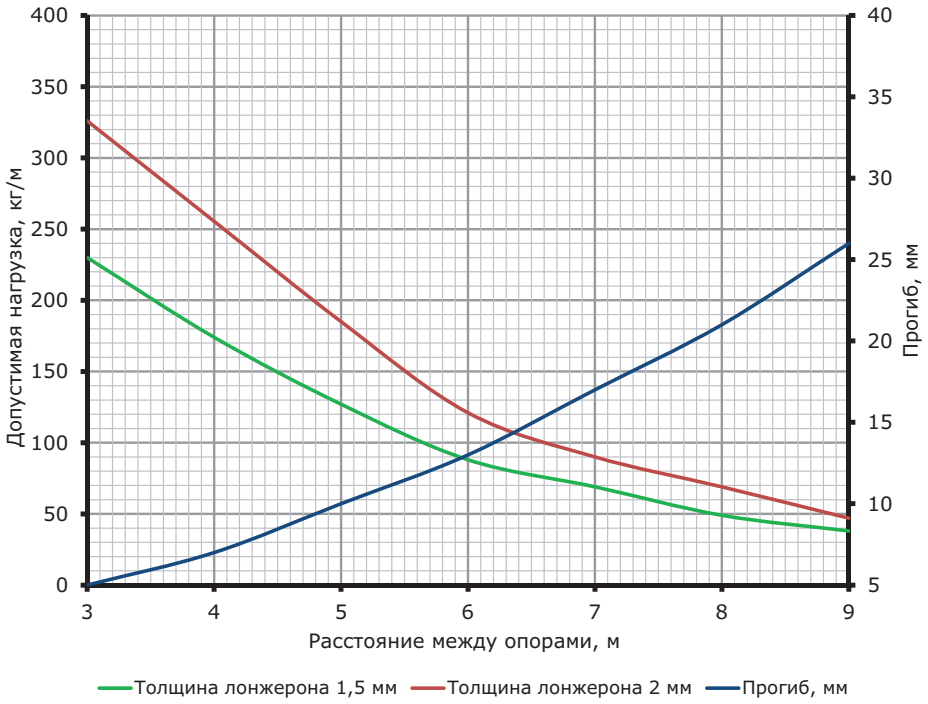

Условия испытаний лотков на безопасную рабочую нагрузку
• испытания по ГОСТ Р 52868 п.10.3.3;
• коэффициент запаса – не менее 1,7 от заявленной нагрузки.

Прямые элементы высотой 200 мм



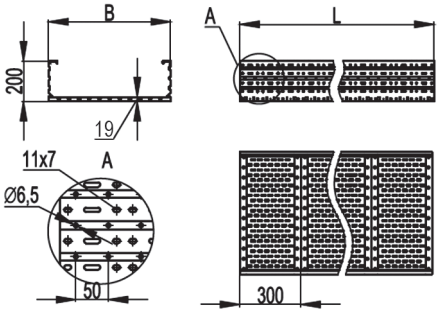

Назначение
• прокладка кабелей на прямых участках.
Характеристики
• исп. 1 – сталь, оцинкованная по методу Сендзимира;
• исп. 2 – горячее цинкование погружением после изготовления;
• исп. 4 – цинк-ламельное покрытие.

Высота, мм	Толщина лонжерона, мм	Ширина B, мм	Ширина донных пластин T, мм	ТИЗ, мм²	Вес*, кг/м	Длина 3000, мм			Длина 6000, мм		
						код, исп. 1	код, исп. 2	код, исп. 4	код, исп. 1	код, исп. 2	код, исп. 4
200	1,5	200	300	36000	8,51	USM322	USM322HDZ	USM322ZL	USM622	USM622HDZ	USM622ZL
		300	300	54000	9,26	USM323	USM323HDZ	USM323ZL	USM623	USM623HDZ	USM623ZL
		400	300	72000	10,02	USM324	USM324HDZ	USM324ZL	USM624	USM624HDZ	USM624ZL
		500	300	90000	10,77	USM325	USM325HDZ	USM325ZL	USM625	USM625HDZ	USM625ZL
		600	300	108000	11,53	USM326	USM326HDZ	USM326ZL	USM626	USM626HDZ	USM626ZL
		700	200	126000	12,29	USM327	USM327HDZ	USM327ZL	USM627	USM627HDZ	USM627ZL
		800	200	144000	13,04	USM328	USM328HDZ	USM328ZL	USM628	USM628HDZ	USM628ZL
		900	200	162000	13,8	USM329	USM329HDZ	USM329ZL	USM629	USM629HDZ	USM629ZL
		1000	200	180000	14,56	USM320	USM320HDZ	USM320ZL	USM620	USM620HDZ	USM620ZL
	2,0	200	300	36000	10,85	USH322	USH322HDZ	USH322ZL	USH622	USH622HDZ	USH622ZL
		300	300	54000	11,61	USH323	USH323HDZ	USH323ZL	USH623	USH623HDZ	USH623ZL
		400	300	72000	12,37	USH324	USH324HDZ	USH324ZL	USH624	USH624HDZ	USH624ZL
		500	300	90000	13,12	USH325	USH325HDZ	USH325ZL	USH625	USH625HDZ	USH625ZL
		600	300	108000	13,88	USH326	USH326HDZ	USH326ZL	USH626	USH626HDZ	USH626ZL
		700	200	126000	14,64	USH327	USH327HDZ	USH327ZL	USH627	USH627HDZ	USH627ZL
		800	200	144000	15,39	USH328	USH328HDZ	USH328ZL	USH628	USH628HDZ	USH628ZL
		900	200	162000	16,15	USH329	USH329HDZ	USH329ZL	USH629	USH629HDZ	USH629ZL
		1000	200	180000	16,91	USH320	USH320HDZ	USH320ZL	USH620	USH620HDZ	USH620ZL

* Значения в таблице соответствуют Исполнению 1
** Под заказ возможно производство лотков длиной 9000 мм в Исполнении 1 и 4

Графики нагрузок для лотков высотой 200 мм

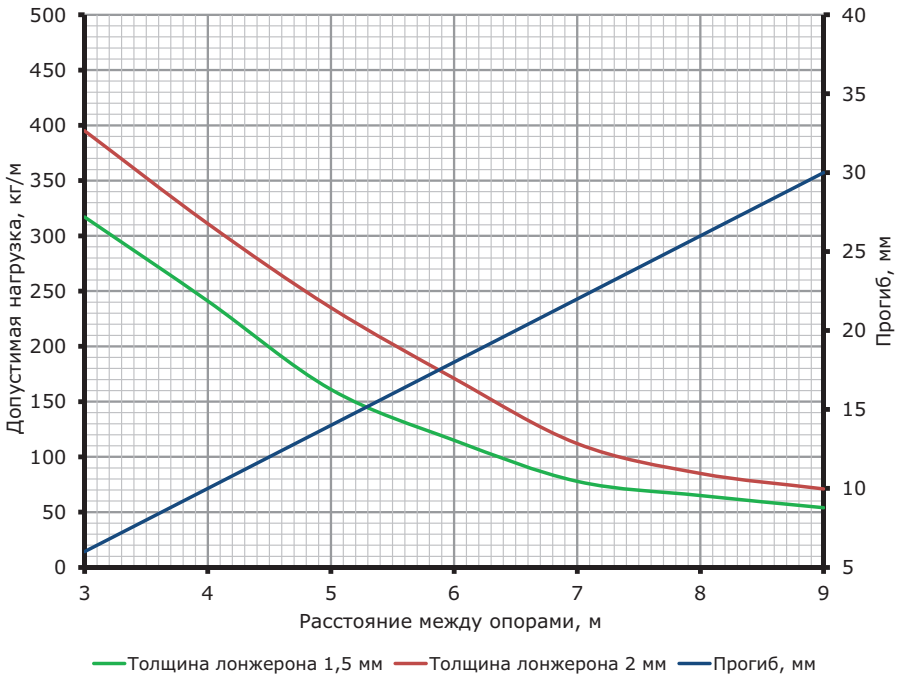

Условия испытаний лотков на безопасную рабочую нагрузку
• испытания по ГОСТ Р 52868 п.10.3.3;
• коэффициент запаса – не менее 1,7 от заявленной нагрузки.

Прямые элементы листового типа, неперфорированные

Прямые элементы высотой 80 мм



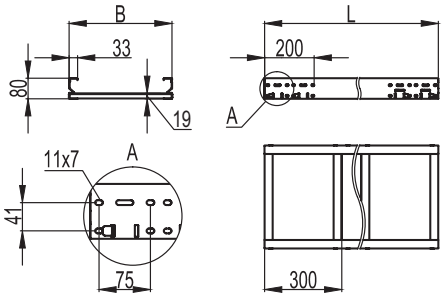

Назначение
- прокладка кабелей на прямых участках.

Характеристики
- исп. 1 – сталь, оцинкованная по методу Сендзимира;
- исп. 2 – горячее цинкование погружением после изготовления;
- исп. 4 – цинк-ламельное покрытие.

Высота, мм	Толщина лонжерона, мм	Ширина B, мм	ТИЗ, мм²	Вес*, кг/м	Длина 3000, мм			Длина 6000, мм		
					код, исп. 1	код, исп. 2	код, исп. 4	код, исп. 1	код, исп. 2	код, исп. 4
80	1,5	200	12000	5,79	UNM382	UNM382HDZ	UNM382ZL	UNM682	UNM682HDZ	UNM682ZL
		300	18000	6,69	UNM383	UNM383HDZ	UNM383ZL	UNM683	UNM683HDZ	UNM683ZL
		400	24000	7,58	UNM384	UNM384HDZ	UNM384ZL	UNM684	UNM684HDZ	UNM684ZL
		500	30000	8,48	UNM385	UNM385HDZ	UNM385ZL	UNM685	UNM685HDZ	UNM685ZL
		600	36000	9,38	UNM386	UNM386HDZ	UNM386ZL	UNM686	UNM686HDZ	UNM686ZL
		700	42000	10,28	UNM387	UNM387HDZ	UNM387ZL	UNM687	UNM687HDZ	UNM687ZL
		800	48000	11,17	UNM388	UNM388HDZ	UNM388ZL	UNM688	UNM688HDZ	UNM688ZL
		900	54000	12,07	UNM389	UNM389HDZ	UNM389ZL	UNM689	UNM689HDZ	UNM689ZL
		1000	60000	12,97	UNM380	UNM380HDZ	UNM380ZL	UNM680	UNM680HDZ	UNM680ZL
	2,0	200	12000	7,16	UNH382	UNH382HDZ	UNH382ZL	UNH682	UNH682HDZ	UNH682ZL
		300	18000	8,06	UNH383	UNH383HDZ	UNH383ZL	UNH683	UNH683HDZ	UNH683ZL
		400	24000	8,95	UNH384	UNH384HDZ	UNH384ZL	UNH684	UNH684HDZ	UNH684ZL
		500	30000	9,85	UNH385	UNH385HDZ	UNH385ZL	UNH685	UNH685HDZ	UNH685ZL
		600	36000	10,75	UNH386	UNH386HDZ	UNH386ZL	UNH686	UNH686HDZ	UNH686ZL
		700	42000	11,65	UNH387	UNH387HDZ	UNH387ZL	UNH687	UNH687HDZ	UNH687ZL
		800	48000	12,54	UNH388	UNH388HDZ	UNH388ZL	UNH688	UNH688HDZ	UNH688ZL
		900	54000	13,44	UNH389	UNH389HDZ	UNH389ZL	UNH689	UNH689HDZ	UNH689ZL
		1000	60000	14,34	UNH380	UNH380HDZ	UNH380ZL	UNH680	UNH680HDZ	UNH680ZL

* Значения в таблице соответствуют Исполнению 1
** Под заказ возможно производство лотков длиной 9000 мм в Исполнении 1 и 4

Графики нагрузок для лотков выстой 80 мм

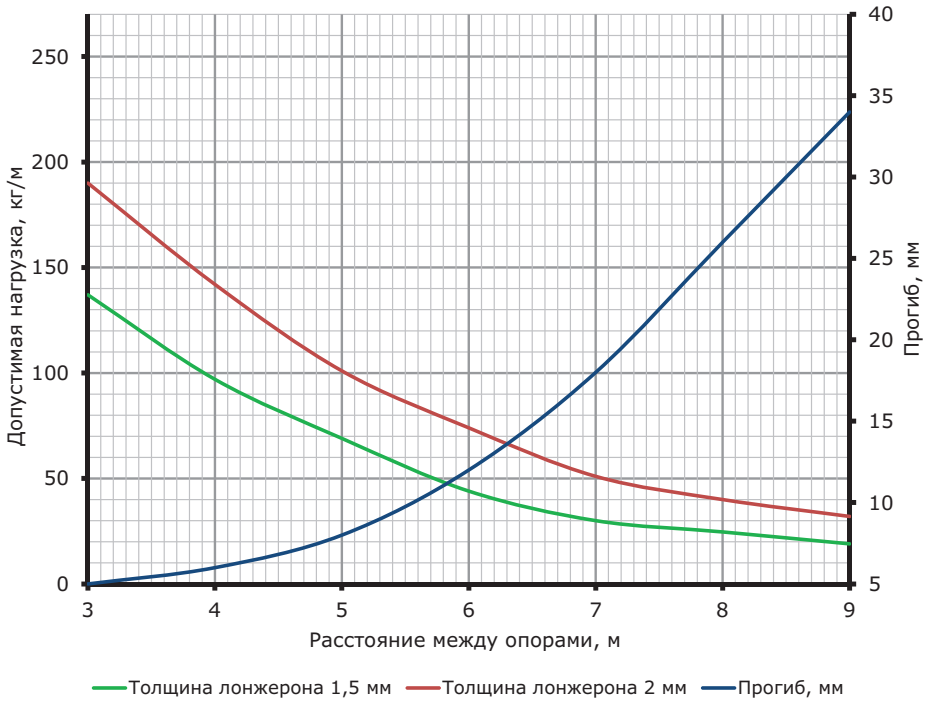

Условия испытаний лотков на безопасную рабочую нагрузку
- испытания по ГОСТ Р 52868 п.10.3.3;
- коэффициент запаса – не менее 1,7 от заявленной нагрузки.

Прямые элементы высотой 100 мм



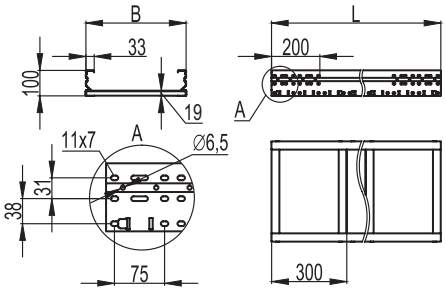

Назначение
• прокладка кабелей на прямых участках.
Характеристики
• исп. 1 – сталь, оцинкованная по методу Сендзимира;
• исп. 2 – горячее цинкование погружением после изготовления;
• исп. 4 – цинк-ламельное покрытие.

Высота, мм	Толщина лонжерона, мм	Ширина B, мм	ТИЗ, мм^2	Вес*, кг/м	Длина 3000, мм			Длина 6000, мм		
					код, исп. 1	код, исп. 2	код, исп. 4	код, исп. 1	код, исп. 2	код, исп. 4
100	1,5	200	16000	6,45	UNM312	UNM312HDZ	UNM312ZL	UNM612	UNM612HDZ	UNM612ZL
		300	24000	7,35	UNM313	UNM313HDZ	UNM313ZL	UNM613	UNM613HDZ	UNM613ZL
		400	32000	8,25	UNM314	UNM314HDZ	UNM314ZL	UNM614	UNM614HDZ	UNM614ZL
		500	40000	9,15	UNM315	UNM315HDZ	UNM315ZL	UNM615	UNM615HDZ	UNM615ZL
		600	48000	10,04	UNM316	UNM316HDZ	UNM316ZL	UNM616	UNM616HDZ	UNM616ZL
		700	56000	10,94	UNM317	UNM317HDZ	UNM317ZL	UNM617	UNM617HDZ	UNM617ZL
		800	64000	11,84	UNM318	UNM318HDZ	UNM318ZL	UNM618	UNM618HDZ	UNM618ZL
		900	72000	12,73	UNM319	UNM319HDZ	UNM319ZL	UNM619	UNM619HDZ	UNM619ZL
		1000	80000	13,63	UNM310	UNM310HDZ	UNM310ZL	UNM610	UNM610HDZ	UNM610ZL
	2,0	200	16000	8,04	UNH312	UNH312HDZ	UNH312ZL	UNH612	UNH612HDZ	UNH612ZL
		300	24000	8,94	UNH313	UNH313HDZ	UNH313ZL	UNH613	UNH613HDZ	UNH613ZL
		400	32000	9,84	UNH314	UNH314HDZ	UNH314ZL	UNH614	UNH614HDZ	UNH614ZL
		500	40000	10,74	UNH315	UNH315HDZ	UNH315ZL	UNH615	UNH615HDZ	UNH615ZL
		600	48000	11,64	UNH316	UNH316HDZ	UNH316ZL	UNH616	UNH616HDZ	UNH616ZL
		700	56000	12,53	UNH317	UNH317HDZ	UNH317ZL	UNH617	UNH617HDZ	UNH617ZL
		800	64000	13,43	UNH318	UNH318HDZ	UNH318ZL	UNH618	UNH618HDZ	UNH618ZL
		900	72000	14,99	UNH319	UNH319HDZ	UNH319ZL	UNH619	UNH619HDZ	UNH619ZL
		1000	80000	15,22	UNH310	UNH310HDZ	UNH310ZL	UNH610	UNH610HDZ	UNH610ZL

* Значения в таблице соответствуют Исполнению 1
** Под заказ возможно производство лотков длиной 9000 мм в Исполнении 1 и 4

Графики нагрузок для лотков высотой 100 мм

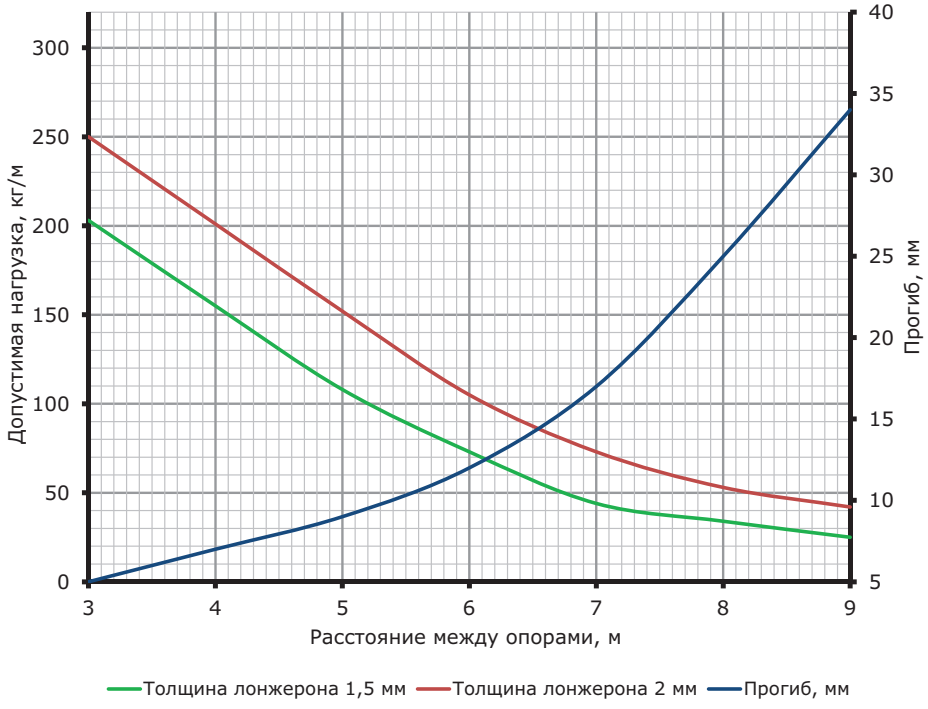

Условия испытаний лотков на безопасную рабочую нагрузку
• испытания по ГОСТ Р 52868 п.10.3.3;
• коэффициент запаса – не менее 1,7 от заявленной нагрузки.

Прямые элементы высотой 150 мм



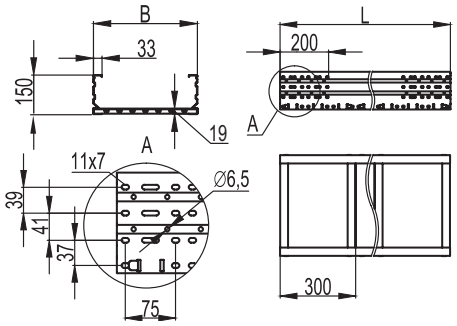

Назначение
- прокладка кабелей на прямых участках.

Характеристики
- исп. 1 – сталь, оцинкованная по методу Сендзимира;
- исп. 2 – горячее цинкование погружением после изготовления;
- исп. 4 – цинк-ламельное покрытие.

Высота, мм	Толщина лонжерона, мм	Ширина B, мм	Ширина донных пластин T, мм	ТИЗ, мм^2	Вес*, кг/м	Длина 3000, мм			Длина 6000, мм		
						код, исп. 1	код, исп. 2	код, исп. 4	код, исп. 1	код, исп. 2	код, исп. 4
150	1,5	200	300	26000	7,73	UNM352	UNM352HDZ	UNM352ZL	UNM652	UNM652HDZ	UNM652ZL
		300	300	39000	8,63	UNM353	UNM353HDZ	UNM353ZL	UNM653	UNM653HDZ	UNM653ZL
		400	300	52000	9,52	UNM354	UNM354HDZ	UNM354ZL	UNM654	UNM654HDZ	UNM654ZL
		500	300	65000	10,42	UNM355	UNM355HDZ	UNM355ZL	UNM655	UNM655HDZ	UNM655ZL
		600	300	78000	11,32	UNM356	UNM356HDZ	UNM356ZL	UNM656	UNM656HDZ	UNM656ZL
		700	200	91000	12,22	UNM357	UNM357HDZ	UNM357ZL	UNM657	UNM657HDZ	UNM657ZL
		800	200	104000	13,12	UNM358	UNM358HDZ	UNM358ZL	UNM658	UNM658HDZ	UNM658ZL
		900	200	117000	14,01	UNM359	UNM359HDZ	UNM359ZL	UNM659	UNM659HDZ	UNM659ZL
		1000	200	130000	14,91	UNM350	UNM350HDZ	UNM350ZL	UNM650	UNM650HDZ	UNM650ZL
	2,0	200	300	26000	9,75	UNH352	UNH352HDZ	UNH352ZL	UNH652	UNH652HDZ	UNH652ZL
		300	300	39000	10,64	UNH353	UNH353HDZ	UNH353ZL	UNH653	UNH653HDZ	UNH653ZL
		400	300	52000	11,54	UNH354	UNH354HDZ	UNH354ZL	UNH654	UNH654HDZ	UNH654ZL
		500	300	65000	12,44	UNH355	UNH355HDZ	UNH355ZL	UNH655	UNH655HDZ	UNH655ZL
		600	300	78000	13,34	UNH356	UNH356HDZ	UNH356ZL	UNH656	UNH656HDZ	UNH656ZL
		700	200	91000	14,23	UNH357	UNH357HDZ	UNH357ZL	UNH657	UNH657HDZ	UNH657ZL
		800	200	104000	15,13	UNH358	UNH358HDZ	UNH358ZL	UNH658	UNH658HDZ	UNH658ZL
		900	200	117000	16,03	UNH359	UNH359HDZ	UNH359ZL	UNH659	UNH659HDZ	UNH659ZL
		1000	200	130000	16,93	UNH350	UNH350HDZ	UNH350ZL	UNH650	UNH650HDZ	UNH650ZL

* Значения в таблице соответствуют Исполнению 1

** Под заказ возможно производство лотков длиной 9000 мм в Исполнении 1 и 4

Графики нагрузок для лотков высотой 150 мм

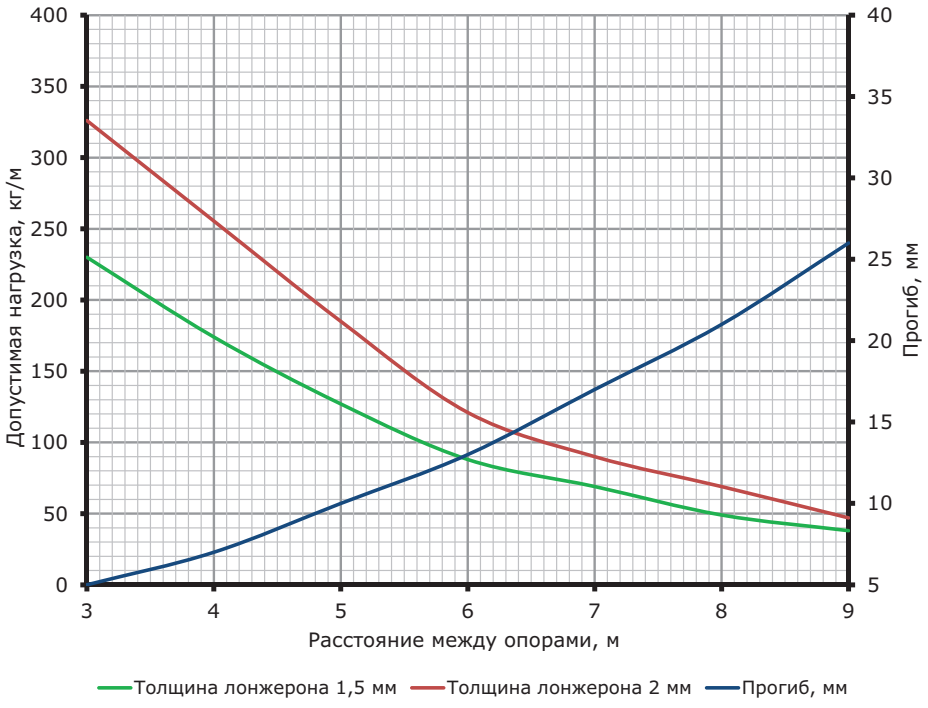

Условия испытаний лотков на безопасную рабочую нагрузку
- испытания по ГОСТ Р 52868 п.10.3.3;
- коэффициент запаса – не менее 1,7 от заявленной нагрузки.

Прямые элементы высотой 200 мм



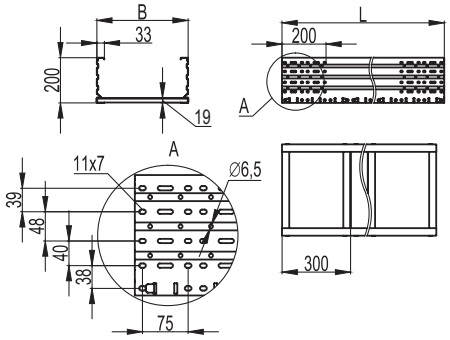

Назначение
• прокладка кабелей на прямых участках.
Характеристики
• исп. 1 – сталь, оцинкованная по методу Сендзимира;
• исп. 2 – горячее цинкование погружением после изготовления;
• исп. 4 – цинк-ламельное покрытие.

Высота, мм	Толщина лонжерона, мм	Ширина B, мм	Ширина донных пластин T, мм	ТИЗ, мм^2	Вес*, кг/м	Длина 3000, мм			Длина 6000, мм		
						код, исп. 1	код, исп. 2	код, исп. 4	код, исп. 1	код, исп. 2	код, исп. 4
200	1,5	200	300	36000	9	UNM322	UNM322HDZ	UNM322ZL	UNM622	UNM622HDZ	UNM622ZL
		300	300	54000	9,9	UNM323	UNM323HDZ	UNM323ZL	UNM623	UNM623HDZ	UNM623ZL
		400	300	72000	10,8	UNM324	UNM324HDZ	UNM324ZL	UNM624	UNM624HDZ	UNM624ZL
		500	300	90000	11,69	UNM325	UNM325HDZ	UNM325ZL	UNM625	UNM625HDZ	UNM625ZL
		600	300	108000	12,59	UNM326	UNM326HDZ	UNM326ZL	UNM626	UNM626HDZ	UNM626ZL
		700	200	126000	13,49	UNM327	UNM327HDZ	UNM327ZL	UNM627	UNM627HDZ	UNM627ZL
		800	200	144000	14,39	UNM328	UNM328HDZ	UNM328ZL	UNM628	UNM628HDZ	UNM628ZL
		900	200	162000	15,28	UNM329	UNM329HDZ	UNM329ZL	UNM629	UNM629HDZ	UNM629ZL
		1000	200	180000	16,19	UNM320	UNM320HDZ	UNM320ZL	UNM620	UNM620HDZ	UNM620ZL
	2,0	200	300	36000	11,45	UNH322	UNH322HDZ	UNH322ZL	UNH622	UNH622HDZ	UNH622ZL
		300	300	54000	12,34	UNH323	UNH323HDZ	UNH323ZL	UNH623	UNH623HDZ	UNH623ZL
		400	300	72000	13,24	UNH324	UNH324HDZ	UNH324ZL	UNH624	UNH624HDZ	UNH624ZL
		500	300	90000	14,14	UNH325	UNH325HDZ	UNH325ZL	UNH625	UNH625HDZ	UNH625ZL
		600	300	108000	15,04	UNH326	UNH326HDZ	UNH326ZL	UNH626	UNH626HDZ	UNH626ZL
		700	200	126000	15,94	UNH327	UNH327HDZ	UNH327ZL	UNH627	UNH627HDZ	UNH627ZL
		800	200	144000	16,83	UNH328	UNH328HDZ	UNH328ZL	UNH628	UNH628HDZ	UNH628ZL
		900	200	162000	17,73	UNH329	UNH329HDZ	UNH329ZL	UNH629	UNH629HDZ	UNH629ZL
		1000	200	180000	18,63	UNH320	UNH320HDZ	UNH320ZL	UNH620	UNH620HDZ	UNH620ZL

* Значения в таблице соответствуют Исполнению 1
** Под заказ возможно производство лотков длиной 9000 мм в Исполнении 1 и 4

Графики нагрузок для лотков высотой 200 мм

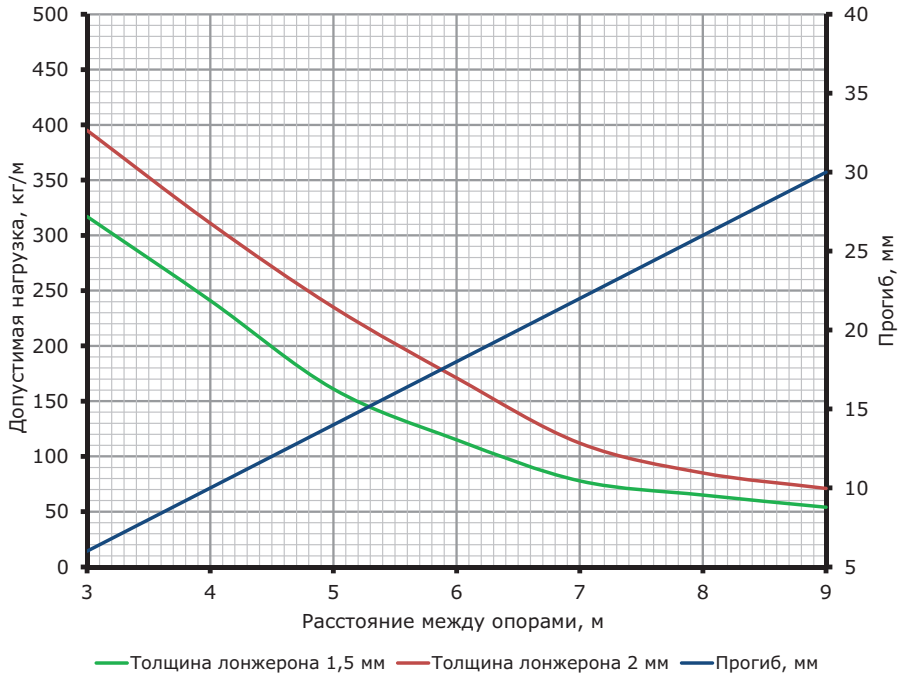

Условия испытаний лотков на безопасную рабочую нагрузку
• испытания по ГОСТ Р 52868 п.10.3.3;
• коэффициент запаса – не менее 1,7 от заявленной нагрузки.

Системные аксессуары листового типа

Угол горизонтальный 45°

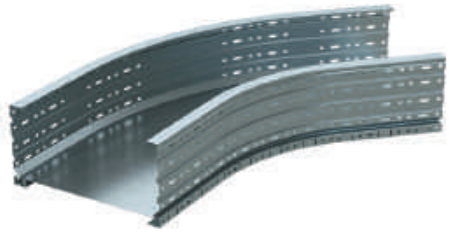

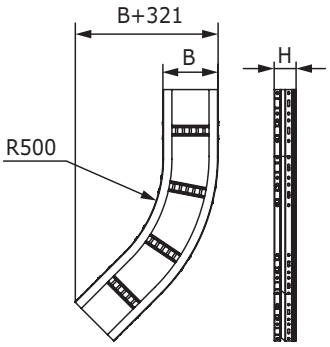

Назначение
• поворот трассы на 45° в горизонтальной плоскости.
Характеристики
• исп. 1 – сталь, оцинкованная по методу Сендзимира;
• исп. 2 – горячее цинкование погружением после изготовления;
• исп. 4 – цинк-ламельное покрытие.
Особенности
• под заказ возможно производство угла с радиусом от 600 до 1000 мм.

Высота H, мм	Ширина основания B, мм	Код, исп. 1	Код, исп. 2	Код, исп. 4
80	200	USC682	USC682HDZ	USC682ZL
	300	USC683	USC683HDZ	USC683ZL
	400	USC684	USC684HDZ	USC684ZL
	500	USC685	USC685HDZ	USC685ZL
	600	USC686	USC686HDZ	USC686ZL
	700	USC687	USC687HDZ	USC687ZL
	800	USC688	USC688HDZ	USC688ZL
	900	USC689	USC689HDZ	USC689ZL
	1000	USC680	USC680HDZ	USC680ZL
100	200	USC612	USC612HDZ	USC612ZL
	300	USC613	USC613HDZ	USC613ZL
	400	USC614	USC614HDZ	USC614ZL
	500	USC615	USC615HDZ	USC615ZL
	600	USC616	USC616HDZ	USC616ZL
	700	USC617	USC617HDZ	USC617ZL
	800	USC618	USC618HDZ	USC618ZL
	900	USC619	USC619HDZ	USC619ZL
	1000	USC610	USC610HDZ	USC610ZL
150	200	USC652	USC652HDZ	USC652ZL
	300	USC653	USC653HDZ	USC653ZL
	400	USC654	USC654HDZ	USC654ZL
	500	USC655	USC655HDZ	USC655ZL
	600	USC656	USC656HDZ	USC656ZL
	700	USC657	USC657HDZ	USC657ZL
	800	USC658	USC658HDZ	USC658ZL
	900	USC659	USC659HDZ	USC659ZL
	1000	USC650	USC650HDZ	USC650ZL
200	200	USC622	USC622HDZ	USC622ZL
	300	USC623	USC623HDZ	USC623ZL
	400	USC624	USC624HDZ	USC624ZL
	500	USC625	USC625HDZ	USC625ZL
	600	USC626	USC626HDZ	USC626ZL
	700	USC627	USC627HDZ	USC627ZL
	800	USC628	USC628HDZ	USC628ZL
	900	USC629	USC629HDZ	USC629ZL
	1000	USC620	USC620HDZ	USC620ZL

Угол горизонтальный 90°



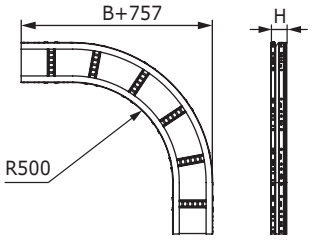

Назначение
• поворот трассы на 90° в горизонтальной плоскости.
Характеристики
• исп. 1 – сталь, оцинкованная по методу Сендзимира;
• исп. 2 – горячее цинкование погружением после изготовления;
• исп. 4 – цинк-ламельное покрытие.
Особенности
• под заказ возможно производство угла с радиусом от 600 до 1000 мм.

Высота H, мм	Ширина основания B, мм	Код, исп. 1	Код, исп. 2	Код, исп. 4
80	200	USD682	USD682HDZ	USD682ZL
	300	USD683	USD683HDZ	USD683ZL
	400	USD684	USD684HDZ	USD684ZL
	500	USD685	USD685HDZ	USD685ZL
	600	USD686	USD686HDZ	USD686ZL
	700	USD687	USD687HDZ	USD687ZL
	800	USD688	USD688HDZ	USD688ZL
	900	USD689	USD689HDZ	USD689ZL
	1000	USD680	USD680HDZ	USD680ZL
100	200	USD612	USD612HDZ	USD612ZL
	300	USD613	USD613HDZ	USD613ZL
	400	USD614	USD614HDZ	USD614ZL
	500	USD615	USD615HDZ	USD615ZL
	600	USD616	USD616HDZ	USD616ZL
	700	USD617	USD617HDZ	USD617ZL
	800	USD618	USD618HDZ	USD618ZL
	900	USD619	USD619HDZ	USD619ZL
	1000	USD610	USD610HDZ	USD610ZL
150	200	USD652	USD652HDZ	USD652ZL
	300	USD653	USD653HDZ	USD653ZL
	400	USD654	USD654HDZ	USD654ZL
	500	USD655	USD655HDZ	USD655ZL
	600	USD656	USD656HDZ	USD656ZL
	700	USD657	USD657HDZ	USD657ZL
	800	USD658	USD658HDZ	USD658ZL
	900	USD659	USD659HDZ	USD659ZL
	1000	USD650	USD650HDZ	USD650ZL
200	200	USD622	USD622HDZ	USD622ZL
	300	USD623	USD623HDZ	USD623ZL
	400	USD624	USD624HDZ	USD624ZL
	500	USD625	USD625HDZ	USD625ZL
	600	USD626	USD626HDZ	USD626ZL
	700	USD627	USD627HDZ	USD627ZL
	800	USD628	USD628HDZ	USD628ZL
	900	USD629	USD629HDZ	USD629ZL
	1000	USD620	USD620HDZ	USD620ZL

Т-образный ответвитель

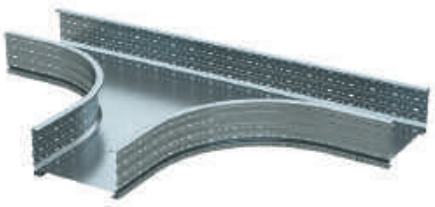

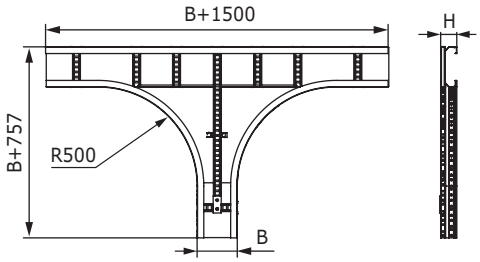

Назначение
• монтаж отводов трасс в горизонтальной плоскости.
Характеристики
• исп. 1 – сталь, оцинкованная по методу Сендзимира;
• исп. 2 – горячее цинкование погружением после изготовления;
• исп. 4 – цинк-ламельное покрытие.
Особенности
• под заказ возможно производство ответвителя с радиусом от 600 до 1000 мм.

Высота H, мм	Ширина основания B, мм	Код, исп. 1	Код, исп. 2	Код, исп. 4
80	200	UST682	UST682HDZ	UST682ZL
	300	UST683	UST683HDZ	UST683ZL
	400	UST684	UST684HDZ	UST684ZL
	500	UST685	UST685HDZ	UST685ZL
	600	UST686	UST686HDZ	UST686ZL
	700	UST687	UST687HDZ	UST687ZL
	800	UST688	UST688HDZ	UST688ZL
	900	UST689	UST689HDZ	UST689ZL
	1000	UST680	UST680HDZ	UST680ZL
100	200	UST612	UST612HDZ	UST612ZL
	300	UST613	UST613HDZ	UST613ZL
	400	UST614	UST614HDZ	UST614ZL
	500	UST615	UST615HDZ	UST615ZL
	600	UST616	UST616HDZ	UST616ZL
	700	UST617	UST617HDZ	UST617ZL
	800	UST618	UST618HDZ	UST618ZL
	900	UST619	UST619HDZ	UST619ZL
	1000	UST610	UST610HDZ	UST610ZL
150	200	UST652	UST652HDZ	UST652ZL
	300	UST653	UST653HDZ	UST653ZL
	400	UST654	UST654HDZ	UST654ZL
	500	UST655	UST655HDZ	UST655ZL
	600	UST656	UST656HDZ	UST656ZL
	700	UST657	UST657HDZ	UST657ZL
	800	UST658	UST658HDZ	UST658ZL
	900	UST659	UST659HDZ	UST659ZL
	1000	UST650	UST650HDZ	UST650ZL
200	200	UST622	UST622HDZ	UST622ZL
	300	UST623	UST623HDZ	UST623ZL
	400	UST624	UST624HDZ	UST624ZL
	500	UST625	UST625HDZ	UST625ZL
	600	UST626	UST626HDZ	UST626ZL
	700	UST627	UST627HDZ	UST627ZL
	800	UST628	UST628HDZ	UST628ZL
	900	UST629	UST629HDZ	UST629ZL
	1000	UST620	UST620HDZ	UST620ZL

X-образный ответвитель

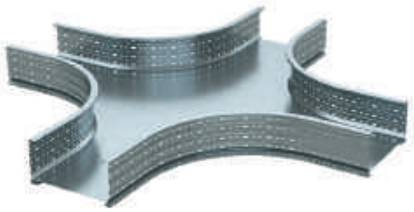

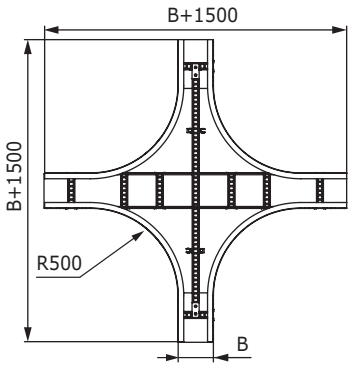

Назначение
• монтаж пересечения трасс в горизонтальной плоскости.
Характеристики
• исп. 1 – сталь, оцинкованная по методу Сендзимира;
• исп. 2 – горячее цинкование погружением после изготовления;
• исп. 4 – цинк-ламельное покрытие.
Особенности
• под заказ возможно производство ответвителя с радиусом от 600 до 1000 мм.

Высота H, мм	Ширина основания B, мм	Код, исп. 1	Код, исп. 2	Код, исп. 4
80	200	USX682	USX682HDZ	USX682ZL
	300	USX683	USX683HDZ	USX683ZL
	400	USX684	USX684HDZ	USX684ZL
	500	USX685	USX685HDZ	USX685ZL
	600	USX686	USX686HDZ	USX686ZL
	700	USX687	USX687HDZ	USX687ZL
	800	USX688	USX688HDZ	USX688ZL
	900	USX689	USX689HDZ	USX689ZL
	1000	USX680	USX680HDZ	USX680ZL
100	200	USX612	USX612HDZ	USX612ZL
	300	USX613	USX613HDZ	USX613ZL
	400	USX614	USX614HDZ	USX614ZL
	500	USX615	USX615HDZ	USX615ZL
	600	USX616	USX616HDZ	USX616ZL
	700	USX617	USX617HDZ	USX617ZL
	800	USX618	USX618HDZ	USX618ZL
	900	USX619	USX619HDZ	USX619ZL
	1000	USX610	USX610HDZ	USX610ZL
150	200	USX652	USX652HDZ	USX652ZL
	300	USX653	USX653HDZ	USX653ZL
	400	USX654	USX654HDZ	USX654ZL
	500	USX655	USX655HDZ	USX655ZL
	600	USX656	USX656HDZ	USX656ZL
	700	USX657	USX657HDZ	USX657ZL
	800	USX658	USX658HDZ	USX658ZL
	900	USX659	USX659HDZ	USX659ZL
	1000	USX650	USX650HDZ	USX650ZL
200	200	USX622	USX622HDZ	USX622ZL
	300	USX623	USX623HDZ	USX623ZL
	400	USX624	USX624HDZ	USX624ZL
	500	USX625	USX625HDZ	USX625ZL
	600	USX626	USX626HDZ	USX626ZL
	700	USX627	USX627HDZ	USX627ZL
	800	USX628	USX628HDZ	USX628ZL
	900	USX629	USX629HDZ	USX629ZL
	1000	USX620	USX620HDZ	USX620ZL

Угол вертикальный



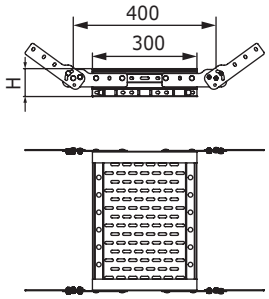

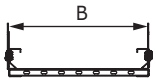

Назначение
- монтаж подъемов и опусков трассы;
- наклон трассы под произвольным углом;
- переход в другую плоскость прокладки.

Характеристики
- исп. 1 – сталь, оцинкованная по методу Сендзимира;
- исп. 2 – горячее цинкование погружением после изготовления;
- исп. 4 – цинк-ламельное покрытие.

Особенности
- для увеличения радиуса поворота монтируются подряд несколько секций.

Высота H, мм	Ширина основания B, мм	Код, исп. 1	Код, исп. 2	Код, исп. 4
80	200	USF082	USF082HDZ	USF082ZL
	300	USF083	USF083HDZ	USF083ZL
	400	USF084	USF084HDZ	USF084ZL
	500	USF085	USF085HDZ	USF085ZL
	600	USF086	USF086HDZ	USF086ZL
	700	USF087	USF087HDZ	USF087ZL
	800	USF088	USF088HDZ	USF088ZL
	900	USF089	USF089HDZ	USF089ZL
	1000	USF080	USF080HDZ	USF080ZL
100	200	USF012	USF012HDZ	USF012ZL
	300	USF013	USF013HDZ	USF013ZL
	400	USF014	USF014HDZ	USF014ZL
	500	USF015	USF015HDZ	USF015ZL
	600	USF016	USF016HDZ	USF016ZL
	700	USF017	USF017HDZ	USF017ZL
	800	USF018	USF018HDZ	USF018ZL
	900	USF019	USF019HDZ	USF019ZL
	1000	USF010	USF010HDZ	USF010ZL
150	200	USF052	USF052HDZ	USF052ZL
	300	USF053	USF053HDZ	USF053ZL
	400	USF054	USF054HDZ	USF054ZL
	500	USF055	USF055HDZ	USF055ZL
	600	USF056	USF056HDZ	USF056ZL
	700	USF057	USF057HDZ	USF057ZL
	800	USF058	USF058HDZ	USF058ZL
	900	USF059	USF059HDZ	USF059ZL
	1000	USF050	USF050HDZ	USF050ZL
200	200	USF022	USF022HDZ	USF022ZL
	300	USF023	USF023HDZ	USF023ZL
	400	USF024	USF024HDZ	USF024ZL
	500	USF025	USF025HDZ	USF025ZL
	600	USF026	USF026HDZ	USF026ZL
	700	USF027	USF027HDZ	USF027ZL
	800	USF028	USF028HDZ	USF028ZL
	900	USF029	USF029HDZ	USF029ZL
	1000	USF020	USF020HDZ	USF020ZL

Угол вертикальный внутренний 90°



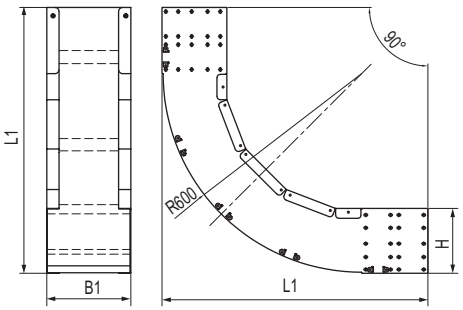

Назначение
• организация поворота кабельной трассы вверх на 90°.
Характеристики
• толщина лонжерона – 1,2 мм;
• толщина поперечины – 1 мм;
• исп. 1 – сталь, оцинкованная по методу Сендзимира;
• исп. 2 – горячее цинкование погружением после изготовления;
• исп. 4 – цинк-ламельное покрытие.

Высота, мм	Ширина, мм	Вес, кг/шт.	Код, исп. 1	Код, исп. 2	Код, исп. 4
80	200	6,94	USID682	USID682HDZ	USID682ZL
	300	8,64	USID683	USID683HDZ	USID683ZL
	400	10,34	USID684	USID684HDZ	USID684ZL
	500	12,19	USID685	USID685HDZ	USID685ZL
	600	13,89	USID686	USID686HDZ	USID686ZL
	700	15,75	USID687	USID687HDZ	USID687ZL
	800	17,45	USID688	USID688HDZ	USID688ZL
	900	19,31	USID689	USID689HDZ	USID689ZL
	1000	21,01	USID680	USID680HDZ	USID680ZL
100	200	7,25	USID612	USID612HDZ	USID612ZL
	300	8,96	USID613	USID613HDZ	USID613ZL
	400	10,66	USID614	USID614HDZ	USID614ZL
	500	12,51	USID615	USID615HDZ	USID615ZL
	600	14,22	USID616	USID616HDZ	USID616ZL
	700	15,92	USID617	USID617HDZ	USID617ZL
	800	17,62	USID618	USID618HDZ	USID618ZL
	900	19,32	USID619	USID619HDZ	USID619ZL
	1000	21,18	USID610	USID610HDZ	USID610ZL
150	200	8,24	USID652	USID652HDZ	USID652ZL
	300	9,86	USID653	USID653HDZ	USID653ZL
	400	11,50	USID654	USID654HDZ	USID654ZL
	500	13,12	USID655	USID655HDZ	USID655ZL
	600	14,75	USID656	USID656HDZ	USID656ZL
	700	16,38	USID657	USID657HDZ	USID657ZL
	800	18,01	USID658	USID658HDZ	USID658ZL
	900	19,63	USID659	USID659HDZ	USID659ZL
	1000	21,26	USID650	USID650HDZ	USID650ZL
200	200	9,36	USID622	USID622HDZ	USID622ZL
	300	10,86	USID623	USID623HDZ	USID623ZL
	400	12,40	USID624	USID624HDZ	USID624ZL
	500	13,77	USID625	USID625HDZ	USID625ZL
	600	15,30	USID626	USID626HDZ	USID626ZL
	700	16,86	USID627	USID627HDZ	USID627ZL
	800	18,40	USID628	USID628HDZ	USID628ZL
	900	19,95	USID629	USID629HDZ	USID629ZL
	1000	21,34	USID620	USID620HDZ	USID620ZL

Угол вертикальный внешний 90°



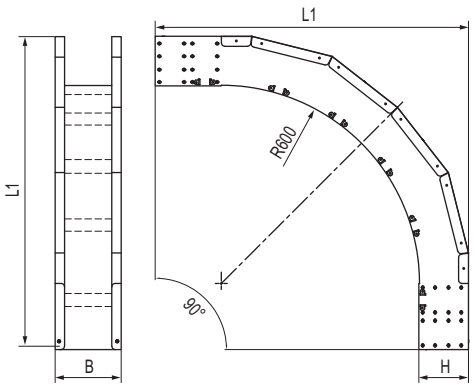

Назначение
• организация поворота кабельной трассы вниз на 90°.
Характеристики
• толщина лонжерона – 1,2 мм;
• толщина поперечины – 1 мм;
• исп. 1 – сталь, оцинкованная по методу Сендзимира;
• исп. 2 – горячее цинкование погружением после изготовления;
• исп. 4 – цинк-ламельное покрытие.

Высота, мм	Ширина, мм	Вес, кг/шт.	Код, исп. 1	Код, исп. 2	Код, исп. 4
80	200	8,19	USOD682	USOD682HDZ	USOD682ZL
	300	10,40	USOD683	USOD683HDZ	USOD683ZL
	400	12,60	USOD684	USOD684HDZ	USOD684ZL
	500	14,95	USOD685	USOD685HDZ	USOD685ZL
	600	17,16	USOD686	USOD686HDZ	USOD686ZL
	700	19,51	USOD687	USOD687HDZ	USOD687ZL
	800	21,71	USOD688	USOD688HDZ	USOD688ZL
	900	23,92	USOD689	USOD689HDZ	USOD689ZL
	1000	26,27	USOD680	USOD680HDZ	USOD680ZL
100	200	8,84	USOD612	USOD612HDZ	USOD612ZL
	300	11,20	USOD613	USOD613HDZ	USOD613ZL
	400	13,40	USOD614	USOD614HDZ	USOD614ZL
	500	15,75	USOD615	USOD615HDZ	USOD615ZL
	600	18,11	USOD616	USOD616HDZ	USOD616ZL
	700	20,31	USOD617	USOD617HDZ	USOD617ZL
	800	22,67	USOD618	USOD618HDZ	USOD618ZL
	900	25,02	USOD619	USOD619HDZ	USOD619ZL
	1000	27,22	USOD610	USOD610HDZ	USOD610ZL
150	200	10,68	USOD652	USOD652HDZ	USOD652ZL
	300	13,19	USOD653	USOD653HDZ	USOD653ZL
	400	15,54	USOD654	USOD654HDZ	USOD654ZL
	500	17,89	USOD655	USOD655HDZ	USOD655ZL
	600	20,40	USOD656	USOD656HDZ	USOD656ZL
	700	22,75	USOD657	USOD657HDZ	USOD657ZL
	800	25,11	USOD658	USOD658HDZ	USOD658ZL
	900	27,46	USOD659	USOD659HDZ	USOD659ZL
	1000	29,96	USOD650	USOD650HDZ	USOD650ZL
200	200	12,90	USOD622	USOD622HDZ	USOD622ZL
	300	15,53	USOD623	USOD623HDZ	USOD623ZL
	400	18,02	USOD624	USOD624HDZ	USOD624ZL
	500	20,32	USOD625	USOD625HDZ	USOD625ZL
	600	22,98	USOD626	USOD626HDZ	USOD626ZL
	700	25,48	USOD627	USOD627HDZ	USOD627ZL
	800	27,81	USOD628	USOD628HDZ	USOD628ZL
	900	30,14	USOD629	USOD629HDZ	USOD629ZL
	1000	32,98	USOD620	USOD620HDZ	USOD620ZL

Угол вертикальный внутренний 45°

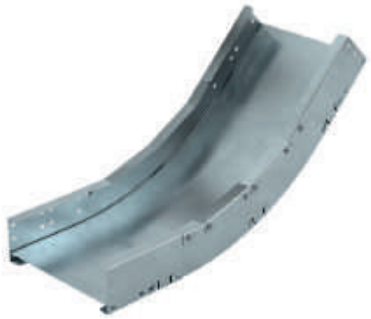

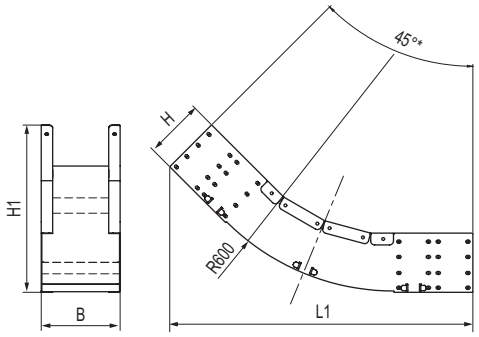

Назначение
• организация поворота кабельной трассы вверх на 45°.
Характеристики
• толщина лонжерона – 1,2 мм;
• толщина поперечины – 1 мм;
• исп. 1 – сталь, оцинкованная по методу Сендзимира;
• исп. 2 – горячее цинкование погружением после изготовления;
• исп. 4 – цинк-ламельное покрытие.

Высота, мм	Ширина, мм	Вес, кг/шт.	Код, исп. 1	Код, исп. 2	Код, исп. 4
80	200	4,24	USIC682	USIC682HDZ	USIC682ZL
	300	5,29	USIC683	USIC683HDZ	USIC683ZL
	400	6,34	USIC684	USIC684HDZ	USIC684ZL
	500	7,40	USIC685	USIC685HDZ	USIC685ZL
	600	8,45	USIC686	USIC686HDZ	USIC686ZL
	700	9,50	USIC687	USIC687HDZ	USIC687ZL
	800	10,74	USIC688	USIC688HDZ	USIC688ZL
	900	11,79	USIC689	USIC689HDZ	USIC689ZL
	1000	12,84	USIC680	USIC680HDZ	USIC680ZL
100	200	4,53	USIC612	USIC612HDZ	USIC612ZL
	300	5,58	USIC613	USIC613HDZ	USIC613ZL
	400	6,64	USIC614	USIC614HDZ	USIC614ZL
	500	7,69	USIC615	USIC615HDZ	USIC615ZL
	600	8,74	USIC616	USIC616HDZ	USIC616ZL
	700	9,79	USIC617	USIC617HDZ	USIC617ZL
	800	10,84	USIC618	USIC618HDZ	USIC618ZL
	900	11,89	USIC619	USIC619HDZ	USIC619ZL
	1000	12,95	USIC610	USIC610HDZ	USIC610ZL
150	200	5,03	USIC652	USIC652HDZ	USIC652ZL
	300	6,08	USIC653	USIC653HDZ	USIC653ZL
	400	7,14	USIC654	USIC654HDZ	USIC654ZL
	500	8,00	USIC655	USIC655HDZ	USIC655ZL
	600	9,05	USIC656	USIC656HDZ	USIC656ZL
	700	10,15	USIC657	USIC657HDZ	USIC657ZL
	800	11,15	USIC658	USIC658HDZ	USIC658ZL
	900	12,20	USIC659	USIC659HDZ	USIC659ZL
	1000	13,08	USIC650	USIC650HDZ	USIC650ZL
200	200	5,59	USIC622	USIC622HDZ	USIC622ZL
	300	6,63	USIC623	USIC623HDZ	USIC623ZL
	400	7,68	USIC624	USIC624HDZ	USIC624ZL
	500	8,33	USIC625	USIC625HDZ	USIC625ZL
	600	9,38	USIC626	USIC626HDZ	USIC626ZL
	700	10,53	USIC627	USIC627HDZ	USIC627ZL
	800	11,48	USIC628	USIC628HDZ	USIC628ZL
	900	12,53	USIC629	USIC629HDZ	USIC629ZL
	1000	13,20	USIC620	USIC620HDZ	USIC620ZL

Угол вертикальный внешний 45°

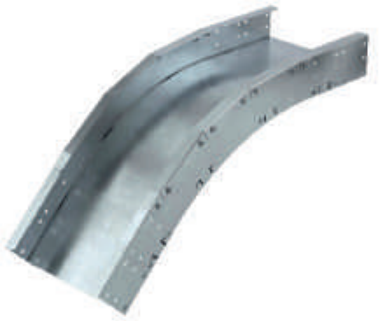

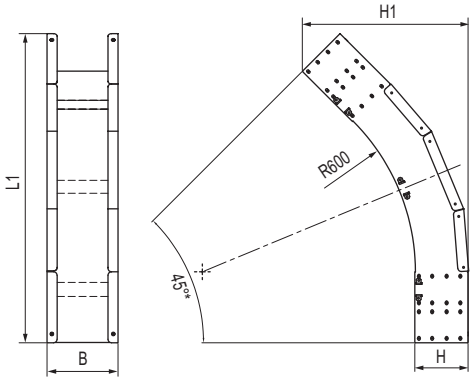

Назначение
• организация поворота кабельной трассы вниз на 45°.
Характеристики
• толщина лонжерона – 1,2 мм;
• толщина поперечины – 1 мм;
• исп. 1 – сталь, оцинкованная по методу Сендзимира;
• исп. 2 – горячее цинкование погружением после изготовления;
• исп. 4 – цинк-ламельное покрытие.

Высота, мм	Ширина, мм	Вес, кг/шт.	Код, исп. 1	Код, исп. 2	Код, исп. 4
80	200	4,61	USOC682	USOC682HDZ	USOC682ZL
	300	5,84	USOC683	USOC683HDZ	USOC683ZL
	400	7,07	USOC684	USOC684HDZ	USOC684ZL
	500	8,28	USOC685	USOC685HDZ	USOC685ZL
	600	9,52	USOC686	USOC686HDZ	USOC686ZL
	700	10,75	USOC687	USOC687HDZ	USOC687ZL
	800	11,97	USOC688	USOC688HDZ	USOC688ZL
	900	13,20	USOC689	USOC689HDZ	USOC689ZL
	1000	14,43	USOC680	USOC680HDZ	USOC680ZL
100	200	5,03	USOC612	USOC612HDZ	USOC612ZL
	300	6,29	USOC613	USOC613HDZ	USOC613ZL
	400	7,53	USOC614	USOC614HDZ	USOC614ZL
	500	8,78	USOC615	USOC615HDZ	USOC615ZL
	600	10,02	USOC616	USOC616HDZ	USOC616ZL
	700	11,27	USOC617	USOC617HDZ	USOC617ZL
	800	12,51	USOC618	USOC618HDZ	USOC618ZL
	900	13,77	USOC619	USOC619HDZ	USOC619ZL
	1000	15,01	USOC610	USOC610HDZ	USOC610ZL
150	200	6,11	USOC652	USOC652HDZ	USOC652ZL
	300	7,40	USOC653	USOC653HDZ	USOC653ZL
	400	8,72	USOC654	USOC654HDZ	USOC654ZL
	500	10,01	USOC655	USOC655HDZ	USOC655ZL
	600	11,30	USOC656	USOC656HDZ	USOC656ZL
	700	12,59	USOC657	USOC657HDZ	USOC657ZL
	800	13,88	USOC658	USOC658HDZ	USOC658ZL
	900	15,17	USOC659	USOC659HDZ	USOC659ZL
	1000	16,47	USOC650	USOC650HDZ	USOC650ZL
200	200	7,42	USOC622	USOC622HDZ	USOC622ZL
	300	8,71	USOC623	USOC623HDZ	USOC623ZL
	400	10,09	USOC624	USOC624HDZ	USOC624ZL
	500	11,41	USOC625	USOC625HDZ	USOC625ZL
	600	12,73	USOC626	USOC626HDZ	USOC626ZL
	700	14,06	USOC627	USOC627HDZ	USOC627ZL
	800	15,39	USOC628	USOC628HDZ	USOC628ZL
	900	16,71	USOC629	USOC629HDZ	USOC629ZL
	1000	18,06	USOC620	USOC620HDZ	USOC620ZL

Крышки

Крышка с фиксаторами

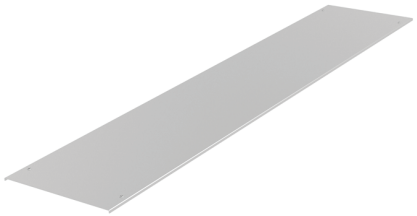

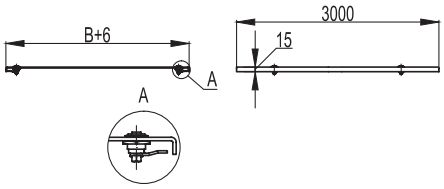

Назначение
• защита кабеля от воздействий внешней среды;
• применяется при горизонтальной прокладке кабельной трассы.
Характеристики
• толщина – 1,5 мм;
• исп. 1 – сталь, оцинкованная по методу Сендзимира;
• исп. 2 – горячее цинкование погружением после изготовления;
• исп. 4 – цинк-ламельное покрытие.
Особенности
• монтируется с помощью 4 поворотных фиксаторов;
• при сильных ветровых нагрузках дополнительно используется держатель прямой крышки UKH400HDZL.

Ширина основания B, мм	Код, исп. 1	Код, исп. 2	Код, исп. 4
200	UKS302	UKS302HDZ	UKS302ZL
300	UKS303	UKS303HDZ	UKS303ZL
400	UKS304	UKS304HDZ	UKS304ZL
500	UKS305	UKS305HDZ	UKS305ZL
600	UKS306	UKS306HDZ	UKS306ZL
700	UKS307	UKS307HDZ	UKS307ZL
800	UKS308	UKS308HDZ	UKS308ZL
900	UKS309	UKS309HDZ	UKS309ZL
1000	UKS300	UKS300HDZ	UKS300ZL

Крышка рифленая с фиксаторами

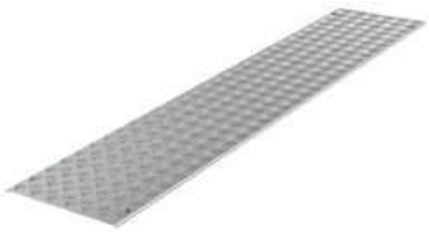

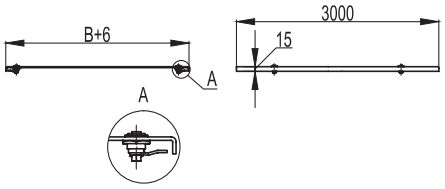

Назначение
• защита кабеля от воздействий внешней среды;
• напольная прокладка.
Характеристики
• материал – алюминий;
• толщина – 3 мм.
Особенности
• монтируется с помощью 4 поворотных фиксаторов.

Ширина основания B, мм	Код
200	UKS312
300	UKS313
400	UKS314
500	UKS315
600	UKS316
700	UKS317
800	UKS318
900	UKS319
1000	UKS310

Крышка вертикального угла



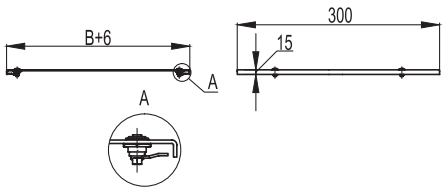

Назначение
• защита кабеля от внешней среды.
Характеристики
• длина – 300 мм;
• толщина – 1,5 мм;
• исп. 1 – сталь, оцинкованная по методу Сендзимира;
• исп. 2 – горячее цинкование погружением после изготовления;
• исп. 4 – цинк-ламельное покрытие.
Особенности
• при больших углах монтажа необходимо использовать держатель (код UKH300HDZL).

Ширина основания, мм	Код, исп. 1	Код, исп. 2	Код, исп. 4
200	UKF302	UKF302HDZ	UKF302ZL
300	UKF303	UKF303HDZ	UKF303ZL
400	UKF304	UKF304HDZ	UKF304ZL
500	UKF305	UKF305HDZ	UKF305ZL
600	UKF306	UKF306HDZ	UKF306ZL
700	UKF307	UKF307HDZ	UKF307ZL
800	UKF308	UKF308HDZ	UKF308ZL
900	UKF309	UKF309HDZ	UKF309ZL
1000	UKF300	UKF300HDZ	UKF300ZL

Крышка на угол горизонтальный 45°



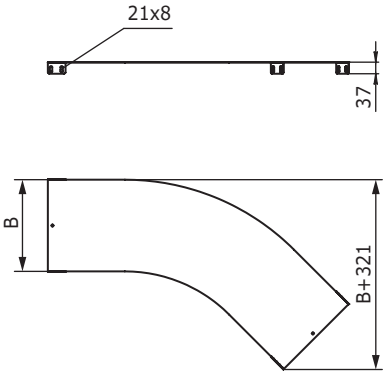

Назначение
• защита кабеля от воздействий внешней среды.
Характеристики
• толщина – 1 мм;
• исп. 1 – сталь, оцинкованная по методу Сендзимира;
• исп. 2 – горячее цинкование погружением после изготовления;
• исп. 4 – цинк-ламельное покрытие.
Особенности
• для соединения используются следующие метизы: болт М6×10 (код CM010610), гайка М6 (код CM100600).

Ширина основания B, мм	Код, исп. 1	Код, исп. 2	Код, исп. 4
200	UKC602	UKC602HDZ	UKC602ZL
300	UKC603	UKC603HDZ	UKC603ZL
400	UKC604	UKC604HDZ	UKC604ZL
500	UKC605	UKC605HDZ	UKC605ZL
600	UKC606	UKC606HDZ	UKC606ZL
700	UKC607	UKC607HDZ	UKC607ZL
800	UKC608	UKC608HDZ	UKC608ZL
900	UKC609	UKC609HDZ	UKC609ZL
1000	UKC600	UKC600HDZ	UKC600ZL

Крышка на угол горизонтальный 90°



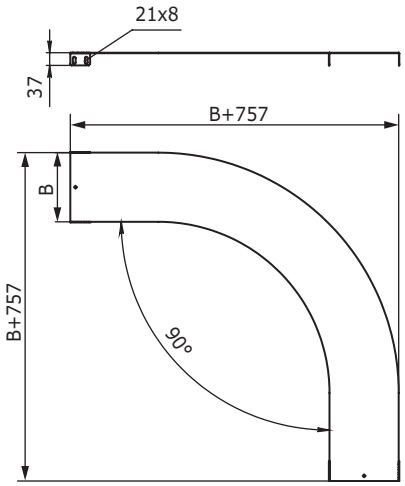

Назначение
• защита кабеля от воздействий окружающей среды.
Характеристики
• толщина – 1 мм;
• исп. 1 – сталь, оцинкованная по методу Сендзимира;
• исп. 2 – горячее цинкование погружением после изготовления;
• исп. 4 – цинк-ламельное покрытие.
Особенности
• для соединения используются следующие метизы: болт M6×10 (код CM010610), гайка M6 (код CM100600).

Ширина основания B, мм	Код, исп. 1	Код, исп. 2	Код, исп. 4
200	UKD602	UKD602HDZ	UKD602ZL
300	UKD603	UKD603HDZ	UKD603ZL
400	UKD604	UKD604HDZ	UKD604ZL
500	UKD605	UKD605HDZ	UKD605ZL
600	UKD606	UKD606HDZ	UKD606ZL
700	UKD607	UKD607HDZ	UKD607ZL
800	UKD608	UKD608HDZ	UKD608ZL
900	UKD609	UKD609HDZ	UKD609ZL
1000	UKD600	UKD600HDZ	UKD600ZL

Крышка на Т-образный ответвитель



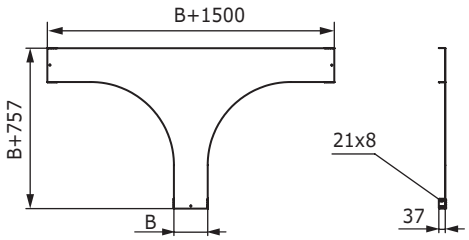

Назначение
• защита кабеля от воздействий внешней среды.
Характеристики
• толщина – 1 мм;
• исп. 1 – сталь, оцинкованная по методу Сендзимира;
• исп. 2 – горячее цинкование погружением после изготовления;
• исп. 4 – цинк-ламельное покрытие.
Особенности
• для соединения используются следующие метизы: болт M6×10 (код CM010610), гайка M6 (код CM100600).

Ширина основания B, мм	Код, исп. 1	Код, исп. 2	Код, исп. 4
200	UKT602	UKT602HDZ	UKT602ZL
300	UKT603	UKT603HDZ	UKT603ZL
400	UKT604	UKT604HDZ	UKT604ZL
500	UKT605	UKT605HDZ	UKT605ZL
600	UKT606	UKT606HDZ	UKT606ZL
700	UKT607	UKT607HDZ	UKT607ZL
800	UKT608	UKT608HDZ	UKT608ZL
900	UKT609	UKT609HDZ	UKT609ZL
1000	UKT600	UKT600HDZ	UKT600ZL

Крышка на X-образный ответвитель



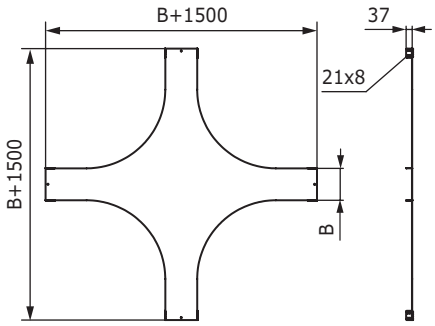

Назначение
• защита кабеля от воздействий внешней среды.
Характеристики
• толщина – 1 мм;
• исп. 1 – сталь, оцинкованная по методу Сендзимира;
• исп. 2 – горячее цинкование погружением после изготовления;
• исп. 4 – цинк-ламельное покрытие.
Особенности
• для соединения используются следующие метизы: болт М6×10 (код CM010610), гайка М6 (код CM100600).

Ширина основания B, мм	Код, исп. 1	Код, исп. 2	Код, исп. 4
200	UKX602	UKX602HDZ	UKX602ZL
300	UKX603	UKX603HDZ	UKX603ZL
400	UKX604	UKX604HDZ	UKX604ZL
500	UKX605	UKX605HDZ	UKX605ZL
600	UKX606	UKX606HDZ	UKX606ZL
700	UKX607	UKX607HDZ	UKX607ZL
800	UKX608	UKX608HDZ	UKX608ZL
900	UKX609	UKX609HDZ	UKX609ZL
1000	UKX600	UKX600HDZ	UKX600ZL

Крышка на угол вертикальный внутренний 90°



Назначение
• дополнительная защита кабеля от воздействий внешней среды.
Характеристики
• исп. 1 – сталь, оцинкованная по методу Сендзимира;
• исп. 2 – горячее цинкование погружением после изготовления;
• исп. 4 – цинк-ламельное покрытие.

Высота, мм	Ширина, мм	Вес, кг/шт.	Код, исп. 1	Код, исп. 2	Код, исп. 4
80	200	1,80	UKID682	UKID682HDZ	UKID682ZL
	300	2,60	UKID683	UKID683HDZ	UKID683ZL
	400	3,40	UKID684	UKID684HDZ	UKID684ZL
	500	4,30	UKID685	UKID685HDZ	UKID685ZL
	600	5,10	UKID686	UKID686HDZ	UKID686ZL
	700	6,00	UKID687	UKID687HDZ	UKID687ZL
	800	6,80	UKID688	UKID688HDZ	UKID688ZL
	900	7,70	UKID689	UKID689HDZ	UKID689ZL
	1000	8,50	UKID680	UKID680HDZ	UKID680ZL
100	200	1,70	UKID612	UKID652HDZ	UKID652ZL
	300	2,50	UKID613	UKID653HDZ	UKID653ZL
	400	3,30	UKID614	UKID654HDZ	UKID654ZL
	500	4,20	UKID615	UKID655HDZ	UKID655ZL
	600	5,00	UKID616	UKID656HDZ	UKID656ZL
	700	5,80	UKID617	UKID657HDZ	UKID657ZL
	800	6,60	UKID618	UKID658HDZ	UKID658ZL
	900	7,40	UKID619	UKID659HDZ	UKID659ZL
	1000	8,30	UKID610	UKID650HDZ	UKID650ZL
150	200	1,63	UKID652	UKID652HDZ	UKID652ZL
	300	2,38	UKID653	UKID653HDZ	UKID653ZL
	400	3,13	UKID654	UKID654HDZ	UKID654ZL
	500	3,88	UKID655	UKID655HDZ	UKID655ZL
	600	4,63	UKID656	UKID656HDZ	UKID656ZL
	700	5,38	UKID657	UKID657HDZ	UKID657ZL
	800	6,13	UKID658	UKID658HDZ	UKID658ZL
	900	6,88	UKID659	UKID659HDZ	UKID659ZL
	1000	7,63	UKID650	UKID650HDZ	UKID650ZL
200	200	1,55	UKID622	UKID622HDZ	UKID622ZL
	300	2,26	UKID623	UKID623HDZ	UKID623ZL
	400	2,96	UKID624	UKID624HDZ	UKID624ZL
	500	3,58	UKID625	UKID625HDZ	UKID625ZL
	600	4,28	UKID626	UKID626HDZ	UKID626ZL
	700	4,98	UKID627	UKID627HDZ	UKID627ZL
	800	5,68	UKID628	UKID628HDZ	UKID628ZL
	900	6,39	UKID629	UKID629HDZ	UKID629ZL
	1000	7,01	UKID620	UKID620HDZ	UKID620ZL

Крышка на угол вертикальный внешний 90°



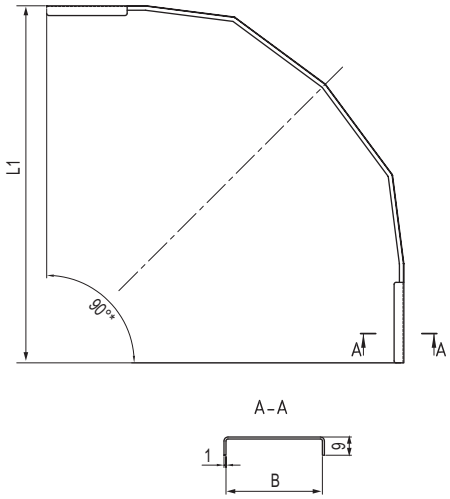

Назначение

• дополнительная защита кабеля от воздействий внешней среды.

Характеристики

• исп. 1 – сталь, оцинкованная по методу Сендзимира;
• исп. 2 – горячее цинкование погружением после изготовления;
• исп. 4 – цинк-ламельное покрытие.

Высота, мм	Ширина, мм	Вес, кг/шт.	Код, исп. 1	Код, исп. 2	Код, исп. 4
80	200	2,20	UKOD682	UKOD682HDZ	UKOD682ZL
	300	3,20	UKOD683	UKOD683HDZ	UKOD683ZL
	400	4,20	UKOD684	UKOD684HDZ	UKOD684ZL
	500	5,30	UKOD685	UKOD685HDZ	UKOD685ZL
	600	6,30	UKOD686	UKOD686HDZ	UKOD686ZL
	700	7,40	UKOD687	UKOD687HDZ	UKOD687ZL
	800	8,40	UKOD688	UKOD688HDZ	UKOD688ZL
	900	9,40	UKOD689	UKOD689HDZ	UKOD689ZL
	1000	10,50	UKOD680	UKOD680HDZ	UKOD680ZL
100	200	2,20	UKOD612	UKOD612HDZ	UKOD612ZL
	300	3,30	UKOD613	UKOD613HDZ	UKOD613ZL
	400	4,30	UKOD614	UKOD614HDZ	UKOD614ZL
	500	5,40	UKOD615	UKOD615HDZ	UKOD615ZL
	600	6,50	UKOD616	UKOD616HDZ	UKOD616ZL
	700	7,50	UKOD617	UKOD617HDZ	UKOD617ZL
	800	8,60	UKOD618	UKOD618HDZ	UKOD618ZL
	900	9,70	UKOD619	UKOD619HDZ	UKOD619ZL
	1000	10,70	UKOD610	UKOD610HDZ	UKOD610ZL
150	200	2,30	UKOD652	UKOD652HDZ	UKOD652ZL
	300	3,50	UKOD653	UKOD653HDZ	UKOD653ZL
	400	4,60	UKOD654	UKOD654HDZ	UKOD654ZL
	500	5,70	UKOD655	UKOD655HDZ	UKOD655ZL
	600	6,90	UKOD656	UKOD656HDZ	UKOD656ZL
	700	8,00	UKOD657	UKOD657HDZ	UKOD657ZL
	800	9,10	UKOD658	UKOD658HDZ	UKOD658ZL
	900	10,20	UKOD659	UKOD659HDZ	UKOD659ZL
	1000	11,40	UKOD650	UKOD650HDZ	UKOD650ZL
200	200	2,41	UKOD622	UKOD622HDZ	UKOD622ZL
	300	3,71	UKOD623	UKOD623HDZ	UKOD623ZL
	400	4,92	UKOD624	UKOD624HDZ	UKOD624ZL
	500	6,02	UKOD625	UKOD625HDZ	UKOD625ZL
	600	7,33	UKOD626	UKOD626HDZ	UKOD626ZL
	700	8,53	UKOD627	UKOD627HDZ	UKOD627ZL
	800	9,63	UKOD628	UKOD628HDZ	UKOD628ZL
	900	10,73	UKOD629	UKOD629HDZ	UKOD629ZL
	1000	12,15	UKOD620	UKOD620HDZ	UKOD620ZL

Крышка на угол вертикальный внутренний 45°



Назначение
• дополнительная защита кабеля от воздействий внешней среды.
Характеристики
• исп. 1 – сталь, оцинкованная по методу Сендзимира;
• исп. 2 – горячее цинкование погружением после изготовления;
• исп. 4 – цинк-ламельное покрытие.

Высота, мм	Ширина, мм	Вес, кг/шт.	Код, исп. 1	Код, исп. 2	Код, исп. 4
80	200	1,13	UKIC682	UKIC682HDZ	UKIC682ZL
	300	1,63	UKIC683	UKIC683HDZ	UKIC683ZL
	400	2,13	UKIC684	UKIC684HDZ	UKIC684ZL
	500	2,63	UKIC685	UKIC685HDZ	UKIC685ZL
	600	3,13	UKIC686	UKIC686HDZ	UKIC686ZL
	700	3,63	UKIC687	UKIC687HDZ	UKIC687ZL
	800	4,25	UKIC688	UKIC688HDZ	UKIC688ZL
	900	4,75	UKIC689	UKIC689HDZ	UKIC689ZL
	1000	5,25	UKIC680	UKIC680HDZ	UKIC680ZL
100	200	1,70	UKIC612	UKIC612HCZ	UKIC612ZL
	300	2,50	UKIC613	UKIC613HCZ	UKIC613ZL
	400	3,30	UKIC614	UKIC614HCZ	UKIC614ZL
	500	4,20	UKIC615	UKIC615HCZ	UKIC615ZL
	600	5,00	UKIC616	UKIC616HCZ	UKIC616ZL
	700	5,80	UKIC617	UKIC617HCZ	UKIC617ZL
	800	6,60	UKIC618	UKIC618HCZ	UKIC618ZL
	900	7,40	UKIC619	UKIC619HCZ	UKIC619ZL
	1000	8,30	UKIC610	UKIC610HCZ	UKIC610ZL
150	200	1,00	UKIC652	UKIC652HDZ	UKIC652ZL
	300	1,50	UKIC653	UKIC653HDZ	UKIC653ZL
	400	2,00	UKIC654	UKIC654HDZ	UKIC654ZL
	500	2,38	UKIC655	UKIC655HDZ	UKIC655ZL
	600	2,88	UKIC656	UKIC656HDZ	UKIC656ZL
	700	3,38	UKIC657	UKIC657HDZ	UKIC657ZL
	800	3,88	UKIC658	UKIC658HDZ	UKIC658ZL
	900	4,38	UKIC659	UKIC659HDZ	UKIC659ZL
	1000	4,75	UKIC650	UKIC650HDZ	UKIC650ZL
200	200	0,89	UKIC622	UKIC622HDZ	UKIC622ZL
	300	1,39	UKIC623	UKIC623HDZ	UKIC623ZL
	400	1,88	UKIC624	UKIC624HDZ	UKIC624ZL
	500	2,15	UKIC625	UKIC625HDZ	UKIC625ZL
	600	3,13	UKIC626	UKIC626HDZ	UKIC626ZL
	700	3,14	UKIC627	UKIC627HDZ	UKIC627ZL
	800	3,64	UKIC628	UKIC628HDZ	UKIC628ZL
	900	4,14	UKIC629	UKIC629HDZ	UKIC629ZL
	1000	4,40	UKIC620	UKIC620HDZ	UKIC620ZL

Крышка на угол вертикальный внешний 45°



Назначение
• дополнительная защита кабеля от воздействий внешней среды.
Характеристики
• исп. 1 – сталь, оцинкованная по методу Сендзимира;
• исп. 2 – горячее цинкование погружением после изготовления;
• исп. 4 – цинк-ламельное покрытие.

Высота, мм	Ширина, мм	Вес, кг/шт.	Код, исп. 1	Код, исп. 2	Код, исп. 4
80	200	1,29	UKOC682	UKOC682HDZ	UKOC682ZL
	300	1,91	UKOC683	UKOC683HDZ	UKOC683ZL
	400	2,53	UKOC684	UKOC684HDZ	UKOC684ZL
	500	3,14	UKOC685	UKOC685HDZ	UKOC685ZL
	600	3,76	UKOC686	UKOC686HDZ	UKOC686ZL
	700	4,38	UKOC687	UKOC687HDZ	UKOC687ZL
	800	4,99	UKOC688	UKOC688HDZ	UKOC688ZL
	900	5,61	UKOC689	UKOC689HDZ	UKOC689ZL
	1000	6,23	UKOC680	UKOC680HDZ	UKOC680ZL
100	200	1,32	UKOC612	UKOC612HDZ	UKOC612ZL
	300	1,95	UKOC613	UKOC613HDZ	UKOC613ZL
	400	2,58	UKOC614	UKOC614HDZ	UKOC614ZL
	500	3,21	UKOC615	UKOC615HDZ	UKOC615ZL
	600	3,84	UKOC616	UKOC616HDZ	UKOC616ZL
	700	4,47	UKOC617	UKOC617HDZ	UKOC617ZL
	800	5,10	UKOC618	UKOC618HDZ	UKOC618ZL
	900	5,73	UKOC619	UKOC619HDZ	UKOC619ZL
	1000	6,36	UKOC610	UKOC610HDZ	UKOC610ZL
150	200	1,38	UKOC652	UKOC652HDZ	UKOC652ZL
	300	2,04	UKOC653	UKOC653HDZ	UKOC653ZL
	400	2,71	UKOC654	UKOC654HDZ	UKOC654ZL
	500	3,37	UKOC655	UKOC655HDZ	UKOC655ZL
	600	4,03	UKOC656	UKOC656HDZ	UKOC656ZL
	700	4,69	UKOC657	UKOC657HDZ	UKOC657ZL
	800	5,35	UKOC658	UKOC658HDZ	UKOC658ZL
	900	6,01	UKOC659	UKOC659HDZ	UKOC659ZL
	1000	6,67	UKOC650	UKOC650HDZ	UKOC650ZL
200	200	1,44	UKOC622	UKOC622HDZ	UKOC622ZL
	300	2,13	UKOC623	UKOC623HDZ	UKOC623ZL
	400	2,85	UKOC624	UKOC624HDZ	UKOC624ZL
	500	3,54	UKOC625	UKOC625HDZ	UKOC625ZL
	600	4,23	UKOC626	UKOC626HDZ	UKOC626ZL
	700	4,92	UKOC627	UKOC627HDZ	UKOC627ZL
	800	5,61	UKOC628	UKOC628HDZ	UKOC628ZL
	900	6,30	UKOC629	UKOC629HDZ	UKOC629ZL
	1000	7,00	UKOC620	UKOC620HDZ	UKOC620ZL

Двускатная крышка



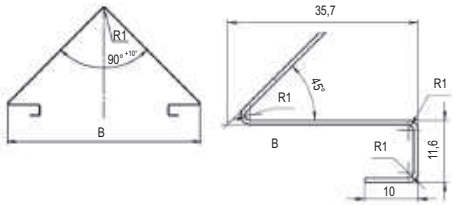

Назначение
• защита кабеля от воздействий снеговой нагрузки.
Характеристики
• толщина – 0,8 мм;
• исп. 2 – горячее цинкование погружением после изготовления;
• исп. 4 – цинк-ламельное покрытие.
Особенности
• соответствие СНиП 2.01.07–85, СП 20.13330.2016;
• при сильных ветровых нагрузках использовать держатель (код UKH500HDZL).

Ширина основания B, мм	Длина, мм	Код, исп. 2	Код, исп. 4
200	1500	UKS322HDZ	UKS322ZL
300	1500	UKS323HDZ	UKS323ZL
400	1500	UKS324HDZ	UKS324ZL
500	1500	UKS325HDZ	UKS325ZL
600	1500	UKS326HDZ	UKS326ZL
700	1500	UKS327HDZ	UKS327ZL
800	1500	UKS328HDZ	UKS328ZL
900	1000	UKS329HDZ	UKS329ZL
1000	1000	UKS320HDZ	UKS320ZL

Монтажные аксессуары

Прижим лотка



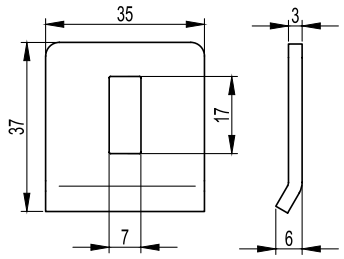

Назначение
• крепление лестничных лотков к консолям и подвесам.
Характеристики
• исп. 1 – сталь, оцинкованная по методу Сендзимира;
• исп. 2 – горячее цинкование погружением после изготовления;
• исп. 3 – нержавеющая сталь AISI 304;
• исп. 4 – цинк-ламельное покрытие.
Особенности
• для соединения используются следующие метизы: болт M6×16 (код CM010616), гайка M6 (код CM100600).

Вес*, кг/шт.	Код, исп. 1	Код, исп. 2	Код, исп. 3	Код, исп. 4
0,003	LP1000	LP1000HDZL	LP1000INOX	LP1000HDZL

* Значения в столбце соответствуют Исполнению 1

Соединитель горизонтальный



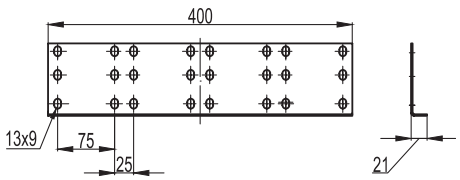

Назначение
• соединение элементов между собой.
Характеристики
• толщина стали – 2,5 мм;
• исп. 1 – сталь, оцинкованная по методу Сендзимира;
• исп. 2 – горячее цинкование погружением после изготовления;
• исп. 4 – цинк-ламельное покрытие.
Особенности
• для соединения используются следующие метизы: болт M6×16 (код CM010616), гайка M6 (код CM100600).

Высота борта лотка, мм	Количество болтовых соединений, шт.	Код, исп. 1	Код, исп. 2	Код, исп. 4
80	8	UGH480	UGH480HDZL	UGH480HDZL
100	8	UGH410	UGH410HDZL	UGH410HDZL
150	8	UGH450	UGH450HDZL	UGH450HDZL
200	12	UGH420	UGH420HDZL	UGH420HDZL

Угловой соединитель

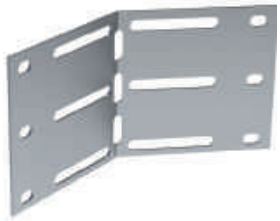

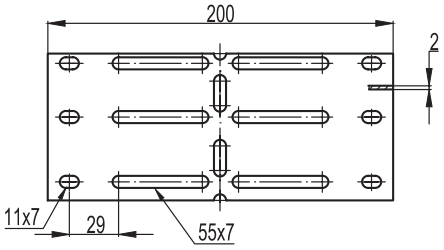

Назначение
• изгиб трассы в горизонтальной плоскости под произвольным углом.
Характеристики
• исп. 1 – сталь, оцинкованная по методу Сендзимира;
• исп. 2 – горячее цинкование погружением после изготовления;
• исп. 4 – цинк-ламельное покрытие.
Особенности
• для соединения используются следующие метизы: болт М6×16 (код CM010616), гайка М6 (код CM100600).

Высота борта лотка, мм	Код, исп. 1	Код, исп. 2	Код, исп. 4
80	UHH080	UHH080HDZL	UHH080HDZL
100	UHH010	UHH010HDZL	UHH010HDZL
150	UHH050	UHH050HDZL	UHH050HDZL
200	UHH020	UHH020HDZL	UHH020HDZL

Соединитель шарнирный



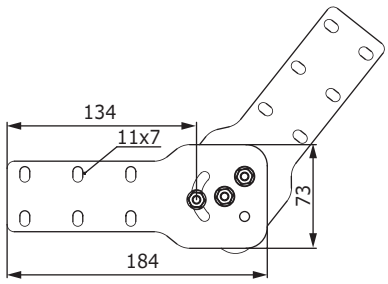

Назначение
• наклон трассы под произвольным углом.
Характеристики
• толщина стали – 2 мм;
• исп. 1 – сталь, оцинкованная по методу Сендзимира;
• исп. 2 – горячее цинкование погружением после изготовления;
• исп. 4 – цинк-ламельное покрытие.
Особенности
• для соединения используются следующие метизы: болт М6×16 (код CM010616), гайка М6 (код CM100600);
• каждый код включает в себя шарнирный соединитель UVH (4 шт.) и метизы:
– болт М6 CM020612/CM020612HDZ (4 шт.);
– болт М8 CM020816/CM020816HDZ (2 шт.);
– гайка М6 CM100600/ CM100600HDZ (4 шт.);
– гайка М6 CM100800/CM100800HDZ (2 шт.).

Высота борта лотка, мм	Код, исп. 1	Код, исп. 2	Код, исп. 4
80	UVH080	UVH080HDZL	UVH080HDZL
100	UVH010	UVH010HDZL	UVH010HDZL
150	UVH050	UVH050HDZL	UVH050HDZL
200	UVH020	UVH020HDZL	UVH020HDZL

Редукция-заглушка



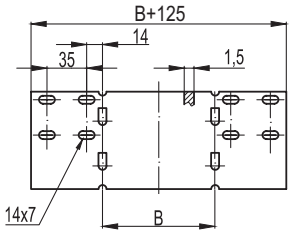

Назначение
• соединение лотков, различных по ширине;
• торцевая заглушка в местах окончания трассы.
Характеристики
• исп. 1 – сталь, оцинкованная по методу Сендзимира;
• исп. 2 – горячее цинкование погружением после изготовления;
• исп. 4 – цинк-ламельное покрытие.
Особенности
• для соединения используются следующие метизы: болт M6×16 (код CM010616), гайка M6 (код CM100600).

Высота борта лотка, мм	Ширина перехода B, мм	Код, исп. 1	Код, исп. 2	Код, исп. 4
80	100	URH081	URH081HDZL	URH081HDZL
	200	URH082	URH082HDZL	URH082HDZL
	300	URH083	URH083HDZL	URH083HDZL
	400	URH084	URH084HDZL	URH084HDZL
	500	URH085	URH085HDZL	URH085HDZL
	600	URH086	URH086HDZL	URH086HDZL
	700	URH087	URH087HDZL	URH087HDZL
	800	URH088	URH088HDZL	URH088HDZL
	900	URH089	URH089HDZL	URH089HDZL
	1000	URH080	URH080HDZL	URH080HDZL
100	100	URH011	URH011HDZL	URH011HDZL
	200	URH012	URH012HDZL	URH012HDZL
	300	URH013	URH013HDZL	URH013HDZL
	400	URH014	URH014HDZL	URH014HDZL
	500	URH015	URH015HDZL	URH015HDZL
	600	URH016	URH016HDZL	URH016HDZL
	700	URH017	URH017HDZL	URH017HDZL
	800	URH018	URH018HDZL	URH018HDZL
	900	URH019	URH019HDZL	URH019HDZL
	1000	URH010	URH010HDZL	URH010HDZL
150	100	URH051	URH051HDZL	URH051HDZL
	200	URH052	URH052HDZL	URH052HDZL
	300	URH053	URH053HDZL	URH053HDZL
	400	URH054	URH054HDZL	URH054HDZL
	500	URH055	URH055HDZL	URH055HDZL
	600	URH056	URH056HDZL	URH056HDZL
	700	URH057	URH057HDZL	URH057HDZL
	800	URH058	URH058HDZL	URH058HDZL
	900	URH059	URH059HDZL	URH059HDZL
	1000	URH050	URH050HDZL	URH050HDZL
200	100	URH021	URH021HDZL	URH021HDZL
	200	URH022	URH022HDZL	URH022HDZL
	300	URH023	URH023HDZL	URH023HDZL
	400	URH024	URH024HDZL	URH024HDZL
	500	URH025	URH025HDZL	URH025HDZL
	600	URH026	URH026HDZL	URH026HDZL
	700	URH027	URH027HDZL	URH027HDZL
	800	URH028	URH028HDZL	URH028HDZL
	900	URH029	URH029HDZL	URH029HDZL
	1000	URH020	URH020HDZL	URH020HDZL

Разделительная перегородка



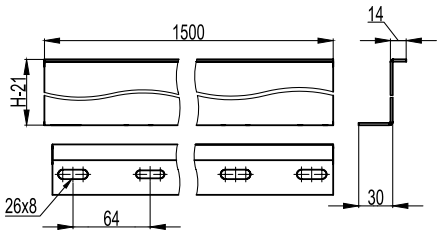

Назначение
• разделение групп кабелей внутри лотка.
Характеристики
• толщина стали – 2 мм;
• исп. 1 – сталь, оцинкованная по методу Сендзимира;
• исп. 2 – горячее цинкование погружением после изготовления;
• исп. 4 – цинк-ламельное покрытие.
Особенности
• для соединения используются следующие метизы: болт М6×16 (код CM010616), гайка М6 (код CM100600).

Высота H, мм	Код, исп. 1	Код, исп. 2	Код, исп. 4
80	UPH080	UPH080HDZL	UPH080HDZL
100	UPH010	UPH010HDZL	UPH010HDZL
150	UPH050	UPH050HDZL	UPH050HDZL
200	UPH020	UPH020HDZL	UPH020HDZL

Донная вставка



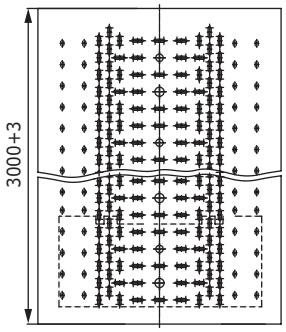

Назначение
• защита кабеля от воздействий внешней среды;
• исключение провисания тонкостенного кабеля.
Характеристики
• длина – 3000 мм;
• толщина – 1 мм;
• исп. 1 – сталь, оцинкованная по методу Сендзимира;
• исп. 2 – горячее цинкование погружением после изготовления;
• исп. 4 – цинк-ламельное покрытие.
Особенности
• для соединения используются следующие метизы: болт М6×16 (код CM010616), гайка М6 (код CM100600).

Ширина основания применяемого лотка, мм	Код, исп. 1	Код, исп. 2	Код, исп. 4
200	UDM302	UDM302HDZ	UDM302ZL
300	UDM303	UDM303HDZ	UDM303ZL
400	UDM304	UDM304HDZ	UDM304ZL
500	UDM305	UDM305HDZ	UDM305ZL
600	UDM306	UDM306HDZ	UDM306ZL
700	UDM307	UDM307HDZ	UDM307ZL
800	UDM308	UDM308HDZ	UDM308ZL
900	UDM309	UDM309HDZ	UDM309ZL

Замок для крепления крышки с фиксатором



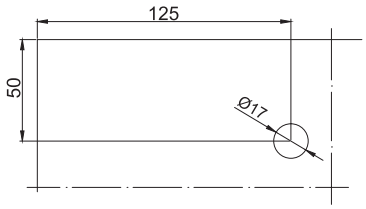

Назначение
• установка на крышку в случае самостоятельного изменения длины крышки на объекте.

Код
UKZ200

Держатель двускатной крышки



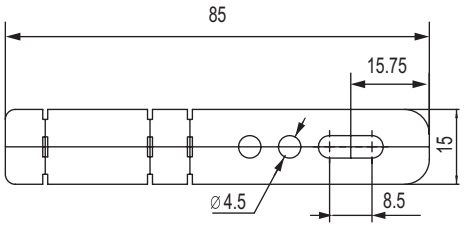

Назначение
• дополнительное крепление двускатной крышки при сильных ветровых нагрузках.
Характеристики
• толщина – 1 мм;
• исп. 2 – горячее цинкование погружением после изготовления;
• исп. 4 – цинк-ламельное покрытие.

Код, исп. 2	Код, исп. 4
UKH500HDZL	UKH500HDZL

Держатель крышки вертикального угла



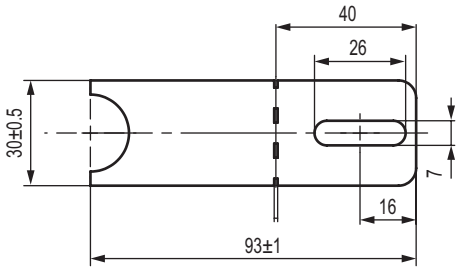

Назначение
• дополнительное крепление при больших углах монтажа крышки шарнирного угла UKF.
Характеристики
• толщина – 1,5 мм;
• исп. 1 – сталь, оцинкованная по методу Сендзимира;
• исп. 2 – горячее цинкование погружением после изготовления;
• исп. 4 – цинк-ламельное покрытие.
Особенности
• для соединения используются следующие метизы: болт M6×20 (код CM010620HDZ) – 1 шт., гайка M6 (код CM100600) – 2 шт.

Код, исп. 1	Код, исп. 2	Код, исп. 4
UKH300	UKH300HDZL	UKH300HDZL

Крепление к строительной балке



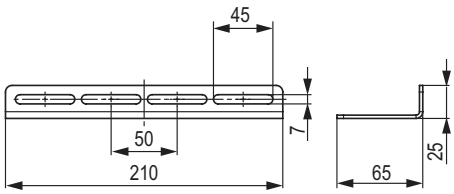

Назначение
• крепление лотка к строительной балке.
Характеристики
• толщина – 2,5 мм;
• исп. 2 – горячее цинкование погружением после изготовления;
• исп. 4 – цинк-ламельное покрытие.
Особенности
• поставляется в комплекте с крепежными элементами.

Код, исп. 2	Код, исп. 4
UGB500HDZL	UGB500HDZL

Крепление к балке для лестничного лотка



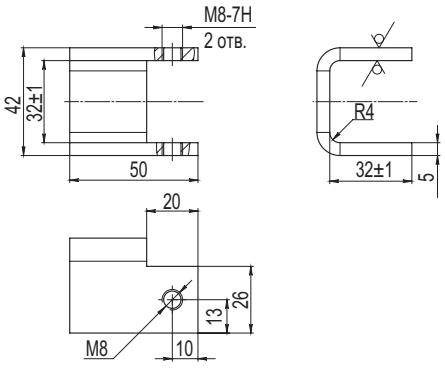

Назначение
• крепление лотка лестничного типа к строительной балке.
Характеристики
• толщина – 5 мм;
• исп. 2 – горячее цинкование погружением после изготовления;
Особенности
• поставляется в комплекте с крепежными элементами.

Код, исп. 2
UGB400HDZ

Заглушка двускатной крышки



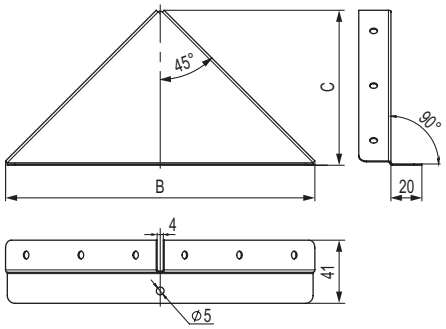

Назначение
• предотвращение попадания снега в начале/конце трассы при использовании двускатной крышки UKS.
Характеристики
• толщина – 0,8 мм;
• исп. 2 – горячее цинкование погружением после изготовления;
• исп. 4 – цинк-ламельное покрытие.
Особенности
• крепление осуществляется с помощью самонарезающего шурупа М3,5×11.

Ширина основания B, мм	C, мм	Код, исп. 2	Код, исп. 4
200	100	UKH202HDZL	UKH202HDZL
300	150	UKH203HDZL	UKH203HDZL
400	200	UKH204HDZL	UKH204HDZL
500	250	UKH205HDZL	UKH205HDZL
600	300	UKH206HDZL	UKH206HDZL
700	350	UKH207HDZL	UKH207HDZL
800	400	UKH208HDZL	UKH208HDZL
900	450	UKH209HDZL	UKH209HDZL
1000	500	UKH200HDZL	UKH200HDZL

Стеновое крепление лотка



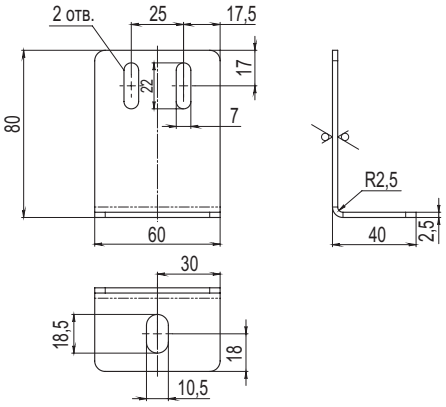



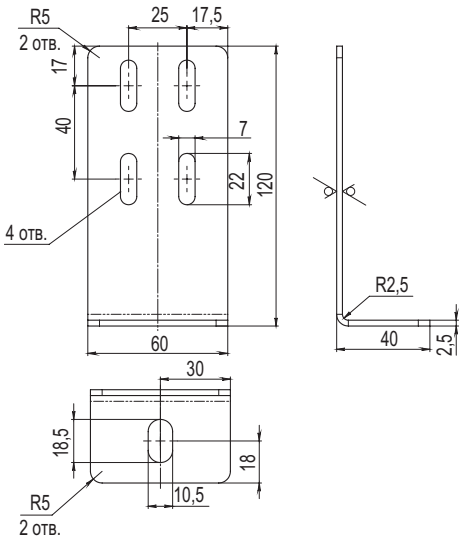

Назначение
• вертикальный монтаж лотков при расстоянии между креплениями до 1 м.
Характеристики
• толщина – 2,5 мм;
• исп. 1 – сталь, оцинкованная по методу Сендзимира;
• исп. 2 – горячее цинкование погружением после изготовления;
• исп. 4 – цинк-ламельное покрытие.

Высота борта лотка, мм	Код, исп. 1	Код, исп. 2	Код, исп. 4
80	UGB100	UGB100HDZL	UGB100HDZL
100			
150	UGB200	UGB200HDZL	UGB200HDZL
200			

Универсальный переходник



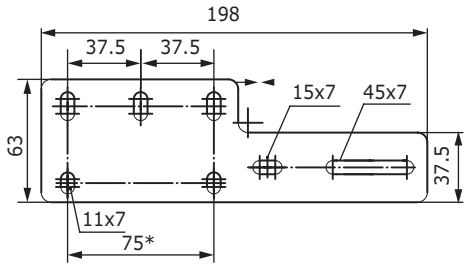

Назначение
• соединение лотков серии "U5 Combitech" с лотками "L5 Combitech" и "S5 Combitech" вне зависимости от высоты лотка.
Характеристики
• длина – 200 мм;
• толщина – 2,5 мм;
• исп. 2 – горячее цинкование погружением после изготовления;
• исп. 4 – цинк-ламельное покрытие.
Особенности
• для соединения используются следующие метизы: болт M6×16 (код CM010616), гайка M6 (код CM100600).

Код, исп. 1	Код, исп. 2	Код, исп. 4
UGH200	UGH200HDZL	UGH200HDZL

Подъем прямой крышки



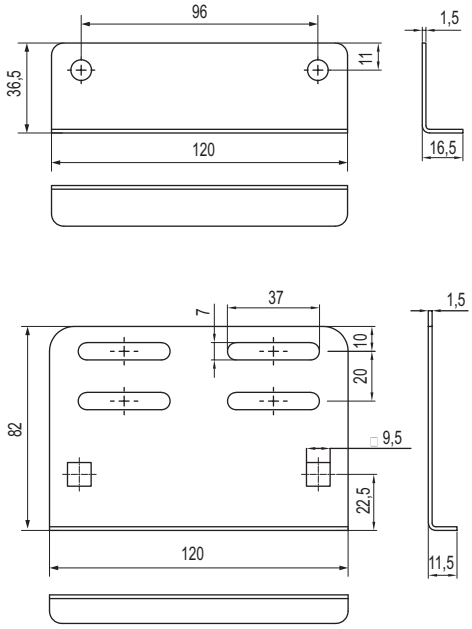

Назначение
• обеспечение дополнительной вентиляции кабельной трассы;
• данный подъем устанавливается через каждый метр прямой крышки.
Характеристики
• толщина – 1,5 мм;
• высота подъема прямой крышки – до 50 мм;
• исп. 2 – горячее цинкование погружением после изготовления;
• исп. 4 – цинк-ламельное покрытие.
Особенности
• монтаж с помощью болта M6×20 (CM010620, 4 шт.) и гайки M6 (код CM100600, 4 шт.);
• монтаж с помощью болта M6×20 (код CM010620, 4 шт.), гайки M6 (код CM100600, 2 шт.), предварительно установленной закладной гайки M6 (код CM100600, 2 шт.)

Код, исп. 1	Код, исп. 2	Код, исп. 4
UKH600	UKH600HDZL	UKH600HDZL

Держатель прямой крышки



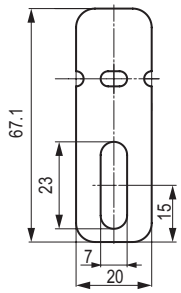

Назначение
• дополнительное крепление при сильных ветровых нагрузках.
Характеристики
• толщина – 2 мм;
• исп. 2 – горячее цинкование погружением после изготовления;
• исп. 4 – цинк-ламельное покрытие.
Особенности
• для соединения используются следующие метизы: болт M6×20 (код CM010620HDZ) – 1 шт., гайка M6 (код CM100600) – 2 шт.

Код, исп. 2	Код, исп. 4
UKH400HDZL	UKH400HDZL

Держатель лотка листового типа



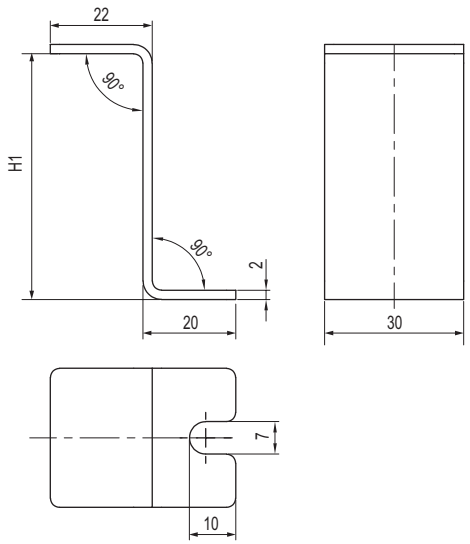

Назначение
• служит для свободного перемещения лотка относительно опоры;
• отсутствие необходимости сверления лотка при креплении к консоли.
Характеристики
• толщина – 2 мм;
• исп. 4 – цинк-ламельное покрытие.
Особенности
• в случае использования необходимо выбирать консоль большей длины.

Высота, мм	H, мм	H1, мм	Вес, кг/шт.	Код, исп. 4
80	80	83	0,064	UTH080HDZL
100	100	105	0,077	UTH100HDZL
150	150	153	0,103	UTH150HDZL
200	200	203	0,129	UTH200HDZL

Термокомпенсационный соединитель



Назначение
• компенсация расширения металла при температурных изменениях.
Характеристики
• толщина - 2 мм;
• исп. 4 – цинк-ламельное покрытие.
Особенности
• поставляется в комплекте с метизами (CM010620HDZ, CM250600INOX316L).

Высота, мм	Вес, кг/шт.	Код, исп. 4
80	0,92	UEH080KHDZL
100	0,93	UEH100KHDZL
150	1,3	UEH150KHDZL
200	1,7	UEH200KHDZL

Пластина вывода кабеля



Назначение
• организация спуска кабеля с траверсы лестничного лотка к оборудованию;
• переход кабельной трассы на нижние уровни.
Характеристики
• толщина - 2 мм;
• исп. 1 – сталь, оцинкованная
по методу Сендзимира;
• исп. 2 – горячее цинкование погружением после изготовления;
• исп. 4 – цинк-ламельное покрытие.
Особенности
• поставляется в комплекте с метизами (CM010610, CM100600 в соответствующем аксессуару исполнении).

Ширина, мм	Вес, кг/упак.	Код, исп. 1	Код, исп. 2	Код, исп. 4
200	0,530	UEP20K	UEP20KHDZ	UEP20KZL
300	0,950	UEP30K	UEP30KHDZ	UEP30KZL
400	1,370	UEP40K	UEP40KHDZ	UEP40KZL
500	1,790	UEP50K	UEP50KHDZ	UEP50KZL
600	2,220	UEP60K	UEP60KHDZ	UEP60KZL
700	2,640	UEP70K	UEP70KHDZ	UEP70KZL
800	3,060	UEP80K	UEP80KHDZ	UEP80KZL
900	3,480	UEP90K	UEP90KHDZ	UEP90KZL
1000	3,910	UEP10K	UEP10KHDZ	UEP10KZL

Лотки из алюминия

Прямые элементы лестничного типа

Прямые элементы высотой 50 мм



Назначение
• прокладка кабелей на прямых участках.
Характеристики
• исп. 7 – алюминиевый сплав 5000 серии;
• шаг поперечин – 300 мм.

Высота, мм	Толщина лонжерона, мм	Ширина B, мм	ТИЗ, мм^2	Вес, кг/м	Код, исп. 7	
					длина 3000, мм	длина 6000, мм
50	3,0	100	2800	1,73	ALW3510	ALW6510
		150	4300	1,81	ALW3515	ALW6515
		200	5800	1,88	ALW3520	ALW6520
		300	8800	2,04	ALW3530	ALW6530
		400	11800	2,19	ALW3540	ALW6540
		450	13300	2,27	ALW3545	ALW6545
		500	14800	2,35	ALW3550	ALW6550
		600	17800	2,5	ALW3560	ALW6560
		700	20800	2,66	ALW3570	ALW6570
		750	22300	2,73	ALW3575	ALW6575
		800	23800	2,81	ALW3580	ALW6580
		900	26800	2,96	ALW3590	ALW6590
		1000	29800	3,12	ALW35100	ALW65100

Графики нагрузок для лотков высотой 50 мм

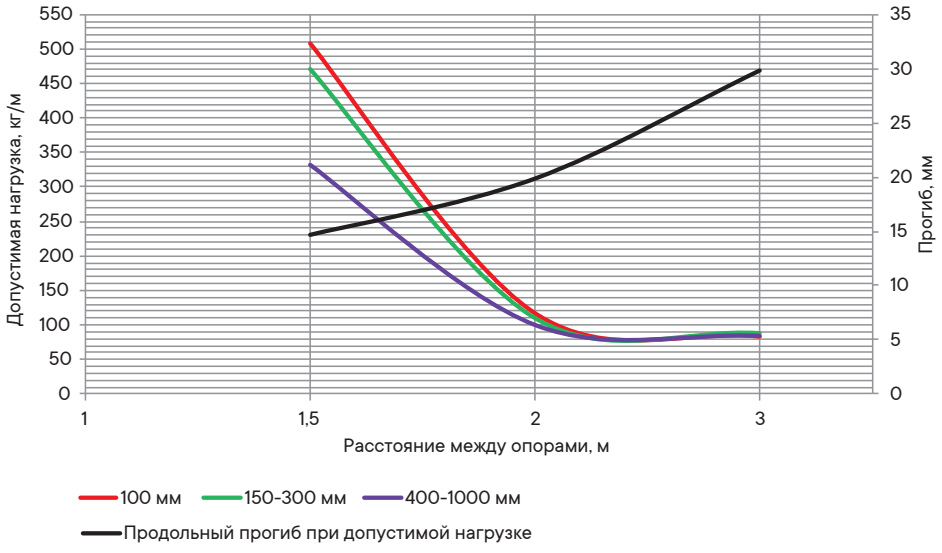

Условия испытаний лотков на безопасную рабочую нагрузку
• испытания по ГОСТ Р 52868 п.10.3.3;
• коэффициент запаса - не менее 1,7 от заявленной нагрузки.

Прямые элементы высотой 80 мм



Назначение
• прокладка кабелей на прямых участках.
Характеристики
• исп. 7 – алюминиевый сплав 5000 серии;
• шаг поперечин – 300 мм.

Высота, мм	Толщина лонжерона, мм	Ширина B, мм	ТИЗ, мм^2	Вес, кг/м	Код, исп. 7	
					длина 3000, мм	длина 6000, мм
80	3,0	100	5600	2,18	ALW3810	ALW6810
		150	8600	2,25	ALW3815	ALW6815
		200	11600	2,33	ALW3820	ALW6820
		300	17600	2,48	ALW3830	ALW6830
		400	23600	2,64	ALW3840	ALW6840
		450	26600	2,72	ALW3845	ALW6845
		500	29600	2,79	ALW3850	ALW6850
		600	35600	2,95	ALW3860	ALW6860
		700	41600	3,1	ALW3870	ALW6870
		750	44600	3,18	ALW3875	ALW6875
		800	47600	3,26	ALW3880	ALW6880
		900	53600	3,41	ALW3890	ALW6890
		1000	59600	3,56	ALW38100	ALW68100

Графики нагрузок для лотков высотой 80 мм

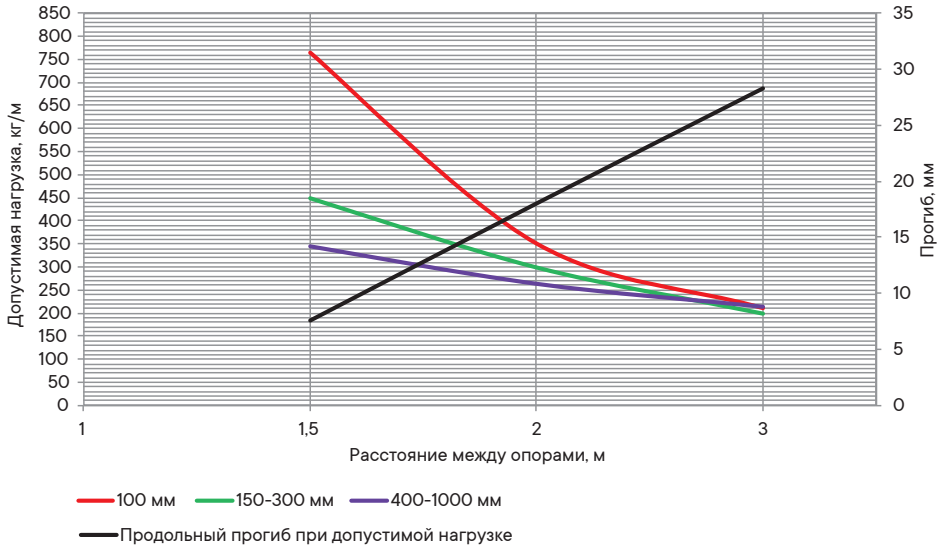

Условия испытаний лотков на безопасную рабочую нагрузку
• испытания по ГОСТ Р 52868 п.10.3.3;
• коэффициент запаса - не менее 1,7 от заявленной нагрузки.

Прямые элементы высотой 100 мм



Назначение
- прокладка кабелей на прямых участках.

Характеристики
- исп. 7 – алюминиевый сплав 5000 серии;
- шаг поперечин – 300 мм.

Высота, мм	Толщина лонжерона, мм	Ширина B, мм	ТИЗ, мм^2	Вес, кг/м	Код, исп. 7	
					длина 3000, мм	длина 6000, мм
100	3,0	100	7500	2,48	ALW3510	ALW6510
		150	11500	2,55	ALW31015	ALW61015
		200	15500	2,63	ALW31020	ALW61020
		300	23500	2,78	ALW31030	ALW61030
		400	31500	2,94	ALW31040	ALW61040
		450	35500	3,01	ALW31045	ALW61045
		500	39500	3,09	ALW31050	ALW61050
		600	47500	3,25	ALW31060	ALW61060
		700	55500	3,4	ALW31070	ALW61070
		750	59500	3,48	ALW31075	ALW61075
		800	63500	3,55	ALW31080	ALW61080
		900	71500	3,71	ALW31090	ALW61090
		1000	79500	3,86	ALW310100	ALW610100

Графики нагрузок для лотков высотой 100 мм

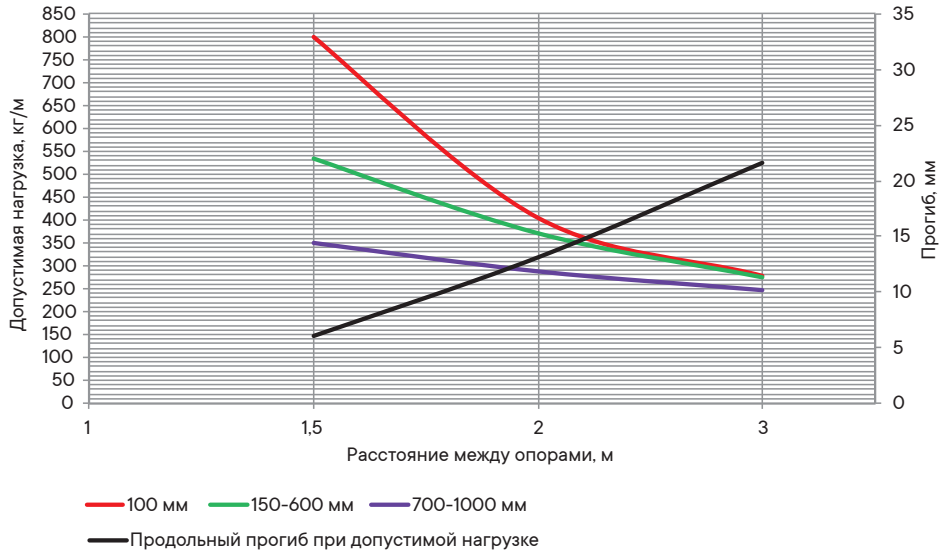

Условия испытаний лотков на безопасную рабочую нагрузку
- ис пытания по ГОСТ Р 52868 п.10.3.3;
- коэффициент запаса - не менее 1,7 от заявленной нагрузки.

Прямые элементы высотой 150 мм



Назначение
• прокладка кабелей на прямых участках.
Характеристики
• исп. 7 – алюминиевый сплав 5000 серии;
• шаг поперечин – 300 мм.

Высота, мм	Толщина лонжерона, мм	Ширина B, мм	ТИЗ, мм^2	Вес, кг/м	Код, исп. 7	
					длина 3000, мм	длина 6000, мм
150	3,0	150	18700	3,3	ALW31515	ALW61515
		200	25200	3,37	ALW31520	ALW61520
		300	38200	3,53	ALW31530	ALW61530
		400	51200	3,68	ALW31540	ALW61540
		450	57700	3,76	ALW31545	ALW61545
		500	64200	3,84	ALW31550	ALW61550
		600	77200	3,99	ALW31560	ALW61560
		700	90200	4,14	ALW31570	ALW61570
		750	96700	4,22	ALW31575	ALW61575
		800	103000	4,3	ALW31580	ALW61580
		900	116200	4,45	ALW31590	ALW61590
		1000	129000	4,61	ALW315100	ALW615100

Графики нагрузок для лотков высотой 80 мм

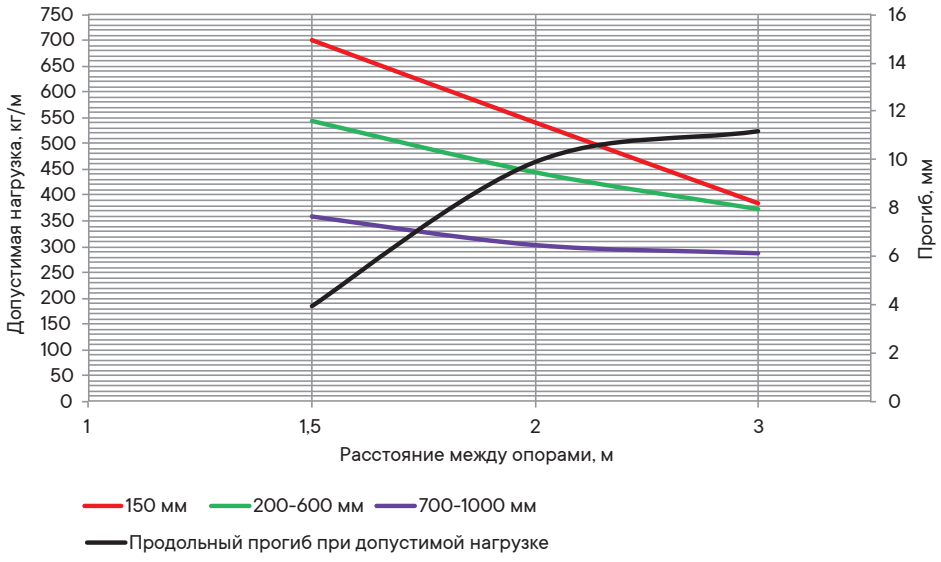

Условия испытаний лотков на безопасную рабочую нагрузку
• испытания по ГОСТ Р 52868 п.10.3.3;
• коэффициент запаса - не менее 1,7 от заявленной нагрузки.

Системные аксессуары лестничного типа из алюминия

Угол горизонтальный 45°



Назначение
• поворот трассы на 45° в горизонтальной плоскости.
Характеристики
• исп. 7 – алюминиевый сплав 5000 серии.
Особенности
• поставляется в комплекте с крепежными элементами и соединительными пластинами.

Высота H, мм	Ширина основания B, мм	R300		R600	
		вес, кг/упак.	код, исп. 7	вес, кг/упак.	код, исп. 7
50	100	0,84	ALCW3510K	1,15	ALCW6510K
	150	0,93	ALCW3515K	1,27	ALCW6515K
	200	1,02	ALCW3520K	1,38	ALCW6520K
	300	1,2	ALCW3530K	1,61	ALCW6530K
	400	1,38	ALCW3540K	1,84	ALCW6540K
	450	1,47	ALCW3545K	1,95	ALCW6545K
	500	1,56	ALCW3550K	2,06	ALCW6550K
	600	2,03	ALCW3560K	2,58	ALCW6560K
	700	2,26	ALCW3570K	2,85	ALCW6570K
	750	2,38	ALCW3575K	2,99	ALCW6575K
	800	2,49	ALCW3580K	3,13	ALCW6580K
	900	2,72	ALCW3590K	3,4	ALCW6590K
	1000	2,94	ALCW35100K	3,67	ALCW65100K
80	100	1,11	ALCW3810K	1,53	ALCW6810K
	150	1,21	ALCW3815K	1,65	ALCW6815K
	200	1,31	ALCW3820K	1,77	ALCW6820K
	300	1,51	ALCW3830K	2,02	ALCW6830K
	400	1,71	ALCW3840K	2,26	ALCW6840K
	450	1,81	ALCW3845K	2,39	ALCW6845K
	500	1,9	ALCW3850K	2,51	ALCW6850K
	600	2,39	ALCW3860K	3,04	ALCW6860K
	700	2,64	ALCW3870K	3,34	ALCW6870K
	750	2,76	ALCW3875K	3,48	ALCW6875K
	800	2,88	ALCW3880K	3,63	ALCW6880K
	900	3,13	ALCW3890K	3,92	ALCW6890K
	1000	3,37	ALCW38100K	4,21	ALCW68100K
100	100	1,29	ALCW31010K	1,78	ALCW61010K
	150	1,4	ALCW31015K	1,91	ALCW61015K
	200	1,5	ALCW31020K	2,04	ALCW61020K
	300	1,71	ALCW31030K	2,3	ALCW61030K
	400	1,92	ALCW31040K	2,55	ALCW61040K
	450	2,03	ALCW31045K	2,68	ALCW61045K
	500	2,13	ALCW31050K	2,81	ALCW61050K
	600	2,64	ALCW31060K	3,36	ALCW61060K
	700	2,89	ALCW31070K	3,66	ALCW61070K
	750	3,02	ALCW31075K	3,81	ALCW61075K
	800	3,15	ALCW31080K	3,96	ALCW61080K
	900	3,41	ALCW31090K	4,26	ALCW61090K
	1000	3,66	ALCW310100K	4,57	ALCW610100K
150	150	1,87	ALCW31515K	2,56	ALCW61515K
	200	1,99	ALCW31520K	2,7	ALCW61520K
	300	2,23	ALCW31530K	2,99	ALCW61530K
	400	2,47	ALCW31540K	3,27	ALCW61540K
	450	2,59	ALCW31545K	3,41	ALCW61545K
	500	2,71	ALCW31550K	3,56	ALCW61550K
	600	3,24	ALCW31560K	4,13	ALCW61560K
	700	3,52	ALCW31570K	4,47	ALCW61570K
	750	3,67	ALCW31575K	4,63	ALCW61575K
	800	3,81	ALCW31580K	4,8	ALCW61580K
	900	4,09	ALCW31590K	5,13	ALCW61590K
	1000	4,38	ALCW315100K	5,46	ALCW615100K

Угол горизонтальный 90°



Назначение
• поворот трассы на 90° в горизонтальной плоскости.
Характеристики
• исп. 7 – алюминиевый сплав 5000 серии.
Особенности
• поставляется в комплекте с крепежными элементами и соединительными пластинами.

Высота H, мм	Ширина основания B, мм	R300		R600	
		вес, кг/упак.	код, исп. 7	вес, кг/упак.	код, исп. 7
50	100	1,31	ALDW3510K	1,88	ALDW6510K
	150	1,49	ALDW3515K	2,09	ALDW6515K
	200	1,68	ALDW3520K	2,29	ALDW6520K
	300	2,04	ALDW3530K	2,7	ALDW6530K
	400	2,4	ALDW3540K	3,11	ALDW6540K
	450	2,58	ALDW3545K	3,31	ALDW6545K
	500	2,76	ALDW3550K	3,52	ALDW6550K
	600	3,41	ALDW3560K	3,92	ALDW6560K
	700	3,82	ALDW3570K	5,01	ALDW6570K
	750	4,03	ALDW3575K	5,26	ALDW6575K
	800	4,23	ALDW3580K	5,51	ALDW6580K
	900	4,64	ALDW3590K	6,01	ALDW6590K
	1000	5,05	ALDW35100K	6,51	ALDW65100K
80	100	1,71	ALDW3810K	2,49	ALDW6810K
	150	1,91	ALDW3815K	2,71	ALDW6815K
	200	2,11	ALDW3820K	2,93	ALDW6820K
	300	2,5	ALDW3830K	3,37	ALDW6830K
	400	2,9	ALDW3840K	3,82	ALDW6840K
	450	3,1	ALDW3845K	4,04	ALDW6845K
	500	3,3	ALDW3850K	4,26	ALDW6850K
	600	3,98	ALDW3860K	4,7	ALDW6860K
	700	4,43	ALDW3870K	5,82	ALDW6870K
	750	4,65	ALDW3875K	6,09	ALDW6875K
	800	4,87	ALDW3880K	6,36	ALDW6880K
	900	5,31	ALDW3890K	6,89	ALDW6890K
	1000	5,76	ALDW38100K	7,43	ALDW68100K
100	100	1,97	ALDW31010K	2,89	ALDW61010K
	150	2,18	ALDW31015K	3,12	ALDW61015K
	200	2,4	ALDW31020K	3,36	ALDW61020K
	300	2,81	ALDW31030K	3,83	ALDW61030K
	400	3,24	ALDW31040K	4,29	ALDW61040K
	450	3,45	ALDW31045K	4,53	ALDW61045K
	500	3,66	ALDW31050K	4,76	ALDW61050K
	600	4,37	ALDW31060K	5,23	ALDW61060K
	700	4,83	ALDW31070K	6,37	ALDW61070K
	750	5,07	ALDW31075K	6,65	ALDW61075K
	800	5,3	ALDW31080K	6,93	ALDW61080K
	900	5,77	ALDW31090K	7,49	ALDW61090K
	1000	6,23	ALDW310100K	8,05	ALDW610100K
150	150	2,87	ALDW31515K	4,17	ALDW61515K
	200	3,11	ALDW31520K	4,43	ALDW61520K
	300	3,59	ALDW31530K	4,95	ALDW61530K
	400	4,07	ALDW31540K	5,48	ALDW61540K
	450	4,31	ALDW31545K	5,75	ALDW61545K
	500	4,55	ALDW31550K	6	ALDW61550K
	600	5,32	ALDW31560K	6,53	ALDW61560K
	700	5,84	ALDW31570K	7,73	ALDW61570K
	750	6,11	ALDW31575K	8,04	ALDW61575K
	800	6,37	ALDW31580K	8,35	ALDW61580K
	900	6,9	ALDW31590K	8,96	ALDW61590K
	1000	7,42	ALDW315100K	9,58	ALDW615100K

Т-образный ответвитель



Назначение
• монтаж отводов трасс в горизонтальной плоскости.
Характеристики
• исп. 7 – алюминиевый сплав 5000 серии.
Особенности
• поставляется в комплекте с крепежными элементами и соединительными пластинами.

Высота H, мм	Ширина основания B, мм	R300		R600	
		вес, кг/упак.	код, исп. 7	вес, кг/упак.	код, исп. 7
50	100	2,56	ALTW3510K	4,51	ALTW6510K
	150	2,81	ALTW3515K	4,86	ALTW6515K
	200	3,06	ALTW3520K	5,21	ALTW6520K
	300	3,55	ALTW3530K	5,9	ALTW6530K
	400	4,04	ALTW3540K	6,59	ALTW6540K
	450	4,25	ALTW3545K	6,94	ALTW6545K
	500	4,53	ALTW3550K	7,28	ALTW6550K
	600	5,02	ALTW3560K	7,97	ALTW6560K
	700	6,05	ALTW3570K	9,36	ALTW6570K
	750	6,32	ALTW3575K	9,73	ALTW6575K
	800	6,59	ALTW3580K	10,1	ALTW6580K
	900	7,14	ALTW3590K	10,85	ALTW6590K
	1000	7,68	ALTW35100K	11,59	ALTW65100K
80	100	3,16	ALTW3810K	5,45	ALTW6810K
	150	3,42	ALTW3815K	5,81	ALTW6815K
	200	3,67	ALTW3820K	6,16	ALTW6820K
	300	4,19	ALTW3830K	6,88	ALTW6830K
	400	4,7	ALTW3840K	7,59	ALTW6840K
	450	4,96	ALTW3845K	7,95	ALTW6845K
	500	5,22	ALTW3850K	8,31	ALTW6850K
	600	5,73	ALTW3860K	9,02	ALTW6860K
	700	6,78	ALTW3870K	10,43	ALTW6870K
	750	7,06	ALTW3875K	10,81	ALTW6875K
	800	7,35	ALTW3880K	11,19	ALTW6880K
	900	7,91	ALTW3890K	11,96	ALTW6890K
	1000	8,48	ALTW38100K	12,73	ALTW68100K
100	100	3,56	ALTW31010K	6,08	ALTW61010K
	150	3,82	ALTW31015K	6,44	ALTW61015K
	200	4,09	ALTW31020K	6,81	ALTW61020K
	300	4,62	ALTW31030K	7,54	ALTW61030K
	400	5,14	ALTW31040K	8,27	ALTW61040K
	450	5,41	ALTW31045K	8,63	ALTW61045K
	500	5,67	ALTW31050K	9	ALTW61050K
	600	6,2	ALTW31060K	9,72	ALTW61060K
	700	7,27	ALTW31070K	11,14	ALTW61070K
	750	7,56	ALTW31075K	11,53	ALTW61075K
	800	7,85	ALTW31080K	11,93	ALTW61080K
	900	8,43	ALTW31090K	12,71	ALTW61090K
	1000	9,01	ALTW310100K	13,49	ALTW610100K
150	150	4,82	ALTW31515K	8,02	ALTW61515K
	200	5,11	ALTW31520K	8,41	ALTW61520K
	300	5,68	ALTW31530K	9,17	ALTW61530K
	400	6,24	ALTW31540K	9,94	ALTW61540K
	450	6,53	ALTW31545K	10,32	ALTW61545K
	500	6,81	ALTW31550K	10,71	ALTW61550K
	600	7,37	ALTW31560K	11,47	ALTW61560K
	700	8,47	ALTW31570K	12,93	ALTW61570K
	750	8,78	ALTW31575K	13,34	ALTW61575K
	800	9,1	ALTW31580K	13,75	ALTW61580K
	900	9,72	ALTW31590K	14,57	ALTW61590K
	1000	10,32	ALTW315100K	15,39	ALTW615100K

X-образный ответвитель



Назначение
• монтаж отводов трасс в горизонтальной плоскости.
Характеристики
• исп. 7 – алюминиевый сплав 5000 серии.
Особенности
• поставляется в комплекте с крепежными элементами и соединительными пластинами.

Высота H, мм	Ширина основания B, мм	R300		R600	
		вес, кг/упак.	код, исп. 7	вес, кг/упак.	код, исп. 7
50	100	3,25	ALXW3510K	6,09	ALXW6510K
	150	3,54	ALXW3515K	6,54	ALXW6515K
	200	3,84	ALXW3520K	6,99	ALXW6520K
	300	4,43	ALXW3530K	7,9	ALXW6530K
	400	5,02	ALXW3540K	8,8	ALXW6540K
	450	5,32	ALXW3545K	9,25	ALXW6545K
	500	5,61	ALXW3550K	9,7	ALXW6550K
	600	6,2	ALXW3560K	10,6	ALXW6560K
	700	7,49	ALXW3570K	12,51	ALXW6570K
	750	7,81	ALXW3575K	12,98	ALXW6575K
	800	8,13	ALXW3580K	13,46	ALXW6580K
	900	8,78	ALXW3590K	14,42	ALXW6590K
	1000	9,42	ALXW35100K	15,37	ALXW65100K
80	100	3,96	ALXW3810K	7,23	ALXW6810K
	150	4,26	ALXW3815K	7,68	ALXW6815K
	200	4,56	ALXW3820K	8,13	ALXW6820K
	300	5,15	ALXW3830K	9,04	ALXW6830K
	400	5,74	ALXW3840K	9,94	ALXW6840K
	450	6,04	ALXW3845K	10,39	ALXW6845K
	500	6,33	ALXW3850K	10,84	ALXW6850K
	600	6,92	ALXW3860K	11,74	ALXW6860K
	700	8,21	ALXW3870K	13,65	ALXW6870K
	750	8,53	ALXW3875K	14,12	ALXW6875K
	800	8,85	ALXW3880K	14,6	ALXW6880K
	900	9,5	ALXW3890K	15,55	ALXW6890K
	1000	10,14	ALXW38100K	16,51	ALXW68100K
100	100	4,45	ALXW31010K	8	ALXW61010K
	150	4,75	ALXW31015K	8,45	ALXW61015K
	200	5,04	ALXW31020K	8,9	ALXW61020K
	300	5,63	ALXW31030K	9,8	ALXW61030K
	400	6,23	ALXW31040K	10,7	ALXW61040K
	450	6,52	ALXW31045K	11,15	ALXW61045K
	500	6,82	ALXW31050K	11,6	ALXW61050K
	600	7,41	ALXW31060K	12,5	ALXW61060K
	700	8,69	ALXW31070K	14,41	ALXW61070K
	750	9,02	ALXW31075K	14,89	ALXW61075K
	800	9,34	ALXW31080K	15,37	ALXW61080K
	900	9,98	ALXW31090K	16,32	ALXW61090K
	1000	10,63	ALXW310100K	17,27	ALXW610100K
150	150	5,95	ALXW31515K	10,36	ALXW61515K
	200	6,25	ALXW31520K	10,81	ALXW61520K
	300	6,84	ALXW31530K	11,71	ALXW61530K
	400	7,43	ALXW31540K	12,61	ALXW61540K
	450	7,73	ALXW31545K	13,06	ALXW61545K
	500	8,02	ALXW31550K	13,51	ALXW61550K
	600	8,61	ALXW31560K	14,41	ALXW61560K
	700	9,9	ALXW31570K	16,32	ALXW61570K
	750	10,22	ALXW31575K	16,8	ALXW61575K
	800	10,54	ALXW31580K	17,27	ALXW61580K
	900	11,19	ALXW31590K	18,23	ALXW61590K
	1000	11,83	ALXW315100K	19,18	ALXW615100K

Угол вертикальный шарнирный



Назначение
• монтаж подъемов и отпусков трассы;
• наклон трассы под произвольным углом;
• переход в другую плоскость прокладки.
Характеристики
• исп. 7 – алюминиевый сплав 5000 серии.
Особенности:
• для увеличения радиуса поворота монтируются подряд несколько секций;
• поставляется в комплекте с крепежными элементами и соединительными пластинами.

Высота H, мм	Ширина основания B, мм	Вес, кг/упак.	Код, исп. 7
50	100	0,89	ALFW510K
	150	0,94	ALFW515K
	200	0,98	ALFW520K
	300	1,08	ALFW530K
	400	1,17	ALFW540K
	450	1,22	ALFW545K
	500	1,26	ALFW550K
	600	1,35	ALFW560K
	700	1,45	ALFW570K
	750	1,49	ALFW575K
	800	1,54	ALFW580K
	900	1,63	ALFW590K
	1000	1,72	ALFW5100K
80	100	1,14	ALFW810K
	150	1,18	ALFW815K
	200	1,23	ALFW820K
	300	1,32	ALFW830K
	400	1,41	ALFW840K
	450	1,46	ALFW845K
	500	1,51	ALFW850K
	600	1,6	ALFW860K
	700	1,69	ALFW870K
	750	1,74	ALFW875K
	800	1,78	ALFW880K
	900	1,88	ALFW890K
	1000	1,97	ALFW8100K
100	100	1,46	ALFW1010K
	150	1,5	ALFW1015K
	200	1,55	ALFW1020K
	300	1,64	ALFW1030K
	400	1,73	ALFW1040K
	450	1,78	ALFW1045K
	500	1,83	ALFW1050K
	600	1,92	ALFW1060K
	700	2,01	ALFW1070K
	750	2,06	ALFW1075K
	800	2,1	ALFW1080K
	900	2,2	ALFW1090K
	1000	2,29	ALFW10100K
150	150	1,99	ALFW1515K
	200	2,03	ALFW1520K
	300	2,13	ALFW1530K
	400	2,22	ALFW1540K
	450	2,26	ALFW1545K
	500	2,31	ALFW1550K
	600	2,4	ALFW1560K
	700	2,5	ALFW1570K
	750	2,54	ALFW1575K
	800	2,59	ALFW1580K
	900	2,68	ALFW1590K
	1000	2,77	ALFW15100K

Угол вертикальный внутренний 90°



Назначение
• организация поворота кабельной трассы вверх на 90°.
Характеристики
• толщина лонжерона – 3 мм;
• исп. 7 – алюминиевый сплав 5000 серии.

Высота H, мм	Ширина основания B, мм	R300		R600	
		вес, кг/упак.	код, исп. 7	вес, кг/упак.	код, исп. 7
50	100	0,86	ALIW3510K	1,51	ALIW6510K
	150	0,93	ALIW3515K	1,62	ALIW6515K
	200	1	ALIW3520K	1,74	ALIW6520K
	300	1,14	ALIW3530K	1,97	ALIW6530K
	400	1,28	ALIW3540K	2,2	ALIW6540K
	450	1,35	ALIW3545K	2,32	ALIW6545K
	500	1,42	ALIW3550K	2,43	ALIW6550K
	600	1,55	ALIW3560K	2,66	ALIW6560K
	700	1,69	ALIW3570K	2,89	ALIW6570K
	750	1,76	ALIW3575K	3,01	ALIW6575K
	800	1,83	ALIW3580K	3,12	ALIW6580K
	900	1,97	ALIW3590K	3,36	ALIW6590K
	1000	2,11	ALIW35100K	3,59	ALIW65100K
80	100	1,11	ALIW3810K	1,81	ALIW6810K
	150	1,18	ALIW3815K	1,92	ALIW6815K
	200	1,25	ALIW3820K	2,04	ALIW6820K
	300	1,39	ALIW3830K	2,28	ALIW6830K
	400	1,53	ALIW3840K	2,51	ALIW6840K
	450	1,6	ALIW3845K	2,62	ALIW6845K
	500	1,67	ALIW3850K	2,74	ALIW6850K
	600	1,81	ALIW3860K	2,97	ALIW6860K
	700	1,95	ALIW3870K	3,2	ALIW6870K
	750	2,02	ALIW3875K	3,32	ALIW6875K
	800	2,09	ALIW3880K	3,43	ALIW6880K
	900	2,22	ALIW3890K	3,66	ALIW6890K
	1000	2,36	ALIW38100K	3,89	ALIW68100K
100	100	1,28	ALIW31010K	2,26	ALIW61010K
	150	1,35	ALIW31015K	2,38	ALIW61015K
	200	1,41	ALIW31020K	2,5	ALIW61020K
	300	1,55	ALIW31030K	2,73	ALIW61030K
	400	1,69	ALIW31040K	2,96	ALIW61040K
	450	1,76	ALIW31045K	3,07	ALIW61045K
	500	1,83	ALIW31050K	3,19	ALIW61050K
	600	1,97	ALIW31060K	3,42	ALIW61060K
	700	2,11	ALIW31070K	3,65	ALIW61070K
	750	2,18	ALIW31075K	3,77	ALIW61075K
	800	2,25	ALIW31080K	3,88	ALIW61080K
	900	2,39	ALIW31090K	4,11	ALIW61090K
	1000	2,52	ALIW310100K	4,34	ALIW610100K
150	150	1,71	ALIW31515K	3,09	ALIW61515K
	200	1,78	ALIW31520K	3,2	ALIW61520K
	300	1,92	ALIW31530K	3,43	ALIW61530K
	400	2,06	ALIW31540K	3,66	ALIW61540K
	450	2,12	ALIW31545K	3,78	ALIW61545K
	500	2,19	ALIW31550K	3,89	ALIW61550K
	600	2,33	ALIW31560K	4,12	ALIW61560K
	700	2,47	ALIW31570K	4,36	ALIW61570K
	750	2,54	ALIW31575K	4,47	ALIW61575K
	800	2,61	ALIW31580K	4,59	ALIW61580K
	900	2,75	ALIW31590K	4,82	ALIW61590K
	1000	2,89	ALIW315100K	5,02	ALIW615100K

Угол вертикальный внешний 90°



Назначение
• организация поворота кабельной трассы вниз на 90°.
Характеристики
• исп. 7 – алюминиевый сплав 5000 серии;
• толщина лонжерона – 3 мм.

Высота H, мм	Ширина основания B, мм	R300		R600	
		вес, кг/упак.	код, исп. 7	вес, кг/упак.	код, исп. 7
50	100	0,97	ALOW3510K	1,44	ALOW6510K
	150	1,06	ALOW3515K	1,55	ALOW6515K
	200	1,15	ALOW3520K	1,67	ALOW6520K
	300	1,34	ALOW3530K	1,9	ALOW6530K
	400	1,52	ALOW3540K	2,13	ALOW6540K
	450	1,62	ALOW3545K	2,25	ALOW6545K
	500	1,71	ALOW3550K	2,36	ALOW6550K
	600	1,89	ALOW3560K	2,59	ALOW6560K
	700	2,08	ALOW3570K	2,82	ALOW6570K
	750	2,17	ALOW3575K	2,94	ALOW6575K
	800	2,26	ALOW3580K	3,06	ALOW6580K
	900	2,45	ALOW3590K	3,29	ALOW6590K
	1000	2,63	ALOW35100K	3,52	ALOW65100K
80	100	1,33	ALOW3810K	2,01	ALOW6810K
	150	1,43	ALOW3815K	2,13	ALOW6815K
	200	1,52	ALOW3820K	2,24	ALOW6820K
	300	1,7	ALOW3830K	2,48	ALOW6830K
	400	1,89	ALOW3840K	2,71	ALOW6840K
	450	1,98	ALOW3845K	2,82	ALOW6845K
	500	2,07	ALOW3850K	2,94	ALOW6850K
	600	2,26	ALOW3860K	3,17	ALOW6860K
	700	2,44	ALOW3870K	3,4	ALOW6870K
	750	2,53	ALOW3875K	3,52	ALOW6875K
	800	2,63	ALOW3880K	3,63	ALOW6880K
	900	2,81	ALOW3890K	3,86	ALOW6890K
	1000	3	ALOW38100K	4,09	ALOW68100K
100	100	1,59	ALOW31010K	2,41	ALOW61010K
	150	1,68	ALOW31015K	2,53	ALOW61015K
	200	1,77	ALOW31020K	2,64	ALOW61020K
	300	1,96	ALOW31030K	2,87	ALOW61030K
	400	2,14	ALOW31040K	3,1	ALOW61040K
	450	2,24	ALOW31045K	3,22	ALOW61045K
	500	2,33	ALOW31050K	3,33	ALOW61050K
	600	2,51	ALOW31060K	3,56	ALOW61060K
	700	2,7	ALOW31070K	3,8	ALOW61070K
	750	2,79	ALOW31075K	3,91	ALOW61075K
	800	2,88	ALOW31080K	4,03	ALOW61080K
	900	3,07	ALOW31090K	4,26	ALOW61090K
	1000	3,25	ALOW310100K	4,49	ALOW610100K
150	150	2,36	ALOW31515K	3,55	ALOW61515K
	200	2,45	ALOW31520K	3,67	ALOW61520K
	300	2,63	ALOW31530K	3,9	ALOW61530K
	400	2,82	ALOW31540K	4,13	ALOW61540K
	450	2,91	ALOW31545K	4,24	ALOW61545K
	500	3	ALOW31550K	4,36	ALOW61550K
	600	3,19	ALOW31560K	4,59	ALOW61560K
	700	3,37	ALOW31570K	4,82	ALOW61570K
	750	3,47	ALOW31575K	4,94	ALOW61575K
	800	3,59	ALOW31580K	5,05	ALOW61580K
	900	3,74	ALOW31590K	5,28	ALOW61590K
	1000	3,94	ALOW315100K	5,51	ALOW615100K

Угол вертикальный внутренний 45°



Назначение
• организация поворота кабельной трассы вверх на 45°.
Характеристики
• толщина лонжерона – 3 мм;
• исп. 7 – алюминиевый сплав 5000 серии.

Высота H, мм	Ширина основания B, мм	R300		R600	
		вес, кг/упак.	код, исп. 7	вес, кг/упак.	код, исп. 7
50	100	0,62	ALKW3510K	0,91	ALKW6510K
	150	0,72	ALKW3515K	0,98	ALKW6515K
	200	0,79	ALKW3520K	1,05	ALKW6520K
	300	0,93	ALKW3530K	1,19	ALKW6530K
	400	1,06	ALKW3540K	1,32	ALKW6540K
	450	1,13	ALKW3545K	1,39	ALKW6545K
	500	1,2	ALKW3550K	1,46	ALKW6550K
	600	1,34	ALKW3560K	1,6	ALKW6560K
	700	1,48	ALKW3570K	1,74	ALKW6570K
	750	1,55	ALKW3575K	1,81	ALKW6575K
	800	1,62	ALKW3580K	1,88	ALKW6580K
	900	1,76	ALKW3590K	2,02	ALKW6590K
	1000	1,9	ALKW35100K	2,16	ALKW65100K
80	100	0,83	ALKW3810K	1,19	ALKW6810K
	150	0,9	ALKW3815K	1,26	ALKW6815K
	200	0,97	ALKW3820K	1,33	ALKW6820K
	300	1,11	ALKW3830K	1,47	ALKW6830K
	400	1,24	ALKW3840K	1,61	ALKW6840K
	450	1,31	ALKW3845K	1,68	ALKW6845K
	500	1,38	ALKW3850K	1,74	ALKW6850K
	600	1,52	ALKW3860K	1,88	ALKW6860K
	700	1,66	ALKW3870K	2,02	ALKW6870K
	750	1,73	ALKW3875K	2,09	ALKW6875K
	800	1,8	ALKW3880K	2,16	ALKW6880K
	900	1,94	ALKW3890K	2,3	ALKW6890K
	1000	2,08	ALKW38100K	2,44	ALKW68100K
100	100	0,94	ALKW31010K	1,37	ALKW61010K
	150	1,01	ALKW31015K	1,44	ALKW61015K
	200	1,08	ALKW31020K	1,51	ALKW61020K
	300	1,22	ALKW31030K	1,65	ALKW61030K
	400	1,36	ALKW31040K	1,79	ALKW61040K
	450	1,43	ALKW31045K	1,86	ALKW61045K
	500	1,5	ALKW31050K	1,93	ALKW61050K
	600	1,64	ALKW31060K	2,07	ALKW61060K
	700	1,78	ALKW31070K	2,21	ALKW61070K
	750	1,85	ALKW31075K	2,28	ALKW61075K
	800	1,92	ALKW31080K	2,35	ALKW61080K
	900	2,05	ALKW31090K	2,48	ALKW61090K
	1000	2,19	ALKW310100K	2,62	ALKW610100K
150	150	1,28	ALKW31515K	1,88	ALKW61515K
	200	1,35	ALKW31520K	1,95	ALKW61520K
	300	1,49	ALKW31530K	2,09	ALKW61530K
	400	1,63	ALKW31540K	2,23	ALKW61540K
	450	1,7	ALKW31545K	2,3	ALKW61545K
	500	1,77	ALKW31550K	2,37	ALKW61550K
	600	1,9	ALKW31560K	2,51	ALKW61560K
	700	2,04	ALKW31570K	2,64	ALKW61570K
	750	2,11	ALKW31575K	2,71	ALKW61575K
	800	2,18	ALKW31580K	2,78	ALKW61580K
	900	2,32	ALKW31590K	2,92	ALKW61590K
	1000	2,46	ALKW315100K	3,06	ALKW615100K

Угол вертикальный внешний 45°



Назначение
• организация поворота кабельной трассы вниз на 45°.
Характеристики
• толщина лонжерона – 3 мм;
• исп. 7 – алюминиевый сплав 5000 серии.

Высота H, мм	Ширина основания B, мм	R300		R600	
		вес, кг/упак.	код, исп. 7	вес, кг/упак.	код, исп. 7
50	100	0,67	ALPW3510K	0,89	ALPW6510K
	150	0,74	ALPW3515K	0,96	ALPW6515K
	200	0,81	ALPW3520K	1,03	ALPW6520K
	300	0,95	ALPW3530K	1,16	ALPW6530K
	400	1,09	ALPW3540K	1,3	ALPW6540K
	450	1,16	ALPW3545K	1,37	ALPW6545K
	500	1,23	ALPW3550K	1,44	ALPW6550K
	600	1,36	ALPW3560K	1,58	ALPW6560K
	700	1,5	ALPW3570K	1,72	ALPW6570K
	750	1,57	ALPW3575K	1,79	ALPW6575K
	800	1,64	ALPW3580K	1,86	ALPW6580K
	900	1,78	ALPW3590K	2	ALPW6590K
	1000	1,92	ALPW35100K	2,13	ALPW65100K
80	100	0,91	ALPW3810K	1,23	ALPW6810K
	150	0,98	ALPW3815K	1,3	ALPW6815K
	200	1,04	ALPW3820K	1,37	ALPW6820K
	300	1,18	ALPW3830K	1,5	ALPW6830K
	400	1,32	ALPW3840K	1,64	ALPW6840K
	450	1,39	ALPW3845K	1,71	ALPW6845K
	500	1,46	ALPW3850K	1,78	ALPW6850K
	600	1,6	ALPW3860K	1,92	ALPW6860K
	700	1,74	ALPW3870K	2,06	ALPW6870K
	750	1,81	ALPW3875K	2,13	ALPW6875K
	800	1,88	ALPW3880K	2,2	ALPW6880K
	900	2,01	ALPW3890K	2,34	ALPW6890K
	1000	2,15	ALPW38100K	2,47	ALPW68100K
100	100	1,07	ALPW31010K	1,46	ALPW61010K
	150	1,14	ALPW31015K	1,53	ALPW61015K
	200	1,21	ALPW31020K	1,6	ALPW61020K
	300	1,35	ALPW31030K	1,74	ALPW61030K
	400	1,49	ALPW31040K	1,88	ALPW61040K
	450	1,56	ALPW31045K	1,95	ALPW61045K
	500	1,62	ALPW31050K	2,02	ALPW61050K
	600	1,76	ALPW31060K	2,16	ALPW61060K
	700	1,9	ALPW31070K	2,29	ALPW61070K
	750	1,97	ALPW31075K	2,36	ALPW61075K
	800	2,04	ALPW31080K	2,43	ALPW61080K
	900	2,18	ALPW31090K	2,57	ALPW61090K
	1000	2,32	ALPW310100K	2,71	ALPW610100K
150	150	1,57	ALPW31515K	2,14	ALPW61515K
	200	1,63	ALPW31520K	2,2	ALPW61520K
	300	1,77	ALPW31530K	2,34	ALPW61530K
	400	1,91	ALPW31540K	2,48	ALPW61540K
	450	1,98	ALPW31545K	2,55	ALPW61545K
	500	2,05	ALPW31550K	2,62	ALPW61550K
	600	2,19	ALPW31560K	2,76	ALPW61560K
	700	2,33	ALPW31570K	2,9	ALPW61570K
	750	2,4	ALPW31575K	2,97	ALPW61575K
	800	2,47	ALPW31580K	3,04	ALPW61580K
	900	2,61	ALPW31590K	3,18	ALPW61590K
	1000	2,74	ALPW315100K	3,31	ALPW615100K

Крышки

Крышка на прямой элемент



Назначение
• защита кабеля от воздействия внешней среды;
• применяется при горизонтальной прокладке кабельной трассы.
Характеристики
• толщина – 2,0 мм;
• длина – 3000 мм;
• исп. 7 – алюминиевый сплав 5000 серии.
Особенности
• для крепления крышки на лотке длиной 3000 мм необходимо 6 винтов CM030514INOX316L.

Ширина основания B, мм	Вес, кг/упак.	Код, исп. 7
100	1,94	AKLH3100
150	2,69	AKLH3150
200	3,43	AKLH3200
300	4,92	AKLH3300
400	6,41	AKLH3400
450	7,16	AKLH3450
500	7,9	AKLH3500
600	9,4	AKLH3600
700	16,3	AKLW3700
750	17,42	AKLW3750
800	18,54	AKLW3800
900	20,77	AKLW3900
1000	23,01	AKLW31000

Двускатная крышка



Назначение
• защита кабеля от воздействия внешней среды.
Характеристики
• длина – 1,5 м;
• толщина – 3,0 мм;
• исп. 7 – алюминиевый сплав 5000 серии.
Особенности
• соответствие СНиП 2.01.07–85, СП 20.13330.2016;
• для крепления используется держатель AKH050K–AKH150K.

Ширина основания B, мм	Вес, кг/упак.	Код, исп. 7
100	2,68	AKRLW100
150	3,47	AKRLW150
200	4,26	AKRLW200
300	5,84	AKRLW300
400	7,43	AKRLW400
450	8,22	AKRLW450
500	9,01	AKRLW500
600	10,59	AKRLW600
700	10,15	AKRLW700
750	10,8	AKRLW750
800	11,44	AKRLW800
900	12,73	AKRLW900
1000	14,03	AKRLW1000

Крышка вертикального шарнирного угла



Назначение
• защита кабеля от воздействия внешней среды.
Характеристики
• длина – 300 мм;
• исп. 7 – алюминиевый сплав 5000 серии.

Ширина основания B, мм	Толщина, мм	Вес, кг/упак.	Код, исп. 7
100	2	0,19	AKLFH100K
150	2	0,27	AKLFH150K
200	2	0,34	AKLFH200K
300	2	0,49	AKLFH300K
400	2	0,64	AKLFH400K
450	2	0,72	AKLFH450K
500	2	0,79	AKLFH500K
600	2	0,94	AKLFH600K
700	3	1,63	AKLFW570K
750	3	1,75	AKLFW575K
800	3	1,86	AKLFW580K
900	3	2,08	AKLFW590K
1000	3	2,3	AKLFW5100K

Крышка на угол горизонтальный 45°

Назначение
• защита кабеля от воздействия внешней среды.
Характеристики
• исп. 7 – алюминиевый сплав 5000 серии.
Особенности
• поставляется в комплекте с крепежными элементами.

Ширина основания B, мм	R300			R600		
	толщина, мм	вес, кг/упак.	код, исп. 7	толщина, мм	вес, кг/упак.	код, исп. 7
100	2	0,33	AKLCH3100K	3	0,67	AKLCW6100K
150	2	0,5	AKLCH3150K	3	1,01	AKLCW6150K
200	2	0,68	AKLCH3200K	3	1,36	AKLCW6200K
300	2	1,06	AKLCH3300K	3	2,12	AKLCW6300K
400	2	1,48	AKLCH3400K	3	2,93	AKLCW6400K
450	2	1,72	AKLCH3450K	3	3,35	AKLCW6450K
500	2	1,95	AKLCH3500K	3	3,79	AKLCW6500K
600	2	2,45	AKLCH3600K	3	4,72	AKLCW6600K
700	3	4,48	AKLCW3700K	3	5,71	AKLCW6700K
750	3	4,92	AKLCW3750K	3	6,22	AKLCW6750K
800	3	5,35	AKLCW3800K	3	6,75	AKLCW6800K
900	3	6,28	AKLCW3900K	3	7,86	AKLCW6900K
1000	3	7,26	AKLCW31000K	3	9,02	AKLCW61000K

Крышка на угол горизонтальный 90°



Назначение
• защита кабеля от воздействия внешней среды.
Характеристики
• исп. 7 – алюминиевый сплав 5000 серии.
Особенности
• поставляется в комплекте с крепежными элементами.

Ширина основания B, мм	**R300**			**R600**		
	толщина, мм	вес, кг/упак.	код, исп. 7	толщина, мм	вес, кг/упак.	код, исп. 7
100	2	0,48	AKLDH3100K	3	1,07	AKLDW6100K
150	2	0,93	AKLDH3150K	3	1,62	AKLDW6150K
200	2	1	AKLDH3200K	3	2,20	AKLDW6200K
300	2	1,60	AKLDH3300K	3	3,45	AKLDW6300K
400	2	2,27	AKLDH3400K	3	4,82	AKLDW6400K
450	2	2,64	AKLDH3450K	3	5,55	AKLDW6450K
500	2	3,03	AKLDH3500K	3	6,30	AKLDW6500K
600	2	3,86	AKLDH3600K	3	7,90	AKLDW6600K
700	3	7,16	AKLDW3700K	3	9,62	AKLDW6700K
750	3	7,88	AKLDW3750K	3	10,53	AKLDW6750K
800	3	8,64	AKLDW3800K	3	11,46	AKLDW6800K
900	3	10,24	AKLDW3900K	3	13,42	AKLDW6900K
1000	3	11,96	AKLDW31000K	3	15,48	AKLDW61000K

Крышка на Т-образный ответвитель



Назначение
• защита кабеля от воздействия внешней среды.
Характеристики
• исп. 7 – алюминиевый сплав 5000 серии.
Особенности
• поставляется в комплекте с крепежными элементами.

Ширина основания B, мм	**R300**			**R600**		
	толщина, мм	вес, кг/упак.	код, исп. 7	толщина, мм	вес, кг/упак.	код, исп. 7
100	2	0,99	AKLTH3100K	3	3,22	AKLTW6100K
150	2	1,40	AKLTH3150K	3	4,19	AKLTW6150K
200	2	1,84	AKLTH3200K	3	5,20	AKLTW6200K
300	2	2,79	AKLTH3300K	3	7,31	AKLTW6300K
400	2	3,84	AKLTH3400K	3	9,59	AKLTW6400K
450	2	4,41	AKLTH3450K	3	10,77	AKLTW6450K
500	2	4,99	AKLTH3500K	3	12,01	AKLTW6500K
600	2	6,23	AKLTH3600K	3	14,57	AKLTW6600K
700	3	11,37	AKLTW3700K	3	17,29	AKLTW6700K
750	3	12,44	AKLTW3750K	3	18,70	AKLTW6750K
800	3	12,54	AKLTW3800K	3	20,16	AKLTW6800K
900	3	15,86	AKLTW3900K	3	23,17	AKLTW6900K
1000	3	18,33	AKLTW31000K	3	26,34	AKLTW61000K

Крышка на X-образный ответвитель



Назначение
• защита кабеля от воздействия внешней среды.
Характеристики
• исп. 7 – алюминиевый сплав 5000 серии.
Особенности
• поставляется в комплекте с крепежными элементами.

Ширина основания B, мм	**R300**			**R600**		
	толщина, мм	вес, кг/упак.	код, исп. 7	толщина, мм	вес, кг/упак.	код, исп. 7
100	2	1,38	AKLXH3100K	3	4,86	AKLXW6100K
150	2	1,91	AKLXH3150K	3	6,12	AKLXW6150K
200	2	2,46	AKLXH3200K	3	7,42	AKLXW6200K
300	2	3,64	AKLXH3300K	3	10,12	AKLXW6300K
400	2	4,93	AKLXH3400K	3	12,97	AKLXW6400K
450	2	5,61	AKLXH3450K	3	14,45	AKLXW6450K
500	2	6,31	AKLXH3500K	3	15,97	AKLXW6500K
600	2	8,07	AKLXH3600K	3	19,15	AKLXW6600K
700	3	14,43	AKLXW3700K	3	22,44	AKLXW6700K
750	3	15,69	AKLXW3750K	3	24,19	AKLXW6750K
800	3	16,99	AKLXW3800K	3	25,89	AKLXW6800K
900	3	19,69	AKLXW3900K	3	29,49	AKLXW6900K
1000	3	22,54	AKLXW31000K	3	33,23	AKLXW61000K

Крышка на угол вертикальный внутренний 90°



Назначение
• дополнительная защита кабеля от воздействий внешней среды.
Характеристики
• исп. 7 – алюминиевый сплав 5000 серии.
Особенности
• поставляется в комплекте с крепежными элементами.

Высота лотка, мм	Ширина основания B, мм	R300			R600		
		толщина, мм	вес, кг/упак.	код, исп. 7	толщина, мм	вес, кг/упак.	код, исп. 7
50	100	2	0,34	AKLIH3510K	3	0,84	AKLIW6510K
	150	2	0,5	AKLIH3515K	3	1,25	AKLIW6515K
	200	2	0,66	AKLIH3520K	3	1,67	AKLIW6520K
	300	2	0,97	AKLIH3530K	3	2,49	AKLIW6530K
	400	2	1,29	AKLIH3540K	3	3,31	AKLIW6540K
	450	2	1,45	AKLIH3545K	3	3,73	AKLIW6545K
	500	2	1,61	AKLIH3550K	3	4,14	AKLIW6550K
	600	2	1,92	AKLIH3560K	3	4,96	AKLIW6560K
	700	3	3,36	AKLIW3570K	3	5,78	AKLIW6570K
	750	3	3,6	AKLIW3575K	3	6,2	AKLIW6575K
	800	3	3,83	AKLIW3580K	3	6,61	AKLIW6580K
	900	3	4,31	AKLIW3590K	3	7,43	AKLIW6590K
	1000	3	4,79	AKLIW35100K	3	8,26	AKLIW65100K
80	100	2	0,32	AKLIH3810K	3	0,82	AKLIW6810K
	150	2	0,46	AKLIH3815K	3	1,22	AKLIW6815K
	200	2	0,61	AKLIH3820K	3	1,62	AKLIW6820K
	300	2	0,9	AKLIH3830K	3	2,42	AKLIW6830K
	400	2	1,2	AKLIH3840K	3	3,22	AKLIW6840K
	450	2	1,35	AKLIH3845K	3	3,62	AKLIW6845K
	500	2	1,49	AKLIH3850K	3	4,02	AKLIW6850K
	600	2	1,79	AKLIH3860K	3	4,82	AKLIW6860K
	700	3	3,12	AKLIW3870K	3	5,62	AKLIW6870K
	750	3	3,34	AKLIW3875K	3	6,02	AKLIW6875K
	800	3	3,56	AKLIW3880K	3	6,42	AKLIW6880K
	900	3	4	AKLIW3890K	3	7,22	AKLIW6890K
	1000	3	4,44	AKLIW38100K	3	8,02	AKLIW68100K
100	100	2	0,3	AKLIH31010K	3	0,79	AKLIW61010K
	150	2	0,44	AKLIH31015K	3	1,17	AKLIW61015K
	200	2	0,58	AKLIH31020K	3	1,55	AKLIW61020K
	300	2	0,86	AKLIH31030K	3	2,32	AKLIW61030K
	400	2	1,14	AKLIH31040K	3	3,08	AKLIW61040K
	450	2	1,27	AKLIH31045K	3	3,46	AKLIW61045K
	500	2	1,41	AKLIH31050K	3	3,85	AKLIW61050K
	600	2	1,69	AKLIH31060K	3	4,61	AKLIW61060K
	700	3	2,95	AKLIW31070K	3	5,38	AKLIW61070K
	750	3	3,16	AKLIW31075K	3	5,76	AKLIW61075K
	800	3	3,37	AKLIW31080K	3	6,14	AKLIW61080K
	900	3	3,79	AKLIW31090K	3	6,91	AKLIW61090K
	1000	3	4,2	AKLIW310100K	3	7,67	AKLIW610100K
150	150	2	0,38	AKLIH31515K	3	1,08	AKLIW61515K
	200	2	0,5	AKLIH31520K	3	1,44	AKLIW61520K
	300	2	0,74	AKLIH31530K	3	2,14	AKLIW61530K
	400	2	0,98	AKLIH31540K	3	2,85	AKLIW61540K
	450	2	1,1	AKLIH31545K	3	3,2	AKLIW61545K
	500	2	1,22	AKLIH31550K	3	3,56	AKLIW61550K
	600	2	1,46	AKLIH31560K	3	4,27	AKLIW61560K
	700	3	2,54	AKLIW31570K	3	4,97	AKLIW61570K
	750	3	2,72	AKLIW31575K	3	5,33	AKLIW61575K
	800	3	2,9	AKLIW31580K	3	5,68	AKLIW61580K
	900	3	3,26	AKLIW31590K	3	6,39	AKLIW61590K
	1000	3	3,62	AKLIW315100K	3	7,09	AKLIW615100K

Крышка на угол вертикальный внешний 90°



Назначение
• дополнительная защита кабеля от воздействий внешней среды.
Характеристики
• исп. 7 – алюминиевый сплав 5000 серии.
Особенности
• поставляется в комплекте с крепежными элементами.

Высота лотка, мм	Ширина основания B, мм	R300			R600		
		толщина, мм	вес, кг/упак.	код, исп. 7	толщина, мм	вес, кг/упак.	код, исп. 7
50	100	2	0,41	AKLOH3510K	3	0,95	AKLOW6510K
	150	2	0,61	AKLOH3515K	3	1,42	AKLOW6515K
	200	2	0,8	AKLOH3520K	3	1,88	AKLOW6520K
	300	2	1,19	AKLOH3530K	3	2,82	AKLOW6530K
	400	2	1,58	AKLOH3540K	3	3,75	AKLOW6540K
	450	2	1,78	AKLOH3545K	3	4,22	AKLOW6545K
	500	2	1,97	AKLOH3550K	3	4,68	AKLOW6550K
	600	2	2,36	AKLOH3560K	3	5,62	AKLOW6560K
	700	3	4,11	AKLOW3570K	3	6,55	AKLOW6570K
	750	3	4,4	AKLOW3575K	3	7,02	AKLOW6575K
	800	3	4,69	AKLOW3580K	3	7,48	AKLOW6580K
	900	3	5,28	AKLOW3590K	3	8,42	AKLOW6590K
	1000	3	5,86	AKLOW35100K	3	9,35	AKLOW65100K
80	100	2	0,44	AKLOH3810K	3	0,98	AKLOW6810K
	150	2	0,64	AKLOH3815K	3	1,47	AKLOW6815K
	200	2	0,85	AKLOH3820K	3	1,95	AKLOW6820K
	300	2	1,26	AKLOH3830K	3	2,92	AKLOW6830K
	400	2	1,67	AKLOH3840K	3	3,89	AKLOW6840K
	450	2	1,88	AKLOH3845K	3	4,37	AKLOW6845K
	500	2	2,09	AKLOH3850K	3	4,86	AKLOW6850K
	600	2	2,5	AKLOH3860K	3	5,82	AKLOW6860K
	700	3	4,35	AKLOW3870K	3	6,79	AKLOW6870K
	750	3	4,66	AKLOW3875K	3	7,28	AKLOW6875K
	800	3	4,97	AKLOW3880K	3	7,76	AKLOW6880K
	900	3	5,59	AKLOW3890K	3	8,73	AKLOW6890K
	1000	3	6,21	AKLOW38100K	3	9,7	AKLOW68100K
100	100	2	0,45	AKLOH31010K	3	1,01	AKLOW61010K
	150	2	0,66	AKLOH31015K	3	1,50	AKLOW61015K
	200	2	0,88	AKLOH31020K	3	2,00	AKLOW61020K
	300	2	1,31	AKLOH31030K	3	2,99	AKLOW61030K
	400	2	1,74	AKLOH31040K	3	3,98	AKLOW61040K
	450	2	1,95	AKLOH31045K	3	4,48	AKLOW61045K
	500	2	2,16	AKLOH31050K	3	4,97	AKLOW61050K
	600	2	2,59	AKLOH31060K	3	5,96	AKLOW61060K
	700	3	4,51	AKLOW31070K	3	6,95	AKLOW61070K
	750	3	4,84	AKLOW31075K	3	7,45	AKLOW61075K
	800	3	5,16	AKLOW31080K	3	7,95	AKLOW61080K
	900	3	5,8	AKLOW31090K	3	8,94	AKLOW61090K
	1000	3	6,44	AKLOW310100K	3	9,93	AKLOW610100K
150	150	2	0,35	AKLOH31515K	3	1,59	AKLOW61515K
	200	2	0,41	AKLOH31520K	3	2,11	AKLOW61520K
	300	2	0,61	AKLOH31530K	3	3,16	AKLOW61530K
	400	2	0,8	AKLOH31540K	3	4,21	AKLOW61540K
	450	2	1,19	AKLOH31545K	3	4,74	AKLOW61545K
	500	2	1,58	AKLOH31550K	3	5,26	AKLOW61550K
	600	2	1,78	AKLOH31560K	3	6,31	AKLOW61560K
	700	3	1,97	AKLOW31570K	3	7,36	AKLOW61570K
	750	3	2,36	AKLOW31575K	3	7,89	AKLOW61575K
	800	3	4,11	AKLOW31580K	3	8,41	AKLOW61580K
	900	3	4,4	AKLOW31590K	3	9,46	AKLOW61590K
	1000	3	4,69	AKLOW315100K	3	10,51	AKLOW615100K

Крышка на угол вертикальный внутренний 45°



Назначение
• дополнительная защита кабеля от воздействий внешней среды.
Характеристики
• исп. 7 – алюминиевый сплав 5000 серии.
Особенности
• поставляется в комплекте с крепежными элементами.

Высота лотка, мм	Ширина основания B, мм	R300			R600		
		толщина, мм	вес, кг/упак.	код, исп. 7	толщина, мм	вес, кг/упак.	код, исп. 7
50	100	2	0,24	AKLKH3510K	3	0,52	AKLKW6510K
	150	2	0,35	AKLKH3515K	3	0,77	AKLKW6515K
	200	2	0,46	AKLKH3520K	3	1,02	AKLKW6520K
	300	2	0,68	AKLKH3530K	3	1,52	AKLKW6530K
	400	2	0,89	AKLKH3540K	3	2,02	AKLKW6540K
	450	2	1	AKLKH3545K	3	2,27	AKLKW6545K
	500	2	1,11	AKLKH3550K	3	2,52	AKLKW6550K
	600	2	1,33	AKLKH3560K	3	3,02	AKLKW6560K
	700	3	2,31	AKLKW3570K	3	3,52	AKLKW6570K
	750	3	2,48	AKLKW3575K	3	3,78	AKLKW6575K
	800	3	2,64	AKLKW3580K	3	4,03	AKLKW6580K
	900	3	2,97	AKLKW3590K	3	4,53	AKLKW6590K
	1000	3	3,29	AKLKW35100K	3	5,03	AKLKW65100K
80	100	2	0,23	AKLKH3810K	3	0,5	AKLKW6810K
	150	2	0,33	AKLKH3815K	3	0,74	AKLKW6815K
	200	2	0,43	AKLKH3820K	3	0,99	AKLKW6820K
	300	2	0,64	AKLKH3830K	3	1,47	AKLKW6830K
	400	2	0,85	AKLKH3840K	3	1,95	AKLKW6840K
	450	2	0,95	AKLKH3845K	3	2,19	AKLKW6845K
	500	2	1,05	AKLKH3850K	3	2,44	AKLKW6850K
	600	2	1,26	AKLKH3860K	3	2,92	AKLKW6860K
	700	3	2,19	AKLKW3870K	3	3,4	AKLKW6870K
	750	3	2,34	AKLKW3875K	3	3,65	AKLKW6875K
	800	3	2,5	AKLKW3880K	3	3,89	AKLKW6880K
	900	3	2,81	AKLKW3890K	3	4,37	AKLKW6890K
	1000	3	3,12	AKLKW38100K	3	4,85	AKLKW68100K
100	100	2	0,22	AKLKH31010K	3	0,49	AKLKW61010K
	150	2	0,32	AKLKH31015K	3	0,73	AKLKW61015K
	200	2	0,42	AKLKH31020K	3	0,96	AKLKW61020K
	300	2	0,62	AKLKH31030K	3	1,43	AKLKW61030K
	400	2	0,82	AKLKH31040K	3	1,91	AKLKW61040K
	450	2	0,91	AKLKH31045K	3	2,14	AKLKW61045K
	500	2	1,01	AKLKH31050K	3	2,38	AKLKW61050K
	600	2	1,21	AKLKH31060K	3	2,85	AKLKW61060K
	700	3	2,11	AKLKW31070K	3	3,32	AKLKW61070K
	750	3	2,26	AKLKW31075K	3	3,56	AKLKW61075K
	800	3	2,41	AKLKW31080K	3	3,79	AKLKW61080K
	900	3	2,7	AKLKW31090K	3	4,27	AKLKW61090K
	1000	3	3	AKLKW310100K	3	4,74	AKLKW610100K
150	150	2	0,29	AKLKH31515K	3	0,68	AKLKW61515K
	200	2	0,38	AKLKH31520K	3	0,91	AKLKW61520K
	300	2	0,56	AKLKH31530K	3	1,35	AKLKW61530K
	400	2	0,74	AKLKH31540K	3	1,79	AKLKW61540K
	450	2	0,83	AKLKH31545K	3	2,01	AKLKW61545K
	500	2	0,92	AKLKH31550K	3	2,23	AKLKW61550K
	600	2	1,1	AKLKH31560K	3	2,68	AKLKW61560K
	700	3	1,91	AKLKW31570K	3	3,12	AKLKW61570K
	750	3	2,04	AKLKW31575K	3	3,34	AKLKW61575K
	800	3	2,17	AKLKW31580K	3	3,56	AKLKW61580K
	900	3	2,44	AKLKW31590K	3	4,01	AKLKW61590K
	1000	3	2,71	AKLKW315100K	3	4,45	AKLKW615100K

Крышка на угол вертикальный внешний 45°

Назначение
• дополнительная защита кабеля от воздействий внешней среды.
Характеристики
• исп. 7 – алюминиевый сплав 5000 серии.
Особенности
• поставляется в комплекте с крепежными элементами.

Высота лотка, мм	Ширина основания B, мм	R300			R600		
		толщина, мм	вес, кг/упак.	код, исп. 7	толщина, мм	вес, кг/упак.	код, исп. 7
50	100	2	0,28	AKLPH3510K	3	0,57	AKLPW6510K
	150	2	0,4	AKLPH3515K	3	0,85	AKLPW6515K
	200	2	0,53	AKLPH3520K	3	1,13	AKLPW6520K
	300	2	0,79	AKLPH3530K	3	1,68	AKLPW6530K
	400	2	1,04	AKLPH3540K	3	2,24	AKLPW6540K
	450	2	1,17	AKLPH3545K	3	2,52	AKLPW6545K
	500	2	1,29	AKLPH3550K	3	2,8	AKLPW6550K
	600	2	1,55	AKLPH3560K	3	3,35	AKLPW6560K
	700	3	2,69	AKLPW3570K	3	3,91	AKLPW6570K
	750	3	2,89	AKLPW3575K	3	4,19	AKLPW6575K
	800	3	3,08	AKLPW3580K	3	4,47	AKLPW6580K
	900	3	3,46	AKLPW3590K	3	5,03	AKLPW6590K
	1000	3	3,84	AKLPW35100K	3	5,58	AKLPW65100K
80	100	2	0,29	AKLPH3810K	3	0,6	AKLPW6810K
	150	2	0,42	AKLPH3815K	3	0,88	AKLPW6815K
	200	2	0,55	AKLPH3820K	3	1,17	AKLPW6820K
	300	2	0,82	AKLPH3830K	3	1,75	AKLPW6830K
	400	2	1,09	AKLPH3840K	3	2,32	AKLPW6840K
	450	2	1,22	AKLPH3845K	3	2,61	AKLPW6845K
	500	2	1,35	AKLPH3850K	3	2,89	AKLPW6850K
	600	2	1,62	AKLPH3860K	3	3,47	AKLPW6860K
	700	3	2,82	AKLPW3870K	3	4,04	AKLPW6870K
	750	3	3,02	AKLPW3875K	3	4,33	AKLPW6875K
	800	3	3,22	AKLPW3880K	3	4,62	AKLPW6880K
	900	3	3,62	AKLPW3890K	3	5,19	AKLPW6890K
	1000	3	4,01	AKLPW38100K	3	5,76	AKLPW68100K
100	100	2	0,31	AKLPH31010K	3	0,61	AKLPW61010K
	150	2	0,45	AKLPH31015K	3	0,90	AKLPW61015K
	200	2	0,58	AKLPH31020K	3	1,19	AKLPW61020K
	300	2	0,86	AKLPH31030K	3	1,78	AKLPW61030K
	400	2	1,13	AKLPH31040K	3	2,37	AKLPW61040K
	450	2	1,27	AKLPH31045K	3	2,66	AKLPW61045K
	500	2	1,4	AKLPH31050K	3	2,95	AKLPW61050K
	600	2	1,68	AKLPH31060K	3	3,54	AKLPW61060K
	700	3	2,92	AKLPW31070K	3	4,13	AKLPW61070K
	750	3	3,13	AKLPW31075K	3	4,42	AKLPW61075K
	800	3	3,34	AKLPW31080K	3	4,71	AKLPW61080K
	900	3	3,75	AKLPW31090K	3	5,30	AKLPW61090K
	1000	3	4,16	AKLPW310100K	3	5,88	AKLPW610100K
150	150	2	0,47	AKLPH31515K	3	0,94	AKLPW61515K
	200	2	0,62	AKLPH31520K	3	1,25	AKLPW61520K
	300	2	0,92	AKLPH31530K	3	1,87	AKLPW61530K
	400	2	1,21	AKLPH31540K	3	2,48	AKLPW61540K
	450	2	1,35	AKLPH31545K	3	2,79	AKLPW61545K
	500	2	1,5	AKLPH31550K	3	3,1	AKLPW61550K
	600	2	1,79	AKLPH31560K	3	3,71	AKLPW61560K
	700	3	3,13	AKLPW31570K	3	4,33	AKLPW61570K
	750	3	3,35	AKLPW31575K	3	4,64	AKLPW61575K
	800	3	3,57	AKLPW31580K	3	4,94	AKLPW61580K
	900	3	4,01	AKLPW31590K	3	5,56	AKLPW61590K
	1000	3	4,45	AKLPW315100K	3	6,17	AKLPW615100K

Монтажные аксессуары

Прижим лотка



Назначение
• крепление лестничных лотков к консолям и подвесам.
Характеристики
• толщина - 3 мм;
• исп. 7 – алюминиевый сплав 5000 серии.
Особенности
• для соединения используются следующие метизы болт M6×16 (код CM010616INOX316L), гайка M6 (код CM100600INOX316L).

Вес, кг/шт.	Толщина, мм	Код, исп. 7
0,012	3	ALP1000

Соединитель горизонтальный



Назначение
• соединение элементов между собой.
Характеристики
• толщина - 3 мм;
• исп. 7 – алюминиевый сплав 5000 серии.
Особенности
• для соединения используются следующие метизы: болт M6×16 (код CM010616INOX), гайка M6 (код CM100600INOX).

Высота лотка, мм	Количество болтовых соединений, шт.	Вес, кг/шт.	Код, исп. 7
50	4	0,031	ALGW050
80	8	0,063	ALGW080
100	8	0,085	ALGW100
150	12	0,14	ALGW150

Угловой соединитель



Назначение
• изгиб трассы в горизонтальной плоскости под произвольным углом.
Характеристики
• толщина - 3 мм;
• исп. 7 – алюминиевый сплав 5000 серии.
Особенности
• для соединения используются следующие метизы: болт M6×16 (код CM010616INOX316L), гайка M6 (код CM100600INOX316L).

Высота лотка, мм	Вес, кг/шт.	Код, исп. 7
50	0,03	ALHW050
80	0,06	ALHW080
100	0,08	ALHW100
150	0,13	ALHW150

Соединитель шарнирный



Назначение
• наклон трассы под произвольным углом.
Характеристики
• толщина – 3 мм;
• исп. 7 – алюминиевый сплав 5000 серии.
Особенности
• для соединения используются следующие метизы: болт М6×16 (код CM010616INOX316L), гайка М6 (код CM100600INOX316L);
• поставляется в комплекте с крепежными элементами.

Высота лотка, мм	Вес, кг/упак.	Код, исп. 7
50	0,035	ALVW050K
80	0,055	ALVW080K
100	0,067	ALVW100K
150	0,1	ALVW150K

Редукция-заглушка



Назначение
• соединение лотков, различных по ширине; торцевая заглушка в местах окончания трассы.
Характеристики
• толщина - 3 мм;
• исп. 7 – алюминиевый сплав 5000 серии.
Особенности
• для соединения используются следующие метизы: болт M6×16 (код CM010616INOX316L), гайка M6 (код CM100600INOX316L).

Высота лотка, мм	Ширина перехода, мм	Вес, кг/шт.	Код, исп.7
50	100	0,064	ALRW051
	150	0,09	ALRW0515
	200	0,1	ALRW052
	300	0,138	ALRW053
	400	0,175	ALRW054
	450	0,2	ALRW0545
	500	0,21	ALRW055
	600	0,25	ALRW056
	700	0,29	ALRW057
	750	0,31	ALRW0575
	800	0,32	ALRW058
	900	0,36	ALRW059
	1000	0,4	ALRW05100
80	100	0,11	ALRW081
	150	0,14	ALRW0815
	200	0,17	ALRW082
	300	0,23	ALRW083
	400	0,29	ALRW084
	450	0,32	ALRW0845
	500	0,35	ALRW085
	600	0,41	ALRW086
	700	0,47	ALRW087
	750	0,5	ALRW0875
	800	0,53	ALRW088
	900	0,59	ALRW089
	1000	0,65	ALRW08100
100	100	0,15	ALRW101
	150	0,19	ALRW1015
	200	0,22	ALRW102
	300	0,3	ALRW103
	400	0,37	ALRW104
	450	0,41	ALRW1045
	500	0,44	ALRW105
	600	0,52	ALRW106
	700	0,59	ALRW107
	750	0,63	ALRW1075
	800	0,67	ALRW108
	900	0,74	ALRW109
	1000	0,81	ALRW10100
150	150	0,31	ALRW1515
	200	0,34	ALRW152
	300	0,45	ALRW153
	400	0,56	ALRW154
	450	0,62	ALRW1545
	500	0,67	ALRW155
	600	0,79	ALRW156
	700	0,9	ALRW157
	750	0,96	ALRW1575
	800	1,01	ALRW158
	900	1,12	ALRW159
	1000	1,23	ALRW15100

Разделительная перегородка

Назначение
• разделение групп кабелей внутри лотка.
Характеристики
• исп. 7 – алюминиевый сплав 5000 серии;
• толщина – 1,5 мм.
Особенности
• для соединения используются следующие метизы: болт М6×16 (код CM010616INOX316L), гайка М6 (код CM100600INOX316L).

Высота H, мм	Вес, кг/м	Код, исп. 7
50	0,29	ALPH050
80	0,46	ALPH080
100	0,57	ALPH100
150	0,68	ALPH150

Донная вставка

Назначение
• защита кабеля от воздействий внешней среды;
• исключение провисания тонкостенного кабеля.
Характеристики
• толщина - 3 мм;
• длина – 3000 мм;
• исп. 7 – алюминиевый сплав 5000 серии.

Ширина основания применяемого лотка, мм	Вес, кг/м	Код, исп. 7
200	2,26	ALWD320
300	3,64	ALWD330
400	4,97	ALWD340
450	5,54	ALWD345
500	6,29	ALWD350
600	7,61	ALWD360
700	8,93	ALWD370
750	9,54	ALWD375
800	10,28	ALWD380
900	11,57	ALWD390
1000	12,89	ALWD3100

Пластина вывода кабеля



Назначение
• организация спуска кабеля с траверсы лестничного лотка к оборудованию;
• переход кабельной трассы на нижние уровни.
Характеристики
• толщина – 3 мм;
• исп. 7 – алюминиевый сплав 5000 серии.
Особенности
• поставляется в комплекте с метизами (CM010610INOX316L, CM100600INOX316L).

Ширина, мм	Вес, кг/упак.	Код, исп. 7
100	0,08	ALEP10K
150	0,17	ALEP15K
200	0,25	ALEP20K
300	0,42	ALEP30K
400	0,6	ALEP40K
450	0,69	ALEP45K
500	0,78	ALEP50K
600	0,96	ALEP60K
700	1,13	ALEP70K
750	1,22	ALEP75K
800	1,31	ALEP80K
900	1,49	ALEP90K
1000	1,66	ALEP100K

Держатель крышки



Назначение
• дополнительное крепление крышки в случае установки лестничных лотков на открытом воздухе.
Характеристики
• толщина – 3 мм;
• исп. 7 – алюминиевый сплав 5000 серии.

Толщина, мм	Код, исп. 7
3	ASKW100

Держатель двускатной крышки



Назначение
• дополниельное крепление двускатной крышки при сильных ветровых нагрузках.
Характеристики
• толщина – 3 мм;
• исп. 7 – алюминиевый сплав 5000 серии.

Высота лотка, мм	Вес, кг/упак.	Код, исп. 7
50	0,013	AKH050K
80	0,02	AKH080K
100	0,024	AKH100K
150	0,036	AKH150K

Пластина монтажная вертикальная



Назначение
• монтаж ответвительных коробок к лонжеронам.
Характеристики
• толщина – 3 мм;
• исп. 7 – алюминиевый сплав 5000 серии.

Вес, кг/шт.	Код, исп. 7
0,12	ALP3000

Стеновое крепление лотка



Назначение
• вертикальный монтаж лотков при расстоянии между креплениями до 1 м.
Характеристики
• толщина – 3 мм;
• исп. 7 – алюминиевый сплав 5000 серии.

Высота борта лотка, мм	Вес, кг/шт.	Код, исп. 7
30–50	0,024	ALP5050
80–100	0,039	ALP5100
150	0,055	ALP5150

Таблица подбора



Высота элемента, мм	Вариант исполнения	Соединитель горизонтальный	Регулируемый горизонтальный соединитель, внутренний	Соединитель шарнирный	Прижим лестничного лотка	Перегородка
80	исп. 1	UGH480	UHH080	UVH080	LP1000	UPH080
	исп. 2	UGH480HDZL	UHH080HDZL	UVH080HDZL	LP1000HDZL	UPH080HDZL
	исп. 4	UGH480HDZL	UHH080HDZL	UVH080HDZL	LP1000HDZL	UPH080HDZL
100	исп. 1	UGH410	UHH010	UVH010	LP1000	UPH010
	исп. 2	UGH410HDZL	UHH010HDZL	UVH010HDZL	LP1000HDZL	UPH010HDZL
	исп. 4	UGH410HDZL	UHH010HDZL	UVH010HDZL	LP1000HDZL	UPH010HDZL
150	исп. 1	UGH450	UHH050	UVH050	LP1000	UPH050
	исп. 2	UGH450HDZL	UHH050HDZL	UVH050HDZL	LP1000HDZL	UPH050HDZL
	исп. 4	UGH450HDZL	UHH050HDZL	UVH050HDZL	LP1000HDZL	UPH050HDZL
200	исп. 1	UGH420	UHH020	UVH020	LP1000	UPH020
	исп. 2	UGH420HDZL	UHH020HDZL	UVH020HDZL	LP1000HDZL	UPH020HDZL
	исп. 4	UGH420HDZL	UHH020HDZL	UVH020HDZL	LP1000HDZL	UPH020HDZL

Системные аксессуары высотой 80 мм

Варианты исполнений:
- исполнение 1 – сталь, оцинкованная по методу Сендзимира;
- исполнение 2 – горячее цинкование погружением;
- исполнение 4 – цинк-ламельное покрытие.





Высота, мм	Ширина, мм	Вариант исполнения	Лестничный лоток				Листовой лоток			
			толщина 1,5 мм		толщина 2 мм		толщина 1,5 мм		толщина 2 мм	
			3 метра	6 метров	3 метра	6 метров	3 метра	6 метров	3 метра	6 метров
80	200	исп. 1	ULM382	ULM682	ULH382	ULH682	USM382	USM682	USH382	USH682
		исп. 2	ULM382HDZ	ULM682HDZ	ULH382HDZ	ULH682HDZ	USM382HDZ	USM682HDZ	USH382HDZ	USH682HDZ
		исп. 4	ULM382ZL	ULM682ZL	ULH382ZL	ULH682ZL	USM382ZL	USM682ZL	USH382ZL	USH682ZL
	300	исп. 1	ULM383	ULM683	ULH383	ULH683	USM383	USM683	USH383	USH683
		исп. 2	ULM383HDZ	ULM683HDZ	ULH383HDZ	ULH683HDZ	USM383HDZ	USM683HDZ	USH383HDZ	USH683HDZ
		исп. 4	ULM383ZL	ULM683ZL	ULH383ZL	ULH683ZL	USM383ZL	USM683ZL	USH383ZL	USH683ZL
	400	исп. 1	ULM384	ULM684	ULH384	ULH684	USM384	USM684	USH384	USH684
		исп. 2	ULM384HDZ	ULM684HDZ	ULH384HDZ	ULH684HDZ	USM384HDZ	USM684HDZ	USH384HDZ	USH684HDZ
		исп. 4	ULM384ZL	ULM684ZL	ULH384ZL	ULH684ZL	USM384ZL	USM684ZL	USH384ZL	USH684ZL
	500	исп. 1	ULM385	ULM685	ULH385	ULH685	USM385	USM685	USH385	USH685
		исп. 2	ULM385HDZ	ULM685HDZ	ULH385HDZ	ULH685HDZ	USM385HDZ	USM685HDZ	USH385HDZ	USH685HDZ
		исп. 4	ULM385ZL	ULM685ZL	ULH385ZL	ULH685ZL	USM385ZL	USM685ZL	USH385ZL	USH685ZL
	600	исп. 1	ULM386	ULM686	ULH386	ULH686	USM386	USM686	USH386	USH686
		исп. 2	ULM386HDZ	ULM686HDZ	ULH386HDZ	ULH686HDZ	USM386HDZ	USM686HDZ	USH386HDZ	USH686HDZ
		исп. 4	ULM386ZL	ULM686ZL	ULH386ZL	ULH686ZL	USM386ZL	USM686ZL	USH386ZL	USH686ZL
	700	исп. 1	ULM387	ULM687	ULH387	ULH687	USM387	USM687	USH387	USH687
		исп. 2	ULM387HDZ	ULM687HDZ	ULH387HDZ	ULH687HDZ	USM387HDZ	USM687HDZ	USH387HDZ	USH687HDZ
		исп. 4	ULM387ZL	ULM687ZL	ULH387ZL	ULH687ZL	USM387ZL	USM687ZL	USH387ZL	USH687ZL
	800	исп. 1	ULM388	ULM688	ULH388	ULH688	USM388	USM688	USH388	USH688
		исп. 2	ULM388HDZ	ULM688HDZ	ULH388HDZ	ULH688HDZ	USM388HDZ	USM688HDZ	USH388HDZ	USH688HDZ
		исп. 4	ULM388ZL	ULM688ZL	ULH388ZL	ULH688ZL	USM388ZL	USM688ZL	USH388ZL	USH688ZL
	900	исп. 1	ULM389	ULM689	ULH389	ULH689	USM389	USM689	USH389	USH689
		исп. 2	ULM389HDZ	ULM689HDZ	ULH389HDZ	ULH689HDZ	USM389HDZ	USM689HDZ	USH389HDZ	USH689HDZ
		исп. 4	ULM389ZL	ULM689ZL	ULH389ZL	ULH689ZL	USM389ZL	USM689ZL	USH389ZL	USH689ZL
	1000	исп. 1	ULM380	ULM680	ULH380	ULH680	USM380	USM680	USH380	USH680
		исп. 2	ULM380HDZ	ULM680HDZ	ULH380HDZ	ULH680HDZ	USM380HDZ	USM680HDZ	USH380HDZ	USH680HDZ
		исп. 4	ULM380ZL	ULM680ZL	ULH380ZL	ULH680ZL	USM380ZL	USM680ZL	USH380ZL	USH680ZL







Высота, мм	Ширина, мм	Вариант исполнения	Угол 45°		Угол 90°		Т-образный ответвитель		Х-образный ответвитель		Угол вертикальный	
			лестнич-ный	листовой	лестнич-ный	листовой	лестнич-ный	листовой	лестнич-ный	листовой	лестнич-ный	листовой
80	200	исп. 1	ULC682	USC682	ULD682	USD682	ULT682	UST682	ULX682	USX682	ULF082	USF082
		исп. 2	ULC682HDZ	USC682HDZ	ULD682HDZ	USD682HDZ	ULT682HDZ	UST682HDZ	ULX682HDZ	USX682HDZ	ULF082HDZ	USF082HDZ
		исп. 4	ULC682ZL	USC682ZL	ULD682ZL	USD682ZL	ULT682ZL	UST682ZL	ULX682ZL	USX682ZL	ULF082ZL	USF082ZL
	300	исп. 1	ULC683	USC683	ULD683	USD683	ULT683	UST683	ULX683	USX683	ULF083	USF083
		исп. 2	ULC683HDZ	USC683HDZ	ULD683HDZ	USD683HDZ	ULT683HDZ	UST683HDZ	ULX683HDZ	USX683HDZ	ULF083HDZ	USF083HDZ
		исп. 4	ULC683ZL	USC683ZL	ULD683ZL	USD683ZL	ULT683ZL	UST683ZL	ULX683ZL	USX683ZL	ULF083ZL	USF083ZL
	400	исп. 1	ULC684	USC684	ULD684	USD684	ULT684	UST684	ULX684	USX684	ULF084	USF084
		исп. 2	ULC684HDZ	USC684HDZ	ULD684HDZ	USD684HDZ	ULT684HDZ	UST684HDZ	ULX684HDZ	USX684HDZ	ULF084HDZ	USF084HDZ
		исп. 4	ULC684ZL	USC684ZL	ULD684ZL	USD684ZL	ULT684ZL	UST684ZL	ULX684ZL	USX684ZL	ULF084ZL	USF084ZL
	500	исп. 1	ULC685	USC685	ULD685	USD685	ULT685	UST685	ULX685	USX685	ULF085	USF085
		исп. 2	ULC685HDZ	USC685HDZ	ULD685HDZ	USD685HDZ	ULT685HDZ	UST685HDZ	ULX685HDZ	USX685HDZ	ULF085HDZ	USF085HDZ
		исп. 4	ULC685ZL	USC685ZL	ULD685ZL	USD685ZL	ULT685ZL	UST685ZL	ULX685ZL	USX685ZL	ULF085ZL	USF085ZL
	600	исп. 1	ULC686	USC686	ULD686	USD686	ULT686	UST686	ULX686	USX686	ULF086	USF086
		исп. 2	ULC686HDZ	USC686HDZ	ULD686HDZ	USD686HDZ	ULT686HDZ	UST686HDZ	ULX686HDZ	USX686HDZ	ULF086HDZ	USF086HDZ
		исп. 4	ULC686ZL	USC686ZL	ULD686ZL	USD686ZL	ULT686ZL	UST686ZL	ULX686ZL	USX686ZL	ULF086ZL	USF086ZL
	700	исп. 1	ULC687	USC687	ULD687	USD687	ULT687	UST687	ULX687	USX687	ULF087	USF087
		исп. 2	ULC687HDZ	USC687HDZ	ULD687HDZ	USD687HDZ	ULT687HDZ	UST687HDZ	ULX687HDZ	USX687HDZ	ULF087HDZ	USF087HDZ
		исп. 4	ULC687ZL	USC687ZL	ULD687ZL	USD687ZL	ULT687ZL	UST687ZL	ULX687ZL	USX687ZL	ULF087ZL	USF087ZL
	800	исп. 1	ULC688	USC688	ULD688	USD688	ULT688	UST688	ULX688	USX688	ULF088	USF088
		исп. 2	ULC688HDZ	USC688HDZ	ULD688HDZ	USD688HDZ	ULT688HDZ	UST688HDZ	ULX688HDZ	USX688HDZ	ULF088HDZ	USF088HDZ
		исп. 4	ULC688ZL	USC688ZL	ULD688ZL	USD688ZL	ULT688ZL	UST688ZL	ULX688ZL	USX688ZL	ULF088ZL	USF088ZL
	900	исп. 1	ULC689	USC689	ULD689	USD689	ULT689	UST689	ULX689	USX689	ULF089	USF089
		исп. 2	ULC689HDZ	USC689HDZ	ULD689HDZ	USD689HDZ	ULT689HDZ	UST689HDZ	ULX689HDZ	USX689HDZ	ULF089HDZ	USF089HDZ
		исп. 4	ULC689ZL	USC689ZL	ULD689ZL	USD689ZL	ULT689ZL	UST689ZL	ULX689ZL	USX689ZL	ULF089ZL	USF089ZL
	1000	исп. 1	ULC680	USC680	ULD680	USD680	ULT680	UST680	ULX680	USX680	ULF080	USF080
		исп. 2	ULC680HDZ	USC680HDZ	ULD680HDZ	USD680HDZ	ULT680HDZ	UST680HDZ	ULX680HDZ	USX680HDZ	ULF080HDZ	USF080HDZ
		исп. 4	ULC680ZL	USC680ZL	ULD680ZL	USD680ZL	ULT680ZL	UST680ZL	ULX680ZL	USX680ZL	ULF080ZL	USF080ZL

Крышки

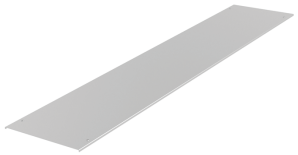



Ширина, мм	Вариант исполнения	Крышка с фиксаторами	Крышка рифленая с фиксаторами*
200	исп. 1	UKS302	UKS312
	исп. 2	UKS302HDZ	–
	исп. 4	UKS302ZL	–
300	исп. 1	UKS303	UKS313
	исп. 2	UKS303HDZ	–
	исп. 4	UKS303ZL	–
400	исп. 1	UKS304	UKS314
	исп. 2	UKS304HDZ	–
	исп. 4	UKS304ZL	–
500	исп. 1	UKS305	UKS315
	исп. 2	UKS305HDZ	–
	исп. 4	UKS305ZL	–
600	исп. 1	UKS306	UKS316
	исп. 2	UKS306HDZ	–
	исп. 4	UKS306ZL	–
700	исп. 1	UKS307	UKS317
	исп. 2	UKS307HDZ	–
	исп. 4	UKS307ZL	–
800	исп. 1	UKS308	UKS318
	исп. 2	UKS308HDZ	–
	исп. 4	UKS308ZL	–
900	исп. 1	UKS309	UKS319
	исп. 2	UKS309HDZ	–
	исп. 4	UKS309ZL	–
1000	исп. 1	UKS300	UKS310
	исп. 2	UKS300HDZ	–
	исп. 4	UKS300ZL	–

* Материал – алюминий



Ширина, мм	Вариант исполнения	Крышка на угол 45°	Крышка на угол 90°	Крышка на Т-образный ответвитель	Крышка на Х-образный ответвитель
200	исп. 1	UKC602	UKD602	UKT602	UKX602
	исп. 2	UKC602HDZ	UKD602HDZ	UKT602HDZ	UKX602HDZ
	исп. 4	UKC602ZL	UKD602ZL	UKT602ZL	UKX602ZL
300	исп. 1	UKC603	UKD603	UKT603	UKX603
	исп. 2	UKC603HDZ	UKD603HDZ	UKT603HDZ	UKX603HDZ
	исп. 4	UKC603ZL	UKD603ZL	UKT603ZL	UKX603ZL
400	исп. 1	UKC604	UKD604	UKT604	UKX604
	исп. 2	UKC604HDZ	UKD604HDZ	UKT604HDZ	UKX604HDZ
	исп. 4	UKC604ZL	UKD604ZL	UKT604ZL	UKX604ZL
500	исп. 1	UKC605	UKD605	UKT605	UKX605
	исп. 2	UKC605HDZ	UKD605HDZ	UKT605HDZ	UKX605HDZ
	исп. 4	UKC605ZL	UKD605ZL	UKT605ZL	UKX605ZL
600	исп. 1	UKC606	UKD606	UKT606	UKX606
	исп. 2	UKC606HDZ	UKD606HDZ	UKT606HDZ	UKX606HDZ
	исп. 4	UKC606ZL	UKD606ZL	UKT606ZL	UKX606ZL
700	исп. 1	UKC607	UKD607	UKT607	UKX607
	исп. 2	UKC607HDZ	UKD607HDZ	UKT607HDZ	UKX607HDZ
	исп. 4	UKC607ZL	UKD607ZL	UKT607ZL	UKX607ZL
800	исп. 1	UKC608	UKD608	UKT608	UKX608
	исп. 2	UKC608HDZ	UKD608HDZ	UKT608HDZ	UKX608HDZ
	исп. 4	UKC608ZL	UKD608ZL	UKT608ZL	UKX608ZL
900	исп. 1	UKC609	UKD609	UKT609	UKX609
	исп. 2	UKC609HDZ	UKD609HDZ	UKT609HDZ	UKX609HDZ
	исп. 4	UKC609ZL	UKD609ZL	UKT609ZL	UKX609ZL
1000	исп. 1	UKC600	UKD600	UKT600	UKX600
	исп. 2	UKC600HDZ	UKD600HDZ	UKT600HDZ	UKX600HDZ
	исп. 4	UKC600ZL	UKD600ZL	UKT600ZL	UKX600ZL

Системные аксессуары высотой 100 мм

Варианты исполнений:
- исполнение 1 – сталь, оцинкованная по методу Сендзимира;
- исполнение 2 – горячее цинкование погружением;
- исполнение 4 – цинк-ламельное покрытие.





Высота, мм	Ширина, мм	Вариант исполнения	Лестничный лоток				Листовой лоток			
			толщина 1,5 мм		толщина 2 мм		толщина 1,5 мм		толщина 2 мм	
			3 метра	6 метров	3 метра	6 метров	3 метра	6 метров	3 метра	6 метров
100	200	исп. 1	ULM312	ULM612	ULH312	ULH612	USM312	USM612	USH312	USH612
		исп. 2	ULM312HDZ	ULM612HDZ	ULH312HDZ	ULH612HDZ	USM312HDZ	USM612HDZ	USH312HDZ	USH612HDZ
		исп. 4	ULM312ZL	ULM612ZL	ULH312ZL	ULH612ZL	USM312ZL	USM612ZL	USH312ZL	USH612ZL
	300	исп. 1	ULM313	ULM613	ULH313	ULH613	USM313	USM613	USH313	USH613
		исп. 2	ULM313HDZ	ULM613HDZ	ULH313HDZ	ULH613HDZ	USM313HDZ	USM613HDZ	USH313HDZ	USH613HDZ
		исп. 4	ULM313ZL	ULM613ZL	ULH313ZL	ULH613ZL	USM313ZL	USM613ZL	USH313ZL	USH613ZL
	400	исп. 1	ULM314	ULM614	ULH314	ULH614	USM314	USM614	USH314	USH614
		исп. 2	ULM314HDZ	ULM614HDZ	ULH314HDZ	ULH614HDZ	USM314HDZ	USM614HDZ	USH314HDZ	USH614HDZ
		исп. 4	ULM314ZL	ULM614ZL	ULH314ZL	ULH614ZL	USM314ZL	USM614ZL	USH314ZL	USH614ZL
	500	исп. 1	ULM315	ULM615	ULH315	ULH615	USM315	USM615	USH315	USH615
		исп. 2	ULM315HDZ	ULM615HDZ	ULH315HDZ	ULH615HDZ	USM315HDZ	USM615HDZ	USH315HDZ	USH615HDZ
		исп. 4	ULM315ZL	ULM615ZL	ULH315ZL	ULH615ZL	USM315ZL	USM615ZL	USH315ZL	USH615ZL
	600	исп. 1	ULM316	ULM616	ULH316	ULH616	USM316	USM616	USH316	USH616
		исп. 2	ULM316HDZ	ULM616HDZ	ULH316HDZ	ULH616HDZ	USM316HDZ	USM616HDZ	USH316HDZ	USH616HDZ
		исп. 4	ULM316ZL	ULM616ZL	ULH316ZL	ULH616ZL	USM316ZL	USM616ZL	USH316ZL	USH616ZL
	700	исп. 1	ULM317	ULM617	ULH317	ULH617	USM317	USM617	USH317	USH617
		исп. 2	ULM317HDZ	ULM617HDZ	ULH317HDZ	ULH617HDZ	USM317HDZ	USM617HDZ	USH317HDZ	USH617HDZ
		исп. 4	ULM317ZL	ULM617ZL	ULH317ZL	ULH617ZL	USM317ZL	USM617ZL	USH317ZL	USH617ZL
	800	исп. 1	ULM318	ULM618	ULH318	ULH618	USM318	USM618	USH318	USH618
		исп. 2	ULM318HDZ	ULM618HDZ	ULH318HDZ	ULH618HDZ	USM318HDZ	USM618HDZ	USH318HDZ	USH618HDZ
		исп. 4	ULM318ZL	ULM618ZL	ULH318ZL	ULH618ZL	USM318ZL	USM618ZL	USH318ZL	USH618ZL
	900	исп. 1	ULM319	ULM619	ULH319	ULH619	USM319	USM619	USH319	USH619
		исп. 2	ULM319HDZ	ULM619HDZ	ULH319HDZ	ULH619HDZ	USM319HDZ	USM619HDZ	USH319HDZ	USH619HDZ
		исп. 4	ULM319ZL	ULM619ZL	ULH319ZL	ULH619ZL	USM319ZL	USM619ZL	USH319ZL	USH619ZL
	1000	исп. 1	ULM310	ULM610	ULH310	ULH610	USM310	USM610	USH310	USH610
		исп. 2	ULM310HDZ	ULM610HDZ	ULH310HDZ	ULH610HDZ	USM310HDZ	USM610HDZ	USH310HDZ	USH610HDZ
		исп. 4	ULM310ZL	ULM610ZL	ULH310ZL	ULH610ZL	USM310ZL	USM610ZL	USH310ZL	USH610ZL



Высота, мм	Ширина, мм	Вариант исполнения	Угол 45°		Угол 90°		Т-образный ответвитель		Х-образный ответвитель		Угол вертикальный	
			лестнич-ный	листовой	лестнич-ный	листовой	лестнич-ный	листовой	лестнич-ный	листовой	лестнич-ный	листовой
100	200	исп. 1	ULC612	USC612	ULD612	USD612	ULT612	UST612	ULX612	USX612	ULF012	USF012
		исп. 2	ULC612HDZ	USC612HDZ	ULD612HDZ	USD612HDZ	ULT612HDZ	UST612HDZ	ULX612HDZ	USX612HDZ	ULF012HDZ	USF012HDZ
		исп. 4	ULC612ZL	USC612ZL	ULD612ZL	USD612ZL	ULT612ZL	UST612ZL	ULX612ZL	USX612ZL	ULF012ZL	USF012ZL
	300	исп. 1	ULC613	USC613	ULD613	USD613	ULT613	UST613	ULX613	USX613	ULF013	USF013
		исп. 2	ULC613HDZ	USC613HDZ	ULD613HDZ	USD613HDZ	ULT613HDZ	UST613HDZ	ULX613HDZ	USX613HDZ	ULF013HDZ	USF013HDZ
		исп. 4	ULC613ZL	USC613ZL	ULD613ZL	USD613ZL	ULT613ZL	UST613ZL	ULX613ZL	USX613ZL	ULF013ZL	USF013ZL
	400	исп. 1	ULC614	USC614	ULD614	USD614	ULT614	UST614	ULX614	USX614	ULF014	USF014
		исп. 2	ULC614HDZ	USC614HDZ	ULD614HDZ	USD614HDZ	ULT614HDZ	UST614HDZ	ULX614HDZ	USX614HDZ	ULF014HDZ	USF014HDZ
		исп. 4	ULC614ZL	USC614ZL	ULD614ZL	USD614ZL	ULT614ZL	UST614ZL	ULX614ZL	USX614ZL	ULF014ZL	USF014ZL
	500	исп. 1	ULC615	USC615	ULD615	USD615	ULT615	UST615	ULX615	USX615	ULF015	USF015
		исп. 2	ULC615HDZ	USC615HDZ	ULD615HDZ	USD615HDZ	ULT615HDZ	UST615HDZ	ULX615HDZ	USX615HDZ	ULF015HDZ	USF015HDZ
		исп. 4	ULC615ZL	USC615ZL	ULD615ZL	USD615ZL	ULT615ZL	UST615ZL	ULX615ZL	USX615ZL	ULF015ZL	USF015ZL
	600	исп. 1	ULC616	USC616	ULD616	USD616	ULT616	UST616	ULX616	USX616	ULF016	USF016
		исп. 2	ULC616HDZ	USC616HDZ	ULD616HDZ	USD616HDZ	ULT616HDZ	UST616HDZ	ULX616HDZ	USX616HDZ	ULF016HDZ	USF016HDZ
		исп. 4	ULC616ZL	USC616ZL	ULD616ZL	USD616ZL	ULT616ZL	UST616ZL	ULX616ZL	USX616ZL	ULF016ZL	USF016ZL
	700	исп. 1	ULC617	USC617	ULD617	USD617	ULT617	UST617	ULX617	USX617	ULF017	USF017
		исп. 2	ULC617HDZ	USC617HDZ	ULD617HDZ	USD617HDZ	ULT617HDZ	UST617HDZ	ULX617HDZ	USX617HDZ	ULF017HDZ	USF017HDZ
		исп. 4	ULC617ZL	USC617ZL	ULD617ZL	USD617ZL	ULT617ZL	UST617ZL	ULX617ZL	USX617ZL	ULF017ZL	USF017ZL
	800	исп. 1	ULC618	USC618	ULD618	USD618	ULT618	UST618	ULX618	USX618	ULF018	USF018
		исп. 2	ULC618HDZ	USC618HDZ	ULD618HDZ	USD618HDZ	ULT618HDZ	UST618HDZ	ULX618HDZ	USX618HDZ	ULF018HDZ	USF018HDZ
		исп. 4	ULC618ZL	USC618ZL	ULD618ZL	USD618ZL	ULT618ZL	UST618ZL	ULX618ZL	USX618ZL	ULF018ZL	USF018ZL
	900	исп. 1	ULC619	USC619	ULD619	USD619	ULT619	UST619	ULX619	USX619	ULF019	USF019
		исп. 2	ULC619HDZ	USC619HDZ	ULD619HDZ	USD619HDZ	ULT619HDZ	UST619HDZ	ULX619HDZ	USX619HDZ	ULF019HDZ	USF019HDZ
		исп. 4	ULC619ZL	USC619ZL	ULD619ZL	USD619ZL	ULT619ZL	UST619ZL	ULX619ZL	USX619ZL	ULF019ZL	USF019ZL
	1000	исп. 1	ULC610	USC610	ULD610	USD610	ULT610	UST610	ULX610	USX610	ULF010	USF010
		исп. 2	ULC610HDZ	USC610HDZ	ULD610HDZ	USD610HDZ	ULT610HDZ	UST610HDZ	ULX610HDZ	USX610HDZ	ULF010HDZ	USF010HDZ
		исп. 4	ULC610ZL	USC610ZL	ULD610ZL	USD610ZL	ULT610ZL	UST610ZL	ULX610ZL	USX610ZL	ULF010ZL	USF010ZL

Крышки

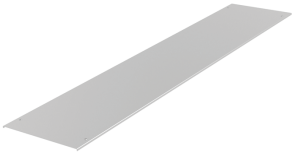



Ширина, мм	Вариант исполнения	Крышка с фиксаторами	Крышка рифленая с фиксаторами*
200	исп. 1	UKS302	UKS312
	исп. 2	UKS302HDZ	–
	исп. 4	UKS302ZL	–
300	исп. 1	UKS303	UKS313
	исп. 2	UKS303HDZ	–
	исп. 4	UKS303ZL	–
400	исп. 1	UKS304	UKS314
	исп. 2	UKS304HDZ	–
	исп. 4	UKS304ZL	–
500	исп. 1	UKS305	UKS315
	исп. 2	UKS305HDZ	–
	исп. 4	UKS305ZL	–
600	исп. 1	UKS306	UKS316
	исп. 2	UKS306HDZ	–
	исп. 4	UKS306ZL	–
700	исп. 1	UKS307	UKS317
	исп. 2	UKS307HDZ	–
	исп. 4	UKS307ZL	–
800	исп. 1	UKS308	UKS318
	исп. 2	UKS308HDZ	–
	исп. 4	UKS308ZL	–
900	исп. 1	UKS309	UKS319
	исп. 2	UKS309HDZ	–
	исп. 4	UKS309ZL	–
1000	исп. 1	UKS300	UKS310
	исп. 2	UKS300HDZ	–
	исп. 4	UKS300ZL	–

* Материал – алюминий



Ширина, мм	Вариант исполнения	Крышка на угол 45°	Крышка на угол 90°	Крышка на Т-образный ответвитель	Крышка на Х-образный ответвитель
200	исп. 1	UKC602	UKD602	UKT602	UKX602
	исп. 2	–	–	–	–
	исп. 4	UKC602ZL	UKD602ZL	UKT602ZL	UKX602ZL
300	исп. 1	UKC603	UKD603	UKT603	UKX603
	исп. 2	–	–	–	–
	исп. 4	UKC603ZL	UKD603ZL	UKT603ZL	UKX603ZL
400	исп. 1	UKC604	UKD604	UKT604	UKX604
	исп. 2	–	–	–	–
	исп. 4	UKC604ZL	UKD604ZL	UKT604ZL	UKX604ZL
500	исп. 1	UKC605	UKD605	UKT605	UKX605
	исп. 2	–	–	–	–
	исп. 4	UKC605ZL	UKD605ZL	UKT605ZL	UKX605ZL
600	исп. 1	UKC606	UKD606	UKT606	UKX606
	исп. 2	–	–	–	–
	исп. 4	UKC606ZL	UKD606ZL	UKT606ZL	UKX606ZL
700	исп. 1	UKC607	UKD607	UKT607	UKX607
	исп. 2	–	–	–	–
	исп. 4	UKC607ZL	UKD607ZL	UKT607ZL	UKX607ZL
800	исп. 1	UKC608	UKD608	UKT608	UKX608
	исп. 2	–	–	–	–
	исп. 4	UKC608ZL	UKD608ZL	UKT608ZL	UKX608ZL
900	исп. 1	UKC609	UKD609	UKT609	UKX609
	исп. 2	–	–	–	–
	исп. 4	UKC609ZL	UKD609ZL	UKT609ZL	UKX609ZL
1000	исп. 1	UKC600	UKD600	UKT600	UKX600
	исп. 2	–	–	–	–
	исп. 4	UKC600ZL	UKD600ZL	UKT600ZL	UKX600ZL

Системные аксессуары высотой 150 мм

Варианты исполнений:
- исполнение 1 – сталь, оцинкованная по методу Сендзимира;
- исполнение 2 – горячее цинкование погружением;
- исполнение 4 – цинк-ламельное покрытие.





Высота, мм	Ширина, мм	Вариант исполнения	Лестничный лоток				Листовой лоток			
			толщина 1,5 мм		толщина 2 мм		толщина 1,5 мм		толщина 2 мм	
			3 метра	6 метров	3 метра	6 метров	3 метра	6 метров	3 метра	6 метров
150	200	исп. 1	ULM352	ULM652	ULH352	ULH652	USM352	USM652	USH352	USH652
		исп. 2	ULM352HDZ	ULM652HDZ	ULH352HDZ	ULH652HDZ	USM352HDZ	USM652HDZ	USH352HDZ	USH652HDZ
		исп. 4	ULM352ZL	ULM652ZL	ULH352ZL	ULH652ZL	USM352ZL	USM652ZL	USH352ZL	USH652ZL
	300	исп. 1	ULM353	ULM653	ULH353	ULH653	USM353	USM653	USH353	USH653
		исп. 2	ULM353HDZ	ULM653HDZ	ULH353HDZ	ULH653HDZ	USM353HDZ	USM653HDZ	USH353HDZ	USH653HDZ
		исп. 4	ULM353ZL	ULM653ZL	ULH353ZL	ULH653ZL	USM353ZL	USM653ZL	USH353ZL	USH653ZL
	400	исп. 1	ULM354	ULM654	ULH354	ULH654	USM354	USM654	USH354	USH654
		исп. 2	ULM354HDZ	ULM654HDZ	ULH354HDZ	ULH654HDZ	USM354HDZ	USM654HDZ	USH354HDZ	USH654HDZ
		исп. 4	ULM354ZL	ULM654ZL	ULH354ZL	ULH654ZL	USM354ZL	USM654ZL	USH354ZL	USH654ZL
	500	исп. 1	ULM355	ULM655	ULH355	ULH655	USM355	USM655	USH355	USH655
		исп. 2	ULM355HDZ	ULM655HDZ	ULH355HDZ	ULH655HDZ	USM355HDZ	USM655HDZ	USH355HDZ	USH655HDZ
		исп. 4	ULM355ZL	ULM655ZL	ULH355ZL	ULH655ZL	USM355ZL	USM655ZL	USH355ZL	USH655ZL
	600	исп. 1	ULM356	ULM656	ULH356	ULH656	USM356	USM656	USH356	USH656
		исп. 2	ULM356HDZ	ULM656HDZ	ULH356HDZ	ULH656HDZ	USM356HDZ	USM656HDZ	USH356HDZ	USH656HDZ
		исп. 4	ULM356ZL	ULM656ZL	ULH356ZL	ULH656ZL	USM356ZL	USM656ZL	USH356ZL	USH656ZL
	700	исп. 1	ULM357	ULM657	ULH357	ULH657	USM357	USM657	USH357	USH657
		исп. 2	ULM357HDZ	ULM657HDZ	ULH357HDZ	ULH657HDZ	USM357HDZ	USM657HDZ	USH357HDZ	USH657HDZ
		исп. 4	ULM357ZL	ULM657ZL	ULH357ZL	ULH657ZL	USM357ZL	USM657ZL	USH357ZL	USH657ZL
	800	исп. 1	ULM358	ULM658	ULH358	ULH658	USM358	USM658	USH358	USH658
		исп. 2	ULM358HDZ	ULM658HDZ	ULH358HDZ	ULH658HDZ	USM358HDZ	USM658HDZ	USH358HDZ	USH658HDZ
		исп. 4	ULM358ZL	ULM658ZL	ULH358ZL	ULH658ZL	USM358ZL	USM658ZL	USH358ZL	USH658ZL
	900	исп. 1	ULM359	ULM659	ULH359	ULH659	USM359	USM659	USH359	USH659
		исп. 2	ULM359HDZ	ULM659HDZ	ULH359HDZ	ULH659HDZ	USM359HDZ	USM659HDZ	USH359HDZ	USH659HDZ
		исп. 4	ULM359ZL	ULM659ZL	ULH359ZL	ULH659ZL	USM359ZL	USM659ZL	USH359ZL	USH659ZL
	1000	исп. 1	ULM350	ULM650	ULH350	ULH650	USM350	USM650	USH350	USH650
		исп. 2	ULM350HDZ	ULM650HDZ	ULH350HDZ	ULH650HDZ	USM350HDZ	USM650HDZ	USH350HDZ	USH650HDZ
		исп. 4	ULM350ZL	ULM650ZL	ULH350ZL	ULH650ZL	USM350ZL	USM650ZL	USH350ZL	USH650ZL



Высота, мм	Ширина, мм	Вариант исполнения	Угол 45°		Угол 90°		Т-образный ответвитель		Х-образный ответвитель		Угол вертикальный	
			лестнич-ный	листовой	лестнич-ный	листовой	лестнич-ный	листовой	лестнич-ный	листовой	лестнич-ный	листовой
150	200	исп. 1	ULC652	USC652	ULD652	USD652	ULT652	UST652	ULX652	USX652	ULF052	USF052
		исп. 2	ULC652HDZ	USC652HDZ	ULD652HDZ	USD652HDZ	ULT652HDZ	UST652HDZ	ULX652HDZ	USX652HDZ	ULF052HDZ	USF052HDZ
		исп. 4	ULC652ZL	USC652ZL	ULD652ZL	USD652ZL	ULT652ZL	UST652ZL	ULX652ZL	USX652ZL	ULF052ZL	USF052ZL
	300	исп. 1	ULC653	USC653	ULD653	USD653	ULT653	UST653	ULX653	USX653	ULF053	USF053
		исп. 2	ULC653HDZ	USC653HDZ	ULD653HDZ	USD653HDZ	ULT653HDZ	UST653HDZ	ULX653HDZ	USX653HDZ	ULF053HDZ	USF053HDZ
		исп. 4	ULC653ZL	USC653ZL	ULD653ZL	USD653ZL	ULT653ZL	UST653ZL	ULX653ZL	USX653ZL	ULF053ZL	USF053ZL
	400	исп. 1	ULC654	USC654	ULD654	USD654	ULT654	UST654	ULX654	USX654	ULF054	USF054
		исп. 2	ULC654HDZ	USC654HDZ	ULD654HDZ	USD654HDZ	ULT654HDZ	UST654HDZ	ULX654HDZ	USX654HDZ	ULF054HDZ	USF054HDZ
		исп. 4	ULC654ZL	USC654ZL	ULD654ZL	USD654ZL	ULT654ZL	UST654ZL	ULX654ZL	USX654ZL	ULF054ZL	USF054ZL
	500	исп. 1	ULC655	USC655	ULD655	USD655	ULT655	UST655	ULX655	USX655	ULF055	USF055
		исп. 2	ULC655HDZ	USC655HDZ	ULD655HDZ	USD655HDZ	ULT655HDZ	UST655HDZ	ULX655HDZ	USX655HDZ	ULF055HDZ	USF055HDZ
		исп. 4	ULC655ZL	USC655ZL	ULD655ZL	USD655ZL	ULT655ZL	UST655ZL	ULX655ZL	USX655ZL	ULF055ZL	USF055ZL
	600	исп. 1	ULC656	USC656	ULD656	USD656	ULT656	UST656	ULX656	USX656	ULF056	USF056
		исп. 2	ULC656HDZ	USC656HDZ	ULD656HDZ	USD656HDZ	ULT656HDZ	UST656HDZ	ULX656HDZ	USX656HDZ	ULF056HDZ	USF056HDZ
		исп. 4	ULC656ZL	USC656ZL	ULD656ZL	USD656ZL	ULT656ZL	UST656ZL	ULX656ZL	USX656ZL	ULF056ZL	USF056ZL
	700	исп. 1	ULC657	USC657	ULD657	USD657	ULT657	UST657	ULX657	USX657	ULF057	USF057
		исп. 2	ULC657HDZ	USC657HDZ	ULD657HDZ	USD657HDZ	ULT657HDZ	UST657HDZ	ULX657HDZ	USX657HDZ	ULF057HDZ	USF057HDZ
		исп. 4	ULC657ZL	USC657ZL	ULD657ZL	USD657ZL	ULT657ZL	UST657ZL	ULX657ZL	USX657ZL	ULF057ZL	USF057ZL
	800	исп. 1	ULC658	USC658	ULD658	USD658	ULT658	UST658	ULX658	USX658	ULF058	USF058
		исп. 2	ULC658HDZ	USC658HDZ	ULD658HDZ	USD658HDZ	ULT658HDZ	UST658HDZ	ULX658HDZ	USX658HDZ	ULF058HDZ	USF058HDZ
		исп. 4	ULC658ZL	USC658ZL	ULD658ZL	USD658ZL	ULT658ZL	UST658ZL	ULX658ZL	USX658ZL	ULF058ZL	USF058ZL
	900	исп. 1	ULC659	USC659	ULD659	USD659	ULT659	UST659	ULX659	USX659	ULF059	USF059
		исп. 2	ULC659HDZ	USC659HDZ	ULD659HDZ	USD659HDZ	ULT659HDZ	UST659HDZ	ULX659HDZ	USX659HDZ	ULF059HDZ	USF059HDZ
		исп. 4	ULC659ZL	USC659ZL	ULD659ZL	USD659ZL	ULT659ZL	UST659ZL	ULX659ZL	USX659ZL	ULF059ZL	USF059ZL
	1000	исп. 1	ULC650	USC650	ULD650	USD650	ULT650	UST650	ULX650	USX650	ULF050	USF050
		исп. 2	ULC650HDZ	USC650HDZ	ULD650HDZ	USD650HDZ	ULT650HDZ	UST650HDZ	ULX650HDZ	USX650HDZ	ULF050HDZ	USF050HDZ
		исп. 4	ULC650ZL	USC650ZL	ULD650ZL	USD650ZL	ULT650ZL	UST650ZL	ULX650ZL	USX650ZL	ULF050ZL	USF050ZL

Крышки

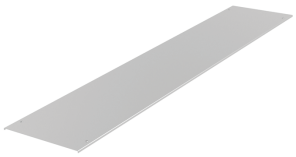

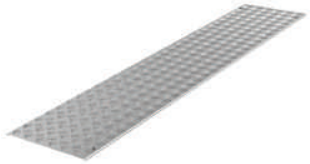

Ширина, мм	Вариант исполнения	Крышка с фиксаторами	Крышка рифленая с фиксаторами*
200	исп. 1	UKS302	UKS312
	исп. 2	UKS302HDZ	–
	исп. 4	UKS302ZL	–
300	исп. 1	UKS303	UKS313
	исп. 2	UKS303HDZ	–
	исп. 4	UKS303ZL	–
400	исп. 1	UKS304	UKS314
	исп. 2	UKS304HDZ	–
	исп. 4	UKS304ZL	–
500	исп. 1	UKS305	UKS315
	исп. 2	UKS305HDZ	–
	исп. 4	UKS305ZL	–
600	исп. 1	UKS306	UKS316
	исп. 2	UKS306HDZ	–
	исп. 4	UKS306ZL	–
700	исп. 1	UKS307	UKS317
	исп. 2	UKS307HDZ	–
	исп. 4	UKS307ZL	–
800	исп. 1	UKS308	UKS318
	исп. 2	UKS308HDZ	–
	исп. 4	UKS308ZL	–
900	исп. 1	UKS309	UKS319
	исп. 2	UKS309HDZ	–
	исп. 4	UKS309ZL	–
1000	исп. 1	UKS300	UKS310
	исп. 2	UKS300HDZ	–
	исп. 4	UKS300ZL	–

* Материал – алюминий



Ширина, мм	Вариант исполнения	Крышка на угол 45°	Крышка на угол 90°	Крышка на Т-образный ответвитель	Крышка на Х-образный ответвитель
200	исп. 1	UKC602	UKD602	UKT602	UKX602
	исп. 2	–	–	–	–
	исп. 4	UKC602ZL	UKD602ZL	UKT602ZL	UKX602ZL
300	исп. 1	UKC603	UKD603	UKT603	UKX603
	исп. 2	–	–	–	–
	исп. 4	UKC603ZL	UKD603ZL	UKT603ZL	UKX603ZL
400	исп. 1	UKC604	UKD604	UKT604	UKX604
	исп. 2	–	–	–	–
	исп. 4	UKC604ZL	UKD604ZL	UKT604ZL	UKX604ZL
500	исп. 1	UKC605	UKD605	UKT605	UKX605
	исп. 2	–	–	–	–
	исп. 4	UKC605ZL	UKD605ZL	UKT605ZL	UKX605ZL
600	исп. 1	UKC606	UKD606	UKT606	UKX606
	исп. 2	–	–	–	–
	исп. 4	UKC606ZL	UKD606ZL	UKT606ZL	UKX606ZL
700	исп. 1	UKC607	UKD607	UKT607	UKX607
	исп. 2	–	–	–	–
	исп. 4	UKC607ZL	UKD607ZL	UKT607ZL	UKX607ZL
800	исп. 1	UKC608	UKD608	UKT608	UKX608
	исп. 2	–	–	–	–
	исп. 4	UKC608ZL	UKD608ZL	UKT608ZL	UKX608ZL
900	исп. 1	UKC609	UKD609	UKT609	UKX609
	исп. 2	–	–	–	–
	исп. 4	UKC609ZL	UKD609ZL	UKT609ZL	UKX609ZL
1000	исп. 1	UKC600	UKD600	UKT600	UKX600
	исп. 2	–	–	–	–
	исп. 4	UKC600ZL	UKD600ZL	UKT600ZL	UKX600ZL

Системные аксессуары высотой 200 мм

Варианты исполнений:
- исполнение 1 – сталь, оцинкованная по методу Сендзимира;
- исполнение 2 – горячее цинкование погружением;
- исполнение 4 – цинк-ламельное покрытие.





Высота, мм	Ширина, мм	Вариант исполнения	Лестничный лоток				Листовой лоток			
			толщина 1,5 мм		толщина 2 мм		толщина 1,5 мм		толщина 2 мм	
			3 метра	6 метров	3 метра	6 метров	3 метра	6 метров	3 метра	6 метров
200	200	исп. 1	ULM322	ULM622	ULH322	ULH622	USM322	USM622	USH322	USH622
		исп. 2	ULM322HDZ	ULM622HDZ	ULH322HDZ	ULH622HDZ	USM322HDZ	USM622HDZ	USH322HDZ	USH622HDZ
		исп. 4	ULM322ZL	ULM622ZL	ULH322ZL	ULH622ZL	USM322ZL	USM622ZL	USH322ZL	USH622ZL
	300	исп. 1	ULM323	ULM623	ULH323	ULH623	USM323	USM623	USH323	USH623
		исп. 2	ULM323HDZ	ULM623HDZ	ULH323HDZ	ULH623HDZ	USM323HDZ	USM623HDZ	USH323HDZ	USH623HDZ
		исп. 4	ULM323ZL	ULM623ZL	ULH323ZL	ULH623ZL	USM323ZL	USM623ZL	USH323ZL	USH623ZL
	400	исп. 1	ULM324	ULM624	ULH324	ULH624	USM324	USM624	USH324	USH624
		исп. 2	ULM324HDZ	ULM624HDZ	ULH324HDZ	ULH624HDZ	USM324HDZ	USM624HDZ	USH324HDZ	USH624HDZ
		исп. 4	ULM324ZL	ULM624ZL	ULH324ZL	ULH624ZL	USM324ZL	USM624ZL	USH324ZL	USH624ZL
	500	исп. 1	ULM325	ULM625	ULH325	ULH625	USM325	USM625	USH325	USH625
		исп. 2	ULM325HDZ	ULM625HDZ	ULH325HDZ	ULH625HDZ	USM325HDZ	USM625HDZ	USH325HDZ	USH625HDZ
		исп. 4	ULM325ZL	ULM625ZL	ULH325ZL	ULH625ZL	USM325ZL	USM625ZL	USH325ZL	USH625ZL
	600	исп. 1	ULM326	ULM626	ULH326	ULH626	USM326	USM626	USH326	USH626
		исп. 2	ULM326HDZ	ULM626HDZ	ULH326HDZ	ULH626HDZ	USM326HDZ	USM626HDZ	USH326HDZ	USH626HDZ
		исп. 4	ULM326ZL	ULM626ZL	ULH326ZL	ULH626ZL	USM326ZL	USM626ZL	USH326ZL	USH626ZL
	700	исп. 1	ULM327	ULM627	ULH327	ULH627	USM327	USM627	USH327	USH627
		исп. 2	ULM327HDZ	ULM627HDZ	ULH327HDZ	ULH627HDZ	USM327HDZ	USM627HDZ	USH327HDZ	USH627HDZ
		исп. 4	ULM327ZL	ULM627ZL	ULH327ZL	ULH627ZL	USM327ZL	USM627ZL	USH327ZL	USH627ZL
	800	исп. 1	ULM328	ULM628	ULH328	ULH628	USM328	USM628	USH328	USH628
		исп. 2	ULM328HDZ	ULM628HDZ	ULH328HDZ	ULH628HDZ	USM328HDZ	USM628HDZ	USH328HDZ	USH628HDZ
		исп. 4	ULM328ZL	ULM628ZL	ULH328ZL	ULH628ZL	USM328ZL	USM628ZL	USH328ZL	USH628ZL
	900	исп. 1	ULM329	ULM629	ULH329	ULH629	USM329	USM629	USH329	USH629
		исп. 2	ULM329HDZ	ULM629HDZ	ULH329HDZ	ULH629HDZ	USM329HDZ	USM629HDZ	USH329HDZ	USH629HDZ
		исп. 4	ULM329ZL	ULM629ZL	ULH329ZL	ULH629ZL	USM329ZL	USM629ZL	USH329ZL	USH629ZL
	1000	исп. 1	ULM320	ULM620	ULH320	ULH620	USM320	USM620	USH320	USH620
		исп. 2	ULM320HDZ	ULM620HDZ	ULH320HDZ	ULH620HDZ	USM320HDZ	USM620HDZ	USH320HDZ	USH620HDZ
		исп. 4	ULM320ZL	ULM620ZL	ULH320ZL	ULH620ZL	USM320ZL	USM620ZL	USH320ZL	USH620ZL



Высота, мм	Ширина, мм	Вариант исполнения	Угол 45°		Угол 90°		Т-образный ответвитель		Х-образный ответвитель		Угол вертикальный	
			лестнич-ный	листовой	лестнич-ный	листовой	лестнич-ный	листовой	лестнич-ный	листовой	лестнич-ный	листовой
200	200	исп. 1	ULC622	USC622	ULD622	USD622	ULT622	UST622	ULX622	USX622	ULF022	USF022
		исп. 2	ULC622HDZ	USC622HDZ	ULD622HDZ	USD622HDZ	ULT622HDZ	UST622HDZ	ULX622HDZ	USX622HDZ	ULF022HDZ	USF022HDZ
		исп. 4	ULC622ZL	USC622ZL	ULD622ZL	USD622ZL	ULT622ZL	UST622ZL	ULX622ZL	USX622ZL	ULF022ZL	USF022ZL
	300	исп. 1	ULC623	USC623	ULD623	USD623	ULT623	UST623	ULX623	USX623	ULF023	USF023
		исп. 2	ULC623HDZ	USC623HDZ	ULD623HDZ	USD623HDZ	ULT623HDZ	UST623HDZ	ULX623HDZ	USX623HDZ	ULF023HDZ	USF023HDZ
		исп. 4	ULC623ZL	USC623ZL	ULD623ZL	USD623ZL	ULT623ZL	UST623ZL	ULX623ZL	USX623ZL	ULF023ZL	USF023ZL
	400	исп. 1	ULC624	USC624	ULD624	USD624	ULT624	UST624	ULX624	USX624	ULF024	USF024
		исп. 2	ULC624HDZ	USC624HDZ	ULD624HDZ	USD624HDZ	ULT624HDZ	UST624HDZ	ULX624HDZ	USX624HDZ	ULF024HDZ	USF024HDZ
		исп. 4	ULC624ZL	USC624ZL	ULD624ZL	USD624ZL	ULT624ZL	UST624ZL	ULX624ZL	USX624ZL	ULF024ZL	USF024ZL
	500	исп. 1	ULC625	USC625	ULD625	USD625	ULT625	UST625	ULX625	USX625	ULF025	USF025
		исп. 2	ULC625HDZ	USC625HDZ	ULD625HDZ	USD625HDZ	ULT625HDZ	UST625HDZ	ULX625HDZ	USX625HDZ	ULF025HDZ	USF025HDZ
		исп. 4	ULC625ZL	USC625ZL	ULD625ZL	USD625ZL	ULT625ZL	UST625ZL	ULX625ZL	USX625ZL	ULF025ZL	USF025ZL
	600	исп. 1	ULC626	USC626	ULD626	USD626	ULT626	UST626	ULX626	USX626	ULF026	USF026
		исп. 2	ULC626HDZ	USC626HDZ	ULD626HDZ	USD626HDZ	ULT626HDZ	UST626HDZ	ULX626HDZ	USX626HDZ	ULF026HDZ	USF026HDZ
		исп. 4	ULC626ZL	USC626ZL	ULD626ZL	USD626ZL	ULT626ZL	UST626ZL	ULX626ZL	USX626ZL	ULF026ZL	USF026ZL
	700	исп. 1	ULC627	USC627	ULD627	USD627	ULT627	UST627	ULX627	USX627	ULF027	USF027
		исп. 2	ULC627HDZ	USC627HDZ	ULD627HDZ	USD627HDZ	ULT627HDZ	UST627HDZ	ULX627HDZ	USX627HDZ	ULF027HDZ	USF027HDZ
		исп. 4	ULC627ZL	USC627ZL	ULD627ZL	USD627ZL	ULT627ZL	UST627ZL	ULX627ZL	USX627ZL	ULF027ZL	USF027ZL
	800	исп. 1	ULC628	USC628	ULD628	USD628	ULT628	UST628	ULX628	USX628	ULF028	USF028
		исп. 2	ULC628HDZ	USC628HDZ	ULD628HDZ	USD628HDZ	ULT628HDZ	UST628HDZ	ULX628HDZ	USX628HDZ	ULF028HDZ	USF028HDZ
		исп. 4	ULC628ZL	USC628ZL	ULD628ZL	USD628ZL	ULT628ZL	UST628ZL	ULX628ZL	USX628ZL	ULF028ZL	USF028ZL
	900	исп. 1	ULC629	USC629	ULD629	USD629	ULT629	UST629	ULX629	USX629	ULF029	USF029
		исп. 2	ULC629HDZ	USC629HDZ	ULD629HDZ	USD629HDZ	ULT629HDZ	UST629HDZ	ULX629HDZ	USX629HDZ	ULF029HDZ	USF029HDZ
		исп. 4	ULC629ZL	USC629ZL	ULD629ZL	USD629ZL	ULT629ZL	UST629ZL	ULX629ZL	USX629ZL	ULF029ZL	USF029ZL
	1000	исп. 1	ULC620	USC620	ULD620	USD620	ULT620	UST620	ULX620	USX620	ULF020	USF020
		исп. 2	ULC620HDZ	USC620HDZ	ULD620HDZ	USD620HDZ	ULT620HDZ	UST620HDZ	ULX620HDZ	USX620HDZ	ULF020HDZ	USF020HDZ
		исп. 4	ULC620ZL	USC620ZL	ULD620ZL	USD620ZL	ULT620ZL	UST620ZL	ULX620ZL	USX620ZL	ULF020ZL	USF020ZL

Крышки

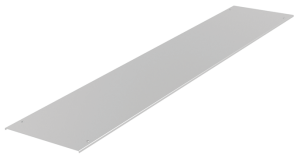

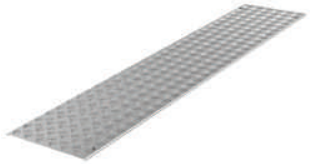

Ширина, мм	Вариант исполнения	Крышка с фиксаторами	Крышка рифленая с фиксаторами*
200	исп. 1	UKS302	UKS312
	исп. 2	UKS302HDZ	–
	исп. 4	UKS302ZL	–
300	исп. 1	UKS303	UKS313
	исп. 2	UKS303HDZ	–
	исп. 4	UKS303ZL	–
400	исп. 1	UKS304	UKS314
	исп. 2	UKS304HDZ	–
	исп. 4	UKS304ZL	–
500	исп. 1	UKS305	UKS315
	исп. 2	UKS305HDZ	–
	исп. 4	UKS305ZL	–
600	исп. 1	UKS306	UKS316
	исп. 2	UKS306HDZ	–
	исп. 4	UKS306ZL	–
700	исп. 1	UKS307	UKS317
	исп. 2	UKS307HDZ	–
	исп. 4	UKS307ZL	–
800	исп. 1	UKS308	UKS318
	исп. 2	UKS308HDZ	–
	исп. 4	UKS308ZL	–
900	исп. 1	UKS309	UKS319
	исп. 2	UKS309HDZ	–
	исп. 4	UKS309ZL	–
1000	исп. 1	UKS300	UKS310
	исп. 2	UKS300HDZ	–
	исп. 4	UKS300ZL	–

* Материал – алюминий



Ширина, мм	Вариант исполнения	Крышка на угол 45°	Крышка на угол 90°	Крышка на Т-образный ответвитель	Крышка на Х-образный ответвитель
200	исп. 1	UKC602	UKD602	UKT602	UKX602
	исп. 2	–	–	–	–
	исп. 4	UKC602ZL	UKD602ZL	UKT602ZL	UKX602ZL
300	исп. 1	UKC603	UKD603	UKT603	UKX603
	исп. 2	–	–	–	–
	исп. 4	UKC603ZL	UKD603ZL	UKT603ZL	UKX603ZL
400	исп. 1	UKC604	UKD604	UKT604	UKX604
	исп. 2	–	–	–	–
	исп. 4	UKC604ZL	UKD604ZL	UKT604ZL	UKX604ZL
500	исп. 1	UKC605	UKD605	UKT605	UKX605
	исп. 2	–	–	–	–
	исп. 4	UKC605ZL	UKD605ZL	UKT605ZL	UKX605ZL
600	исп. 1	UKC606	UKD606	UKT606	UKX606
	исп. 2	–	–	–	–
	исп. 4	UKC606ZL	UKD606ZL	UKT606ZL	UKX606ZL
700	исп. 1	UKC607	UKD607	UKT607	UKX607
	исп. 2	–	–	–	–
	исп. 4	UKC607ZL	UKD607ZL	UKT607ZL	UKX607ZL
800	исп. 1	UKC608	UKD608	UKT608	UKX608
	исп. 2	–	–	–	–
	исп. 4	UKC608ZL	UKD608ZL	UKT608ZL	UKX608ZL
900	исп. 1	UKC609	UKD609	UKT609	UKX609
	исп. 2	–	–	–	–
	исп. 4	UKC609ZL	UKD609ZL	UKT609ZL	UKX609ZL
1000	исп. 1	UKC600	UKD600	UKT600	UKX600
	исп. 2	–	–	–	–
	исп. 4	UKC600ZL	UKD600ZL	UKT600ZL	UKX600ZL

Система листовых и лестничных лотков из нержавеющей стали "I5 Combitech"

Система листовых и лестничных лотков из нержавеющей стали "I5 Combitech" 21.2
Листовые лотки 21.4
Аксессуары к листовым лоткам 21.21
Лестничные лотки 21.53
Системные аксессуары 21.57
Профили 21.80
Соединительные элементы 21.94
Консоли 21.99

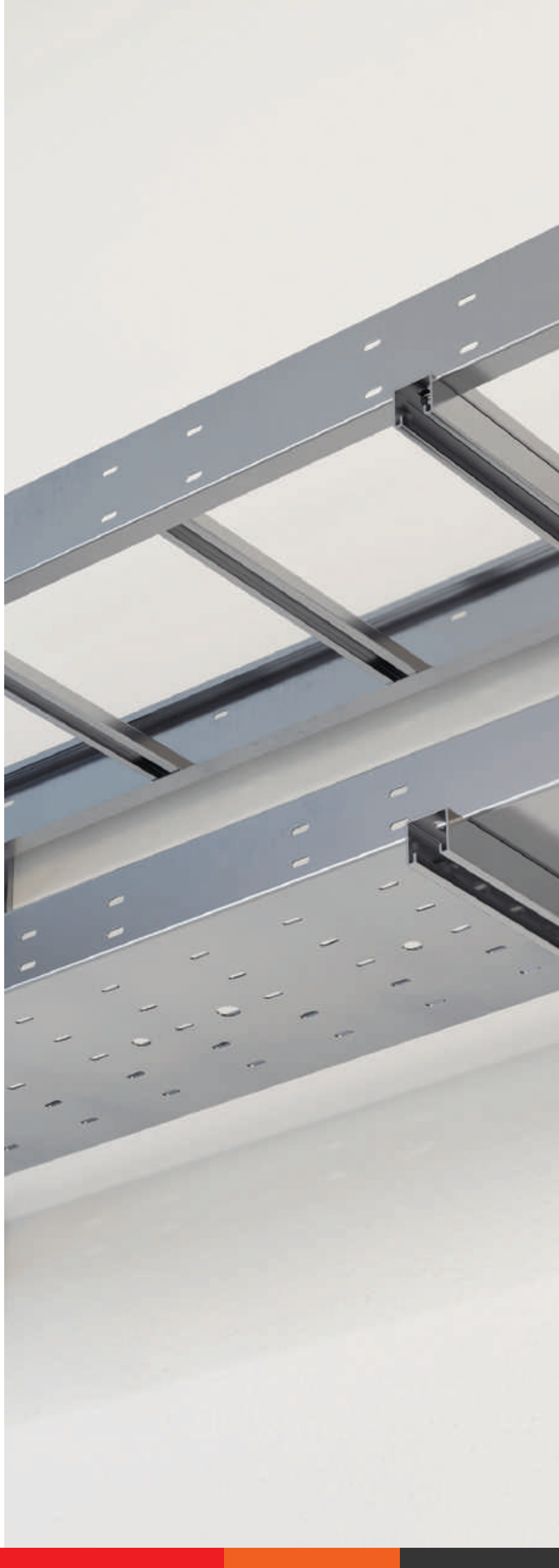

Система листовых и лестничных лотков из нержавеющей стали "I5 Combitech"

"I5 Combitech" – система перфорированных и неперфорированных лотков листового и лестничного типов, а также опорных конструкций, изготовленных из нержавеющей стали 304 или 316L.
Назначение системы из стали 304 – прокладка кабеля в агрессивных средах, на предприятиях пищевой, металлургической, химической и фармацевтической промышленности.
Назначение системы из стали 316L – прокладка кабеля в крайне агрессивных средах и при экстремальных условиях применения: например, в прибрежных и морских районах, на глубоководных нефтедобывающих платформах, в кораблестроении, на химическом производстве.
Конструкция лотков "I5 Combitech" разработана для построения надежных кабельных трасс, в том числе на объектах с высокими кабельными нагрузками. Широкий ассортимент аксессуаров, входящих в состав системы, в частности, наличие горизонтальных и вертикальных углов поворота и ответвителей, позволяет решать нестандартные задачи по прокладке кабеленесущей трассы.

Сфера применения



Морская инфраструктура
Прокладка кабельных трасс на прибрежных или морских территориях благодаря устойчивости к агрессивным средам

Транспортная инфраструктура
Высокий срок службы в среде с сильным загрязнением

Химическая промышленность
Устойчивость к воздействию химической коррозии

Пищевая промышленность и фармацевтические предприятия
Отвечает высоким требованиям по гигиене и нетоксичности

Особенности



Высокая коррозионная стойкость
По сравнению с другими исполнениями

Высокая несущая способность
290 кг/м на пролете 1,5 м и до 130 кг/м на пролете 3 м

Два вида лотков: листовой и лестничный
Для различных нагрузок и сфер применения

Широкий ассортимент типоразмеров лотков и монтажных элементов
Для создания кабельных трасс любой сложности

Состав системы

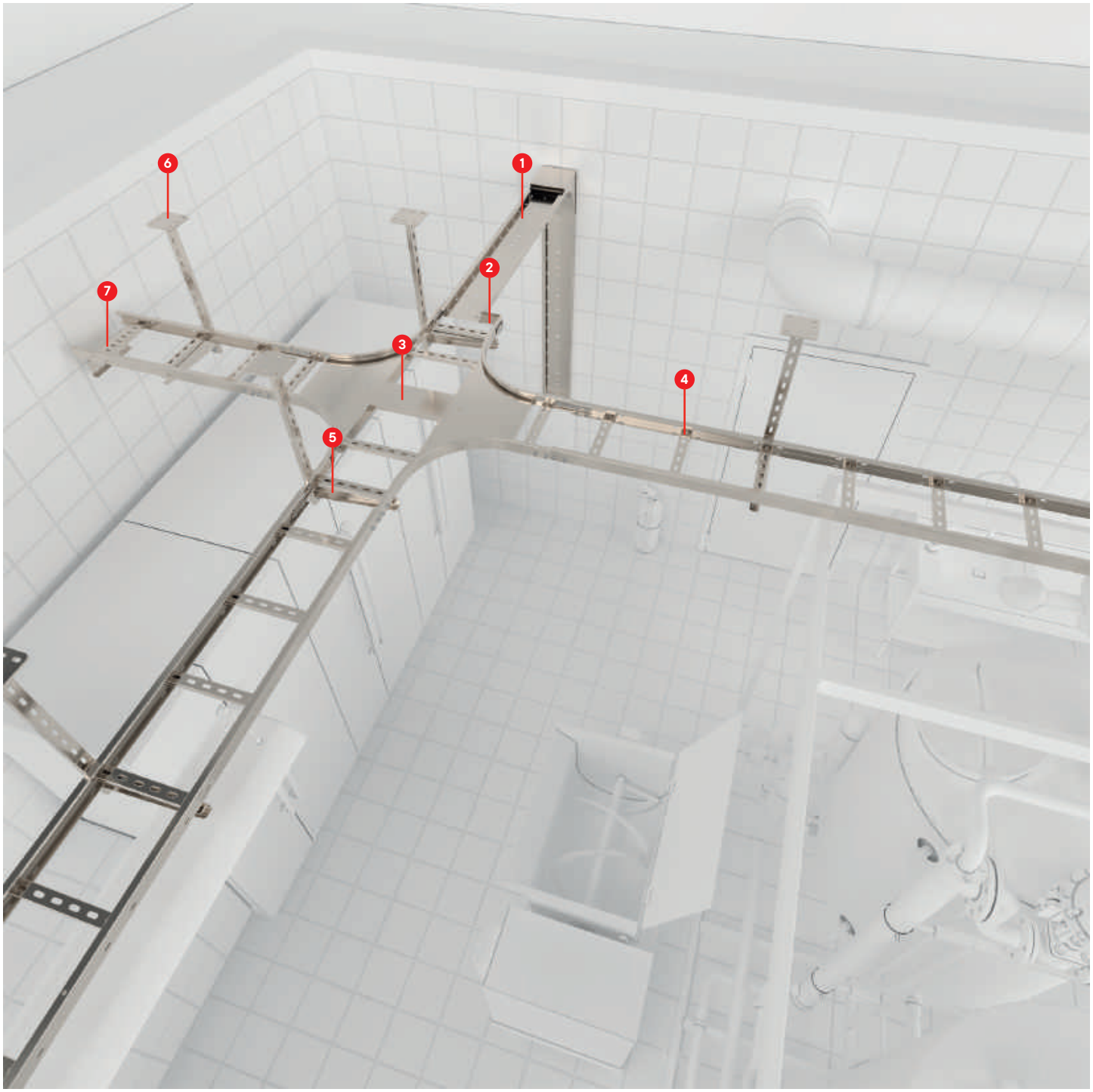

1. Лоток листовой перфорированный
2. Редукция, переходник
3. Ответвитель X-образный
4. Лоток лестничный
5. Усиленная консоль IBBH
6. Вертикальный подвес одиночный IBSP
7. Пластина вывода кабеля для лестничных лотков

Листовые лотки

Перфорированные лотки с высотой боковой стенки 30 мм

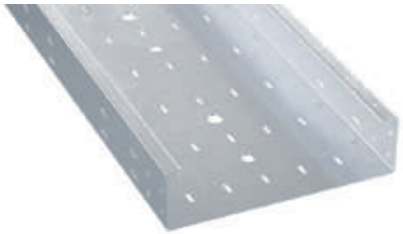

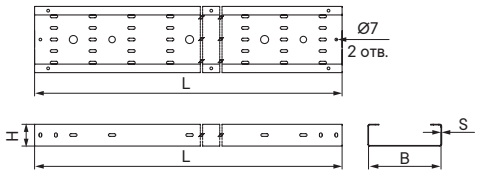

Назначение
- построение трасс для прокладки проводов и кабелей.

Характеристики
- исп. 3 – нержавеющая сталь AISI 304;
- исп. 6 – нержавеющая сталь AISI 316L.

Высота H, мм	Длина L, мм	Ширина B, мм	Толщина S, мм	ТИЗ, мм^2	Код, исп. 3	Код, исп. 6
30*	3000	50	0,8	1350	ISL305C	ISL305
		75		2025	ISL307C	ISL307
		100		2700	ISL310C	ISL310
		150		4050	ISL315C	ISL315
		200		5400	ISL320C	ISL320
		300		8100	ISL330C	ISL330
		50	1	1350	ISV305C	ISV305
		75		2025	ISV307C	ISV307
		100		2700	ISV310C	ISV310
		150		4050	ISV315C	ISV315
		200		5400	ISV320C	ISV320
		300		8100	ISV330C	ISV330
		400		10800	ISV340C	ISV340
		450		12150	ISV345C	ISV345
		500		13500	ISV350C	ISV350
		600		16200	ISV360C	ISV360
		50	1,5	1350	ISM305C	ISM305
		75		2025	ISM307C	ISM307
		100		2700	ISM310C	ISM310
		150		4050	ISM315C	ISM315
		200		5400	ISM320C	ISM320
		300		8100	ISM330C	ISM330
		400		10800	ISM340C	ISM340
		450		12150	ISM345C	ISM345
		500		13500	ISM350C	ISM350
		600		16200	ISM360C	ISM360
		50	2	1350	ISH305C	ISH305
		75		2025	ISH307C	ISH307
		100		2700	ISH310C	ISH310
		150		4050	ISH315C	ISH315
		200		5400	ISH320C	ISH320
		300		8100	ISH330C	ISH330
		400		10800	ISH340C	ISH340
		450		12150	ISH345C	ISH345
		500		13500	ISH350C	ISH350
		600		16200	ISH360C	ISH360

* Возможно изготовление лотков длиной 2000 мм под заказ

Перфорированные лотки с высотой боковой стенки 50 мм

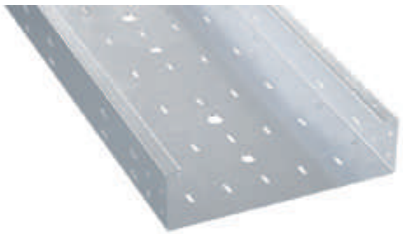

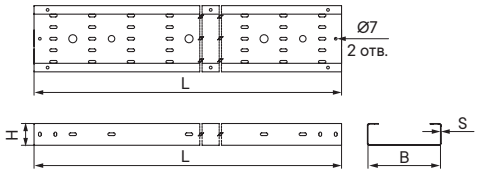

Назначение
• построение трасс для прокладки проводов и кабелей.
Характеристики
• код, исп. 3 – нержавеющая сталь AISI 304;
• код, исп. 6 – нержавеющая сталь AISI 316L.

Высота H, мм	Длина L, мм	Ширина B, мм	Толщина S, мм	ТИЗ, мм^2	Код, исп. 3	Код, исп. 6
50	3000	50	0,8	1350	ISL505C	ISL505
		75		2025	ISL507C	ISL507
		100		2700	ISL510C	ISL510
		150		4050	ISL515C	ISL515
		200		5400	ISL520C	ISL520
		300		8100	ISL530C	ISL530
		50	1	1350	ISV505C	ISV505
		75		2025	ISV507C	ISV507
		100		2700	ISV510C	ISV510
		150		4050	ISV515C	ISV515
		200		5400	ISV520C	ISV520
		300		8100	ISV530C	ISV530
		400		10800	ISV540C	ISV540
		450		12150	ISV545C	ISV545
		500		13500	ISV550C	ISV550
		600		16200	ISV560C	ISV560
		50	1,5	1350	ISM505C	ISM505
		75		2025	ISM507C	ISM507
		100		2700	ISM510C	ISM510
		150		4050	ISM515C	ISM515
		200		5400	ISM520C	ISM520
		300		8100	ISM530C	ISM530
		400		10800	ISM540C	ISM540
		450		12150	ISM545C	ISM545
		500		13500	ISM550C	ISM550
		600		16200	ISM560C	ISM560
		50	2*	1350	ISH505C	ISH505
		75		2025	ISH507C	ISH507
		100		2700	ISH510C	ISH510
		150		4050	ISH515C	ISH515
		200		5400	ISH520C	ISH520
		300		8100	ISH530C	ISH530
		400		10800	ISH540C	ISH540
		450		12150	ISH545C	ISH545
		500		13500	ISH550C	ISH550
		600		16200	ISH560C	ISH560

* Данные по безопасной рабочей нагрузке для лотков с толщиной борта 2 мм предоставляются по запросу
Возможно изготовление лотков длиной 2000 мм под заказ
Графики нагрузок представлены на стр. 21.12–21.13.

Перфорированные лотки с высотой боковой стенки 80 мм

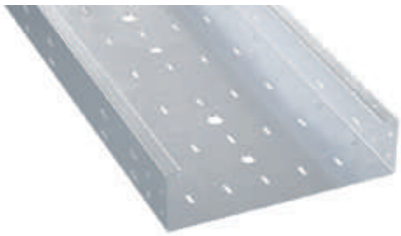

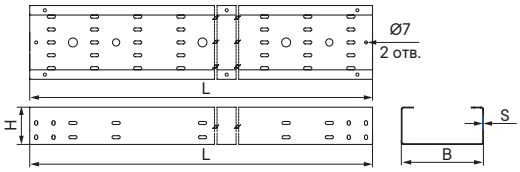

Назначение
• построение трасс для прокладки проводов и кабелей.
Характеристики
• исп. 3 – нержавеющая сталь AISI 304;
• исп. 6 – нержавеющая сталь AISI 316L.

Высота H, мм	Длина L, мм	Ширина B, мм	Толщина S, мм	ТИЗ, мм^2	Код, исп. 3	Код, исп. 6
80	3000	75	0,8	2025	ISL807C	ISL807
		100		2700	ISL810C	ISL810
		150		4050	ISL815C	ISL815
		200		5400	ISL820C	ISL820
		300		8100	ISL830C	ISL830
		75	1	2025	ISV807C	ISV807
		100		2700	ISV810C	ISV810
		150		4050	ISV815C	ISV815
		200		5400	ISV820C	ISV820
		300		8100	ISV830C	ISV830
		400		10800	ISV840C	ISV840
		450		12150	ISV845C	ISV845
		500		13500	ISV850C	ISV850
		600		16200	ISV860C	ISV860
		75	1,5	2025	ISM807C	ISM807
		100		2700	ISM810C	ISM810
		150		4050	ISM815C	ISM815
		200		5400	ISM820C	ISM820
		300		8100	ISM830C	ISM830
		400		10800	ISM840C	ISM840
		450		12150	ISM845C	ISM845
		500		13500	ISM850C	ISM850
		600		16200	ISM860C	ISM860
		75	2*	2025	ISH807C	ISH807
		100		2700	ISH810C	ISH810
		150		4050	ISH815C	ISH815
		200		5400	ISH820C	ISH820
		300		8100	ISH830C	ISH830
		400		10800	ISH840C	ISH840
		450		12150	ISH845C	ISH845
		500		13500	ISH850C	ISH850
		600		16200	ISH860C	ISH860

* Данные по безопасной рабочей нагрузке для лотков с толщиной борта 2 мм предоставляются по запросу
Возможно изготовление лотков длиной 2000 мм под заказ
Графики нагрузок представлены на стр. 21.13–21.14.

Перфорированные лотки с высотой боковой стенки 100 мм

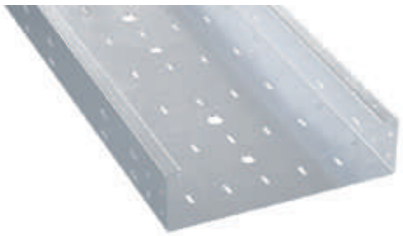

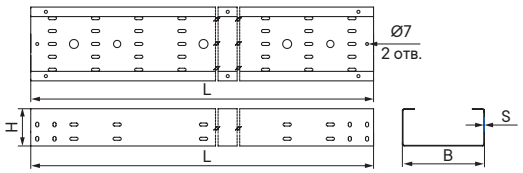

Назначение
• построение трасс для прокладки проводов и кабелей.
Характеристики
• исп. 3 – нержавеющая сталь AISI 304;
• исп. 6 – нержавеющая сталь AISI 316L.

Высота H, мм	Длина L, мм	Ширина B, мм	Толщина S, мм	ТИЗ, мм^2	Код, исп. 3	Код, исп. 6
100	3000	100	0,8	2700	ISL1010C	ISL1010
		150		4050	ISL1015C	ISL1015
		200		5400	ISL1020C	ISL1020
		300		8100	ISL1030C	ISL1030
		100	1	2700	ISV1010C	ISV1010
		150		4050	ISV1015C	ISV1015
		200		5400	ISV1020C	ISV1020
		300		8100	ISV1030C	ISV1030
		400		10800	ISV1040C	ISV1040
		450		12150	ISV1045C	ISV1045
		500		13500	ISV1050C	ISV1050
		600		16200	ISV1060C	ISV1060
		100	1,5	2700	ISM1010C	ISM1010
		150		4050	ISM1015C	ISM1015
		200		5400	ISM1020C	ISM1020
		300		8100	ISM1030C	ISM1030
		400		10800	ISM1040C	ISM1040
		450		12150	ISM1045C	ISM1045
		500		13500	ISM1050C	ISM1050
		600		16200	ISM1060C	ISM1060
		100	2*	2700	ISH1010C	ISH1010
		150		4050	ISH1015C	ISH1015
		200		5400	ISH1020C	ISH1020
		300		8100	ISH1030C	ISH1030
		400		10800	ISH1040C	ISH1040
		450		12150	ISH1045C	ISH1045
		500		13500	ISH1050C	ISH1050
		600		16200	ISH1060C	ISH1060

* Данные по безопасной рабочей нагрузке для лотков с толщиной борта 2 мм предоставляются по запросу
Возможно изготовление лотков длиной 2000 мм под заказ
Графики нагрузок представлены на стр. 21.15–21.16.

Неперфорированные лотки с высотой боковой стенки 30 мм

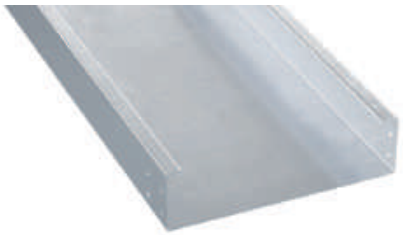

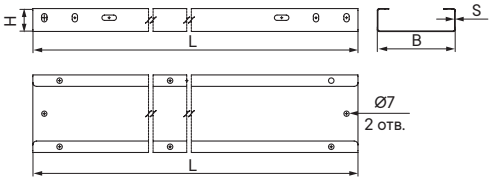

Назначение
• построение трасс для прокладки проводов и кабелей.
Характеристики
• исп. 3 – нержавеющая сталь AISI 304;
• исп. 6 – нержавеющая сталь AISI 316L.

Высота H, мм	Длина L, мм	Ширина B, мм	Толщина S, мм	ТИЗ, мм^2	Код, исп. 3	Код, исп. 6
30	3000	50	0,8	1350	INL305C	INL305
		75		2025	INL307C	INL307
		100		2700	INL310C	INL310
		150		4050	INL315C	INL315
		200		5400	INL320C	INL320
		300		8100	INL330C	INL330
		50	1	1350	INV305C	INV305
		75		2025	INV307C	INV307
		100		2700	INV310C	INV310
		150		4050	INV315C	INV315
		200		5400	INV320C	INV320
		300		8100	INV330C	INV330
		400		10800	INV340C	INV340
		450		12150	INV345C	INV345
		500		13500	INV350C	INV350
		600		16200	INV360C	INV360
		50	1,5	1350	INM305C	INM305
		75		2025	INM307C	INM307
		100		2700	INM310C	INM310
		150		4050	INM315C	INM315
		200		5400	INM320C	INM320
		300		8100	INM330C	INM330
		400		10800	INM340C	INM340
		450		12150	INM345C	INM345
		500		13500	INM350C	INM350
		600		16200	INM360C	INM360
		50	2*	1350	INH305C	INH305
		75		2025	INH307C	INH307
		100		2700	INH310C	INH310
		150		4050	INH315C	INH315
		200		5400	INH320C	INH320
		300		8100	INH330C	INH330
		400		10800	INH340C	INH340
		450		12150	INH345C	INH345
		500		13500	INH350C	INH350
		600		16200	INH360C	INH360

* Данные по безопасной рабочей нагрузке для лотков с высотой борта 30 мм предоставляются по запросу
Возможно изготовление лотков длиной 2000 мм под заказ

Неперфорированные лотки с высотой боковой стенки 50 мм

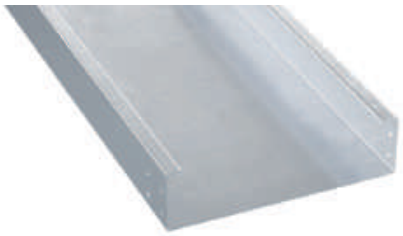

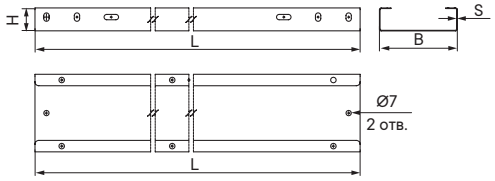

Назначение
• построение трасс для прокладки проводов и кабелей.
Характеристики
• исп. 3 – нержавеющая сталь AISI 304;
• исп. 6 – нержавеющая сталь AISI 316L.

Высота H, мм	Длина L, мм	Ширина B, мм	Толщина S, мм	ТИЗ, мм^2	Код, исп. 3	Код, исп. 6
50	3000	50	0,8	1350	INL505C	INL505
		75		2025	INL507C	INL507
		100		2700	INL510C	INL510
		150		4050	INL515C	INL515
		200		5400	INL520C	INL520
		300		8100	INL530C	INL530
		50	1	1350	INV505C	INV505
		75		2025	INV507C	INV507
		100		2700	INV510C	INV510
		150		4050	INV515C	INV515
		200		5400	INV520C	INV520
		300		8100	INV530C	INV530
		400		10800	INV540C	INV540
		450		12150	INV545C	INV545
		500		13500	INV550C	INV550
		600		16200	INV560C	INV560
		50	1,5	1350	INM505C	INM505
		75		2025	INM507C	INM507
		100		2700	INM510C	INM510
		150		4050	INM515C	INM515
		200		5400	INM520C	INM520
		300		8100	INM530C	INM530
		400		10800	INM540C	INM540
		450		12150	INM545C	INM545
		500		13500	INM550C	INM550
		600		16200	INM560C	INM560
		50	2*	1350	INH505C	INH505
		75		2025	INH507C	INH507
		100		2700	INH510C	INH510
		150		4050	INH515C	INH515
		200		5400	INH520C	INH520
		300		8100	INH530C	INH530
		400		10800	INH540C	INH540
		450		12150	INH545C	INH545
		500		13500	INH550C	INH550
		600		16200	INH560C	INH560

* Данные по безопасной рабочей нагрузке для лотков с толщиной борта 2 мм предоставляются по запросу
Возможно изготовление лотков длиной 2000 мм под заказ
Графики нагрузок представлены на стр. 21.16–21.17.

Неперфорированные лотки с высотой боковой стенки 80 мм

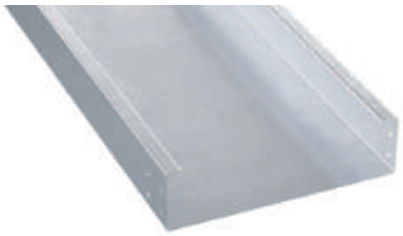

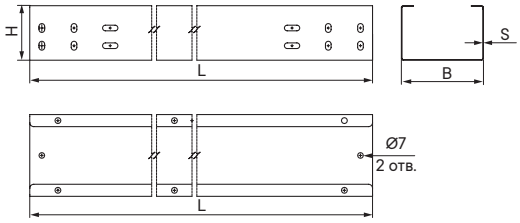

Назначение
- построение трасс для прокладки проводов и кабелей.

Характеристики
- исп. 3 – нержавеющая сталь AISI 304;
- исп. 6 – нержавеющая сталь AISI 316L.

Высота H, мм	Длина L, мм	Ширина B, мм	Толщина S, мм	ТИЗ, мм^2	Код, исп. 3	Код, исп. 6
80	3000	75	0,8	2025	INL807C	INL807
		100		2700	INL810C	INL810
		150		4050	INL815C	INL815
		200		5400	INL820C	INL820
		300		8100	INL830C	INL830
		75	1	2025	INV807C	INV807
		100		2700	INV810C	INV810
		150		4050	INV815C	INV815
		200		5400	INV820C	INV820
		300		8100	INV830C	INV830
		400		10800	INV840C	INV840
		450		12150	INV845C	INV845
		500		13500	INV850C	INV850
		600		16200	INV860C	INV860
		75	1,5	2025	INM807C	INM807
		100		2700	INM810C	INM810
		150		4050	INM815C	INM815
		200		5400	INM820C	INM820
		300		8100	INM830C	INM830
		400		10800	INM840C	INM840
		450		12150	INM845C	INM845
		500		13500	INM850C	INM850
		600		16200	INM860C	INM860
		75	2	2025	INH807C	INH807
		100		2700	INH810C	INH810
		150		4050	INH815C	INH815
		200		5400	INH820C	INH820
		300		8100	INH830C	INH830
		400		10800	INH840C	INH840
		450		12150	INH845C	INH845
		500		13500	INH850C	INH850
		600		16200	INH860C	INH860

* Данные по безопасной рабочей нагрузке для лотков с толщиной борта 2 мм предоставляются по запросу
Возможно изготовление лотков длиной 2000 мм под заказ
Графики нагрузок представлены на стр. 21.18–21.19.

Неперфорированные лотки с высотой боковой стенки 100 мм

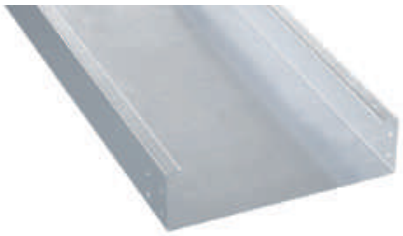

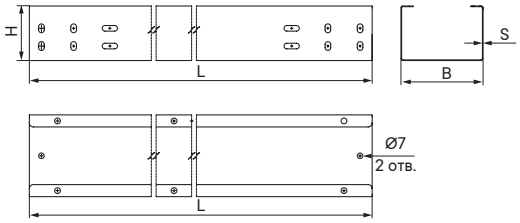

Назначение
• построение трасс для прокладки проводов и кабелей.
Характеристики
• исп. 3 – нержавеющая сталь AISI 304;
• исп. 6 – нержавеющая сталь AISI 316L.

Высота H, мм	Длина L, мм	Ширина B, мм	Толщина S, мм	ТИЗ, мм^2	Код, исп. 3	Код, исп. 6
100	3000	100	0,8	2700	INL1010C	INL1010
		150		4050	INL1015C	INL1015
		200		5400	INL1020C	INL1020
		300		8100	INL1030C	INL1030
		100	1	2700	INV1010C	INV1010
		150		4050	INV1015C	INV1015
		200		5400	INV1020C	INV1020
		300		8100	INV1030C	INV1030
		400		10800	INV1040C	INV1040
		450		12150	INV1045C	INV1045
		500		13500	INV1050C	INV1050
		600		16200	INV1060C	INV1060
		100	1,5	2700	INM1010C	INM1010
		150		4050	INM1015C	INM1015
		200		5400	INM1020C	INM1020
		300		8100	INM1030C	INM1030
		400		10800	INM1040C	INM1040
		450		12150	INM1045C	INM1045
		500		13500	INM1050C	INM1050
		600		16200	INM1060C	INM1060
		100	2	2700	INH1010C	INH1010
		150		4050	INH1015C	INH1015
		200		5400	INH1020C	INH1020
		300		8100	INH1030C	INH1030
		400		10800	INH1040C	INH1040
		450		12150	INH1045C	INH1045
		500		13500	INH1050C	INH1050
		600		16200	INH1060C	INH1060

* Данные по безопасной рабочей нагрузке для лотков с толщиной борта 2 мм предоставляются по запросу
Возможно изготовление лотков длиной 2000 мм под заказ
Графики нагрузок представлены на стр. 21.19–21.20.

График нагрузок перфорированного лотка с высотой боковой стенки 50 мм и толщиной стали 0,8 мм

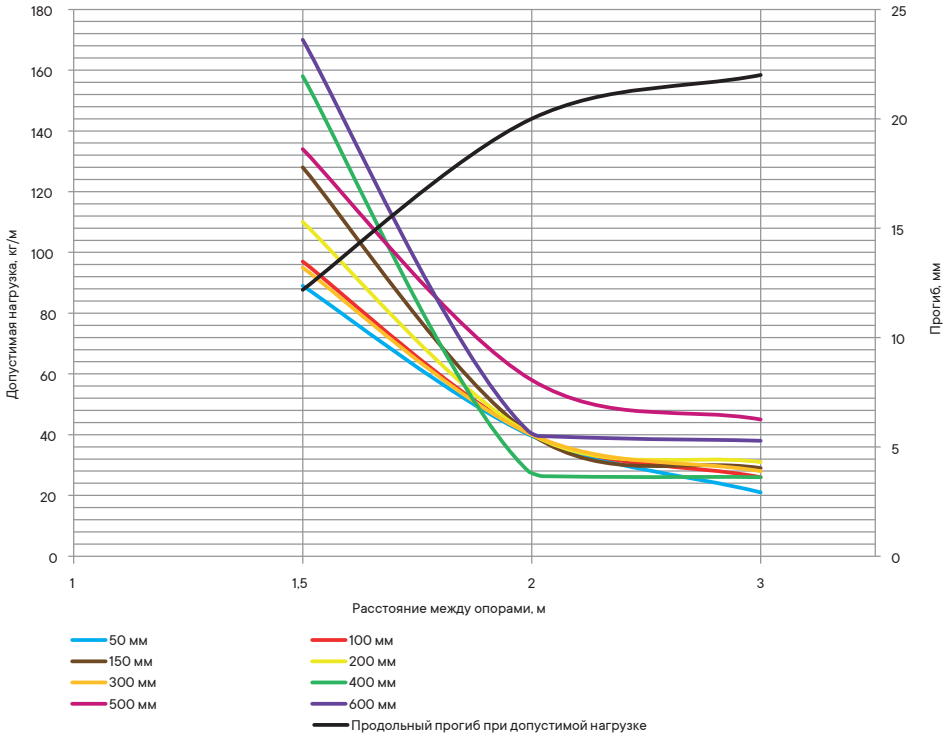

Условия испытаний лотков на безопасную рабочую нагрузку
- испытания по ГОСТ Р 52868 п. 10.3.3;
- коэффициент запаса – не менее 1,7 от заявленной нагрузки.

График нагрузок перфорированного лотка с высотой боковой стенки 50 мм и толщиной стали 1,0 мм

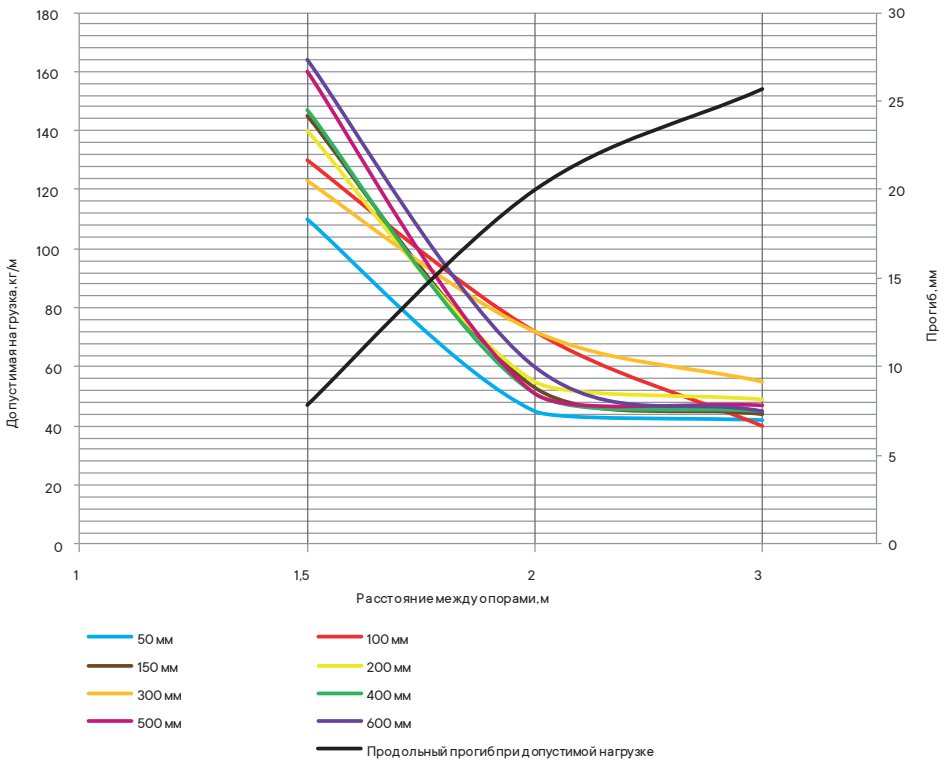

Условия испытаний лотков на безопасную рабочую нагрузку
- испытания по ГОСТ Р 52868 п. 10.3.3;
- коэффициент запаса – не менее 1,7 от заявленной нагрузки.

График нагрузок перфорированного лотка с высотой боковой стенки 50 мм и толщиной стали 1,5 мм

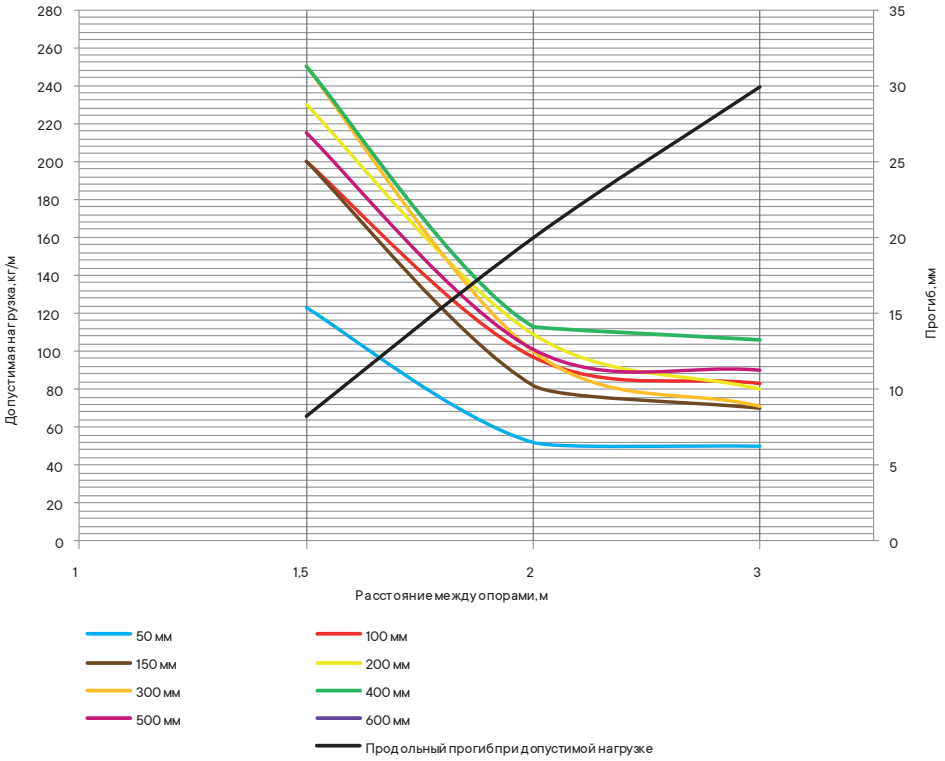

Условия испытаний лотков на безопасную рабочую нагрузку
- испытания по ГОСТ Р 52868 п. 10.3.3;
- коэффициент запаса – не менее 1,7 от заявленной нагрузки.

График нагрузок перфорированного лотка с высотой боковой стенки 80 мм и толщиной стали 0,8 мм

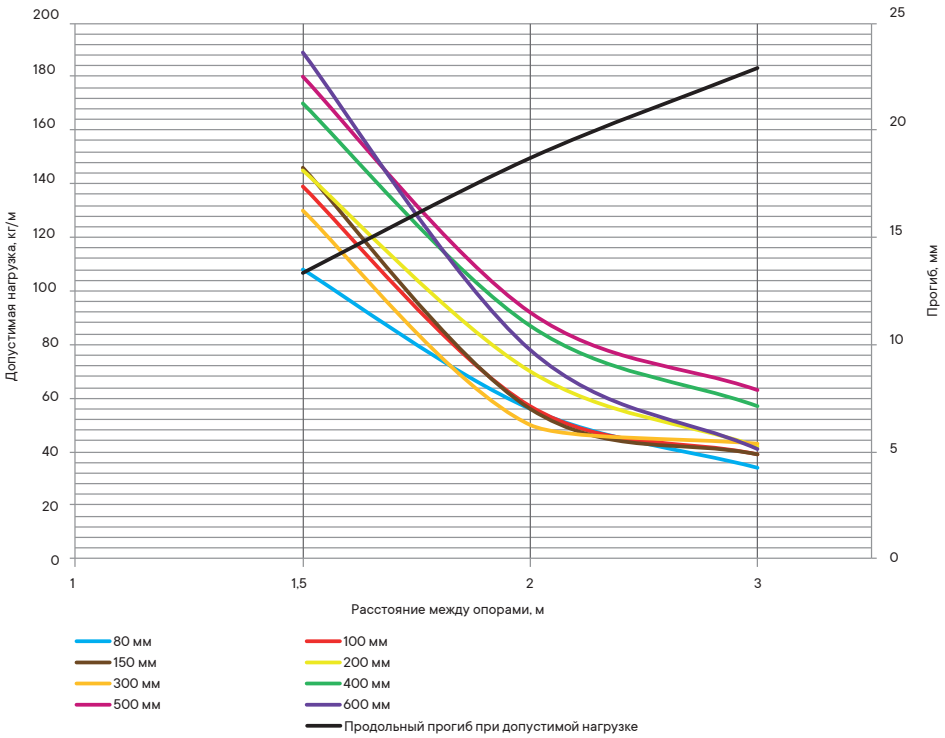

Условия испытаний лотков на безопасную рабочую нагрузку
- испытания по ГОСТ Р 52868 п. 10.3.3;
- коэффициент запаса – не менее 1,7 от заявленной нагрузки.

График нагрузок перфорированного лотка с высотой боковой стенки 80 мм и толщиной стали 1,0 мм

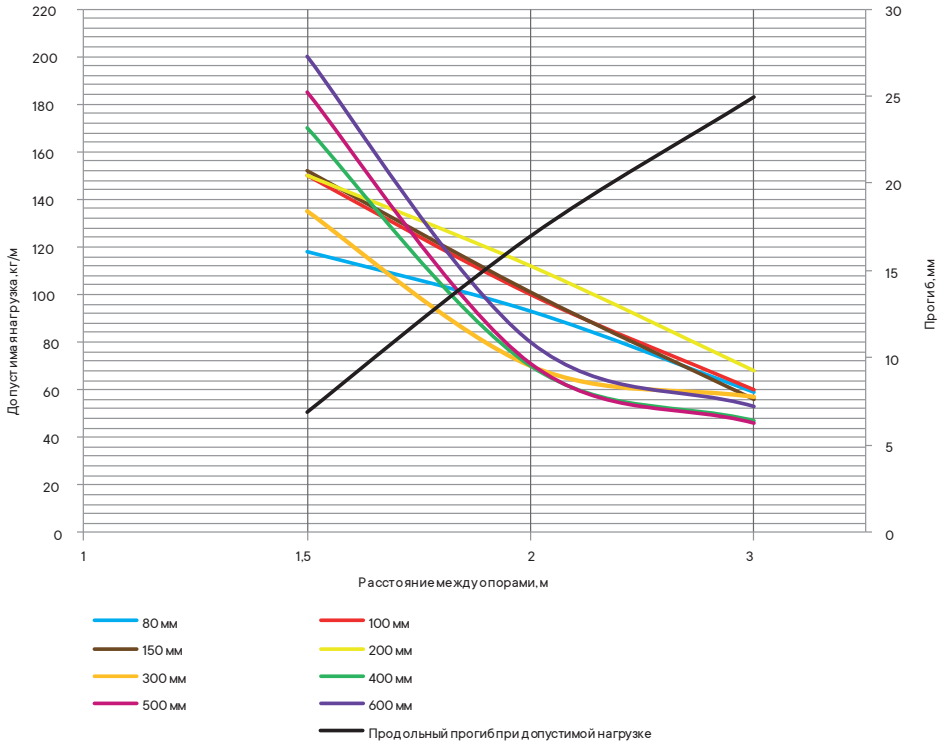

Условия испытаний лотков на безопасную рабочую нагрузку
- испытания по ГОСТ Р 52868 п. 10.3.3;
- коэффициент запаса – не менее 1,7 от заявленной нагрузки.

График нагрузок перфорированного лотка с высотой боковой стенки 80 мм и толщиной стали 1,5 мм

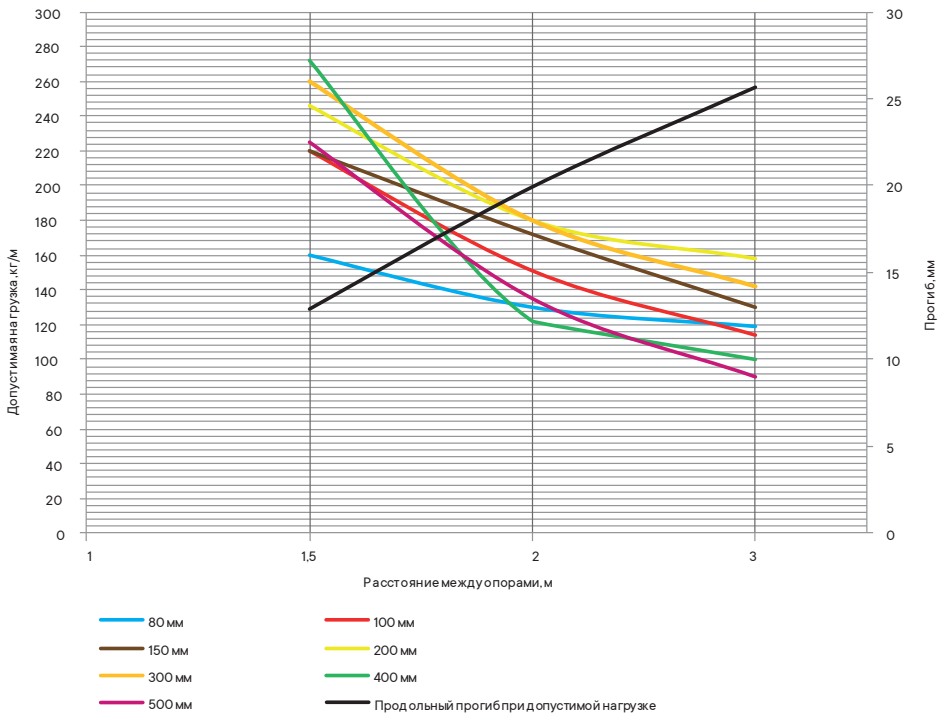

Условия испытаний лотков на безопасную рабочую нагрузку
- испытания по ГОСТ Р 52868 п. 10.3.3;
- коэффициент запаса – не менее 1,7 от заявленной нагрузки.

График нагрузок перфорированного лотка с высотой боковой стенки 100 мм и толщиной стали 0,8 мм

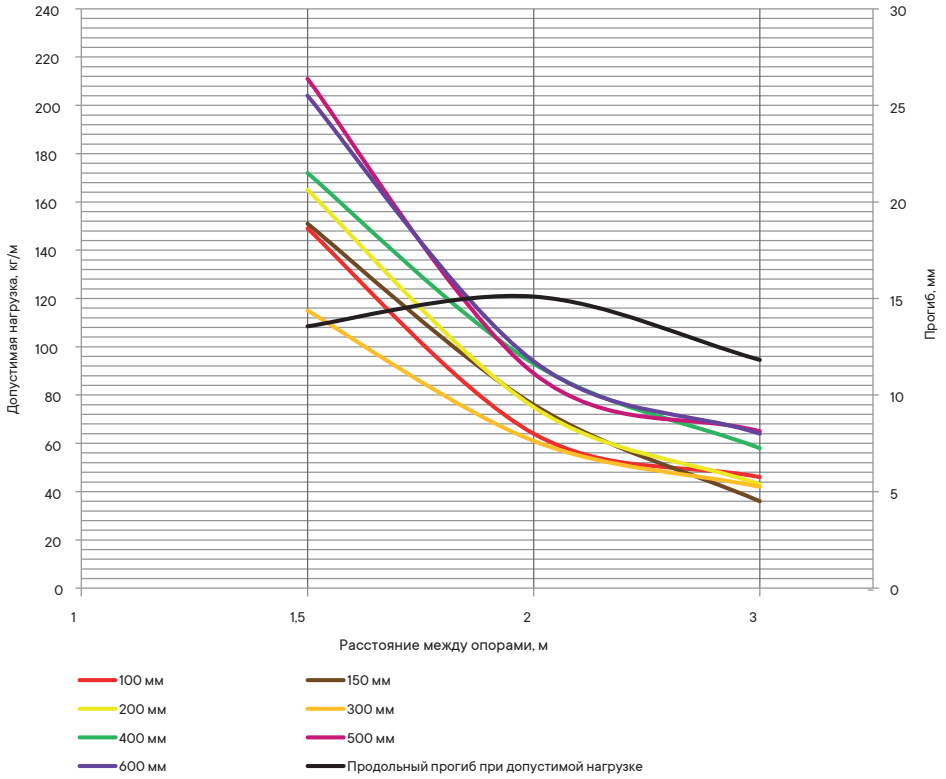

Условия испытаний лотков на безопасную рабочую нагрузку
- испытания по ГОСТ Р 52868 п. 10.3.3;
- коэффициент запаса – не менее 1,7 от заявленной нагрузки.

График нагрузок перфорированного лотка с высотой боковой стенки 100 мм и толщиной стали 1,0 мм

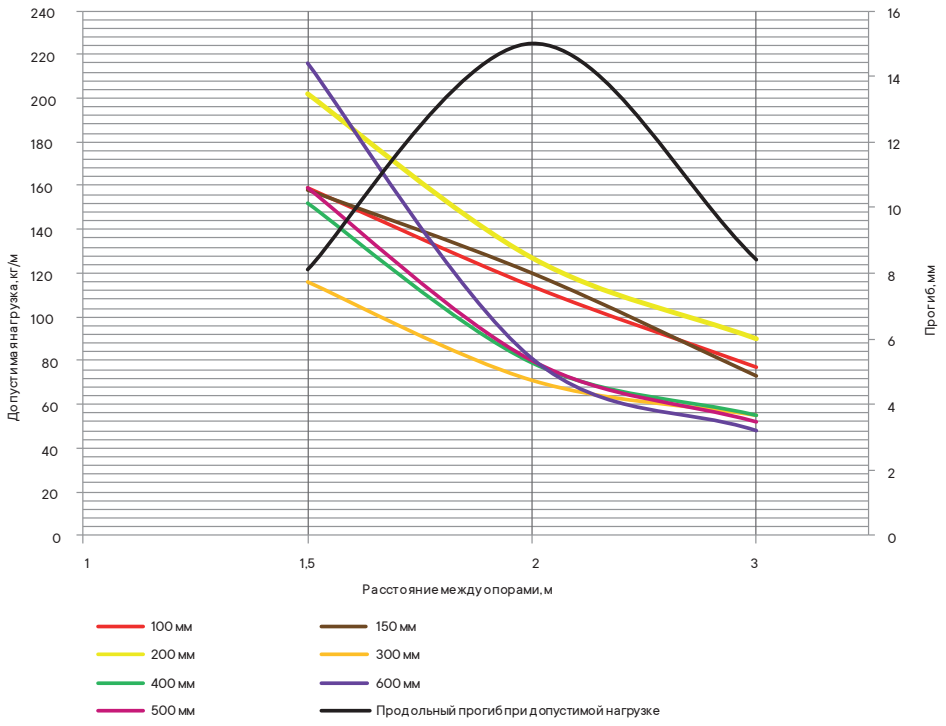

Условия испытаний лотков на безопасную рабочую нагрузку
- испытания по ГОСТ Р 52868 п. 10.3.3;
- коэффициент запаса – не менее 1,7 от заявленной нагрузки.

График нагрузок перфорированного лотка с высотой боковой стенки 100 мм и толщиной стали 1,5 мм

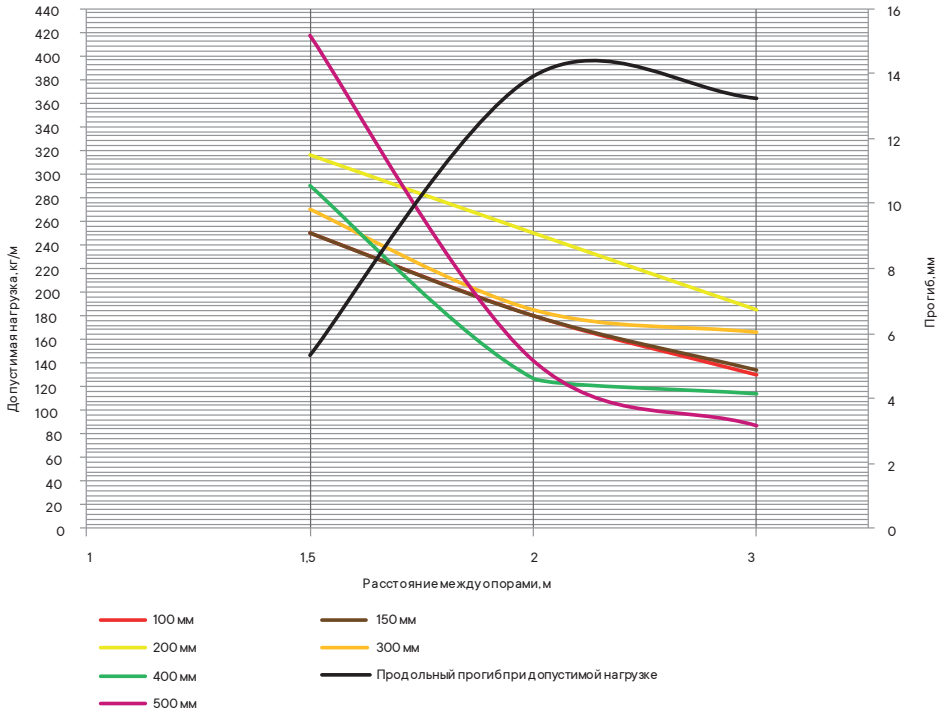

Условия испытаний лотков на безопасную рабочую нагрузку
- испытания по ГОСТ Р 52868 п. 10.3.3;
- коэффициент запаса – не менее 1,7 от заявленной нагрузки.

График нагрузок неперфорированного лотка с высотой боковой стенки 50 мм и толщиной стали 0,8 мм

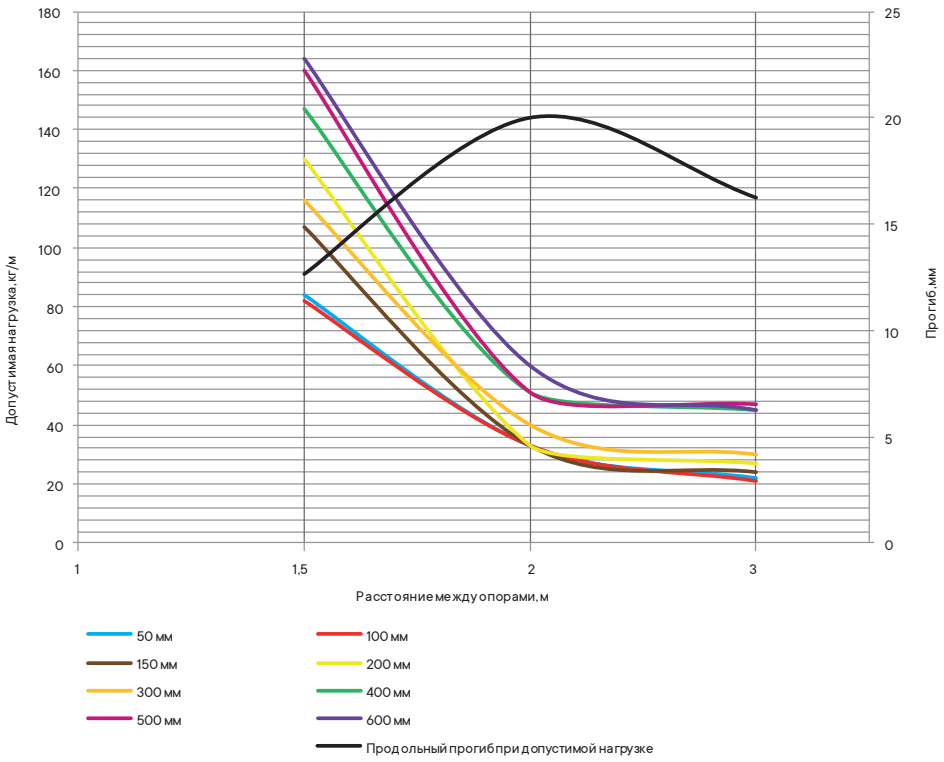

Условия испытаний лотков на безопасную рабочую нагрузку
- испытания по ГОСТ Р 52868 п. 10.3.3;
- коэффициент запаса – не менее 1,7 от заявленной нагрузки.

График нагрузок неперфорированного лотка с высотой боковой стенки 50 мм и толщиной стали 1,0 мм

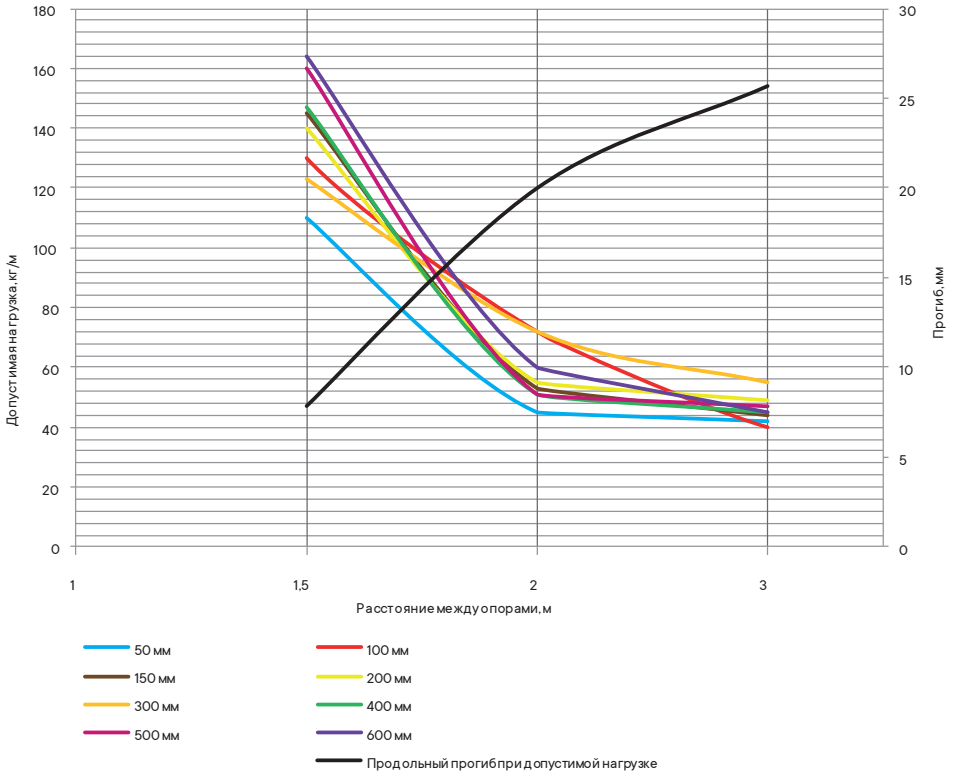

Условия испытаний лотков на безопасную рабочую нагрузку

- испытания по ГОСТ Р 52868 п. 10.3.3;
- коэффициент запаса – не менее 1,7 от заявленной нагрузки.

График нагрузок неперфорированного лотка с высотой боковой стенки 50 мм и толщиной стали 1,5 мм

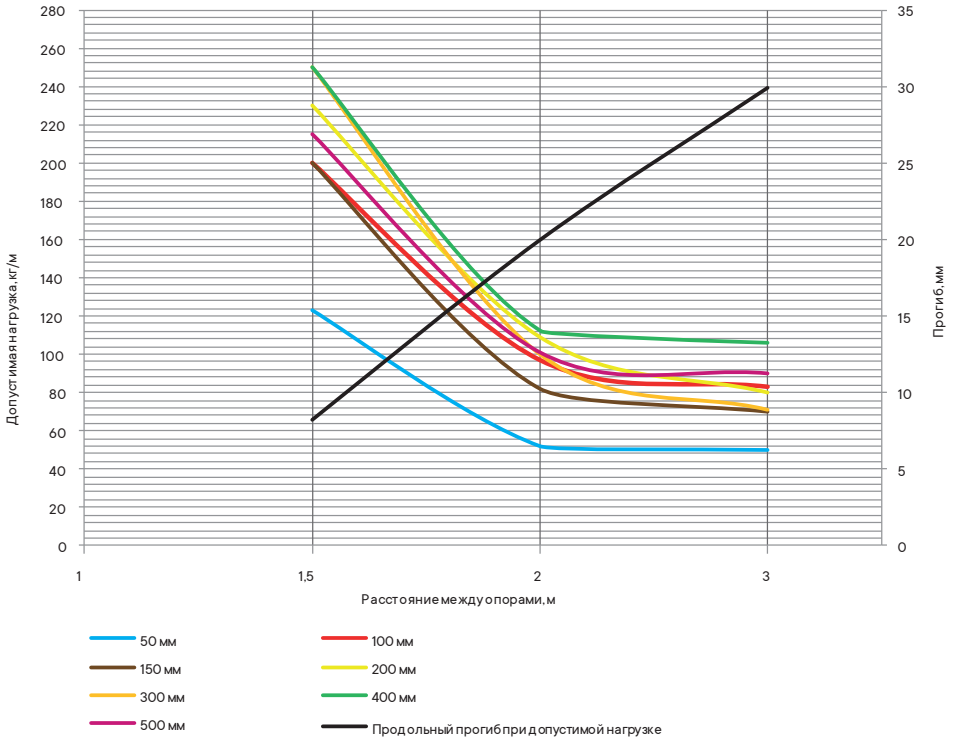

Условия испытаний лотков на безопасную рабочую нагрузку

- испытания по ГОСТ Р 52868 п. 10.3.3;
- коэффициент запаса – не менее 1,7 от заявленной нагрузки.

График нагрузок неперфорированного лотка с высотой боковой стенки 80 мм и толщиной стали 0,8 мм

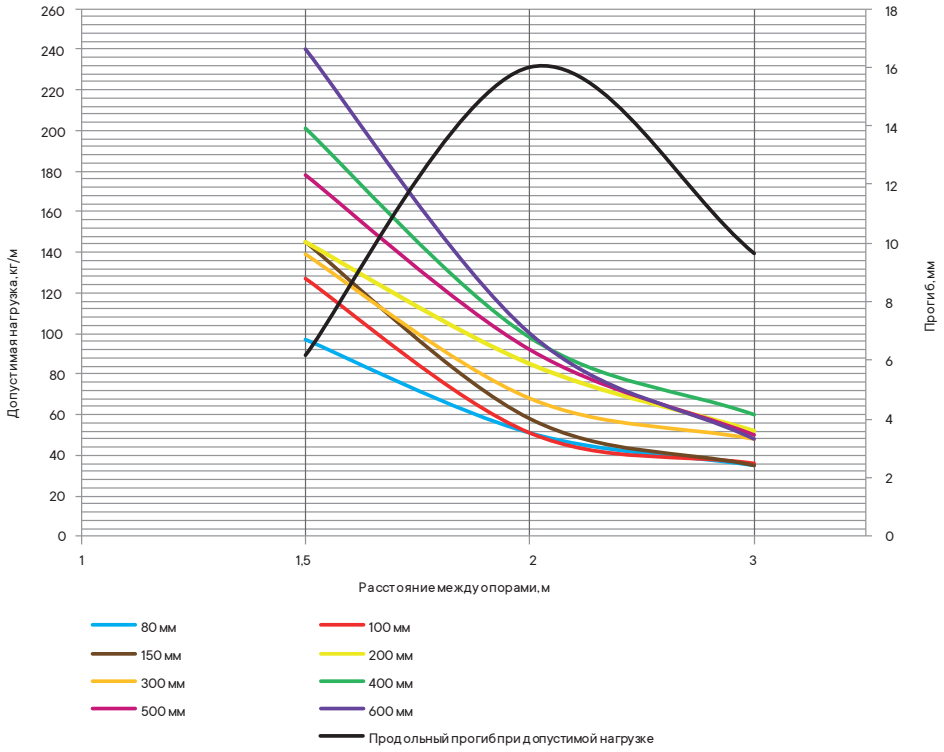

Условия испытаний лотков на безопасную рабочую нагрузку
- испытания по ГОСТ Р 52868 п. 10.3.3;
- коэффициент запаса – не менее 1,7 от заявленной нагрузки.

График нагрузок неперфорированного лотка с высотой боковой стенки 80 мм и толщиной стали 1,0 мм

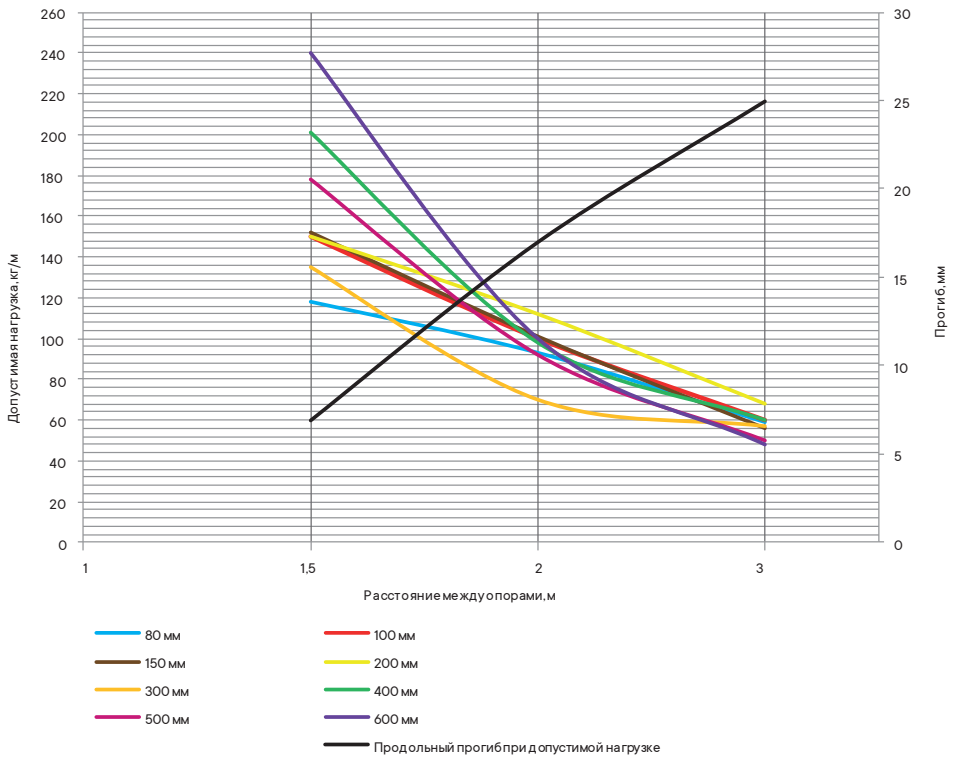

Условия испытаний лотков на безопасную рабочую нагрузку
- испытания по ГОСТ Р 52868 п. 10.3.3;
- коэффициент запаса – не менее 1,7 от заявленной нагрузки.

График нагрузок неперфорированного лотка с высотой боковой стенки 80 мм и толщиной стали 1,5 мм

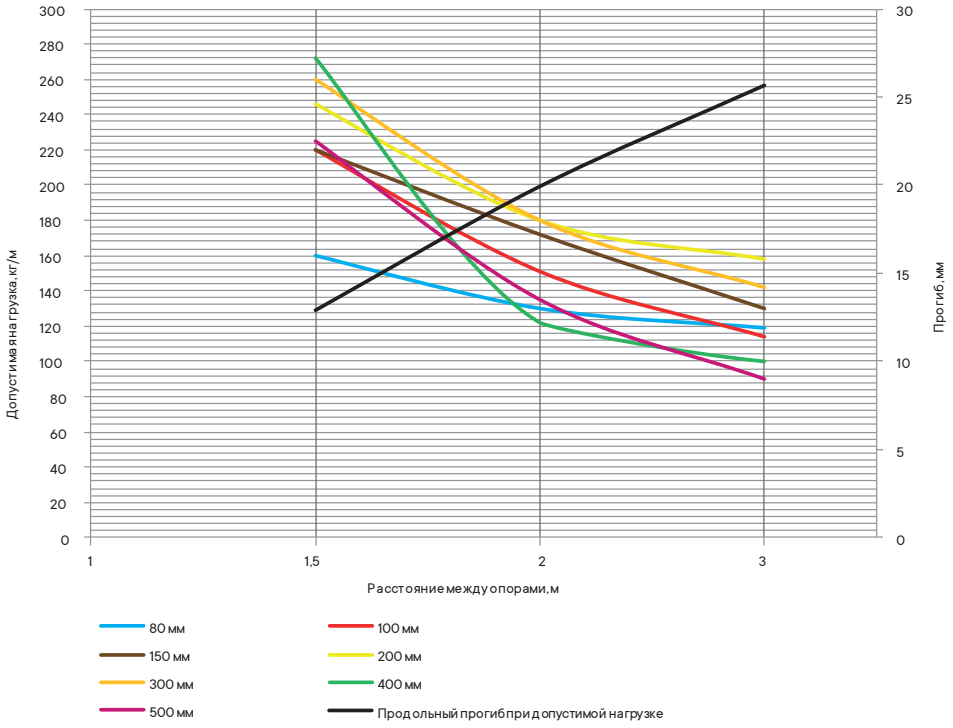

Условия испытаний лотков на безопасную рабочую нагрузку
- испытания по ГОСТ Р 52868 п. 10.3.3;
- коэффициент запаса – не менее 1,7 от заявленной нагрузки.

График нагрузок неперфорированного лотка с высотой боковой стенки 100 мм и толщиной стали 0,8 мм

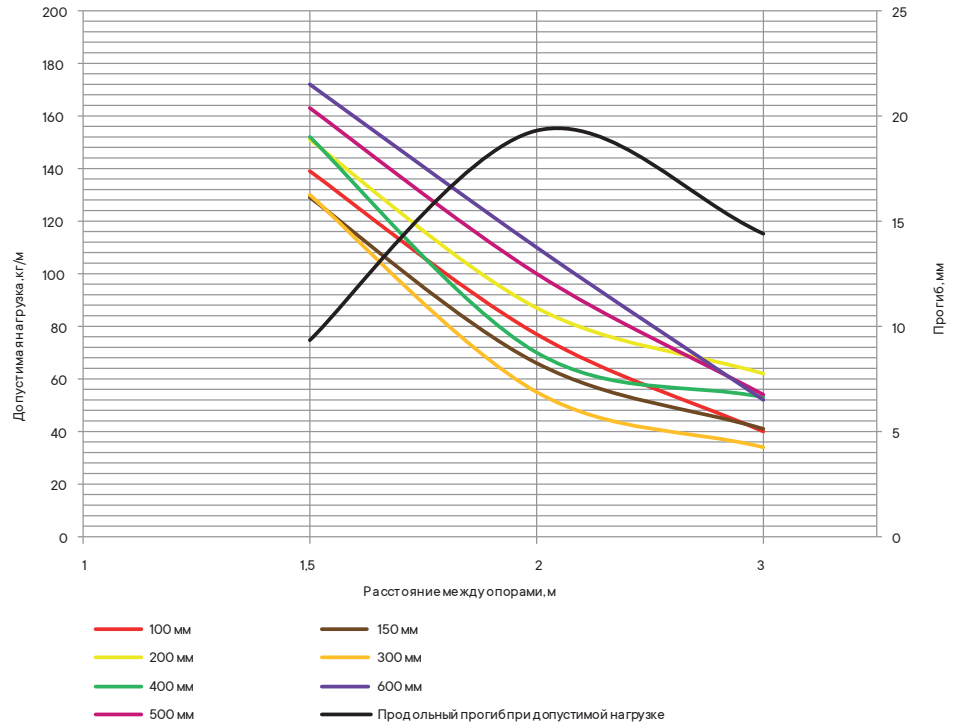

Условия испытаний лотков на безопасную рабочую нагрузку
- испытания по ГОСТ Р 52868 п. 10.3.3;
- коэффициент запаса – не менее 1,7 от заявленной нагрузки.

График нагрузок неперфорированного лотка с высотой боковой стенки 100 мм и толщиной стали 1,0 мм

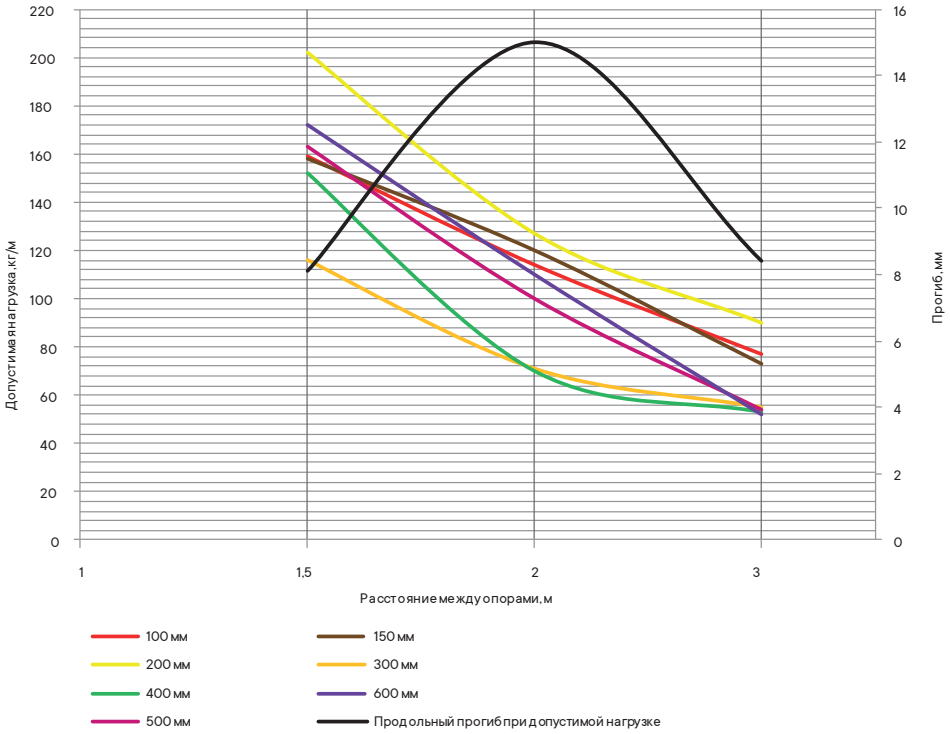

Условия испытаний лотков на безопасную рабочую нагрузку

- испытания по ГОСТ Р 52868 п. 10.3.3;
- коэффициент запаса – не менее 1,7 от заявленной нагрузки.

График нагрузок неперфорированного лотка с высотой боковой стенки 100 мм и толщиной стали 1,5 мм

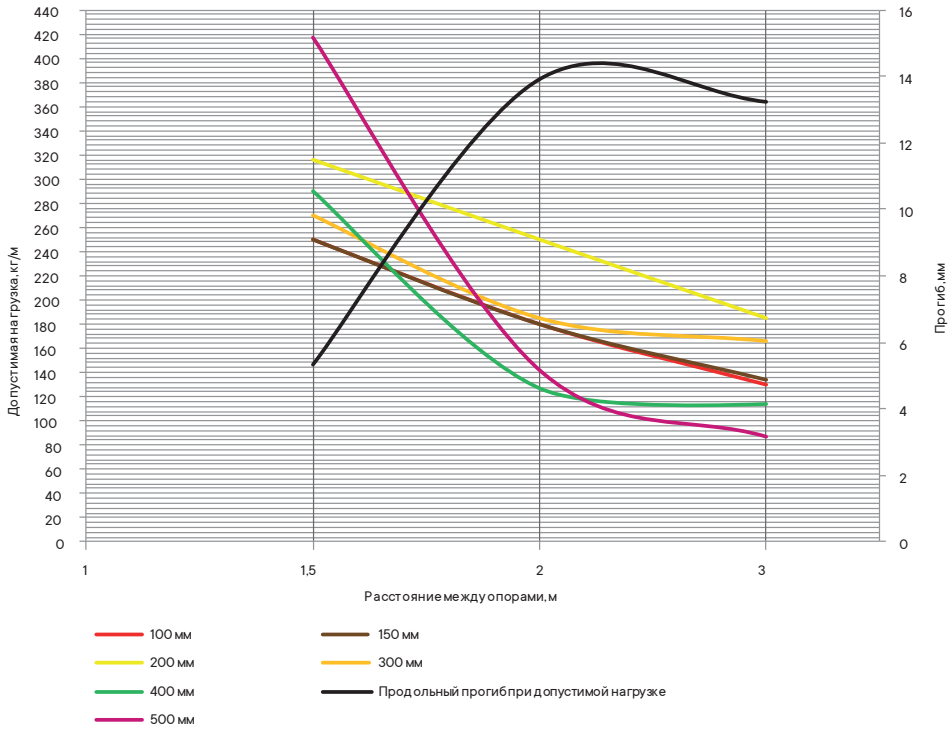

Условия испытаний лотков на безопасную рабочую нагрузку

- испытания по ГОСТ Р 52868 п. 10.3.3;
- коэффициент запаса – не менее 1,7 от заявленной нагрузки.

Аксессуары к листовым лоткам

Угол горизонтальный 45°



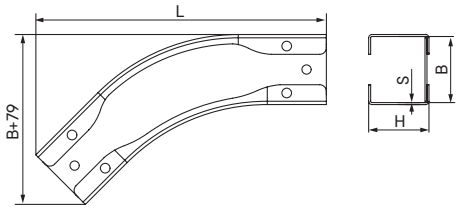

Назначение
• организация поворота трассы в горизонтальной плоскости на 45°.
Характеристики
• исп. 3 – нержавеющая сталь AISI 304;
• исп. 6 – нержавеющая сталь AISI 316L.
Особенности
• соединители и метизы входят в комплект.

Высота H, мм	Ширина B, мм	Длина L, мм	Код, исп. 3	Код, исп. 6	Код, исп. 3	Код, исп. 6
			толщина S – 0,8 мм		толщина S – 1,5 мм	
30	50	220	ISCL305KC	ISCL305K	ISCM305KC	ISCM305K
	75	238	ISCL307KC	ISCL307K	ISCM307KC	ISCM307K
	100	256	ISCL310KC	ISCL310K	ISCM310KC	ISCM310K
	150	291	ISCL315KC	ISCL315K	ISCM315KC	ISCM315K
	200	326	ISCL320KC	ISCL320K	ISCM320KC	ISCM320K
	300	397	ISCL330KC	ISCL330K	ISCM330KC	ISCM330K
	400	468	ISCL340KC	ISCL340K	ISCM340KC	ISCM340K
	450	503	ISCL345KC	ISCL345K	ISCM345KC	ISCM345K
	500	539	ISCL350KC	ISCL350K	ISCM350KC	ISCM350K
	600	609	ISCL360KC	ISCL360K	ISCM360KC	ISCM360K
50	50	220	ISCL505KC	ISCL505K	ISCM505KC	ISCM505K
	75	238	ISCL507KC	ISCL507K	ISCM507KC	ISCM507K
	100	256	ISCL510KC	ISCL510K	ISCM510KC	ISCM510K
	150	291	ISCL515KC	ISCL515K	ISCM515KC	ISCM515K
	200	326	ISCL520KC	ISCL520K	ISCM520KC	ISCM520K
	300	397	ISCL530KC	ISCL530K	ISCM530KC	ISCM530K
	400	468	ISCL540KC	ISCL540K	ISCM540KC	ISCM540K
	450	503	ISCL545KC	ISCL545K	ISCM545KC	ISCM545K
	500	539	ISCL550KC	ISCL550K	ISCM550KC	ISCM550K
	600	609	ISCL560KC	ISCL560K	ISCM560KC	ISCM560K
80	75	238	ISCL807KC	ISCL807K	ISCM807KC	ISCM807K
	100	256	ISCL810KC	ISCL810K	ISCM810KC	ISCM810K
	150	291	ISCL815KC	ISCL815K	ISCM815KC	ISCM815K
	200	326	ISCL820KC	ISCL820K	ISCM820KC	ISCM820K
	300	397	ISCL830KC	ISCL830K	ISCM830KC	ISCM830K
	400	468	ISCL840KC	ISCL840K	ISCM840KC	ISCM840K
	450	503	ISCL845KC	ISCL845K	ISCM845KC	ISCM845K
	500	539	ISCL850KC	ISCL850K	ISCM850KC	ISCM850K
	600	609	ISCL860KC	ISCL860K	ISCM860KC	ISCM860K
100	100	256	ISCL1010KC	ISCL1010K	ISCM1010KC	ISCM1010K
	150	291	ISCL1015KC	ISCL1015K	ISCM1015KC	ISCM1015K
	200	326	ISCL1020KC	ISCL1020K	ISCM1020KC	ISCM1020K
	300	397	ISCL1030KC	ISCL1030K	ISCM1030KC	ISCM1030K
	400	468	ISCL1040KC	ISCL1040K	ISCM1040KC	ISCM1040K
	450	503	ISCL1045KC	ISCL1045K	ISCM1045KC	ISCM1045K
	500	539	ISCL1050KC	ISCL1050K	ISCM1050KC	ISCM1050K
	600	609	ISCL1060KC	ISCL1060K	ISCM1060KC	ISCM1060K

Угол горизонтальный 90°

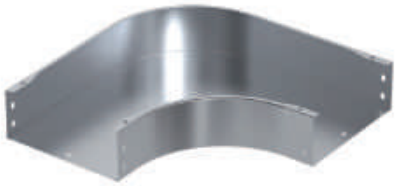

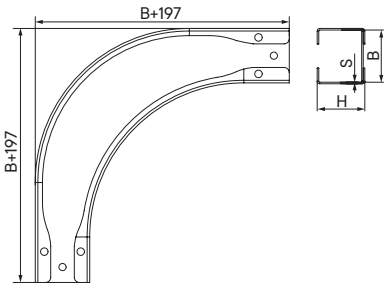

Назначение
• организация поворота трассы в горизонтальной плоскости на 90°.
Характеристики
• исп. 3 – нержавеющая сталь AISI 304;
• исп. 6 – нержавеющая сталь AISI 316L.
Особенности
• соединители и метизы входят в комплект.

Высота H, мм	Ширина B, мм	Код, исп. 3	Код, исп. 6	Код, исп. 3	Код, исп. 6
		толщина S – 0,8 мм		толщина S – 1,5 мм	
30	50	ISDL305KC	ISDL305K	ISDM305KC	ISDM305K
	75	ISDL307KC	ISDL307K	ISDM307KC	ISDM307K
	100	ISDL310KC	ISDL310K	ISDM310KC	ISDM310K
	150	ISDL315KC	ISDL315K	ISDM315KC	ISDM315K
	200	ISDL320KC	ISDL320K	ISDM320KC	ISDM320K
	300	ISDL330KC	ISDL330K	ISDM330KC	ISDM330K
	400	ISDL340KC	ISDL340K	ISDM340KC	ISDM340K
	450	ISDL345KC	ISDL345K	ISDM345KC	ISDM345K
	500	ISDL350KC	ISDL350K	ISDM350KC	ISDM350K
	600	ISDL360KC	ISDL360K	ISDM360KC	ISDM360K
50	50	ISDL505KC	ISDL505K	ISDM505KC	ISDM505K
	75	ISDL507KC	ISDL507K	ISDM507KC	ISDM507K
	100	ISDL510KC	ISDL510K	ISDM510KC	ISDM510K
	150	ISDL515KC	ISDL515K	ISDM515KC	ISDM515K
	200	ISDL520KC	ISDL520K	ISDM520KC	ISDM520K
	300	ISDL530KC	ISDL530K	ISDM530KC	ISDM530K
	400	ISDL540KC	ISDL540K	ISDM540KC	ISDM540K
	450	ISDL545KC	ISDL545K	ISDM545KC	ISDM545K
	500	ISDL550KC	ISDL550K	ISDM550KC	ISDM550K
	600	ISDL560KC	ISDL560K	ISDM560KC	ISDM560K
80	75	ISDL807KC	ISDL807K	ISDM807KC	ISDM807K
	100	ISDL810KC	ISDL810K	ISDM810KC	ISDM810K
	150	ISDL815KC	ISDL815K	ISDM815KC	ISDM815K
	200	ISDL820KC	ISDL820K	ISDM820KC	ISDM820K
	300	ISDL830KC	ISDL830K	ISDM830KC	ISDM830K
	400	ISDL840KC	ISDL840K	ISDM840KC	ISDM840K
	450	ISDL845KC	ISDL845K	ISDM845KC	ISDM845K
	500	ISDL850KC	ISDL850K	ISDM850KC	ISDM850K
	600	ISDL860KC	ISDL860K	ISDM860KC	ISDM860K
100	100	ISDL1010KC	ISDL1010K	ISDM1010KC	ISDM1010K
	150	ISDL1015KC	ISDL1015K	ISDM1015KC	ISDM1015K
	200	ISDL1020KC	ISDL1020K	ISDM1020KC	ISDM1020K
	300	ISDL1030KC	ISDL1030K	ISDM1030KC	ISDM1030K
	400	ISDL1040KC	ISDL1040K	ISDM1040KC	ISDM1040K
	450	ISDL1045KC	ISDL1045K	ISDM1045KC	ISDM1045K
	500	ISDL1050KC	ISDL1050K	ISDM1050KC	ISDM1050K
	600	ISDL1060KC	ISDL1060K	ISDM1060KC	ISDM1060K

Ответвитель Т-образный



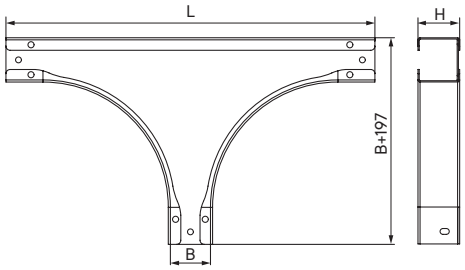

Назначение
• организация Т-образного отвода трассы в горизонтальной плоскости.
Характеристики
• исп. 3 – нержавеющая сталь AISI 304;
• исп. 6 – нержавеющая сталь AISI 316L.
Особенности
• соединители и метизы входят в комплект.

Высота H, мм	Ширина B, мм	Длина L, мм	Код, исп. 3	Код, исп. 6	Код, исп. 3	Код, исп. 6
			толщина S – 0,8 мм		толщина S – 1,5 мм	
30	50	441,6	ISTL305KC	ISTL305K	ISTM305KC	ISTM305K
	75	461,6	ISTL307KC	ISTL307K	ISTM307KC	ISTM307K
	100	491,6	ISTL310KC	ISTL310K	ISTM310KC	ISTM310K
	150	541,6	ISTL315KC	ISTL315K	ISTM315KC	ISTM315K
	200	591,6	ISTL320KC	ISTL320K	ISTM320KC	ISTM320K
	300	691,6	ISTL330KC	ISTL330K	ISTM330KC	ISTM330K
	400	791,6	ISTL340KC	ISTL340K	ISTM340KC	ISTM340K
	450	841,6	ISTL345KC	ISTL345K	ISTM345KC	ISTM345K
	500	891,6	ISTL350KC	ISTL350K	ISTM350KC	ISTM350K
	600	991,6	ISTL360KC	ISTL360K	ISTM360KC	ISTM360K
50	50	441,6	ISTL505KC	ISTL505K	ISTM505KC	ISTM505K
	75	461,6	ISTL507KC	ISTL507K	ISTM507KC	ISTM507K
	100	491,6	ISTL510KC	ISTL510K	ISTM510KC	ISTM510K
	150	541,6	ISTL515KC	ISTL515K	ISTM515KC	ISTM515K
	200	591,6	ISTL520KC	ISTL520K	ISTM520KC	ISTM520K
	300	691,6	ISTL530KC	ISTL530K	ISTM530KC	ISTM530K
	400	791,6	ISTL540KC	ISTL540K	ISTM540KC	ISTM540K
	450	841,6	ISTL545KC	ISTL545K	ISTM545KC	ISTM545K
	500	891,6	ISTL550KC	ISTL550K	ISTM550KC	ISTM550K
	600	991,6	ISTL560KC	ISTL560K	ISTM560KC	ISTM560K
80	75	461,6	ISTL807KC	ISTL807K	ISTM807KC	ISTM807K
	100	491,6	ISTL810KC	ISTL810K	ISTM810KC	ISTM810K
	150	541,6	ISTL815KC	ISTL815K	ISTM815KC	ISTM815K
	200	591,6	ISTL820KC	ISTL820K	ISTM820KC	ISTM820K
	300	691,6	ISTL830KC	ISTL830K	ISTM830KC	ISTM830K
	400	791,6	ISTL840KC	ISTL840K	ISTM840KC	ISTM840K
	450	841,6	ISTL845KC	ISTL845K	ISTM845KC	ISTM845K
	500	891,6	ISTL850KC	ISTL850K	ISTM850KC	ISTM850K
	600	991,6	ISTL860KC	ISTL860K	ISTM860KC	ISTM860K
100	100	491,6	ISTL1010KC	ISTL1010K	ISTM1010KC	ISTM1010K
	150	541,6	ISTL1015KC	ISTL1015K	ISTM1015KC	ISTM1015K
	200	591,6	ISTL1020KC	ISTL1020K	ISTM1020KC	ISTM1020K
	300	691,6	ISTL1030KC	ISTL1030K	ISTM1030KC	ISTM1030K
	400	791,6	ISTL1040KC	ISTL1040K	ISTM1040KC	ISTM1040K
	450	841,6	ISTL1045KC	ISTL1045K	ISTM1045KC	ISTM1045K
	500	891,6	ISTL1050KC	ISTL1050K	ISTM1050KC	ISTM1050K
	600	991,6	ISTL1060KC	ISTL1060K	ISTM1060KC	ISTM1060K

Ответвитель X-образный

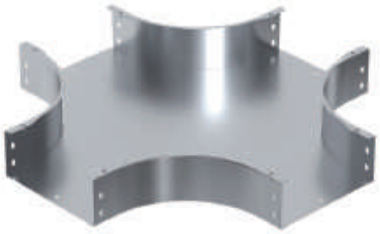

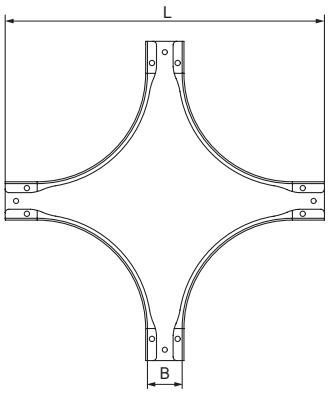

Назначение
• монтаж пересечения трасс в горизонтальной плоскости.
Характеристики
• исп. 3 – нержавеющая сталь AISI 304;
• исп. 6 – нержавеющая сталь AISI 316L.
Особенности
• соединители и метизы входят в комплект.

Высота H, мм	Ширина B, мм	Длина L, мм	Код, исп. 3	Код, исп. 6	Код, исп. 3	Код, исп. 6
			толщина S – 0,8 мм		толщина S – 1,5 мм	
30	50	441,6	ISXL305KC	ISXL305K	ISXM305KC	ISXM305K
	75	461,6	ISXL307KC	ISXL307K	ISXM307KC	ISXM307K
	100	491,6	ISXL310KC	ISXL310K	ISXM310KC	ISXM310K
	150	541,6	ISXL315KC	ISXL315K	ISXM315KC	ISXM315K
	200	591,6	ISXL320KC	ISXL320K	ISXM320KC	ISXM320K
	300	691,6	ISXL330KC	ISXL330K	ISXM330KC	ISXM330K
	400	791,6	ISXL340KC	ISXL340K	ISXM340KC	ISXM340K
	450	841,6	ISXL345KC	ISXL345K	ISXM345KC	ISXM345K
	500	891,6	ISXL350KC	ISXL350K	ISXM350KC	ISXM350K
	600	991,6	ISXL360KC	ISXL360K	ISXM360KC	ISXM360K
50	50	441,6	ISXL505KC	ISXL505K	ISXM505KC	ISXM505K
	75	461,6	ISXL507KC	ISXL507K	ISXM507KC	ISXM507K
	100	491,6	ISXL510KC	ISXL510K	ISXM510KC	ISXM510K
	150	541,6	ISXL515KC	ISXL515K	ISXM515KC	ISXM515K
	200	591,6	ISXL520KC	ISXL520K	ISXM520KC	ISXM520K
	300	691,6	ISXL530KC	ISXL530K	ISXM530KC	ISXM530K
	400	791,6	ISXL540KC	ISXL540K	ISXM540KC	ISXM540K
	450	841,6	ISXL545KC	ISXL545K	ISXM545KC	ISXM545K
	500	891,6	ISXL550KC	ISXL550K	ISXM550KC	ISXM550K
	600	991,6	ISXL560KC	ISXL560K	ISXM560KC	ISXM560K
80	75	461,6	ISXL807KC	ISXL807K	ISXM807KC	ISXM807K
	100	491,6	ISXL810KC	ISXL810K	ISXM810KC	ISXM810K
	150	541,6	ISXL815KC	ISXL815K	ISXM815KC	ISXM815K
	200	591,6	ISXL820KC	ISXL820K	ISXM820KC	ISXM820K
	300	691,6	ISXL830KC	ISXL830K	ISXM830KC	ISXM830K
	400	791,6	ISXL840KC	ISXL840K	ISXM840KC	ISXM840K
	450	841,6	ISXL845KC	ISXL845K	ISXM845KC	ISXM845K
	500	891,6	ISXL850KC	ISXL850K	ISXM850KC	ISXM850K
	600	991,6	ISXL860KC	ISXL860K	ISXM860KC	ISXM860K
100	100	491,6	ISXL1010KC	ISXL1010K	ISXM1010KC	ISXM1010K
	150	541,6	ISXL1015KC	ISXL1015K	ISXM1015KC	ISXM1015K
	200	591,6	ISXL1020KC	ISXL1020K	ISXM1020KC	ISXM1020K
	300	691,6	ISXL1030KC	ISXL1030K	ISXM1030KC	ISXM1030K
	400	791,6	ISXL1040KC	ISXL1040K	ISXM1040KC	ISXM1040K
	450	841,6	ISXL1045KC	ISXL1045K	ISXM1045KC	ISXM1045K
	500	891,6	ISXL1050KC	ISXL1050K	ISXM1050KC	ISXM1050K
	600	991,6	ISXL1060KC	ISXL1060K	ISXM1060KC	ISXM1060K

Угол вертикальный внутренний 90°



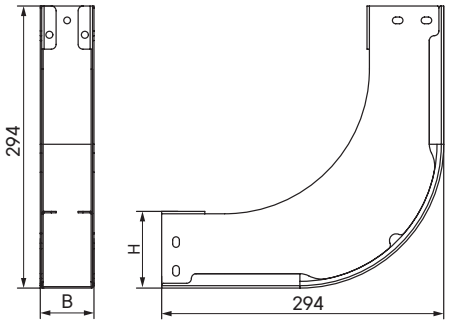

Назначение
• организация поворота трассы лотков вверх на 90°.
Характеристики
• исп. 3 – нержавеющая сталь AISI 304;
• исп. 6 – нержавеющая сталь AISI 316L.
Особенности
• соединители и метизы входят в комплект.

Высота H, мм	Ширина B, мм	Код, исп. 3	Код, исп. 6	Код, исп. 3	Код, исп. 6
		толщина S – 0,8 мм		толщина S – 1,5 мм	
30	50	ISIL305KC	ISIL305K	ISIM305KC	ISIM305K
	75	ISIL307KC	ISIL307K	ISIM307KC	ISIM307K
	100	ISIL310KC	ISIL310K	ISIM310KC	ISIM310K
	150	ISIL315KC	ISIL315K	ISIM315KC	ISIM315K
	200	ISIL320KC	ISIL320K	ISIM320KC	ISIM320K
	300	ISIL330KC	ISIL330K	ISIM330KC	ISIM330K
	400	ISIL340KC	ISIL340K	ISIM340KC	ISIM340K
	450	ISIL345KC	ISIL345K	ISIM345KC	ISIM345K
	500	ISIL350KC	ISIL350K	ISIM350KC	ISIM350K
	600	ISIL360KC	ISIL360K	ISIM360KC	ISIM360K
50	50	ISIL505KC	ISIL505K	ISIM505KC	ISIM505K
	75	ISIL507KC	ISIL507K	ISIM507KC	ISIM507K
	100	ISIL510KC	ISIL510K	ISIM510KC	ISIM510K
	150	ISIL515KC	ISIL515K	ISIM515KC	ISIM515K
	200	ISIL520KC	ISIL520K	ISIM520KC	ISIM520K
	300	ISIL530KC	ISIL530K	ISIM530KC	ISIM530K
	400	ISIL540KC	ISIL540K	ISIM540KC	ISIM540K
	450	ISIL545KC	ISIL545K	ISIM545KC	ISIM545K
	500	ISIL550KC	ISIL550K	ISIM550KC	ISIM550K
	600	ISIL560KC	ISIL560K	ISIM560KC	ISIM560K
80	75	ISIL807KC	ISIL807K	ISIM807KC	ISIM807K
	100	ISIL810KC	ISIL810K	ISIM810KC	ISIM810K
	150	ISIL815KC	ISIL815K	ISIM815KC	ISIM815K
	200	ISIL820KC	ISIL820K	ISIM820KC	ISIM820K
	300	ISIL830KC	ISIL830K	ISIM830KC	ISIM830K
	400	ISIL840KC	ISIL840K	ISIM840KC	ISIM840K
	450	ISIL845KC	ISIL845K	ISIM845KC	ISIM845K
	500	ISIL850KC	ISIL850K	ISIM850KC	ISIM850K
	600	ISIL860KC	ISIL860K	ISIM860KC	ISIM860K
100	100	ISIL1010KC	ISIL1010K	ISIM1010KC	ISIM1010K
	150	ISIL1015KC	ISIL1015K	ISIM1015KC	ISIM1015K
	200	ISIL1020KC	ISIL1020K	ISIM1020KC	ISIM1020K
	300	ISIL1030KC	ISIL1030K	ISIM1030KC	ISIM1030K
	400	ISIL1040KC	ISIL1040K	ISIM1040KC	ISIM1040K
	450	ISIL1045KC	ISIL1045K	ISIM1045KC	ISIM1045K
	500	ISIL1050KC	ISIL1050K	ISIM1050KC	ISIM1050K
	600	ISIL1060KC	ISIL1060K	ISIM1060KC	ISIM1060K

Угол вертикальный внешний 90°



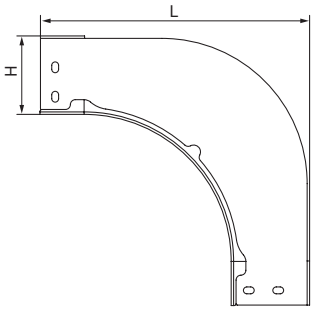

Назначение
• организация поворота трассы лотков вниз на 90°.
Характеристики
• исп. 3 – нержавеющая сталь AISI 304;
• исп. 6 – нержавеющая сталь AISI 316L.
Особенности
• соединители и метизы входят в комплект.

Высота H, мм	Ширина B, мм	Длина L, мм	Код, исп. 3	Код, исп. 6	Код, исп. 3	Код, исп. 6
			толщина S – 0,8 мм		толщина S – 1,5 мм	
30	50	225	ISOL305KC	ISOL305K	ISOM305KC	ISOM305K
	75	225	ISOL307KC	ISOL307K	ISOM307KC	ISOM307K
	100	225	ISOL310KC	ISOL310K	ISOM310KC	ISOM310K
	150	225	ISOL315KC	ISOL315K	ISOM315KC	ISOM315K
	200	225	ISOL320KC	ISOL320K	ISOM320KC	ISOM320K
	300	225	ISOL330KC	ISOL330K	ISOM330KC	ISOM330K
	400	225	ISOL340KC	ISOL340K	ISOM340KC	ISOM340K
	450	225	ISOL345KC	ISOL345K	ISOM345KC	ISOM345K
	500	225	ISOL350KC	ISOL350K	ISOM350KC	ISOM350K
	600	225	ISOL360KC	ISOL360K	ISOM360KC	ISOM360K
50	50	245	ISOL505KC	ISOL505K	ISOM505KC	ISOM505K
	75	245	ISOL507KC	ISOL507K	ISOM507KC	ISOM507K
	100	245	ISOL510KC	ISOL510K	ISOM510KC	ISOM510K
	150	245	ISOL515KC	ISOL515K	ISOM515KC	ISOM515K
	200	245	ISOL520KC	ISOL520K	ISOM520KC	ISOM520K
	300	245	ISOL530KC	ISOL530K	ISOM530KC	ISOM530K
	400	245	ISOL540KC	ISOL540K	ISOM540KC	ISOM540K
	450	245	ISOL545KC	ISOL545K	ISOM545KC	ISOM545K
	500	245	ISOL550KC	ISOL550K	ISOM550KC	ISOM550K
	600	245	ISOL560KC	ISOL560K	ISOM560KC	ISOM560K
80	75	275	ISOL807KC	ISOL807K	ISOM807KC	ISOM807K
	100	275	ISOL810KC	ISOL810K	ISOM810KC	ISOM810K
	150	275	ISOL815KC	ISOL815K	ISOM815KC	ISOM815K
	200	275	ISOL820KC	ISOL820K	ISOM820KC	ISOM820K
	300	275	ISOL830KC	ISOL830K	ISOM830KC	ISOM830K
	400	275	ISOL840KC	ISOL840K	ISOM840KC	ISOM840K
	450	275	ISOL845KC	ISOL845K	ISOM845KC	ISOM845K
	500	275	ISOL850KC	ISOL850K	ISOM850KC	ISOM850K
	600	275	ISOL860KC	ISOL860K	ISOM860KC	ISOM860K
100	100	295	ISOL1010KC	ISOL1010K	ISOM1010KC	ISOM1010K
	150	295	ISOL1015KC	ISOL1015K	ISOM1015KC	ISOM1015K
	200	295	ISOL1020KC	ISOL1020K	ISOM1020KC	ISOM1020K
	300	295	ISOL1030KC	ISOL1030K	ISOM1030KC	ISOM1030K
	400	295	ISOL1040KC	ISOL1040K	ISOM1040KC	ISOM1040K
	450	295	ISOL1045KC	ISOL1045K	ISOM1045KC	ISOM1045K
	500	295	ISOL1050KC	ISOL1050K	ISOM1050KC	ISOM1050K
	600	295	ISOL1060KC	ISOL1060K	ISOM1060KC	ISOM1060K

Угол вертикальный внутренний 45°



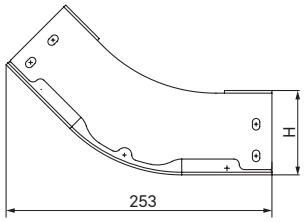

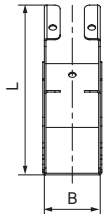

Назначение
• организация поворота трассы лотков вверх на 45°.
Характеристики
• исп. 3 – нержавеющая сталь AISI 304;
• исп. 6 – нержавеющая сталь AISI 316L.
Особенности
• соединители и метизы входят в комплект.

Высота H, мм	Ширина B, мм	Длина L, мм	Код, исп. 3	Код, исп. 6	Код, исп. 3	Код, исп. 6
			толщина S – 0,8 мм		толщина S – 1,5 мм	
30	50	126	ISKL305KC	ISKL305K	ISKM305KC	ISKM305K
	75	126	ISKL307KC	ISKL307K	ISKM307KC	ISKM307K
	100	126	ISKL310KC	ISKL310K	ISKM310KC	ISKM310K
	150	126	ISKL315KC	ISKL315K	ISKM315KC	ISKM315K
	200	126	ISKL320KC	ISKL320K	ISKM320KC	ISKM320K
	300	126	ISKL330KC	ISKL330K	ISKM330KC	ISKM330K
	400	126	ISKL340KC	ISKL340K	ISKM340KC	ISKM340K
	450	126	ISKL345KC	ISKL345K	ISKM345KC	ISKM345K
	500	126	ISKL350KC	ISKL350K	ISKM350KC	ISKM350K
	600	126	ISKL360KC	ISKL360K	ISKM360KC	ISKM360K
50	50	140	ISKL505KC	ISKL505K	ISKM505KC	ISKM505K
	75	140	ISKL507KC	ISKL507K	ISKM507KC	ISKM507K
	100	140	ISKL510KC	ISKL510K	ISKM510KC	ISKM510K
	150	140	ISKL515KC	ISKL515K	ISKM515KC	ISKM515K
	200	140	ISKL520KC	ISKL520K	ISKM520KC	ISKM520K
	300	140	ISKL530KC	ISKL530K	ISKM530KC	ISKM530K
	400	140	ISKL540KC	ISKL540K	ISKM540KC	ISKM540K
	450	140	ISKL545KC	ISKL545K	ISKM545KC	ISKM545K
	500	140	ISKL550KC	ISKL550K	ISKM550KC	ISKM550K
	600	140	ISKL560KC	ISKL560K	ISKM560KC	ISKM560K
80	75	161	ISKL807KC	ISKL807K	ISKM807KC	ISKM807K
	100	161	ISKL810KC	ISKL810K	ISKM810KC	ISKM810K
	150	161	ISKL815KC	ISKL815K	ISKM815KC	ISKM815K
	200	161	ISKL820KC	ISKL820K	ISKM820KC	ISKM820K
	300	161	ISKL830KC	ISKL830K	ISKM830KC	ISKM830K
	400	161	ISKL840KC	ISKL840K	ISKM840KC	ISKM840K
	450	161	ISKL845KC	ISKL845K	ISKM845KC	ISKM845K
	500	161	ISKL850KC	ISKL850K	ISKM850KC	ISKM850K
	600	161	ISKL860KC	ISKL860K	ISKM860KC	ISKM860K
100	100	176	ISKL1010KC	ISKL1010K	ISKM1010KC	ISKM1010K
	150	176	ISKL1015KC	ISKL1015K	ISKM1015KC	ISKM1015K
	200	176	ISKL1020KC	ISKL1020K	ISKM1020KC	ISKM1020K
	300	176	ISKL1030KC	ISKL1030K	ISKM1030KC	ISKM1030K
	400	176	ISKL1040KC	ISKL1040K	ISKM1040KC	ISKM1040K
	450	176	ISKL1045KC	ISKL1045K	ISKM1045KC	ISKM1045K
	500	176	ISKL1050KC	ISKL1050K	ISKM1050KC	ISKM1050K
	600	176	ISKL1060KC	ISKL1060K	ISKM1060KC	ISKM1060K

Угол вертикальный внешний 45°



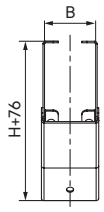

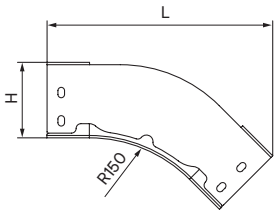

Назначение
- организация поворота трассы лотков вниз на 45°.

Характеристики
- исп. 3 – нержавеющая сталь AISI 304;
- исп. 6 – нержавеющая сталь AISI 316L.

Особенности
- соединители и метизы входят в комплект.

Высота H, мм	Ширина B, мм	Длина L, мм	Код, исп. 3	Код, исп. 6	Код, исп. 3	Код, исп. 6
			толщина S – 0,8 мм		толщина S – 1,5 мм	
30	50	204	ISPL305KC	ISPL305K	ISPM305KC	ISPM305K
	75	204	ISPL307KC	ISPL307K	ISPM307KC	ISPM307K
	100	204	ISPL310KC	ISPL310K	ISPM310KC	ISPM310K
	150	204	ISPL315KC	ISPL315K	ISPM315KC	ISPM315K
	200	204	ISPL320KC	ISPL320K	ISPM320KC	ISPM320K
	300	204	ISPL330KC	ISPL330K	ISPM330KC	ISPM330K
	400	204	ISPL340KC	ISPL340K	ISPM340KC	ISPM340K
	450	204	ISPL345KC	ISPL345K	ISPM345KC	ISPM345K
	500	204	ISPL350KC	ISPL350K	ISPM350KC	ISPM350K
	600	204	ISPL360KC	ISPL360K	ISPM360KC	ISPM360K
50	50	218	ISPL505KC	ISPL505K	ISPM505KC	ISPM505K
	75	218	ISPL507KC	ISPL507K	ISPM507KC	ISPM507K
	100	218	ISPL510KC	ISPL510K	ISPM510KC	ISPM510K
	150	218	ISPL515KC	ISPL515K	ISPM515KC	ISPM515K
	200	218	ISPL520KC	ISPL520K	ISPM520KC	ISPM520K
	300	218	ISPL530KC	ISPL530K	ISPM530KC	ISPM530K
	400	218	ISPL540KC	ISPL540K	ISPM540KC	ISPM540K
	450	218	ISPL545KC	ISPL545K	ISPM545KC	ISPM545K
	500	218	ISPL550KC	ISPL550K	ISPM550KC	ISPM550K
	600	218	ISPL560KC	ISPL560K	ISPM560KC	ISPM560K
80	75	240	ISPL807KC	ISPL807K	ISPM807KC	ISPM807K
	100	240	ISPL810KC	ISPL810K	ISPM810KC	ISPM810K
	150	240	ISPL815KC	ISPL815K	ISPM815KC	ISPM815K
	200	240	ISPL820KC	ISPL820K	ISPM820KC	ISPM820K
	300	240	ISPL830KC	ISPL830K	ISPM830KC	ISPM830K
	400	240	ISPL840KC	ISPL840K	ISPM840KC	ISPM840K
	450	240	ISPL845KC	ISPL845K	ISPM845KC	ISPM845K
	500	240	ISPL850KC	ISPL850K	ISPM850KC	ISPM850K
	600	240	ISPL860KC	ISPL860K	ISPM860KC	ISPM860K
100	100	254	ISPL1010KC	ISPL1010K	ISPM1010KC	ISPM1010K
	150	254	ISPL1015KC	ISPL1015K	ISPM1015KC	ISPM1015K
	200	254	ISPL1020KC	ISPL1020K	ISPM1020KC	ISPM1020K
	300	254	ISPL1030KC	ISPL1030K	ISPM1030KC	ISPM1030K
	400	254	ISPL1040KC	ISPL1040K	ISPM1040KC	ISPM1040K
	450	254	ISPL1045KC	ISPL1045K	ISPM1045KC	ISPM1045K
	500	254	ISPL1050KC	ISPL1050K	ISPM1050KC	ISPM1050K
	600	254	ISPL1060KC	ISPL1060K	ISPM1060KC	ISPM1060K

Ответвитель универсальный



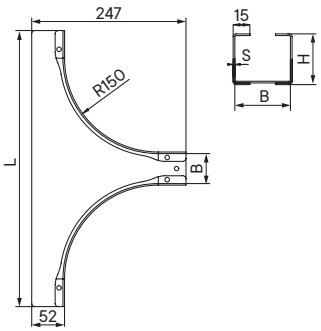

Назначение
• организация как Т-образного, так и Х-образного отвода трассы в горизонтальной плоскости, либо Т-образного ответвления вниз в вертикальной плоскости при условии монтажа без крышки.
Характеристики
• исп. 3 – нержавеющая сталь AISI 304;
• исп. 6 – нержавеющая сталь AISI 316L.
Особенности
• поставляется в комплекте с крепежными элементами и соединительными пластинами.

Высота H, мм	Ширина B, мм	Код, исп. 3	Код, исп. 6	Код, исп. 3	Код, исп. 6
		толщина S – 0,8 мм		толщина S – 1,5 мм	
30	50	ISFL305KC	ISFL305K	ISFM305KC	ISFM305K
	75	ISFL307KC	ISFL307K	ISFM307KC	ISFM307K
	100	ISFL310KC	ISFL310K	ISFM310KC	ISFM310K
	150	ISFL315KC	ISFL315K	ISFM315KC	ISFM315K
	200	ISFL320KC	ISFL320K	ISFM320KC	ISFM320K
	300	ISFL330KC	ISFL330K	ISFM330KC	ISFM330K
	400	ISFL340KC	ISFL340K	ISFM340KC	ISFM340K
	450	ISFL345KC	ISFL345K	ISFM345KC	ISFM345K
	500	ISFL350KC	ISFL350K	ISFM350KC	ISFM350K
	600	ISFL360KC	ISFL360K	ISFM360KC	ISFM360K
50	75	ISFL507KC	ISFL507K	ISFM505KC	ISFM505K
	100	ISFL510KC	ISFL510K	ISFM507KC	ISFM507K
	150	ISFL515KC	ISFL515K	ISFM510KC	ISFM510K
	200	ISFL520KC	ISFL520K	ISFM515KC	ISFM515K
	300	ISFL530KC	ISFL530K	ISFM520KC	ISFM520K
	400	ISFL540KC	ISFL540K	ISFM530KC	ISFM530K
	450	ISFL545KC	ISFL545K	ISFM540KC	ISFM540K
	500	ISFL550KC	ISFL550K	ISFM545KC	ISFM545K
	600	ISFL560KC	ISFL560K	ISFM550KC	ISFM550K
80	75	ISFL807KC	ISFL807K	ISFM560KC	ISFM560K
	100	ISFL810KC	ISFL810K	ISFM807KC	ISFM807K
	150	ISFL815KC	ISFL815K	ISFM810KC	ISFM810K
	200	ISFL820KC	ISFL820K	ISFM815KC	ISFM815K
	300	ISFL830KC	ISFL830K	ISFM820KC	ISFM820K
	400	ISFL840KC	ISFL840K	ISFM830KC	ISFM830K
	450	ISFL845KC	ISFL845K	ISFM840KC	ISFM840K
	500	ISFL850KC	ISFL850K	ISFM845KC	ISFM845K
	600	ISFL860KC	ISFL860K	ISFM850KC	ISFM850K
100	100	ISFL1010KC	ISFL1010K	ISFM860KC	ISFM860K
	150	ISFL1015KC	ISFL1015K	ISFM1015KC	ISFM1015K
	200	ISFL1020KC	ISFL1020K	ISFM1020KC	ISFM1020K
	300	ISFL1030KC	ISFL1030K	ISFM1030KC	ISFM1030K
	400	ISFL1040KC	ISFL1040K	ISFM1040KC	ISFM1040K
	450	ISFL1045KC	ISFL1045K	ISFM1045KC	ISFM1045K
	500	ISFL1050KC	ISFL1050K	ISFM1050KC	ISFM1050K
	600	ISFL1060KC	ISFL1060K	ISFM1060KC	ISFM1060K

Крышка на ответвитель универсальный с толщиной стали 1,2 мм



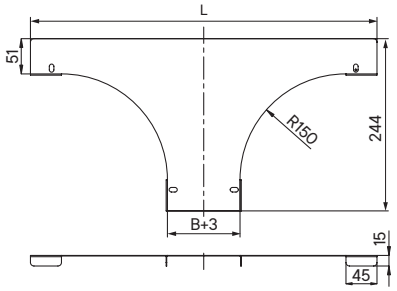

Назначение
- защита кабелей от внешних воздействий.

Характеристики
- толщина стали аксессуара – 1,2 мм;
- исп. 3 – нержавеющая сталь AISI 304;
- исп. 6 – нержавеющая сталь AISI 316L.

Ширина B, мм	Длина L, мм	Код, исп. 3	Код, исп. 6
50	442	IKSFL05C	IKSFL05
75	467	IKSFL07C	IKSFL07
100	492	IKSFL10C	IKSFL10
150	542	IKSFL15C	IKSFL15
200	592	IKSFL20C	IKSFL20
300	692	IKSFL30C	IKSFL30
400	792	IKSFL40C	IKSFL40
450	842	IKSFL45C	IKSFL45
500	892	IKSFL50C	IKSFL50
600	992	IKSFL60C	IKSFL60

Угол вертикальный внешний CDSD 90 переходник правосторонний



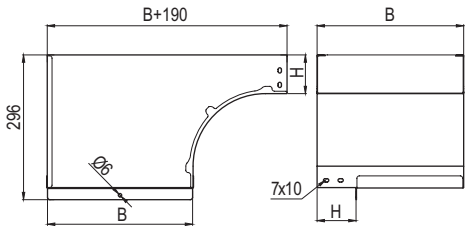

Назначение
• организация поворота трассы лотков вниз на 90° с разворотом открытой части лотка вокруг оси на 90°.
Характеристики
• толщина стали – 0,8 мм;
• исп. 3 – нержавеющая сталь AISI 304;
• исп. 6 – нержавеющая сталь AISI 316L.
Особенности
• соединители и метизы входят в комплект.

Высота H, мм	Ширина B, мм	Вес, кг/упак.	Код, исп. 3	Код, исп. 6
50	50	0,64	ISDRL0505KC	ISDRL0505K
	75	0,86	ISDRL0507KC	ISDRL0507K
	100	1,08	ISDRL0510KC	ISDRL0510K
	150	1,52	ISDRL0515KC	ISDRL0515K
	200	1,99	ISDRL0520KC	ISDRL0520K
	300	3,03	ISDRL0530KC	ISDRL0530K
	400	4,21	ISDRL0540KC	ISDRL0540K
	450	4,83	ISDRL0545KC	ISDRL0545K
	500	5,49	ISDRL0550KC	ISDRL0550K
	600	6,91	ISDRL0560KC	ISDRL0560K
80	75	0,93	ISDRL0807KC	ISDRL0807K
	100	1,18	ISDRL0810KC	ISDRL0810K
	150	1,65	ISDRL0815KC	ISDRL0815K
	200	2,14	ISDRL0820KC	ISDRL0820K
	300	3,22	ISDRL0830KC	ISDRL0830K
	400	4,43	ISDRL0840KC	ISDRL0840K
	450	5,07	ISDRL0845KC	ISDRL0845K
	500	5,76	ISDRL0850KC	ISDRL0850K
	600	7,22	ISDRL0860KC	ISDRL0860K
100	100	1,23	ISDRL1010KC	ISDRL1010K
	150	1,73	ISDRL1015KC	ISDRL1015K
	200	2,23	ISDRL1020KC	ISDRL1020K
	300	3,33	ISDRL1030KC	ISDRL1030K
	400	4,56	ISDRL1040KC	ISDRL1040K
	450	5,22	ISDRL1045KC	ISDRL1045K
	500	5,91	ISDRL1050KC	ISDRL1050K
	600	7,39	ISDRL1060KC	ISDRL1060K

Крышка на угол вертикальный внешний CDSD/CDSS



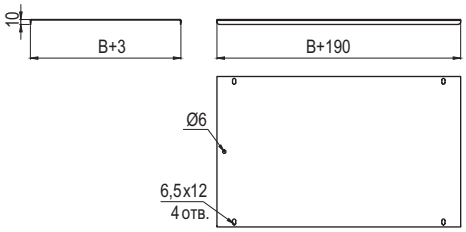

Назначение
• защита кабелей от внешних воздействий.
Характеристики
• толщина стали – 0,8 мм;
• исп. 3 – нержавеющая сталь AISI 304;
• исп. 6 – нержавеющая сталь AISI 316L.
Особенности
• соединители и метизы входят в комплект.

Ширина B, мм	Вес, кг/шт.	Код, исп. 3	Код, исп. 6
50	0,11	IKSDRL05C	IKSDRL05
75	0,17	IKSDRL07C	IKSDRL07
100	0,23	IKSDRL10C	IKSDRL10
150	0,37	IKSDRL15C	IKSDRL15
200	0,55	IKSDRL20C	IKSDRL20
300	1,01	IKSDRL30C	IKSDRL30
400	1,59	IKSDRL40C	IKSDRL40
450	1,93	IKSDRL45C	IKSDRL45
500	2,29	IKSDRL50C	IKSDRL50
600	3,13	IKSDRL60C	IKSDRL60

Угол вертикальный внутренний переходник CSSS 90 переходник левосторонний



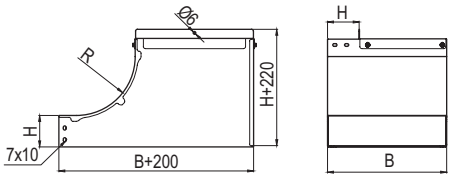

Назначение
• организация поворота трассы лотков вверх на 90° с разворотом открытой части лотка вокруг оси на 90°.
Характеристики
• толщина стали – 0,8 мм;
• исп. 3 – нержавеющая сталь AISI 304;
• исп. 6 – нержавеющая сталь AISI 316L.
Особенности
• соединители и метизы входят в комплект.

Высота H, мм	Ширина B, мм	Вес, кг/упак.	Код, исп. 3	Код, исп. 6
50	50	0,71	ISULL0505KC	ISULL0505K
	75	0,98	ISULL0507KC	ISULL0507K
	100	1,27	ISULL0510KC	ISULL0510K
	150	1,85	ISULL0515KC	ISULL0515K
	200	2,49	ISULL0520KC	ISULL0520K
	300	3,97	ISULL0530KC	ISULL0530K
	400	5,69	ISULL0540KC	ISULL0540K
	450	6,66	ISULL0545KC	ISULL0545K
	500	7,68	ISULL0550KC	ISULL0550K
	600	9,92	ISULL0560KC	ISULL0560K
80	75	1,04	ISULL0807KC	ISULL0807K
	100	1,35	ISULL0810KC	ISULL0810K
	150	1,96	ISULL0815KC	ISULL0815K
	200	2,62	ISULL0820KC	ISULL0820K
	300	4,14	ISULL0830KC	ISULL0830K
	400	5,9	ISULL0840KC	ISULL0840K
	450	6,88	ISULL0845KC	ISULL0845K
	500	7,92	ISULL0850KC	ISULL0850K
	600	10,2	ISULL0860KC	ISULL0860K
100	100	1,39	ISULL1010KC	ISULL1010K
	150	2,04	ISULL1015KC	ISULL1015K
	200	2,72	ISULL1020KC	ISULL1020K
	300	4,26	ISULL1030KC	ISULL1030K
	400	6,05	ISULL1040KC	ISULL1040K
	450	7,04	ISULL1045KC	ISULL1045K
	500	8,09	ISULL1050KC	ISULL1050K
	600	10,39	ISULL1060KC	ISULL1060K

Угол вертикальный внешний CDV 90



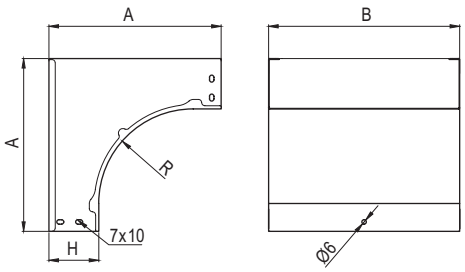

Назначение
• организация поворота трассы лотков вниз на 90° с разворотом открытой части лотка вокруг своей оси на 180°.
Характеристики
• толщина стали – 0,8 мм;
• исп. 3 – нержавеющая сталь AISI 304;
• исп. 6 – нержавеющая сталь AISI 316L.
Особенности
• соединители и метизы входят в комплект.

Высота H, мм	Ширина B, мм	Вес, кг/упак.	Код, исп. 3	Код, исп. 6
50	50	0,63	ISCVL0505KC	ISCVL0505K
	75	0,73	ISCVL0507KC	ISCVL0507K
	100	0,82	ISCVL0510KC	ISCVL0510K
	150	1	ISCVL0515KC	ISCVL0515K
	200	1,18	ISCVL0520KC	ISCVL0520K
	300	1,54	ISCVL0530KC	ISCVL0530K
	400	1,92	ISCVL0540KC	ISCVL0540K
	450	2,09	ISCVL0545KC	ISCVL0545K
	500	2,28	ISCVL0550KC	ISCVL0550K
	600	2,64	ISCVL0560KC	ISCVL0560K
80	75	0,94	ISCVL0807KC	ISCVL0807K
	100	1,04	ISCVL0810KC	ISCVL0810K
	150	1,23	ISCVL0815KC	ISCVL0815K
	200	1,42	ISCVL0820KC	ISCVL0820K
	300	1,8	ISCVL0830KC	ISCVL0830K
	400	2,19	ISCVL0840KC	ISCVL0840K
	450	2,38	ISCVL0845KC	ISCVL0845K
	500	2,57	ISCVL0850KC	ISCVL0850K
	600	2,96	ISCVL0860KC	ISCVL0860K
100	100	1,2	ISCVL1010KC	ISCVL1010K
	150	1,4	ISCVL1015KC	ISCVL1015K
	200	1,6	ISCVL1020KC	ISCVL1020K
	300	1,99	ISCVL1030KC	ISCVL1030K
	400	2,39	ISCVL1040KC	ISCVL1040K
	450	2,59	ISCVL1045KC	ISCVL1045K
	500	2,79	ISCVL1050KC	ISCVL1050K
	600	3,18	ISCVL1060KC	ISCVL1060K

Крышка на угол вертикальный внешний CDV 90



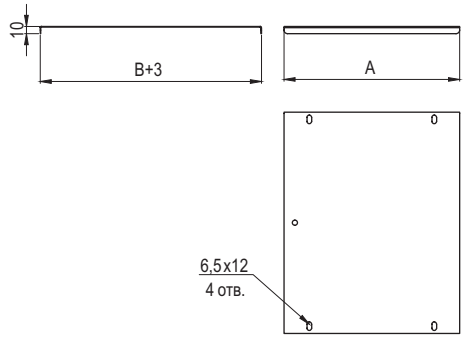

Назначение
• защита кабелей от внешних воздействий.
Характеристики
• толщина стали – 0,8 мм;
• исп. 3 – нержавеющая сталь AISI 304;
• исп. 6 – нержавеющая сталь AISI 316L.
Особенности
• соединители и метизы входят в комплект.

Ширина B, мм	Вес, кг/шт.	Код, исп. 3	Код, исп. 6
50	0,11	IKSVL05C	IKSVL05
75	0,15	IKSVL07C	IKSVL07
100	0,19	IKSVL10C	IKSVL10
150	0,26	IKSVL15C	IKSVL15
200	0,34	IKSVL20C	IKSVL20
300	0,49	IKSVL30C	IKSVL30
400	0,65	IKSVL40C	IKSVL40
450	0,72	IKSVL45C	IKSVL45
500	0,81	IKSVL50C	IKSVL50
600	0,95	IKSVL60C	IKSVL60

Ответвитель Т-образный вертикальный TD



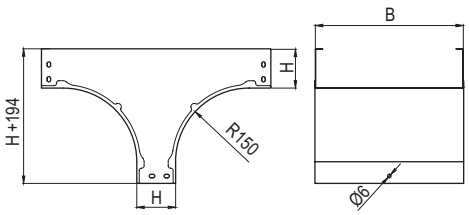

Назначение
• организация Т-образного отвода трассы лотков вниз.
Характеристики
• толщина стали – 0,8 мм;
• исп. 3 – нержавеющая сталь AISI 304;
• исп. 6 – нержавеющая сталь AISI 316L.
Особенности
• соединители и метизы входят в комплект.

Высота H, мм	Ширина B, мм	Вес, кг/упак.	Код, исп. 3	Код, исп. 6
50	50	0,89	ISTDL0505KC	ISTDL0505K
	75	1	ISTDL0507KC	ISTDL0507K
	100	1,09	ISTDL0510KC	ISTDL0510K
	150	1,3	ISTDL0515KC	ISTDL0515K
	200	1,5	ISTDL0520KC	ISTDL0520K
	300	1,91	ISTDL0530KC	ISTDL0530K
	400	2,33	ISTDL0540KC	ISTDL0540K
	450	2,53	ISTDL0545KC	ISTDL0545K
	500	2,73	ISTDL0550KC	ISTDL0550K
	600	3,15	ISTDL0560KC	ISTDL0560K
80	75	1,27	ISTDL0807KC	ISTDL0807K
	100	1,34	ISTDL0810KC	ISTDL0810K
	150	1,55	ISTDL0815KC	ISTDL0815K
	200	1,75	ISTDL0820KC	ISTDL0820K
	300	2,16	ISTDL0830KC	ISTDL0830K
	400	2,57	ISTDL0840KC	ISTDL0840K
	450	2,78	ISTDL0845KC	ISTDL0845K
	500	2,98	ISTDL0850KC	ISTDL0850K
	600	3,4	ISTDL0860KC	ISTDL0860K
100	100	1,54	ISTDL1010KC	ISTDL1010K
	150	1,74	ISTDL1015KC	ISTDL1015K
	200	1,95	ISTDL1020KC	ISTDL1020K
	300	2,36	ISTDL1030KC	ISTDL1030K
	400	2,77	ISTDL1040KC	ISTDL1040K
	450	2,98	ISTDL1045KC	ISTDL1045K
	500	3,18	ISTDL1050KC	ISTDL1050K
	600	3,59	ISTDL1060KC	ISTDL1060K

Крышка TD на ответвитель Т-образный

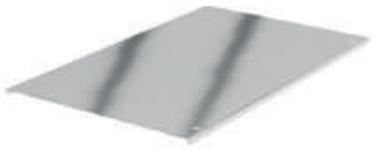

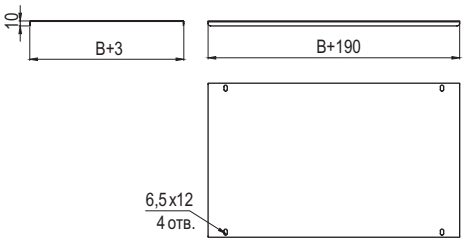

Назначение
- защита кабелей от внешних воздействий.

Характеристики
- толщина стали – 0,8 мм;
- исп. 3 – нержавеющая сталь AISI 304;
- исп. 6 – нержавеющая сталь AISI 316L.

Особенности
- соединители и метизы входят в комплект.

Высота H, мм	Ширина B, мм	Вес, кг/шт.	Код, исп. 3	Код, исп. 6
50	50	0,21	IKSTDL505C	IKSTDL505
	75	0,27	IKSTDL507C	IKSTDL507
	100	0,34	IKSTDL510C	IKSTDL510
	150	0,48	IKSTDL515C	IKSTDL515
	200	0,61	IKSTDL520C	IKSTDL520
	300	0,89	IKSTDL530C	IKSTDL530
	400	1,17	IKSTDL540C	IKSTDL540
	450	1,31	IKSTDL545C	IKSTDL545
	500	1,44	IKSTDL550C	IKSTDL550
	600	1,72	IKSTDL560C	IKSTDL560
80	75	0,29	IKSTDL807C	IKSTDL807
	100	0,36	IKSTDL810C	IKSTDL810
	150	0,51	IKSTDL815C	IKSTDL815
	200	0,66	IKSTDL820C	IKSTDL820
	300	0,95	IKSTDL830C	IKSTDL830
	400	1,25	IKSTDL840C	IKSTDL840
	450	1,41	IKSTDL845C	IKSTDL845
	500	1,54	IKSTDL850C	IKSTDL850
	600	1,84	IKSTDL860C	IKSTDL860
100	100	0,38	IKSTDL1010C	IKSTDL1010
	150	0,53	IKSTDL1015C	IKSTDL1015
	200	0,68	IKSTDL1020C	IKSTDL1020
	300	0,99	IKSTDL1030C	IKSTDL1030
	400	1,31	IKSTDL1040C	IKSTDL1040
	450	1,45	IKSTDL1045C	IKSTDL1045
	500	1,61	IKSTDL1050C	IKSTDL1050
	600	1,92	IKSTDL1060C	IKSTDL1060

Ответвитель Т-образный вертикальный, боковой TDS



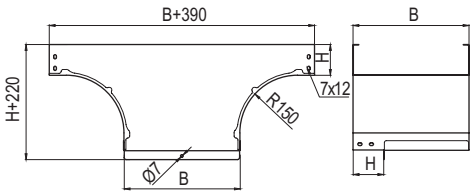

Назначение
• организация Т-образного отвода трассы лотков вниз с разворотом открытой части лотка вокруг своей оси на 90°.
Характеристики
• толщина стали – 0,8 мм;
• исп. 3 – нержавеющая сталь AISI 304;
• исп. 6 – нержавеющая сталь AISI 316L.
Особенности
• соединители и метизы входят в комплект.

Высота H, мм	Ширина B, мм	Вес, кг/упак.	Код, исп. 3	Код, исп. 6
50	50	0,9	ISDTL0505KC	ISDTL0505K
	75	1,13	ISDTL0507KC	ISDTL0507K
	100	1,35	ISDTL0510KC	ISDTL0510K
	150	1,81	ISDTL0515KC	ISDTL0515K
	200	2,31	ISDTL0520KC	ISDTL0520K
	300	3,39	ISDTL0530KC	ISDTL0530K
	400	4,61	ISDTL0540KC	ISDTL0540K
	450	5,26	ISDTL0545KC	ISDTL0545K
	500	5,94	ISDTL0550KC	ISDTL0550K
	600	7,41	ISDTL0560KC	ISDTL0560K
80	75	1,24	ISDTL0807KC	ISDTL0807K
	100	1,5	ISDTL0810KC	ISDTL0810K
	150	1,99	ISDTL0815KC	ISDTL0815K
	200	2,49	ISDTL0820KC	ISDTL0820K
	300	3,6	ISDTL0830KC	ISDTL0830K
	400	4,83	ISDTL0840KC	ISDTL0840K
	450	5,49	ISDTL0845KC	ISDTL0845K
	500	6,19	ISDTL0850KC	ISDTL0850K
	600	7,67	ISDTL0860KC	ISDTL0860K
100	100	1,57	ISDTL1010KC	ISDTL1010K
	150	2,1	ISDTL1015KC	ISDTL1015K
	200	2,61	ISDTL1020KC	ISDTL1020K
	300	3,72	ISDTL1030KC	ISDTL1030K
	400	4,96	ISDTL1040KC	ISDTL1040K
	450	5,63	ISDTL1045KC	ISDTL1045K
	500	6,33	ISDTL1050KC	ISDTL1050K
	600	7,83	ISDTL1060KC	ISDTL1060K

Крышка TDS на ответвитель Т-образный вертикальный универсальный



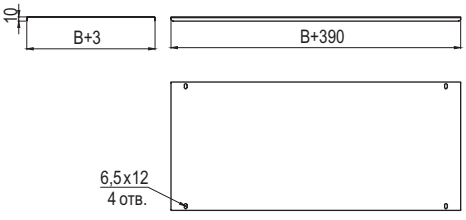

Назначение
• защита кабелей от внешних воздействий.
Характеристики
• толщина стали – 0,8 мм;
• исп. 3 – нержавеющая сталь AISI 304;
• исп. 6 – нержавеющая сталь AISI 316L.
Особенности
• соединители и метизы входят в комплект.

Ширина B, мм	Вес, кг/шт.	Код, исп. 3	Код, исп. 6
50		IKSDTL05C	IKSDTL05
75		IKSDTL07C	IKSDTL07
100		IKSDTL10C	IKSDTL10
150		IKSDTL15C	IKSDTL15
200		IKSDTL20C	IKSDTL20
300		IKSDTL30C	IKSDTL30
400		IKSDTL40C	IKSDTL40
450		IKSDTL45C	IKSDTL45
500		IKSDTL50C	IKSDTL50
600		IKSDTL60C	IKSDTL60

Т-образный ответвитель вверх TS



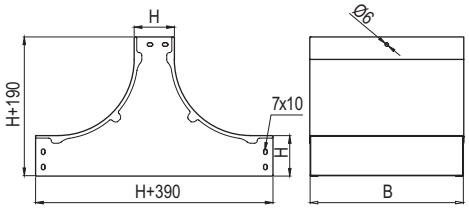

Назначение
- организация ответвления трассы лотков вверх.

Характеристики
- толщина стали – 0,8 мм;
- исп. 3 – нержавеющая сталь AISI 304;
- исп. 6 – нержавеющая сталь AISI 316L.

Особенности
- соединители и метизы входят в комплект.

Высота H, мм	Ширина B, мм	Вес, кг/упак.	Код, исп. 3	Код, исп. 6
50	50	1,01	ISUTL0505KC	ISUTL0505K
	75	1,19	ISUTL0507KC	ISUTL0507K
	100	1,36	ISUTL0510KC	ISUTL0510K
	150	1,71	ISUTL0515KC	ISUTL0515K
	200	2,05	ISUTL0520KC	ISUTL0520K
	300	2,74	ISUTL0530KC	ISUTL0530K
	400	3,42	ISUTL0540KC	ISUTL0540K
	450	3,77	ISUTL0545KC	ISUTL0545K
	500	4,11	ISUTL0550KC	ISUTL0550K
	600	4,77	ISUTL0560KC	ISUTL0560K
80	75	1,47	ISUTL0807KC	ISUTL0807K
	100	1,65	ISUTL0810KC	ISUTL0810K
	150	2	ISUTL0815KC	ISUTL0815K
	200	2,35	ISUTL0820KC	ISUTL0820K
	300	3,06	ISUTL0830KC	ISUTL0830K
	400	3,76	ISUTL0840KC	ISUTL0840K
	450	4,12	ISUTL0845KC	ISUTL0845K
	500	4,47	ISUTL0850KC	ISUTL0850K
	600	5,18	ISUTL0860KC	ISUTL0860K
100	100	1,86	ISUTL1010KC	ISUTL1010K
	150	2,22	ISUTL1015KC	ISUTL1015K
	200	2,57	ISUTL1020KC	ISUTL1020K
	300	3,29	ISUTL1030KC	ISUTL1030K
	400	4,01	ISUTL1040KC	ISUTL1040K
	450	4,37	ISUTL1045KC	ISUTL1045K
	500	4,73	ISUTL1050KC	ISUTL1050K
	600	5,45	ISUTL1060KC	ISUTL1060K

T-образный ответвитель вверх (плоский) TSS



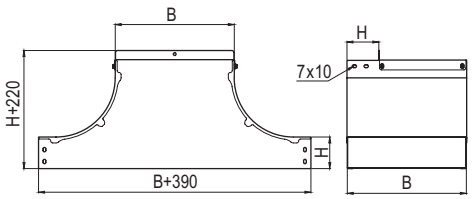

Назначение
• организация ответвления трассы лотков вверх с разворотом открытой части лотка вокруг своей оси на 90°.
Характеристики
• толщина стали – 0,8 мм;
• исп. 3 – нержавеющая сталь AISI 304;
• исп. 6 – нержавеющая сталь AISI 316L.
Особенности
• соединители и метизы входят в комплект.

Высота H, мм	Ширина B, мм	Вес, кг/упак.	Код, исп. 3	Код, исп. 6
50	50	1,02	ISSUL0505KC	ISSUV0505K
	75	1,34	ISSUL0507KC	ISSUV0507K
	100	1,66	ISSUL0510KC	ISSUV0510K
	150	2,32	ISSUL0515KC	ISSUV0515K
	200	3,05	ISSUL0520KC	ISSUV0520K
	300	4,69	ISSUL0530KC	ISSUV0530K
	400	6,59	ISSUL0540KC	ISSUV0540K
	450	7,69	ISSUL0545KC	ISSUV0545K
	500	8,74	ISSUL0550KC	ISSUV0550K
	600	11,15	ISSUL0560KC	ISSUV0560K
80	75	1,46	ISSUL0807KC	ISSUV0807K
	100	1,8	ISSUL0810KC	ISSUV0810K
	150	2,49	ISSUL0815KC	ISSUV0815K
	200	3,23	ISSUL0820KC	ISSUV0820K
	300	4,89	ISSUL0830KC	ISSUV0830K
	400	6,81	ISSUL0840KC	ISSUV0840K
	450	7,86	ISSUL0845KC	ISSUV0845K
	500	8,98	ISSUL0850KC	ISSUV0850K
	600	11,4	ISSUL0860KC	ISSUV0860K
100	100	1,87	ISSUL1010KC	ISSUV1010K
	150	2,59	ISSUL1015KC	ISSUV1015K
	200	3,34	ISSUL1020KC	ISSUV1020K
	300	5,01	ISSUL1030KC	ISSUV1030K
	400	6,94	ISSUL1040KC	ISSUV1040K
	450	8	ISSUL1045KC	ISSUV1045K
	500	9,13	ISSUL1050KC	ISSUV1050K
	600	11,56	ISSUL1060KC	ISSUV1060K

Угол горизонтальный изменяемый CPO



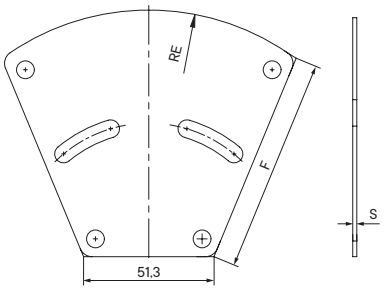

Чертеж основания

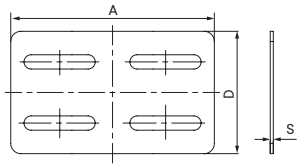

Чертеж внешней пластины

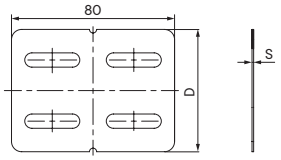

Чертеж внутренней пластины

Назначение

• организация поворота трассы в горизонтальной плоскости на угол от 0 до 45°.

Характеристики

• исп. 3 – нержавеющая сталь AISI 304;

• исп. 6 – нержавеющая сталь AISI 316L.

Высота H, мм	Ширина B, мм	A, мм	D, мм	F, мм	RE, мм	Код, исп. 3	Код, исп. 6	Код, исп. 3	Код, исп. 6
						толщина S – 0,8 мм		толщина S – 1,5 мм	
30	50	99,9	19	30,8	47	ISVL305C	ISVL305	ISVM305C	ISVM305
	75	119,5	19	58,2	72	ISVL307C	ISVL307	ISVM307C	ISVM307
	100	139,1	19	84,2	97	ISVL310C	ISVL310	ISVM310C	ISVM310
	150	178,4	19	135,3	147	ISVL315C	ISVL315	ISVM315C	ISVM315
	200	217,7	19	185,75	197	ISVL320C	ISVL320	ISVM320C	ISVM320
	300	296,2	19	286,2	297	ISVL330C	ISVL330	ISVM330C	ISVM330
	400	374,8	19	386,5	397	ISVL340C	ISVL340	ISVM340C	ISVM340
	450	413,7	19	436,6	447	ISVL345C	ISVL345	ISVM345C	ISVM345
	500	453,3	19	486,6	497	ISVL350C	ISVL350	ISVM350C	ISVM350
	600	531,8	19	586,7	597	ISVL360C	ISVL360	ISVM360C	ISVM360
50	50	99,9	30	30,8	47	ISVL505C	ISVL505	ISVM505C	ISVM505
	75	119,5	30	58,2	72	ISVL507C	ISVL507	ISVM507C	ISVM507
	100	139,1	30	84,2	97	ISVL510C	ISVL510	ISVM510C	ISVM510
	150	178,4	30	135,3	147	ISVL515C	ISVL515	ISVM515C	ISVM515
	200	217,7	30	185,75	197	ISVL520C	ISVL520	ISVM520C	ISVM520
	300	296,2	30	286,2	297	ISVL530C	ISVL530	ISVM530C	ISVM530
	400	374,8	30	386,5	397	ISVL540C	ISVL540	ISVM540C	ISVM540
	450	413,7	30	436,6	447	ISVL545C	ISVL545	ISVM545C	ISVM545
	500	453,3	30	486,6	497	ISVL550C	ISVL550	ISVM550C	ISVM550
	600	531,8	30	586,7	597	ISVL560C	ISVL560	ISVM560C	ISVM560
80	75	119,5	60	58,2	72	ISVL807C	ISVL807	ISVM807C	ISVM807
	100	139,1	60	84,2	97	ISVL810C	ISVL810	ISVM810C	ISVM810
	150	178,4	60	135,3	147	ISVL815C	ISVL815	ISVM815C	ISVM815
	200	217,7	60	185,75	197	ISVL820C	ISVL820	ISVM820C	ISVM820
	300	296,2	60	286,2	297	ISVL830C	ISVL830	ISVM830C	ISVM830
	400	374,8	60	386,5	397	ISVL840C	ISVL840	ISVM840C	ISVM840
	450	413,7	60	436,6	447	ISVL845C	ISVL845	ISVM845C	ISVM845
	500	453,3	60	486,6	497	ISVL880C	ISVL880	ISVM880C	ISVM880
	600	531,8	60	586,7	597	ISVL860C	ISVL860	ISVM860C	ISVM860
100	100	139,1	80	84,2	97	ISVL1010C	ISVL1010	ISVM1010C	ISVM1010
	150	178,4	80	135,3	147	ISVL1015C	ISVL1015	ISVM1015C	ISVM1015
	200	217,7	80	185,75	197	ISVL1020C	ISVL1020	ISVM1020C	ISVM1020
	300	296,2	80	286,2	297	ISVL1030C	ISVL1030	ISVM1030C	ISVM1030
	400	374,8	80	386,5	397	ISVL1040C	ISVL1040	ISVM1040C	ISVM1040
	450	413,7	80	436,6	447	ISVL1045C	ISVL1045	ISVM1045C	ISVM1045
	500	453,3	80	486,6	497	ISVL1050C	ISVL1050	ISVM1050C	ISVM1050
	600	531,8	80	586,7	597	ISVL1060C	ISVL1060	ISVM1060C	ISVM1060

Крышка на угол горизонтальный изменяемый CPO



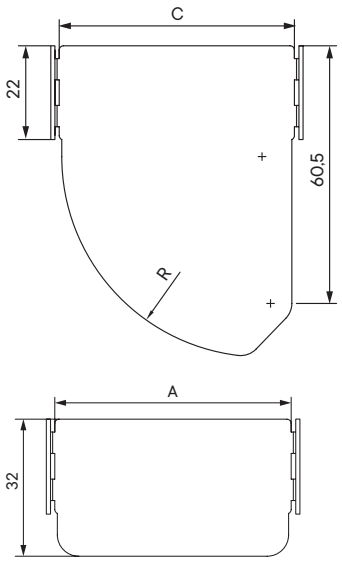

Назначение
- защита кабелей от внешних воздействий.

Характеристики
- толщина стали крышки – 1,2 мм;
- исп. 3 – нержавеющая сталь AISI 304;
- исп. 6 – нержавеющая сталь AISI 316L.

Ширина B, мм	C, мм	R, мм	Код, исп. 3	Код, исп. 6
50	54	47	IKSVL050C	IKSVL050
75	79	72	IKSVL075C	IKSVL075
100	104	97	IKSVL100C	IKSVL100
150	154	147	IKSVL150C	IKSVL150
200	204	197	IKSVL200C	IKSVL200
300	304	297	IKSVL300C	IKSVL300
400	404	397	IKSVL400C	IKSVL400
450	454	447	IKSVL450C	IKSVL450
500	504	497	IKSVL500C	IKSVL500
600	604	597	IKSVL600C	IKSVL600

Крышка на прямой элемент

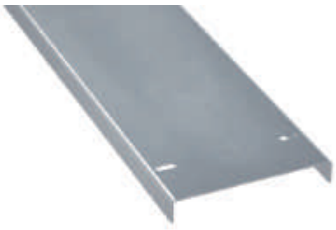

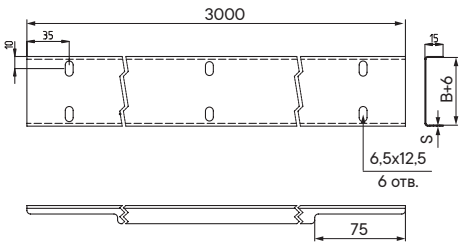

Назначение
• защита кабелей от внешних воздействий.
Характеристики
• исп. 3 – нержавеющая сталь AISI 304;
• исп. 6 – нержавеющая сталь AISI 316L.
Особенности
• для крепления крышки необходимо 6 винтов
– для исп. 3 – CM030508INOX;
– для исп. 6 – CM030508INOX316L.

Ширина B, мм	Толщина, мм	Код, исп. 3	Код, исп. 6
50	0,8	IKSL3050C	IKSL3050
75		IKSL3075C	IKSL3075
100		IKSL3100C	IKSL3100
150		IKSL3150C	IKSL3150
200		IKSL3200C	IKSL3200
300		IKSL3300C	IKSL3300
400		IKSL3400C	IKSL3400
450		IKSL3450C	IKSL3450
500		IKSL3500C	IKSL3500
600		IKSL3600C	IKSL3600
50	1,5	IKSM3050C	IKSM3050
75		IKSM3075C	IKSM3075
100		IKSM3100C	IKSM3100
150		IKSM3150C	IKSM3150
200		IKSM3200C	IKSM3200
300		IKSM3300C	IKSM3300
400		IKSM3400C	IKSM3400
450		IKSM3450C	IKSM3450
500		IKSM3500C	IKSM3500
600		IKSM3600C	IKSM3600

Возможно изготовление крышек длиной 2000 мм под заказ

Крышка на угол горизонтальный 45°



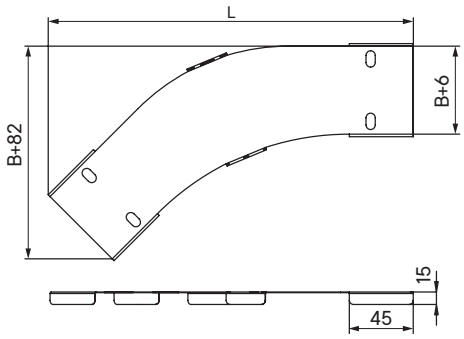

Назначение
• защита кабелей от внешних воздействий.
Характеристики
• толщина стали крышки аксессуара – 0,8 мм;
• исп. 3 – нержавеющая сталь AISI 304;
• исп. 6 – нержавеющая сталь AISI 316L.

Ширина B, мм	Длина L, мм	Код, исп. 3	Код, исп. 6
50	222	IKSCL050C	IKSCL050
75	239	IKSCL075C	IKSCL075
100	257	IKSCL100C	IKSCL100
150	292	IKSCL150C	IKSCL150
200	328	IKSCL200C	IKSCL200
300	398	IKSCL300C	IKSCL300
400	469	IKSCL400C	IKSCL400
450	504	IKSCL450C	IKSCL450
500	540	IKSCL500C	IKSCL500
600	611	IKSCL600C	IKSCL600

Крышка на угол горизонтальный 90°



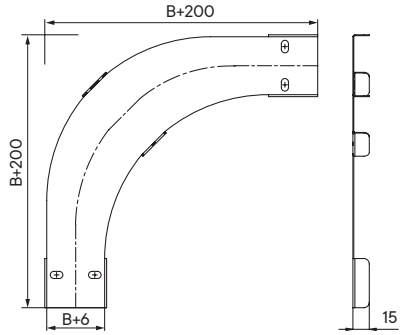

Назначение
- защита кабелей от внешних воздействий.

Характеристики
- толщина стали крышки аксессуара – 0,8 мм;
- исп. 3 – нержавеющая сталь AISI 304;
- исп. 6 – нержавеющая сталь AISI 316L.

Ширина B, мм	Код, исп. 3	Код, исп. 6
50	IKSDL050C	IKSDL050
75	IKSDL075C	IKSDL075
100	IKSDL100C	IKSDL100
150	IKSDL150C	IKSDL150
200	IKSDL200C	IKSDL200
300	IKSDL300C	IKSDL300
400	IKSDL400C	IKSDL400
450	IKSDL450C	IKSDL450
500	IKSDL500C	IKSDL500
600	IKSDL600C	IKSDL600

Крышка на Т-образный ответвитель



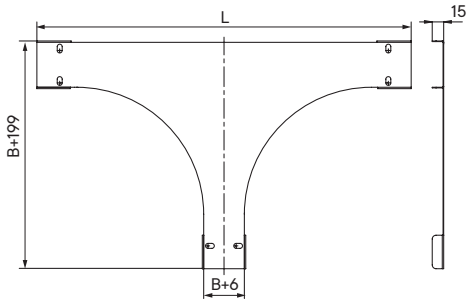

Назначение
- защита кабелей от внешних воздействий.

Характеристики
- толщина стали крышки аксессуара – 0,8 мм;
- исп. 3 – нержавеющая сталь AISI 304;
- исп. 6 – нержавеющая сталь AISI 316L.

Ширина B, мм	Длина L, мм	Код, исп. 3	Код, исп. 6
50	442	IKSTL050C	IKSTL050
75	467	IKSTL075C	IKSTL075
100	492	IKSTL100C	IKSTL100
150	542	IKSTL150C	IKSTL150
200	592	IKSTL200C	IKSTL200
300	692	IKSTL300C	IKSTL300
400	792	IKSTL400C	IKSTL400
450	842	IKSTL450C	IKSTL450
500	892	IKSTL500C	IKSTL500
600	992	IKSTL600C	IKSTL600

Крышка на X-образный ответвитель



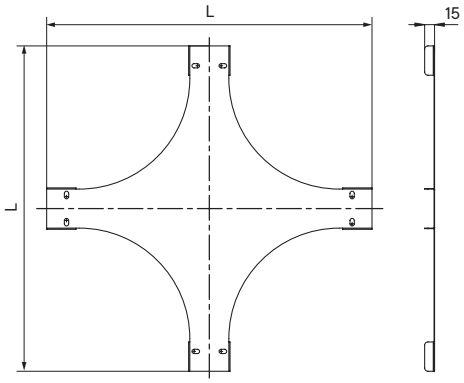

Назначение
- защита кабелей от внешних воздействий.

Характеристики
- толщина стали крышки аксессуара – 0,8 мм;
- исп. 3 – нержавеющая сталь AISI 304;
- исп. 6 – нержавеющая сталь AISI 316L.

Ширина, мм	Длина L, мм	Код, исп. 3	Код, исп. 6
50	442	IKSXL050C	IKSXL050
75	467	IKSXL075C	IKSXL075
100	492	IKSXL100C	IKSXL100
150	542	IKSXL150C	IKSXL150
200	592	IKSXL200C	IKSXL200
300	692	IKSXL300C	IKSXL300
400	792	IKSXL400C	IKSXL400
450	842	IKSXL450C	IKSXL450
500	892	IKSXL500C	IKSXL500
600	992	IKSXL600C	IKSXL600

Крышка на угол вертикальный внутренний 90°



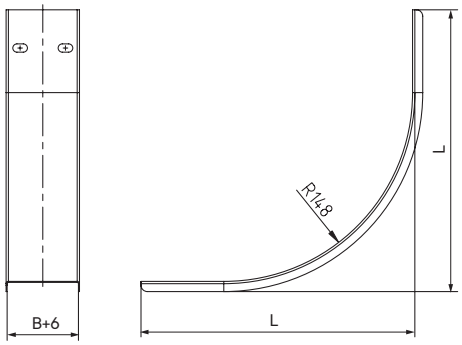

Назначение
- защита кабелей от внешних воздействий.

Характеристики
- толщина стали крышки аксессуара – 0,8 мм;
- исп. 3 – нержавеющая сталь AISI 304;
- исп. 6 – нержавеющая сталь AISI 316L.

Высота борта аксессуара, мм	Длина L, мм	Ширина B, мм	Код исп. 3	Код исп. 6
30	272	50	IKSIL305C	IKSIL305
	272	75	IKSIL307C	IKSIL307
	272	100	IKSIL310C	IKSIL310
	272	150	IKSIL315C	IKSIL315
	272	200	IKSIL320C	IKSIL320
	272	300	IKSIL330C	IKSIL330
	272	400	IKSIL340C	IKSIL340
	272	450	IKSIL345C	IKSIL345
	272	500	IKSIL350C	IKSIL350
	272	600	IKSIL360C	IKSIL360
50	251	50	IKSIL505C	IKSIL505
	251	75	IKSIL507C	IKSIL507
	251	100	IKSIL510C	IKSIL510
	251	150	IKSIL515C	IKSIL515
	251	200	IKSIL520C	IKSIL520
	251	300	IKSIL530C	IKSIL530
	251	400	IKSIL540C	IKSIL540
	251	450	IKSIL545C	IKSIL545
	251	500	IKSIL550C	IKSIL550
	251	600	IKSIL560C	IKSIL560
80	221	75	IKSIL807C	IKSIL807
	221	100	IKSIL810C	IKSIL810
	221	150	IKSIL815C	IKSIL815
	221	200	IKSIL820C	IKSIL820
	221	300	IKSIL830C	IKSIL830
	221	400	IKSIL840C	IKSIL840
	221	450	IKSIL845C	IKSIL845
	221	500	IKSIL850C	IKSIL850
	221	600	IKSIL860C	IKSIL860
100	201	100	IKSIL1010C	IKSIL1010
	201	150	IKSIL1015C	IKSIL1015
	201	200	IKSIL1020C	IKSIL1020
	201	300	IKSIL1030C	IKSIL1030
	201	400	IKSIL1040C	IKSIL1040
	201	450	IKSIL1045C	IKSIL1045
	201	500	IKSIL1050C	IKSIL1050
	201	600	IKSIL1060C	IKSIL1060

Крышка на угол вертикальный внутренний 45°



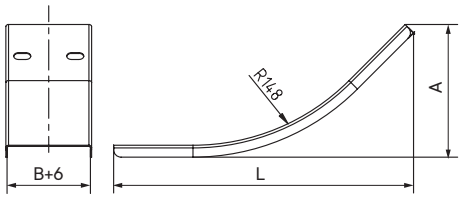

Назначение
- защита кабелей от внешних воздействий.

Характеристики
- толщина стали крышки аксессуара – 0,8 мм;
- исп. 3 – нержавеющая сталь AISI 304;
- исп. 6 – нержавеющая сталь AISI 316L.

Высота борта аксессуара, мм	Ширина B, мм	Длина L, мм	A, мм	Код исп. 3	Код исп. 6
30	50	234	104	IKSKL305C	IKSKL305
	75	234	104	IKSKL307C	IKSKL307
	100	234	104	IKSKL310C	IKSKL310
	150	234	104	IKSKL315C	IKSKL315
	200	234	104	IKSKL320C	IKSKL320
	300	234	104	IKSKL330C	IKSKL330
	400	234	104	IKSKL340C	IKSKL340
	450	234	104	IKSKL345C	IKSKL345
	500	234	104	IKSKL350C	IKSKL350
	600	234	104	IKSKL360C	IKSKL360
50	50	223	98	IKSKL505C	IKSKL505
	75	223	98	IKSKL507C	IKSKL507
	100	223	98	IKSKL510C	IKSKL510
	150	223	98	IKSKL515C	IKSKL515
	200	223	98	IKSKL520C	IKSKL520
	300	223	98	IKSKL530C	IKSKL530
	400	223	98	IKSKL540C	IKSKL540
	450	223	98	IKSKL545C	IKSKL545
	500	223	98	IKSKL550C	IKSKL550
	600	223	98	IKSKL560C	IKSKL560
80	75	201	89	IKSKL807C	IKSKL807
	100	201	89	IKSKL810C	IKSKL810
	150	201	89	IKSKL815C	IKSKL815
	200	201	89	IKSKL820C	IKSKL820
	300	201	89	IKSKL830C	IKSKL830
	400	201	89	IKSKL840C	IKSKL840
	450	201	89	IKSKL845C	IKSKL845
	500	201	89	IKSKL850C	IKSKL850
	600	201	89	IKSKL860C	IKSKL860
100	100	187	83	IKSKL1010C	IKSKL1010
	150	187	83	IKSKL1015C	IKSKL1015
	200	187	83	IKSKL1020C	IKSKL1020
	300	187	83	IKSKL1030C	IKSKL1030
	400	187	83	IKSKL1040C	IKSKL1040
	450	187	83	IKSKL1045C	IKSKL1045
	500	187	83	IKSKL1050C	IKSKL1050
	600	187	83	IKSKL1060C	IKSKL1060

Крышка на угол вертикальный внешний 45°



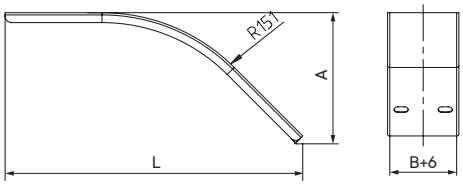

Назначение
- защита кабелей от внешних воздействий.

Характеристики
- толщина стали крышки аксессуара – 0,8 мм;
- исп. 3 – нержавеющая сталь AISI 304;
- исп. 6 – нержавеющая сталь AISI 316L.

Высота борта аксессуара, мм	Ширина B, мм	Длина L, мм	A, мм	Код исп. 3	Код исп. 6
30	50	205	88	IKSPL305C	IKSPL305
	75	205	88	IKSPL307C	IKSPL307
	100	205	88	IKSPL310C	IKSPL310
	150	205	88	IKSPL315C	IKSPL315
	200	205	88	IKSPL320C	IKSPL320
	300	205	88	IKSPL330C	IKSPL330
	400	205	88	IKSPL340C	IKSPL340
	450	205	88	IKSPL345C	IKSPL345
	500	205	88	IKSPL350C	IKSPL350
	600	205	88	IKSPL360C	IKSPL360
50	50	219	96	IKSPL505C	IKSPL505
	75	219	96	IKSPL507C	IKSPL507
	100	219	96	IKSPL510C	IKSPL510
	150	219	96	IKSPL515C	IKSPL515
	200	219	96	IKSPL520C	IKSPL520
	300	219	96	IKSPL530C	IKSPL530
	400	219	96	IKSPL540C	IKSPL540
	450	219	96	IKSPL545C	IKSPL545
	500	219	96	IKSPL550C	IKSPL550
	600	219	96	IKSPL560C	IKSPL560
80	75	240	105	IKSPL807C	IKSPL807
	100	240	105	IKSPL810C	IKSPL810
	150	240	105	IKSPL815C	IKSPL815
	200	240	105	IKSPL820C	IKSPL820
	300	240	105	IKSPL830C	IKSPL830
	400	240	105	IKSPL840C	IKSPL840
	450	240	105	IKSPL845C	IKSPL845
	500	240	105	IKSPL850C	IKSPL850
	600	240	105	IKSPL860C	IKSPL860
100	100	254	111	IKSPL1010C	IKSPL1010
	150	254	111	IKSPL1015C	IKSPL1015
	200	254	111	IKSPL1020C	IKSPL1020
	300	254	111	IKSPL1030C	IKSPL1030
	400	254	111	IKSPL1040C	IKSPL1040
	450	254	111	IKSPL1045C	IKSPL1045
	500	254	111	IKSPL1050C	IKSPL1050
	600	254	111	IKSPL1060C	IKSPL1060

Крышка на угол вертикальный внешний 90°



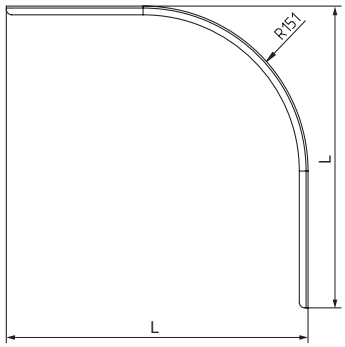

Назначение
- защита кабелей от внешних воздействий.

Характеристики
- толщина стали крышки аксессуара – 0,8 мм;
- исп. 3 – нержавеющая сталь AISI 304;
- исп. 6 – нержавеющая сталь AISI 316L.

Высота борта аксессуара, мм	Ширина B, мм	Длина L, мм	Код исп. 3	Код исп. 6
30	50	226	IKSOL305C	IKSOL305
	75	226	IKSOL307C	IKSOL307
	100	226	IKSOL310C	IKSOL310
	150	226	IKSOL315C	IKSOL315
	200	226	IKSOL320C	IKSOL320
	300	226	IKSOL330C	IKSOL330
	400	226	IKSOL340C	IKSOL340
	450	226	IKSOL345C	IKSOL345
	500	226	IKSOL350C	IKSOL350
	600	226	IKSOL360C	IKSOL360
50	50	246	IKSOL505C	IKSOL505
	75	246	IKSOL507C	IKSOL507
	100	246	IKSOL510C	IKSOL510
	150	246	IKSOL515C	IKSOL515
	200	246	IKSOL520C	IKSOL520
	300	246	IKSOL530C	IKSOL530
	400	246	IKSOL540C	IKSOL540
	450	246	IKSOL545C	IKSOL545
	500	246	IKSOL550C	IKSOL550
	600	246	IKSOL560C	IKSOL560
80	75	276	IKSOL807C	IKSOL807
	100	276	IKSOL810C	IKSOL810
	150	276	IKSOL815C	IKSOL815
	200	276	IKSOL820C	IKSOL820
	300	276	IKSOL830C	IKSOL830
	400	276	IKSOL840C	IKSOL840
	450	276	IKSOL845C	IKSOL845
	500	276	IKSOL850C	IKSOL850
	600	276	IKSOL860C	IKSOL860
100	100	296	IKSOL1010C	IKSOL1010
	150	296	IKSOL1015C	IKSOL1015
	200	296	IKSOL1020C	IKSOL1020
	300	296	IKSOL1030C	IKSOL1030
	400	296	IKSOL1040C	IKSOL1040
	450	296	IKSOL1045C	IKSOL1045
	500	296	IKSOL1050C	IKSOL1050
	600	296	IKSOL1060C	IKSOL1060

Термокомпенсационный соединитель



Назначение
• компенсация расширения металла при температурных изменениях.
Характеристики
• толщина – 2 мм;
• исп. 3 – нержавеющая сталь AISI 304;
• исп. 6 – нержавеющая сталь AISI 316L.
Особенности
• поставляется в комплекте с метизами.

Высота, мм	Вес, кг/шт.	Код, исп. 3	Код, исп. 6
30	0,33	IEH030KC	IEH030K
50	0,37	IEH050KC	IEH050K
80	0,57	IEH080KC	IEH080K
100	0,67	IEH100KC	IEH100K
150	0,92	IEH150KC	IEH150K

Держатель лотка листового типа



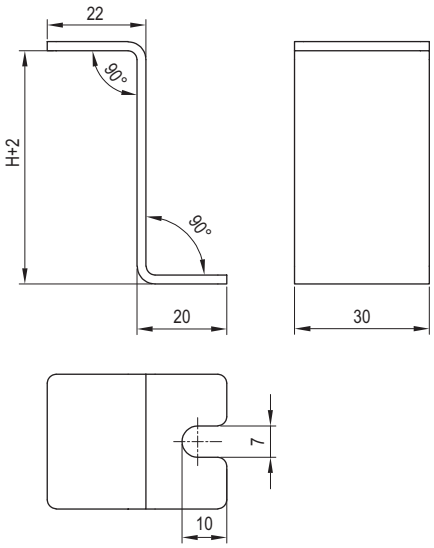

Назначение
• служит для свободного перемещения лотка относительно опоры;
• отсутствие необходимости сверления лотка при креплении к консоли.
Характеристики
• толщина – 2 мм;
• исп. 3 – нержавеющая сталь AISI 304;
• исп. 6 – нержавеющая сталь AISI 316L.
Особенности
• в случае использования необходимо выбирать консоль большей длины.

Высота H, мм	Код, исп. 3	Код, исп. 6
30	ITH030C	ITH030
50	ITH050C	ITH050
80	ITH080C	ITH080
100	ITH100C	ITH100
150	ITH150C	ITH150

Перемычка медная



Назначение
• обеспечение непрерывности электрического контура в местах термокомпенсации;
• присоединение к общей шине заземления.
Характеристики
• исп. 3 – нержавеющая сталь AISI 304;
• исп. 6 – нержавеющая сталь AISI 316L.
Особенности
• поставляется в комплекте с метизами (CM010620INOX316L, CM240800INOX316L, CM100600INOX316L).

Длина, мм	Сечение, мм^2	Код, исп. 6
300	6	SC6L300KINOX316L
	10	SC10L300KINOX316L
500	6	SC6L500KINOX316L
	10	SC10L500KINOX316L

Соединитель горизонтальный



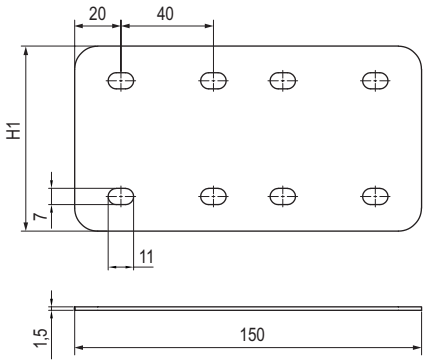

Назначение
• соединение элементов между собой.
Характеристики
• исп. 3 – нержавеющая сталь AISI 304;
• исп. 6 – нержавеющая сталь AISI 316L.

Высота борта лотка, мм	H1, мм	Код, исп. 3	Код, исп. 6
30	24	IGH30C	IGH30
50	30	IGH50C	IGH50
80	60	IGH80C	IGH80
100	80	IGH10C	IGH10

Соединитель вертикальный шарнирный



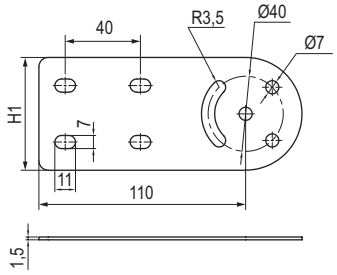

Назначение
• соединение элементов между собой при наклоне трассы.
Характеристики
• исп. 3 – нержавеющая сталь AISI 304;
• исп. 6 – нержавеющая сталь AISI 316L.
Особенности
• поставляется в комплекте с метизами и соединительными пластинами.

Высота борта лотка, мм	H1, мм	Код, исп. 3	Код, исп. 6
30	50	IVH30KC	IVH30K
50	50	IVH50KC	IVH50K
80	60	IVH80KC	IVH80K
100	80	IVH10KC	IVH10K

Угловой соединитель



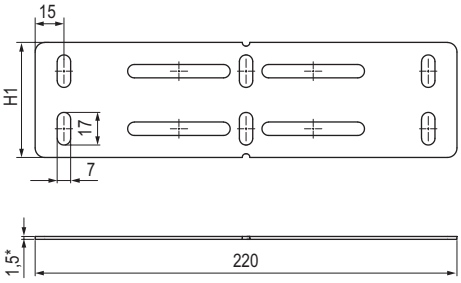

Назначение
• изгиб трассы в горизонтальной плоскости под произвольным углом.
Характеристики
• исп. 3 – нержавеющая сталь AISI 304;
• исп. 6 – нержавеющая сталь AISI 316L.

Высота борта лотка, мм	H1, мм	Код, исп. 3	Код, исп. 6
30	24	IHH30C	IHH30
50	30	IHH50C	IHH50
80	60	IHH80C	IHH80
100	80	IHH10C	IHH10

Соединительная накладка IGB для основания лотка



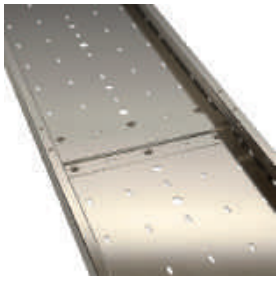

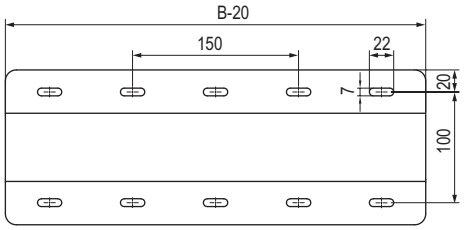

Назначение
• соединение лотков.
Характеристики
• исп. 3 – нержавеющая сталь AISI 304;
• исп. 6 – нержавеющая сталь AISI 316L.

Высота, мм	Ширина B, мм	Код, исп. 3	Код, исп. 6
50 80 100	400	IGB40C	IGB40
	450	IGB45C	IGB45
	500	IGB50C	IGB50
	600	IGB60C	IGB60

Соединительная накладка IGC для крышек лотка





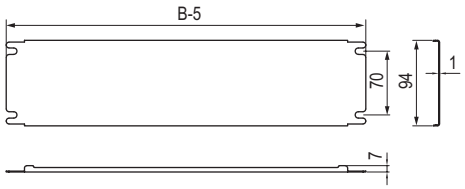

Назначение
• соединение неровно отрезанных крышек лотков;
• увеличение жесткости крышек лотков.
Характеристики
• исп. 3 – нержавеющая сталь AISI 304;
• исп. 6 – нержавеющая сталь AISI 316L.

Высота, мм	Ширина B, мм	Код, исп. 3	Код, исп. 6
50 80 100	400	IGC40C	IGC40
	450	IGC45C	IGC45
	500	IGC50C	IGC50
	600	IGC60C	IGC60

Держатель крышки



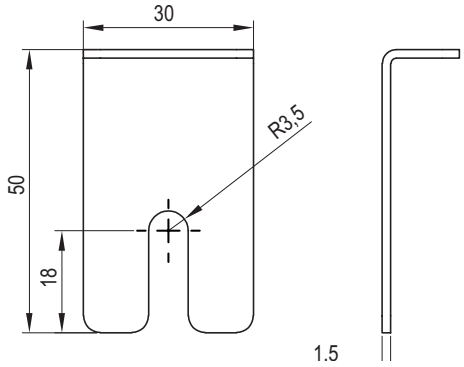

Назначение
• крепление крышки лотков в случае отсутствия заклепок.
Характеристики
• исп. 3 – нержавеющая сталь AISI 304;
• исп. 6 – нержавеющая сталь AISI 316L.
Особенности
• местом установки держателя является стык крышек;
• необходимо использовать минимум два держателя на одну крышку прямого элемента;
• в случае необходимости возможна установка чаще.

Высота H, мм	Код, исп. 3	Код, исп. 6
50 80 100	ISKH100C	ISKH100

Редукция, переходник



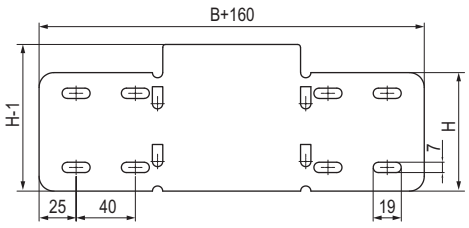

Назначение
• соединение лотков, различных по ширине.
Характеристики
• исп. 3 – нержавеющая сталь AISI 304;
• исп. 6 – нержавеющая сталь AISI 316L.
Особенности
• поставляется в несогнутом виде.

Высота H, мм	Ширина перехода, мм	H1, мм	Код, исп. 3	Код, исп. 6
30	25	25	IR3025C	IR3025
	50		IR3050C	IR3050
	100		IR310C	IR310
	150		IR315C	IR315
	200		IR320C	IR320
	300		IR330C	IR330
	400		IR340C	IR340
50	25	32	IR5025C	IR5025
	50		IR5050C	IR5050
	100		IR510C	IR510
	150		IR515C	IR515
	200		IR520C	IR520
	300		IR530C	IR530
	400		IR540C	IR540
80	25	60	IR8025C	IR8025
	50		IR8050C	IR8050
	100		IR810C	IR810
	150		IR815C	IR815
	200		IR820C	IR820
	300		IR830C	IR830
	400		IR840C	IR840
100	25	80	IR10025C	IR10025
	50		IR10050C	IR10050
	100		IR1010C	IR1010
	150		IR1015C	IR1015
	200		IR1020C	IR1020
	300		IR1030C	IR1030
	400		IR1040C	IR1040

Перегородка листового лотка



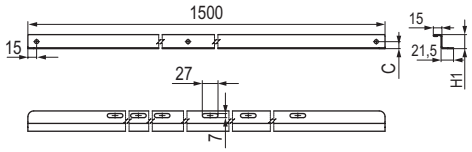

Назначение
• разделение кабелей внутри лотка.
Характеристики
• исп. 3 – нержавеющая сталь AISI 304;
• исп. 6 – нержавеющая сталь AISI 316L.

Высота, мм	H1, мм	C, мм	Код, исп. 3	Код, исп. 6
30	24	12,5	ISPH30C	ISPH30
50	44	22,5	ISPH50C	ISPH50
80	74	37	ISPH80C	ISPH80
100	94	47	ISPH10C	ISPH10

Заглушка для лотка



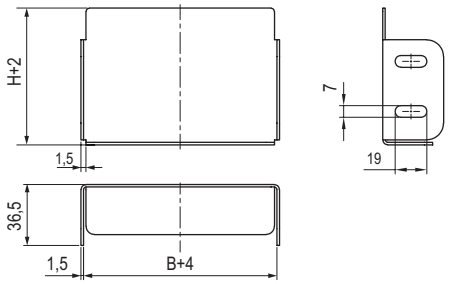

Назначение
• торцевая заглушка в местах окончания трассы.
Характеристики
• исп. 3 – нержавеющая сталь AISI 304;
• исп. 6 – нержавеющая сталь AISI 316L.

Высота H, мм	Ширина перехода B, мм	Код, исп. 3	Код, исп. 6
30	100	IZH310C	IZH310
	150	IZH315C	IZH315
	200	IZH320C	IZH320
	300	IZH330C	IZH330
	400	IZH340C	IZH340
	450	IZH345C	IZH345
	500	IZH350C	IZH350
	600	IZH360C	IZH360
50	100	IZH510C	IZH510
	150	IZH515C	IZH515
	200	IZH520C	IZH520
	300	IZH530C	IZH530
	400	IZH540C	IZH540
	450	IZH545C	IZH545
	500	IZH550C	IZH550
	600	IZH560C	IZH560
80	100	IZH810C	IZH810
	150	IZH815C	IZH815
	200	IZH820C	IZH820
	300	IZH830C	IZH830
	400	IZH840C	IZH840
	450	IZH845C	IZH845
	500	IZH850C	IZH850
	600	IZH860C	IZH860
100	100	IZH1010C	IZH1010
	150	IZH1015C	IZH1015
	200	IZH1020C	IZH1020
	300	IZH1030C	IZH1030
	400	IZH1040C	IZH1040
	450	IZH1045C	IZH1045
	500	IZH1050C	IZH1050
	600	IZH1060C	IZH1060

Лестничные лотки

Лестничные лотки с высотой боковой стенки 50 мм



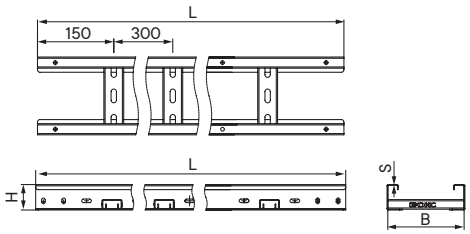

Назначение
- построение трасс для прокладки проводов и кабелей.

Характеристики
- исп. 3 – нержавеющая сталь AISI 304;
- исп. 6 – нержавеющая сталь AISI 316L.

Высота H, мм	Ширина B, мм	Толщина S, мм	ТИЗ, мм^2	Код, исп. 3	Код, исп. 6	Код, исп. 3	Код, исп. 6
				длина 3000 мм		длина 6000 мм	
50	100	1,5	3000	ILM3510C	ILM3510	ILM6510C	ILM6510
	150		4500	ILM3515C	ILM3515	ILM6515C	ILM6515
	200		6000	ILM3520C	ILM3520	ILM6520C	ILM6520
	300		9000	ILM3530C	ILM3530	ILM6530C	ILM6530
	400		12000	ILM3540C	ILM3540	ILM6540C	ILM6540
	450		13500	ILM3545C	ILM3545	ILM6545C	ILM6545
	500		15000	ILM3550C	ILM3550	ILM6550C	ILM6550
	600		18000	ILM3560C	ILM3560	ILM6560C	ILM6560
	700		21000	ILM3570C	ILM3570	ILM6570C	ILM6570
	750		22500	ILM3575C	ILM3575	ILM6575C	ILM6575
	800		24000	ILM3580C	ILM3580	ILM6580C	ILM6580
	900		27000	ILM3590C	ILM3590	ILM6590C	ILM6590
	1000		30000	ILM35100C	ILM35100	ILM65100C	ILM65100
	100	2*	3000	ILH3510C	ILH3510	ILH6510C	ILH6510
	150		4500	ILH3515C	ILH3515	ILH6515C	ILH6515
	200		6000	ILH3520C	ILH3520	ILH6520C	ILH6520
	300		9000	ILH3530C	ILH3530	ILH6530C	ILH6530
	400		12000	ILH3540C	ILH3540	ILH6540C	ILH6540
	450		13500	ILH3545C	ILH3545	ILH6545C	ILH6545
	500		15000	ILH3550C	ILH3550	ILH6550C	ILH6550
	600		18000	ILH3560C	ILH3560	ILH6560C	ILH6560
	700		21000	ILH3570C	ILH3570	ILH6570C	ILH6570
	750		22500	ILH3575C	ILH3575	ILH6575C	ILH6575
	800		24000	ILH3580C	ILH3580	ILH6580C	ILH6580
	900		27000	ILH3590C	ILH3590	ILH6590C	ILH6590
	1000		30000	ILH35100C	ILH35100	ILH65100C	ILH65100

* Данные по безопасной рабочей нагрузке для лотков с толщиной борта 2 мм предоставляются по запросу

Графики нагрузок для лотков высотой 50 мм

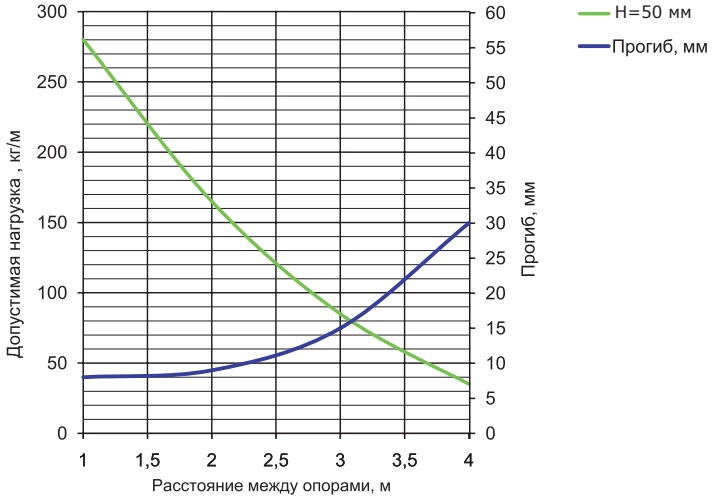

Условия испытаний лотков на безопасную рабочую нагрузку
- испытания по ГОСТ Р 52868 п. 10.3.3;
- коэффициент запаса – не менее 1,7 от заявленной нагрузки.

Лестничные лотки с высотой боковой стенки 80 мм



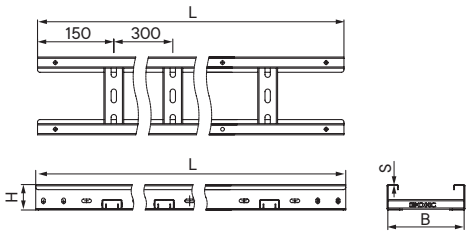

Назначение
- построение трасс для прокладки проводов и кабелей.

Характеристики
- исп. 3 – нержавеющая сталь AISI 304;
- исп. 6 – нержавеющая сталь AISI 316L.

Высота H, мм	Ширина B, мм	Толщина S, мм	ТИЗ, мм^2	Код, исп. 3	Код, исп. 6	Код, исп. 3	Код, исп. 6
				длина 3000 мм		длина 6000 мм	
80	100	1,5	6000	ILM3810C	ILM3810	ILM6810C	ILM6810
	150		9000	ILM3815C	ILM3815	ILM6815C	ILM6815
	200		12000	ILM3820C	ILM3820	ILM6820C	ILM6820
	300		18000	ILM3830C	ILM3830	ILM6830C	ILM6830
	400		24000	ILM3840C	ILM3840	ILM6840C	ILM6840
	450		27000	ILM3845C	ILM3845	ILM6845C	ILM6845
	500		30000	ILM3850C	ILM3850	ILM6850C	ILM6850
	600		36000	ILM3860C	ILM3860	ILM6860C	ILM6860
	700		42000	ILM3870C	ILM3870	ILM6870C	ILM6870
	750		45000	ILM3875C	ILM3875	ILM6875C	ILM6875
	800		48000	ILM3880C	ILM3880	ILM6880C	ILM6880
	900		54000	ILM3890C	ILM3890	ILM6890C	ILM6890
	1000		60000	ILM38100C	ILM38100	ILM68100C	ILM68100
	100	2*	6000	ILH3810C	ILH3810	ILH6810C	ILH6810
	150		9000	ILH3815C	ILH3815	ILH6815C	ILH6815
	200		12000	ILH3820C	ILH3820	ILH6820C	ILH6820
	300		18000	ILH3830C	ILH3830	ILH6830C	ILH6830
	400		24000	ILH3840C	ILH3840	ILH6840C	ILH6840
	450		27000	ILH3845C	ILH3845	ILH6845C	ILH6845
	500		30000	ILH3850C	ILH3850	ILH6850C	ILH6850
	600		36000	ILH3860C	ILH3860	ILH6860C	ILH6860
	700		42000	ILH3870C	ILH3870	ILH6870C	ILH6870
	750		45000	ILH3875C	ILH3875	ILH6875C	ILH6875
	800		48000	ILH3880C	ILH3880	ILH6880C	ILH6880
	900		54000	ILH3890C	ILH3890	ILH6890C	ILH6890
	1000		60000	ILH38100C	ILH38100	ILH68100C	ILH68100

* Данные по безопасной рабочей нагрузке для лотков с толщиной борта 2 мм предоставляются по запросу

Графики нагрузок для лотков высотой 80 мм

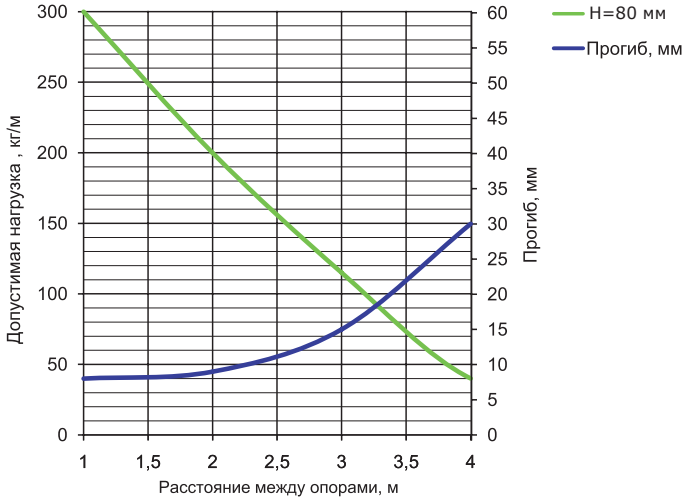

Условия испытаний лотков на безопасную рабочую нагрузку
- испытания по ГОСТ Р 52868 п. 10.3.3;
- коэффициент запаса – не менее 1,7 от заявленной нагрузки.

Лестничные лотки с высотой боковой стенки 100 мм



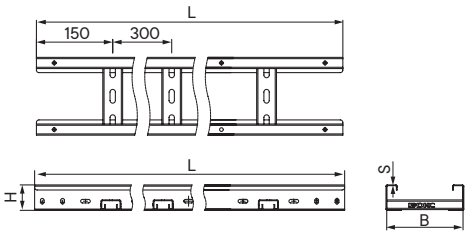

Назначение
• построение трасс для прокладки проводов и кабелей.
Характеристики
• исп. 3 – нержавеющая сталь AISI 304;
• исп. 6 – нержавеющая сталь AISI 316L.

Высота H, мм	Ширина B, мм	Толщина S, мм	ТИЗ, мм^2	Код, исп. 3	Код, исп. 6	Код, исп. 3	Код, исп. 6
				длина 3000 мм		длина 6000 мм	
100	100	1,5	8000	ILM31010C	ILM31010	ILM61010C	ILM61010
	150		12000	ILM31015C	ILM31015	ILM61015C	ILM61015
	200		16000	ILM31020C	ILM31020	ILM61020C	ILM61020
	300		24000	ILM31030C	ILM31030	ILM61030C	ILM61030
	400		32000	ILM31040C	ILM31040	ILM61040C	ILM61040
	450		36000	ILM31045C	ILM31045	ILM61045C	ILM61045
	500		40000	ILM31050C	ILM31050	ILM61050C	ILM61050
	600		48000	ILM31060C	ILM31060	ILM61060C	ILM61060
	700		56000	ILM31070C	ILM31070	ILM61070C	ILM61070
	750		60000	ILM31075C	ILM31075	ILM61075C	ILM61075
	800		64000	ILM31080C	ILM31080	ILM61080C	ILM61080
	900		72000	ILM31090C	ILM31090	ILM61090C	ILM61090
	1000		80000	ILM310100C	ILM310100	ILM610100C	ILM610100
	100	2*	8000	ILH31010C	ILH31010	ILH61010C	ILH61010
	150		12000	ILH31015C	ILH31015	ILH61015C	ILH61015
	200		16000	ILH31020C	ILH31020	ILH61020C	ILH61020
	300		24000	ILH31030C	ILH31030	ILH61030C	ILH61030
	400		32000	ILH31040C	ILH31040	ILH61040C	ILH61040
	450		36000	ILH31045C	ILH31045	ILH61045C	ILH61045
	500		40000	ILH31050C	ILH31050	ILH61050C	ILH61050
	600		48000	ILH31060C	ILH31060	ILH61060C	ILH61060
	700		56000	ILH31070C	ILH31070	ILH61070C	ILH61070
	750		60000	ILH31075C	ILH31075	ILH61075C	ILH61075
	800		64000	ILH31080C	ILH31080	ILH61080C	ILH61080
	900		72000	ILH31090C	ILH31090	ILH61090C	ILH61090
	1000		80000	ILH310100C	ILH310100	ILH610100C	ILH610100

* Данные по безопасной рабочей нагрузке для лотков с толщиной борта 2 мм предоставляются по запросу

Графики нагрузок для лотков высотой 100 мм

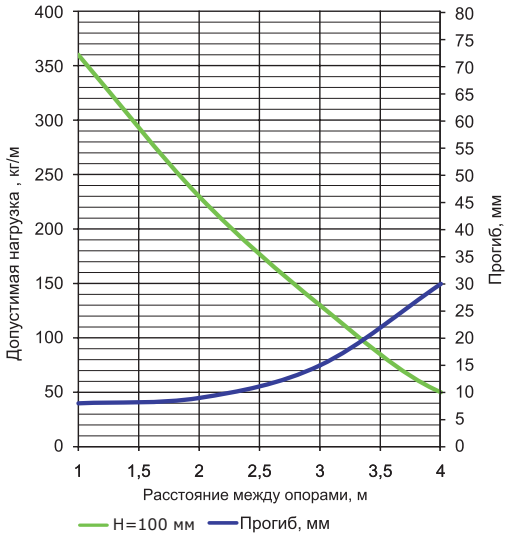

Условия испытаний лотков на безопасную рабочую нагрузку
• испытания по ГОСТ Р 52868 п. 10.3.3;
• коэффициент запаса – не менее 1,7 от заявленной нагрузки.

Лестничные лотки с высотой боковой стенки 150 мм



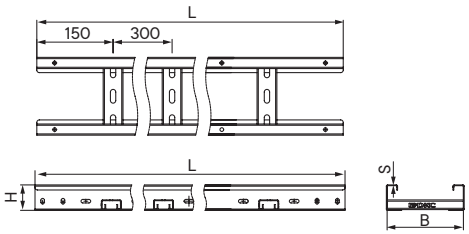

Назначение
• построение трасс для прокладки проводов и кабелей.
Характеристики
• исп. 3 – нержавеющая сталь AISI 304;
• исп. 6 – нержавеющая сталь AISI 316L.

Высота H, мм	Ширина B, мм	Толщина S, мм	ТИЗ, мм^2	Код, исп. 3	Код, исп. 6	Код, исп. 3	Код, исп. 6
				длина 3000 мм		длина 6000 мм	
150*	150	1,5	19500	ILM31515C	ILM31515	ILM61515C	ILM61515
	200		26000	ILM31520C	ILM31520	ILM61520C	ILM61520
	300		39000	ILM31530C	ILM31530	ILM61530C	ILM61530
	400		52000	ILM31540C	ILM31540	ILM61540C	ILM61540
	450		58500	ILM31545C	ILM31545	ILM61545C	ILM61545
	500		65000	ILM31550C	ILM31550	ILM61550C	ILM61550
	600		78000	ILM31560C	ILM31560	ILM61560C	ILM61560
	700		91000	ILM31570C	ILM31570	ILM61570C	ILM61570
	750		97500	ILM31575C	ILM31575	ILM61575C	ILM61575
	800		104000	ILM31580C	ILM31580	ILM61580C	ILM61580
	900		117000	ILM31590C	ILM31590	ILM61590C	ILM61590
	1000		130000	ILM315100C	ILM315100	ILM615100C	ILM615100
	150	2	19500	ILH31515C	ILH31515	ILH61515C	ILH61515
	200		26000	ILH31520C	ILH31520	ILH61520C	ILH61520
	300		39000	ILH31530C	ILH31530	ILH61530C	ILH61530
	400		52000	ILH31540C	ILH31540	ILH61540C	ILH61540
	450		58500	ILH31545C	ILH31545	ILH61545C	ILH61545
	500		65000	ILH31550C	ILH31550	ILH61550C	ILH61550
	600		78000	ILH31560C	ILH31560	ILH61560C	ILH61560
	700		91000	ILH31570C	ILH31570	ILH61570C	ILH61570
	750		97500	ILH31575C	ILH31575	ILH61575C	ILH61575
	800		104000	ILH31580C	ILH31580	ILH61580C	ILH61580
	900		117000	ILH31590C	ILH31590	ILH61590C	ILH61590
	1000		130000	ILH315100C	ILH315100	ILH615100C	ILH615100

* Данные по безопасной рабочей нагрузке для лотков с высотой борта 150 мм, а также для лотков с толщиной борта 2 мм предоставляются по запросу

Системные аксессуары

Угол горизонтальный 45°



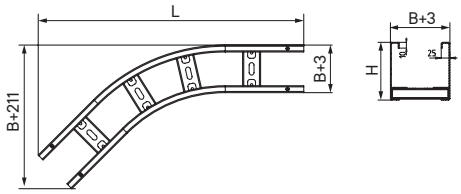

Назначение
• организация поворота трассы в горизонтальной плоскости на 45°.
Характеристики
• толщина – 1,5 мм;
• исп. 3 – нержавеющая сталь AISI 304;
• исп. 6 – нержавеющая сталь AISI 316L.

Высота H, мм	Ширина B, мм	Длина L, мм	Код, исп. 3	Код, исп. 6	Код, исп. 3	Код, исп. 6
			R300		R600	
50	100	575	ILCM3510C	ILCM3510	ILCM6510C	ILCM6510
	150	611	ILCM3515C	ILCM3515	ILCM6515C	ILCM6515
	200	646	ILCM3520C	ILCM3520	ILCM6520C	ILCM6520
	300	717	ILCM3530C	ILCM3530	ILCM6530C	ILCM6530
	400	787	ILCM3540C	ILCM3540	ILCM6540C	ILCM6540
	450	823	ILCM3545C	ILCM3545	ILCM6545C	ILCM6545
	500	858	ILCM3550C	ILCM3550	ILCM6550C	ILCM6550
	600	929	ILCM3560C	ILCM3560	ILCM6560C	ILCM6560
	700	999	ILCM3570C	ILCM3570	ILCM6570C	ILCM6570
	750	1035	ILCM3575C	ILCM3575	ILCM6575C	ILCM6575
	800	1070	ILCM3580C	ILCM3580	ILCM6580C	ILCM6580
	900	1141	ILCM3590C	ILCM3590	ILCM6590C	ILCM6590
	1000	1212	ILCM35100C	ILCM35100	ILCM65100C	ILCM65100
80	100	575	ILCM3810C	ILCM3810	ILCM6810C	ILCM6810
	150	611	ILCM3815C	ILCM3815	ILCM6815C	ILCM6815
	200	646	ILCM3820C	ILCM3820	ILCM6820C	ILCM6820
	300	717	ILCM3830C	ILCM3830	ILCM6830C	ILCM6830
	400	787	ILCM3840C	ILCM3840	ILCM6840C	ILCM6840
	450	823	ILCM3845C	ILCM3845	ILCM6845C	ILCM6845
	500	858	ILCM3850C	ILCM3850	ILCM6850C	ILCM6850
	600	929	ILCM3860C	ILCM3860	ILCM6860C	ILCM6860
	700	999	ILCM3870C	ILCM3870	ILCM6870C	ILCM6870
	750	1035	ILCM3875C	ILCM3875	ILCM6875C	ILCM6875
	800	1070	ILCM3880C	ILCM3880	ILCM6880C	ILCM6880
	900	1141	ILCM3890C	ILCM3890	ILCM6890C	ILCM6890
	1000	1212	ILCM38100C	ILCM38100	ILCM68100C	ILCM68100
100	100	575	ILCM31010C	ILCM31010	ILCM61010C	ILCM61010
	150	611	ILCM31015C	ILCM31015	ILCM61015C	ILCM61015
	200	646	ILCM31020C	ILCM31020	ILCM61020C	ILCM61020
	300	717	ILCM31030C	ILCM31030	ILCM61030C	ILCM61030
	400	787	ILCM31040C	ILCM31040	ILCM61040C	ILCM61040
	450	823	ILCM31045C	ILCM31045	ILCM61045C	ILCM61045
	500	858	ILCM31050C	ILCM31050	ILCM61050C	ILCM61050
	600	929	ILCM31060C	ILCM31060	ILCM61060C	ILCM61060
	700	999	ILCM31070C	ILCM31070	ILCM61070C	ILCM61070
	750	1035	ILCM31075C	ILCM31075	ILCM61075C	ILCM61075
	800	1070	ILCM31080C	ILCM31080	ILCM61080C	ILCM61080
	900	1141	ILCM31090C	ILCM31090	ILCM61090C	ILCM61090
	1000	1212	ILCM310100C	ILCM310100	ILCM610100C	ILCM610100
150	150	611	ILCM31515C	ILCM31515	ILCM61515C	ILCM61515
	200	646	ILCM31520C	ILCM31520	ILCM61520C	ILCM61520
	300	717	ILCM31530C	ILCM31530	ILCM61530C	ILCM61530
	400	787	ILCM31540C	ILCM31540	ILCM61540C	ILCM61540
	450	823	ILCM31545C	ILCM31545	ILCM61545C	ILCM61545
	500	858	ILCM31550C	ILCM31550	ILCM61550C	ILCM61550
	600	929	ILCM31560C	ILCM31560	ILCM61560C	ILCM61560
	700	999	ILCM31570C	ILCM31570	ILCM61570C	ILCM61570
	750	1035	ILCM31575C	ILCM31575	ILCM61575C	ILCM61575
	800	1070	ILCM31580C	ILCM31580	ILCM61580C	ILCM61580
	900	1141	ILCM31590C	ILCM31590	ILCM61590C	ILCM61590
	1000	1212	ILCM315100C	ILCM315100	ILCM615100C	ILCM615100

Угол горизонтальный 90°



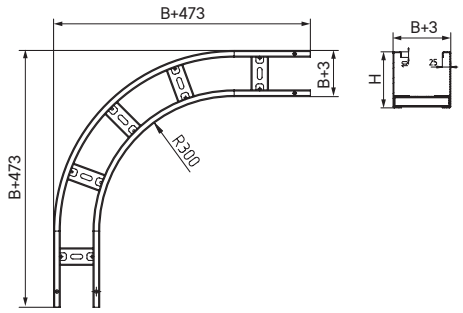

Назначение
- организация поворота трассы в горизонтальной плоскости на 90°.

Характеристики
- толщина – 1,5 мм;
- исп. 3 – нержавеющая сталь AISI 304;
- исп. 6 – нержавеющая сталь AISI 316L.

Высота H, мм	Ширина B, мм	Код, исп. 3	Код, исп. 6	Код, исп. 3	Код, исп. 6
		R300		R600	
50	100	ILDM3510C	ILDM3510	ILDM6510C	ILDM6510
	150	ILDM3515C	ILDM3515	ILDM6515C	ILDM6515
	200	ILDM3520C	ILDM3520	ILDM6520C	ILDM6520
	300	ILDM3530C	ILDM3530	ILDM6530C	ILDM6530
	400	ILDM3540C	ILDM3540	ILDM6540C	ILDM6540
	450	ILDM3545C	ILDM3545	ILDM6545C	ILDM6545
	500	ILDM3550C	ILDM3550	ILDM6550C	ILDM6550
	600	ILDM3560C	ILDM3560	ILDM6560C	ILDM6560
	700	ILDM3570C	ILDM3570	ILDM6570C	ILDM6570
	750	ILDM3575C	ILDM3575	ILDM6575C	ILDM6575
	800	ILDM3580C	ILDM3580	ILDM6580C	ILDM6580
	900	ILDM3590C	ILDM3590	ILDM6590C	ILDM6590
	1000	ILDM35100C	ILDM35100	ILDM65100C	ILDM65100
80	100	ILDM3810C	ILDM3810	ILDM6810C	ILDM6810
	150	ILDM3815C	ILDM3815	ILDM6815C	ILDM6815
	200	ILDM3820C	ILDM3820	ILDM6820C	ILDM6820
	300	ILDM3830C	ILDM3830	ILDM6830C	ILDM6830
	400	ILDM3840C	ILDM3840	ILDM6840C	ILDM6840
	450	ILDM3845C	ILDM3845	ILDM6845C	ILDM6845
	500	ILDM3850C	ILDM3850	ILDM6850C	ILDM6850
	600	ILDM3860C	ILDM3860	ILDM6860C	ILDM6860
	700	ILDM3870C	ILDM3870	ILDM6870C	ILDM6870
	750	ILDM3875C	ILDM3875	ILDM6875C	ILDM6875
	800	ILDM3880C	ILDM3880	ILDM6880C	ILDM6880
	900	ILDM3890C	ILDM3890	ILDM6890C	ILDM6890
	1000	ILDM38100C	ILDM38100	ILDM68100C	ILDM68100
100	100	ILDM31010C	ILDM31010	ILDM61010C	ILDM61010
	150	ILDM31015C	ILDM31015	ILDM61015C	ILDM61015
	200	ILDM31020C	ILDM31020	ILDM61020C	ILDM61020
	300	ILDM31030C	ILDM31030	ILDM61030C	ILDM61030
	400	ILDM31040C	ILDM31040	ILDM61040C	ILDM61040
	450	ILDM31045C	ILDM31045	ILDM61045C	ILDM61045
	500	ILDM31050C	ILDM31050	ILDM61050C	ILDM61050
	600	ILDM31060C	ILDM31060	ILDM61060C	ILDM61060
	700	ILDM31070C	ILDM31070	ILDM61070C	ILDM61070
	750	ILDM31075C	ILDM31075	ILDM61075C	ILDM61075
	800	ILDM31080C	ILDM31080	ILDM61080C	ILDM61080
	900	ILDM31090C	ILDM31090	ILDM61090C	ILDM61090
	1000	ILDM310100C	ILDM310100	ILDM610100C	ILDM610100
150	150	ILDM31515C	ILDM31515	ILDM61515C	ILDM61515
	200	ILDM31520C	ILDM31520	ILDM61520C	ILDM61520
	300	ILDM31530C	ILDM31530	ILDM61530C	ILDM61530
	400	ILDM31540C	ILDM31540	ILDM61540C	ILDM61540
	450	ILDM31545C	ILDM31545	ILDM61545C	ILDM61545
	500	ILDM31550C	ILDM31550	ILDM61550C	ILDM61550
	600	ILDM31560C	ILDM31560	ILDM61560C	ILDM61560
	700	ILDM31570C	ILDM31570	ILDM61570C	ILDM61570
	750	ILDM31575C	ILDM31575	ILDM61575C	ILDM61575
	800	ILDM31580C	ILDM31580	ILDM61580C	ILDM61580
	900	ILDM31590C	ILDM31590	ILDM61590C	ILDM61590
	1000	ILDM315100C	ILDM315100	ILDM615100C	ILDM615100

Ответвитель Т-образный



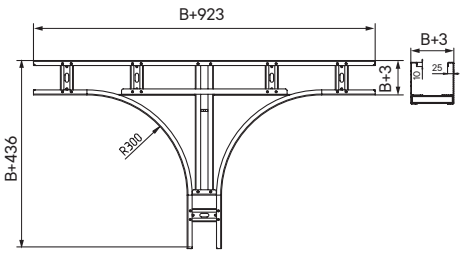

Назначение
• организация Т-образного отвода трассы в горизонтальной плоскости.
Характеристики
• толщина – 1,5 мм;
• исп. 3 – нержавеющая сталь AISI 304;
• исп. 6 – нержавеющая сталь AISI 316L.

Высота H, мм	Ширина B, мм	Код, исп. 3	Код, исп. 6	Код, исп. 3	Код, исп. 6
		R300		R600	
50	100	ILTM3510C	ILTM3510	ILTM6510C	ILTM6510
	150	ILTM3515C	ILTM3515	ILTM6515C	ILTM6515
	200	ILTM3520C	ILTM3520	ILTM6520C	ILTM6520
	300	ILTM3530C	ILTM3530	ILTM6530C	ILTM6530
	400	ILTM3540C	ILTM3540	ILTM6540C	ILTM6540
	450	ILTM3545C	ILTM3545	ILTM6545C	ILTM6545
	500	ILTM3550C	ILTM3550	ILTM6550C	ILTM6550
	600	ILTM3560C	ILTM3560	ILTM6560C	ILTM6560
	700	ILTM3570C	ILTM3570	ILTM6570C	ILTM6570
	750	ILTM3575C	ILTM3575	ILTM6575C	ILTM6575
	800	ILTM3580C	ILTM3580	ILTM6580C	ILTM6580
	900	ILTM3590C	ILTM3590	ILTM6590C	ILTM6590
	1000	ILTM35100C	ILTM35100	ILTM65100C	ILTM65100
80	100	ILTM3810C	ILTM3810	ILTM6810C	ILTM6810
	150	ILTM3815C	ILTM3815	ILTM6815C	ILTM6815
	200	ILTM3820C	ILTM3820	ILTM6820C	ILTM6820
	300	ILTM3830C	ILTM3830	ILTM6830C	ILTM6830
	400	ILTM3840C	ILTM3840	ILTM6840C	ILTM6840
	450	ILTM3845C	ILTM3845	ILTM6845C	ILTM6845
	500	ILTM3850C	ILTM3850	ILTM6850C	ILTM6850
	600	ILTM3860C	ILTM3860	ILTM6860C	ILTM6860
	700	ILTM3870C	ILTM3870	ILTM6870C	ILTM6870
	750	ILTM3875C	ILTM3875	ILTM6875C	ILTM6875
	800	ILTM3880C	ILTM3880	ILTM6880C	ILTM6880
	900	ILTM3890C	ILTM3890	ILTM6890C	ILTM6890
	1000	ILTM38100C	ILTM38100	ILTM68100C	ILTM68100
100	100	ILTM31010C	ILTM31010	ILTM61010C	ILTM61010
	150	ILTM31015C	ILTM31015	ILTM61015C	ILTM61015
	200	ILTM31020C	ILTM31020	ILTM61020C	ILTM61020
	300	ILTM31030C	ILTM31030	ILTM61030C	ILTM61030
	400	ILTM31040C	ILTM31040	ILTM61040C	ILTM61040
	450	ILTM31045C	ILTM31045	ILTM61045C	ILTM61045
	500	ILTM31050C	ILTM31050	ILTM61050C	ILTM61050
	600	ILTM31060C	ILTM31060	ILTM61060C	ILTM61060
	700	ILTM31070C	ILTM31070	ILTM61070C	ILTM61070
	750	ILTM31075C	ILTM31075	ILTM61075C	ILTM61075
	800	ILTM31080C	ILTM31080	ILTM61080C	ILTM61080
	900	ILTM31090C	ILTM31090	ILTM61090C	ILTM61090
	1000	ILTM310100C	ILTM310100	ILTM610100C	ILTM610100
150	150	ILTM31515C	ILTM31515	ILTM61515C	ILTM61515
	200	ILTM31520C	ILTM31520	ILTM61520C	ILTM61520
	300	ILTM31530C	ILTM31530	ILTM61530C	ILTM61530
	400	ILTM31540C	ILTM31540	ILTM61540C	ILTM61540
	450	ILTM31545C	ILTM31545	ILTM61545C	ILTM61545
	500	ILTM31550C	ILTM31550	ILTM61550C	ILTM61550
	600	ILTM31560C	ILTM31560	ILTM61560C	ILTM61560
	700	ILTM31570C	ILTM31570	ILTM61570C	ILTM61570
	750	ILTM31575C	ILTM31575	ILTM61575C	ILTM61575
	800	ILTM31580C	ILTM31580	ILTM61580C	ILTM61580
	900	ILTM31590C	ILTM31590	ILTM61590C	ILTM61590
	1000	ILTM315100C	ILTM315100	ILTM615100C	ILTM615100

Ответвитель X-образный



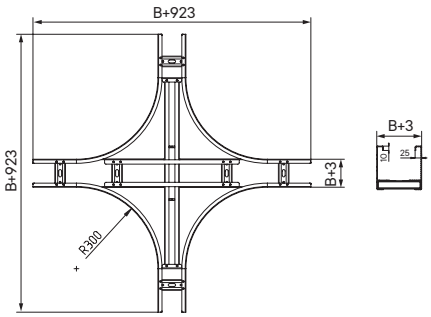

Назначение
- монтаж пересечения трасс в горизонтальной плоскости.

Характеристики
- толщина – 1,5 мм;
- исп. 3 – нержавеющая сталь AISI 304;
- исп. 6 – нержавеющая сталь AISI 316L.

Высота H, мм	Ширина B, мм	Код, исп. 3	Код, исп. 6	Код, исп. 3	Код, исп. 6
		R300		R600	
50	100	ILXM3510C	ILXM3510	ILXM6510C	ILXM6510
	150	ILXM3515C	ILXM3515	ILXM6515C	ILXM6515
	200	ILXM3520C	ILXM3520	ILXM6520C	ILXM6520
	300	ILXM3530C	ILXM3530	ILXM6530C	ILXM6530
	400	ILXM3540C	ILXM3540	ILXM6540C	ILXM6540
	450	ILXM3545C	ILXM3545	ILXM6545C	ILXM6545
	500	ILXM3550C	ILXM3550	ILXM6550C	ILXM6550
	600	ILXM3560C	ILXM3560	ILXM6560C	ILXM6560
	700	ILXM3570C	ILXM3570	ILXM6570C	ILXM6570
	750	ILXM3575C	ILXM3575	ILXM6575C	ILXM6575
	800	ILXM3580C	ILXM3580	ILXM6580C	ILXM6580
	900	ILXM3590C	ILXM3590	ILXM6590C	ILXM6590
	1000	ILXM35100C	ILXM35100	ILXM65100C	ILXM65100
80	100	ILXM3810C	ILXM3810	ILXM6810C	ILXM6810
	150	ILXM3815C	ILXM3815	ILXM6815C	ILXM6815
	200	ILXM3820C	ILXM3820	ILXM6820C	ILXM6820
	300	ILXM3830C	ILXM3830	ILXM6830C	ILXM6830
	400	ILXM3840C	ILXM3840	ILXM6840C	ILXM6840
	450	ILXM3845C	ILXM3845	ILXM6845C	ILXM6845
	500	ILXM3850C	ILXM3850	ILXM6850C	ILXM6850
	600	ILXM3860C	ILXM3860	ILXM6860C	ILXM6860
	700	ILXM3870C	ILXM3870	ILXM6870C	ILXM6870
	750	ILXM3875C	ILXM3875	ILXM6875C	ILXM6875
	800	ILXM3880C	ILXM3880	ILXM6880C	ILXM6880
	900	ILXM3890C	ILXM3890	ILXM6890C	ILXM6890
	1000	ILXM38100C	ILXM38100	ILXM68100C	ILXM68100
100	100	ILXM31010C	ILXM31010	ILXM61010C	ILXM61010
	150	ILXM31015C	ILXM31015	ILXM61015C	ILXM61015
	200	ILXM31020C	ILXM31020	ILXM61020C	ILXM61020
	300	ILXM31030C	ILXM31030	ILXM61030C	ILXM61030
	400	ILXM31040C	ILXM31040	ILXM61040C	ILXM61040
	450	ILXM31045C	ILXM31045	ILXM61045C	ILXM61045
	500	ILXM31050C	ILXM31050	ILXM61050C	ILXM61050
	600	ILXM31060C	ILXM31060	ILXM61060C	ILXM61060
	700	ILXM31070C	ILXM31070	ILXM61070C	ILXM61070
	750	ILXM31075C	ILXM31075	ILXM61075C	ILXM61075
	800	ILXM31080C	ILXM31080	ILXM61080C	ILXM61080
	900	ILXM31090C	ILXM31090	ILXM61090C	ILXM61090
	1000	ILXM310100C	ILXM310100	ILXM610100C	ILXM610100
150	150	ILXM31515C	ILXM31515	ILXM61515C	ILXM61515
	200	ILXM31520C	ILXM31520	ILXM61520C	ILXM61520
	300	ILXM31530C	ILXM31530	ILXM61530C	ILXM61530
	400	ILXM31540C	ILXM31540	ILXM61540C	ILXM61540
	450	ILXM31545C	ILXM31545	ILXM61545C	ILXM61545
	500	ILXM31550C	ILXM31550	ILXM61550C	ILXM61550
	600	ILXM31560C	ILXM31560	ILXM61560C	ILXM61560
	700	ILXM31570C	ILXM31570	ILXM61570C	ILXM61570
	750	ILXM31575C	ILXM31575	ILXM61575C	ILXM61575
	800	ILXM31580C	ILXM31580	ILXM61580C	ILXM61580
	900	ILXM31590C	ILXM31590	ILXM61590C	ILXM61590
	1000	ILXM315100C	ILXM315100	ILXM615100C	ILXM615100

Угол вертикальный внутренний 90°



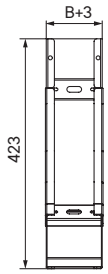

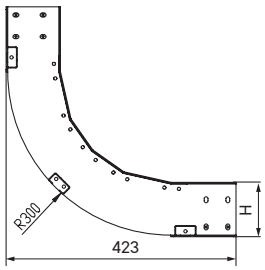

Назначение

• организация поворота трассы лотков вверх на 90°.

Характеристики

• толщина – 1,5 мм;
• исп. 3 – нержавеющая сталь AISI 304;
• исп. 6 – нержавеющая сталь AISI 316L.

Высота H, мм	Ширина B, мм	Код, исп. 3	Код, исп. 6	Код, исп. 3	Код, исп. 6
		R300		R600	
50	100	ILIM3510C	ILIM3510	ILIM6510C	ILIM6510
	150	ILIM3515C	ILIM3515	ILIM6515C	ILIM6515
	200	ILIM3520C	ILIM3520	ILIM6520C	ILIM6520
	300	ILIM3530C	ILIM3530	ILIM6530C	ILIM6530
	400	ILIM3540C	ILIM3540	ILIM6540C	ILIM6540
	450	ILIM3545C	ILIM3545	ILIM6545C	ILIM6545
	500	ILIM3550C	ILIM3550	ILIM6550C	ILIM6550
	600	ILIM3560C	ILIM3560	ILIM6560C	ILIM6560
	700	ILIM3570C	ILIM3570	ILIM6570C	ILIM6570
	750	ILIM3575C	ILIM3575	ILIM6575C	ILIM6575
	800	ILIM3580C	ILIM3580	ILIM6580C	ILIM6580
	900	ILIM3590C	ILIM3590	ILIM6590C	ILIM6590
	1000	ILIM35100C	ILIM35100	ILIM65100C	ILIM65100
80	100	ILIM3810C	ILIM3810	ILIM6810C	ILIM6810
	150	ILIM3815C	ILIM3815	ILIM6815C	ILIM6815
	200	ILIM3820C	ILIM3820	ILIM6820C	ILIM6820
	300	ILIM3830C	ILIM3830	ILIM6830C	ILIM6830
	400	ILIM3840C	ILIM3840	ILIM6840C	ILIM6840
	450	ILIM3845C	ILIM3845	ILIM6845C	ILIM6845
	500	ILIM3850C	ILIM3850	ILIM6850C	ILIM6850
	600	ILIM3860C	ILIM3860	ILIM6860C	ILIM6860
	700	ILIM3870C	ILIM3870	ILIM6870C	ILIM6870
	750	ILIM3875C	ILIM3875	ILIM6875C	ILIM6875
	800	ILIM3880C	ILIM3880	ILIM6880C	ILIM6880
	900	ILIM3890C	ILIM3890	ILIM6890C	ILIM6890
	1000	ILIM38100C	ILIM38100	ILIM68100C	ILIM68100
100	100	ILIM31010C	ILIM31010	ILIM61010C	ILIM61010
	150	ILIM31015C	ILIM31015	ILIM61015C	ILIM61015
	200	ILIM31020C	ILIM31020	ILIM61020C	ILIM61020
	300	ILIM31030C	ILIM31030	ILIM61030C	ILIM61030
	400	ILIM31040C	ILIM31040	ILIM61040C	ILIM61040
	450	ILIM31045C	ILIM31045	ILIM61045C	ILIM61045
	500	ILIM31050C	ILIM31050	ILIM61050C	ILIM61050
	600	ILIM31060C	ILIM31060	ILIM61060C	ILIM61060
	700	ILIM31070C	ILIM31070	ILIM61070C	ILIM61070
	750	ILIM31075C	ILIM31075	ILIM61075C	ILIM61075
	800	ILIM31080C	ILIM31080	ILIM61080C	ILIM61080
	900	ILIM31090C	ILIM31090	ILIM61090C	ILIM61090
	1000	ILIM310100C	ILIM310100	ILIM610100C	ILIM610100
150	150	ILIM31515C	ILIM31515	ILIM61515C	ILIM61515
	200	ILIM31520C	ILIM31520	ILIM61520C	ILIM61520
	300	ILIM31530C	ILIM31530	ILIM61530C	ILIM61530
	400	ILIM31540C	ILIM31540	ILIM61540C	ILIM61540
	450	ILIM31545C	ILIM31545	ILIM61545C	ILIM61545
	500	ILIM31550C	ILIM31550	ILIM61550C	ILIM61550
	600	ILIM31560C	ILIM31560	ILIM61560C	ILIM61560
	700	ILIM31570C	ILIM31570	ILIM61570C	ILIM61570
	750	ILIM31575C	ILIM31575	ILIM61575C	ILIM61575
	800	ILIM31580C	ILIM31580	ILIM61580C	ILIM61580
	900	ILIM31590C	ILIM31590	ILIM61590C	ILIM61590
	1000	ILIM315100C	ILIM315100	ILIM615100C	ILIM615100

Угол вертикальный внешний 90°



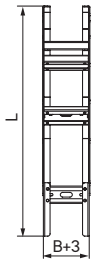

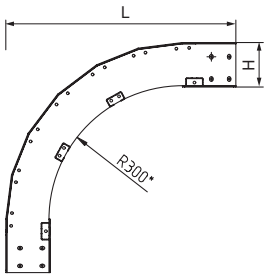

Назначение
- организация поворота трассы лотков вниз на 90°.

Характеристики
- толщина – 1,5 мм.
- исп. 3 – нержавеющая сталь AISI 304;
- исп. 6 – нержавеющая сталь AISI 316L.

Высота H, мм	Ширина B, мм	Код, исп. 3	Код, исп. 6	Код, исп. 3	Код, исп. 6
		R300		R600	
50	100	ILOM3510C	ILOM3510	ILOM6510C	ILOM6510
	150	ILOM3515C	ILOM3515	ILOM6515C	ILOM6515
	200	ILOM3520C	ILOM3520	ILOM6520C	ILOM6520
	300	ILOM3530C	ILOM3530	ILOM6530C	ILOM6530
	400	ILOM3540C	ILOM3540	ILOM6540C	ILOM6540
	450	ILOM3545C	ILOM3545	ILOM6545C	ILOM6545
	500	ILOM3550C	ILOM3550	ILOM6550C	ILOM6550
	600	ILOM3560C	ILOM3560	ILOM6560C	ILOM6560
	700	ILOM3570C	ILOM3570	ILOM6570C	ILOM6570
	750	ILOM3575C	ILOM3575	ILOM6575C	ILOM6575
	800	ILOM3580C	ILOM3580	ILOM6580C	ILOM6580
	900	ILOM3590C	ILOM3590	ILOM6590C	ILOM6590
	1000	ILOM35100C	ILOM35100	ILOM65100C	ILOM65100
80	100	ILOM3810C	ILOM3810	ILOM6810C	ILOM6810
	150	ILOM3815C	ILOM3815	ILOM6815C	ILOM6815
	200	ILOM3820C	ILOM3820	ILOM6820C	ILOM6820
	300	ILOM3830C	ILOM3830	ILOM6830C	ILOM6830
	400	ILOM3840C	ILOM3840	ILOM6840C	ILOM6840
	450	ILOM3845C	ILOM3845	ILOM6845C	ILOM6845
	500	ILOM3850C	ILOM3850	ILOM6850C	ILOM6850
	600	ILOM3860C	ILOM3860	ILOM6860C	ILOM6860
	700	ILOM3870C	ILOM3870	ILOM6870C	ILOM6870
	750	ILOM3875C	ILOM3875	ILOM6875C	ILOM6875
	800	ILOM3880C	ILOM3880	ILOM6880C	ILOM6880
	900	ILOM3890C	ILOM3890	ILOM6890C	ILOM6890
	1000	ILOM38100C	ILOM38100	ILOM68100C	ILOM68100
100	100	ILOM31010C	ILOM31010	ILOM61010C	ILOM61010
	150	ILOM31015C	ILOM31015	ILOM61015C	ILOM61015
	200	ILOM31020C	ILOM31020	ILOM61020C	ILOM61020
	300	ILOM31030C	ILOM31030	ILOM61030C	ILOM61030
	400	ILOM31040C	ILOM31040	ILOM61040C	ILOM61040
	450	ILOM31045C	ILOM31045	ILOM61045C	ILOM61045
	500	ILOM31050C	ILOM31050	ILOM61050C	ILOM61050
	600	ILOM31060C	ILOM31060	ILOM61060C	ILOM61060
	700	ILOM31070C	ILOM31070	ILOM61070C	ILOM61070
	750	ILOM31075C	ILOM31075	ILOM61075C	ILOM61075
	800	ILOM31080C	ILOM31080	ILOM61080C	ILOM61080
	900	ILOM31090C	ILOM31090	ILOM61090C	ILOM61090
	1000	ILOM310100C	ILOM310100	ILOM610100C	ILOM610100
150	150	ILOM31515C	ILOM31515	ILOM61515C	ILOM61515
	200	ILOM31520C	ILOM31520	ILOM61520C	ILOM61520
	300	ILOM31530C	ILOM31530	ILOM61530C	ILOM61530
	400	ILOM31540C	ILOM31540	ILOM61540C	ILOM61540
	450	ILOM31545C	ILOM31545	ILOM61545C	ILOM61545
	500	ILOM31550C	ILOM31550	ILOM61550C	ILOM61550
	600	ILOM31560C	ILOM31560	ILOM61560C	ILOM61560
	700	ILOM31570C	ILOM31570	ILOM61570C	ILOM61570
	750	ILOM31575C	ILOM31575	ILOM61575C	ILOM61575
	800	ILOM31580C	ILOM31580	ILOM61580C	ILOM61580
	900	ILOM31590C	ILOM31590	ILOM61590C	ILOM61590
	1000	ILOM315100C	ILOM315100	ILOM615100C	ILOM615100

Угол вертикальный внутренний 45°



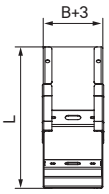

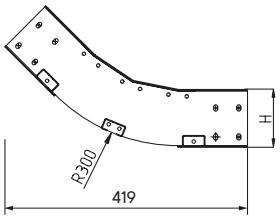

Назначение
• организация поворота трассы лотков вверх на 45°.
Характеристики
• толщина – 1,5 мм;
• исп. 3 – нержавеющая сталь AISI 304;
• исп. 6 – нержавеющая сталь AISI 316L.

Высота H, мм	Ширина B, мм	Код, исп. 3	Код, исп. 6	Код, исп. 3	Код, исп. 6
		R300		R600	
50	100	ILKM3510C	ILKM3510	ILKM6510C	ILKM6510
	150	ILKM3515C	ILKM3515	ILKM6515C	ILKM6515
	200	ILKM3520C	ILKM3520	ILKM6520C	ILKM6520
	300	ILKM3530C	ILKM3530	ILKM6530C	ILKM6530
	400	ILKM3540C	ILKM3540	ILKM6540C	ILKM6540
	450	ILKM3545C	ILKM3545	ILKM6545C	ILKM6545
	500	ILKM3550C	ILKM3550	ILKM6550C	ILKM6550
	600	ILKM3560C	ILKM3560	ILKM6560C	ILKM6560
	700	ILKM3570C	ILKM3570	ILKM6570C	ILKM6570
	750	ILKM3575C	ILKM3575	ILKM6575C	ILKM6575
	800	ILKM3580C	ILKM3580	ILKM6580C	ILKM6580
	900	ILKM3590C	ILKM3590	ILKM6590C	ILKM6590
	1000	ILKM35100C	ILKM35100	ILKM65100C	ILKM65100
80	100	ILKM3810C	ILKM3810	ILKM6810C	ILKM6810
	150	ILKM3815C	ILKM3815	ILKM6815C	ILKM6815
	200	ILKM3820C	ILKM3820	ILKM6820C	ILKM6820
	300	ILKM3830C	ILKM3830	ILKM6830C	ILKM6830
	400	ILKM3840C	ILKM3840	ILKM6840C	ILKM6840
	450	ILKM3845C	ILKM3845	ILKM6845C	ILKM6845
	500	ILKM3850C	ILKM3850	ILKM6850C	ILKM6850
	600	ILKM3860C	ILKM3860	ILKM6860C	ILKM6860
	700	ILKM3870C	ILKM3870	ILKM6870C	ILKM6870
	750	ILKM3875C	ILKM3875	ILKM6875C	ILKM6875
	800	ILKM3880C	ILKM3880	ILKM6880C	ILKM6880
	900	ILKM3890C	ILKM3890	ILKM6890C	ILKM6890
	1000	ILKM38100C	ILKM38100	ILKM68100C	ILKM68100
100	100	ILKM31010C	ILKM31010	ILKM61010C	ILKM61010
	150	ILKM31015C	ILKM31015	ILKM61015C	ILKM61015
	200	ILKM31020C	ILKM31020	ILKM61020C	ILKM61020
	300	ILKM31030C	ILKM31030	ILKM61030C	ILKM61030
	400	ILKM31040C	ILKM31040	ILKM61040C	ILKM61040
	450	ILKM31045C	ILKM31045	ILKM61045C	ILKM61045
	500	ILKM31050C	ILKM31050	ILKM61050C	ILKM61050
	600	ILKM31060C	ILKM31060	ILKM61060C	ILKM61060
	700	ILKM31070C	ILKM31070	ILKM61070C	ILKM61070
	750	ILKM31075C	ILKM31075	ILKM61075C	ILKM61075
	800	ILKM31080C	ILKM31080	ILKM61080C	ILKM61080
	900	ILKM31090C	ILKM31090	ILKM61090C	ILKM61090
	1000	ILKM310100C	ILKM310100	ILKM610100C	ILKM610100
150	150	ILKM31515C	ILKM31515	ILKM61515C	ILKM61515
	200	ILKM31520C	ILKM31520	ILKM61520C	ILKM61520
	300	ILKM31530C	ILKM31530	ILKM61530C	ILKM61530
	400	ILKM31540C	ILKM31540	ILKM61540C	ILKM61540
	450	ILKM31545C	ILKM31545	ILKM61545C	ILKM61545
	500	ILKM31550C	ILKM31550	ILKM61550C	ILKM61550
	600	ILKM31560C	ILKM31560	ILKM61560C	ILKM61560
	700	ILKM31570C	ILKM31570	ILKM61570C	ILKM61570
	750	ILKM31575C	ILKM31575	ILKM61575C	ILKM61575
	800	ILKM31580C	ILKM31580	ILKM61580C	ILKM61580
	900	ILKM31590C	ILKM31590	ILKM61590C	ILKM61590
	1000	ILKM315100C	ILKM315100	ILKM615100C	ILKM615100

Угол вертикальный внешний 45°



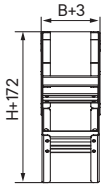

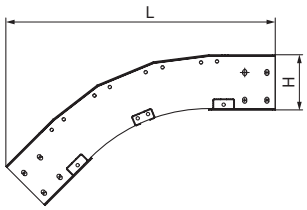

Назначение
• организация поворота трассы лотков вниз на 45°.
Характеристики
• толщина – 1,5 мм;
• исп. 3 – нержавеющая сталь AISI 304;
• исп. 6 – нержавеющая сталь AISI 316L.

Высота H, мм	Ширина B, мм	Длина L, мм	Код, исп. 3	Код, исп. 6	Код, исп. 3	Код, исп. 6
			R300		R600	
50	100	450	ILPM3510C	ILPM3510	ILPM6510C	ILPM6510
	150	450	ILPM3515C	ILPM3515	ILPM6515C	ILPM6515
	200	450	ILPM3520C	ILPM3520	ILPM6520C	ILPM6520
	300	450	ILPM3530C	ILPM3530	ILPM6530C	ILPM6530
	400	450	ILPM3540C	ILPM3540	ILPM6540C	ILPM6540
	450	450	ILPM3545C	ILPM3545	ILPM6545C	ILPM6545
	500	450	ILPM3550C	ILPM3550	ILPM6550C	ILPM6550
	600	450	ILPM3560C	ILPM3560	ILPM6560C	ILPM6560
	700	450	ILPM3570C	ILPM3570	ILPM6570C	ILPM6570
	750	450	ILPM3575C	ILPM3575	ILPM6575C	ILPM6575
	800	450	ILPM3580C	ILPM3580	ILPM6580C	ILPM6580
	900	450	ILPM3590C	ILPM3590	ILPM6590C	ILPM6590
	1000	450	ILPM35100C	ILPM35100	ILPM65100C	ILPM65100
80	100	472	ILPM3810C	ILPM3810	ILPM6810C	ILPM6810
	150	472	ILPM3815C	ILPM3815	ILPM6815C	ILPM6815
	200	472	ILPM3820C	ILPM3820	ILPM6820C	ILPM6820
	300	472	ILPM3830C	ILPM3830	ILPM6830C	ILPM6830
	400	472	ILPM3840C	ILPM3840	ILPM6840C	ILPM6840
	450	472	ILPM3845C	ILPM3845	ILPM6845C	ILPM6845
	500	472	ILPM3850C	ILPM3850	ILPM6850C	ILPM6850
	600	472	ILPM3860C	ILPM3860	ILPM6860C	ILPM6860
	700	472	ILPM3870C	ILPM3870	ILPM6870C	ILPM6870
	750	472	ILPM3875C	ILPM3875	ILPM6875C	ILPM6875
	800	472	ILPM3880C	ILPM3880	ILPM6880C	ILPM6880
	900	472	ILPM3890C	ILPM3890	ILPM6890C	ILPM6890
	1000	472	ILPM38100C	ILPM38100	ILPM68100C	ILPM68100
100	100	486	ILPM31010C	ILPM31010	ILPM61010C	ILPM61010
	150	486	ILPM31015C	ILPM31015	ILPM61015C	ILPM61015
	200	486	ILPM31020C	ILPM31020	ILPM61020C	ILPM61020
	300	486	ILPM31030C	ILPM31030	ILPM61030C	ILPM61030
	400	486	ILPM31040C	ILPM31040	ILPM61040C	ILPM61040
	450	486	ILPM31045C	ILPM31045	ILPM61045C	ILPM61045
	500	486	ILPM31050C	ILPM31050	ILPM61050C	ILPM61050
	600	486	ILPM31060C	ILPM31060	ILPM61060C	ILPM61060
	700	486	ILPM31070C	ILPM31070	ILPM61070C	ILPM61070
	750	486	ILPM31075C	ILPM31075	ILPM61075C	ILPM61075
	800	486	ILPM31080C	ILPM31080	ILPM61080C	ILPM61080
	900	486	ILPM31090C	ILPM31090	ILPM61090C	ILPM61090
	1000	486	ILPM310100C	ILPM310100	ILPM610100C	ILPM610100
150	150	521	ILPM31515C	ILPM31515	ILPM61515C	ILPM61515
	200	521	ILPM31520C	ILPM31520	ILPM61520C	ILPM61520
	300	521	ILPM31530C	ILPM31530	ILPM61530C	ILPM61530
	400	521	ILPM31540C	ILPM31540	ILPM61540C	ILPM61540
	450	521	ILPM31545C	ILPM31545	ILPM61545C	ILPM61545
	500	521	ILPM31550C	ILPM31550	ILPM61550C	ILPM61550
	600	521	ILPM31560C	ILPM31560	ILPM61560C	ILPM61560
	700	521	ILPM31570C	ILPM31570	ILPM61570C	ILPM61570
	750	521	ILPM31575C	ILPM31575	ILPM61575C	ILPM61575
	800	521	ILPM31580C	ILPM31580	ILPM61580C	ILPM61580
	900	521	ILPM31590C	ILPM31590	ILPM61590C	ILPM61590
	1000	521	ILPM315100C	ILPM315100	ILPM615100C	ILPM615100

Угол вертикальный шарнирный



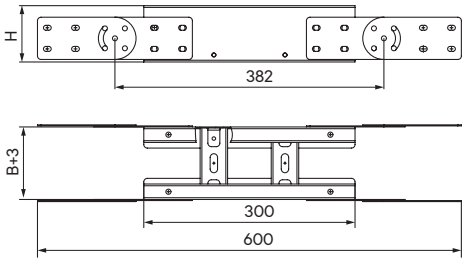

Назначение
- монтаж подъемов и опусков трассы;
- наклон трассы под произвольным углом;
- переход в другую плоскость прокладки.

Характеристики
- толщина – 1,5 мм;
- исп. 3 – нержавеющая сталь AISI 304;
- исп. 6 – нержавеющая сталь AISI 316L.

Высота H, мм	Ширина B, мм	Код, исп. 3	Код, исп. 6
50	100	ILFM510C	ILFM510
	150	ILFM515C	ILFM515
	200	ILFM520C	ILFM520
	300	ILFM530C	ILFM530
	400	ILFM540C	ILFM540
	450	ILFM545C	ILFM545
	500	ILFM550C	ILFM550
	600	ILFM560C	ILFM560
	700	ILFM570C	ILFM570
	750	ILFM575C	ILFM575
	800	ILFM580C	ILFM580
	900	ILFM590C	ILFM590
	1000	ILFM5100C	ILFM5100
80	100	ILFM810C	ILFM810
	150	ILFM815C	ILFM815
	200	ILFM820C	ILFM820
	300	ILFM830C	ILFM830
	400	ILFM840C	ILFM840
	450	ILFM845C	ILFM845
	500	ILFM850C	ILFM850
	600	ILFM860C	ILFM860
	700	ILFM870C	ILFM870
	750	ILFM875C	ILFM875
	800	ILFM880C	ILFM880
	900	ILFM890C	ILFM890
	1000	ILFM8100C	ILFM8100
100	100	ILFM1010C	ILFM1010
	150	ILFM1015C	ILFM1015
	200	ILFM1020C	ILFM1020
	300	ILFM1030C	ILFM1030
	400	ILFM1040C	ILFM1040
	450	ILFM1045C	ILFM1045
	500	ILFM1050C	ILFM1050
	600	ILFM1060C	ILFM1060
	700	ILFM1070C	ILFM1070
	750	ILFM1075C	ILFM1075
	800	ILFM1080C	ILFM1080
	900	ILFM1090C	ILFM1090
	1000	ILFM10100C	ILFM10100
150	150	ILFM1515C	ILFM1515
	200	ILFM1520C	ILFM1520
	300	ILFM1530C	ILFM1530
	400	ILFM1540C	ILFM1540
	450	ILFM1545C	ILFM1545
	500	ILFM1550C	ILFM1550
	600	ILFM1560C	ILFM1560
	700	ILFM1570C	ILFM1570
	750	ILFM1575C	ILFM1575
	800	ILFM1580C	ILFM1580
	900	ILFM1590C	ILFM1590
	1000	ILFM15100C	ILFM15100

Крышка на прямой элемент

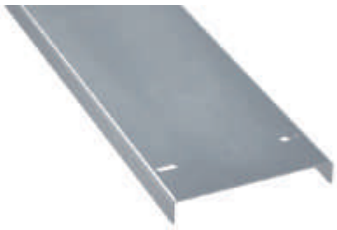

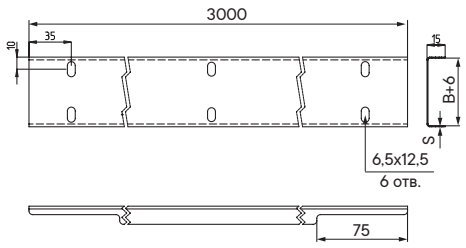

Назначение
• защита кабелей от внешних воздействий.
Характеристики
• исп. 3 – нержавеющая сталь AISI 304;
• исп. 6 – нержавеющая сталь AISI 316L.
Особенности
• для крепления крышки необходимо 6 винтов
– для исп. 3 – CM030508INOX;
– для исп. 6 – CM030508INOX316L.

Ширина B, мм	Толщина S, мм	Код, исп. 3	Код, исп. 6
100	0,8	IKSL3100C	IKSL3100
150		IKSL3150C	IKSL3150
200		IKSL3200C	IKSL3200
300		IKSL3300C	IKSL3300
400		IKSL3400C	IKSL3400
450		IKSL3450C	IKSL3450
500		IKSL3500C	IKSL3500
600		IKSL3600C	IKSL3600
700		IKSL3700C	IKSL3700
750		IKSL3750C	IKSL3750
800		IKSL3800C	IKSL3800
900		IKSL3900C	IKSL3900
1000		IKSL31000C	IKSL31000
100	1	IKSV3100C	IKSV3100
150		IKSV3150C	IKSV3150
200		IKSV3200C	IKSV3200
300		IKSV3300C	IKSV3300
400		IKSV3400C	IKSV3400
450		IKSV3450C	IKSV3450
500		IKSV3500C	IKSV3500
600		IKSV3600C	IKSV3600
700		IKSV3700C	IKSV3700
750		IKSV3750C	IKSV3750
800		IKSV3800C	IKSV3800
900		IKSV3900C	IKSV3900
1000		IKSV31000C	IKSV31000
100	1,5	IKSM3100C	IKSM3100
150		IKSM3150C	IKSM3150
200		IKSM3200C	IKSM3200
300		IKSM3300C	IKSM3300
400		IKSM3400C	IKSM3400
450		IKSM3450C	IKSM3450
500		IKSM3500C	IKSM3500
600		IKSM3600C	IKSM3600
700		IKSM3700C	IKSM3700
750		IKSM3750C	IKSM3750
800		IKSM3800C	IKSM3800
900		IKSM3900C	IKSM3900
1000		IKSM31000C	IKSM31000

Крышка на угол горизонтальный 45°



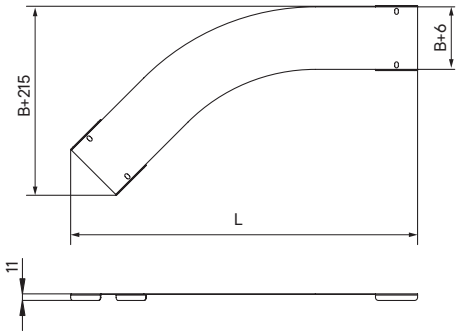

Назначение
- защита кабелей от внешних воздействий.

Характеристики
- толщина стали крышки аксессуара – 1 мм;
- исп. 3 – нержавеющая сталь AISI 304;
- исп. 6 – нержавеющая сталь AISI 316L.

Ширина B, мм	Длина L, мм	Код, исп. 3	Код, исп. 6	Длина L, мм	Код, исп. 3	Код, исп. 6
		R300			R600	
100	577	IKLCV3100C	IKLCV3100	798	IKLCV6100C	IKLCV6100
150	612	IKLCV3150C	IKLCV3150	824	IKLCV6150C	IKLCV6150
200	648	IKLCV3200C	IKLCV3200	860	IKLCV6200C	IKLCV6200
300	718	IKLCV3300C	IKLCV3300	930	IKLCV6300C	IKLCV6300
400	789	IKLCV3400C	IKLCV3400	1001	IKLCV6400C	IKLCV6400
450	824	IKLCV3450C	IKLCV3450	1037	IKLCV6450C	IKLCV6450
500	860	IKLCV3500C	IKLCV3500	1072	IKLCV6500C	IKLCV6500
600	930	IKLCV3600C	IKLCV3600	1143	IKLCV6600C	IKLCV6600
700	1001	IKLCV3700C	IKLCV3700	1213	IKLCV6700C	IKLCV6700
750	1037	IKLCV3750C	IKLCV3750	1249	IKLCV6750C	IKLCV6750
800	1072	IKLCV3800C	IKLCV3800	1284	IKLCV6800C	IKLCV6800
900	1143	IKLCV3900C	IKLCV3900	1355	IKLCV6900C	IKLCV6900
1000	1213	IKLCV31000C	IKLCV31000	1425	IKLCV61000C	IKLCV61000

Крышка на угол горизонтальный 90°



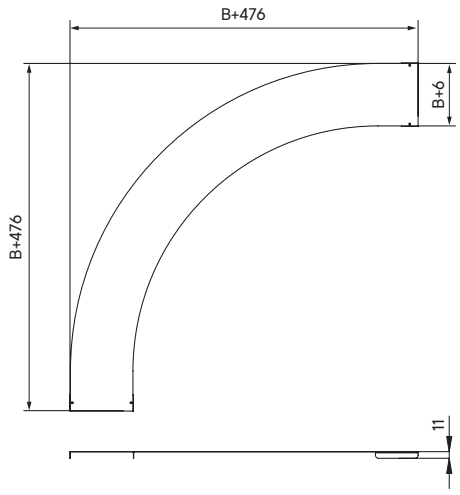

Назначение
- защита кабелей от внешних воздействий.

Характеристики
- толщина стали крышки аксессуара – 1 мм;
- исп. 3 – нержавеющая сталь AISI 304;
- исп. 6 – нержавеющая сталь AISI 316L.

Ширина B, мм	Код, исп. 3	Код, исп. 6	Код, исп. 3	Код, исп. 6
	R300		R600	
100	IKLDV3100C	IKLDV3100	IKLDV6100C	IKLDV6100
150	IKLDV3150C	IKLDV3150	IKLDV6150C	IKLDV6150
200	IKLDV3200C	IKLDV3200	IKLDV6200C	IKLDV6200
300	IKLDV3300C	IKLDV3300	IKLDV6300C	IKLDV6300
400	IKLDV3400C	IKLDV3400	IKLDV6400C	IKLDV6400
450	IKLDV3450C	IKLDV3450	IKLDV6450C	IKLDV6450
500	IKLDV3500C	IKLDV3500	IKLDV6500C	IKLDV6500
600	IKLDV3600C	IKLDV3600	IKLDV6600C	IKLDV6600
700	IKLDV3700C	IKLDV3700	IKLDV6700C	IKLDV6700
750	IKLDV3750C	IKLDV3750	IKLDV6750C	IKLDV6750
800	IKLDV3800C	IKLDV3800	IKLDV6800C	IKLDV6800
900	IKLDV3900C	IKLDV3900	IKLDV6900C	IKLDV6900
1000	IKLDV31000C	IKLDV31000	IKLDV61000C	IKLDV61000

Крышка на Т-образный ответвитель



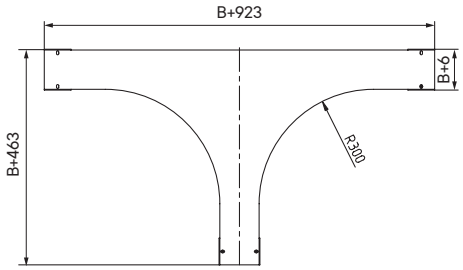

Назначение
- защита кабелей от внешних воздействий.

Характеристики
- толщина стали крышки аксессуара – 1 мм;
- исп. 3 – нержавеющая сталь AISI 304;
- исп. 6 – нержавеющая сталь AISI 316L.

Ширина B, мм	Код, исп. 3	Код, исп. 6	Код, исп. 3	Код, исп. 6
	R300		R600	
100	IKLTV3100C	IKLTV3100	IKLTV6100C	IKLTV6100
150	IKLTV3150C	IKLTV3150	IKLTV6150C	IKLTV6150
200	IKLTV3200C	IKLTV3200	IKLTV6200C	IKLTV6200
300	IKLTV3300C	IKLTV3300	IKLTV6300C	IKLTV6300
400	IKLTV3400C	IKLTV3400	IKLTV6400C	IKLTV6400
450	IKLTV3450C	IKLTV3450	IKLTV6450C	IKLTV6450
500	IKLTV3500C	IKLTV3500	IKLTV6500C	IKLTV6500
600	IKLTV3600C	IKLTV3600	IKLTV6600C	IKLTV6600
700	IKLTV3700C	IKLTV3700	IKLTV6700C	IKLTV6700
750	IKLTV3750C	IKLTV3750	IKLTV6750C	IKLTV6750
800	IKLTV3800C	IKLTV3800	IKLTV6800C	IKLTV6800
900	IKLTV3900C	IKLTV3900	IKLTV6900C	IKLTV6900
1000	IKLTV31000C	IKLTV31000	IKLTV61000C	IKLTV61000

Крышка на Х-образный ответвитель



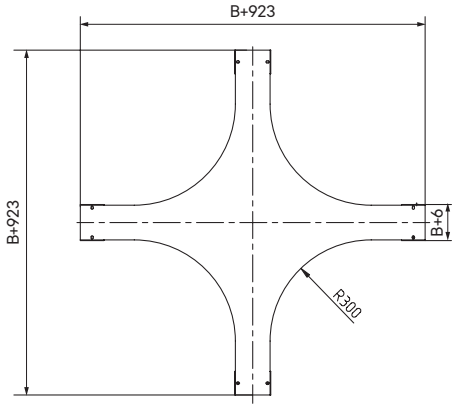

Назначение
- защита кабелей от внешних воздействий.

Характеристики
- толщина стали крышки аксессуара – 1 мм;
- исп. 3 – нержавеющая сталь AISI 304;
- исп. 6 – нержавеющая сталь AISI 316L.

Ширина B, мм	Код, исп. 3	Код, исп. 6	Код, исп. 3	Код, исп. 6
	R300		R600	
100	IKLXV3100C	IKLXV3100	IKLXV6100C	IKLXV6100
150	IKLXV3150C	IKLXV3150	IKLXV6150C	IKLXV6150
200	IKLXV3200C	IKLXV3200	IKLXV6200C	IKLXV6200
300	IKLXV3300C	IKLXV3300	IKLXV6300C	IKLXV6300
400	IKLXV3400C	IKLXV3400	IKLXV6400C	IKLXV6400
450	IKLXV3450C	IKLXV3450	IKLXV6450C	IKLXV6450
500	IKLXV3500C	IKLXV3500	IKLXV6500C	IKLXV6500
600	IKLXV3600C	IKLXV3600	IKLXV6600C	IKLXV6600
700	IKLXV3700C	IKLXV3700	IKLXV6700C	IKLXV6700
750	IKLXV3750C	IKLXV3750	IKLXV6750C	IKLXV6750
800	IKLXV3800C	IKLXV3800	IKLXV6800C	IKLXV6800
900	IKLXV3900C	IKLXV3900	IKLXV6900C	IKLXV6900
1000	IKLXV31000C	IKLXV31000	IKLXV61000C	IKLXV61000

Крышка на угол вертикальный шарнирный



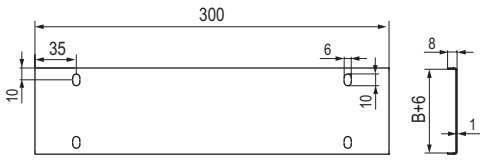

Назначение
- защита кабелей от внешних воздействий.

Характеристики
- толщина стали крышки аксессуара – 1 мм;
- исп. 3 – нержавеющая сталь AISI 304;
- исп. 6 – нержавеющая сталь AISI 316L.

Ширина B, мм	Код, исп. 3	Код, исп. 6
100	IKLFV3100C	IKLFV3100
150	IKLFV3150C	IKLFV3150
200	IKLFV3200C	IKLFV3200
300	IKLFV3300C	IKLFV3300
400	IKLFV3400C	IKLFV3400
450	IKLFV3450C	IKLFV3450
500	IKLFV3500C	IKLFV3500
600	IKLFV3600C	IKLFV3600
700	IKLFV3700C	IKLFV3700
750	IKLFV3750C	IKLFV3750
800	IKLFV3800C	IKLFV3800
900	IKLFV3900C	IKLFV3900
1000	IKLFV31000C	IKLFV31000

Крышка на угол вертикальный внутренний 90°



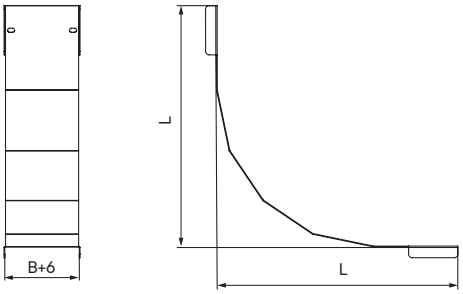

Назначение
- защита кабелей от внешних воздействий.

Характеристики
- толщина стали крышки аксессуара – 1 мм;
- исп. 3 – нержавеющая сталь AISI 304;
- исп. 6 – нержавеющая сталь AISI 316L.

Высота борта лотка, мм	Ширина B, мм	Длина L, мм	Код, исп. 3	Код, исп. 6	Код, исп. 3	Код, исп. 6
			R300		R600	
50	100	372	IKLIV3510C	IKLIV3510	IKLIV6510C	IKLIV6510
	150	372	IKLIV3515C	IKLIV3515	IKLIV6515C	IKLIV6515
	200	372	IKLIV3520C	IKLIV3520	IKLIV6520C	IKLIV6520
	300	372	IKLIV3530C	IKLIV3530	IKLIV6530C	IKLIV6530
	400	372	IKLIV3540C	IKLIV3540	IKLIV6540C	IKLIV6540
	450	372	IKLIV3545C	IKLIV3545	IKLIV6545C	IKLIV6545
	500	372	IKLIV3550C	IKLIV3550	IKLIV6550C	IKLIV6550
	600	372	IKLIV3560C	IKLIV3560	IKLIV6560C	IKLIV6560
	700	372	IKLIV3570C	IKLIV3570	IKLIV6570C	IKLIV6570
	750	372	IKLIV3575C	IKLIV3575	IKLIV6575C	IKLIV6575
	800	372	IKLIV3580C	IKLIV3580	IKLIV6580C	IKLIV6580
	900	372	IKLIV3590C	IKLIV3590	IKLIV6590C	IKLIV6590
	1000	372	IKLIV35100C	IKLIV35100	IKLIV65100C	IKLIV65100
80	100	342	IKLIV3810C	IKLIV3810	IKLIV6810C	IKLIV6810
	150	342	IKLIV3815C	IKLIV3815	IKLIV6815C	IKLIV6815
	200	342	IKLIV3820C	IKLIV3820	IKLIV6820C	IKLIV6820
	300	342	IKLIV3830C	IKLIV3830	IKLIV6830C	IKLIV6830
	400	342	IKLIV3840C	IKLIV3840	IKLIV6840C	IKLIV6840
	450	342	IKLIV3845C	IKLIV3845	IKLIV6845C	IKLIV6845
	500	342	IKLIV3850C	IKLIV3850	IKLIV6850C	IKLIV6850
	600	342	IKLIV3860C	IKLIV3860	IKLIV6860C	IKLIV6860
	700	342	IKLIV3870C	IKLIV3870	IKLIV6870C	IKLIV6870
	750	342	IKLIV3875C	IKLIV3875	IKLIV6875C	IKLIV6875
	800	342	IKLIV3880C	IKLIV3880	IKLIV6880C	IKLIV6880
	900	342	IKLIV3890C	IKLIV3890	IKLIV6890C	IKLIV6890
	1000	342	IKLIV38100C	IKLIV38100	IKLIV68100C	IKLIV68100
100	100	322	IKLIV31010C	IKLIV31010	IKLIV61010C	IKLIV61010
	150	322	IKLIV31015C	IKLIV31015	IKLIV61015C	IKLIV61015
	200	322	IKLIV31020C	IKLIV31020	IKLIV61020C	IKLIV61020
	300	322	IKLIV31030C	IKLIV31030	IKLIV61030C	IKLIV61030
	400	322	IKLIV31040C	IKLIV31040	IKLIV61040C	IKLIV61040
	450	322	IKLIV31045C	IKLIV31045	IKLIV61045C	IKLIV61045
	500	322	IKLIV31050C	IKLIV31050	IKLIV61050C	IKLIV61050
	600	322	IKLIV31060C	IKLIV31060	IKLIV61060C	IKLIV61060
	700	322	IKLIV31070C	IKLIV31070	IKLIV61070C	IKLIV61070
	750	322	IKLIV31075C	IKLIV31075	IKLIV61075C	IKLIV61075
	800	322	IKLIV31080C	IKLIV31080	IKLIV61080C	IKLIV61080
	900	322	IKLIV31090C	IKLIV31090	IKLIV61090C	IKLIV61090
	1000	322	IKLIV310100C	IKLIV310100	IKLIV610100C	IKLIV610100
150	150	272	IKLIV31515C	IKLIV31515	IKLIV61515C	IKLIV61515
	200	272	IKLIV31520C	IKLIV31520	IKLIV61520C	IKLIV61520
	300	272	IKLIV31530C	IKLIV31530	IKLIV61530C	IKLIV61530
	400	272	IKLIV31540C	IKLIV31540	IKLIV61540C	IKLIV61540
	450	272	IKLIV31545C	IKLIV31545	IKLIV61545C	IKLIV61545
	500	272	IKLIV31550C	IKLIV31550	IKLIV61550C	IKLIV61550
	600	272	IKLIV31560C	IKLIV31560	IKLIV61560C	IKLIV61560
	700	272	IKLIV31570C	IKLIV31570	IKLIV61570C	IKLIV61570
	750	272	IKLIV31575C	IKLIV31575	IKLIV61575C	IKLIV61575
	800	272	IKLIV31580C	IKLIV31580	IKLIV61580C	IKLIV61580
	900	272	IKLIV31590C	IKLIV31590	IKLIV61590C	IKLIV61590
	1000	272	IKLIV315100C	IKLIV315100	IKLIV615100C	IKLIV615100

Крышка на угол вертикальный внешний 90°



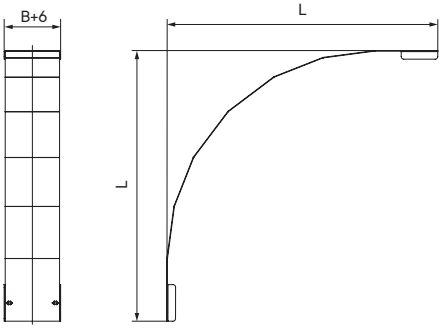

Назначение
- защита кабелей от внешних воздействий.

Характеристики
- толщина стали крышки аксессуара – 1 мм;
- исп. 3 – нержавеющая сталь AISI 304;
- исп. 6 – нержавеющая сталь AISI 316L.

Высота борта лотка, мм	Ширина B, мм	Длина L, мм	Код, исп. 3	Код, исп. 6	Код, исп. 3	Код, исп. 6
			R300		R600	
50	100	468	IKLOV3510C	IKLOV3510	IKLOV6510C	IKLOV6510
	150	468	IKLOV3515C	IKLOV3515	IKLOV6515C	IKLOV6515
	200	468	IKLOV3520C	IKLOV3520	IKLOV6520C	IKLOV6520
	300	468	IKLOV3530C	IKLOV3530	IKLOV6530C	IKLOV6530
	400	468	IKLOV3540C	IKLOV3540	IKLOV6540C	IKLOV6540
	450	468	IKLOV3545C	IKLOV3545	IKLOV6545C	IKLOV6545
	500	468	IKLOV3550C	IKLOV3550	IKLOV6550C	IKLOV6550
	600	468	IKLOV3560C	IKLOV3560	IKLOV6560C	IKLOV6560
	700	468	IKLOV3570C	IKLOV3570	IKLOV6570C	IKLOV6570
	750	468	IKLOV3575C	IKLOV3575	IKLOV6575C	IKLOV6575
	800	468	IKLOV3580C	IKLOV3580	IKLOV6580C	IKLOV6580
	900	468	IKLOV3590C	IKLOV3590	IKLOV6590C	IKLOV6590
	1000	468	IKLOV35100C	IKLOV35100	IKLOV65100C	IKLOV65100
80	100	498	IKLOV3810C	IKLOV3810	IKLOV6810C	IKLOV6810
	150	498	IKLOV3815C	IKLOV3815	IKLOV6815C	IKLOV6815
	200	498	IKLOV3820C	IKLOV3820	IKLOV6820C	IKLOV6820
	300	498	IKLOV3830C	IKLOV3830	IKLOV6830C	IKLOV6830
	400	498	IKLOV3840C	IKLOV3840	IKLOV6840C	IKLOV6840
	450	498	IKLOV3845C	IKLOV3845	IKLOV6845C	IKLOV6845
	500	498	IKLOV3850C	IKLOV3850	IKLOV6850C	IKLOV6850
	600	498	IKLOV3860C	IKLOV3860	IKLOV6860C	IKLOV6860
	700	498	IKLOV3870C	IKLOV3870	IKLOV6870C	IKLOV6870
	750	498	IKLOV3875C	IKLOV3875	IKLOV6875C	IKLOV6875
	800	498	IKLOV3880C	IKLOV3880	IKLOV6880C	IKLOV6880
	900	498	IKLOV3890C	IKLOV3890	IKLOV6890C	IKLOV6890
	1000	498	IKLOV38100C	IKLOV38100	IKLOV68100C	IKLOV68100
100	100	518	IKLOV31010C	IKLOV31010	IKLOV61010C	IKLOV61010
	150	518	IKLOV31015C	IKLOV31015	IKLOV61015C	IKLOV61015
	200	518	IKLOV31020C	IKLOV31020	IKLOV61020C	IKLOV61020
	300	518	IKLOV31030C	IKLOV31030	IKLOV61030C	IKLOV61030
	400	518	IKLOV31040C	IKLOV31040	IKLOV61040C	IKLOV61040
	450	518	IKLOV31045C	IKLOV31045	IKLOV61045C	IKLOV61045
	500	518	IKLOV31050C	IKLOV31050	IKLOV61050C	IKLOV61050
	600	518	IKLOV31060C	IKLOV31060	IKLOV61060C	IKLOV61060
	700	518	IKLOV31070C	IKLOV31070	IKLOV61070C	IKLOV61070
	750	518	IKLOV31075C	IKLOV31075	IKLOV61075C	IKLOV61075
	800	518	IKLOV31080C	IKLOV31080	IKLOV61080C	IKLOV61080
	900	518	IKLOV31090C	IKLOV31090	IKLOV61090C	IKLOV61090
	1000	518	IKLOV310100C	IKLOV310100	IKLOV610100C	IKLOV610100
150	150	568	IKLOV31515C	IKLOV31515	IKLOV61515C	IKLOV61515
	200	568	IKLOV31520C	IKLOV31520	IKLOV61520C	IKLOV61520
	300	568	IKLOV31530C	IKLOV31530	IKLOV61530C	IKLOV61530
	400	568	IKLOV31540C	IKLOV31540	IKLOV61540C	IKLOV61540
	450	568	IKLOV31545C	IKLOV31545	IKLOV61545C	IKLOV61545
	500	568	IKLOV31550C	IKLOV31550	IKLOV61550C	IKLOV61550
	600	568	IKLOV31560C	IKLOV31560	IKLOV61560C	IKLOV61560
	700	568	IKLOV31570C	IKLOV31570	IKLOV61570C	IKLOV61570
	750	568	IKLOV31575C	IKLOV31575	IKLOV61575C	IKLOV61575
	800	568	IKLOV31580C	IKLOV31580	IKLOV61580C	IKLOV61580
	900	568	IKLOV31590C	IKLOV31590	IKLOV61590C	IKLOV61590
	1000	568	IKLOV315100C	IKLOV315100	IKLOV615100C	IKLOV615100

Крышка на угол вертикальный внутренний 45°

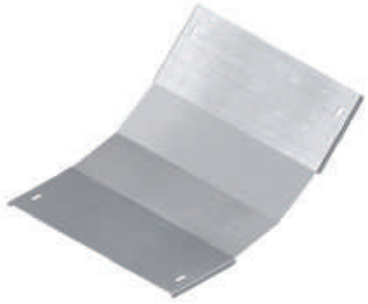

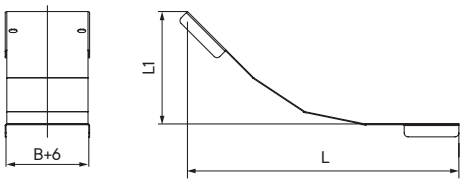

Назначение
- защита кабелей от внешних воздействий.

Характеристики
- толщина стали крышки аксессуара – 1 мм;
- исп. 3 – нержавеющая сталь AISI 304;
- исп. 6 – нержавеющая сталь AISI 316L.

Высота борта лотка, мм	Ширина B, мм	Длина L, мм	Длина L1, мм	Код, исп. 3	Код, исп. 6	Код, исп. 3	Код, исп. 6
				R300		R600	
50	100	451	187	IKLKV3510C	IKLKV3510	IKLKV6510C	IKLKV6510
	150	451	187	IKLKV3515C	IKLKV3515	IKLKV6515C	IKLKV6515
	200	451	187	IKLKV3520C	IKLKV3520	IKLKV6520C	IKLKV6520
	300	451	187	IKLKV3530C	IKLKV3530	IKLKV6530C	IKLKV6530
	400	451	187	IKLKV3540C	IKLKV3540	IKLKV6540C	IKLKV6540
	450	451	187	IKLKV3545C	IKLKV3545	IKLKV6545C	IKLKV6545
	500	451	187	IKLKV3550C	IKLKV3550	IKLKV6550C	IKLKV6550
	600	451	187	IKLKV3560C	IKLKV3560	IKLKV6560C	IKLKV6560
	700	451	187	IKLKV3570C	IKLKV3570	IKLKV6570C	IKLKV6570
	750	451	187	IKLKV3575C	IKLKV3575	IKLKV6575C	IKLKV6575
	800	451	187	IKLKV3580C	IKLKV3580	IKLKV6580C	IKLKV6580
	900	451	187	IKLKV3590C	IKLKV3590	IKLKV6590C	IKLKV6590
	1000	451	187	IKLKV35100C	IKLKV35100	IKLKV65100C	IKLKV65100
80	100	472	196	IKLKV3810C	IKLKV3810	IKLKV6810C	IKLKV6810
	150	472	196	IKLKV3815C	IKLKV3815	IKLKV6815C	IKLKV6815
	200	472	196	IKLKV3820C	IKLKV3820	IKLKV6820C	IKLKV6820
	300	472	196	IKLKV3830C	IKLKV3830	IKLKV6830C	IKLKV6830
	400	472	196	IKLKV3840C	IKLKV3840	IKLKV6840C	IKLKV6840
	450	472	196	IKLKV3845C	IKLKV3845	IKLKV6845C	IKLKV6845
	500	472	196	IKLKV3850C	IKLKV3850	IKLKV6850C	IKLKV6850
	600	472	196	IKLKV3860C	IKLKV3860	IKLKV6860C	IKLKV6860
	700	472	196	IKLKV3870C	IKLKV3870	IKLKV6870C	IKLKV6870
	750	472	196	IKLKV3875C	IKLKV3875	IKLKV6875C	IKLKV6875
	800	472	196	IKLKV3880C	IKLKV3880	IKLKV6880C	IKLKV6880
	900	472	196	IKLKV3890C	IKLKV3890	IKLKV6890C	IKLKV6890
	1000	472	196	IKLKV38100C	IKLKV38100	IKLKV68100C	IKLKV68100
100	100	486	202	IKLKV31010C	IKLKV31010	IKLKV61010C	IKLKV61010
	150	486	202	IKLKV31015C	IKLKV31015	IKLKV61015C	IKLKV61015
	200	486	202	IKLKV31020C	IKLKV31020	IKLKV61020C	IKLKV61020
	300	486	202	IKLKV31030C	IKLKV31030	IKLKV61030C	IKLKV61030
	400	486	202	IKLKV31040C	IKLKV31040	IKLKV61040C	IKLKV61040
	450	486	202	IKLKV31045C	IKLKV31045	IKLKV61045C	IKLKV61045
	500	486	202	IKLKV31050C	IKLKV31050	IKLKV61050C	IKLKV61050
	600	486	202	IKLKV31060C	IKLKV31060	IKLKV61060C	IKLKV61060
	700	486	202	IKLKV31070C	IKLKV31070	IKLKV61070C	IKLKV61070
	750	486	202	IKLKV31075C	IKLKV31075	IKLKV61075C	IKLKV61075
	800	486	202	IKLKV31080C	IKLKV31080	IKLKV61080C	IKLKV61080
	900	486	202	IKLKV31090C	IKLKV31090	IKLKV61090C	IKLKV61090
	1000	486	202	IKLKV310100C	IKLKV310100	IKLKV610100C	IKLKV610100
150	150	522	216	IKLKV31515C	IKLKV31515	IKLKV61515C	IKLKV61515
	200	522	216	IKLKV31520C	IKLKV31520	IKLKV61520C	IKLKV61520
	300	522	216	IKLKV31530C	IKLKV31530	IKLKV61530C	IKLKV61530
	400	522	216	IKLKV31540C	IKLKV31540	IKLKV61540C	IKLKV61540
	450	522	216	IKLKV31545C	IKLKV31545	IKLKV61545C	IKLKV61545
	500	522	216	IKLKV31550C	IKLKV31550	IKLKV61550C	IKLKV61550
	600	522	216	IKLKV31560C	IKLKV31560	IKLKV61560C	IKLKV61560
	700	522	216	IKLKV31570C	IKLKV31570	IKLKV61570C	IKLKV61570
	750	522	216	IKLKV31575C	IKLKV31575	IKLKV61575C	IKLKV61575
	800	522	216	IKLKV31580C	IKLKV31580	IKLKV61580C	IKLKV61580
	900	522	216	IKLKV31590C	IKLKV31590	IKLKV61590C	IKLKV61590
	1000	522	216	IKLKV315100C	IKLKV315100	IKLKV615100C	IKLKV615100

Крышка на угол вертикальный внешний 45°



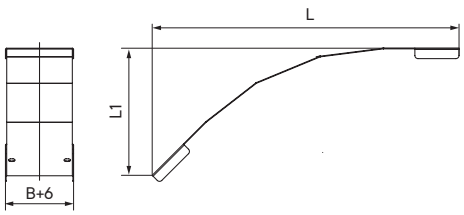

Назначение
• защита кабелей от внешних воздействий.
Характеристики
• толщина стали крышки аксессуара – 1 мм;
• исп. 3 – нержавеющая сталь AISI 304;
• исп. 6 – нержавеющая сталь AISI 316L.

Высота борта лотка, мм	Ширина B, мм	Длина L, мм	Длина L1, мм	Код, исп. 3	Код, исп. 6	Код, исп. 3	Код, исп. 6
				R300		R600	
50	100	451	187	IKLPV3510C	IKLPV3510	IKLPV6510C	IKLPV6510
	150	451	187	IKLPV3515C	IKLPV3515	IKLPV6515C	IKLPV6515
	200	451	187	IKLPV3520C	IKLPV3520	IKLPV6520C	IKLPV6520
	300	451	187	IKLPV3530C	IKLPV3530	IKLPV6530C	IKLPV6530
	400	451	187	IKLPV3540C	IKLPV3540	IKLPV6540C	IKLPV6540
	450	451	187	IKLPV3545C	IKLPV3545	IKLPV6545C	IKLPV6545
	500	451	187	IKLPV3550C	IKLPV3550	IKLPV6550C	IKLPV6550
	600	451	187	IKLPV3560C	IKLPV3560	IKLPV6560C	IKLPV6560
	700	451	187	IKLPV3570C	IKLPV3570	IKLPV6570C	IKLPV6570
	750	451	187	IKLPV3575C	IKLPV3575	IKLPV6575C	IKLPV6575
	800	451	187	IKLPV3580C	IKLPV3580	IKLPV6580C	IKLPV6580
	900	451	187	IKLPV3590C	IKLPV3590	IKLPV6590C	IKLPV6590
	1000	451	187	IKLPV35100C	IKLPV35100	IKLPV65100C	IKLPV65100
80	100	472	196	IKLPV3810C	IKLPV3810	IKLPV6810C	IKLPV6810
	150	472	196	IKLPV3815C	IKLPV3815	IKLPV6815C	IKLPV6815
	200	472	196	IKLPV3820C	IKLPV3820	IKLPV6820C	IKLPV6820
	300	472	196	IKLPV3830C	IKLPV3830	IKLPV6830C	IKLPV6830
	400	472	196	IKLPV3840C	IKLPV3840	IKLPV6840C	IKLPV6840
	450	472	196	IKLPV3845C	IKLPV3845	IKLPV6845C	IKLPV6845
	500	472	196	IKLPV3850C	IKLPV3850	IKLPV6850C	IKLPV6850
	600	472	196	IKLPV3860C	IKLPV3860	IKLPV6860C	IKLPV6860
	700	472	196	IKLPV3870C	IKLPV3870	IKLPV6870C	IKLPV6870
	750	472	196	IKLPV3875C	IKLPV3875	IKLPV6875C	IKLPV6875
	800	472	196	IKLPV3880C	IKLPV3880	IKLPV6880C	IKLPV6880
	900	472	196	IKLPV3890C	IKLPV3890	IKLPV6890C	IKLPV6890
	1000	472	196	IKLPV38100C	IKLPV38100	IKLPV68100C	IKLPV68100
100	100	486	202	IKLPV31010C	IKLPV31010	IKLPV61010C	IKLPV61010
	150	486	202	IKLPV31015C	IKLPV31015	IKLPV61015C	IKLPV61015
	200	486	202	IKLPV31020C	IKLPV31020	IKLPV61020C	IKLPV61020
	300	486	202	IKLPV31030C	IKLPV31030	IKLPV61030C	IKLPV61030
	400	486	202	IKLPV31040C	IKLPV31040	IKLPV61040C	IKLPV61040
	450	486	202	IKLPV31045C	IKLPV31045	IKLPV61045C	IKLPV61045
	500	486	202	IKLPV31050C	IKLPV31050	IKLPV61050C	IKLPV61050
	600	486	202	IKLPV31060C	IKLPV31060	IKLPV61060C	IKLPV61060
	700	486	202	IKLPV31070C	IKLPV31070	IKLPV61070C	IKLPV61070
	750	486	202	IKLPV31075C	IKLPV31075	IKLPV61075C	IKLPV61075
	800	486	202	IKLPV31080C	IKLPV31080	IKLPV61080C	IKLPV61080
	900	486	202	IKLPV31090C	IKLPV31090	IKLPV61090C	IKLPV61090
	1000	486	202	IKLPV310100C	IKLPV310100	IKLPV610100C	IKLPV610100
150	150	522	216	IKLPV31515C	IKLPV31515	IKLPV61515C	IKLPV61515
	200	522	216	IKLPV31520C	IKLPV31520	IKLPV61520C	IKLPV61520
	300	522	216	IKLPV31530C	IKLPV31530	IKLPV61530C	IKLPV61530
	400	522	216	IKLPV31540C	IKLPV31540	IKLPV61540C	IKLPV61540
	450	522	216	IKLPV31545C	IKLPV31545	IKLPV61545C	IKLPV61545
	500	522	216	IKLPV31550C	IKLPV31550	IKLPV61550C	IKLPV61550
	600	522	216	IKLPV31560C	IKLPV31560	IKLPV61560C	IKLPV61560
	700	522	216	IKLPV31570C	IKLPV31570	IKLPV61570C	IKLPV61570
	750	522	216	IKLPV31575C	IKLPV31575	IKLPV61575C	IKLPV61575
	800	522	216	IKLPV31580C	IKLPV31580	IKLPV61580C	IKLPV61580
	900	522	216	IKLPV31590C	IKLPV31590	IKLPV61590C	IKLPV61590
	1000	522	216	IKLPV315100C	IKLPV315100	IKLPV615100C	IKLPV615100

Соединитель горизонтальный

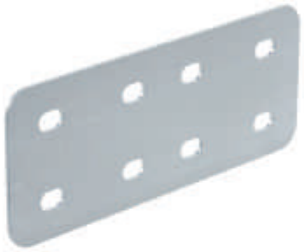

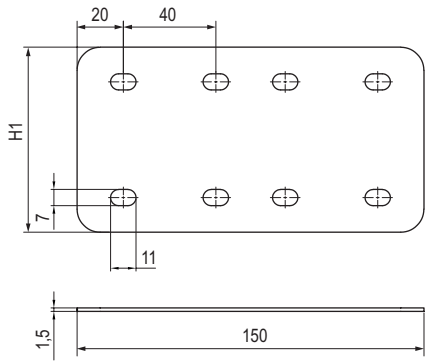

Назначение
• соединение элементов между собой.
Характеристики
• код, исп. 3 – нержавеющая сталь AISI 304;
• код, исп. 6 – нержавеющая сталь AISI 316L.

Высота борта лотка, мм	H1, мм	Код, исп. 3	Код, исп. 6
50	30	IGH50C	IGH50
80	60	IGH80C	IGH80
100	80	IGH10C	IGH10
150	130	IGH15C	IGH15

Соединитель горизонтальный



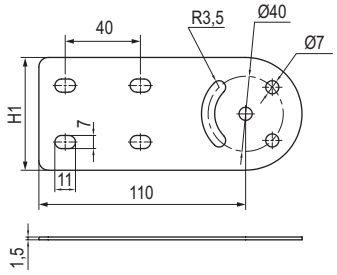

Назначение
• соединение элементов между собой при наклоне трассы.
Характеристики
• код, исп. 3 – нержавеющая сталь AISI 304;
• код, исп. 6 – нержавеющая сталь AISI 316L.
Особенности
• поставляется в комплекте с крепежными элементами (CM010610INOX, CM100600INOX в соответствующем пластинам исполнении).

Высота борта лотка, мм	H1, мм	Код, исп. 3	Код, исп. 6
50	50	IVH50KC	IVH50K
80	60	IVH80KC	IVH80K
100	80	IVH10KC	IVH10K
150	130	IVH15KC	IVH15K

Угловой соединитель



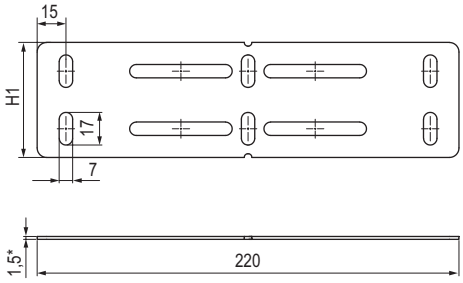

Назначение
• изгиб трассы в горизонтальной плоскости под произвольным углом.
Характеристики
• код, исп. 3 – нержавеющая сталь AISI 304;
• код, исп. 6 – нержавеющая сталь AISI 316L.

Высота лотка, мм	H1, мм	Код, исп. 3	Код, исп. 6
50	30	IHH50C	IHH50
80	60	IHH80C	IHH80
100	80	IHH10C	IHH10
150	130	IHH15C	IHH15

Соединительная накладка IGC для крышек лотка



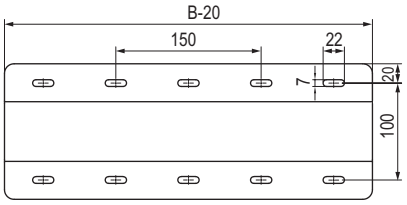

Назначение
• соединение неровно отрезанных крышек лотков;
• увеличение жесткости крышек лотков.
Характеристики
• код, исп. 3 – нержавеющая сталь AISI 304;
• код, исп. 6 – нержавеющая сталь AISI 316L.

Высота, мм	Ширина B, мм	Код, исп. 3	Код, исп. 6
50 80 100	400	IGC40C	IGC40
	450	IGC45C	IGC45
	500	IGC50C	IGC50
	600	IGC60C	IGC60
	700	IGC70C	IGC70
	750	IGC75C	IGC75
	800	IGC80C	IGC80
	900	IGC90C	IGC90
	1000	IGC100C	IGC100

Держатель крышки



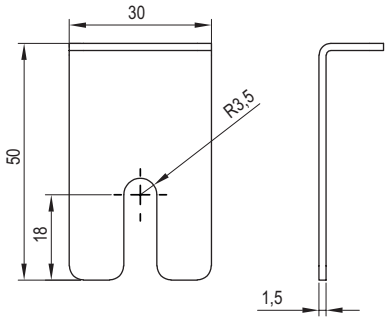

Назначение
• крепление крышки лотков в случае отсутствия заклепок.
Характеристики
• код, исп. 3 – нержавеющая сталь AISI 304;
• код, исп. 6 – нержавеющая сталь AISI 316L.
Особенности
• местом установки держателя является стык крышек;
• необходимо использовать минимум два держателя на одну крышку прямого элемента;
•в случае необходимости возможна установка чаще.

Высота H, мм	Код, исп. 3	Код, исп. 6
50 80 100	ISKH100C	ISKH100

Прижим кабельного лотка



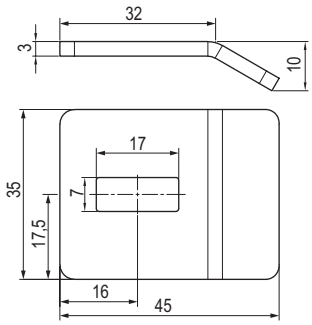

Назначение
• крепление лестничных лотков к консолям и подвесам.
Характеристики
• исп. 3 – нержавеющая сталь AISI 304;
• исп. 6 – нержавеющая сталь AISI 316L.

Код, исп. 3	Код, исп. 6
ILP1000C	ILP1000

Стеновое крепление (кронштейн)



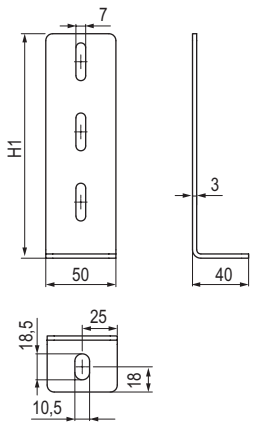

Назначение
- вертикальный монтаж лотков;
- напольный монтаж лотков.

Характеристики
- код, исп. 3 – нержавеющая сталь AISI 304;
- код, исп. 6 – нержавеющая сталь AISI 316L.

H1, мм	Код, исп. 3	Код, исп. 6
50	ILP5050C	ILP5050
100	ILP5100C	ILP5100
160	ILP5150C	ILP5150

Монтажная пластина вертикальная



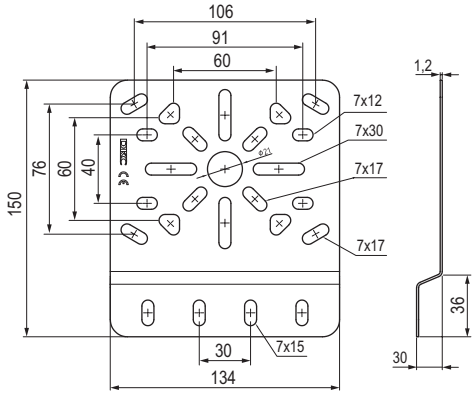

Назначение
- монтаж ответвительных коробок к лонжеронам лестничных лотков.

Характеристики
- код, исп. 3 – нержавеющая сталь AISI 304;
- код, исп. 6 – нержавеющая сталь AISI 316L.

Вес, кг/шт.	Код, исп. 3	Код, исп. 6
0,17	ILP3000C	ILP3000

Пластина вывода кабеля



Назначение
• организация спуска кабеля с траверсы лестничного лотка к оборудованию;
• переход кабельной трассы на нижние уровни,
Характеристики
• толщина – 2 мм;
• исп. 3 – нержавеющая сталь AISI 304;
• исп. 6 – нержавеющая сталь AISI 316L.
Особенности
• поставляется в комплекте с метизами (CM010616INOX/CM010616INOX316L, CM100600INOX/CM100600INOX316L в соответствующем аксессуару исполнении),

Ширина, мм	Вес, кг/упак.	Код, исп. 3	Код, исп. 6
100	0,21	IEP10KC	IEP10K
150	0,42	IEP15KC	IEP15K
200	0,60	IEP20KC	IEP20K
300	1,03	IEP30KC	IEP30K
400	1,45	IEP40KC	IEP40K
450	1,67	IEP45KC	IEP45K
500	1,88	IEP50KC	IEP50K
600	2,28	IEP60KC	IEP60K
700	2,73	IEP70KC	IEP70K
750	2,9	IEP75KC	IEP75K
800	3,16	IEP80KC	IEP80K
900	3,59	IEP90KC	IEP90K
1000	4,01	IEP100KC	IEP100K

Редукция, переходник



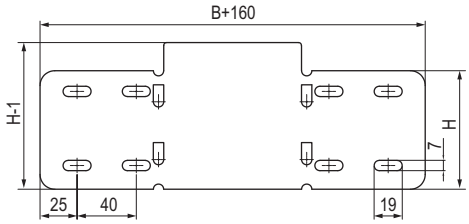

Назначение
- соединение лотков, различных по ширине.

Характеристики
- исп. 3 – нержавеющая сталь AISI 304;
- исп. 6 – нержавеющая сталь AISI 316L.

Особенности
- поставляется в несогнутом виде.

Высота H, мм	Ширина перехода, мм	H1, мм	Код, исп. 3	Код, исп. 6
50	25	32	IR5025C	IR5025
	50		IR5050C	IR5050
	100		IR510C	IR510
	150		IR515C	IR515
	200		IR520C	IR520
	300		IR530C	IR530
	400		IR540C	IR540
80	25	60	IR8025C	IR8025
	50		IR8050C	IR8050
	100		IR810C	IR810
	150		IR815C	IR815
	200		IR820C	IR820
	300		IR830C	IR830
	400		IR840C	IR840
100	25	80	IR10025C	IR10025
	50		IR10050C	IR10050
	100		IR1010C	IR1010
	150		IR1015C	IR1015
	200		IR1020C	IR1020
	300		IR1030C	IR1030
	400		IR1040C	IR1040
150	25	130	IR15025C	IR15025
	50		IR15050C	IR15050
	100		IR1510C	IR1510
	150		IR1515C	IR1515
	200		IR1520C	IR1520
	300		IR1530C	IR1530
	400		IR1540C	IR1540

Перегородка лестничного лотка



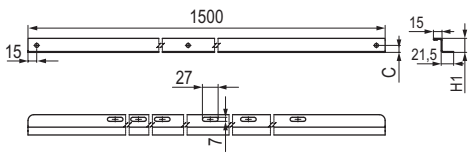

Назначение
- разделение кабелей внутри лотка.

Характеристики
- код, исп. 3 – нержавеющая сталь AISI 304;
- код, исп. 6 – нержавеющая сталь AISI 316L.

Высота, мм	H1, мм	C, мм	Код, исп. 3	Код, исп. 6
30	24	12,5	ISPH30C	ISPH30
50	21,5	11	ILPH50C	ILPH50
80	51,5	26	ILPH80C	ILPH80
100	71,5	36	ILPH10C	ILPH10
150	121,5	61	ILPH15C	ILPH15

Заглушка для лотка



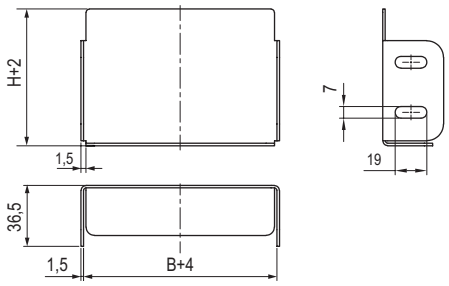

Назначение
• торцевая заглушка в местах окончания трассы.
Характеристики
• исп. 3 – нержавеющая сталь AISI 304;
• исп. 6 – нержавеющая сталь AISI 316L.

Высота, мм	Ширина перехода B, мм	Код, исп. 3	Код, исп. 6
50	100	IZH510C	IZH510
	150	IZH515C	IZH515
	200	IZH520C	IZH520
	300	IZH530C	IZH530
	400	IZH540C	IZH540
	450	IZH545C	IZH545
	500	IZH550C	IZH550
	600	IZH560C	IZH560
	700	IZH570C	IZH570
	750	IZH575C	IZH575
	800	IZH580C	IZH580
	900	IZH590C	IZH590
	1000	IZH5100C	IZH5100
80	100	IZH810C	IZH810
	150	IZH815C	IZH815
	200	IZH820C	IZH820
	300	IZH830C	IZH830
	400	IZH840C	IZH840
	450	IZH845C	IZH845
	500	IZH850C	IZH850
	600	IZH860C	IZH860
	700	IZH870C	IZH870
	750	IZH875C	IZH875
	800	IZH880C	IZH880
	900	IZH890C	IZH890
	1000	IZH8100C	IZH8100
100	100	IZH1010C	IZH1010
	150	IZH1015C	IZH1015
	200	IZH1020C	IZH1020
	300	IZH1030C	IZH1030
	400	IZH1040C	IZH1040
	450	IZH1045C	IZH1045
	500	IZH1050C	IZH1050
	600	IZH1060C	IZH1060
	700	IZH1070C	IZH1070
	750	IZH1075C	IZH1075
	800	IZH1080C	IZH1080
	900	IZH1090C	IZH1090
	1000	IZH10100C	IZH10100
150	100	IZH1515C	IZH1515
	150	IZH1515C	IZH1515
	200	IZH1520C	IZH1520
	300	IZH1530C	IZH1530
	400	IZH1540C	IZH1540
	450	IZH1545C	IZH1545
	500	IZH1550C	IZH1550
	600	IZH1560C	IZH1560
	700	IZH1570C	IZH1570
	750	IZH1575C	IZH1575
	800	IZH1580C	IZH1580
	900	IZH1590C	IZH1590
	1000	IZH15100C	IZH15100

Профили

Профиль IBPL–29 (PSL)



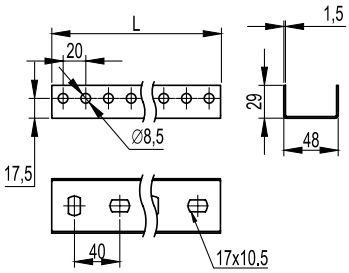

Назначение
- монтаж консолей IBBL–40, IBBL–50 и IBBM–50;
- крепление к стене;
- подвес на шпильках;
- монтаж в крепления IBSV–29/IBSF–29.

Характеристики
- П-образный профиль;
- толщина стали – 1,5 мм;
- исп. 3 – нержавеющая сталь AISI 304;
- исп. 6 – нержавеющая сталь AISI 316L.

Длина L, мм	Вес, кг/шт.	Код, исп. 3	Код, исп. 6
320	0,31	IBPL2903C	IBPL2903
400	0,42	IBPL2904C	IBPL2904
520	0,52	IBPL2905C	IBPL2905
600	0,63	IBPL2906C	IBPL2906
720	0,73	IBPL2907C	IBPL2907
800	0,82	IBPL2908C	IBPL2908
1000	1,02	IBPL2910C	IBPL2910
1200	1,26	IBPL2912C	IBPL2912
1800	1,87	IBPL2918C	IBPL2918
2000	2,33	IBPL2920C	IBPL2920
3000	3,50	IBPL2930C	IBPL2930
6000	7,00	IBPL2960C	IBPL2960

Помимо стандартных длин возможно изготовление профилей любой длины в интервале от 300 до 3000 мм с шагом 100 мм.

Не рекомендуется применение одиночных П-образных профилей для приварки к прогонам без использования стены/поверхности в качестве опоры, так как это приводит к прогибу профиля вместе с консолью под действием нагрузки.

Графики нагрузки

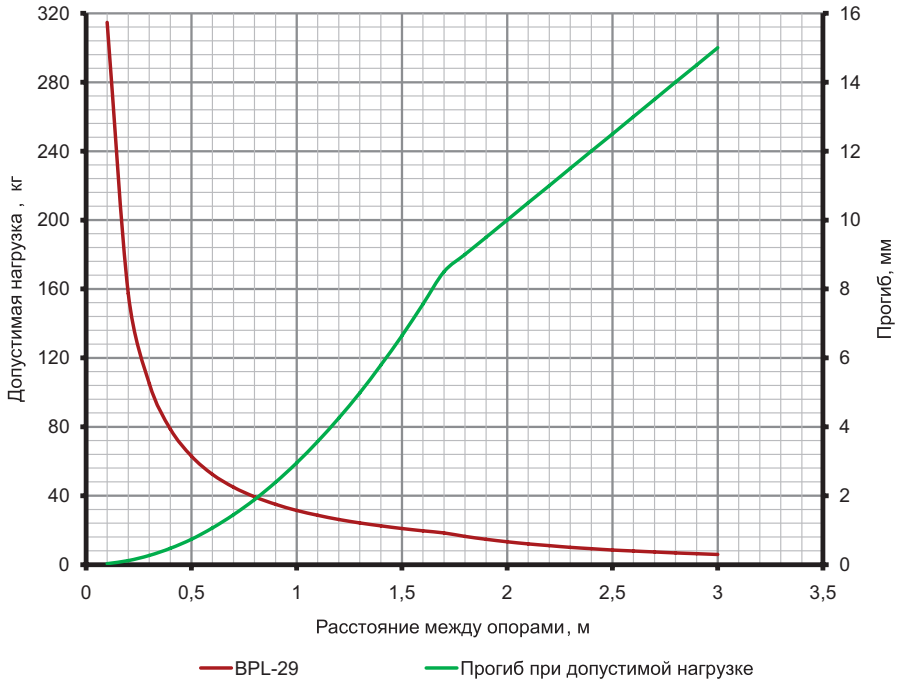

Условия расчета профиля
- испытания по ГОСТ Р 52868 п.10.8.2.3;
- схема нагрузки, шарнирно закрепленный профиль длиной L (мм), с приложенной нагрузкой F (кг) по центру профиля;
- [σ]=165 МПа – допустимые напряжения для холоднодеформированной стали с учетом коэффициента надежности по материалу;
- нагрузки F (кг) и прогибы f (мм) рассчитаны с учетом того, что допустимые напряжения для стали [σ] и максимальный прогиб, равный L/200, не превышаются.

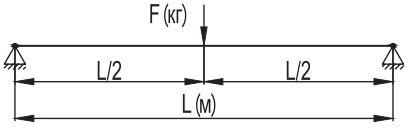

Профиль IBPM–29 (PSM)



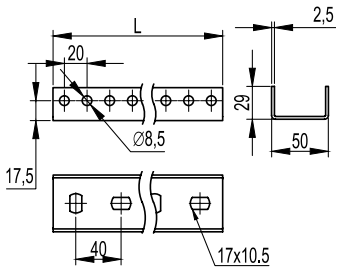

Назначение
- монтаж консолей IBBL–40, IBBL–50 и IBBM–50;
- крепление к стене;
- подвес на шпильках;
- монтаж в крепления IBSV–29/IBSF–29.

Характеристики
- П-образный профиль;
- толщина стали – 2,5 мм;
- исп. 3 – нержавеющая сталь AISI 304;
- исп. 6 – нержавеющая сталь AISI 316L.

Длина L, мм	Вес, кг/шт.	Код, исп. 3	Код, исп. 6
320	0,50	IBPM2903C	IBPM2903
400	0,67	IBPM2904C	IBPM2904
520	0,84	IBPM2905C	IBPM2905
600	1,00	IBPM2906C	IBPM2906
720	1,17	IBPM2907C	IBPM2907
800	1,34	IBPM2908C	IBPM2908
1000	1,68	IBPM2910C	IBPM2910
1200	2,00	IBPM2912C	IBPM2912
1800	3,01	IBPM2918C	IBPM2918
2000	3,34	IBPM2920C	IBPM2920
3000	5,01	IBPM2930C	IBPM2930
6000	9,64	IBPM2960C	IBPM2960

Помимо стандартных длин возможно изготовление профилей любой длины в интервале от 300 до 3000 мм с шагом 100 мм.

Не рекомендуется применение одиночных П-образных профилей для приварки к прогонам без использования стены/поверхности в качестве опоры, так как это приводит к прогибу профиля вместе с консолью под действием нагрузки.

Графики нагрузки

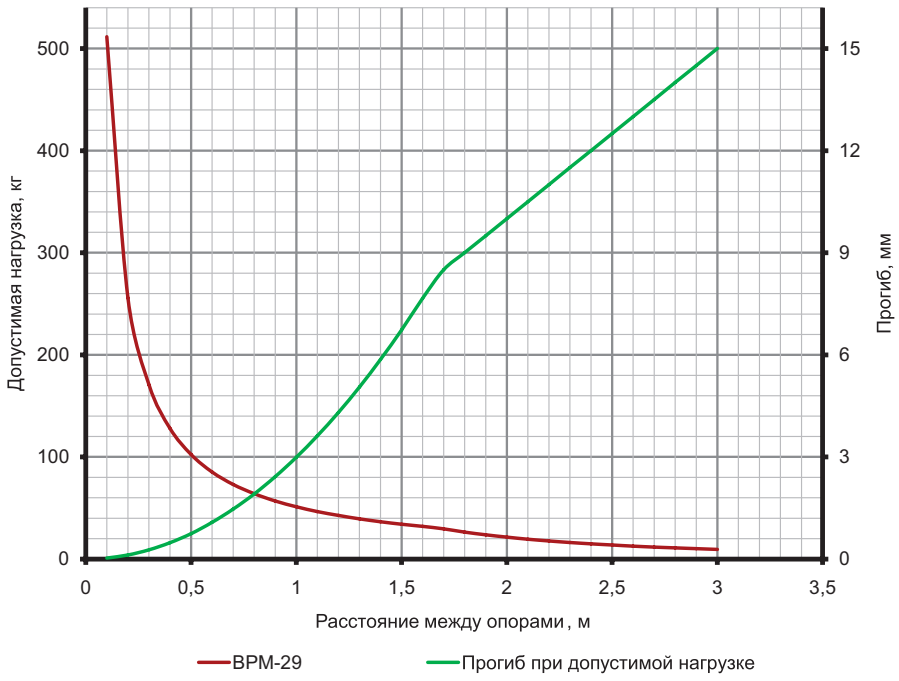

Условия расчета профиля
- испытания по ГОСТ Р 52868 п.10.8.2.3;
- схема нагрузки, шарнирно закрепленный профиль длиной L (мм), с приложенной нагрузкой F(кг) по центру профиля;
- [σ]=165 МПа – допустимые напряжения для холоднодеформированной стали с учетом коэффициента надежности по материалу;
- нагрузки F (кг) и прогибы f (мм) рассчитаны с учетом того, что допустимые напряжения для стали [σ] и максимальный прогиб, равный L/200, не превышаются.

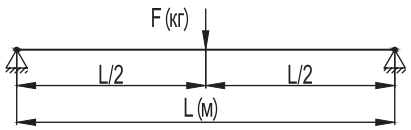

Профиль IBPL–21



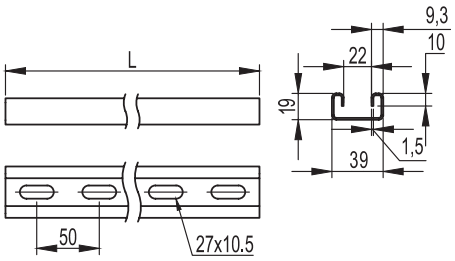

Назначение
- монтаж консолей: IBBH–60, IBBH–70, IBBD–21, IBBP–21/41;
- крепление к стене;
- крепление в подвес;
- подвес лотков и световых приборов на шпильках;
- в качестве кабеленесущих трасс для световых приборов.

Характеристики
- С-образный профиль;
- толщина стали – 1,5 мм;
- исп. 3 – нержавеющая сталь AISI 304;
- исп. 6 – нержавеющая сталь AISI 316L.

Длина L, мм	Вес, кг/шт.	Код, исп. 3	Код, исп. 6
300	0,33	IBPL21030C	IBPL21030
400	0,44	IBPL21040C	IBPL21040
500	0,55	IBPL21050C	IBPL21050
600	0,66	IBPL21060C	IBPL21060
700	0,77	IBPL21070C	IBPL21070
800	0,88	IBPL21080C	IBPL21080
1000	1,10	IBPL21100C	IBPL21100
1200	1,32	IBPL21120C	IBPL21120
1800	1,98	IBPL21180C	IBPL21180
2000	2,20	IBPL21200C	IBPL21200
3000	3,30	IBPL21300C	IBPL21300
6000	6,6	IBPL21600C	IBPL21600

Помимо стандартных длин возможно изготовление профилей любой длины в интервале от 300 до 3000 мм с шагом 50 мм.

Графики нагрузки

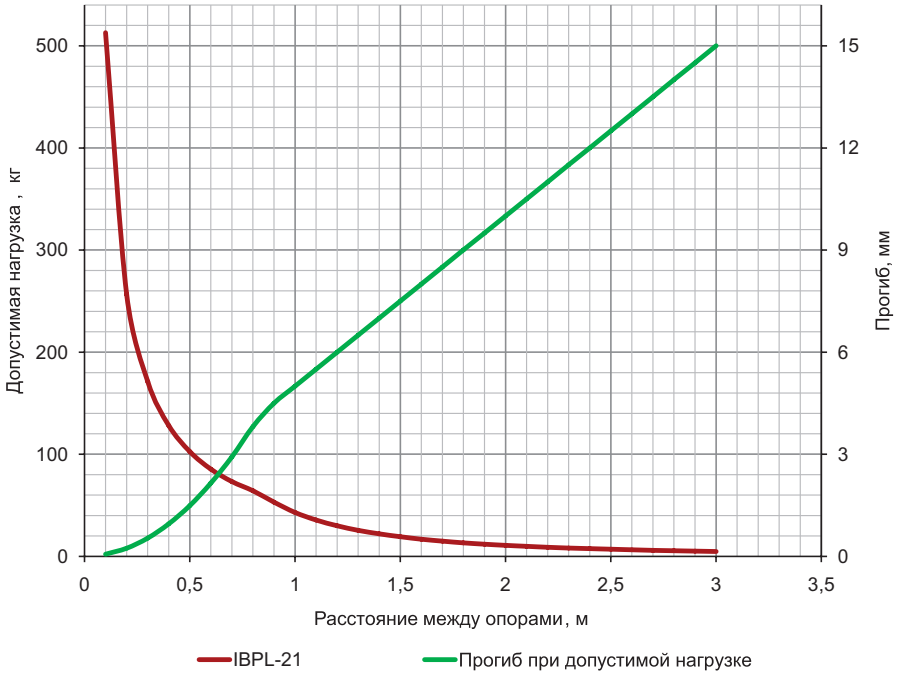

Условия расчета профиля
- испытания по ГОСТ Р 52868 п.10.8.2.3;
- схема нагрузки, шарнирно закрепленный профиль длиной L (мм), с приложенной нагрузкой F (кг) по центру профиля;
- [σ]=165 МПа – допустимые напряжения для холоднодеформированной стали с учетом коэффициента надежности по материалу;
- нагрузки F (кг) и прогибы f (мм) рассчитаны с учетом того, что допустимые напряжения для стали [σ] и максимальный прогиб, равный L/200, не превышаются.

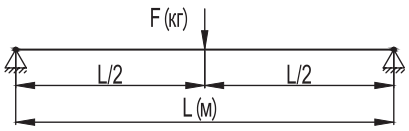

Профиль IBPV–21



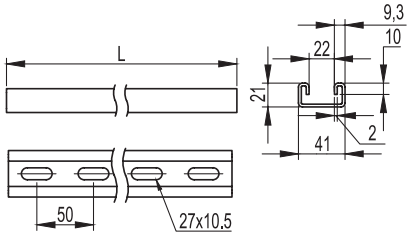

Назначение
- монтаж консолей: IBBH–60, IBBH–70, IBBD–21, IBBP–21/41;
- крепление к стене;
- крепление в подвес;
- подвес лотков и световых приборов на шпильках;
- в качестве кабеленесущих трасс для световых приборов.

Характеристики
- С-образный профиль;
- толщина стали – 2 мм;
- исп. 3 – нержавеющая сталь AISI 304;
- исп. 6 – нержавеющая сталь AISI 316L.

Длина L, мм	Вес, кг/шт.	Код, исп. 3	Код, исп. 6
300	0,47	IBPV21030C	IBPV21030
400	0,63	IBPV21040C	IBPV21040
500	0,78	IBPV21050C	IBPV21050
600	0,94	IBPV21060C	IBPV21060
700	1,10	IBPV21070C	IBPV21070
800	1,25	IBPV21080C	IBPV21080
1000	1,57	IBPV21100C	IBPV21100
1200	1,88	IBPV21120C	IBPV21120
1800	2,82	IBPV21180C	IBPV21180
2000	3,14	IBPV21200C	IBPV21200
3000	4,71	IBPV21300C	IBPV21300
6000	9,41	IBPV21600C	IBPV21600

Помимо стандартных длин возможно изготовление профилей любой длины в интервале от 300 до 3000 мм с шагом 50 мм.

Графики нагрузки

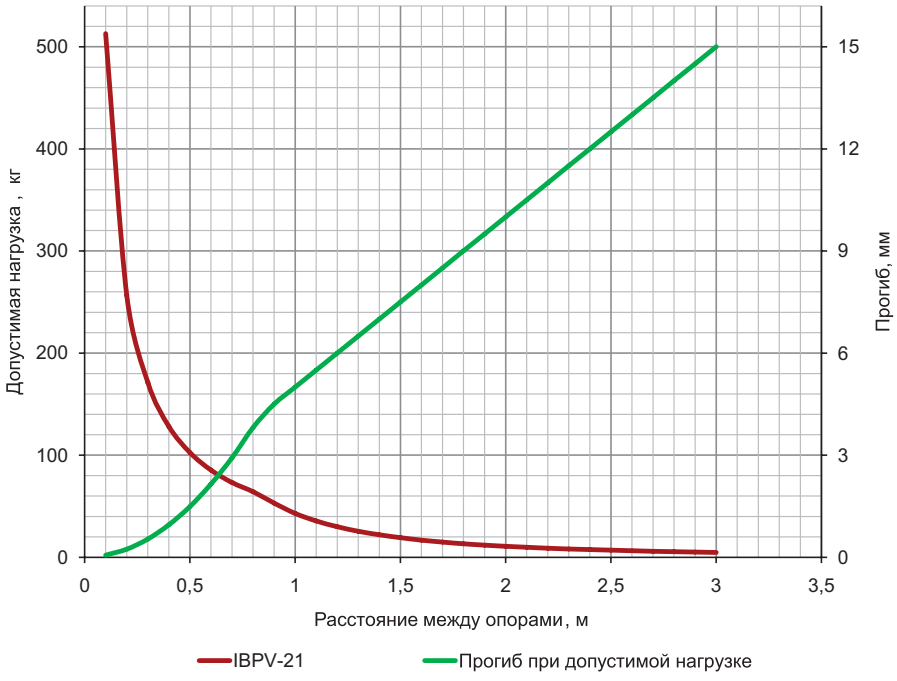

Условия расчета профиля
- испытания по ГОСТ Р 52868 п.10.8.2.3;
- схема нагрузки, шарнирно закрепленный профиль длиной L (мм), с приложенной нагрузкой F (кг) по центру профиля;
- [σ]=165 МПа – допустимые напряжения для холоднодеформированной стали с учетом коэффициента надежности по материалу;
- нагрузки F (кг) и прогибы f (мм) рассчитаны с учетом того, что допустимые напряжения для стали [σ] и максимальный прогиб, равный L/200, не превышаются.

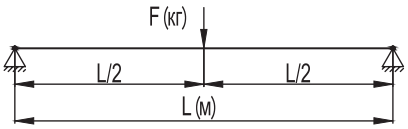

Профиль IBPM–21



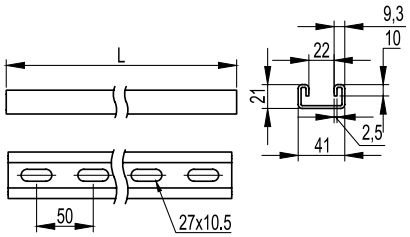

Назначение
- монтаж консолей: IBBH–60, IBBH–70, IBBD–21, IBBP–21/41;
- крепление к стене;
- крепление в подвес;
- подвес лотков и световых приборов на шпильках;
- в качестве кабеленесущих трасс для световых приборов.

Характеристики
- С-образный профиль;
- толщина стали – 2,5 мм;
- исп. 3 – нержавеющая сталь AISI 304;
- исп. 6 – нержавеющая сталь AISI 316L.

Длина L, мм	Вес, кг/шт.	Код, исп. 3	Код, исп. 6
300	0,52	IBPM21030C	IBPM21030
400	0,70	IBPM21040C	IBPM21040
500	0,87	IBPM21050C	IBPM21050
600	1,04	IBPM21060C	IBPM21060
700	1,22	IBPM21070C	IBPM21070
800	1,39	IBPM21080C	IBPM21080
1000	1,74	IBPM21100C	IBPM21100
1200	2,09	IBPM21120C	IBPM21120
1800	3,13	IBPM21180C	IBPM21180
2000	3,48	IBPM21200C	IBPM21200
3000	5,22	IBPM21300C	IBPM21300
6000	10,44	IBPM21600C	IBPM21600

Помимо стандартных длин возможно изготовление профилей любой длины в интервале от 300 до 3000 мм с шагом 50 мм.

Графики нагрузки

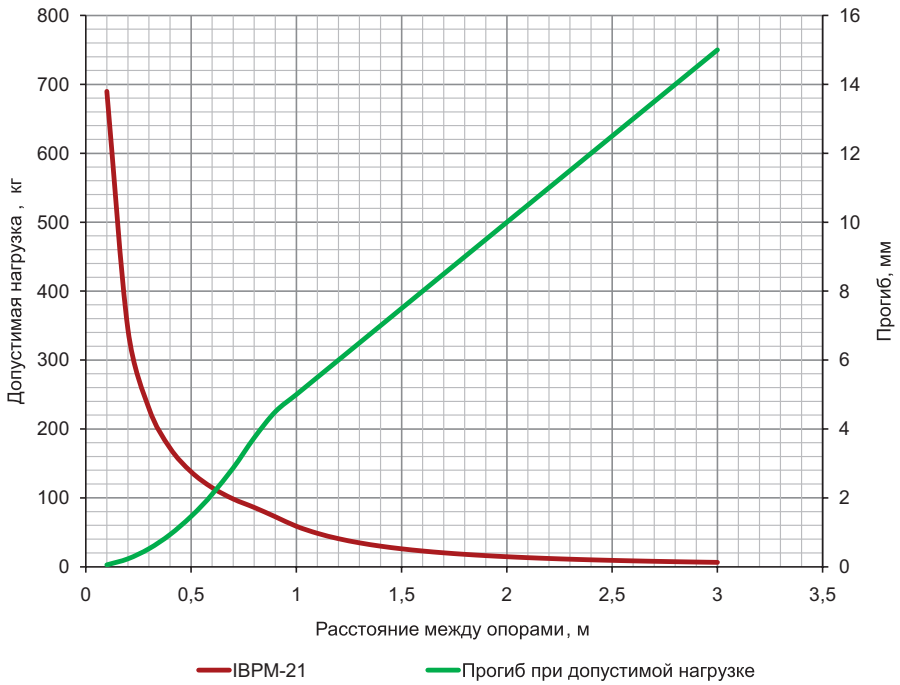

Условия расчета профиля
- испытания по ГОСТ Р 52868 п.10.8.2.3;
- схема нагрузки, шарнирно закрепленный профиль длиной L (мм), с приложенной нагрузкой F (кг) по центру профиля;
- [σ]=165 МПа – допустимые напряжения для холоднодеформированной стали с учетом коэффициента надежности по материалу;
- нагрузки F (кг) и прогибы f (мм) рассчитаны с учетом того, что допустимые напряжения для стали [σ] и максимальный прогиб, равный L/200, не превышаются.

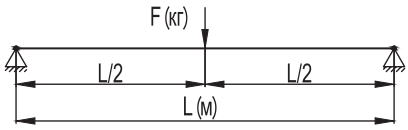

Рекомендуемый комплект для крепления консолей к профилю IBPL–21, IBPV–21 и IBPM–21

Код, исп. 3, исп. 6	Описание	Количество, шт.
CM041030INOX316L	винт для крепления к С-образному профилю, М10×30	2
CM101000INOX316L	гайка с насечкой, препятствующей откручиванию, М10	2

Профиль IBPL–41



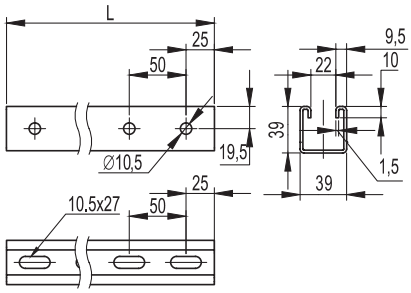

Назначение
- монтаж консолей: IBBH–60, IBBH–70, IBBD–21, IBBP–21/41;
- крепление к стене;
- крепление в подвес;
- подвес лотков и световых приборов на шпильках;
- в качестве кабеленесущих трасс для световых приборов.

Характеристики
- С-образный профиль;
- толщина стали – 1,5 мм;
- исп. 3 – нержавеющая сталь AISI 304;
- исп. 6 – нержавеющая сталь AISI 316L.

Длина L, мм	Вес, кг/шт.	Код, исп. 3	Код, исп. 6
300	0,45	IBPL41030C	IBPL41030
400	0,60	IBPL41040C	IBPL41040
500	0,75	IBPL41050C	IBPL41050
600	0,90	IBPL41060C	IBPL41060
700	1,05	IBPL41070C	IBPL41070
800	1,20	IBPL41080C	IBPL41080
1000	1,50	IBPL41100C	IBPL41100
1200	1,80	IBPL41120C	IBPL41120
1800	2,70	IBPL41180C	IBPL41180
2000	3,00	IBPL41200C	IBPL41200
3000	4,50	IBPL41300C	IBPL41300
6000	12,00	IBPL41600C	IBPL41600

Помимо стандартных длин возможно изготовление профилей любой длины в интервале от 300 до 3000 мм с шагом 50 мм.

Графики нагрузки

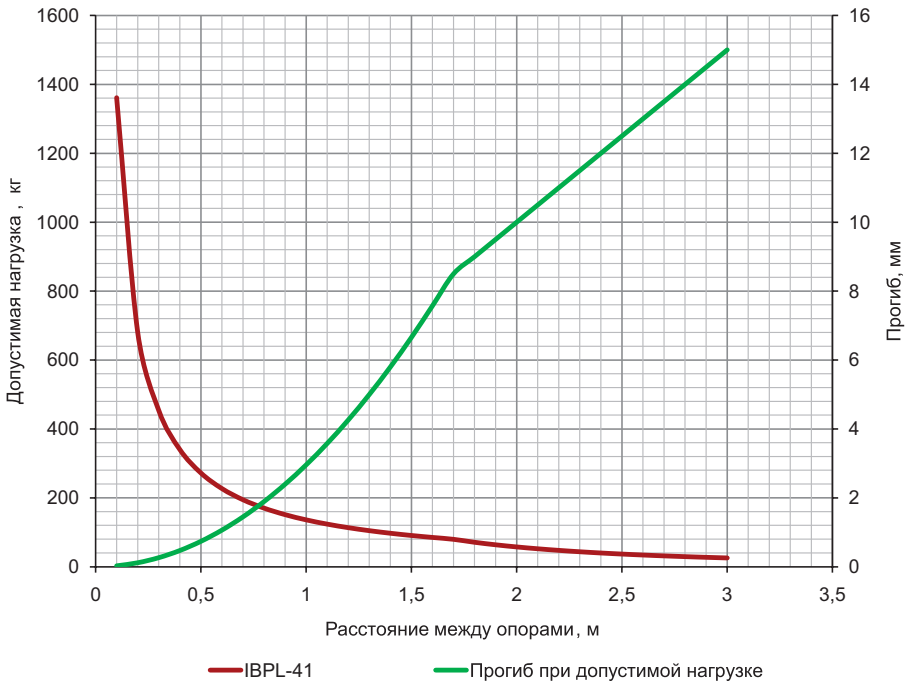

Условия расчета профиля
- испытания по ГОСТ Р 52868 п.10.8.2.3;
- схема нагрузки, шарнирно закрепленный профиль длиной L (мм), с приложенной нагрузкой F (кг) по центру профиля;
- [σ]=165 МПа – допустимые напряжения для холоднодеформированной стали с учетом коэффициента надежности по материалу;
- нагрузки F (кг) и прогибы f (мм) рассчитаны с учетом того, что допустимые напряжения для стали [σ] и максимальный прогиб, равный L/200, не превышаются.

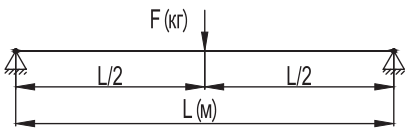

Профиль IBPV–41



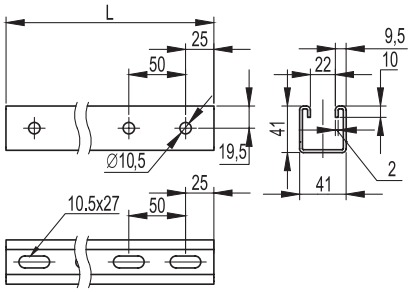

Назначение
- монтаж консолей: IBBH–60, IBBH–70, IBBD–21, IBBP–21/41;
- крепление к стене;
- крепление в подвес;
- подвес лотков и световых приборов на шпильках;
- в качестве кабеленесущих трасс для световых приборов.

Характеристики
- С-образный профиль;
- толщина стали – 2 мм;
- исп. 3 – нержавеющая сталь AISI 304;
- исп. 6 – нержавеющая сталь AISI 316L.

Длина L, мм	Вес, кг/шт.	Код, исп. 3	Код, исп. 6
300	0,64	IBPV41030C	IBPV41030
400	0,86	IBPV41040C	IBPV41040
500	1,07	IBPV41050C	IBPV41050
600	1,29	IBPV41060C	IBPV41060
700	1,50	IBPV41070C	IBPV41070
800	1,72	IBPV41080C	IBPV41080
1000	2,14	IBPV41100C	IBPV41100
1200	2,57	IBPV41120C	IBPV41120
1800	3,86	IBPV41180C	IBPV41180
2000	4,29	IBPV41200C	IBPV41200
3000	6,43	IBPV41300C	IBPV41300
6000	12,86	IBPV41600C	IBPV41600

Помимо стандартных длин возможно изготовление профилей любой длины в интервале от 300 до 3000 мм с шагом 50 мм.

Графики нагрузки

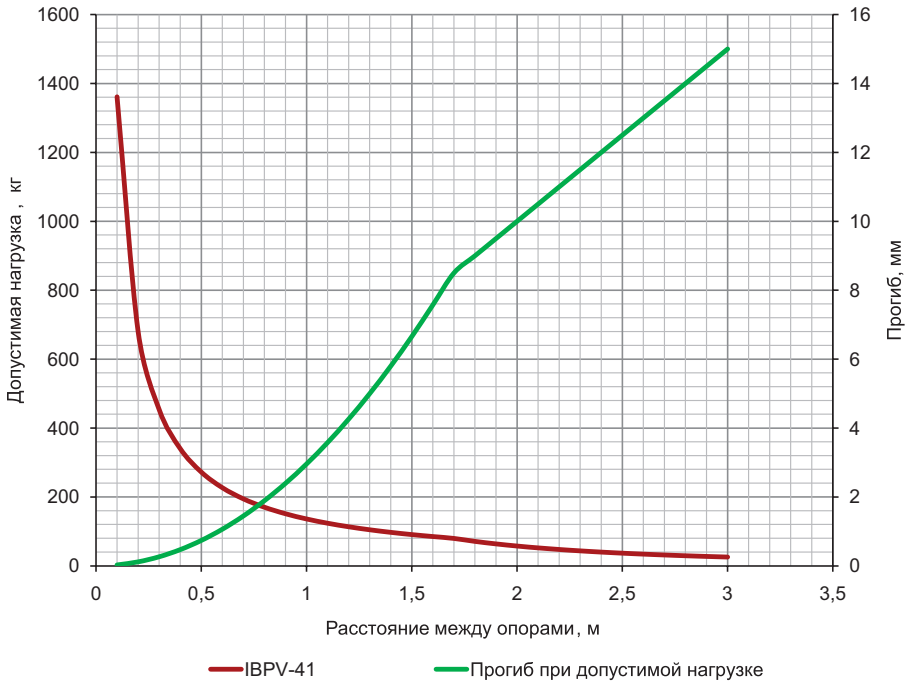

Условия расчета профиля
- испытания по ГОСТ Р 52868 п.10.8.2.3;
- схема нагрузки, шарнирно закрепленный профиль длиной L (мм), с приложенной нагрузкой F (кг) по центру профиля;
- [σ]=165 МПа – допустимые напряжения для холоднодеформированной стали с учетом коэффициента надежности по материалу;
- нагрузки F (кг) и прогибы f (мм) рассчитаны с учетом того, что допустимые напряжения для стали [σ] и максимальный прогиб, равный L/200, не превышаются.

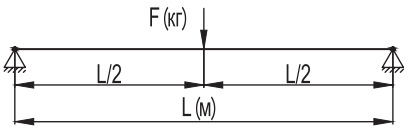

Профиль IBPM–41



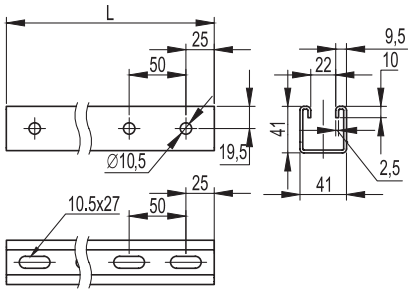

Назначение
- монтаж консолей: IBBH–60, IBBH–70, IBBD–21, IBBP–21/41;
- крепление к стене;
- крепление в подвес;
- подвес лотков и световых приборов на шпильках;
- в качестве кабеленесущих трасс для световых приборов.

Характеристики
- С-образный профиль;
- толщина стали – 2,5 мм;
- исп. 3 – нержавеющая сталь AISI 304;
- исп. 6 – нержавеющая сталь AISI 316L.

Длина L, мм	Вес, кг/шт.	Код, исп. 3	Код, исп. 6
300	0,76	IBPM41030C	IBPM41030
400	1,01	IBPM41040C	IBPM41040
500	1,26	IBPM41050C	IBPM41050
600	1,51	IBPM41060C	IBPM41060
700	1,76	IBPM41070C	IBPM41070
800	2,02	IBPM41080C	IBPM41080
1000	2,52	IBPM41100C	IBPM41100
1200	3,02	IBPM41120C	IBPM41120
1800	4,54	IBPM41180C	IBPM41180
2000	5,04	IBPM41200C	IBPM41200
3000	7,56	IBPM41300C	IBPM41300
6000	15,12	IBPM41600C	IBPM41600

Помимо стандартных длин возможно изготовление профилей любой длины в интервале от 300 до 3000 мм с шагом 50 мм.

Графики нагрузки

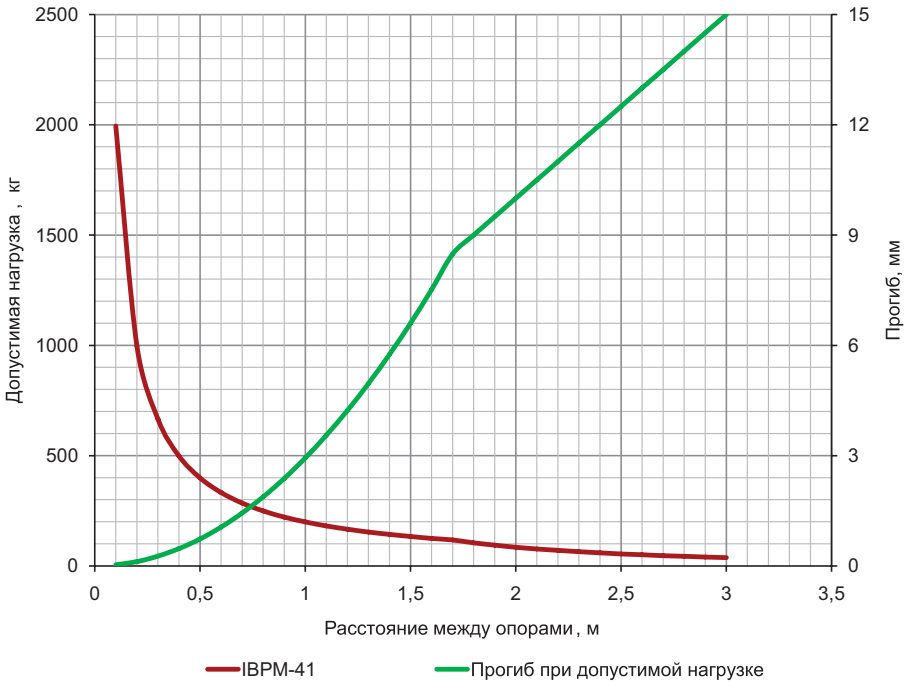

Условия расчета профиля
- испытания по ГОСТ Р 52868 п.10.8.2.3;
- схема нагрузки, шарнирно закрепленный профиль длиной L (мм), с приложенной нагрузкой F (кг) по центру профиля;
- [σ]=165 МПа – допустимые напряжения для холоднодеформированной стали с учетом коэффициента надежности по материалу;
- нагрузки F (кг) и прогибы f (мм) рассчитаны с учетом того, что допустимые напряжения для стали [σ] и максимальный прогиб, равный L/200, не превышаются.

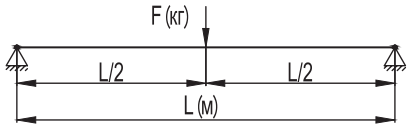

Рекомендуемый комплект для крепления консолей к профилю IBPL–41, IBPV–41 и IBPM–41

Код, исп. 3, исп. 6	Описание	Количество, шт.
CM041030INOX316L	винт для крепления к С-образному профилю, М10×30	2
CM101000INOX316L	гайка с насечкой, препятствующей откручиванию, М10	2

Профиль IBPM–51



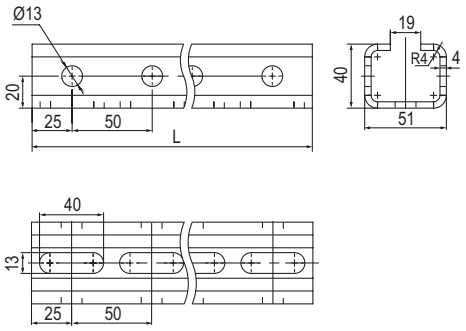

Назначение
- монтаж консолей: IBBH–60, IBBH–70, IBBD–21, IBBP–21/41;
- приварка к прогонам и прочим несущим конструкциям.

Характеристики
- С-образный профиль;
- толщина стали – 4 мм;
- исп. 3 – нержавеющая сталь AISI 304;
- исп. 6 – нержавеющая сталь AISI 316L.

Длина L, мм	Вес, кг/шт.	Код, исп. 3	Код, исп. 6
800	3,52	IBPM5108C	IBPM5108
1000	4,40	IBPM5110C	IBPM5110
1200	5,28	IBPM5112C	IBPM5112
1800	7,92	IBPM5118C	IBPM5118
2000	8,80	IBPM5120C	IBPM5120
3000	13,20	IBPM5130C	IBPM5130

Графики нагрузки

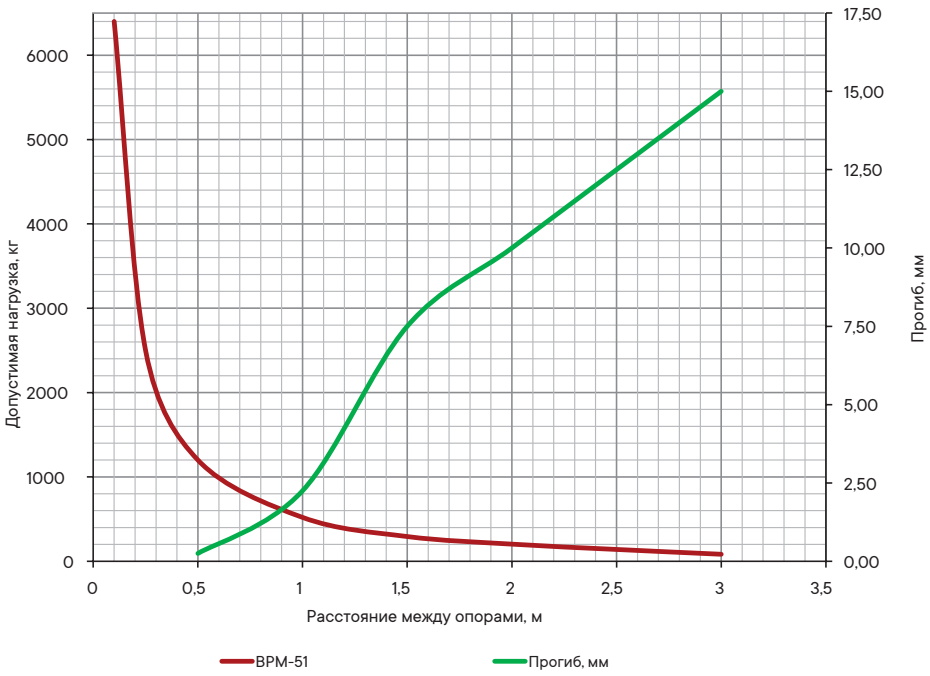

Условия расчета профиля
- испытания по ГОСТ Р 52868 п.10.8.2.3;
- схема нагрузки, шарнирно закрепленный профиль длиной L (мм), с приложенной нагрузкой F(кг) по центру профиля;
- [σ]=165 МПа – допустимые напряжения для холоднодеформированной стали с учетом коэффициента надежности по материалу;
- нагрузки F (кг) и прогибы f (мм) рассчитаны с учетом того, что допустимые напряжения для стали [σ] и максимальный прогиб, равный L/200, не превышаются.

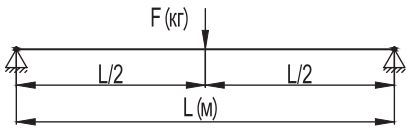

Профиль двойной IBPD–21



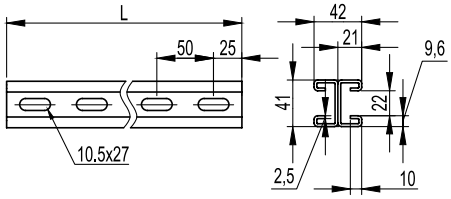

Назначение
- монтаж консолей: IBBH–60, IBBH–70, IBBD–21, IBBP–21/41;
- крепление в подвес;
- подвес лотков и световых приборов на шпильках;
- в качестве кабеленесущих трасс для световых приборов.

Характеристики
- С-образный профиль;
- толщина стали – 2,5 мм;
- исп. 3 – нержавеющая сталь AISI 304;
- исп. 6 – нержавеющая сталь AISI 316L.

Длина L, мм	Вес, кг/шт.	Код, исп. 3	Код, исп. 6
300	1,10	IBPD2103C	IBPD2103
400	1,46	IBPD2104C	IBPD2104
500	1,83	IBPD2105C	IBPD2105
600	2,20	IBPD2106C	IBPD2106
700	2,56	IBPD2107C	IBPD2107
800	2,93	IBPD2108C	IBPD2108
1000	3,66	IBPD2110C	IBPD2110
1200	4,39	IBPD2112C	IBPD2112
1800	6,59	IBPD2118C	IBPD2118
2000	7,32	IBPD2120C	IBPD2120
3000	10,98	IBPD2130C	IBPD2130
6000	21,96	IBPD2160C	IBPD2160

Помимо стандартных длин возможно изготовление профилей любой длины в интервале от 300 до 3000 мм с шагом 100 мм.

Графики нагрузки

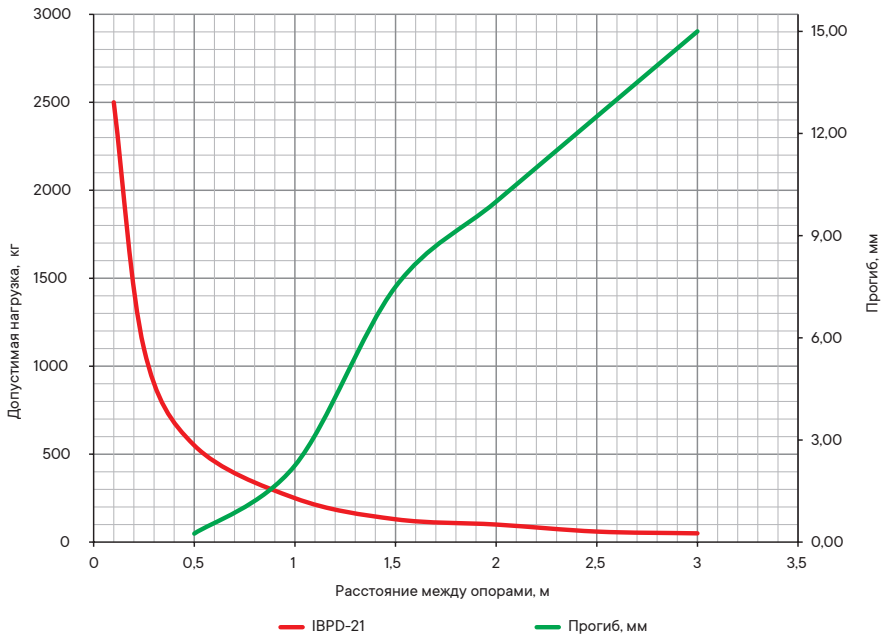

Условия расчета профиля
- испытания по ГОСТ Р 52868 п.10.8.2.3;
- схема нагрузки, шарнирно закрепленный профиль длиной L (мм), с приложенной нагрузкой F (кг) по центру профиля;
- [σ]=165 МПа – допустимые напряжения для холоднодеформированной стали с учетом коэффициента надежности по материалу;
- нагрузки F (кг) и прогибы f (мм) рассчитаны с учетом того, что допустимые напряжения для стали [σ] и максимальный прогиб, равный L/200, не превышаются.

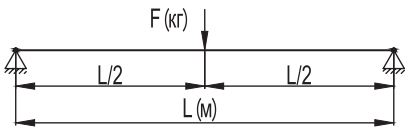

Заглушки торцевые для профилей

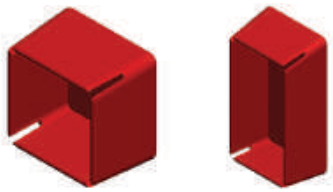

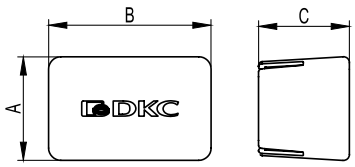

Назначение

• для предотвращения повреждений об острые края профилей, консолей и подвесов в процессе монтажа трасс, а также в эстетических целях.

Характеристики

• материал изготовления: полиэтилен;
• цвет: красный, RAL 3020.

Описание	A, мм	B, мм	C, мм	Вес, кг/шт.	Код
Для профилей IBPL–21, IBPM–21, IBPV–21 и IBPV–41	25	44	60	0,01	BPO4121
Для профилей IBPL–29, IBPM–29 и IBPF–29	34	54	60	0,01	BPO5029
Для профилей IBPL–41, IBPV–41, IBPM–41 и IBPD–21	44	44	60	0,01	BPO4141
Для профиля IBPD–41	44	87	60	0,01	BPO4182

Профиль IBPD–41



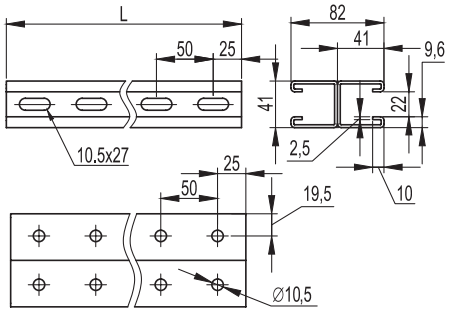

Назначение
- монтаж консолей: IBBH–60, IBBH–70, IBBD–21, IBBP–21/41;
- крепление в подвес;
- подвес лотков и световых приборов на шпильках;
- в качестве кабеленесущих трасс для световых приборов.

Характеристики
- С-образный профиль;
- толщина стали – 2,5 мм;
- исп. 3 – нержавеющая сталь AISI 304;
- исп. 6 – нержавеющая сталь AISI 316L.

Длина L, мм	Вес, кг/шт.	Код, исп. 3	Код, исп. 6
300	1,51	IBPD4103C	IBPD4103
400	2,02	IBPD4104C	IBPD4104
500	2,52	IBPD4105C	IBPD4105
600	3,02	IBPD4106C	IBPD4106
700	3,53	IBPD4107C	IBPD4107
800	4,03	IBPD4108C	IBPD4108
1000	5,04	IBPD4110C	IBPD4110
1200	6,05	IBPD4112C	IBPD4112
1800	9,07	IBPD4118C	IBPD4118
2000	10,08	IBPD4120C	IBPD4120
3000	15,12	IBPD4130C	IBPD4130
6000	31,8	IBPD4160C	IBPD4160

Помимо стандартных длин возможно изготовление профилей любой длины в интервале от 300 до 3000 мм с шагом 100 мм.

Графики нагрузки

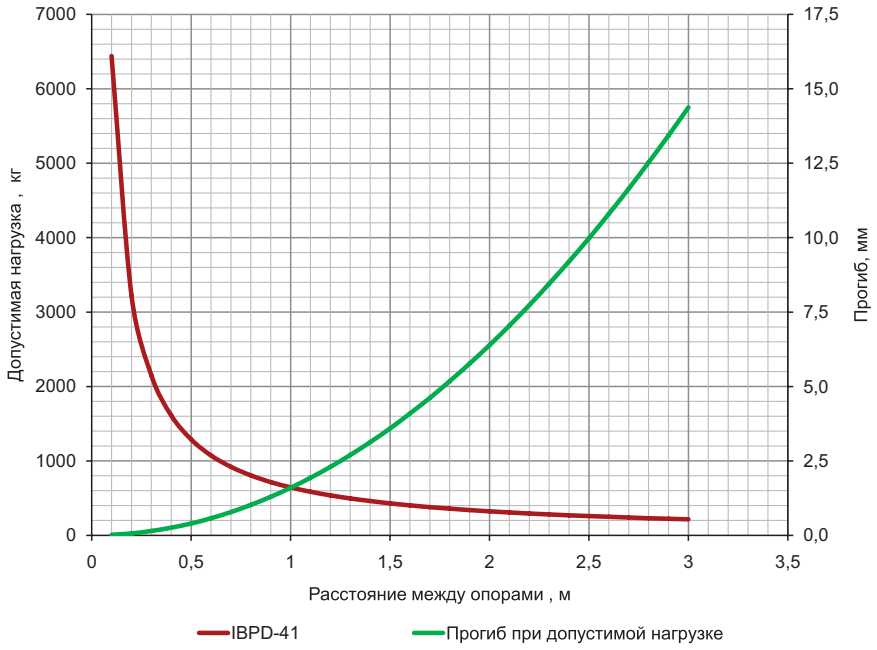

Условия расчета профиля
- испытания по ГОСТ Р 52868 п.10.8.2.3;
- схема нагрузки, шарнирно закрепленный профиль длиной L (мм), с приложенной нагрузкой F (кг) по центру профиля;
- [σ]=165 МПа – допустимые напряжения для холоднодеформированной стали с учетом коэффициента надежности по материалу;
- нагрузки F (кг) и прогибы f (мм) рассчитаны с учетом того, что допустимые напряжения для стали [σ] и максимальный прогиб, равный L/200, не превышаются.

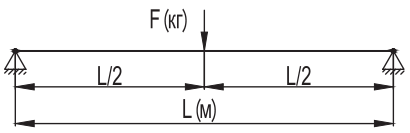

Рекомендуемый комплект для крепления консолей к профилю IBPD–21 и IBPD–41

Код, исп. 3, исп. 6	Описание	Количество, шт.
CM041030INOX316L	винт для крепления к С-образному профилю, М10×30	2
CM101000INOX316L	гайка с насечкой, препятствующей отвинчиванию, М10	2

L-образный профиль IBPM–25



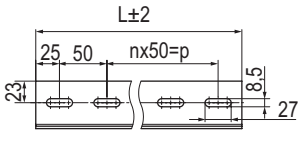

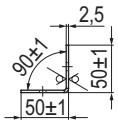

Назначение
- монтаж вертикальных кабельных трасс;
- подвес оборудования к стенам/потолку.

Характеристики
- L-образный профиль;
- толщина стали – 2,5 мм;
- исп. 3 – нержавеющая сталь AISI 304;
- исп. 6 – нержавеющая сталь AISI 316L.

Длина L, мм	Вес, кг/шт.	Код, исп. 3	Код, исп. 6
1000	1,72	IBPM2510C	IBPM2510
2000	3,44	IBPM2520C	IBPM2520
3000	5,16	IBPM2530C	IBPM2530

Графики нагрузки

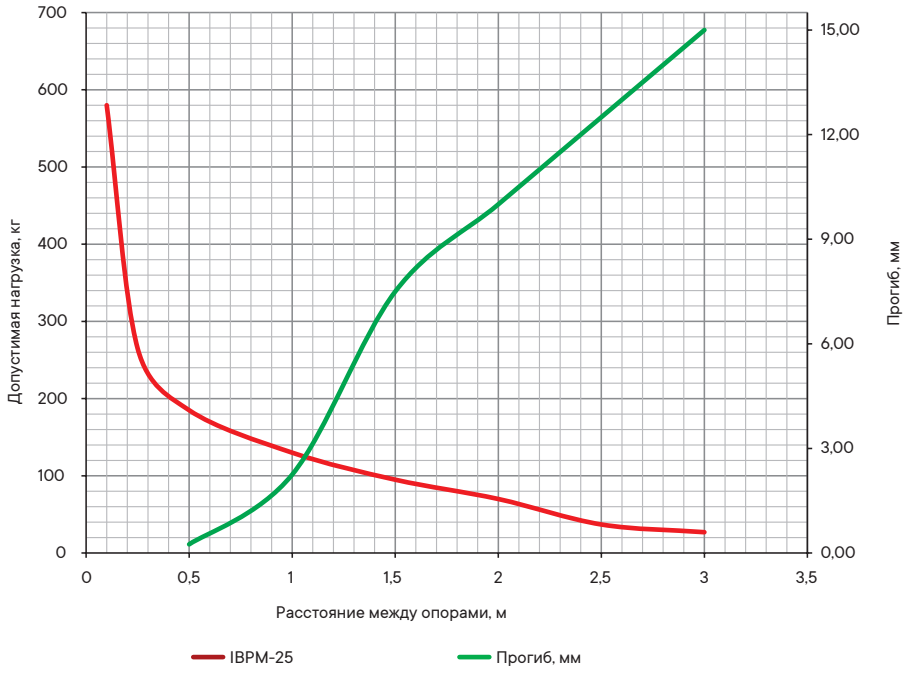

Условия расчета профиля
- испытания по ГОСТ Р 52868 п.10.8.2.3;
- схема нагрузки, шарнирно закрепленный профиль длиной L (мм), с приложенной нагрузкой F(кг) по центру профиля;
- [σ]=165 МПа – допустимые напряжения для холоднодеформированной стали с учетом коэффициента надежности по материалу;
- нагрузки F (кг) и прогибы f (мм) рассчитаны с учетом того, что допустимые напряжения для стали [σ] и максимальный прогиб, равный L/200, не превышаются.

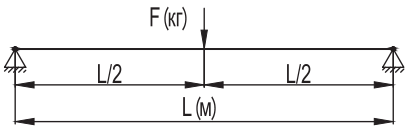

Z-образный профиль IBPM–35



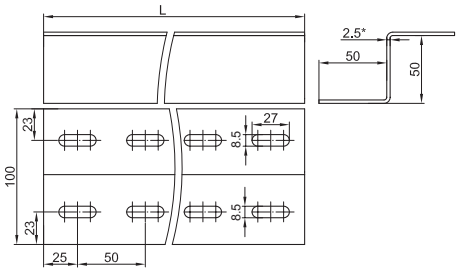

Назначение
- монтаж вертикальных кабельных трасс;
- подвес оборудования к стенам/потолку.

Характеристики
- Z-образный профиль;
- толщина стали – 2,5 мм;
- исп. 3 – нержавеющая сталь AISI 304;
- исп. 6 – нержавеющая сталь AISI 316L.

Длина L, мм	Вес, кг/шт.	Код, исп. 3	Код, исп. 6
1000	2,65	IBPM3510C	IBPM3510
2000	5,3	IBPM3520C	IBPM3520
3000	7,95	IBPM3530C	IBPM3530

Графики нагрузки

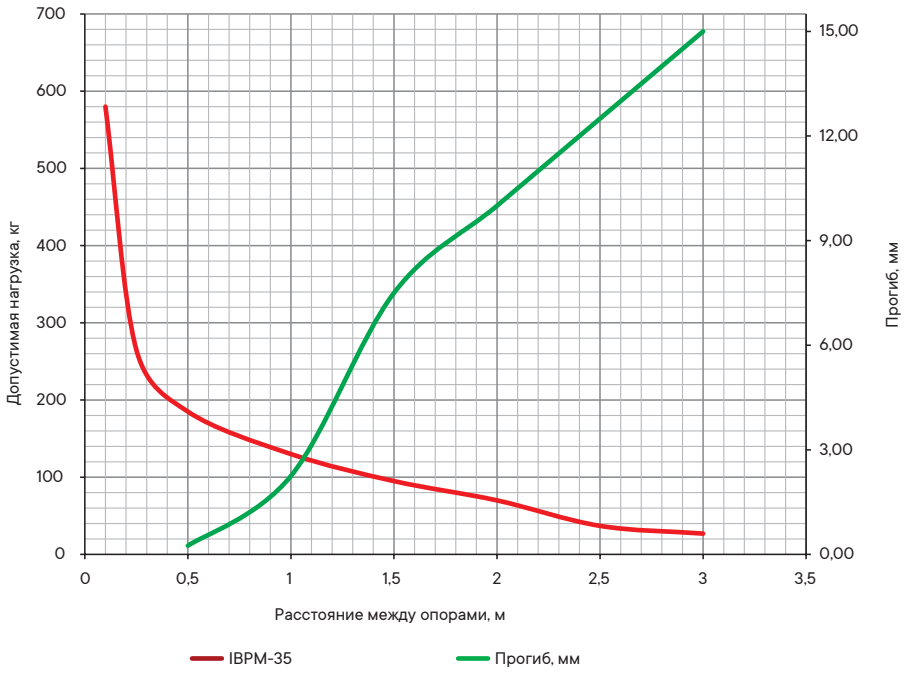

Условия расчета профиля
- испытания по ГОСТ Р 52868 п.10.8.2.3;
- схема нагрузки, шарнирно закрепленный профиль длиной L (мм), с приложенной нагрузкой F(кг) по центру профиля;
- [σ]=165 МПа – допустимые напряжения для холоднодеформированной стали с учетом коэффициента надежности по материалу;
- нагрузки F (кг) и прогибы f (мм) рассчитаны с учетом того, что допустимые напряжения для стали [σ] и максимальный прогиб, равный L/200, не превышаются.

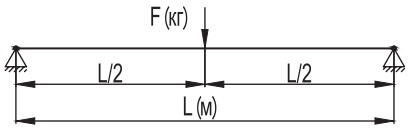

Соединительные элементы

Пластина соединительная IBMD–10 с 2 отверстиями, 90 мм



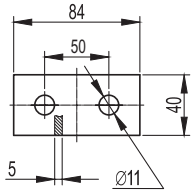

Назначение
• создание сложных конструкций на основе С-образных профилей.
Характеристики
• толщина стали – 5 мм;
• исп. 3 – нержавеющая сталь AISI 304;
• исп. 6 – нержавеющая сталь AISI 316L.
Особенности
• применяется с профилями: IBPL–21, IBPL–41, IBPV–21, IBPV–41, IBPM–21, IBPM–41, IBPD–21, IBPD–41.

Вес, кг/шт.	Код, исп. 3	Код, исп. 6
0,17	IBMD1011C	IBMD1011

Пластина соединительная IBMD–10 с 4 отверстиями, 190 мм



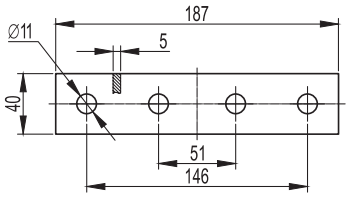

Назначение
• создание сложных конструкций на основе С-образных профилей.
Характеристики
• толщина стали – 5 мм;
• исп. 3 – нержавеющая сталь AISI 304;
• исп. 6 – нержавеющая сталь AISI 316L.
Особенности
• применяется с профилями: IBPL–21, IBPL–41, IBPV–21, IBPV–41, IBPM–21, IBPM–41, IBPD–21, IBPD–41.

Вес, кг/шт.	Код, исп. 3	Код, исп. 6
0,35	IBMD1012C	IBMD1012

Пластина соединительная IBMD–10, L-образная



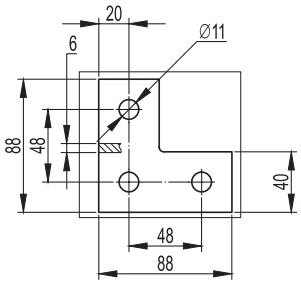

Назначение
• создание сложных конструкций на основе С-образных профилей.
Характеристики
• толщина стали – 6 мм;
• исп. 3 – нержавеющая сталь AISI 304;
• исп. 6 – нержавеющая сталь AISI 316L.
Особенности
• применяется с профилями: IBPL–21, IBPL–41, IBPV–21, IBPV–41, IBPM–21, IBPM–41, IBPD–21, IBPD–41.

Вес, кг/шт.	Код, исп. 3	Код, исп. 6
0,25	IBMD1021C	IBMD1021

Пластина соединительная удлиненная IBMD–10, L-образная



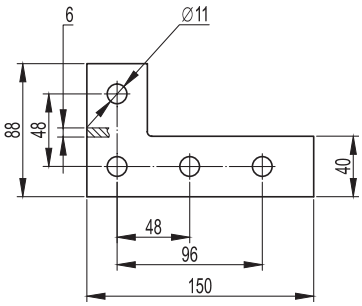

Назначение
• создание сложных конструкций на основе С-образных профилей.
Характеристики
• толщина стали – 6 мм;
• исп. 3 – нержавеющая сталь AISI 304;
• исп. 6 – нержавеющая сталь AISI 316L.
Особенности
• применяется с профилями: IBPL–21, IBPL–41, IBPV–21, IBPV–41, IBPM–21, IBPM–41, IBPD–21, IBPD–41.

Вес, кг/шт.	Код, исп. 3	Код, исп. 6
0,33	IBMD1022C	IBMD1022

Пластина соединительная IBMD–10, T-образная



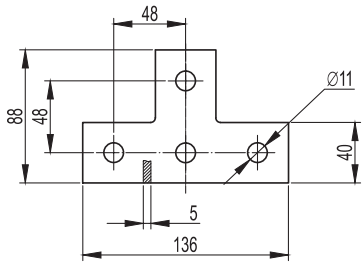

Назначение
• создание сложных конструкций на основе С-образных профилей.
Характеристики
• толщина стали – 5 мм;
• исп. 3 – нержавеющая сталь AISI 304;
• исп. 6 – нержавеющая сталь AISI 316L.
Особенности
• применяется с профилями: IBPL–21, IBPL–41, IBPV–21, IBPV–41, IBPM–21, IBPM–41, IBPD–21, IBPD–41.

Вес, кг/шт.	Код, исп. 3	Код, исп. 6
0,33	IBMD1031C	IBMD1031

Пластина соединительная IBMD–10, X-образная



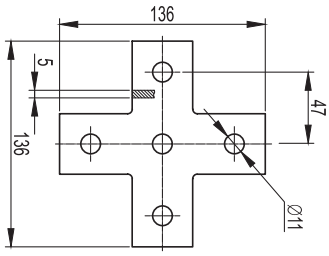

Назначение
• создание сложных конструкций на основе С-образных профилей.
Характеристики
• толщина стали – 5 мм;
• исп. 3 – нержавеющая сталь AISI 304;
• исп. 6 – нержавеющая сталь AISI 316L.
Особенности
• применяется с профилями: IBPL–21, IBPL–41, IBPV–21, IBPV–41, IBPM–21, IBPM–41, IBPD–21, IBPD–41.

Вес, кг/шт.	Код, исп. 3	Код, исп. 6
0,41	IBMD1041C	IBMD1041

Уголок крепежный одиночный IBMC–10



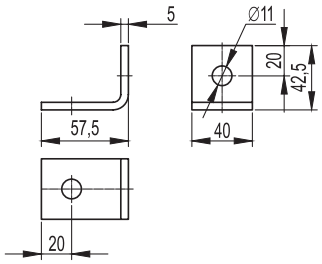

Назначение
• создание сложных конструкций на основе С-образных профилей.
Характеристики
• толщина стали – 5 мм;
• исп. 3 – нержавеющая сталь AISI 304;
• исп. 6 – нержавеющая сталь AISI 316L.
Особенности
• применяется с профилями: IBPL–21, IBPL–41, IBPV–21, IBPV–41, IBPM–21, IBPM–41, IBPD–21, IBPD–41.

Вес, кг/шт.	Код, исп. 3	Код, исп. 6
0,16	IBMC1011C	IBMC1011

Уголок одиночный IBMC–10 удлиненный, 92 мм



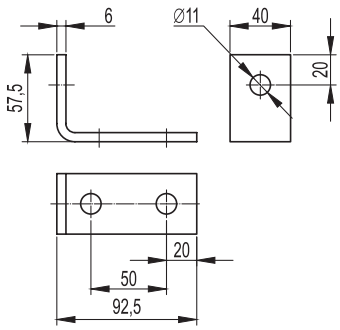

Назначение
• создание сложных конструкций на основе С-образных профилей.
Характеристики
• толщина стали – 6 мм;
• исп. 3 – нержавеющая сталь AISI 304;
• исп. 6 – нержавеющая сталь AISI 316L.
Особенности
• применяется с профилями: IBPL–21, IBPL–41, IBPV–21, IBPV–41, IBPM–21, IBPM–41, IBPD–21, IBPD–41.

Вес, кг/шт.	Код, исп. 3	Код, исп. 6
0,25	IBMC1012C	IBMC1012

Уголок крепежный IBMC–10, двойной



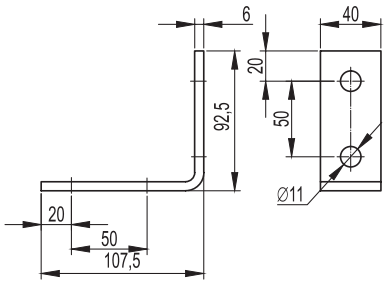

Назначение
• создание сложных конструкций на основе С-образных профилей.
Характеристики
• толщина стали – 6 мм;
• исп. 3 – нержавеющая сталь AISI 304;
• исп. 6 – нержавеющая сталь AISI 316L.
Особенности
• применяется с профилями: IBPL–21, IBPL–41, IBPV–21, IBPV–41, IBPM–21, IBPM–41, IBPD–21, IBPD–41.

Вес, кг/шт.	Код, исп. 3	Код, исп. 6
0,33	IBMC1021C	IBMC1021

Уголок двойной усиленный IBMC–10, левый



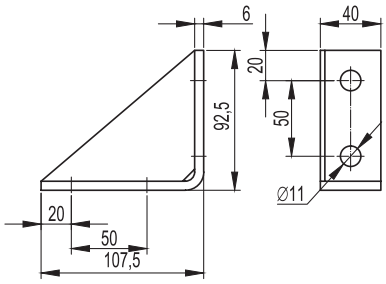

Назначение
• создание сложных конструкций на основе С-образных профилей.
Характеристики
• толщина стали – 6 мм;
• исп. 3 – нержавеющая сталь AISI 304;
• исп. 6 – нержавеющая сталь AISI 316L.
Особенности
• применяется с профилями: IBPL–21, IBPL–41, IBPV–21, IBPV–41, IBPM–21, IBPM–41, IBPD–21, IBPD–41.

Вес, кг/шт.	Код, исп. 3	Код, исп. 6
0,42	IBMC1022C	IBMC1022

Уголок крепежный IBMC–10, двойной



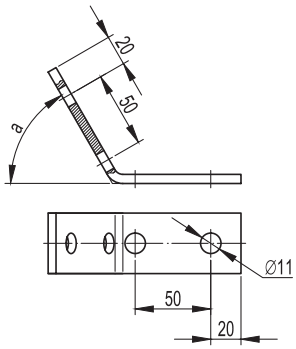

Назначение
• создание сложных конструкций на основе С-образных профилей.
Характеристики
• толщина стали – 6 мм;
• исп. 3 – нержавеющая сталь AISI 304;
• исп. 6 – нержавеющая сталь AISI 316L.
Особенности
• применяется с профилями: IBPL–21, IBPL–41, IBPV–21, IBPV–41, IBPM–21, IBPM–41, IBPD–21, IBPD–41.

Вес, кг/шт.	Угол a, °	Код, исп. 3	Код, исп. 6
0,33	30	IBMC1023C	IBMC1023
0,33	45	IBMC1024C	IBMC1024
0,33	60	IBMC1026C	IBMC1026

Уголок крепежный IBMC–10, 180 мм



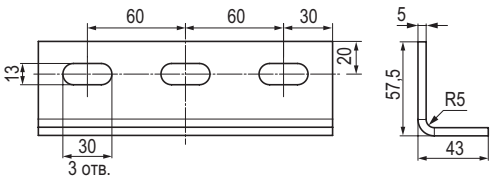

Назначение
• создание сложных конструкций на основе С-образных профилей.
Характеристики
• толщина стали – 5 мм;
• исп. 3 – нержавеющая сталь AISI 304;
• исп. 6 – нержавеющая сталь AISI 316L.
Особенности
• применяется с профилями: IBPL–21, IBPL–41, IBPV–21, IBPV–41, IBPM–21, IBPM–41, IBPD–21, IBPD–41.

Вес, кг/шт.	Код, исп. 3	Код, исп. 6
0,46	IBMC1031C	IBMC1031

Крепеж к металлическим балкам IBMH–10



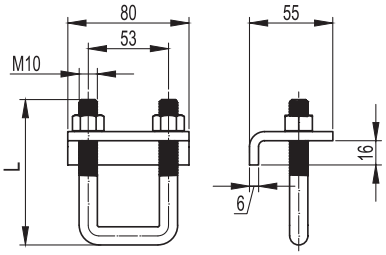

Назначение
• фиксация профиля к двутавровой балке без сверлений и сварочных работ.
Характеристики
• исп. 3 – нержавеющая сталь AISI 304;
• исп. 6 – нержавеющая сталь AISI 316L.
Особенности
• применяется с С-образными профилями: IBPL–41, IBPM–41, IBPD–21, IBPD–41 и IBPV–41.

Нагрузка, кг	Высота L, мм	Вес, кг/шт.	Код, исп. 3	Код, исп. 6
750*	96	0,6	IBMH1010C	IBMH1010
600*	120	0,8	IBMH2010C	IBMH2010

* Указана максимальная нагрузка на два крепления

Универсальный шарнир IBSV–10



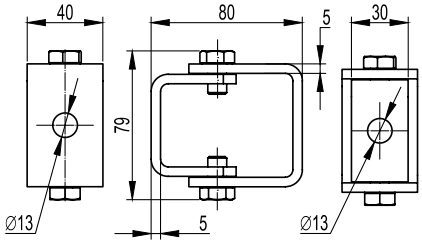

Назначение
• установка полиамидных держателей IBHR на консоли под произвольным углом, а также может быть использован для организации распорки при помощи шпильки.
Характеристики
• исп. 3 – нержавеющая сталь AISI 304;
• исп. 6 – нержавеющая сталь AISI 316L.
Особенности
• два отверстия под метизы M12.

Вес, кг/шт.	Код, исп. 3	Код, исп. 6
0,20	IBSV1012C	IBSV1012

Крепление стеновое для С-образного профиля IBMD–10



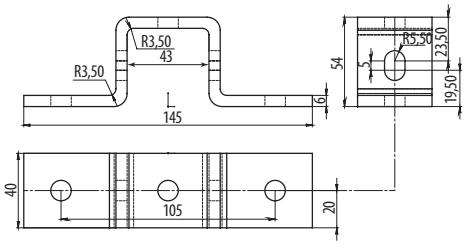

Назначение
• крепление профиля IBPL–41, IBPM–41, IBPV–41, IBPD–21 к несущим конструкциям при помощи сварки.
Характеристики
• исп. 3 – нержавеющая сталь AISI 304;
• исп. 6 – нержавеющая сталь AISI 316L.

Вес, кг/шт.	Код, исп. 3	Код, исп. 6
0,37	IBMD1051C	IBMD1051

Крепление стеновое для двойного С-образного профиля IBMD–10



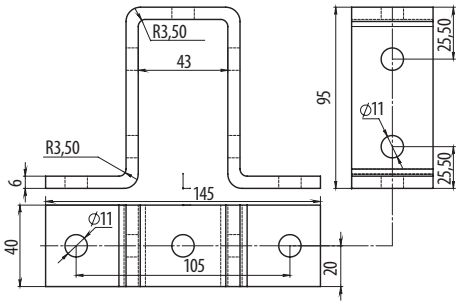

Назначение
• крепление профиля IBPD–41 к несущим конструкциям при помощи сварки.
Характеристики
• исп. 3 – нержавеющая сталь AISI 304;
• исп. 6 – нержавеющая сталь AISI 316L.

Вес, кг/шт.	Код, исп. 3	Код, исп. 6
0,49	IBMD1052C	IBMD1052

Консоли

Консоль IBBA–30



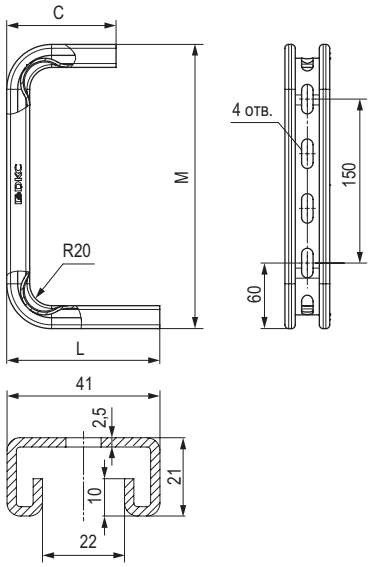

Назначение
- монтаж трассы лотков с малой нагрузкой;
- крепление к потолку;
- крепление к стене.

Характеристики
- толщина стали – 2,5 мм.

Особенности
- IBBA3010, IBBA3010C, IBBA3015, IBBA3015C – 3 отверстия в основании;
- IBBA3020, IBBA3020C, IBBC3030,I BBC3030C, IBBC3040, IBBC3040C – 2 отверстия в основании.

Максимальная ширина лотка B, мм	Нагрузка, кг	Длина L, мм	Высота M, мм	C, мм	Вес, кг/шт.	Код
100	285	140	260	95	0,8	IBBA3010C
150	260	190	260	95	0,9	IBBA3015C
200	190	240	270	142	1,08	IBBA3020C
300	130	340	270	142	1,27	IBBA3030C
400	105	440	270	142	1,46	IBBA3040C

Консоль IBBC–30 (DW)



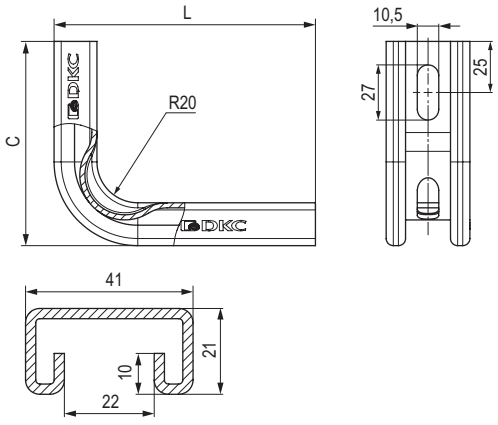

Назначение
- монтаж трассы лотков с малой нагрузкой;
- крепление к стене.

Характеристики
- толщина стали – 2,5 мм;
- исп. 3 – нержавеющая сталь AISI 304;
- исп. 6 – нержавеющая сталь AISI 316L.

Особенности
- IBBC3010C, IBBC3015C – 1 отверстие в основании;
- IBBC3020C, IBBC3030C, IBBC3040C – 2 отверстия в основании.

Ширина лотка B, мм	Нагрузка, кг	Длина L, мм	Высота H, мм	Вес, кг/шт.	Код, исп. 3	Код, исп. 6
100	280	142	100	0,4	IBBC3010C	IBBC3010
150	170	192	100	0,5	IBBC3015C	IBBC3015
200	130	242	140	0,67	IBBC3020C	IBBC3020
300	115	342	140	0,86	IBBC3030C	IBBC3030
400	95	442	140	1,05	IBBC3040C	IBBC3040

Консоль легкая IBBL–30



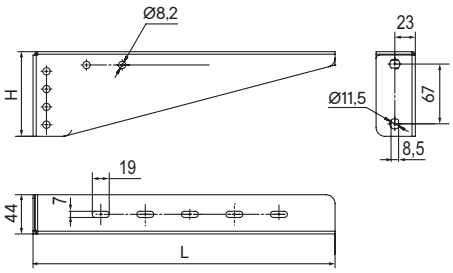

Назначение
- монтаж трассы кабельных лотков;
- крепление к стене;
- крепление в профиль BPL–29 и BPM–29.

Характеристики
- исп. 3 – нержавеющая сталь AISI 304;
- исп. 6 – нержавеющая сталь AISI 316L.

Особенности
- для монтажа в П-образный профиль рекомендуется использовать два болта M8x30 CM080830 и две гайки M8 с насечкой CM100800 для крепления одной консоли.

Ширина лотка B, мм	Нагрузка при креплении, кг		Длина L, мм	Высота H, мм	Толщина стали, мм	Вес, кг/шт.	Код, исп. 3	Код, исп. 6
	к стене	в П-образный профиль						
100	70	160	137	65	1,2	0,14	IBBL3010C	IBBL3010
150	65	115	187	70	1,2	0,18	IBBL3015C	IBBL3015
200	75	140	237	85	1,5	0,31	IBBL3020C	IBBL3020
300	70	125	337	95	1,5	0,44	IBBL3030C	IBBL3030

Консоль IBBM–50



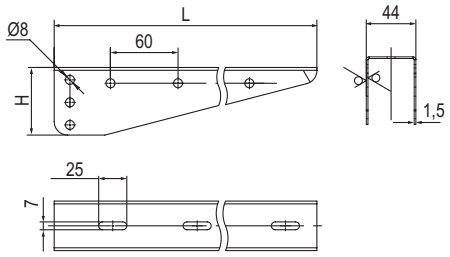

Назначение
- монтаж трассы кабельных лотков;
- крепление в профиль IBPL–29 и IBPM–29;
- крепление в наклонные подвесы IBSV–29.

Характеристики
- толщина стали – 1,5 мм;
- исп. 3 – нержавеющая сталь AISI 304;
- исп. 6 – нержавеющая сталь AISI 316L.

Ширина лотка, мм	Нагрузка, кг	Длина L, мм	Высота H, мм	Вес, кг/шт.	Код, исп. 3	Код, исп. 6
100	300	157	60	0,21	IBBM5010C	IBBM5010
150	260	207	60	0,30	IBBM5015C	IBBM5015
200	250	230	60	0,31	IBBM5020C	IBBM5020
300	190	330	60	0,50	IBBM5030C	IBBM5030
400	190	440	80	0,73	IBBM5040C	IBBM5040
450	170	490	80	0,85	IBBM5045C	IBBM5045
500	170	540	80	0,97	IBBM5050C	IBBM5050
600	150	640	80	1,20	IBBM5060C	IBBM5060

Консоль IBBP–21 (одиночная, 41×21 мм)



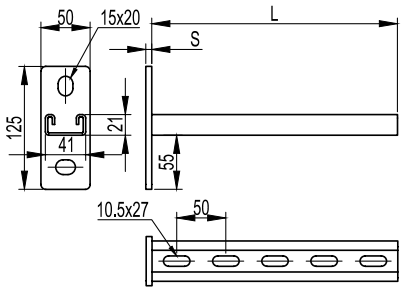

Назначение
- монтаж трассы лотков, подвесных элементов и конструкций;
- крепление к стене/потолку;
- крепление в профили: IBPL–21, IBPL–41, IBPV–21, IBPV–41, IBPM–21, IBPM–41, IBPD–21, IBPD–41, IBPM–51;
- крепление в одиночный и двойной подвес.

Характеристики
- С-образный профиль консоли 41×21 мм;
- толщина профиля консоли – 2,5 мм;
- межосевое расстояние отверстий пластины консоли – 82 мм;
- исп. 3 – нержавеющая сталь AISI 304;
- исп. 6 – нержавеющая сталь AISI 316L.

Особенности
- в основании 2 отверстия под метизы М10.

Ширина лотка, мм	Нагрузка, кг	Нагрузка, кг		Длина L, мм	Толщина S, мм	Вес, кг/шт.	Код, исп. 3	Код, исп. 6
		с IBMU6020	с IBMU6030					
200	330	–	–	250	6	0,72	IBBP2120C	IBBP2120
300	270	–	–	350	6	0,90	IBBP2130C	IBBP2130
400	200	330	–	450	8	1,18	IBBP2140C	IBBP2140
450	–	–	–	500	8	1,26	IBBP2145C	IBBP2145
500	130	270	330	550	8	1,34	IBBP2150C	IBBP2150
600	65	200	270	650	8	1,52	IBBP2160C	IBBP2160

Консоль IBBD–21 (двойная, 41×21 мм)



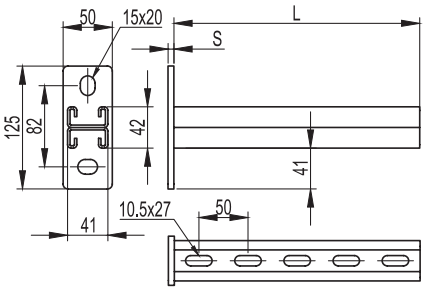

Назначение
- монтаж трассы лотков, подвесных элементов и конструкций;
- крепление к стене/потолку;
- крепление в профили: IBPL–21, IBPL–41, IBPV–21, IBPV–41, IBPM–21, IBPM–41, IBPD–21, IBPD–41, IBPM–51;
- крепление в одиночный и двойной подвес.

Характеристики
- возможность двухстороннего монтажа;
- С-образный двойной профиль консоли 41×21 мм;
- толщина профиля консоли – 2,5 мм;
- межосевое расстояние отверстий пластины консоли – 82 мм;
- исп. 3 – нержавеющая сталь AISI 304;
- исп. 6 – нержавеющая сталь AISI 316L.

Особенности
- в основании 2 отверстия под метизы М10.

Ширина лотка, мм	Нагрузка, кг	Нагрузка, кг		Длина L, мм	Толщина S, мм	Вес, кг/шт.	Код, исп. 3	Код, исп. 6
		с IBMU6020	с IBMU6030					
200	530	–	–	250	6	1,16	IBBD2120C	IBBD2120
300	440	–	–	350	6	1,46	IBBD2130C	IBBD2130
400	350	530	–	450	8	1,98	IBBD2140C	IBBD2140
450	-	–	–	500	8	2,16	IBBD2145C	IBBD2145
500	260	440	530	550	8	2,34	IBBD2150C	IBBD2150
600	170	350	440	650	8	2,66	IBBD2160C	IBBD2160

Консоль IBBP–41 (одиночная, 41×41 мм)



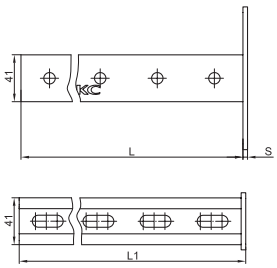

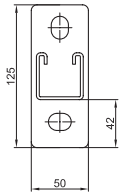

Назначение
- монтаж трассы лотков, подвесных элементов и конструкций;
- крепление к стене/потолку;
- крепление в профили: IBPL–21, IBPL–41, IBPV–21, IBPV–41, IBPM–21, IBPM–41, IBPD–21, IBPD–41, IBPM–51;
- крепление в одиночный и двойной подвес.

Характеристики
- С-образный профиль консоли 41×41 мм;
- толщина профиля консоли – 2,5 мм;
- межосевое расстояние отверстий пластины консоли – 82 мм;
- исп. 3 – нержавеющая сталь AISI 304;
- исп. 6 – нержавеющая сталь AISI 316L.

Особенности
- в основании 2 отверстия под метизы M10.

Ширина лотка, мм	Нагрузка, кг	Нагрузка, кг		Длина L, мм	Толщина S, мм	Вес, кг/шт.	Код, исп. 3	Код, исп. 6
		с IBMU6020	с IBMU6030					
200	400	–	–	250	6	1,07	IBBP4120C	IBBP4120
300	350	–	–	350	6	1,33	IBBP4130C	IBBP4130
400	300	400	–	450	8	1,60	IBBP4140C	IBBP4140
450	–	–	–	500	8	1,73	IBBP4145C	IBBP4145
500	250	350	400	550	8	1,86	IBBP4150C	IBBP4150
600	200	300	350	650	8	2,13	IBBP4160C	IBBP4160

Консоль IBBD–41 (двойная, 41x41 мм)



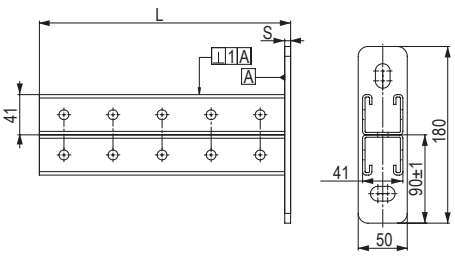

Назначение
- монтаж трассы лотков, подвесных элементов и конструкций;
- крепление к стене/потолку;
- крепление в профили: IBPL–21, IBPL–41, IBPV–21, IBPV–41, IBPM–21, IBPM–41, IBPD–21, IBPD–41, IBPM–51;
- крепление в одиночный и двойной подвес.

Характеристики
- возможность двухстороннего монтажа;
- С-образный двойной профиль консоли 41x41 мм;
- толщина профили консоли – 2,5 мм;
- межосевое расстояние отверстий пластины консоли – 120 мм;
- исп. 3 – нержавеющая сталь AISI 304;
- исп. 6 – нержавеющая сталь AISI 316L.

Особенности
- в основании 2 отверстия под метизы M10.

Ширина лотка, мм	Нагрузка, кг	Длина L, мм	Толщина S, мм	Вес, кг/шт.	Код, исп. 3	Код, исп. 6
200	630	250	6	1,88	IBBD4120C	IBBD4120
300	490	350	6	2,46	IBBD4130C	IBBD4130
400	420	450	8	3,19	IBBD4140C	IBBD4140
450	-	-	8	3,5	IBBD4145C	IBBD4145
500	320	550	8	3,77	IBBD4150C	IBBD4150
600	300	650	8	4,34	IBBD4160C	IBBD4160

Консоль IBBH–60, усиленная



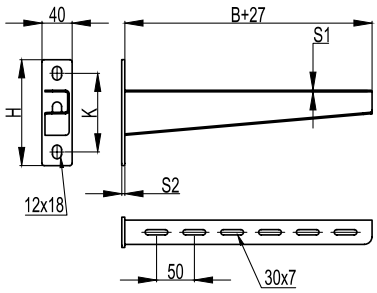

Назначение
- монтаж трассы кабельных лотков с высокой нагрузкой;
- крепление в одиночный и двойной подвес;
- крепление в профили: IBPL–21, IBPL–41, IBPV–21, IBPV–41, IBPM–21, IBPM–41, IBPD–21, IBPD–41, IBPM–51;
- крепление на стену.

Характеристики
- ширина полки консоли – 32 мм;
- исп. 3 – нержавеющая сталь AISI 304;
- исп. 6 – нержавеющая сталь AISI 316L.

Особенности
- в основании 2 отверстия под метизы M10;
- S1 – толщина полки консоли;
- S2 – толщина стеновой пластины.

Ширина лотка B, мм	Нагрузка, кг	Длина, мм	Толщина S1, мм	Толщина S2, мм	Высота H, мм	Высота K, мм	Вес, кг/шт.	Код, исп. 3	Код, исп. 6
200	370	231	2	4	132	96	0,48	IBBH6020C	IBBH6020
300	360	331	2	4	140	104	0,67	IBBH6030C	IBBH6030
400	350	433	2,5	6	156	114	1,08	IBBH6040C	IBBH6040
500	330	533	2,5	6	158	122	1,27	IBBH6050C	IBBH6050
600	320	633	2,5	6	167	131	1,88	IBBH6060C	IBBH6060

Консоль IBBH–70, усиленная, тяжелая



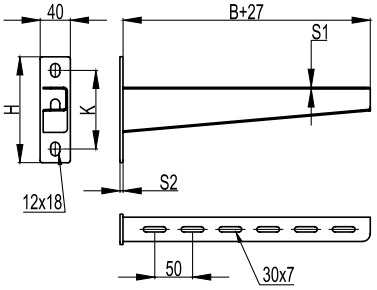

Назначение
- монтаж трассы кабельных лотков с высокой нагрузкой;
- крепление в одиночный и двойной подвес;
- крепление в профили: IBPL–21, IBPL–41, IBPV–21, IBPV–41, IBPM–21, IBPM–41, IBPD–21, IBPD–41, IBPM–51;
- крепление на стену.

Характеристики
- ширина полки консоли – 32 мм;
- исп. 3 – нержавеющая сталь AISI 304;
- исп. 6 – нержавеющая сталь AISI 316L.

Особенности
- в основании 2 отверстия под метизы M10;
- S1 – толщина полки консоли;
- S2 – толщина стеновой пластины.

Ширина лотка B, мм	Нагрузка, кг	Длина, мм	Толщина S1, мм	Толщина S2, мм	Высота H, мм	Высота K, мм	Вес, кг/шт.	Код, исп. 3	Код, исп. 6
200	450	233	2,5	6	132	96	0,61	IBBH7020C	IBBH7020
300	420	333	2,5	6	140	104	0,88	IBBH7030C	IBBH7030
400	400	435	3	8	156	114	1,32	IBBH7040C	IBBH7040
500	390	535	3	8	158	122	1,62	IBBH7050C	IBBH7050
600	380	635	3	8	167	131	1,97	IBBH7060C	IBBH7060

Консоль для тяжелых нагрузок IBBH–80



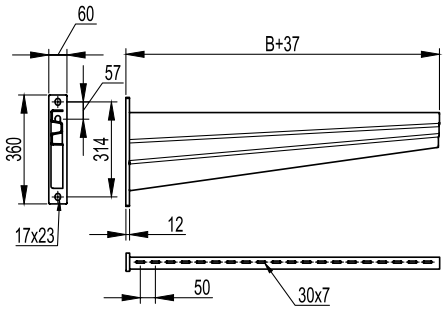

Назначение

• монтаж трассы кабельных лотков с высокой нагрузкой;
• крепление в одиночный и двойной подвес;
• крепление в профили: IBPM–41, IBPD–21, IBPD–41, IBPM–51;
• крепление на стену.

Характеристики

• толщина полки консоли – 4 мм;
• исп. 3 – нержавеющая сталь AISI 304;
• исп. 6 – нержавеющая сталь AISI 316L.

Ширина лотка B, мм	Нагрузка, кг	Вес, кг/шт.	Код, исп. 3	Код, исп. 6
700	1140	8,04	IBBH8070C	IBBH8070
750	980	9,18	IBBH8075C	IBBH8075
800	980	9,18	IBBH8080C	IBBH8080
900	680	10,33	IBBH8090C	IBBH8090
1000	620	11,48	IBBH8000C	IBBH8000

Держатель огнестойкой перегородки IBMZ–15 для консолей IBBL/IBBM



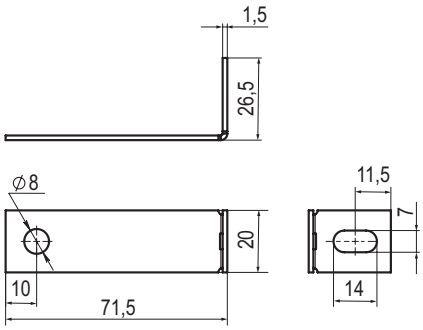

Назначение
• установка стойких к нагреву и огню перегородок между горизонтальными рядами кабелей.
Характеристики
• толщина стали – 1,5 мм;
• исп. 3 – нержавеющая сталь AISI 304;
• исп. 6 – нержавеющая сталь AISI 316L.
Особенности
• применяется с консолями IBBL–40/50 и IBBM–50, для закрепления перегородки на консоли необходимо два держателя IBMZ1501;
• для консолей IBBM5040–IBBM5060 необходимо использовать держатели IBMZ1502, сгибая только один край.

Ширина, мм	Вес, кг/шт.	Код, исп. 3	Код, исп. 6
20	0,020	IBMZ1501C	IBMZ1501

Держатель огнестойкой перегородки для консолей IBBH–60/70, IBBH–75, IBBF–60



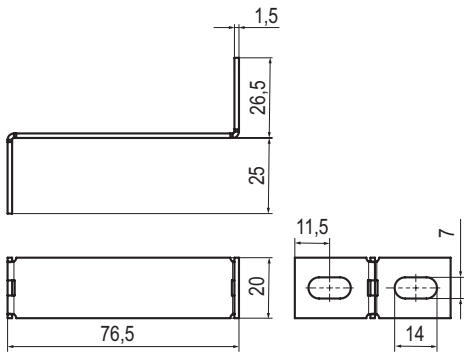

Назначение
• установка стойких к нагреву и огню перегородок между горизонтальными рядами кабелей.
Характеристики
• толщина стали – 1,5 мм;
• исп. 3 – нержавеющая сталь AISI 304;
• исп. 6 – нержавеющая сталь AISI 316L.
Особенности
• применяется с консолями IBBH–60/70, IBBF–60, IBBH–75, для закрепления перегородки на консоли необходимо два держателя IBMZ1502.

Ширина, мм	Вес, кг/шт.	Код, исп. 3	Код, исп. 6
20	0,029	IBMZ1502C	IBMZ1502

Держатель огнезащитной перегородки IBMZ–15



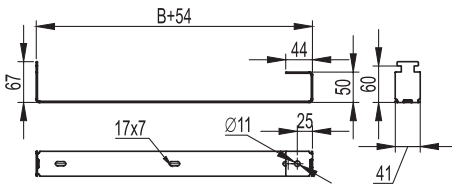

Назначение
• установка стойких к нагреву и огню перегородок между горизонтальными рядами кабелей.
Характеристики
• ширина перегородки – от 200 до 600 мм;
• толщина стали – 1,5 мм;
• исп. 3 – нержавеющая сталь AISI 304;
• исп. 6 – нержавеющая сталь AISI 316L.
Особенности
• применяется со всеми типами консолей из С-образных профилей (IBBP–21, IBBP–41, IBBP–41, IBBD–21, IBBD–41 типоразмеров 200–600 мм).

Ширина перегородки B, мм	Ширина, мм	Вес, кг/шт.	Код, исп. 3	Код, исп. 6
200	254	0,12	IBMZ1520C	IBMZ1520
300	354	0,17	IBMZ1530C	IBMZ1530
400	454	0,23	IBMZ1540C	IBMZ1540
500	554	0,29	IBMZ1550C	IBMZ1550
600	654	0,35	IBMZ1560C	IBMZ1560

Укосина для консолей и подвесов IBMU–60



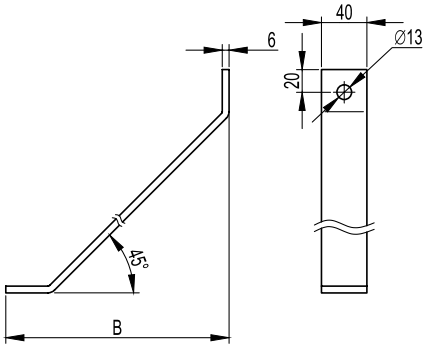

Назначение
• увеличение несущей способности консолей и подвесов из С-образного профиля.
Характеристики
• в основании 1 отверстие под метизы М12;
• исп. 3 – нержавеющая сталь AISI 304;
• исп. 6 – нержавеющая сталь AISI 316L.
Особенности
• применяется со всеми типами консолей из С-образных профилей (IBBP–21, IBBP–41, IBBD–21) и подвесами (IBSP–21, IBSD–21, IBSD–41).

Длина B, мм	Вес, кг/шт.	Код, исп. 3	Код, исп. 6
200	0,60	IBMU6020C	IBMU6020
300	0,87	IBMU6030C	IBMU6030
500	1,42	IBMU6050C	IBMU6050

Опорная пластина для С-образных профилей IBHM–41



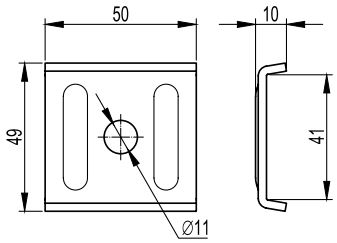

Назначение
• фиксация шпильки М10 на С-образном профиле.
Характеристики
• в основании имеется 1 отверстие под метизы М10;
• толщина стали – 2,5 мм;
• исп. 3 – нержавеющая сталь AISI 304;
• исп. 6 – нержавеющая сталь AISI 316L.
Особенности
• применяется со всеми типами С-образных профилей: IBPL–21, IBPL–41, IBPV–21, IBPV–41, IBPM–21, IBPM–41, IBPD–21, IBPD–41.

Вес, кг/шт.	Код, исп. 3	Код, исп. 6
0,06	IBHM4141C	IBHM4141

Т-образное крепление к вертикальной двутавровой балке IBMH–30



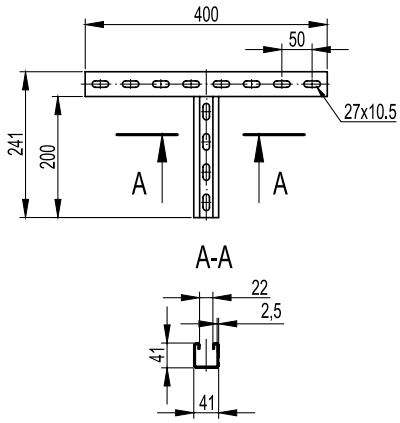

Назначение
• крепление консолей к вертикальным двутавровым балкам.
Характеристики
• С-образный профиль;
• Т-образная форма крепления;
• исп. 3 – нержавеющая сталь AISI 304;
• исп. 6 – нержавеющая сталь AISI 316L.
Особенности
• применяется с консолями: IBBH–60, IBBH–70, IBBD–21, IBBP–21/41.

Ширина балки, мм	Нагрузка, кг*	Вес, кг/шт.	Код, исп. 3	Код, исп. 6
300	250	1,01	IBMH3020C	IBMH3020

* При условии использования крепления совместно с двумя закрывающими струбцинами (CM301001). Момент затяжки болтов, поддерживающих струбцины, 40,2 Нм

H-образное крепление к вертикальной двутавровой балке IBMH–40



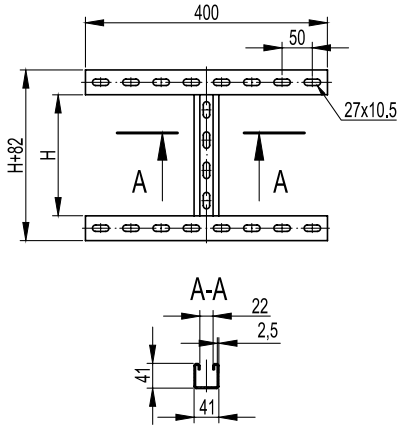

Назначение
• крепление консолей к вертикальным двутавровым балкам.
Характеристики
• С-образный профиль;
• Н-образная форма крепления;
• исп. 3 – нержавеющая сталь AISI 304;
• исп. 6 – нержавеющая сталь AISI 316L.
Особенности
• применяется с консолями: IBBH–60, IBBH–70, IBBD–21, IBBP–21/41.

Ширина балки, мм	Нагрузка, кг*	Высота H, мм	Вес, кг/шт.	Код, исп. 3	Код, исп. 6
300	350	200	1,52	IBMH4020C	IBMH4020
300	350	400	2,02	IBMH4040C	IBMH4040

* При условии использования крепления совместно с четырьмя закрывающими струбцинами (CM301001). Момент затяжки болтов, поддерживающих струбцины, 40,2 Нм

Подвес IBSP–21 (одиночный, 41×21 мм)



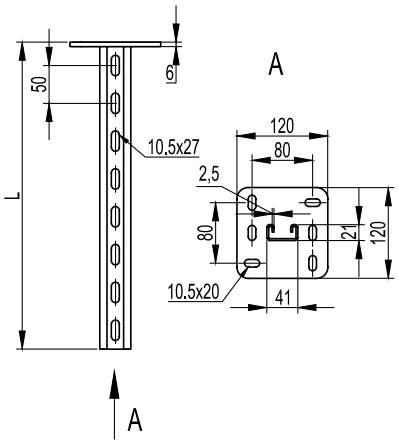

Назначение
- монтаж консолей: IBBH–60, IBBH–70, IBBD–21, IBBP–21/41;
- односторонний монтаж кабельных трасс;
- потолочное или напольное крепление.

Характеристики
- С-образный профиль подвеса 41×21 мм;
- толщина профиля подвеса – 2,5 мм;
- толщина пластины – 6 мм;
- исп. 3 – нержавеющая сталь AISI 304;
- исп. 6 – нержавеющая сталь AISI 316L.

Особенности
- в основании 6 отверстий под метизы M10.

Длина L, мм	Вес, кг/шт.	M пред, кг*м	Код, исп. 3	Код, исп. 6
200	0,78	18	IBSP2102C	IBSP2102
300	1,17	18	IBSP2103C	IBSP2103
400	1,36	18	IBSP2104C	IBSP2104
500	1,55	18	IBSP2105C	IBSP2105
600	1,74	18	IBSP2106C	IBSP2106
800	2,12	18	IBSP2108C	IBSP2108
1000	2,50	18	IBSP2110C	IBSP2110
1200	2,88	18	IBSP2112C	IBSP2112
1500	3,45	16,4	IBSP2115C	IBSP2115
2000	4,40	12,3	IBSP2120C	IBSP2120

Помимо стандартных длин в исполнениях возможно изготовление подвесов любой длины в интервале от 200 до 2000 мм с шагом 100 мм.

Графики нагрузки

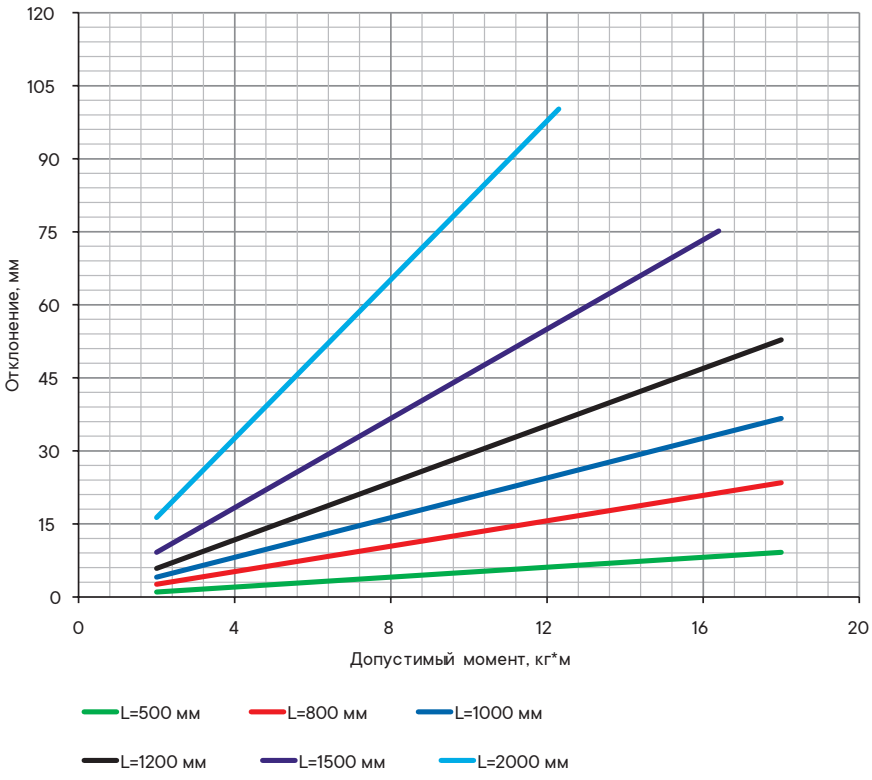

Определение максимального прогиба
- испытания по ГОСТ Р 52868 п.10.8.2.3;
- вычисляется суммарный момент M:
M=F1•A1+ F2•A2+ F3•A3, где F1, F2, F3 – нагрузка к середине консоли, кг;
A1, A2, A3 – плечо действия нагрузки, м;
- определяется отклонение по графику.

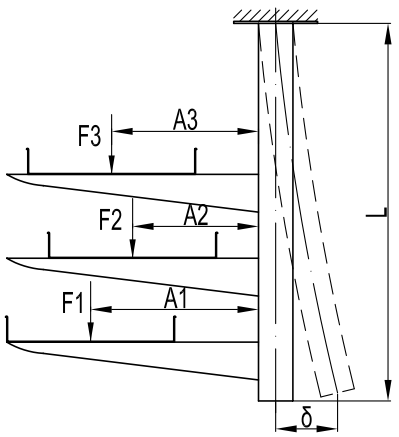

Подвес IBSD–21 (двойной, 41×21 мм)



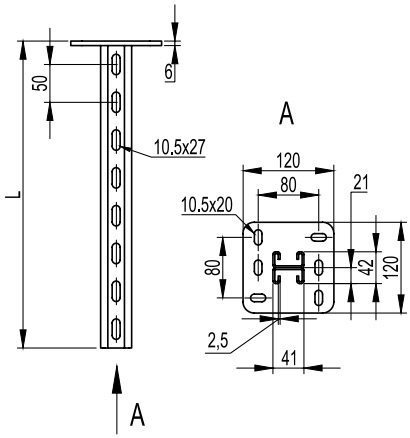

Назначение
• монтаж консолей: IBBH–60, IBBH–70, IBBD–21, IBBP–21/41;
• одно/двухсторонний и параллельный монтаж кабельных трасс;
• потолочное или напольное крепление.

Характеристики
• С-образный двойной профиль подвеса 41×21 мм;
• толщина профиля подвеса – 2,5 мм;
• толщина пластины – 6 мм;
• исп. 3 – нержавеющая сталь AISI 304;
• исп. 6 – нержавеющая сталь AISI 316L.

Особенности
• в основании 6 отверстий под метизы М10.

Длина L, мм	Вес, кг/шт.	М пред, кг*м	Код, исп. 3	Код, исп. 6
200	1,36	52	IBSD2102C	IBSD2102
300	1,68	52	IBSD2103C	IBSD2103
400	2,12	52	IBSD2104C	IBSD2104
500	2,50	52	IBSD2105C	IBSD2105
600	2,88	52	IBSD2106C	IBSD2106
800	3,64	52	IBSD2108C	IBSD2108
1000	5,16	52	IBSD2110C	IBSD2110
1200	6,30	52	IBSD2112C	IBSD2112
1500	7,00	52	IBSD2115C	IBSD2115
2000	8,20	52	IBSD2120C	IBSD2120

Помимо стандартных длин в исполнениях возможно изготовление подвесов любой длины в интервале от 200 до 3000 мм с шагом 100 мм.

Графики нагрузки

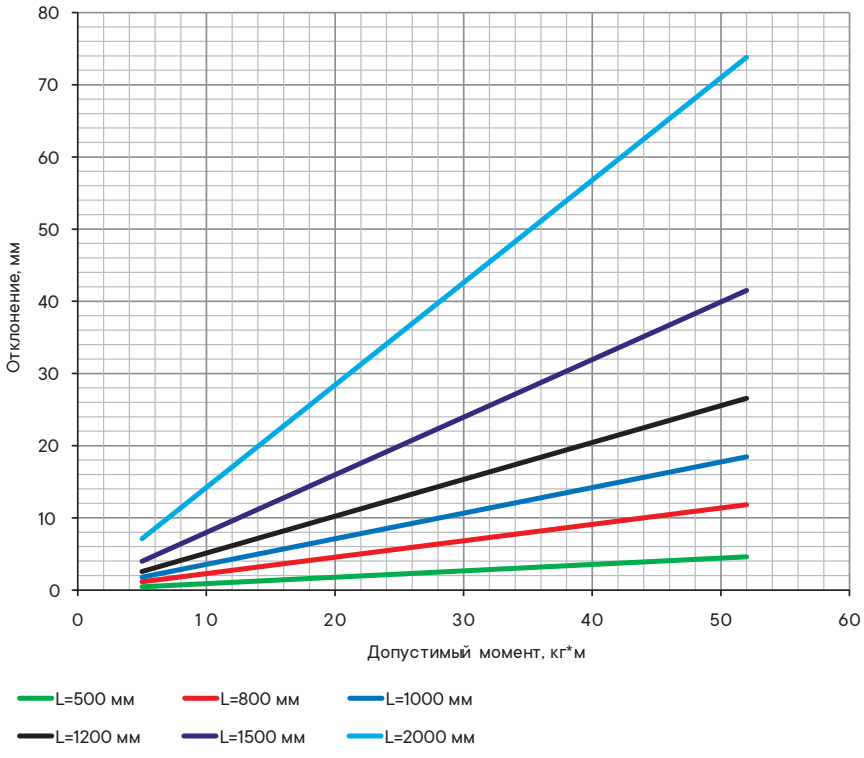

Определение максимального прогиба
• испытания по ГОСТ Р 52868 п.10.8.2.3;
• вычисляется суммарный момент М:
M=F1•A1+ F2•A2+ F3•A3, где F1, F2, F3 – нагрузка к середине консоли, кг;
A1, A2, A3 – плечо действия нагрузки, м;
• определяется отклонение по графику.

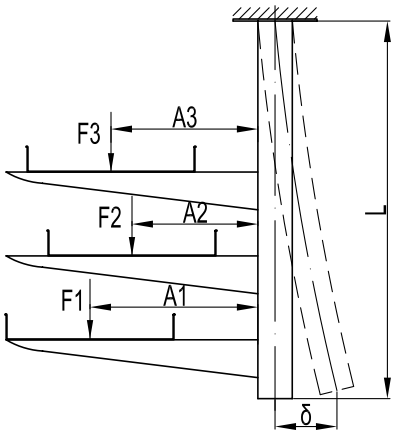

Подвес IBSD–41 (двойной, 41×41 мм)



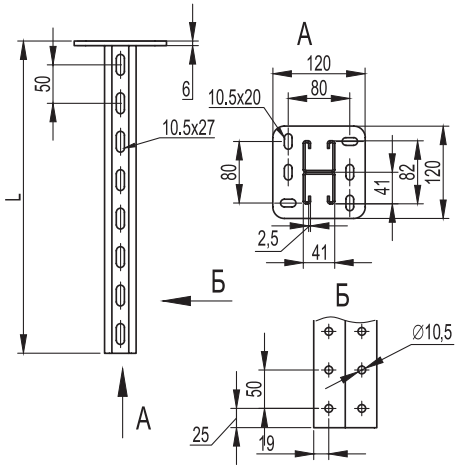

Назначение
- монтаж консолей: IBBH–60, IBBH–70, IBBH–80, IBBD–21, IBBP–21/41;
- одно/двухсторонний и параллельный монтаж кабельных трасс;
- монтаж подвесных конструкций;
- потолочное или напольное крепление.

Характеристики
- С-образный двойной профиль подвеса 41×41 мм;
- толщина профиля подвеса – 2,5 мм;
- толщина пластины – 6 мм;
- исп. 3 – нержавеющая сталь AISI 304;
- исп. 6 – нержавеющая сталь AISI 316L.

Особенности
- в основании 6 отверстий под метизы М10.

Длина L, мм	Вес, кг/шт.	M пред, кг*м	Код, исп. 3	Код, исп. 6
200	1,67	140	IBSD4102C	IBSD4102
300	2,21	140	IBSD4103C	IBSD4103
400	2,74	140	IBSD4104C	IBSD4104
500	3,27	140	IBSD4105C	IBSD4105
600	3,80	140	IBSD4106C	IBSD4106
800	4,87	140	IBSD4108C	IBSD4108
1000	5,70	140	IBSD4110C	IBSD4110
1200	6,72	140	IBSD4112C	IBSD4112
1500	8,59	140	IBSD4115C	IBSD4115
2000	11,2	140	IBSD4120C	IBSD4120

Графики нагрузки

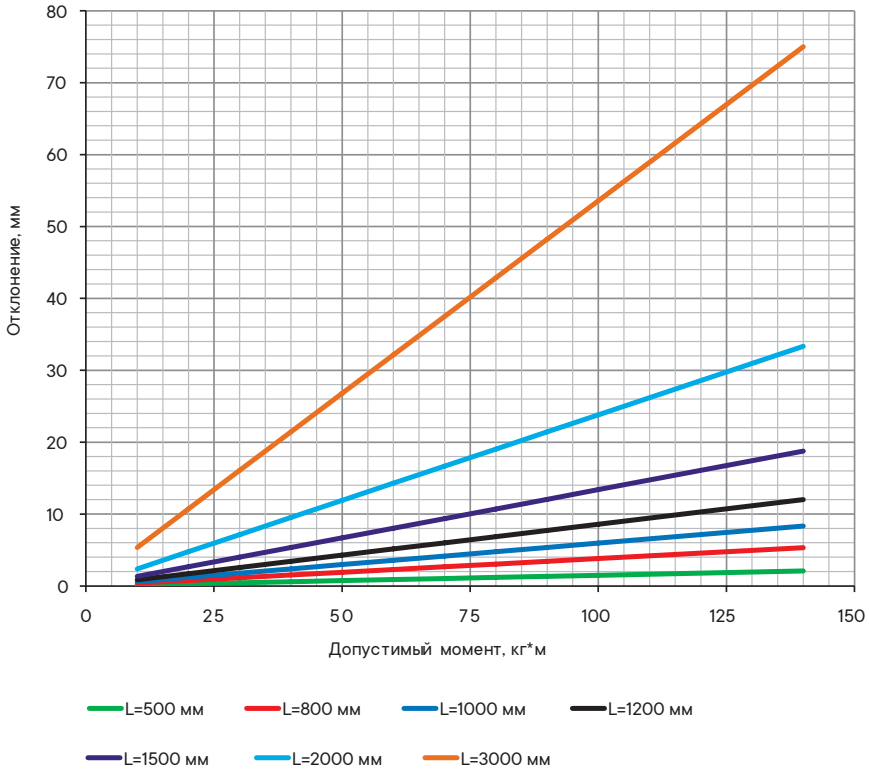

Определение максимального прогиба
- испытания по ГОСТ Р 52868 п.10.8.2.3;
- вычисляется суммарный момент M: M=F1•A1+ F2•A2+ F3•A3, где F1, F2, F3 – нагрузка к середине консоли, кг;
A1, A2, A3 – плечо действия нагрузки, м;
- определяется отклонение по графику.

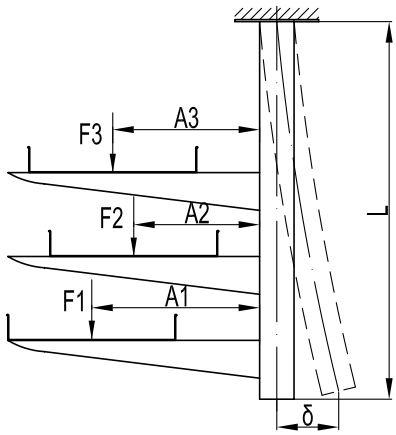

Крепление к потолку IBSV–29 (SML)



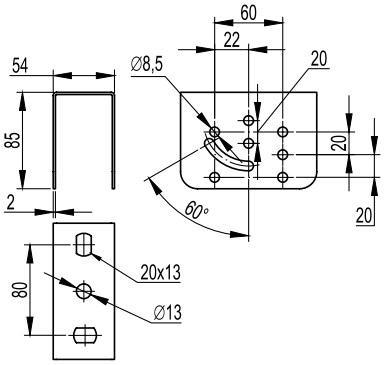

Назначение
- организация подвеса кабельной трассы;
- монтаж профилей IBPL–29 и IBPM–29;
- монтаж консолей серии IBBL–40, IBBL–50 и IBBM–50;
- крепление к наклонной и прямой поверхности.

Характеристики
- исп. 3 – нержавеющая сталь AISI 304.

Нагрузка, кг	Вес, кг/шт.	Код, исп. 3
250	0,40	IBSV2901C

Крепление к потолку IBSV–29 (SSC)



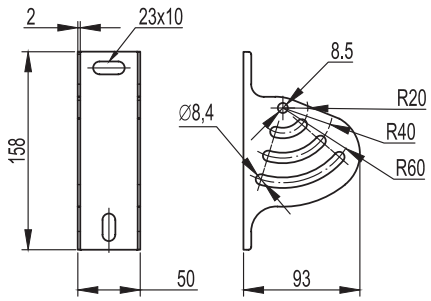

Назначение
- организация подвеса кабельной трассы;
- монтаж консолей серии IBBL–40, IBBL–50 и IBBM–50;
- крепление к наклонной и прямой поверхности.

Характеристики
- исп. 3 – нержавеющая сталь AISI 304.

Нагрузка, кг	Вес, кг/шт.	Код, исп. 3
250	0,30	IBSV2902C

Крепление к потолку IBSF–29 (SSM)



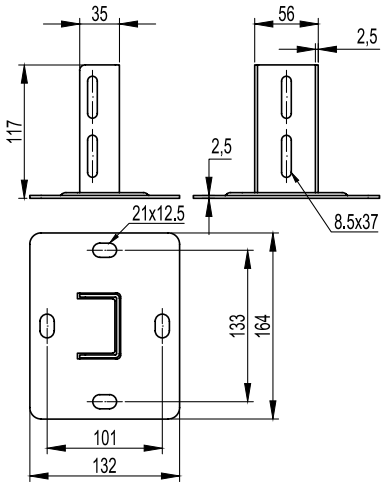

Назначение
- организация подвеса кабельной трассы;
- монтаж профиля IBPM–29;
- монтаж консолей серии IBBL–40, IBBL–50;
- в качестве напольной опоры;
- крепление к прямой поверхности.

Характеристики
- исп. 3 – нержавеющая сталь AISI 304;
- исп. 6 – нержавеющая сталь AISI 316L.

Особенности
- в основании 4 отверстия под метизы M8.

Нагрузка, кг	Вес, кг/шт.	Код, исп. 3	Код, исп. 6
800	0,68	IBSF2901C	IBSF2901C

Графики нагрузки

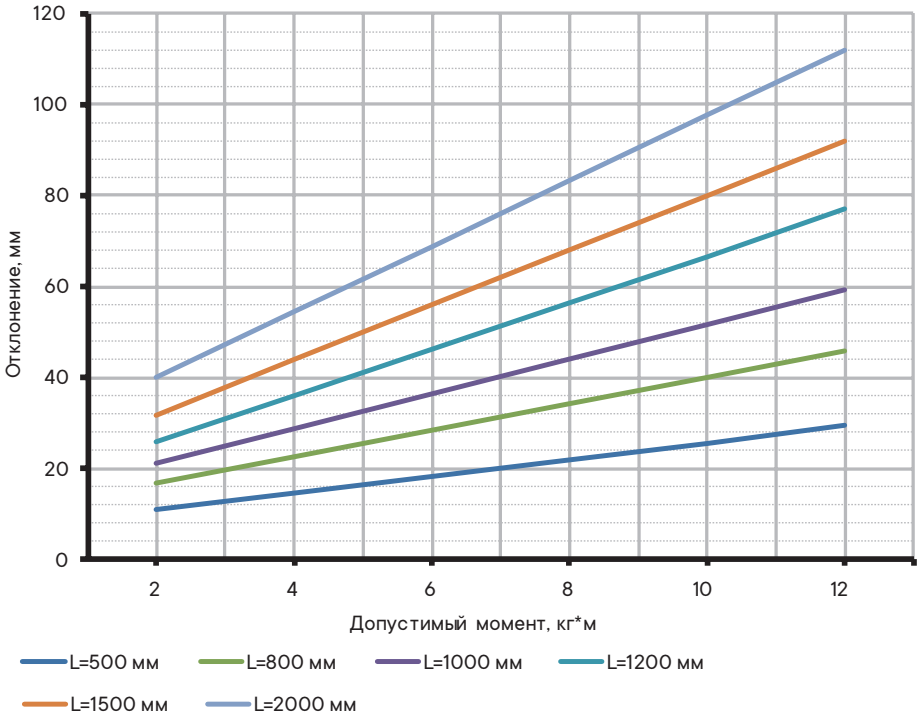

Определение максимального прогиба
- испытания по ГОСТ Р 52868 п.10.8.2.3;
- вычисляется суммарный момент M:

M=F1•A1+ F2•A2+ F3•A3, где F1, F2, F3 – нагрузка к середине консоли, кг;

A1, A2, A3 – плечо действия нагрузки, м;
- определяется отклонение по графику.

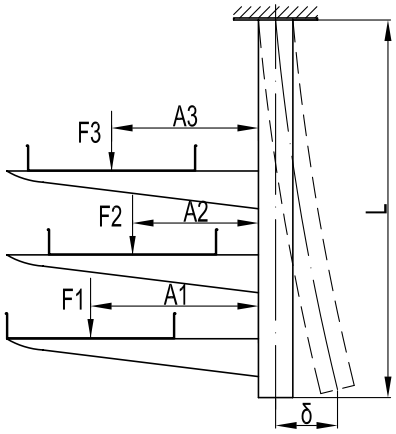

Крепление к потолку IBSF–41 (SSH)



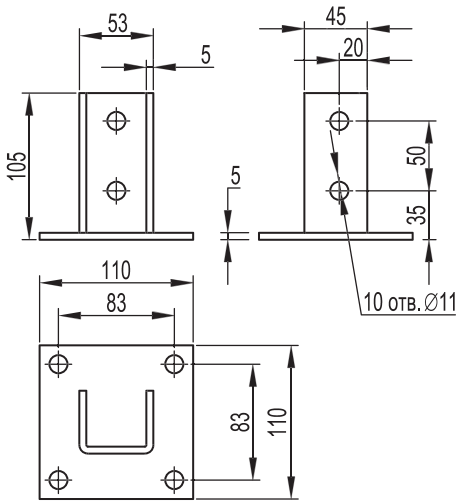

Назначение
- организация подвеса кабельной трассы;
- монтаж профилей: IBPL–41; IBPM–41, IBPV–41, IBPD–21;
- в качестве напольной опоры;
- крепление к прямой поверхности.

Характеристики
- исп. 3 – нержавеющая сталь AISI 304;
- исп. 6 – нержавеющая сталь AISI 316L.

Особенности
- в основании 4 отверстия под метизы М10.

Нагрузка, кг	Вес, кг/шт.	Код, исп. 3	Код, исп. 6
800	0,99	IBSF4101C	IBSF4101

Графики нагрузки

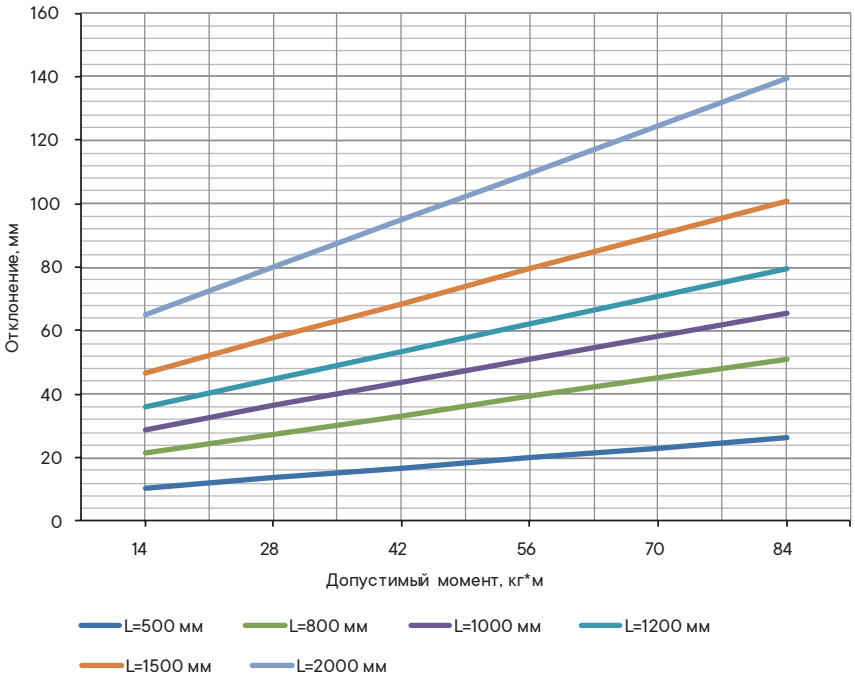

Определение максимального прогиба
- испытания по ГОСТ Р 52868 п.10.8.2.3;
- вычисляется суммарный момент М:

M=F1•A1+ F2•A2+ F3•A3, где F1, F2, F3 – нагрузка к середине консоли, кг;

A1, A2, A3 – плечо действия нагрузки, м;
- определяется отклонение по графику.

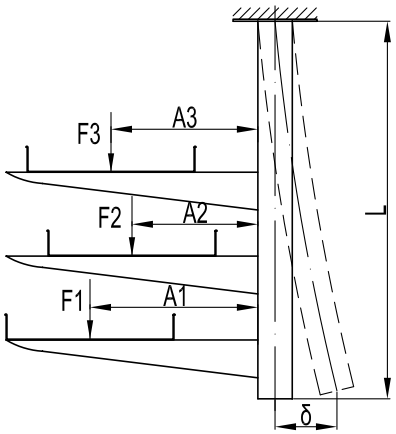

Крепление к потолку IBSF–41 с узкой площадкой



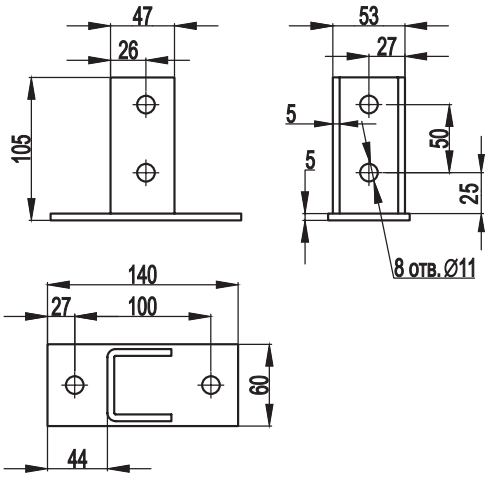

Назначение
- организация подвеса кабельной трассы;
- монтаж профилей: IBPL–41, IBPM–41, IBPV–41, IBPD–21;
- в качестве напольной опоры;
- крепление к прямой поверхности.

Характеристики
- исп. 3 – нержавеющая сталь AISI 304;
- исп. 6 – нержавеющая сталь AISI 316L.

Особенности
- в основании 2 отверстия под метизы М10.

Нагрузка, кг	Вес, кг/шт.	Код, исп. 3	Код, исп. 6
500	0,84	IBSF4102C	IBSF4102

Графики нагрузки

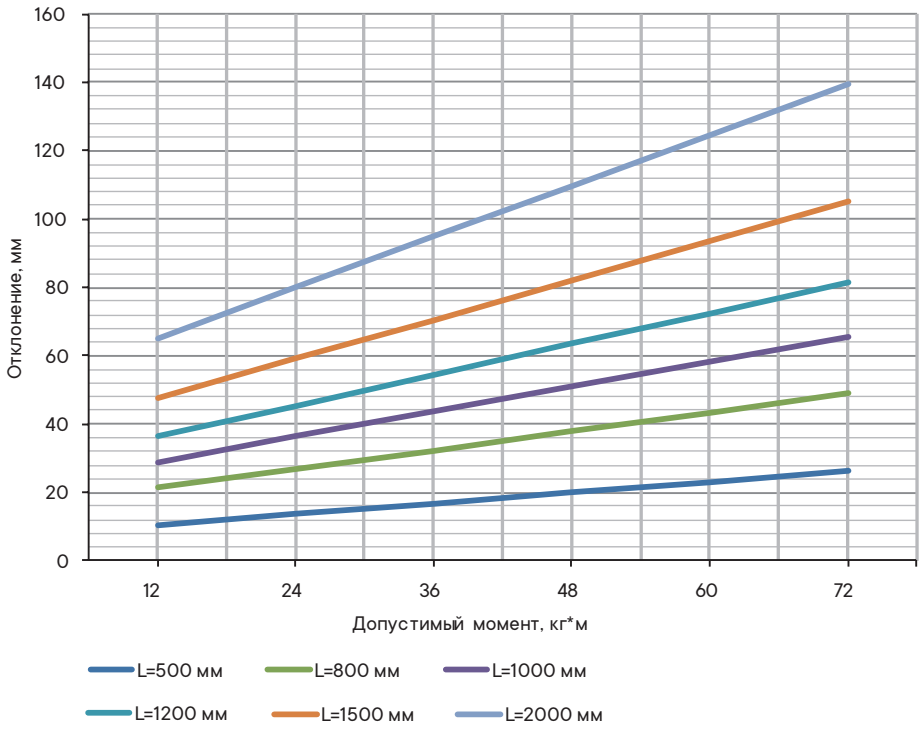

Определение максимального прогиба
- испытания по ГОСТ Р 52868 п.10.8.2.3;
- вычисляется суммарный момент М:

M=F1•A1+ F2•A2+ F3•A3, где F1, F2, F3 – нагрузка к середине консоли, кг;

A1, A2, A3 – плечо действия нагрузки, м;
- определяется отклонение по графику.

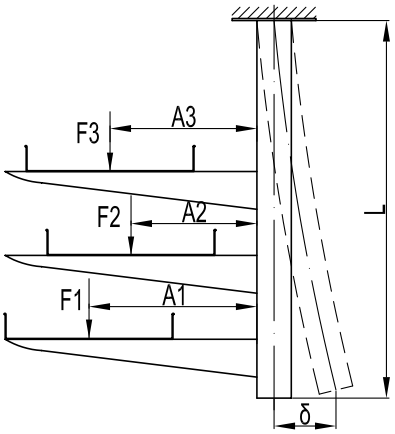

Крепление к потолку IBSF–41 с узкой площадкой, усиленное



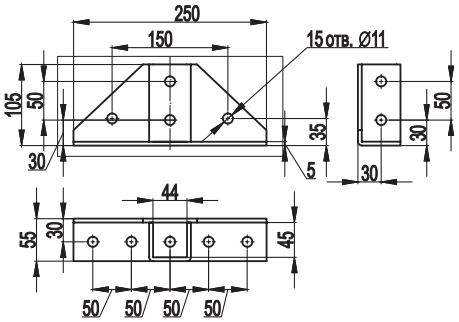

Назначение
- организация подвеса кабельной трассы;
- монтаж профилей: IBPL–41; IBPM–41, IBPV–41, IBPD–21;
- в качестве напольной опоры;
- крепление к прямой поверхности.

Характеристики
- исп. 3 – нержавеющая сталь AISI 304;
- исп. 6 – нержавеющая сталь AISI 316L.

Особенности
- в основании 4 отверстия под метизы M10.

Нагрузка, кг	Вес, кг/шт.	Код, исп. 3	Код, исп. 6
800	1,72	IBSF4103C	IBSF4103

Графики нагрузки

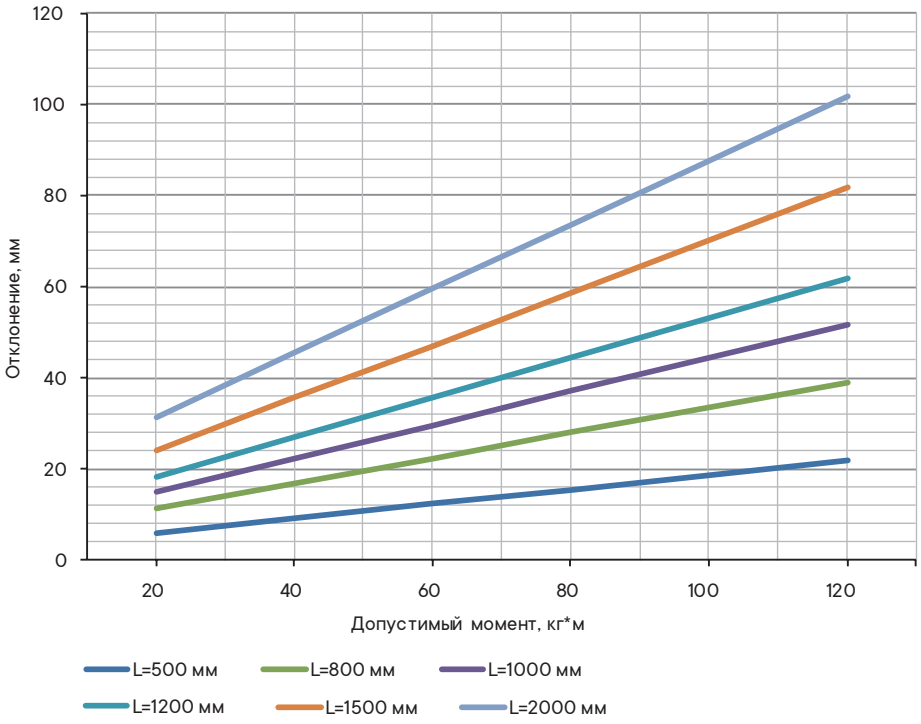

Определение максимального прогиба
- испытания по ГОСТ Р 52868 п.10.8.2.3;
- вычисляется суммарный момент M:

M=F1•A1+ F2•A2+ F3•A3, где F1, F2, F3 – нагрузка к середине консоли, кг;

A1, A2, A3 – плечо действия нагрузки, м;
- определяется отклонение по графику.

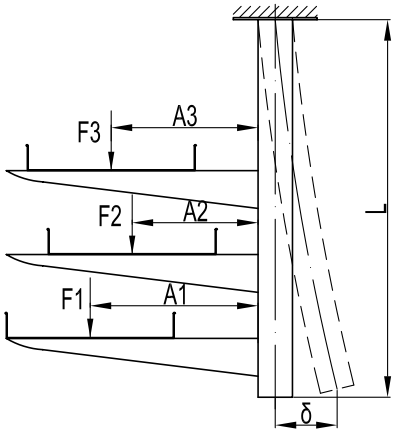

Крепление к потолку IBSF–41 с площадкой, шарнирное



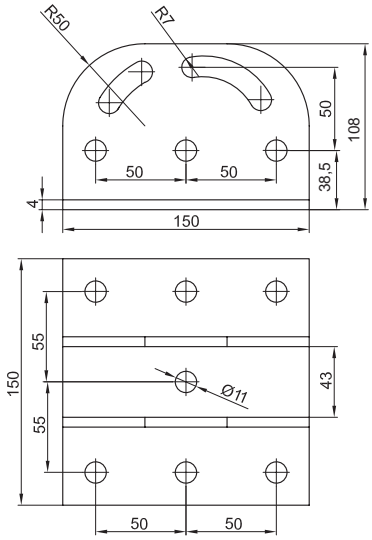

Назначение
- организация подвеса кабельной трассы;
- монтаж профилей IBPL–41, IBPM–41 под углом;
- в качестве напольной опоры;
- крепление к прямой поверхности.

Характеристики
- исп. 3 – нержавеющая сталь AISI 304;
- исп. 6 – нержавеющая сталь AISI 316L.

Особенности
- в основании 4 отверстия под метизы M10.

Вес, кг/шт.	Код, исп. 3	Код, исп. 6
2,07	IBSF4104C	IBSF4104

Крепление к профилю IBSF–41, шарнирное



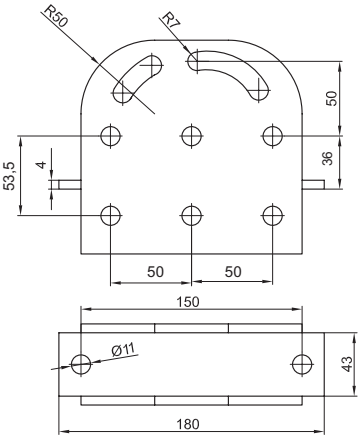

Назначение
- соединение профилей IBPL–41, IBPM–41 под углом.

Характеристики
- исп. 3 – нержавеющая сталь AISI 304;
- исп. 6 – нержавеющая сталь AISI 316L.

Вес, кг/шт.	Код, исп. 3	Код, исп. 6
1,72	IBSF4105C	IBSF4105

Соединитель профилей IBSF–41



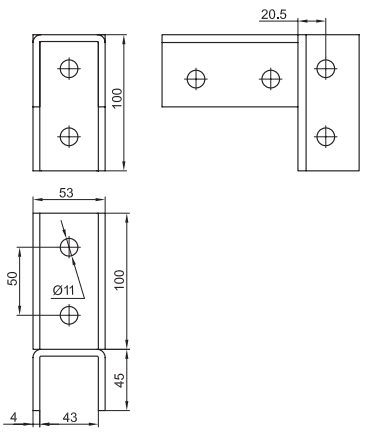

Назначение
- T-образное соединение профилей IBPL–41, IBPM–41, IBPV–41.

Характеристики
- исп. 3 – нержавеющая сталь AISI 304;
- исп. 6 – нержавеющая сталь AISI 316L.

Вес, кг/шт.	Код, исп. 3	Код, исп. 6
0,93	IBSF4106C	IBSF4106

Крепление к потолку IBSF–82



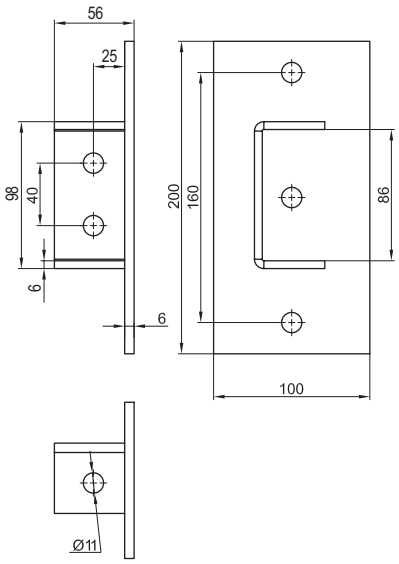

Назначение
- организация подвеса кабельной трассы;
- монтаж профилей IBPD–41;
- в качестве напольной опоры;
- крепление к прямой поверхности.

Характеристики
- исп. 3 – нержавеющая сталь AISI 304;
- исп. 6 – нержавеющая сталь AISI 316L.

Особенности
- в основании 4 отверстия под метизы M10.

Нагрузка, кг	Вес, кг/шт.	Код, исп. 3	Код, исп. 6
800	1,30	IBSF8202C	IBSF8202

Графики нагрузки

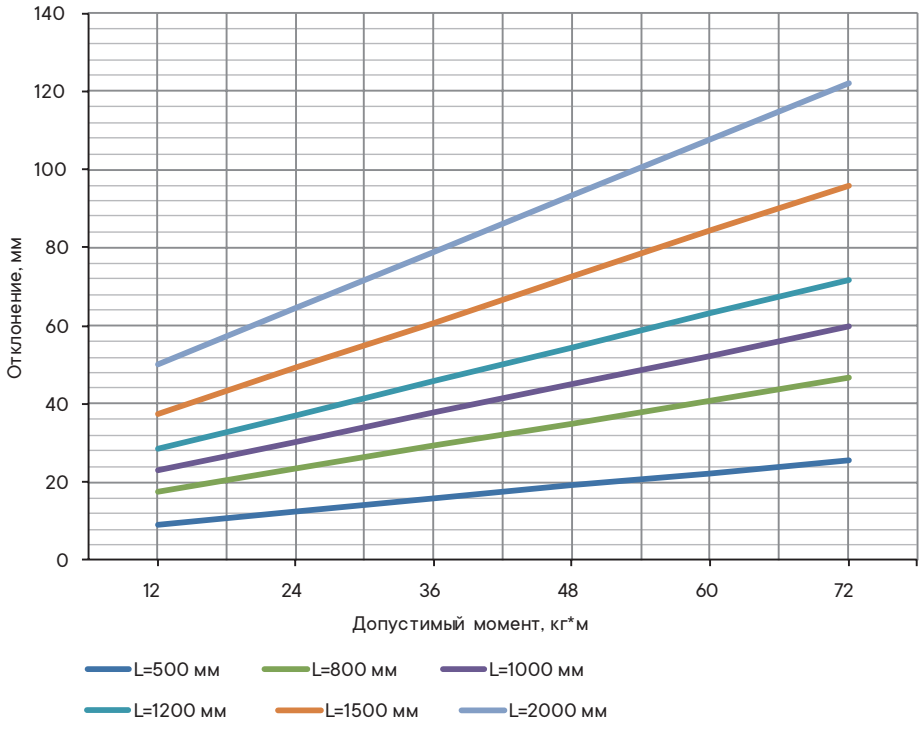

Определение максимального прогиба
- испытания по ГОСТ Р 52868 п.10.8.2.3;
- вычисляется суммарный момент M:
M=F1•A1+ F2•A2+ F3•A3, где F1, F2, F3 – нагрузка к середине консоли, кг;
A1, A2, A3 – плечо действия нагрузки, м;
- определяется отклонение по графику.

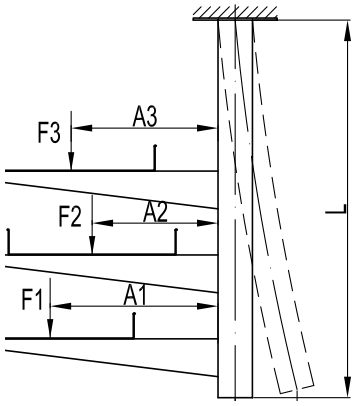

Крепление к потолку IBSF–82, усиленное



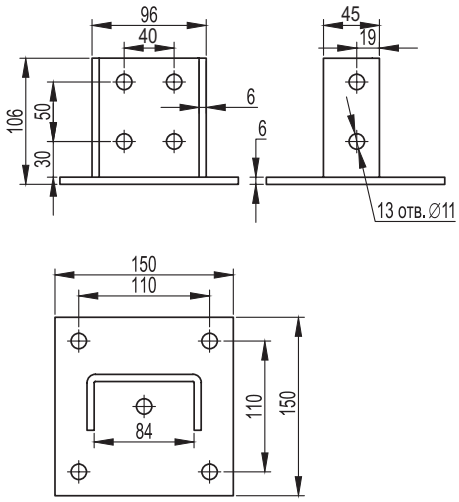

Назначение
- организация подвеса кабельной трассы;
- монтаж профилей IBPD–41;
- в качестве напольной опоры;
- крепление к прямой поверхности.

Характеристики
- исп. 3 – нержавеющая сталь AISI 304;
- исп. 6 – нержавеющая сталь AISI 316L.

Особенности
- в основании 4 отверстия под метизы M10.

Нагрузка, кг	Вес, кг/шт.	Код, исп. 3	Код, исп. 6
1000	1,75	IBSF8201C	IBSF8201

Графики нагрузки

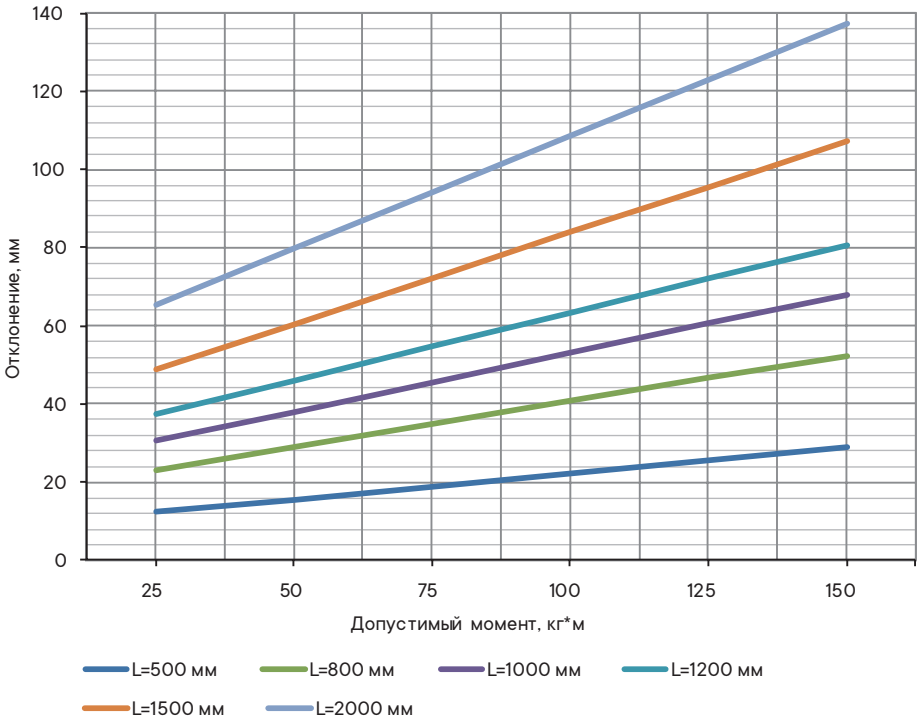

Определение максимального прогиба
- испытания по ГОСТ Р 52868 п.10.8.2.3;
- вычисляется суммарный момент M:

M=F1•A1+ F2•A2+ F3•A3, где F1, F2, F3 – нагрузка к середине консоли, кг;

A1, A2, A3 – плечо действия нагрузки, м;
- определяется отклонение по графику.

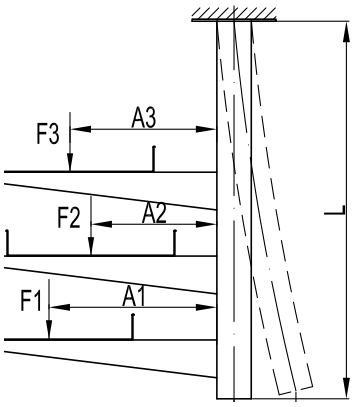

Скоба IBMM–10 (TM)



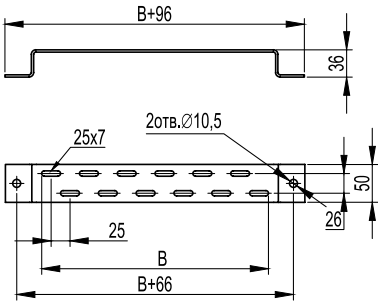

Назначение
- вертикальный, напольный монтаж лотков;
- организация подвеса на шпильках.

Характеристики
- исп. 3 – нержавеющая сталь AISI 304;
- исп. 6 – нержавеющая сталь AISI 316L.

Ширина лотка B, мм	Длина, мм	Толщина, мм	Вес, кг/шт.	Код, исп. 3	Код, исп. 6
100	196	3	0,31	IBMM1010C	IBMM1010
150	246	3	0,37	IBMM1015C	IBMM1015
200	296	3	0,43	IBMM1020C	IBMM1020
300	396	3	0,55	IBMM1030C	IBMM1030
400	496	4	0,68	IBMM1040C	IBMM1040
450	546	4	0,73	IBMM1045C	IBMM1045
500	596	5	0,78	IBMM1050C	IBMM1050
600	696	5	0,9	IBMM1060C	IBMM1060

Скоба IBML–10 (PL, облегченная)



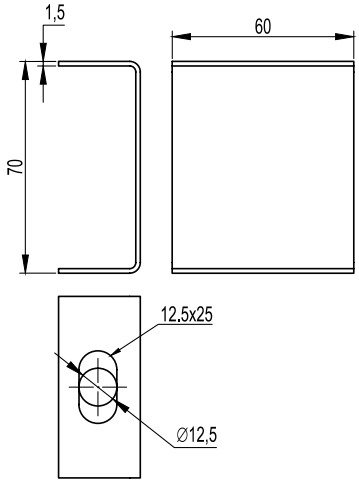

Назначение
- организация подвеса кабельной трассы на шпильках к потолку.

Характеристики
- толщина стали – 1,5 мм;
- исп. 3 – нержавеющая сталь AISI 304;
- исп. 6 – нержавеющая сталь AISI 316L.

Особенности
- препятствует излому шпильки в случае раскачивания трассы при прокладке дополнительных кабелей;
- для увеличения жесткости рекомендуется использовать две скобы, соединенных вместе зеркально, продевая сквозь них шпильку.

Нагрузка, кг	Вес, кг/шт.	Код, исп. 3	Код, исп. 3
60	0,17	IBML1007C	IBML1007

Полоса перфорированная IBMA–13



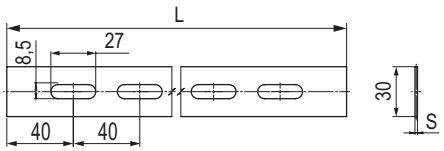

Назначение
• соединение монтажных элементов и подвес конструкций.
Характеристики
• исп. 3 – нержавеющая сталь AISI 304;
• исп. 6 – нержавеющая сталь AISI 316L.

Длина L, мм	Толщина S, мм	Вес, кг/шт.	Код, исп. 3	Код, исп. 6
1000	1,5	0,29	IBMA1311C	IBMA1311
1000	2,5	0,49	IBMA1312C	IBMA1312
2000	1,5	0,58	IBMA1321C	IBMA1321
2000	2,5	0,97	IBMA1322C	IBMA1322
3000	1,5	0,85	IBMA1331C	IBMA1331
3000	2,5	1,47	IBMA1332C	IBMA1332

Полоса перфорированная IBMA–15



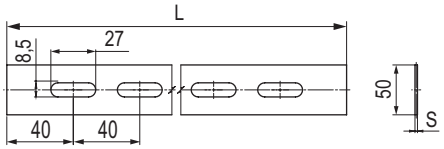

Назначение
• соединение монтажных элементов и подвес конструкций.
Характеристики
• исп. 3 – нержавеющая сталь AISI 304;
• исп. 6 – нержавеющая сталь AISI 316L.

Длина L, мм	Толщина S, мм	Вес, кг/шт.	Код, исп. 3	Код, исп. 6
1000	1,5	0,53	IBMA1511C	IBMA1511
1000	2,5	0,88	IBMA1512C	IBMA1512
2000	1,5	1,05	IBMA1521C	IBMA1521
2000	2,5	1,76	IBMA1522C	IBMA1522
3000	1,5	1,58	IBMA1531C	IBMA1531
3000	2,5	2,65	IBMA1532C	IBMA1532

Система стеклопластиковых лотков "G5 Combitech"

Система стеклопластиковых лотков "G5 Combitech" 22.2
Прямые элементы листового типа 22.5
Аксессуары для листовых лотков 22.10
Прямые элементы лестничного типа 22.24
Аксессуары для лестничных лотков 22.27
Техническая информация 22.44



Система стеклопластиковых лотков "G5 Combitech"

"G5 Combitech" – система стеклопластиковых перфорированных и неперфорированных лотков листового и лестничного типов, а также опорных конструкций для прокладки кабелей в агрессивных средах и экстремальных условиях применения – прибрежные зоны, глубоководные нефтедобывающие платформы, кораблестроение, химическое производство.

Благодаря своим уникальным характеристикам по стойкости к коррозии и прочности, стеклопластики нашли широкое применение в самолетостроении, кораблестроении и космической технике. Широкое применение стеклопластиков в других отраслях сдерживалось в основном из-за отсутствия промышленной технологии, которая позволила бы наладить массовый выпуск профилей сложной конфигурации с требуемой точностью размеров. Эта задача успешно решена с созданием пултрузионной технологии, которая используется для изготовления стеклопластиковых лотков ДКС для кабеленесущих систем.

Лотки и системы креплений из стеклопластика не подвержены электрохимической коррозии, бактериальному разложению, устойчивы к различным агрессивным средам, в том числе к воздействию солей, кислот и щелочей, продуктам биологической жизнедеятельности. На сегодняшний день система лотков "G5 Combitech" не имеет аналогов на российском рынке и рекомендуется к использованию для прокладки кабельных трасс в условиях агрессивной окружающей среды.

Сфера применения

Морская инфраструктура

Прокладка кабельных трасс на прибрежных или морских территориях благодаря устойчивости к агрессивным средам

Транспортная инфраструктура

Стеклопластик не нуждается в защите от коррозии в среде с высокой степенью загрязнения



Химическая промышленность

Устойчивость к воздействию химической коррозии

Производственно-складские помещения

Высокая несущая способность, стойкость к воздействию повышенных и пониженных температур и защита кабеля от повреждений

Состав системы

Листовые лотки

- высота борта лотков: 50 и 80 мм;
- ширина: 50, 100, 150, 200, 300, 400, 500, 600 мм;
- длина: 3 м;
- толщина материала: от 3 до 5 мм в зависимости от типоразмера лотков.

Лестничные лотки

- высота борта лотков: 100 и 150 мм;
- ширина: 100, 150, 200, 300, 400, 500, 600, 750 и 900 мм;
- длина: 3 м;
- толщина материала: 4 мм – для стандартной серии, специальная серия с толщиной 5 и 6 мм по запросу.

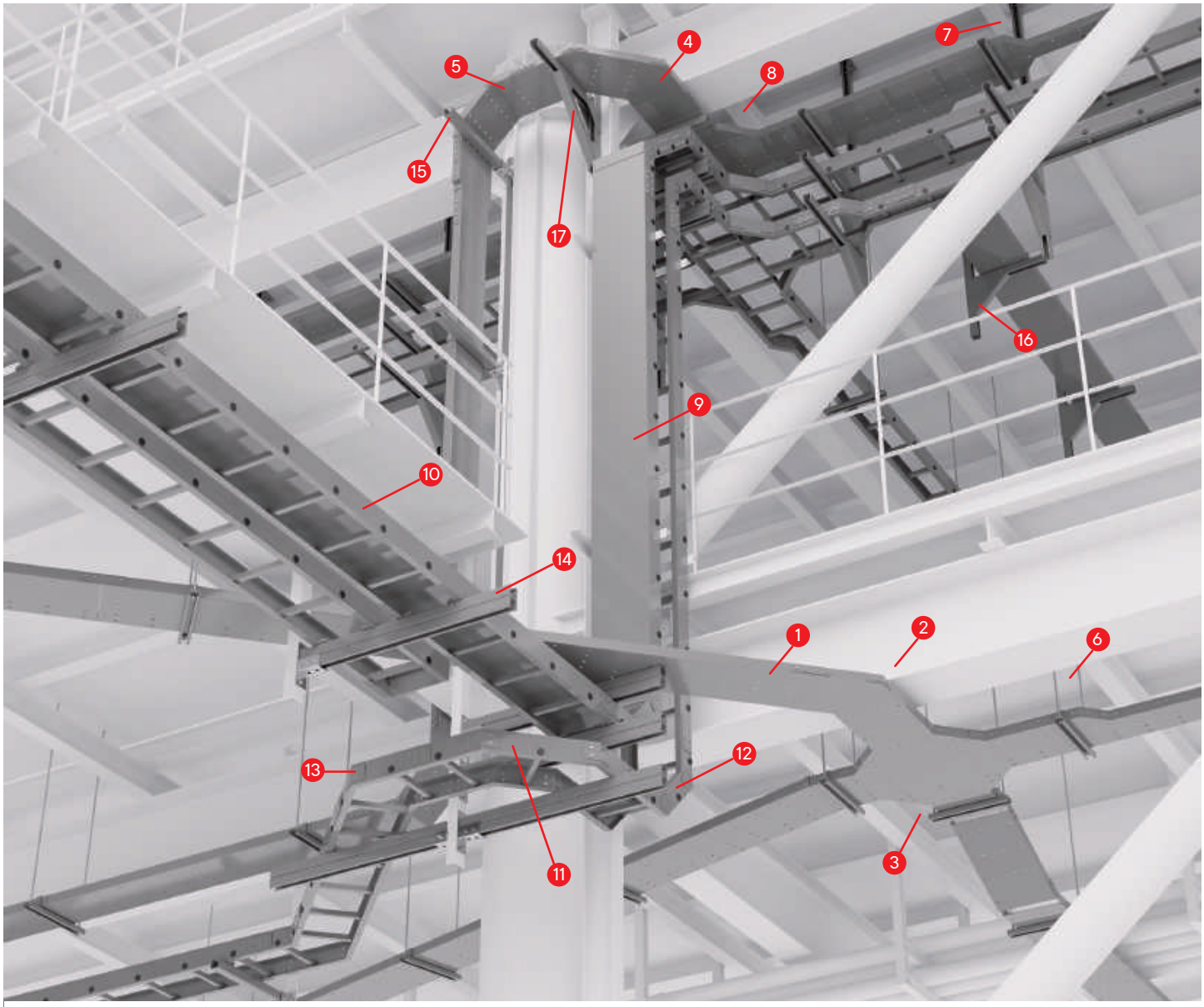

1. Лоток перфорированный
2. Угол 45°
3. Х-образный ответвитель
4. Угол 90°
5. Угол вертикальный внешний 90°
6. Переходник левосторонний
7. Переходник центральный
8. Т-образный ответвитель
9. Крышка на прямой элемент
10. Лоток лестничный
11. Угол горизонтальный 90° для лестничного лотка
12. Угол внутренний 90° для лестничного лотка
13. Угол горизонтальный 45° для лестничного лотка
14. Кронштейн двойной
15. Кронштейн одинарный
16. Консоль с опорой
17. Консоль с опорой для больших нагрузок

Технические характеристики

Материал	полиэстер, винилэстер (по запросу)
Климатическое исполнение по ГОСТ 15150–69	У1, ХЛ1, УХЛ1, УХЛ5, ОМ1
Температура монтажа и эксплуатации	от –80 до +100 °С
Испытания на безопасную рабочую нагрузку	в соответствии с ГОСТ 52868–2007 п. 10.3
Ударная прочность	не менее 20 Дж по ГОСТ Р 52868–2007
Гарантированный срок эксплуатации	30 лет

Особенности

Высокая несущая способность
Построение трасс с большой кабельной нагрузкой

Высокая прочность материала
Повышенная надежность лотков

Уникальные аксессуары
Возможно построение трасс любой сложности

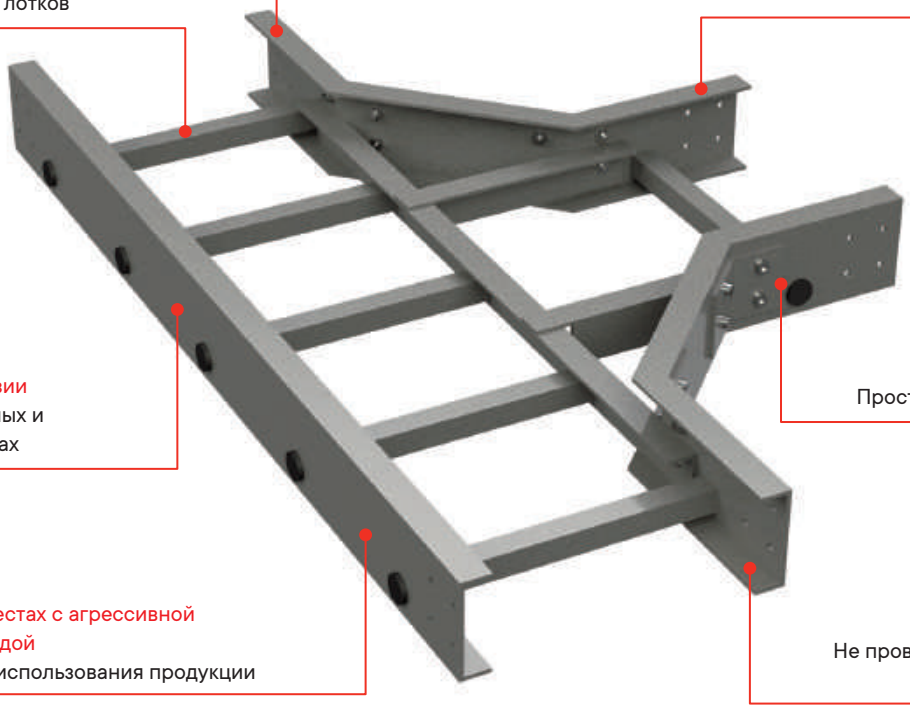

Стойкость к химической и электролитической коррозии
Установка на промышленных и инфраструктурных объектах

Малый вес изделий
Простота и удобство монтажа

Применение в местах с агрессивной окружающей средой
Широкая сфера использования продукции

Не требуют заземления
Не проводят электрический ток, являясь диэлектриками

Прямые элементы листового типа

Перфорированные лотки с высотой боковой стенки 50 мм



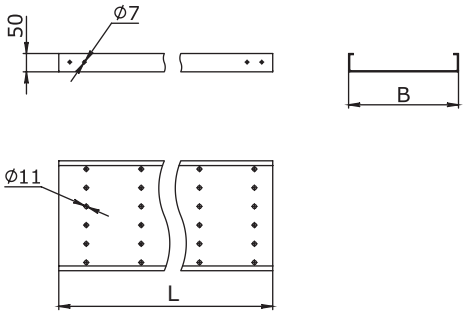

Назначение
• построение кабельных трасс для прокладки проводов и кабелей.

Высота H, мм	Длина L, мм	Ширина B, мм	Толщина, мм	Вес, кг/м	Т.И.З.,*мм^2	Код
50	3000	50	3	0,91	2500	GPS30505R
		100	3	1,21	4900	GPS30510R
		150	3	1,6	7400	GPS30515R
		200	3	2,02	9800	GPS30520R
		300	3	2,53	14700	GPS30530R
		400	5	5,26	19600	GPS30540R

* Теоретически используемая зона лотка – полезное сечение лотка, в котором размещается кабель

График нагрузки

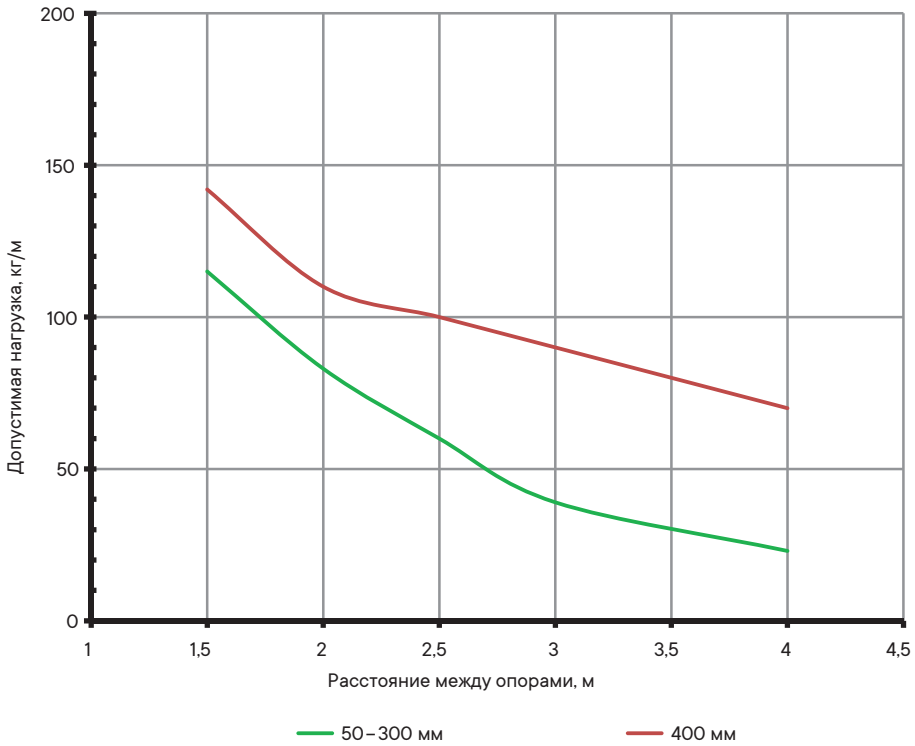

Условия испытаний лотков на безопасную рабочую нагрузку
• испытания по ГОСТ Р 52868 п. 10.3.3;
• расстояние от места стыка прямых секций в концевом пролете до опоры составляет 1/4–1/5 от длины пролета;
• продольный прогиб не более 1/100 от длины пролета;
• поперечный прогиб не более 1/20 от ширины лотка;
• коэффициент запаса не менее 1,7 от заявленной нагрузки.

Перфорированные лотки с высотой боковой стенки 80 мм



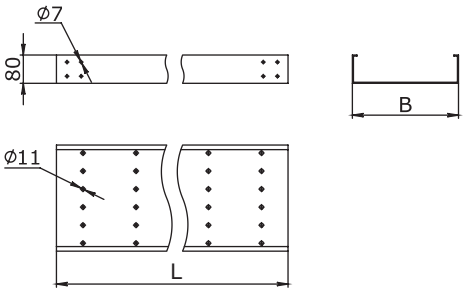

Назначение
• построение кабельных трасс для прокладки проводов и кабелей.

Высота H, мм	Длина L, мм	Ширина B, мм	Толщина, мм	Вес, кг/м	Т.И.З.,* мм^2	Код
80	3000	100	3	1,67	7800	GPS30810R
		150	3	1,79	11800	GPS30815R
		200	3	2,5	15700	GPS30820R
		300	3	3,9	23600	GPS30830R
		400	5	5,47	31500	GPS30840R
		500	5	5,64	39500	GPS30850R
		600	5	6,38	48000	GPS30860R

* Теоретически используемая зона лотка – полезное сечение лотка, в котором размещается кабель

График нагрузки

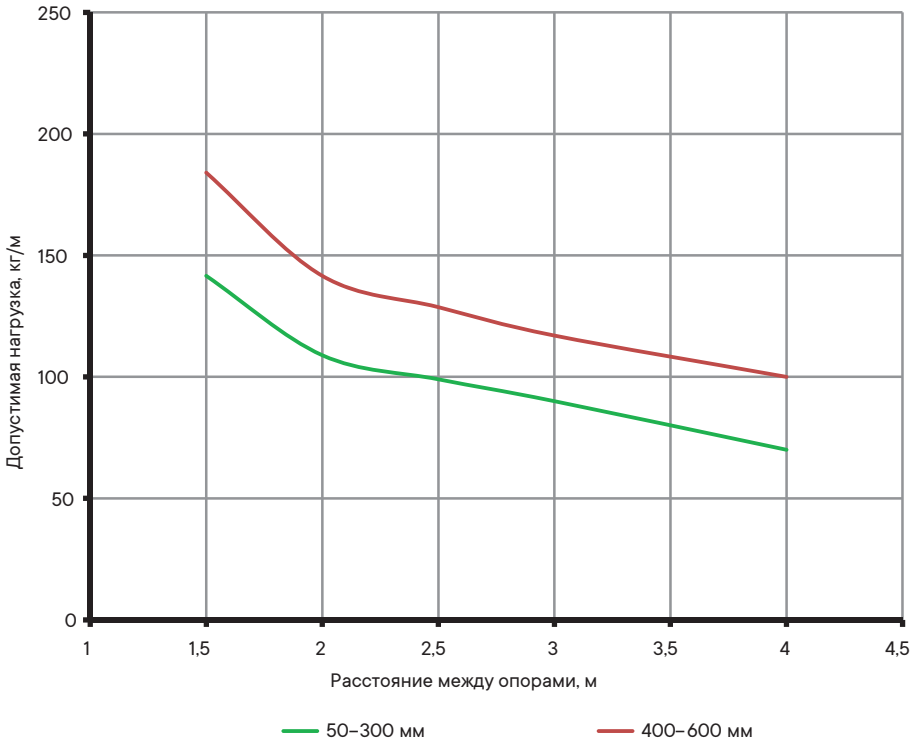

Условия испытаний лотков на безопасную рабочую нагрузку
• испытания по ГОСТ Р 52868 п. 10.3.3;
• расстояние от места стыка прямых секций в концевом пролете до опоры составляет 1/4–1/5 от длины пролета;
• продольный прогиб не более 1/100 от длины пролета;
• поперечный прогиб не более 1/20 от ширины лотка;
• коэффициент запаса не менее 1,7 от заявленной нагрузки.

Неперфорированные лотки с высотой боковой стенки 50 мм



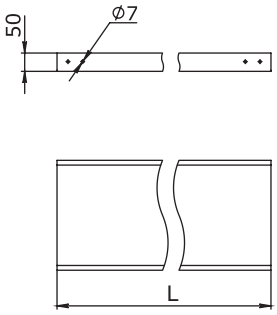

Назначение
• построение кабельных трасс для прокладки проводов и кабелей.

Высота H, мм	Длина L, мм	Ширина B, мм	Толщина, мм	Вес, кг/м	Т.И.З.,* мм^2	Код
50	3000	50	3	0,97	2500	GNS30505R
		100	3	1,34	4900	GNS30510R
		150	3	1,54	7400	GNS30515R
		200	3	1,93	9800	GNS30520R
		300	3	2,61	14700	GNS30530R
		400	5	4,95	19600	GNS30540R

* Теоретически используемая зона лотка – полезное сечение лотка, в котором размещается кабель

График нагрузки

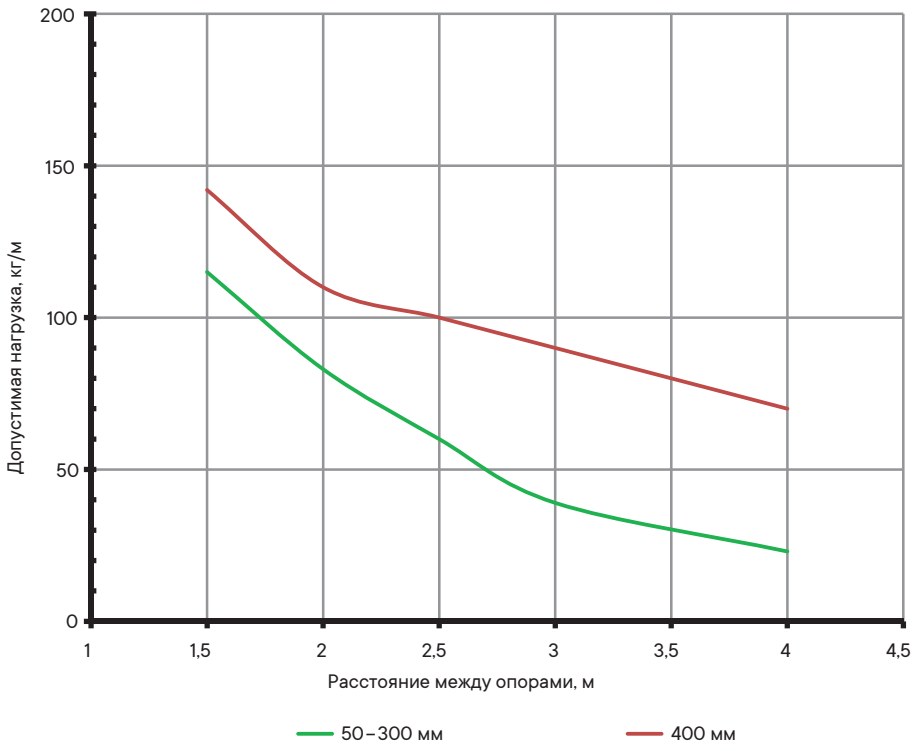

Условия испытаний лотков на безопасную рабочую нагрузку
• испытания по ГОСТ Р 52868 п. 10.3.3;
• расстояние от места стыка прямых секций в концевом пролете до опоры составляет 1/4–1/5 от длины пролета;
• продольный прогиб не более 1/100 от длины пролета;
• поперечный прогиб не более 1/20 от ширины лотка;
• коэффициент запаса не менее 1,7 от заявленной нагрузки.

Неперфорированные лотки с высотой боковой стенки 80 мм



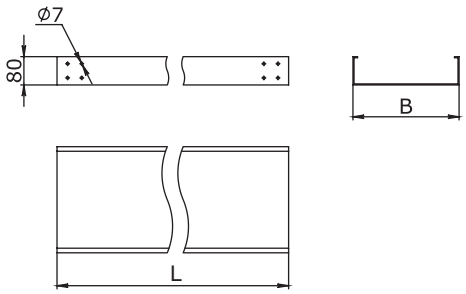

Назначение
• построение кабельных трасс для прокладки проводов и кабелей.

Высота H, мм	Длина L, мм	Ширина B, мм	Толщина, мм	Вес, кг/м	Т.И.З.,* мм^2	Код
80	3000	100	3	1,67	7800	GNS30810R
		150	3	1,9	11800	GNS30815R
		200	3	2,47	15700	GNS30820R
		300	3	2,81	23600	GNS30830R
		400	5	6,05	31500	GNS30840R
		500	5	6,2	39500	GNS30850R
		600	5	6,6	48000	GNS30860R

* Теоретически используемая зона лотка – полезное сечение лотка, в котором размещается кабель

График нагрузки

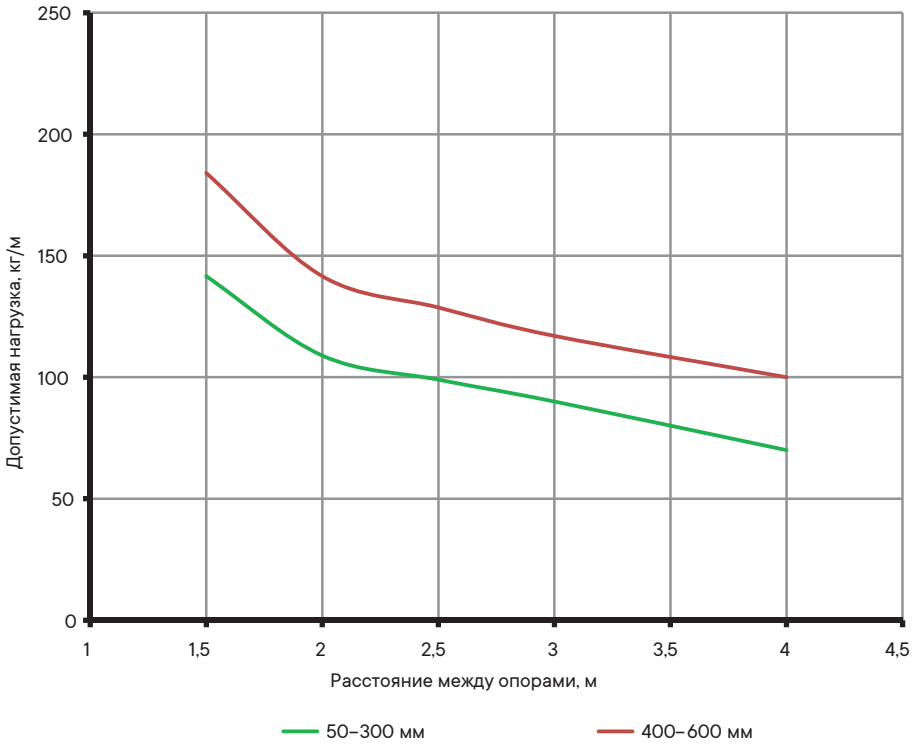

Условия испытаний лотков на безопасную рабочую нагрузку
• испытания по ГОСТ Р 52868 п. 10.3.3;
• расстояние от места стыка прямых секций в концевом пролете до опоры составляет 1/4–1/5 от длины пролета;
• продольный прогиб не более 1/100 от длины пролета;
• поперечный прогиб не более 1/20 от ширины лотка;
• коэффициент запаса не менее 1,7 от заявленной нагрузки.

Крышка на прямой элемент

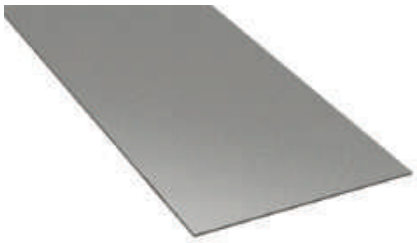

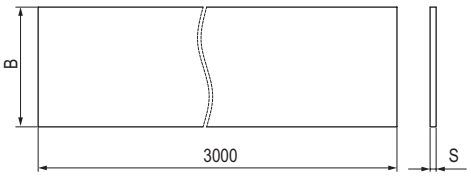

Назначение

• защита кабелей от внешних воздействий.

Длина, мм	Ширина B, мм	Толщина S, мм	Вес, кг/м	Код
3000	50	3	0,36	GKS30005R
	100	3	0,53	GKS30010R
	150	3	0,61	GKS30015R
	200	3	1,24	GKS30020R
	300	3	1,7	GKS30030R
	400	3	2,33	GKS30040R
	500	3	3,17	GKS30050R
	600	3	3,27	GKS30060R

Аксессуары для листовых лотков

Углы

Угол горизонтальный 90°



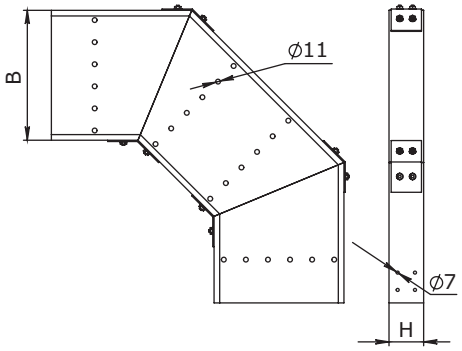

Назначение
• организация поворота трассы в горизонтальной плоскости на 90°.

Высота H, мм	Ширина B, мм	Толщина, мм	Код
50	50	3	GCG90505R
	100	3	GCG90510R
	150	3	GCG90515R
	200	3	GCG90520R
	300	3	GCG90530R
	400	5	GCG90540R
80	100	3	GCG90810R
	150	3	GCG90815R
	200	3	GCG90820R
	300	3	GCG90830R
	400	5	GCG90840R
	500	5	GCG90850R
	600	5	GCG90860R

Крышка на угол горизонтальный 90°



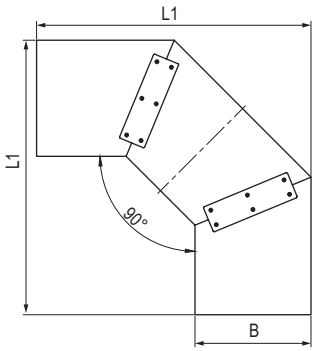

Назначение
• защита кабелей от внешних воздействий.

Ширина B, мм	L1, мм	Толщина, мм	Код
50	426	3	GKG90005R
100	510	3	GKG90010R
150	560	3	GKG90015R
200	610	3	GKG90020R
300	710	3	GKG90030R
400	810	3	GKG90040R
500	910	3	GKG90050R
600	1010	3	GKG90060R

Угол горизонтальный 45°



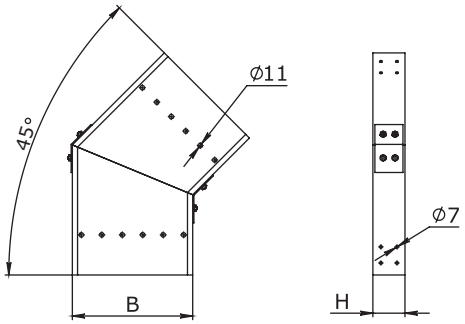

Назначение
• организация поворота трассы в горизонтальной плоскости на 45°.

Высота H, мм	Ширина B, мм	Толщина, мм	Код
50	50	3	GCG40505R
	100	3	GCG40510R
	150	3	GCG40515R
	200	3	GCG40520R
	300	3	GCG40530R
	400	5	GCG40540R
80	100	3	GCG40810R
	150	3	GCG40815R
	200	3	GCG40820R
	300	3	GCG40830R
	400	5	GCG40840R
	500	5	GCG40850R
	600	5	GCG40860R

Крышка на угол горизонтальный 45°



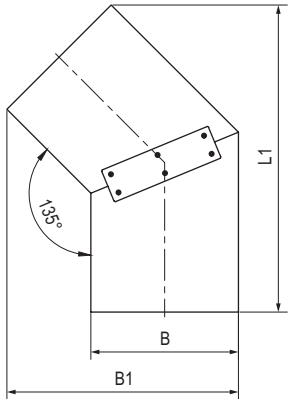

Назначение
• защита кабелей от внешних воздействий.

Ширина B, мм	B1, мм	Толщина, мм	Код
50	191	3	GKG40005R
100	264	3	GKG40010R
150	314	3	GKG40015R
200	364	3	GKG40020R
300	471	3	GKG40030R
400	571	3	GKG40040R
500	671	3	GKG40050R
600	771	3	GKG40060R

Угол вертикальный внутренний 90°



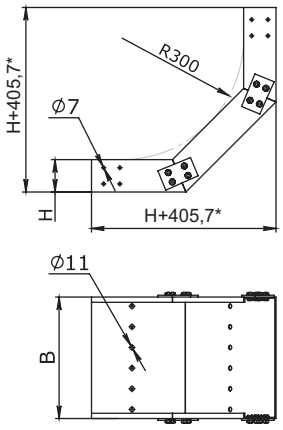

Назначение

• организация поворота трассы вверх на 90°.

* для 50x50 - H+375,7

Высота H, мм	Ширина B, мм	Толщина, мм	Код
50	50	3	GCU90505R
	100	3	GCU90510R
	150	3	GCU90515R
	200	3	GCU90520R
	300	3	GCU90530R
	400	5	GCU90540R
80	100	3	GCU90810R
	150	3	GCU90815R
	200	3	GCU90820R
	300	3	GCU90830R
	400	5	GCU90840R
	500	5	GCU90850R
	600	5	GCU90860R

Крышка на угол вертикальный внутренний 90°



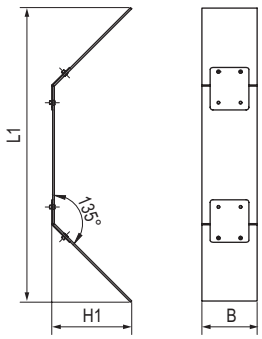

Назначение

• защита кабелей от внешних воздействий.

Ширина B, мм	H1, мм	L1, мм	Толщина, мм	Код
50	144	536	3	GKU90005R
100	166	578	3	GKU90010R
150	166	578	3	GKU90015R
200	166	578	3	GKU90020R
300	166	578	3	GKU90030R
400	166	578	3	GKU90040R
500	166	578	3	GKU90050R
600	166	578	3	GKU90060R

Угол вертикальный внутренний 45°



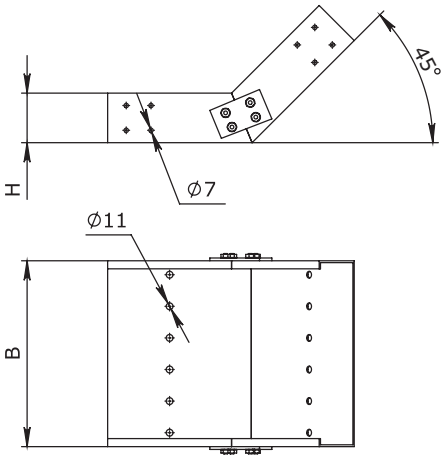

Назначение
• организация поворота трассы вверх на 45°.

Высота H, мм	Ширина B, мм	Толщина, мм	Код
50	50	3	GCU40505R
	100	3	GCU40510R
	150	3	GCU40515R
	200	3	GCU40520R
	300	3	GCU40530R
	400	5	GCU40540R
80	100	3	GCU40810R
	150	3	GCU40815R
	200	3	GCU40820R
	300	3	GCU40830R
	400	5	GCU40840R
	500	5	GCU40850R
	600	5	GCU40860R

Крышка на угол вертикальный внутренний 45°

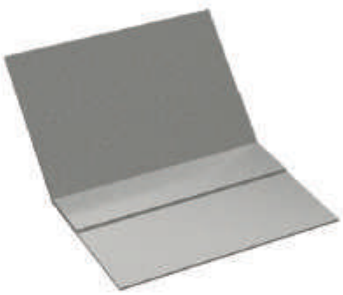

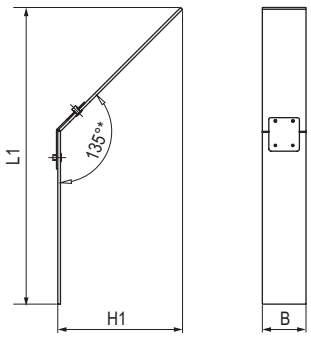

Назначение
• защита кабелей от внешних воздействий.

Ширина B, мм	H1, мм	L1, мм	Толщина, мм	Код
50	144	536	3	GKU40005R
100	166	578	3	GKU40010R
150	166	578	3	GKU40015R
200	166	578	3	GKU40020R
300	166	578	3	GKU40030R
400	166	578	3	GKU40040R
500	166	578	3	GKU40050R
600	166	578	3	GKU40060R

Угол вертикальный внешний 90°



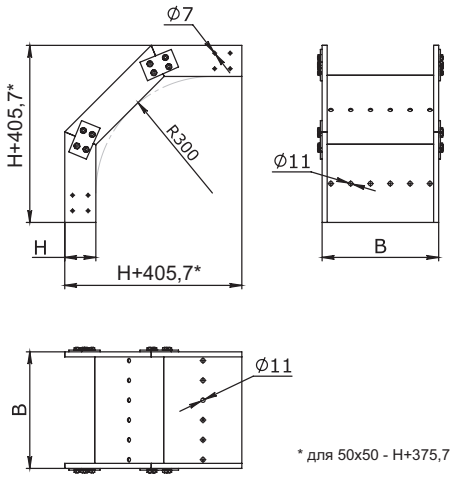

* для 50x50 - H+375,7

Назначение

• организация поворота трассы вниз на 90°.

Высота H, мм	Ширина B, мм	Толщина, мм	Код
50	50	3	GCD90505R
	100	3	GCD90510R
	150	3	GCD90515R
	200	3	GCD90520R
	300	3	GCD90530R
	400	5	GCD90540R
80	100	3	GCD90810R
	150	3	GCD90815R
	200	3	GCD90820R
	300	3	GCD90830R
	400	5	GCD90840R
	500	5	GCD90850R
	600	5	GCD90860R

Крышка на угол вертикальный внешний 90°



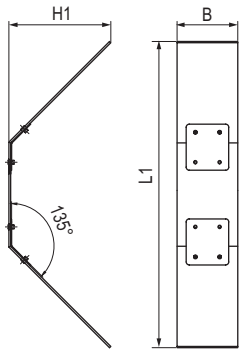

Назначение

• защита кабелей от внешних воздействий.

Ширина B, мм	H1, мм	L1, мм	Толщина, мм	Код
50	168	649	3	GKD90005R
100	189	691	3	GKD90010R
150	189	691	3	GKD90015R
200	189	691	3	GKD90020R
300	189	691	3	GKD90030R
400	189	691	3	GKD90040R
500	189	691	3	GKD90050R
600	189	691	3	GKD90060R

Угол вертикальный внешний 45°



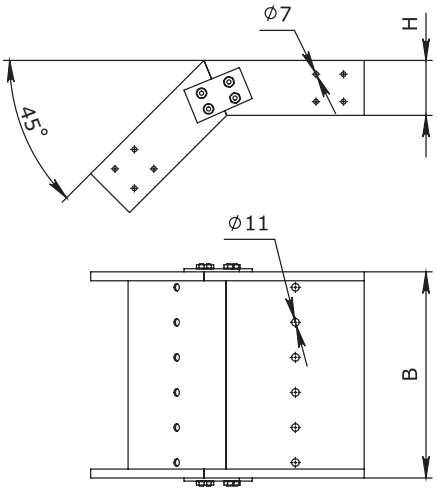

Назначение
- организация поворота трассы вниз на 45°.

Высота H, мм	Ширина B, мм	Толщина, мм	Код
50	50	3	GCD40505R
	100	3	GCD40510R
	150	3	GCD40515R
	200	3	GCD40520R
	300	3	GCD40530R
	400	5	GCD40540R
80	100	3	GCD40810R
	150	3	GCD40815R
	200	3	GCD40820R
	300	3	GCD40830R
	400	5	GCD40840R
	500	5	GCD40850R
	600	5	GCD40860R

Крышка на угол вертикальный внешний 45°



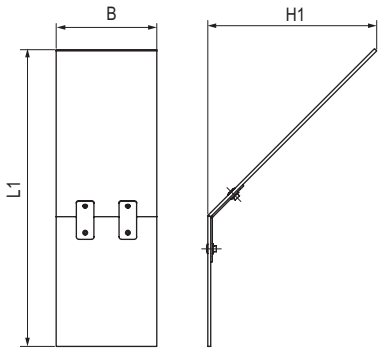

Назначение
- защита кабелей от внешних воздействий.

Ширина B, мм	H1, мм	L1, мм	Толщина, мм	Код
50	168	401	3	GKD40005R
100	189	451	3	GKD40010R
150	189	451	3	GKD40015R
200	189	451	3	GKD40020R
300	189	451	3	GKD40030R
400	189	451	3	GKD40040R
500	189	451	3	GKD40050R
600	189	451	3	GKD40060R

Ответвитель Т-образный

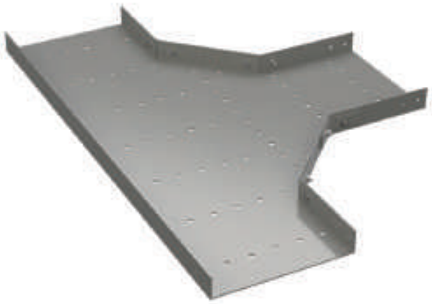

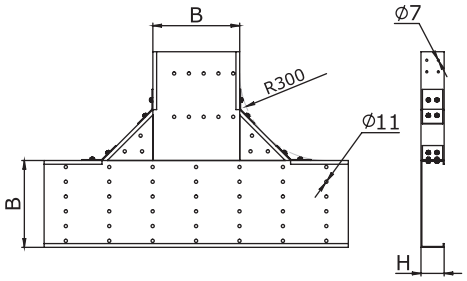

Назначение
• организация Т-образного отвода трассы в горизонтальной плоскости.

Высота H, мм	Ширина B, мм	Толщина, мм	Код
50	50	3	GCT90505R
	100	3	GCT90510R
	150	3	GCT90515R
	200	3	GCT90520R
	300	3	GCT90530R
	400	5	GCT90540R
80	100	3	GCT90810R
	150	3	GCT90815R
	200	3	GCT90820R
	300	3	GCT90830R
	400	5	GCT90840R
	500	5	GCT90850R
	600	5	GCT90860R

Крышка на ответвитель Т-образный

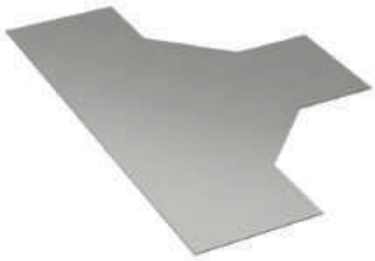

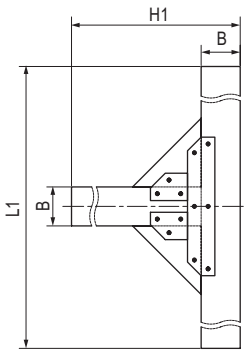

Назначение
• защита кабелей от внешних воздействий.

Ширина B, мм	H1, мм	L1, мм	Толщина, мм	Код
50	426	802	3	GKT90005R
100	510	920	3	GKT90010R
150	560	970	3	GKT90015R
200	610	1020	3	GKT90020R
300	710	1120	3	GKT90030R
400	810	1220	3	GKT90040R
500	910	1320	3	GKT90050R
600	1010	1420	3	GKT90060R

Ответвитель крестообразный



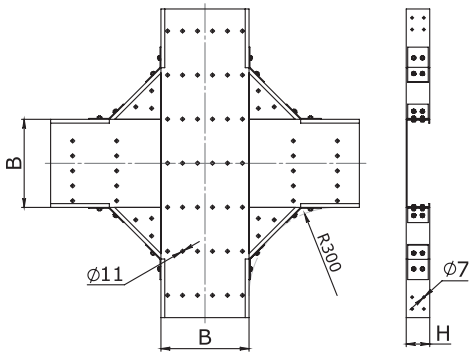

Назначение
• организация Х-образного отвода трассы в горизонтальной плоскости.

Высота H, мм	Ширина B, мм	Толщина, мм	Код
50	50	3	GCX90505R
	100	3	GCX90510R
	150	3	GCX90515R
	200	3	GCX90520R
	300	3	GCX90530R
	400	5	GCX90540R
80	100	3	GCX90810R
	150	3	GCX90815R
	200	3	GCX90820R
	300	3	GCX90830R
	400	5	GCX90840R
	500	5	GCX90850R
	600	5	GCX90860R

Крышка на ответвитель Х-образный

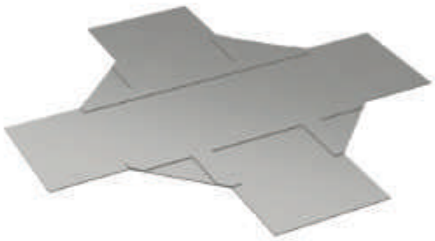

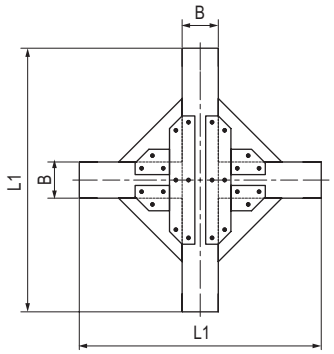

Назначение
• защита кабелей от внешних воздействий.

Ширина B, мм	L1, мм	Толщина, мм	Код
50	802	3	GKX90005R
100	920	3	GKX90010R
150	970	3	GKX90015R
200	1020	3	GKX90020R
300	1120	3	GKX90030R
400	1220	3	GKX90040R
500	1320	3	GKX90050R
600	1420	3	GKX90060R

Переходник центральный



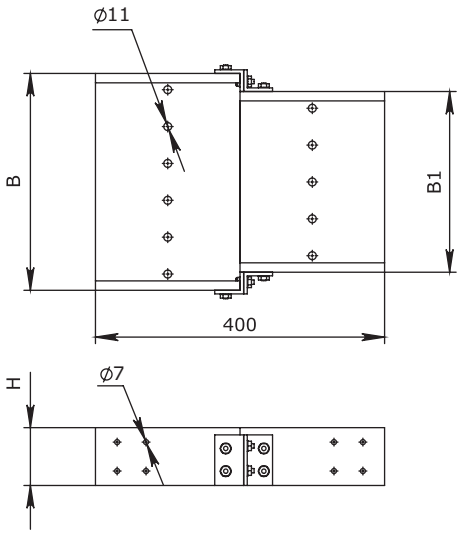

Назначение

• организация симметричного перехода на лоток другой ширины.

Высота H, мм	Ширина B, мм	Ширина B1, мм	Толщина, мм	Код
50	100	50	3	GRC51005R
	150	100	3	GRC51510R
	200	150	3	GRC52015R
	300	200	3	GRC53020R
	400	300	5	GRC54030R
80	150	100	3	GRC81510R
	200	150	3	GRC82015R
	300	200	3	GRC83020R
	400	300	5	GRC84030R
	500	400	5	GRC85040R
	600	500	5	GRC86050R

Крышка на переходник центральный



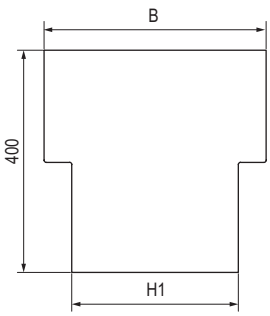

Назначение

• защита кабеля от внешних воздействий.

Ширина B, мм	Ширина B1, мм	Толщина, мм	Код
100	50	3	GKC51005R
150	100	3	GKC51510R
200	150	3	GKC52015R
300	200	3	GKC53020R
400	300	3	GKC54030R
500	400	3	GKC85040R
600	500	3	GKC86050R

Переходник левосторонний



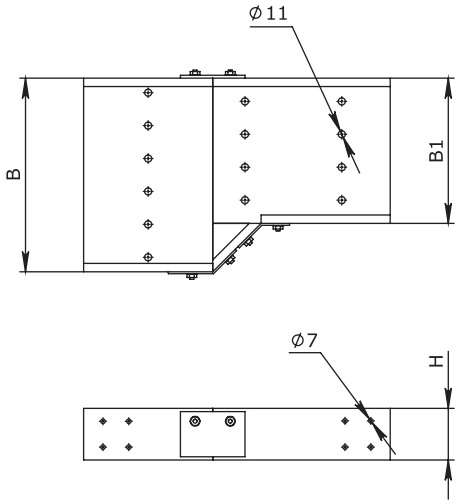

Назначение
• организация левостороннего перехода на лоток другой ширины.

Высота H, мм	Ширина B, мм	Ширина B1, мм	Толщина, мм	Код
50	100	50	3	GRL51005R
	150	100	3	GRL51510R
	200	150	3	GRL52015R
	300	200	3	GRL53020R
	400	300	5	GRL54030R
80	150	100	3	GRL81510R
	200	150	3	GRL82015R
	300	200	3	GRL83020R
	400	300	5	GRL84030R
	500	400	5	GRL85040R
	600	500	5	GRL86050R

Крышка на переходник левосторонний



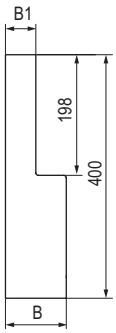

Назначение
• защита кабеля от внешних воздействий.

Ширина B, мм	Ширина B1, мм	Толщина, мм	Код
100	50	3	GKL51005R
150	100	3	GKL51510R
200	150	3	GKL52015R
300	200	3	GKL53020R
400	300	3	GKL54030R
500	400	3	GKL85040R
600	500	3	GKL86050R

Переходник правосторонний



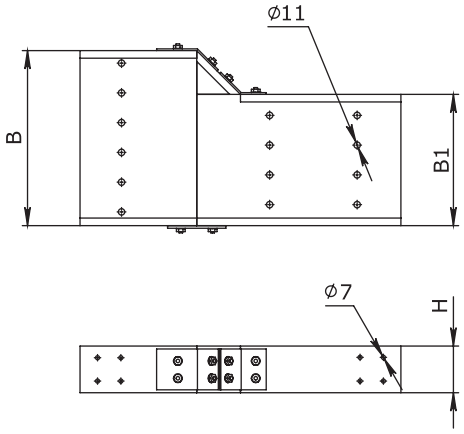

Назначение
• организация правостороннего перехода на лоток другой ширины.

Высота H, мм	Ширина B, мм	Ширина B1, мм	Толщина, мм	Код
50	100	50	3	GRR51005R
	150	100	3	GRR51510R
	200	150	3	GRR52015R
	300	200	3	GRR53020R
	400	300	5	GRR54030R
80	150	100	3	GRR81510R
	200	150	3	GRR82015R
	300	200	3	GRR83020R
	400	300	5	GRR84030R
	500	400	5	GRR85040R
	600	500	5	GRR86050R

Крышка на переходник правосторонний



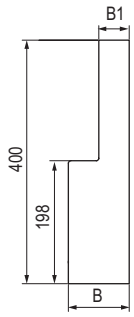

Назначение
• защита кабеля от внешних воздействий.

Ширина B, мм	Ширина B1, мм	Толщина, мм	Код
100	50	3	GKR51005R
150	100	3	GKR51510R
200	150	3	GKR52015R
300	200	3	GKR53020R
400	300	3	GKR54030R
500	400	3	GKR85040R
600	500	3	GKR86050R

Соединительная пластина из стеклопластика



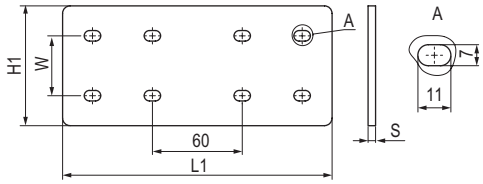

Назначение
• соединение лотков и аксессуаров.
Характеристики
• материал - стеклопластик.

Высота борта лотка, мм	H1, мм	L1, мм	Толщина, мм	Код
50	38	180	4	GPG00500R
80	70	180	4	GPG00800R

Соединительная пластина из нержавеющей стали



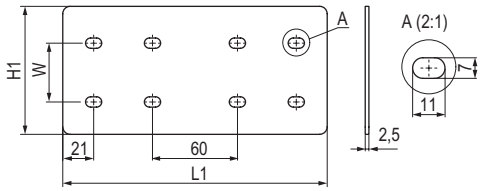

Назначение
• соединение лотков и аксессуаров.
Характеристики
• материал - нержавеющая сталь AISI 316L.

Высота борта лотка, мм	H1, мм	L1, мм	Толщина, мм	Код
50	38	182	2,5	GPG00500I
80	70	182	2,5	GPG00800I

Соединитель лотков шарнирный вертикальный



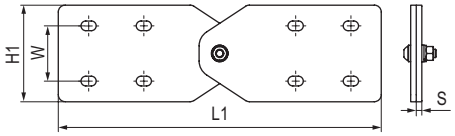

Назначение
• изменение уровня прокладки кабельной трассы под произвольным углом.
Характеристики
• материал - стеклопластик.

Высота борта лотка, мм	H1, мм	L1, мм	Толщина, мм	Код
50	38	230	3	GPV00500R
80	70	23	4	GPV00800R

Соединитель лотков шарнирный горизонтальный



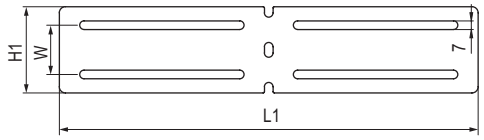

Назначение
• изменение уровня прокладки кабельной трассы под произвольным углом.
Характеристики
• материал – нержавеющая сталь AISI 316L.

Высота борта лотка, мм	H1, мм	L1, мм	Толщина, мм	Код
50	38	180	1,5	GPH00500I
80	70	180	1,5	GPH00800I

Перегородка



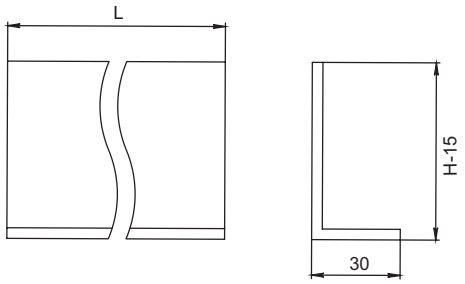

Назначение
• разделение кабельных линий внутри лотка.
Особенности
• перегородка SEP крепится метизами к дну лотка или траверсу.

Высота борта лотка, мм	Длина L, мм	Толщина, мм	Код
50	3000	4	GEP30005R
80	3000	4	GEP30008R

Заглушка



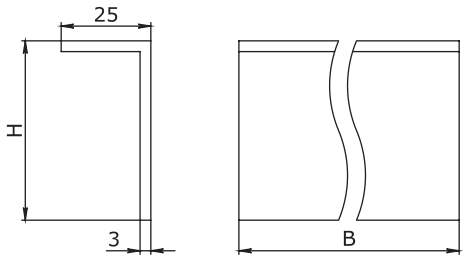

Назначение
• для установки в торец лотка в местах окончания трассы.

Высота H, мм	Ширина B, мм	Код
50	50	GTC00505R
	100	GTC00510R
	150	GTC00515R
	200	GTC00520R
	300	GTC00530R
	400	GTC00540R
80	100	GTC00810R
	150	GTC00815R
	200	GTC00820R
	300	GTC00830R
	400	GTC00840R
	500	GTC00850R
	600	GTC00860R

Держатель крышки



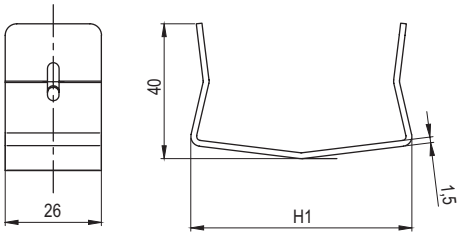

Назначение

• крепление крышки лотков в случае установки лестничных и листовых, перфорированных лотков на открытом воздухе в условиях больших ветровых нагрузок.

Характеристики

• материал – нержавеющая сталь AISI 316L.

Высота, мм	H1, мм	Код
50	57	GCC50000I
80	87	GCC80000I

Прямые элементы лестничного типа

Лестничные лотки с высотой боковой стенки 100 мм



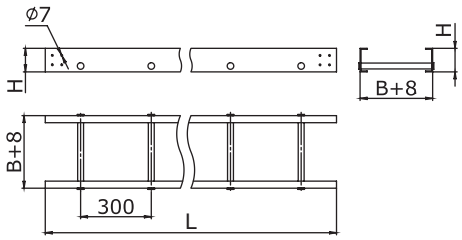

Назначение
• построение трасс для прокладки проводов и кабелей.

Высота H, мм	Длина L*, мм	Ширина B, мм	Толщина, мм	Код
100	3000	150	4	GLL31015R
		200	4	GLL31020R
		300	4	GLL31030R
		400	4	GLL31040R
		500	4	GLL31050R
		600	4	GLL31060R
		750	4	GLL31075R
		900	4	GLL31090R

* По запросу возможно изготовление лотков длиной 6000 мм

График нагрузки

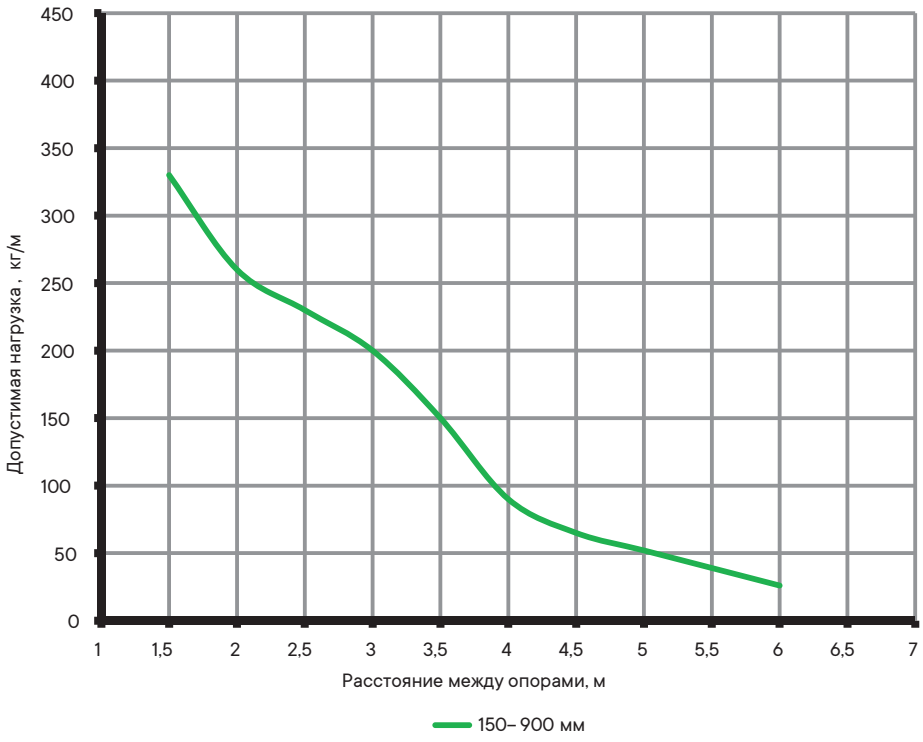

Условия испытаний лотков на безопасную рабочую нагрузку
• испытания по ГОСТ Р 52868 п. 10.3.3;
• расстояние от места стыка прямых секций в концевом пролете до опоры составляет 1/4–1/5 от длины пролета;
• продольный прогиб не более 1/100 от длины пролета;
• поперечный прогиб не более 1/20 от ширины лотка;
• коэффициент запаса не менее 1,7 от заявленной нагрузки.

Лестничные лотки с высотой боковой стенки 150 мм



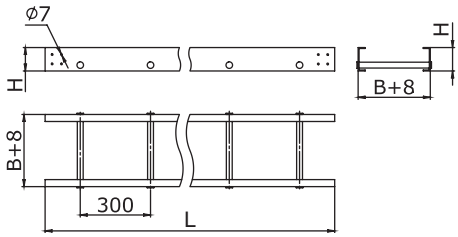

Назначение
• построение трасс для прокладки проводов и кабелей.

Высота H, мм	Длина L*, мм	Ширина B, мм	Толщина, мм	Код
150	3000	150	4	GLL31515R
		200	4	GLL31520R
		300	4	GLL31530R
		400	4	GLL31540R
		500	4	GLL31550R
		600	4	GLL31560R
		750	4	GLL31575R
		900	4	GLL31590R

* По запросу возможно изготовление лотков длиной 6000 мм

График нагрузки

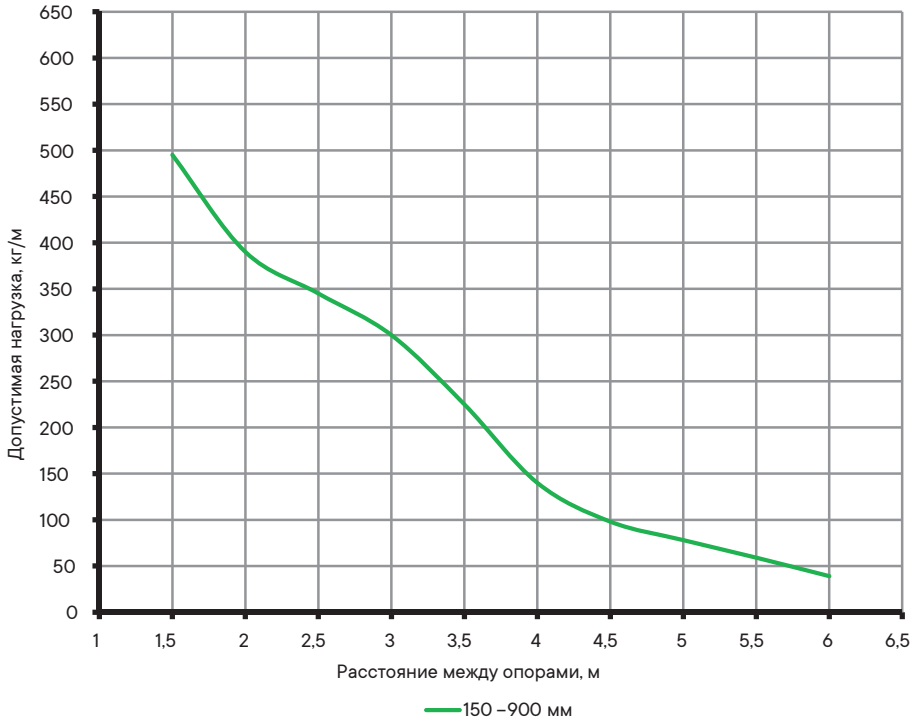

Условия испытаний лотков на безопасную рабочую нагрузку
• испытания по ГОСТ Р 52868 п. 10.3.3;
• расстояние от места стыка прямых секций в концевом пролете до опоры составляет 1/4–1/5 от длины пролета;
• продольный прогиб не более 1/100 от длины пролета;
• поперечный прогиб не более 1/20 от ширины лотка;
• коэффициент запаса не менее 1,7 от заявленной нагрузки.

Крышка на прямой элемент

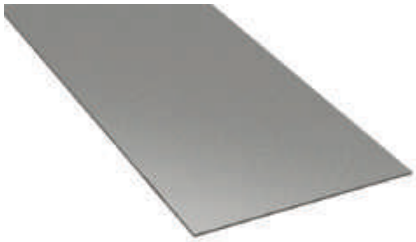

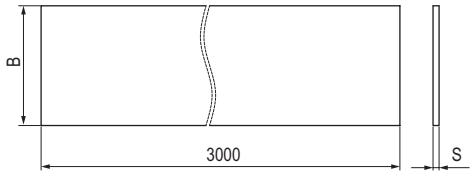

Назначение

- защита кабелей от внешних воздействий.

Длина, мм	Ширина B, мм	Толщина, мм	Код
3000	150	3	GKS30015R
	200	3	GKS30020R
	300	3	GKS30030R
	400	3	GKS30040R
	500	3	GKS30050R
	600	3	GKS30060R
	750	3	GKS30075R
	900	3	GKS30090R

Аксессуары для лестничных лотков

Углы

Угол горизонтальный 90°



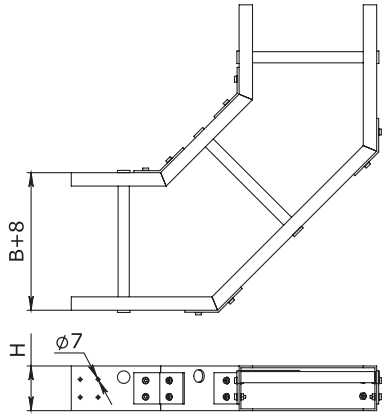

Назначение
• организация поворота трассы в горизонтальной плоскости на 90°.

Высота H, мм	Ширина B, мм	Толщина, мм	Код
100	150	4	GLG91015R
	200	4	GLG91020R
	300	4	GLG91030R
	400	4	GLG91040R
	500	4	GLG91050R
	600	4	GLG91060R
	750	4	GLG91075R
	900	4	GLG91090R
150	150	4	GLG91515R
	200	4	GLG91520R
	300	4	GLG91530R
	400	4	GLG91540R
	500	4	GLG91550R
	600	4	GLG91560R
	750	4	GLG91575R
	900	4	GLG91590R

Крышка на угол горизонтальный 90°



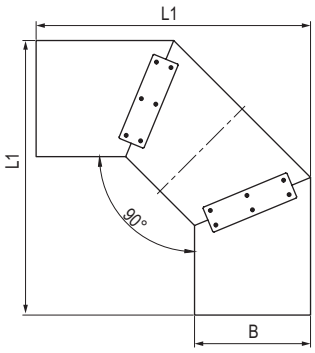

Назначение
• защита кабелей от внешних воздействий.

Ширина B, мм	L1, мм	Толщина, мм	Код
150	560	3	GKG90015R
200	610	3	GKG90020R
300	710	3	GKG90030R
400	810	3	GKG90040R
500	910	3	GKG90050R
600	1010	3	GKG90060R
750	1070	3	GKG90075R
900	1320	3	GKG90090R

Угол горизонтальный 45°



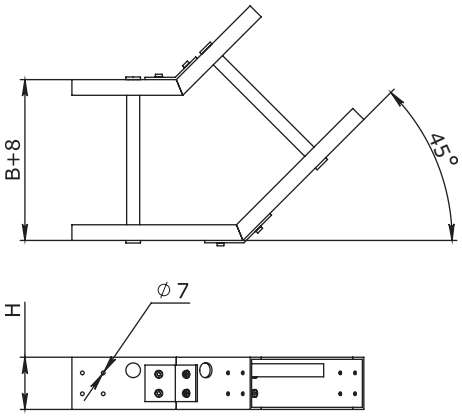

Назначение
• организация поворота трассы в горизонтальной плоскости на 45°.

Высота H, мм	Ширина B, мм	Толщина, мм	Код
100	150	4	GLG41015R
	200	4	GLG41020R
	300	4	GLG41030R
	400	4	GLG41040R
	500	4	GLG41050R
	600	4	GLG41060R
	750	4	GLG41075R
	900	4	GLG41090R
150	150	4	GLG41515R
	200	4	GLG41520R
	300	4	GLG41530R
	400	4	GLG41540R
	500	4	GLG41550R
	600	4	GLG41560R
	750	4	GLG41575R
	900	4	GLG41590R

Крышка на угол горизонтальный 45°



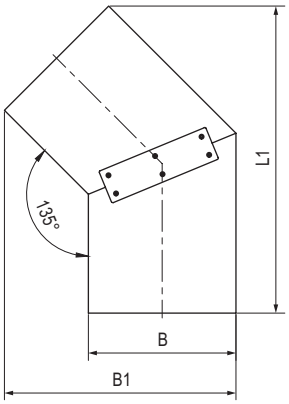

Назначение
• защита кабелей от внешних воздействий.

Ширина B, мм	B1, мм	L1, мм	Толщина, мм	Код
150	314	502	3	GKG40015R
200	364	537	3	GKG40020R
300	471	625	3	GKG40030R
400	571	695	3	GKG40040R
500	671	766	3	GKG40050R
600	771	837	3	GKG40060R
750	921	943	3	GKG40075R
900	1070	1048	3	GKG40090R

Ответвитель Т-образный



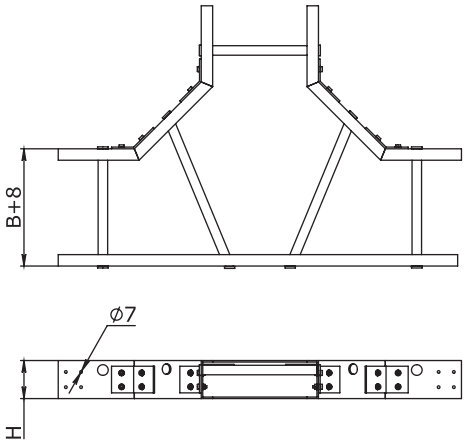

Назначение
• организация Т-образного отвода трассы в горизонтальной плоскости.

Высота H, мм	Ширина B, мм	Толщина, мм	Код
100	150	4	GLT91015R
	200	4	GLT91020R
	300	4	GLT91030R
	400	4	GLT91040R
	500	4	GLT91050R
	600	4	GLT91060R
	750	4	GLT91075R
	900	4	GLT91090R
150	150	4	GLT91515R
	200	4	GLT91520R
	300	4	GLT91530R
	400	4	GLT91540R
	500	4	GLT91550R
	600	4	GLT91560R
	750	4	GLT91575R
	900	4	GLT91590R

Крышка на ответвитель Т-образный

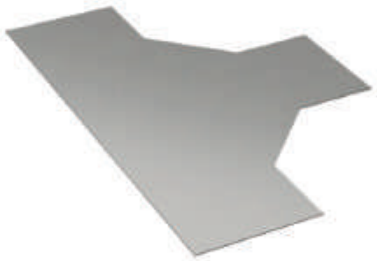

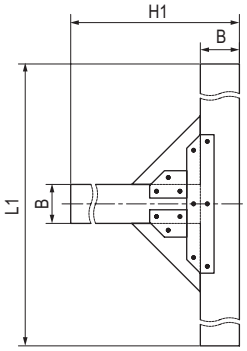

Назначение
• защита кабелей от внешних воздействий.

Ширина B, мм	H1, мм	L1, мм	Толщина, мм	Код
150	560	970	3	GKT90015R
200	610	1020	3	GKT90020R
300	710	1120	3	GKT90030R
400	810	1220	3	GKT90040R
500	910	1320	3	GKT90050R
600	1010	1420	3	GKT90060R
750	1160	1570	3	GKT90075R
900	1310	1720	3	GKT90090R

Ответвитель крестообразный



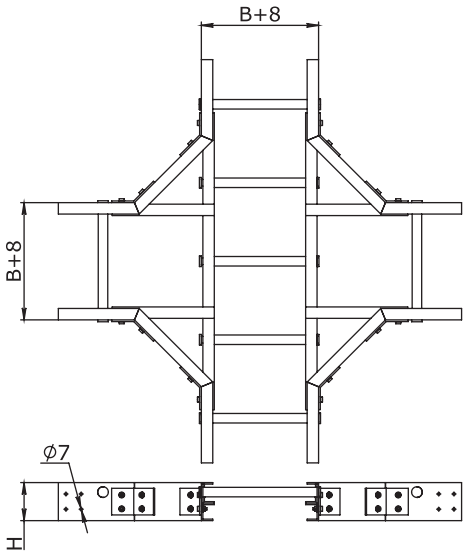

Назначение
• организация Х-образного отвода трассы в горизонтальной плоскости.

Высота H, мм	Ширина B, мм	Толщина, мм	Код
100	150	4	GLX91015R
	200	4	GLX91020R
	300	4	GLX91030R
	400	4	GLX91040R
	500	4	GLX91050R
	600	4	GLX91060R
	750	4	GLX91075R
	900	4	GLX91090R
150	150	4	GLX91515R
	200	4	GLX91520R
	300	4	GLX91530R
	400	4	GLX91540R
	500	4	GLX91550R
	600	4	GLX91560R
	750	4	GLX91575R
	900	4	GLX91590R

Крышка на ответвитель крестообразный

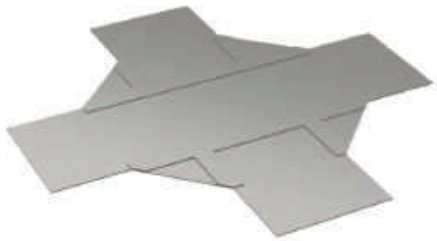

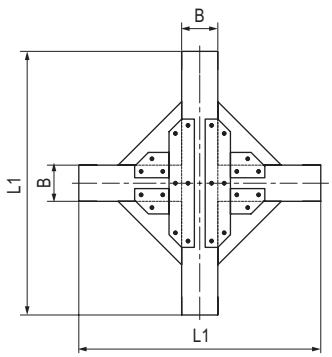

Назначение
• защита кабелей от внешних воздействий.

Ширина B, мм	L1, мм	Толщина, мм	Код
150	970	3	GKX90015R
200	1020	3	GKX90020R
300	1120	3	GKX90030R
400	1220	3	GKX90040R
500	1320	3	GKX90050R
600	1420	3	GKX90060R
750	1570	3	GKX90075R
900	1720	3	GKX90090R

Угол вертикальный внешний 90°



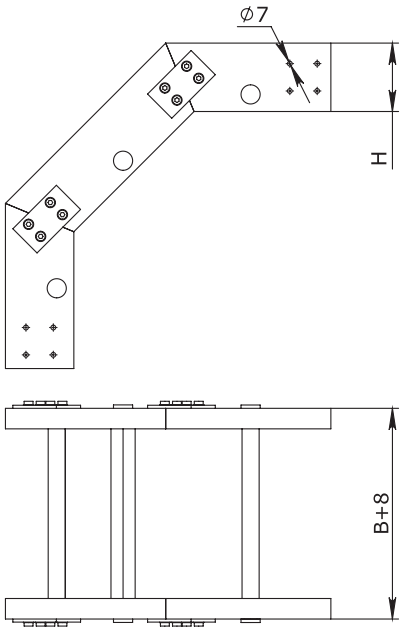

Назначение
- организация поворота трассы вниз на 90°.

Высота H, мм	Ширина B, мм	Толщина, мм	Код
100	150	4	GLD91015R
	200	4	GLD91020R
	300	4	GLD91030R
	400	4	GLD91040R
	500	4	GLD91050R
	600	4	GLD91060R
	750	4	GLD91075R
	900	4	GLD91090R
150	150	4	GLD91515R
	200	4	GLD91520R
	300	4	GLD91530R
	400	4	GLD91540R
	500	4	GLD91550R
	600	4	GLD91560R
	750	4	GLD91575R
	900	4	GLD91590R

Крышка на угол вертикальный внешний 90°



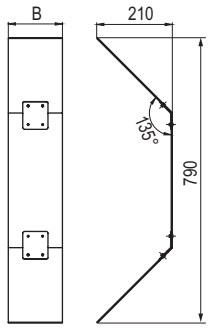

Назначение
- защита кабелей от внешних воздействий.

Ширина B, мм	Толщина, мм	Код
150	3	GLD90015R
200	3	GLD90020R
300	3	GLD90030R
400	3	GLD90040R
500	3	GLD90050R
600	3	GLD90060R
750	3	GLD90075R
900	3	GLD90090R

Угол вертикальный внутренний 90°



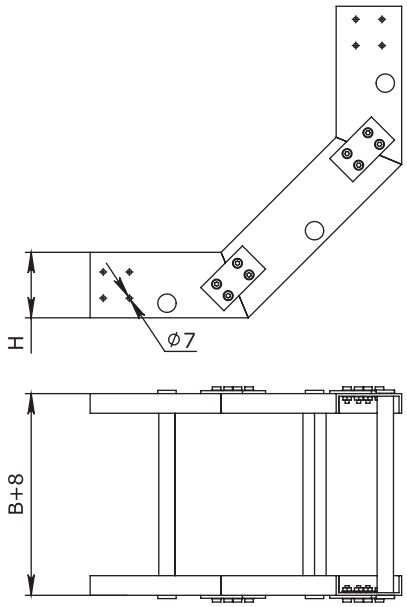

Назначение
- организация поворота трассы вверх на 90°.

Высота H, мм	Ширина B, мм	Толщина, мм	Код
100	150	4	GLU91015R
	200	4	GLU91020R
	300	4	GLU91030R
	400	4	GLU91040R
	500	4	GLU91050R
	600	4	GLU91060R
	750	4	GLU91075R
	900	4	GLU91090R
150	150	4	GLU91515R
	200	4	GLU91520R
	300	4	GLU91530R
	400	4	GLU91540R
	500	4	GLU91550R
	600	4	GLU91560R
	750	4	GLU91575R
	900	4	GLU91590R

Крышка на угол вертикальный внутренний 90°



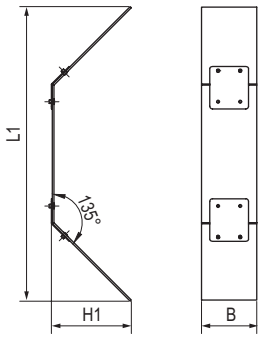

Назначение
- защита кабелей от внешних воздействий.

Ширина B, мм	H1, мм	L1, мм	Толщина, мм	Код
150	166	578	3	GKU90015R
200	166	578	3	GKU90020R
300	166	578	3	GKU90030R
400	166	578	3	GKU90040R
500	166	578	3	GKU90050R
600	166	578	3	GKU90060R
750	166	578	3	GKU90075R
900	166	578	3	GKU90090R

Угол вертикальный внешний 45°



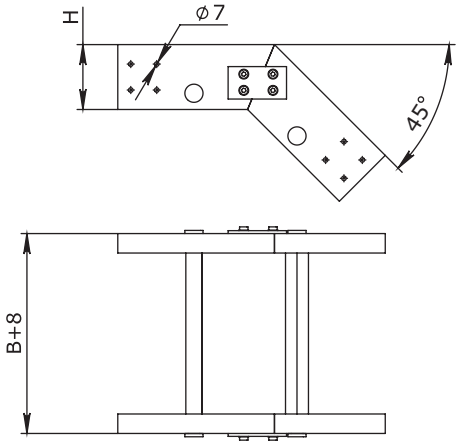

Назначение
- организация поворота трассы вниз на 45°.

Высота H, мм	Ширина B, мм	Толщина, мм	Код
100	150	4	GLD41015R
	200	4	GLD41020R
	300	4	GLD41030R
	400	4	GLD41040R
	500	4	GLD41050R
	600	4	GLD41060R
	750	4	GLD41075R
	900	4	GLD41090R
150	150	4	GLD41515R
	200	4	GLD41520R
	300	4	GLD41530R
	400	4	GLD41540R
	500	4	GLD41550R
	600	4	GLD41560R
	750	4	GLD41575R
	900	4	GLD41590R

Крышка на угол вертикальный внешний 45°



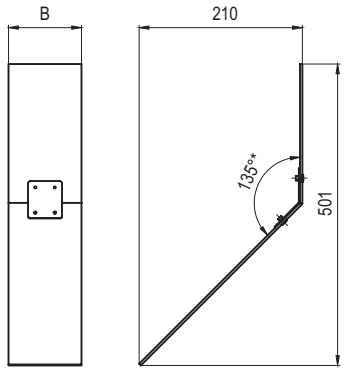

Назначение
- защита кабелей от внешних воздействий.

Ширина B, мм	Толщина, мм	Код
150	3	GLD40015R
200	3	GLD40020R
300	3	GLD40030R
400	3	GLD40040R
500	3	GLD40050R
600	3	GLD40060R
750	3	GLD40075R
900	3	GLD40090R

Угол вертикальный внутренний 45°



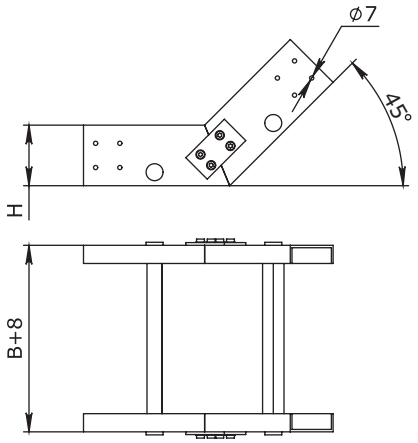

Назначение
- организация поворота трассы вверх на 45°.

Высота H, мм	Ширина B, мм	Толщина, мм	Код
100	150	4	GLU41015R
	200	4	GLU41020R
	300	4	GLU41030R
	400	4	GLU41040R
	500	4	GLU41050R
	600	4	GLU41060R
	750	4	GLU41075R
	900	4	GLU41090R
150	150	4	GLU41515R
	200	4	GLU41520R
	300	4	GLU41530R
	400	4	GLU41540R
	500	4	GLU41550R
	600	4	GLU41560R
	750	4	GLU41575R
	900	4	GLU41590R

Крышка на угол вертикальный внутренний 45°

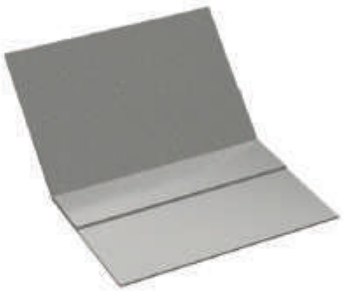

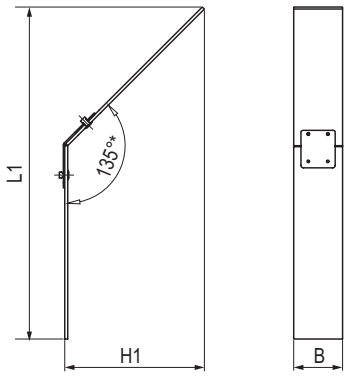

Назначение
- защита кабелей от внешних воздействий.

Ширина B, мм	L1, мм	H1, мм	Толщина, мм	Код
150	391	164	3	GKU40015R
200	391	164	3	GKU40020R
300	391	164	3	GKU40030R
400	391	164	3	GKU40040R
500	391	164	3	GKU40050R
600	391	164	3	GKU40060R
750	391	164	3	GKU40075R
900	391	164	3	GKU40090R

Переходник левосторонний



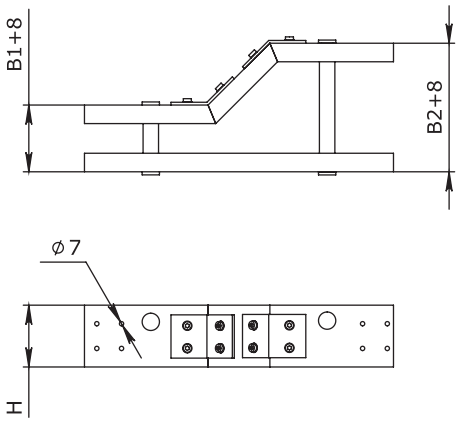

Назначение

• организация левостороннего перехода на лоток другой ширины.

Высота H, мм	Ширина B, мм	Ширина B1, мм	Толщина, мм	Код
100	200	150	4	GLL12015R
	300	150	4	GLL13015R
	300	200	4	GLL13020R
	400	150	4	GLL14015R
	400	300	4	GLL14030R
	500	300	4	GLL15030R
	500	400	4	GLL15040R
	600	400	4	GLL16040R
	600	500	4	GLL16050R
	750	500	4	GLL17550R
	750	600	4	GLL17560R
	900	600	4	GLL19060R
	900	750	4	GLL19075R
150	200	150	4	GLL15215R
	300	150	4	GLL15315R
	300	200	4	GLL15320R
	400	150	4	GLL15415R
	400	300	4	GLL15430R
	500	300	4	GLL15530R
	500	400	4	GLL15540R
	600	400	4	GLL15640R
	600	500	4	GLL15650R
	750	500	4	GLL15750R
	750	600	4	GLL15760R
	900	600	4	GLL15960R
	900	750	4	GLL15975R

Крышка на переходник левосторонний



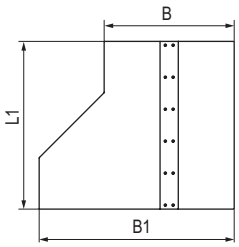

Назначение

- защита кабелей от внешних воздействий.

Ширина B, мм	Ширина B1, мм	L1, мм	Толщина, мм	Код,
200	150	460	3	GLL02015R
300	150	545	3	GLL03015R
300	200	460	3	GLL03020R
400	150	645	3	GLL04015R
400	300	460	3	GLL04030R
500	300	595	3	GLL05030R
500	400	460	3	GLL05040R
600	400	595	3	GLL06040R
600	500	460	3	GLL06050R
750	500	645	3	GLL07550R
750	600	545	3	GLL07560R
900	600	695	3	GLL09060R
900	750	545	3	GLL09075R

* Конструктив крышки с шириной перехода до 100 мм может отличаться от представленного на изображении

Переходник центральный



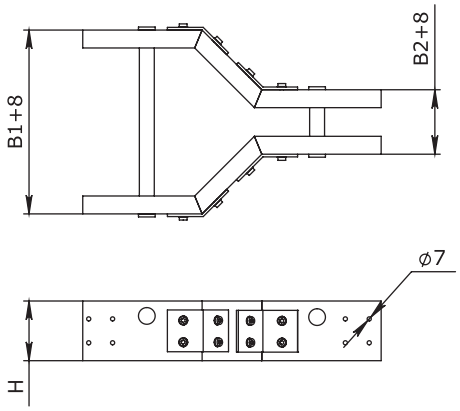

Назначение

• организация симметричного перехода на лоток другой ширины.

Высота H, мм	Ширина B, мм	Ширина B1, мм	Толщина, мм	Код
100	200	150	4	GLC12015R
	300	150	4	GLC13015R
	300	200	4	GLC13020R
	400	150	4	GLC14015R
	400	300	4	GLC14030R
	500	300	4	GLC15030R
	500	400	4	GLC15040R
	600	400	4	GLC16040R
	600	500	4	GLC16050R
	750	500	4	GLC17550R
	750	600	4	GLC17560R
	900	600	4	GLC19060R
	900	750	4	GLC19075R
150	200	150	4	GLC15215R
	300	150	4	GLC15315R
	300	200	4	GLC15320R
	400	150	4	GLC15415R
	400	300	4	GLC15430R
	500	300	4	GLC15530R
	500	400	4	GLC15540R
	600	400	4	GLC15640R
	600	500	4	GLC15650R
	750	500	4	GLC15750R
	750	600	4	GLC15760R
	900	600	4	GLC15960R
	900	750	4	GLC15975R

Крышка на переходник центральный



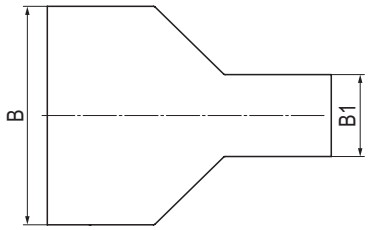

Назначение

- защита кабелей от внешних воздействий.

Ширина B, мм	Ширина B1, мм	Толщина, мм	Код,
200	150	3	GLC02015R
300	150	3	GLC03015R
300	200	3	GLC03020R
400	150	3	GLC04015R
400	300	3	GLC04030R
500	300	3	GLC05030R
500	400	3	GLC05040R
600	400	3	GLC06040R
600	500	3	GLC06050R
750	500	3	GLC07550R
750	600	3	GLC07560R
900	600	3	GLC09060R
900	750	3	GLC09075R

Переходник правосторонний



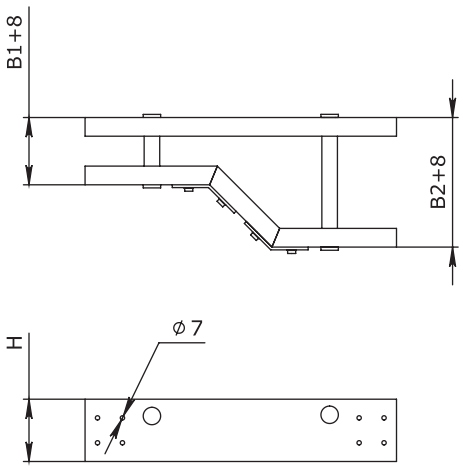

Назначение

• организация правостороннего перехода на лоток другой ширины.

Высота H, мм	Ширина B, мм	Ширина B1, мм	Толщина, мм	Код
100	200	150	4	GLR12015R
	300	150	4	GLR13015R
	300	200	4	GLR13020R
	400	150	4	GLR14015R
	400	300	4	GLR14030R
	500	300	4	GLR15030R
	500	400	4	GLR15040R
	600	400	4	GLR16040R
	600	500	4	GLR16050R
	750	500	4	GLR17550R
	750	600	4	GLR17560R
	900	600	4	GLR19060R
	900	750	4	GLR19075R
150	200	150	4	GLR15215R
	300	150	4	GLR15315R
	300	200	4	GLR15320R
	400	150	4	GLR15415R
	400	300	4	GLR15430R
	500	300	4	GLR15530R
	500	400	4	GLR15540R
	600	400	4	GLR15640R
	600	500	4	GLR15650R
	750	500	4	GLR15750R
	750	600	4	GLR15760R
	900	600	4	GLR15960R
	900	750	4	GLR15975R

Крышка на переходник правосторонний



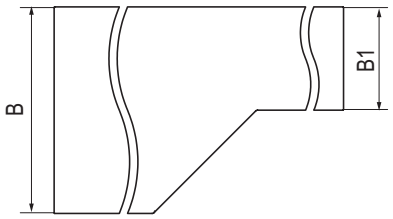

Назначение
• защита кабелей от внешних воздействий.

Ширина B, мм	Ширина B1, мм	Толщина, мм	Код,
200	150	3	GLR02015R
300	150	3	GLR03015R
300	200	3	GLR03020R
400	150	3	GLR04015R
400	300	3	GLR04030R
500	300	3	GLR05030R
500	400	3	GLR05040R
600	400	3	GLR06040R
600	500	3	GLR06050R
750	500	3	GLR07550R
750	600	3	GLR07560R
900	600	3	GLR09060R
900	750	3	GLR09075R

Держатель лестничного лотка



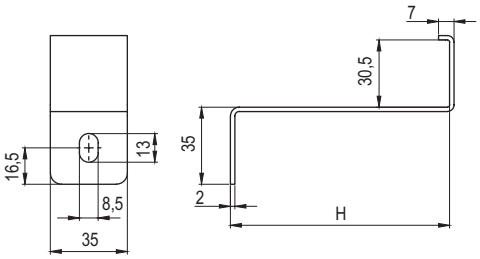

Назначение
• для крепления лестничного лотка к консоли.
Характеристики
• материал – нержавеющая сталь.

Высота, мм	Толщина, мм	Код
100	2	GLP10000I
150	2	GLP15000I

Перегородка



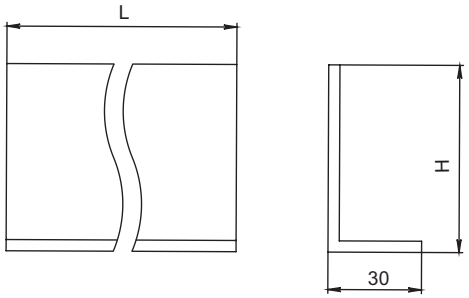

Назначение
• разделение кабельных линий внутри лотка.
Особенности
• перегородка SEP крепится метизами к дну лотка или траверсу.

Высота H, мм	Длина L, мм	Толщина, мм	Код
60	3000	4	GEP30010R
108	3000	4	GEP30015R

Соединительная пластина из стеклопластика



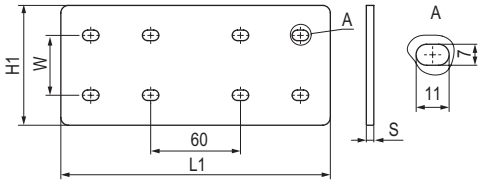

Назначение
- соединение лотков и аксессуаров.

Характеристики
- материал - стеклопластик.

Высота борта лотка, мм	H1, мм	L1, мм	Толщина, мм	Код
100	80	180	5	GPG01000R
150	130	202	5	GPG01500R

Соединительная пластина из нержавеющей стали



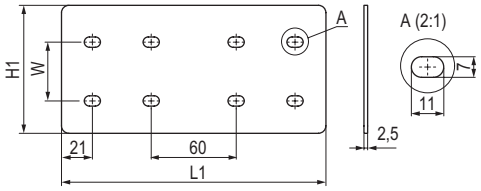

Назначение
- соединение лотков и аксессуаров.

Характеристики
- материал - нержавеющая сталь AISI 316L.

Высота борта лотка, мм	H1, мм	L1, мм	Толщина, мм	Код
100	87	182	2,5	GPG01000I
150	130	202	2,5	GPG01500I

Соединитель лотков шарнирный вертикальный



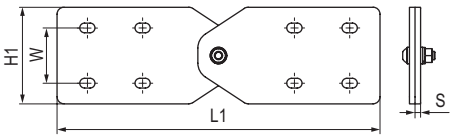

Назначение
- изменение уровня прокладки кабельной трассы под произвольным углом.

Характеристики
- материал - стеклопластик.

Высота борта лотка, мм	H1, мм	L1, мм	Толщина, мм	Код
100	87	238	5	GPV01000R
150	120	270	5	GPV01500R

Соединитель лотков шарнирный горизонтальный



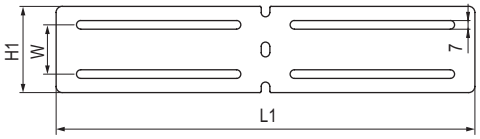

Назначение
- изменение уровня прокладки кабельной трассы под произвольным углом.

Характеристики
- материал – нержавеющая сталь AISI 316L.

Высота борта лотка, мм	H1, мм	L1, мм	Толщина, мм	Код
100	86	180	1,5	GPH01000I
150	100	202	1,5	GPH01500I

Держатель крышки



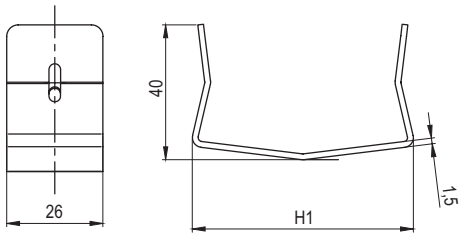

Назначение
- крепление крышки лотков в случае установки лестничных и листовых, перфорированных лотков на открытом воздухе в условиях больших ветровых нагрузок.

Характеристики
- материал – нержавеющая сталь AISI 316L.

Высота, мм	H1, мм	Код
100	112	GCC10000I
150	160	GCC15000I

Консоль с опорой



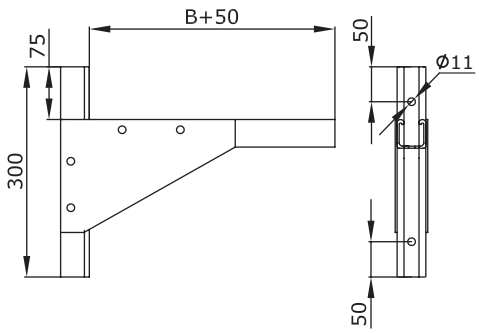

Назначение
- монтаж трассы кабельных лотков;
- крепление к стене.

Ширина B, мм	Нагрузка, кг	Толщина, мм	Код
50	309	3	GBM04105R
100	309	3	GBM04110R
150	234	3	GBM04115R
200	234	3	GBM04120R
300	170	3	GBM04130R

Кронштейн одиночный



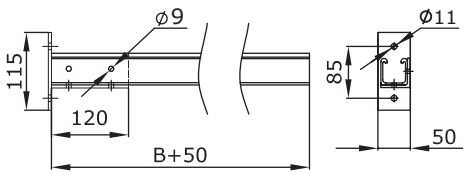

Назначение
- монтаж трассы кабельных лотков;
- крепление к стене.

Ширина B, мм	Нагрузка, кг	Толщина, мм	Код
50	288	3	GBP04105R
100	288	3	GBP04110R
150	288	3	GBP04115R
200	288	3	GBP04120R
300	170	3	GBP04130R
400	170	3	GBP04140R
500	100	3	GBP04150R
600	100	3	GBP04160R

Кронштейн двойной



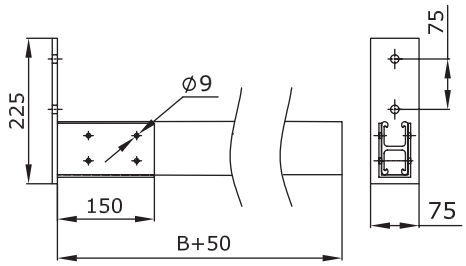

Назначение
- монтаж трассы кабельных лотков;
- крепление к стене.

Ширина B, мм	Нагрузка, кг	Толщина, мм	Код
500	193	3	GBD04150R
600	193	3	GBD04160R
700	120	3	GBD04170R
750	120	3	GBD04175R

Консоль с опорой для больших нагрузок



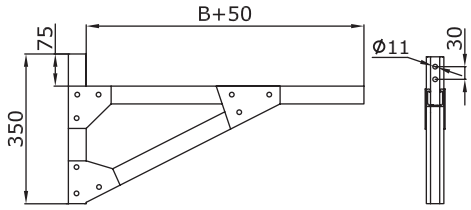

Назначение
- монтаж трассы кабельных лотков;
- крепление к стене.

Ширина B, мм	Нагрузка, кг	Толщина, мм	Код
200	334	3	GBH04120R
300	334	3	GBH04130R
400	254	3	GBH04140R
500	300	3	GBH04150R
600	300	3	GBH04160R
700	300	3	GBH04170R
750	300	3	GBH04175R
800	300	3	GBH04180R
900	300	3	GBH04190R
1000	300	3	GBH04100R

Профиль



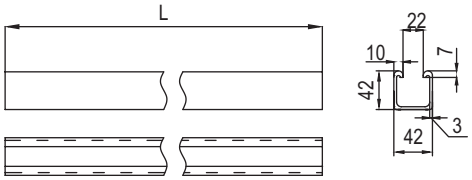

Назначение
- организация опорных конструкций.

Характеристики
- С-образный профиль.

Ширина B, мм	Толщина, мм	Код
3000	3	GPM4230R

Техническая информация

Данные, представленные в этой таблице, показывают влияние химических веществ на стеклопластиковый материал. Данные получены при эксплуатации изделий на реальных объектах. При необходимости использования систем стеклопластиковых лотков обратитесь в ДКС.

Таблица химических воздействий

Химическая среда	Концентрация	Полиэстер		Винилэстер	
		21 °C	71 °C	21 °C	71 °C
Уксусная кислота	5 %	У	У	У	У
Уксусная кислота	25 %	У	Н	У	У
Ацетон	ALL	Н	Н	Н	Н
Алюминий сульфат	5 %	У	У	У	У
Алюминий сульфата калия	5 %	У	У	У	У
Гидроксид аммония	10 %	У	Н	У	65°*
Бензол	ALL	Н	Н	Н	Н
Бензолсульфокислоты	5 %	У	У	У	У
Хлорид кальция	ALL	У	У	У	У
Хлор воды	ALL	Н	Н	У	У
Хромовая кислота	5 %	Н	Н	У	У
Сульфат меди	ALL	У	У	У	У
Этилендихлорид	ALL	Н	Н	Н	Н
Этиловый эфир	ALL	Н	Н	Н	Н
Этиленгликоль	ALL	У	У	У	У
Сульфата железа	ALL	У	У	У	У
Жирные кислоты	100 %	У	У	У	У
Кислота кремнефтористоводородная	20 %	Н	Н	У	У
Бензин, Автоматическая	100 %	У	Н	У	У
Хлористо-водородная кислота	25 %	У	Н	У	У
Хлористо-водородная кислота	37 %	У	Н	У	У
Керосин / Мазут	100 %	У	Н	У	У
Хлорид магния	100 %	У	У	У	У
Метилэтилкетон	100 %	Н	Н	Н	Н
Минеральное масло	100 %	У	У	У	У
Азотная кислота	5 %	У	У	У	У
Бикарбонат натрия	10 %	У	У	У	У
Натрий бисульфатные	ALL	У	У	У	У
Карбонат натрия	0 %	У	Н	У	У
Хлористый натрий	ALL	У	У	У	У
Гидроксида натрия	5 %	Н	Н	У	50°*
Нитрат натрия	ALL	У	У	У	У
Силикат натрия	ALL	У	Н	У	У
Сульфат натрия	ALL	У	У	У	У
Стирол	100 %	Н	Н	Н	Н
Серы диоксид	Dry	Н	Н	У	У
Серы диоксид	Wet	Н	Н	У	У
Серная кислота	1 %	У	У	У	У
Серная кислота	10 %	У	У	У	У
Серная кислота	25 %	У	У	У	У
Серная кислота	30 %	У	У	У	У
Серная кислота	50 %	Н	Н	У	У
Толуол	ALL	Н	Н	Н	Н
Трисодиум фосфат	20 %	У	Н	У	У
Вода дистиллированная	100 %	У	У	У	У
Вода (город / море)	100 %	У	У	У	У
Сульфат цинка	ALL	У	У	У	У

* Рекомендуется использовать при температуре ниже указанного значения

Проволочные металлические лотки "F5 Combitech"

Система металлических проволочных лотков 23.2
Прямые элементы 23.5
Монтажные аксессуары 23.11
Крепеж для проволочного лотка 23.20
Комплекты для монтажа 23.22
Инструмент 23.24
Примеры монтажа 23.25
Таблица комплектации 23.30

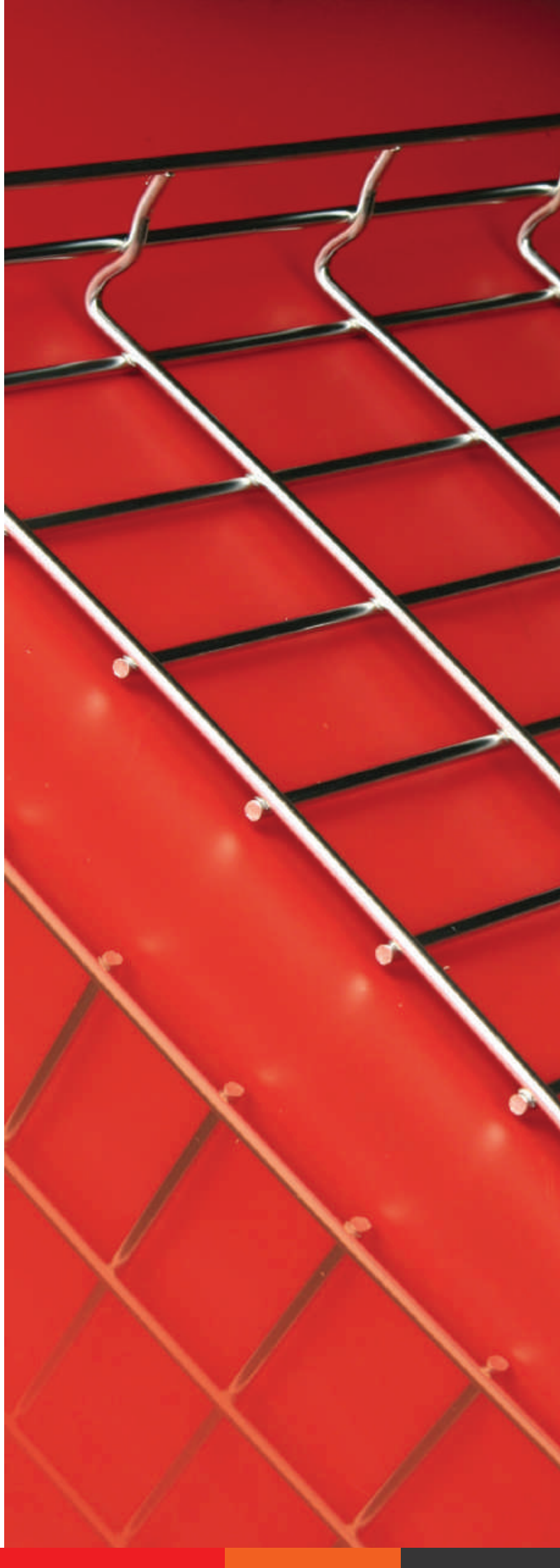

Система металлических проволочных лотков

Система металлических проволочных лотков предназначена для организации кабельной инфраструктуры преимущественно внутри зданий и сооружений. Большой ассортимент типоразмеров позволяет удовлетворять любые пожелания заказчиков, а специальные исполнения расширяют возможности использования системы проволочных лотков в агрессивных средах.
По сравнению с другими типами лотков существенно облегчен процесс монтажа кабельной трассы, особенно при большом количестве поворотов и разветвлений, что делает данный тип лотков предпочтительным при монтаже кабельных трасс сложной геометрии.

Сфера применения

Агропромышленный комплекс

Обязательное требование – кабельных трасс на основе нержавеющих проволочных лотков

Коммерческая недвижимость

Удобный монтаж и организация кабельной инфраструктуры любой сложности с повышенной эксплуатационной гибкостью



Производственно-складские помещения

Возможность прокладки различных силовых и информационных кабелей в зависимости от категории размещения

Преимущества



Т-образное соединение
В конструкции проволочного лотка ДКС используется торцевая сварка верхней продольной проволоки. Данный тип конструкции безопасен для монтажника и исключает повреждение кабеля об острые края проволоки

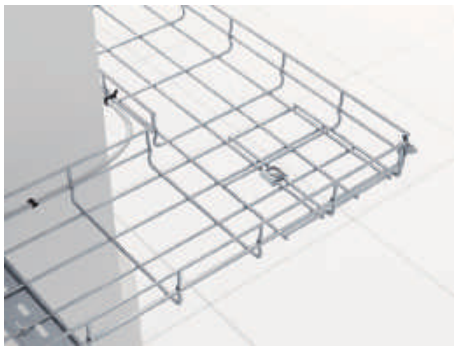

Легкий и быстрый монтаж
Система проволочных лотков "F5 Combitech" не требует большого количества аксессуаров. Монтаж системы проводится непосредственно на объекте. Любые разветвления и повороты производятся вручную при помощи лишь двух видов инструментов: кусачек и гаечного ключа. Это позволяет экономить до 60 % времени монтажа и снижает экономические затраты



Высокая прочность
Конструктивная особенность стенок лотка обеспечивает его высокие прочностные характеристики. Использование для производства лотка проволоки толщиной 4 и 5 мм позволяет добиться высокой нагрузочной способности



Широкий ассортимент крепежа
Компания ДКС производит широкий ассортимент универсального крепежа, позволяющий организовать кабельную систему любой сложности



Длительный срок службы
Различные варианты исполнения проволочных лотков позволяют подобрать нужное покрытие для любой сферы применения, что обеспечивает длительный срок службы и высокую надежность кабельной трассы в целом

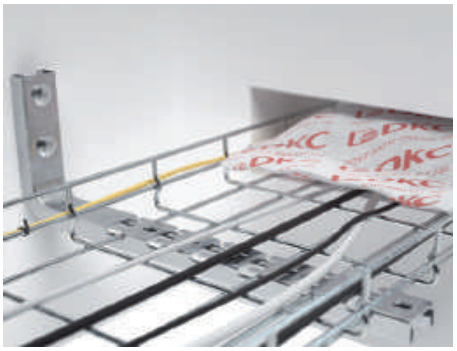

Создание огнестойких кабельных линий
В условиях открытого огня (пожара) проволочный лоток, смонтированный согласно техническому регламенту ДКС для монтажа огнестойких кабеленесущих конструкций, сохраняет несущую способность (R) в течение 90 минут, что подтверждается добровольными сертификационными испытаниями

Конфигуратор Fix Combitech
Программа автоматического расчета количества требуемых элементов кабеленесущих систем и аксессуаров к ним.
Сервис доступен на сайте компании в разделе "Поддержка": www.dkc.ru/ru/support/

Состав системы

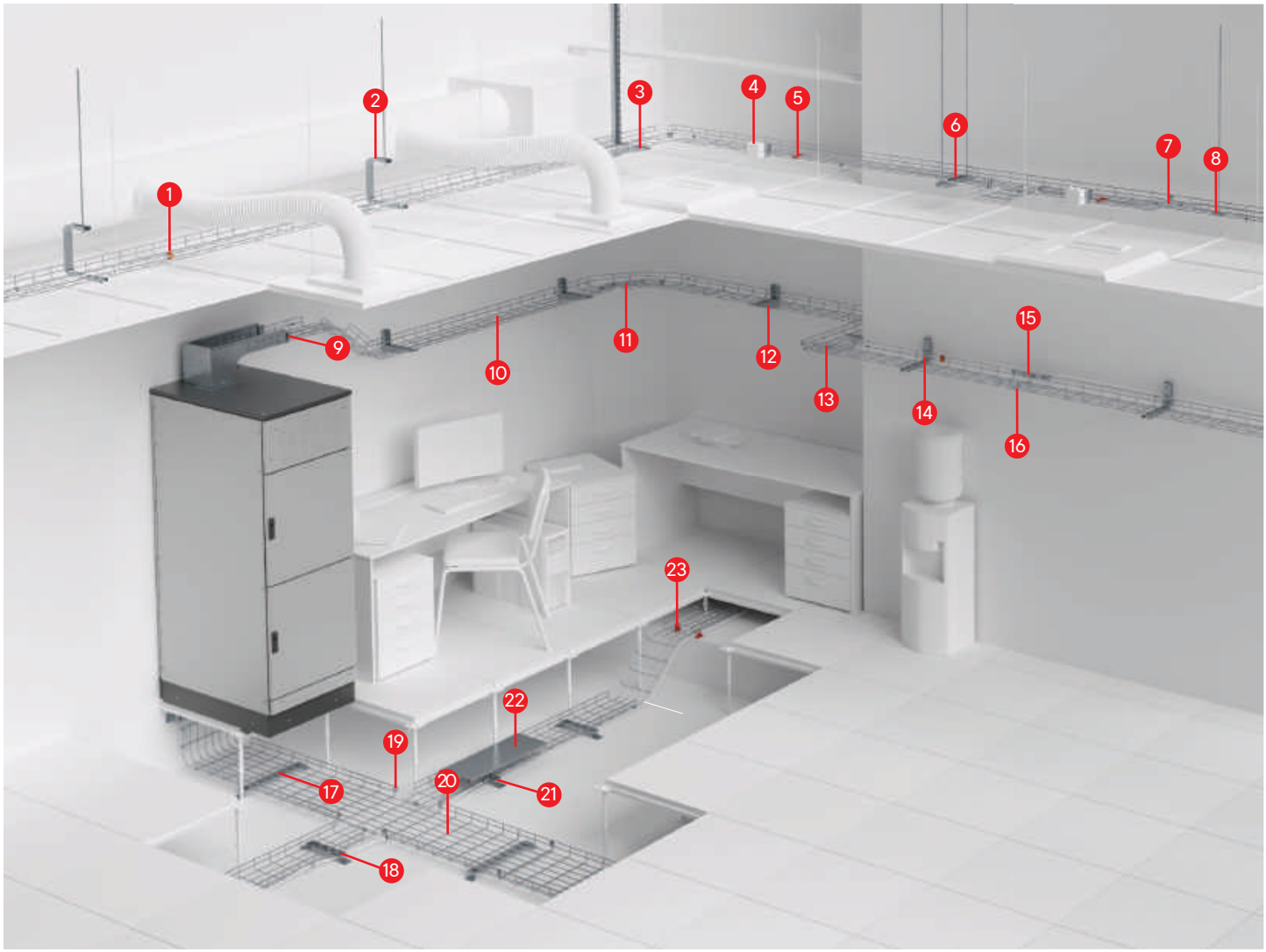

1. Усиленная клемма заземления для проволочного лотка
2. Легкая консоль потолочная для проволочного лотка FBA-30
3. Консоль BM для проволочного лотка
4. Монтажная плата
5. Ограничитель радиуса изгиба кабеля
6. С-образный профиль для проволочного лотка FPL-21
7. Соединительная пластина с отверстием по центру
8. Пластина для подвеса проволочного лотка на шпильке
9. Переходник с проволочного лотка на листовой
10. Проволочный лоток 50x200 L3000
11. Соединитель с семью отверстиями
12. Консоль ML для проволочного лотка
13. Крепежный комплект №1 для монтажа проволочного лотка
14. Легкая консоль для проволочного лотка FBC-30
15. Безвинтовое крепление для проволочного лотка
16. Безвинтовой зажим для проволочного лотка
17. Крепление TM к стене для вертикального монтажа
18. Клемма заземления для проволочного лотка
19. Крепежный комплект №3 для монтажа проволочного лотка
20. Проволочный лоток высотой 50 мм
21. Держатель для крышки
22. Крышка с заземлением на лоток
23. Комплект крепления для напольной установки

Прямые элементы

Проволочный лоток высотой 30 мм



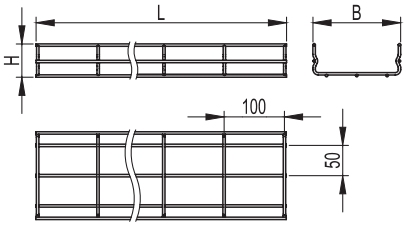

Назначение
• прокладка прямых участков кабельной трассы, изготовление поворотов и разветвлений для кабельной трассы.
Условия монтажа
• необходимо использовать дополнительные опоры с обеих сторон от каждого системного аксессуара. Для аксессуара "Поворот с большим радиусом изгиба" также необходима дополнительная опора по центру.
Характеристики
• диаметр проволоки – 4 мм для основания лотка 50, 100, 150, 200 и 300 мм;
• диаметр проволоки – 5 мм для основания лотка 400, 500 и 600 мм;
• исп. 1 – сталь, оцинкованная по методу Сендзимира;
• исп. 2 – горячее цинкование погружением после изготовления;
• исп. 3 – нержавеющая сталь AISI 304;
• исп. 6 – нержавеющая сталь AISI 316L.

Высота H, мм	Длина L, мм	Основание B, мм	Вес*, кг/м	Ø проволоки, мм	Код, исп. 1	Код, исп. 2	Код, исп. 3	Код, исп. 6
30	2000	50	0,38	4	FC3005L2	-	-	-
		100	0,53	4	FC3010L2	-	-	-
		150	0,68	4	FC3015L2	-	-	-
		200	0,82	4	FC3020L2	-	-	-
		300	0,82	4	FC3030L2	-	-	-
		400	2,2	5	FC3040L2	-	-	-
		500	2,66	5	FC3050L2	-	-	-
		600	3,12	5	FC3060L2	-	-	-
	3000	50	0.38	4	FC3005	FC3005HDZ	FC3005INOX	FC3005INOX316L
		100	0,53	4	FC3010	FC3010HDZ	FC3010INOX	FC3010INOX316L
		150	0,68	4	FC3015	FC3015HDZ	FC3015INOX	FC3015INOX316L
		200	0,82	4	FC3020	FC3020HDZ	FC3020INOX	FC3020INOX316L
		300	0,92	4	FC3030	FC3030HDZ	FC3030INOX	FC3030INOX316L
		400	2,20	5	FC3040	FC3040HDZ	FC3040INOX	FC3040INOX316L
		500	2,66	5	FC3050	FC3050HDZ	FC3050INOX	FC3050INOX316L
		600	3,12	5	FC3060	FC3060HDZ	FC3060INOX	FC3060INOX316L

* Значение в столбце соответствует Исполнению 1

Графики нагрузок

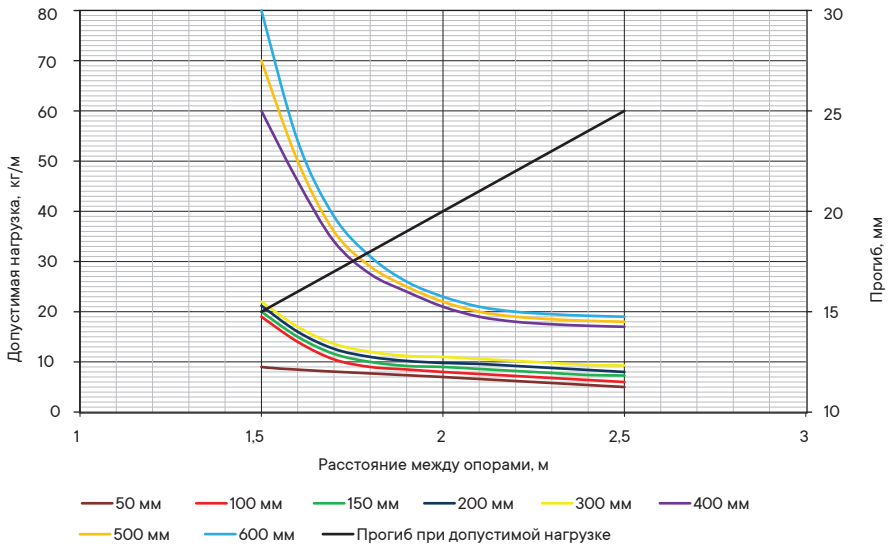

Условия испытаний лотков на безопасную рабочую нагрузку:
• для исполнений 1 и 2;
• графики допустимой нагрузки относятся к прямым элементам проволочного лотка;
• испытания по схеме из ГОСТ Р 52868 п. 10.3.3;
• расстояние от места стыка прямых секций в концевом пролете до опоры составляет 1/4–1/5 от длины пролета, схемы испытаний согласно ТУ 3449-001-73438690-2006;
• коэффициент запаса составляет не менее 1,7 от заявленной нагрузки.

Проволочный лоток высотой 50 мм

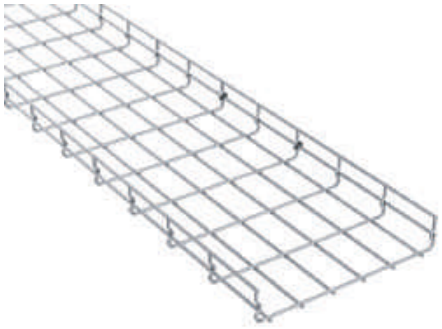

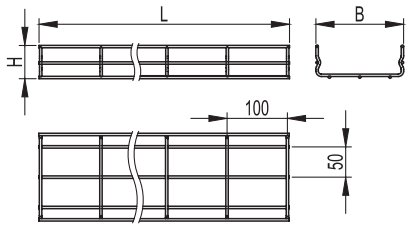

Назначение
• прокладка прямых участков кабельной трассы, изготовление поворотов и разветвлений для кабельной трассы.
Условия монтажа
• необходимо использовать дополнительные опоры с обеих сторон от каждого системного аксессуара. Для аксессуара "Поворот с большим радиусом изгиба" также необходима дополнительная опора по центру.
Характеристики
• диаметр проволоки – 4 мм для основания лотка 50, 100, 150 и 200 мм;
• диаметр проволоки – 5 мм для основания лотка 300, 400, 500 и 600 мм;
• исп. 1 – сталь, оцинкованная по методу Сендзимира;
• исп. 2 – горячее цинкование погружением после изготовления;
• исп. 3 – нержавеющая сталь AISI 304;
• исп. 6 – нержавеющая сталь AISI 316L.

Высота H, мм	Длина L, мм	Основание B, мм	Вес*, кг/м	Ø проволоки, мм	Код, исп. 1	Код, исп. 2	Код, исп. 3	Код, исп. 6
50	2000	50	0,62	4	FC5005L2	-	-	-
		100	0,77	4	FC5010L2	-	-	-
		150	0,91	4	FC5015L2	-	-	-
		200	1,06	4	FC5020L2	-	-	-
		300	2,11	5	FC5030L2	-	-	-
		400	2,57	5	FC5040L2	-	-	-
		500	3,03	5	FC5050L2	-	-	-
		600	3,49	5	FC5060L2	-	-	-
	3000	50	0,62	4	FC5005	FC5005HDZ	FC5005INOX	FC5005INOX316L
		100	0,77	4	FC5010	FC5010HDZ	FC5010INOX	FC5010INOX316L
		150	0,91	4	FC5015	FC5015HDZ	FC5015INOX	FC5015INOX316L
		200	1,06	4	FC5020	FC5020HDZ	FC5020INOX	FC5020INOX316L
		300	2,11	5	FC5030	FC5030HDZ	FC5030INOX	FC5030INOX316L
		400	2,57	5	FC5040	FC5040HDZ	FC5040INOX	FC5040INOX316L
		500	3,03	5	FC5050	FC5050HDZ	FC5050INOX	FC5050INOX316L
		600	3,49	5	FC5060	FC5060HDZ	FC5060INOX	FC5060INOX316L

* Значение в столбце соответствует Исполнению 1

Графики нагрузок

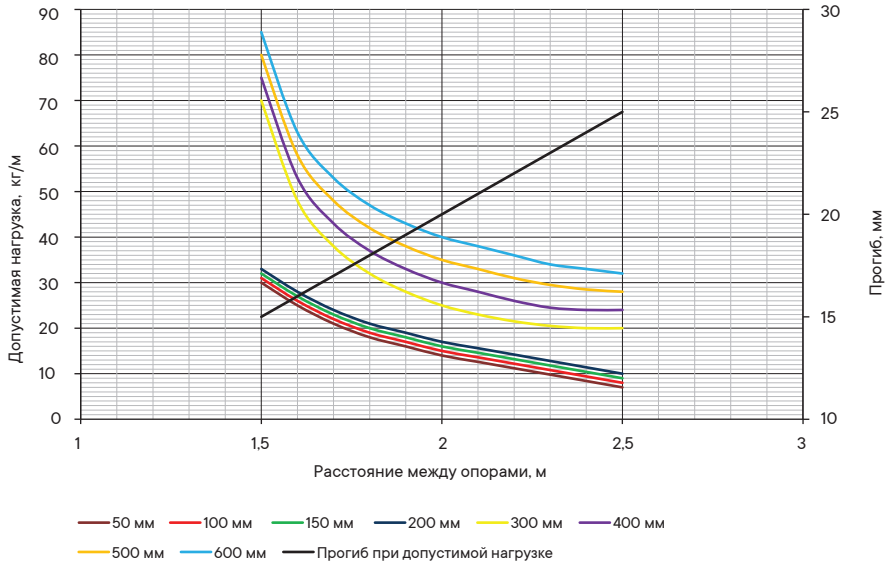

Условия испытаний лотков на безопасную рабочую нагрузку:
• для исполнений 1 и 2;
• графики допустимой нагрузки относятся к прямым элементам проволочного лотка;
• испытания по схеме из ГОСТ Р 52868 п. 10.3.3;
• расстояние от места стыка прямых секций в концевом пролете до опоры составляет 1/4–1/5 от длины пролета, схемы испытаний согласно ТУ 3449-001-73438690-2006;
• коэффициент запаса составляет не менее 1,7 от заявленной нагрузки.

Проволочный лоток высотой 80 мм

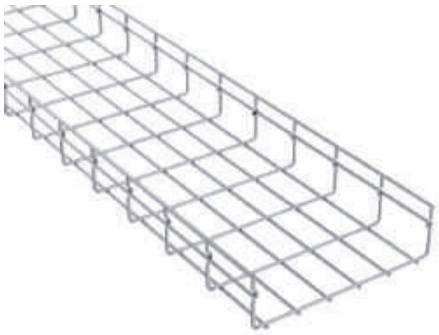

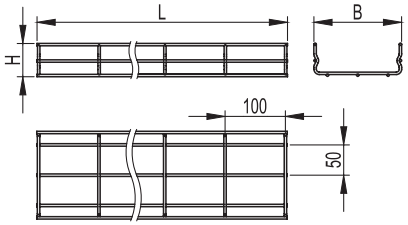

Назначение
• прокладка прямых участков кабельной трассы, изготовление поворотов и разветвлений для кабельной трассы.
Условия монтажа
• необходимо использовать дополнительные опоры с обеих сторон от каждого системного аксессуара. Для аксессуара "Поворот с большим радиусом изгиба" также необходима дополнительная опора по центру.
Характеристики
• диаметр проволоки – 4 мм для основания лотка 50, 100, 150 и 200 мм;
• диаметр проволоки – 5 мм для основания лотка 300, 400, 500 и 600 мм;
• исп. 1 – сталь, оцинкованная по методу Сендзимира;
• исп. 2 – горячее цинкование погружением после изготовления;
• исп. 3 – нержавеющая сталь AISI 304;
• исп. 6 – нержавеющая сталь AISI 316L.

Высота H, мм	Длина L, мм	Основание B, мм	Вес*, кг/м	Ø проволоки, мм	Код, исп. 1	Код, исп. 2	Код, исп. 3	Код, исп. 6
80	2000	80	0,81	4	FC8008L2	-	-	-
		100	0,83	4	FC8010L2	-	-	-
		150	0,97	4	FC8015L2	-	-	-
		200	1,12	4	FC8020L2	-	-	-
		300	2,2	5	FC8030L2	-	-	-
		400	2,66	5	FC8040L2	-	-	-
		500	3,12	5	FC8050L2	-	-	-
		600	3,58	5	FC8060L2	-	-	-
	3000	80	0,81	4	FC8008	FC8008HDZ	FC8008INOX	FC8008INOX316L
		100	0,83	4	FC8010	FC8010HDZ	FC8010INOX	FC8010INOX316L
		150	0,97	4	FC8015	FC8015HDZ	FC8015INOX	FC8015INOX316L
		200	1,12	4	FC8020	FC8020HDZ	FC8020INOX	FC8020INOX316L
		300	2,20	5	FC8030	FC8030HDZ	FC8030INOX	FC8030INOX316L
		400	2,66	5	FC8040	FC8040HDZ	FC8040INOX	FC8040INOX316L
		500	3,12	5	FC8050	FC8050HDZ	FC8050INOX	FC8050INOX316L
		600	3,58	5	FC8060	FC8060HDZ	FC8060INOX	FC8060INOX316L

* Значение в столбце соответствует Исполнению 1

Графики нагрузок

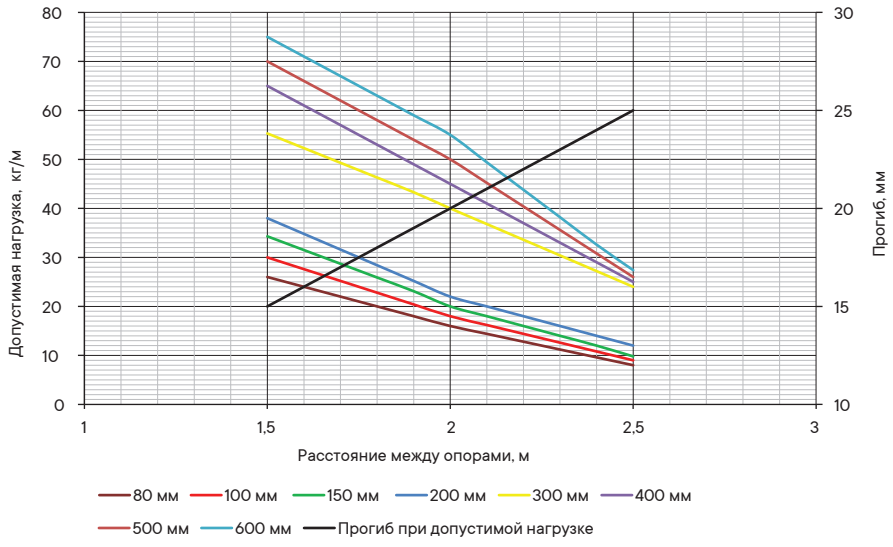

Условия испытаний лотков на безопасную рабочую нагрузку:
• для исполнений 1 и 2;
• графики допустимой нагрузки относятся к прямым элементам проволочного лотка;
• испытания по схеме из ГОСТ Р 52868 п. 10.3.3;
• расстояние от места стыка прямых секций в концевом пролете до опоры составляет 1/4–1/5 от длины пролета, схемы испытаний согласно ТУ 3449-001-73438690-2006;
• коэффициент запаса составляет не менее 1,7 от заявленной нагрузки.

Проволочный лоток высотой 100 мм

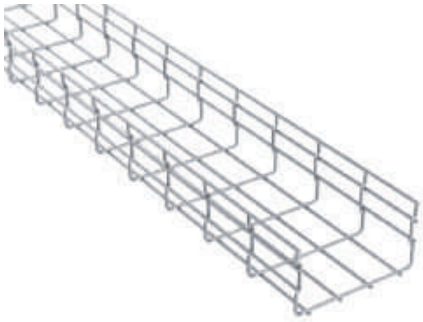

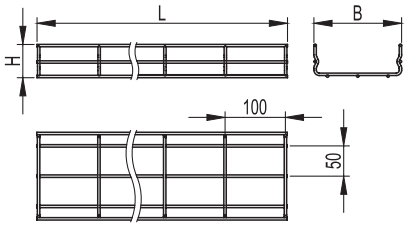

Назначение
• прокладка прямых участков кабельной трассы, изготовление поворотов и разветвлений для кабельной трассы.
Условия монтажа
• необходимо использовать дополнительные опоры с обеих сторон от каждого системного аксессуара. Для аксессуара "Поворот с большим радиусом изгиба" также необходима дополнительная опора по центру.
Характеристики
• диаметр проволоки – 4 мм для основания лотка 50, 100, 150 и 200 мм;
• диаметр проволоки – 5 мм для основания лотка 300, 400, 500 и 600 мм;
• исп. 1 – сталь, оцинкованная по методу Сендзимира;
• исп. 2 – горячее цинкование погружением после изготовления;
• исп. 3 – нержавеющая сталь AISI 304;
• исп. 6 – нержавеющая сталь AISI 316L.

Высота H, мм	Длина L, мм	Основание B, мм	Вес*, кг/м	Ø проволоки, мм	Код, исп. 1	Код, исп. 2	Код, исп. 3	Код, исп. 6
100	2000	100	1,06	4	FC1010L2	-	-	-
		150	1,21	4	FC1015L2	-	-	-
		200	1,35	4	FC1020L2	-	-	-
		300	2,57	5	FC1030L2	-	-	-
		400	3,03	5	FC1040L2	-	-	-
		500	3,49	5	FC1050L2	-	-	-
		600	3,95	5	FC1060L2	-	-	-
	3000	100	1,06	4	FC1010	FC1010HDZ	FC1010INOX	FC1010INOX316L
		150	1,21	4	FC1015	FC1015HDZ	FC1015INOX	FC1015INOX316L
		200	1,35	4	FC1020	FC1020HDZ	FC1020INOX	FC1020INOX316L
		300	2,57	5	FC1030	FC1030HDZ	FC1030INOX	FC1030INOX316L
		400	3,03	5	FC1040	FC1040HDZ	FC1040INOX	FC1040INOX316L
		500	3,49	5	FC1050	FC1050HDZ	FC1050INOX	FC1050INOX316L
		600	3,95	5	FC1060	FC1060HDZ	FC1060INOX	FC1060INOX316L

* Значение в столбце соответствует Исполнению 1

Графики нагрузок

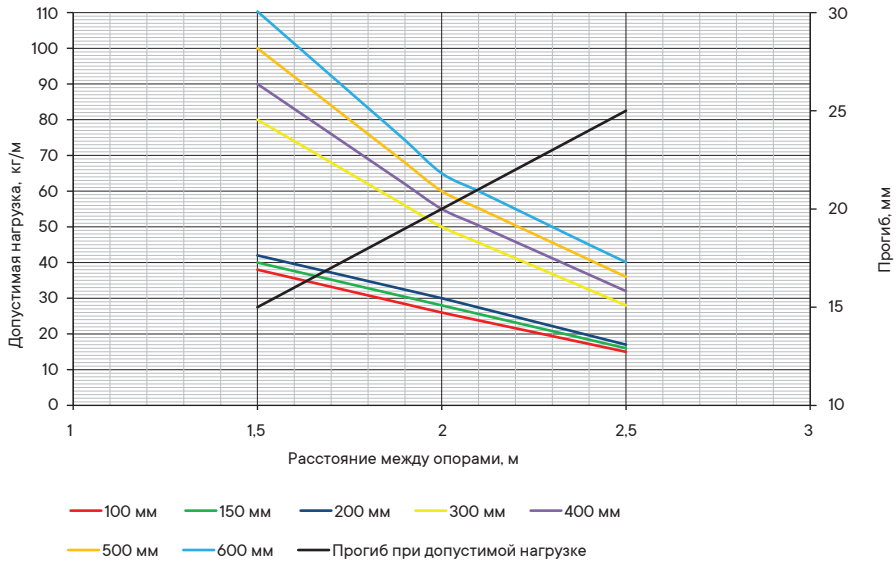

Условия испытаний лотков на безопасную рабочую нагрузку:
• для исполнений 1 и 2;
• графики допустимой нагрузки относятся к прямым элементам проволочного лотка;
• испытания по схеме из ГОСТ Р 52868 п. 10.3.3;
• расстояние от места стыка прямых секций в концевом пролете до опоры составляет 1/4–1/5 от длины пролета, схемы испытаний согласно ТУ 3449-001-73438690-2006;
• коэффициент запаса составляет не менее 1,7 от заявленной нагрузки.

G-образный проволочный лоток высотой 50 мм

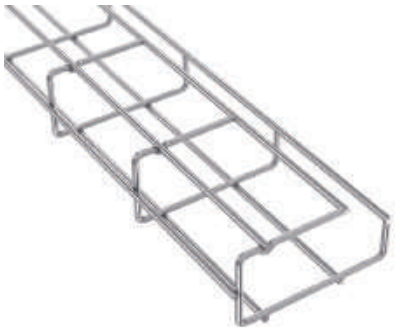

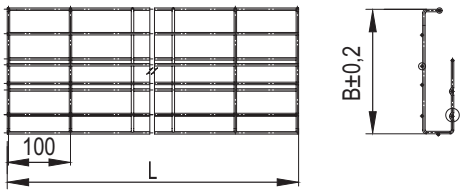

Назначение
• прокладка прямых участков кабельной трассы, изготовление поворотов и разветвлений для кабельной трассы.
Условия монтажа
• легкий монтаж к потолку или стене с помощью кронштейнов FC37308.
Характеристики
• диаметр проволоки – 4 мм;
• исп. 1 – сталь, оцинкованная по методу Сендзимира.

Ширина B, мм	Длина L, мм	Безопасная рабочая нагрузка, кг/м	Ø проволоки, мм	Код, исп. 1
100	2000	5	4	FC5010G
200	2000	10	4	FC5020G

Значения безопасной рабочей нагрузки действительны при креплении секций лотка через равные промежутки из расчета по два крепления на секцию.

Кронштейн для G-образного проволочного лотка



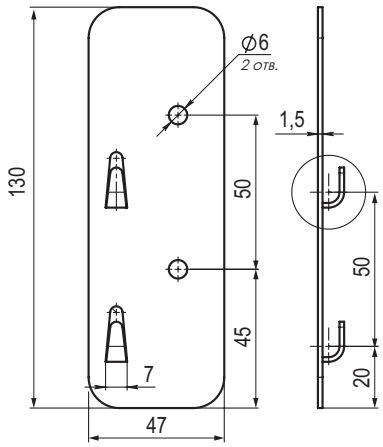

Назначение
• крепление G-образных проволочных лотков (код FC5010G и FC5020G) к стенам или потолку.
Характеристики
• максимальная допустимая нагрузка на кронштейн – 10 кг;
• толщина стали – 1,5 мм;
• исп. 1 – сталь, оцинкованная по методу Сендзимира.
Особенности
• на каждую прямую секцию лотка используются минимум два кронштейна;
• безвинтовое крепление проволочного лотка.

Вес, кг	Код, исп. 1
0,1	FC37308

Крышка лотка



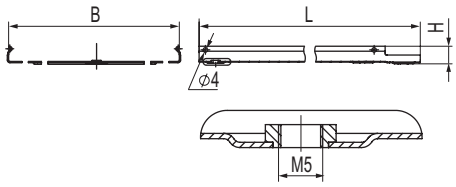

Назначение
• защита кабелей от внешних воздействий.
Характеристики
• исп. 1 – сталь, оцинкованная по методу Сендзимира;
• исп. 2 – горячее цинкование погружением после изготовления;
• исп. 3 – нержавеющая сталь AISI 304;
• исп. 6 - нержавеющая сталь AISI 316L.
Особенности
• благодаря С-образному профилю кромки, крышка защелкивается на лоток простым нажатием;
• крышка лотка имеет специально отштампованные концы для соединения внахлест;
• используется винт М5×8 (код CM030508) для создания контура заземления по крышке;
• крышки в горячеоцинкованном исполнении HDZ имеют с двух сторон присоединительные отверстия. Диаметр отверстий – 6,3 мм.

Длина L, мм	Ширина B, мм	Вес*, кг/м	Код, исп. 1	Код, исп. 2	Код, исп. 3	Код, исп. 6
3000	50	0,4	35520	35520HDZ	FKC050INOX	FKC050INOX316L
	80	0,54	35521	35521HDZ	FKC080INOX	FKC080INOX316L
	100	0,63	35522	35522HDZ	FKC100INOX	FKC100INOX316L
	150	0,87	35523	35523HDZ	FKC150INOX	FKC150INOX316L
	200	1,11	35524	35524HDZ	FKC200INOX	FKC200INOX316L
	300	1,58	35525	35525HDZ	FKC300INOX	FKC300INOX316L
	400	2,05	35526	35526HDZ	FKC400INOX	FKC400INOX316L
	500	2,52	35527	35527HDZ	FKC500INOX	FKC500INOX316L
	600	2,98	35528	35528HDZ	FKC600INOX	FKC600INOX316L
2000	50	0,4	35510	35510HDZ	–	-
	80	0,54	35511	35511HDZ	–	-
	100	0,63	35512	35512HDZ	–	-
	150	0,87	35513	35513HDZ	–	-
	200	1,11	35514	35514HDZ	–	-
	300	1,58	35515	35515HDZ	–	-
	400	2,05	35516	35516HDZ	–	-
	500	2,52	35517	35517HDZ	–	-

* Значение в столбце соответствует Исполнению 1
Крышки лотков шириной 50–300 мм поставляются без ребер жесткости и штампа логотипа

Монтажные аксессуары

Держатель для крышки



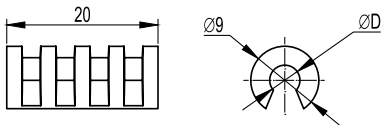

Назначение
• крепление крышки на проволочный лоток.
Характеристики
• материал – полипропилен.
Особенности
• два типоразмера в зависимости от диаметра проволоки лотка;
• необходимо два держателя на погонный метр крышки.

Ø проволоки лотка D, мм	Цвет	Вес, кг	Код
4	красный	0,001	FC37004
5	серый	0,001	FC37005

Универсальный держатель для крышки



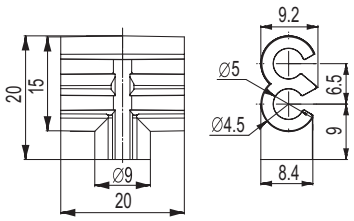

Назначение
• крепление крышки на проволочный лоток, секции которого соединены безвинтовым креплением (код FC37304).
Характеристики
• материал – эластичный полипропилен.
Особенности
• может применяться для фиксации крышки на лотках с диаметром проволоки 4 и 5 мм.

Ø проволоки лотка D, мм	Цвет	Вес, кг	Код
4/5	красный	0,001	FC37006

Консоль ML для проволочного лотка



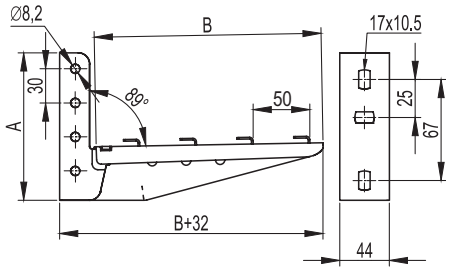

Назначение
• безвинтовое крепление проволочного лотка к стене.
Характеристики
• исп. 1 – сталь, оцинкованная по методу Сендзимира;
• исп. 3 – нержавеющая сталь AISI 304.
Особенности
• возможен монтаж в профиль PSM, PSL болтами M8×60 и гайками M8.

Толщина, мм	Ширина B, мм	Макс. нагрузка, кг	Высота A, мм	Вес*, кг	Код, исп. 1	Код, исп. 3
1,5	100	145	125	0,455	FC34105	FC34101INOX
	150	136	130	0,475	FC34106	FC34102INOX
	200	120	130	0,500	FC34107	FC34103INOX
	300	96	140	0,770	FC34108	FC34104INOX
2	100	179	125	0,495	FC34101	-
	150	170	130	0,533	FC34102	-
	200	150	130	0,590	FC34103	-
	300	120	140	0,870	FC34104	-

* Значение в столбце соответствует Исполнению 1

Консоль ML для проволочного лотка, сборная



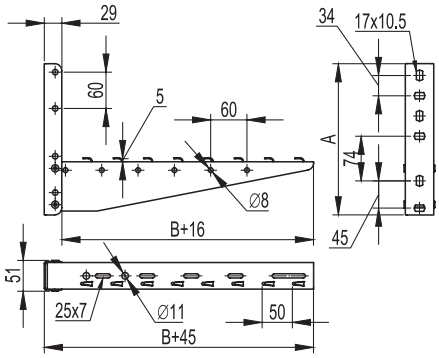

Назначение
• безвинтовое крепление проволочного лотка к стене.
Характеристики
• толщина стали – 1,5 мм;
• исп. 1 – сталь, оцинкованная по методу Сендзимира.
Особенности
• не подходит для профилей PSM, PSL.

Ширина B, мм	Макс. нагрузка, кг	Высота A, мм	Вес*, кг	Код, исп. 1
400	190	250	1,158	FC33833
500	170	250	1,375	FC33834
600	150	250	1,45	FC33835

Консоль BM для проволочного лотка



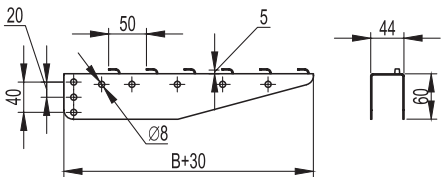

Назначение
• безвинтовое крепление проволочного лотка.
Характеристики
• толщина стали – 1,5 мм;
• исп. 1 – сталь, оцинкованная по методу Сендзимира.
Особенности
• монтируется в профиль PSM, PSL болтами M8×60 и гайками M8.

Ширина B, мм	Макс. нагрузка, кг	Вес*, кг	Код, исп. 1
100	300	0,190	FC34179
150	290	0,280	FC34180
200	250	0,300	FC34182
300	190	0,490	FC34183
400	190	0,740	FC34184
500	170	0,950	FC34185
600	150	1,200	FC34186

Легкая консоль для проволочного лотка FBL–30



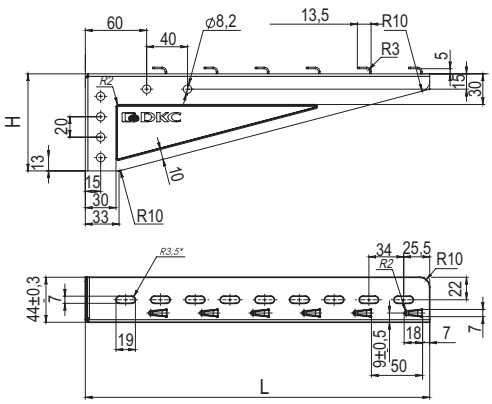

Назначение
• безвинтовое крепление проволочного лотка к стене.
Характеристики
• исп. 1 – сталь, оцинкованная по методу Сендзимира.
Особенности
• крепление в профиль BPL–29 и BPM–29.

Ширина лотка, мм	Макс. нагрузка, кг		Длина L, мм	Высота H, мм	Толщина стали, мм	Вес, кг	Код исп. 1
	крепление к стене	крепление в профиль					
100	60	125	137	65	1,2	0,14	FBL3010
150	55	90	187	70	1,2	0,18	FBL3015
200	65	135	237	85	1,5	0,31	FBL3020
300	60	110	337	95	1,5	0,44	FBL3030

* Значение в столбце соответствует Исполнению 1

Легкая консоль для проволочного лотка FBC–30



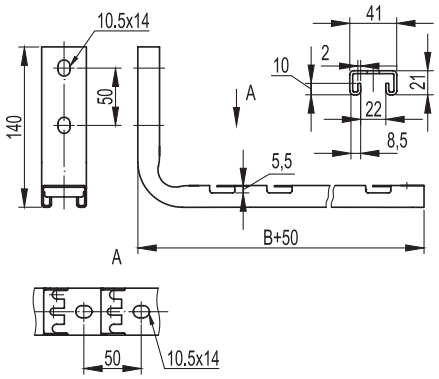

Назначение
• безвинтовой монтаж трассы на основе проволочного лотка к стене.
Характеристики
• толщина стали – 2 мм;
• исп. 1 – сталь, оцинкованная по методу Сендзимира.

Ширина лотка B, мм	Высота, мм	Макс. нагрузка, кг	Вес*, кг	Код, исп. 1
100	140	100	0,400	FBC3010
200	140	80	0,670	FBC3020
300	140	70	0,63	FBC3030
400	140	50	0,76	FBC3040

Легкая консоль потолочная для проволочного лотка FBA–30



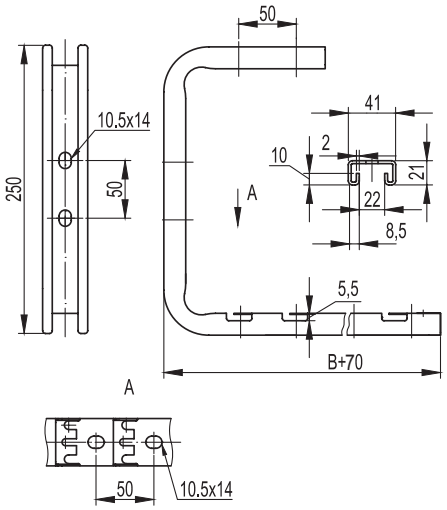

Назначение
• безвинтовой монтаж трассы на основе проволочного лотка к стене и потолку.
Характеристики
• толщина стали – 2 мм;
• исп. 1 – сталь, оцинкованная по методу Сендзимира.

Ширина лотка B, мм	Высота, мм	Макс. нагрузка, кг	Вес*, кг	Код, исп. 1
100	250	100	0,800	FBA3010
200	250	80	1,080	FBA3020
300	250	70	0,99	FBA3030
400	250	50	1,1	FBA3040

* Значение в столбце соответствует Исполнению 1

С-образный профиль для проволочного лотка FPL–21



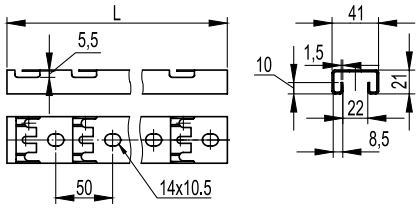

Назначение
- подвес проволочного лотка на шпильках;
- безвинтовое крепление проволочного лотка.

Характеристики
- С-образный профиль;
- толщина стали – 1,5 мм:
- исп. 1 – сталь, оцинкованная по методу Сендзимира.

Ширина лотка, мм	Длина L, мм	Вес, кг	Код, исп. 1
100	180	0,210	FPL2101*
200	280	0,310	FPL2102*
300	380	0,410	FPL2103*
400	480	0,520	FPL2104*
500	580	0,620	FPL2105*
600	680	0,730	FPL2106*
700	722	0,760	FPL2107
800	822	0,860	FPL2108
1000	1022	1,070	FPL2110
1200	1222	1,280	FPL2112
1800	1822	1,910	FPL2118
2000	2022	2,120	FPL2120
3000	3022	3,160	FPL2130

* Отсутствует перфорация между зубчатыми креплениями

Усиленная клемма заземления для проволочного лотка

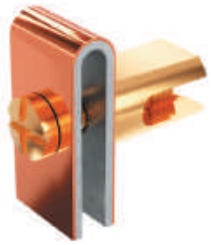

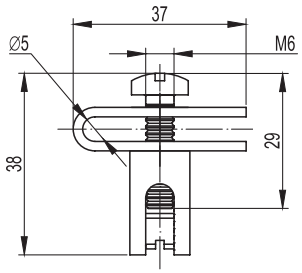

Назначение
- заземление силовых трасс в лотках с высотой борта 50, 80 и 100 мм.

Характеристики
- площадь сечения применяемого заземляющего провода – от 0,8 до 78,5 мм^2 (диаметр провода – от 1 до 10 мм).

Особенности
- не подходит для проволочных лотков с высотой борта 30 мм;
- заземление проволочных лотков производится каждые 20 метров.

Вес, кг	Код
0,040	FC37303

Клемма заземления для проволочного лотка



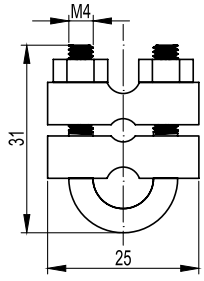

Назначение
- заземление силовых трасс всех типоразмеров лотков.

Характеристики
- площадь сечения применяемого заземляющего провода – от 7,0 до 78,5 мм^2 (диаметр провода – от 3 до 10 мм).

Особенности
- универсальность, подходит для проволочных лотков с высотой борта от 30 до 100 мм;
- заземление проволочных лотков производится каждые 20 метров.

Вес, кг	Код
0,030	FC37302

Пластина для подвеса проволочного лотка на шпильке



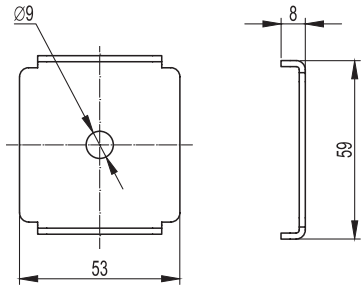

Назначение
• подвес проволочного лотка к потолку на одной шпильке.
Характеристики
• подвес проволочного лотка шириной до 300 мм включительно;
• подвес на шпильке М8;
• при использовании шайб возможен подвес на шпильке М6;
• исп. 1 – сталь, оцинкованная по методу Сендзимира;
• исп. 3 – нержавеющая сталь AISI 304.
Особенности
• для каждой точки подвеса по центру лотка монтируется одна шпилька;
• на один подвес необходимы две пластины и две гайки с насечкой, препятствующей откручиванию.

Вес*, кг	Код, исп. 1	Код, исп. 3
0,030	FC37311	FC37311INOX

Соединительная пластина с отверстием по центру



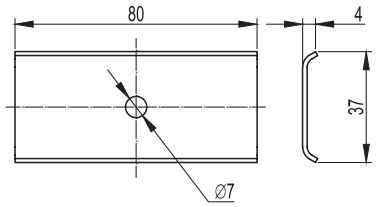

Назначение
• соединение между собой проволочных лотков с высотой борта 50, 80 или 100 мм.
Характеристики
• толщина стали – 1,5 мм;
• исп. 1 – сталь, оцинкованная по методу Сендзимира.
Особенности
• не используется с проволочными лотками с высотой борта 30 мм.

Вес*, кг	Код, исп. 1
0,031	FC37306

Держатель для проволочного лотка с основанием 50 мм



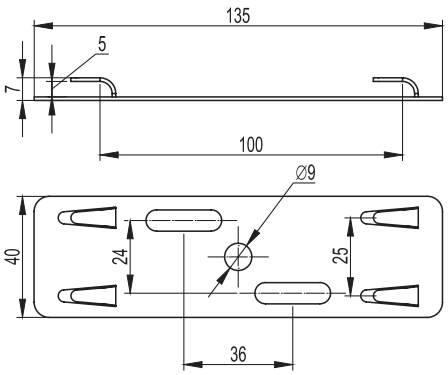

Назначение
• крепление проволочных лотков (код FC3005 и FC5005) к консоли или профилю, также применяется в качестве базы для крепления на шпильке;
• безвинтовое крепление проволочного лотка.
Характеристики
• подвес проволочного лотка шириной до 300 мм включительно;
• максимальная допустимая нагрузка на держатель – 18 кг;
• толщина стали – 1,0 мм;
• исп. 1 – сталь, оцинкованная по методу Сендзимира;
• исп. 3 – нержавеющая сталь AISI 304.
Особенности
• для каждой точки подвеса по центру лотка монтируется одна шпилька.

Вес*, кг	Код, исп. 1	Код, исп. 3
0,060	FC37305	FC37305INOX

* Значение в столбце соответствует Исполнению 1

Соединитель с семью отверстиями



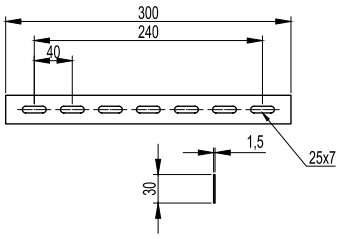

Назначение
• изготовление ряда системных аксессуаров (поворот с большим радиусом, редукция), также соединение проволочных лотков между собой.
Характеристики
• толщина стали – 1,5 мм;
• исп. 1 – сталь, оцинкованная по методу Сендзимира;
• исп. 3 – нержавеющая сталь AISI 304.
Особенности
• возможность использования для соединения проволочных лотков с листовыми лотками.

Вес*, кг	Код, исп. 1	Код, исп. 3
0,100	FC34247	FC34247INOX

* Значение в столбце соответствует Исполнению 1

Переходник с проволочного лотка на листовой



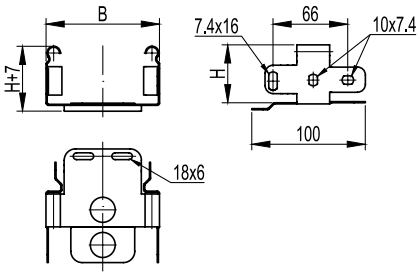

Назначение
• позволяет осуществить переход с кабельной трассы на основе листовых и лестничных лотков на проволочный лоток.
Характеристики
• толщина стали – 1,0 мм;
• исп. 1 – сталь, оцинкованная по методу Сендзимира.

Высота H, мм	Основание B, мм	Код, исп. 1
50	50	FC15005
	100	FC15010
	150	FC15015
	200	FC15020
	300	FC15030
	400	FC15040
	500	FC15050
	600	FC15060
80	80	FC18008
	100	FC18010
	150	FC18015
	200	FC18020
	300	FC18030
	400	FC18040
	500	FC18050
	600	FC18060
100	100	FC11010
	150	FC11015
	200	FC11020
	300	FC11030
	400	FC11040
	500	FC11050
	600	FC11060

Монтажная плата



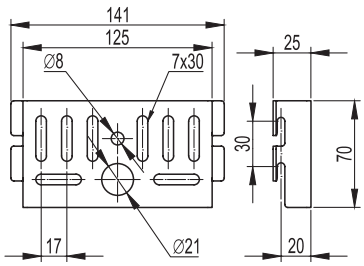

Назначение
• монтаж ответвительных коробок.
Характеристики
• толщина стали – 2,0 мм;
• исп. 1 – сталь, оцинкованная по методу Сендзимира;
• исп. 3 – нержавеющая сталь AISI 304.
Особенности
• может использоваться для крепления к стене лотков шириной до 150 мм;
• для лотков высотой 50, 80, 100 мм.

Вес*, кг	Код, исп. 1	Код, исп. 3
0,150	FC37310	FC37310INOX

Увеличенные монтажные платы 145×130 мм



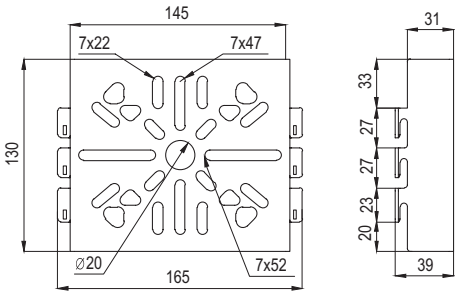

Назначение
• монтаж ответвительных коробок, промышленных разъемов, систем видеонаблюдения, сигнального и специализированного оборудования.
Характеристики
• толщина стали – 2 мм;
• исп. 1 – сталь, оцинкованная по методу Сендзимира.
Особенности
• может использоваться для крепления к стене лотков шириной до 300 мм;
• крепление оборудования к перфорированным платам осуществляется метизами "M5 Combitech" (CM100500+CM080520);
• крепление оборудования к неперфорированным платам осуществляется самосверлящими саморезами по металлу;
• для лотков высотой 50, 80, 100 мм.

Вес*, кг	Код, исп. 1	Примечание
0,370	FC37312	неперфорированная
0,430	FC37313	перфорированная

* Значение в столбце соответствует Исполнению 1

Увеличенные монтажные платы 230×120 мм



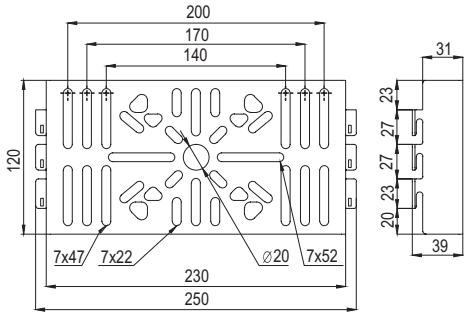

Назначение
• монтаж ответвительных коробок, промышленных разъемов, систем видеонаблюдения, сигнального и специализированного оборудования.
Характеристики
• толщина стали – 2 мм;
• исп. 1 – сталь, оцинкованная по методу Сендзимира.
Особенности
• может использоваться для крепления к стене лотков шириной до 300 мм;
• крепление оборудования к перфорированным платам осуществляется метизами М5 (СМ100500+СМ080520);
• крепление оборудования к неперфорированным платам осуществляется самосверлящими саморезами по металлу;
• для лотков высотой 50, 80, 100 мм.

Вес, кг	Код, исп. 1	Примечание
0,440	FC37314	неперфорированная
0,550	FC37315	перфорированная

Безвинтовое крепление для проволочного лотка



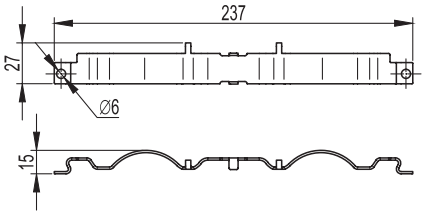

Назначение
• соединение прямых элементов проволочных лотков.
Характеристики
• толщина стали – 1,5 мм;
• исп. 1 – сталь, оцинкованная по методу Сендзимира;
• исп. 3 – нержавеющая сталь AISI 304.
Особенности
• для монтажа не требует никаких дополнительных инструментов.

Вес*, кг	Код, исп. 1	Код, исп. 3
0,070	FC37304	FC37304INOX

Безвинтовой зажим для проволочного лотка



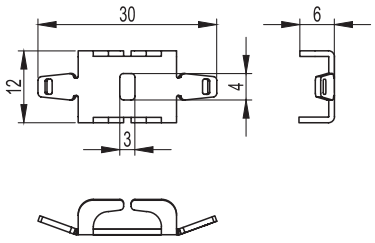

Назначение
• соединение оснований проволочных лотков.
Характеристики
• толщина стали – 1,5 мм;
• исп. 1 – сталь, оцинкованная по методу Сендзимира;
• исп. 3 – нержавеющая сталь AISI 304.
Особенности
• для монтажа требуются плоскогубцы.

Вес*, кг	Код, исп. 1	Код, исп. 3
0,007	FC37307	FC37307INOX

* Значение в столбце соответствует Исполнению 1

Металлические ограничители радиуса изгиба кабеля



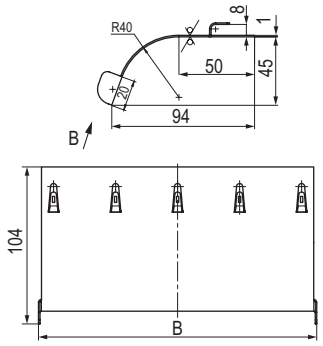

Назначение
• организация опусков питающих кабелей как к оборудованию, так и для перехода по высоте больших групп кабеля, объединенных в пучки.
Характеристики
• толщина стали – 1 мм;
• исп. 1 – сталь, оцинкованная по методу Сендзимира.
Особенности
• радиус R=40 мм позволяет избежать перегибов и повреждений кабеля;
• безвинтовое крепление к основанию лотка за счет применения элементов быстрой фиксации.

Ширина основания лотка B, мм	Вес*, кг	Код, исп. 1
100	0,060	FC37010
150	0,090	FC37015
200	0,130	FC37020
300	0,200	FC37030
400	0,310	FC37045

* Значение в столбце соответствует Исполнению 1

Ограничитель радиуса изгиба кабеля



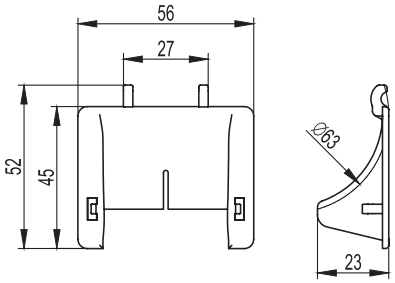

Назначение
• необходим при использовании критичных к малому радиусу изгиба кабелей.
Характеристики
• материал – АБС-пластик.
Особенности
• для монтажа не требует никаких дополнительных инструментов.

Вес, кг	Код
0,004	FC37009

Комплект креплений для напольной установки



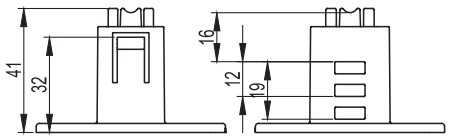

Назначение
• напольный монтаж проволочного лотка.
Характеристики
• возможные варианты высоты: 40, 47, 55 или 63 мм;
• материал – АБС-пластик.
Комплект поставки
• крепление;
• телескопический удлинитель.

Вес, кг	Код
0,011	FC37230

Маркировочная таблица

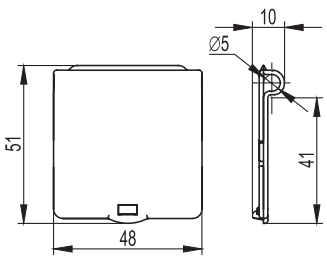

Назначение
• маркировка кабельных систем на основе проволочных лотков.
Характеристики
• материал – полистирол.
Особенности
• этикетка с необходимой информацией помещается внутрь таблички.

Вес, кг	Код
0,006	FC37008

Крепеж для проволочного лотка

Винт для монтажа проволочного лотка



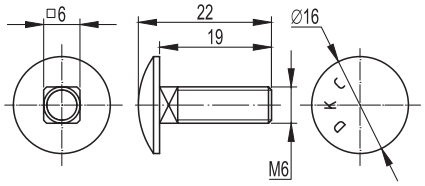

Назначение
• соединение отрезков проволочного лотка между собой, изготовление системных аксессуаров;
• крепление проволочного лотка к монтажным аксессуарам.
Характеристики
• класс прочности 4,8 для исп. 1;
• исп. 1 – сталь, оцинкованная по методу Сендзимира;
• исп. 2 – горячее цинкование погружением после изготовления;
• исп. 3 – нержавеющая сталь AISI 304.
Особенности
• применяется в составе крепежных комплектов №1 и №4.

Обозначение	Шт./упак.	Вес упаковки, кг	Код, исп. 1	Код, исп. 2	Код, исп. 3
M6×20	50	0,35	CM050620	CM050620HDZ	CM050620INOX

Винт со специальной головкой для проволочного лотка



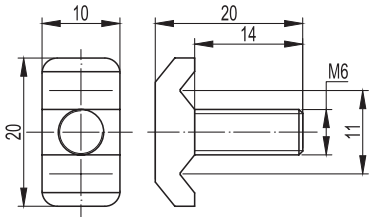

Назначение
• соединение отрезков проволочного лотка между собой, изготовление системных аксессуаров;
• крепление проволочного лотка к монтажным аксессуарам.
Характеристики
• класс прочности 4,8 для исп. 1;
• исп. 1 – сталь, оцинкованная по методу Сендзимира.
Особенности
• применяется в составе крепежных комплектов №3 и №5.

Обозначение	Шт./упак.	Вес упаковки, кг	Код, исп. 1
M6×14	50	0,41	CM060614

Крюк-болт для механического соединения проволочного лотка



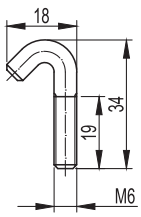

Назначение
• крепление проволочного лотка к монтажным аксессуарам.
Характеристики
• класс прочности 4,8 для исп. 1;
• исп. 1 – сталь, оцинкованная по методу Сендзимира.
Особенности
• применяется в составе крепежного комплекта №2.

Обозначение	Шт./упак.	Вес упаковки, кг	Код, исп. 1
M6×20	50	0,32	CM070620

Шайба для соединения проволочного лотка



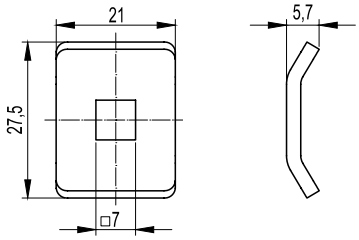

Назначение
• соединение проволочных лотков между собой, изготовление системных аксессуаров проволочного лотка, крепление проволочного лотка к монтажным аксессуарам.
Характеристики
• для использования с винтом M6×20;
• исп. 1 – сталь, оцинкованная по методу Сендзимира;
• исп. 2 – горячее цинкование погружением после изготовления;
• исп. 3 – нержавеющая сталь AISI 304.
Особенности
• применяется в составе крепежных комплектов №1 и №4.

Размер отверстия, мм	Шт./упак.	Вес упаковки, кг	Код, исп. 1	Код, исп. 2	Код, исп. 3
7×7	50	0,50	CM170600	CM170600HDZ	CM170600INOX

Шайба четырехлепестковая для соединения проволочного лотка



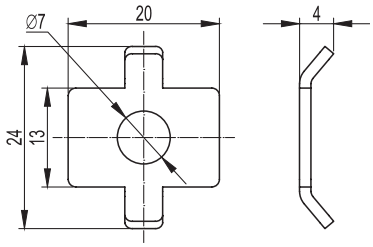

Назначение
• соединение проволочных лотков между собой, изготовление системных аксессуаров проволочного лотка.
Характеристики
• для использования с винтом M6×20;
• исп. 1 – сталь, оцинкованная по методу Сендзимира;
• исп. 2 – горячее цинкование погружением после изготовления;
• исп. 3 – нержавеющая сталь AISI 304.
Особенности
• применяется в составе крепежного комплекта №3.

Ø отверстия, мм	Шт./упак.	Вес упаковки, кг	Код, исп. 1	Код, исп. 2	Код, исп. 3
7	50	0,30	CM180600	CM180600HDZ	CM180600INOX

Шайба со специальной головкой для соединения проволочного лотка



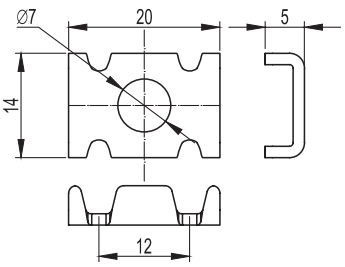

Назначение
• соединение проволочных лотков между собой, изготовление системных аксессуаров проволочного лотка;
• крепление проволочного лотка к монтажным аксессуарам.
Характеристики
• для использования с винтом M6×14;
• исп. 1 – сталь, оцинкованная по методу Сендзимира.
Особенности
• применяется в составе крепежного комплекта №3.

Ø отверстия, мм	Шт./упак.	Вес упаковки, кг	Код, исп. 1
7	50	0,10	CM190600

Комплекты для монтажа

Комплект №1





Назначение
• применяется для соединения проволочных лотков встык, а также при изготовлении системных аксессуаров (повороты, Т-образные отводы, редукции и т. д.).
Характеристики
• в одной упаковке 50 комплектов;
• исп. 1 – сталь, оцинкованная по методу Сендзимира;
• исп. 2 – горячее цинкование погружением после изготовления;
• исп. 3 – нержавеющая сталь AISI 304;
• исп. 6 – нержавеющая сталь AISI 316L.

Комплектация	Исп. 1		Исп. 2		Исп. 3		Исп. 6	
	код	код комплекта	код	код комплекта	код	код комплекта	код	код комплекта
Винт М6×20	CM050620	CM350001	CM050620HDZ	CM350001HDZ	CM050620INOX	CM350001INOX	CM050620INOX316L	CM350001INOX316L
Шайба	CM170600		CM170600HDZ		CM170600INOX		CM170600INOX316L	
Шайба четырехлепестковая	CM180600		CM180600HDZ		CM180600INOX		CM180600INOX316L	
Гайка М6	CM100600		CM100600HDZ		CM100600INOX		CM100600INOX316L	

Комплект №2





Назначение
• применяется для крепления проволочных лотков к монтажным аксессуарам (консолям и профилям). При использовании специализированных монтажных аксессуаров быстрого монтажа с системой безвинтового крепления проволочных лотков применение данного комплекта не требуется.
Характеристики
• в одной упаковке 50 комплектов;
• исп. 1 – сталь, оцинкованная по методу Сендзимира.
Особенности
• при использовании специализированных монтажных аксессуаров быстрого монтажа с системой безвинтового крепления проволочных лотков применение данного комплекта не требуется.

Комплектация	Исп. 1	
	код	код комплекта
Крюк М6×20	CM070620	CM350002
Гайка М6	CM100600	
Шайба четырехлепестковая	CM180600	

Комплект №3





Назначение
• применяется для соединения проволочных лотков встык, а также при изготовлении системных аксессуаров (повороты, Т-образные отводы, редукции и так далее).
Характеристики
• в одной упаковке 50 комплектов;
• исп. 1 – сталь, оцинкованная по методу Сендзимира.

Комплектация	Исп. 1	
	код	код комплекта
Винт М6×14	CM060614	CM350003
Шайба со специальной головкой	CM190600	
Гайка М6	CM100600	

Комплект №4

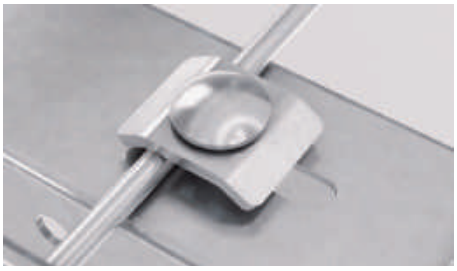



Назначение
• применяется для соединения проволочных лотков и изготовления системных аксессуаров с помощью соединительной пластины (код FC3730) или соединителя (код FC3424);
• возможно применение для крепления проволочных лотков к монтажным аксессуарам (консолям и профилю).
Характеристики
• в одной упаковке 50 комплектов;
• исп. 1 – сталь, оцинкованная по методу Сендзимира;
• исп. 2 – горячее цинкование погружением после изготовления;
• исп. 3 – нержавеющая сталь AISI 304;
• исп. 6 – нержавеющая сталь AISI 316L.

Комплектация	Исп. 1		Исп. 2		Исп. 3		Исп. 6	
	код	код комплекта	код	код комплекта	код	код комплекта	код	код комплекта
Винт М6×20	CM050620	CM350004	CM050620HDZ	CM350004HDZ	CM050620INOX	CM350004INOX	CM050620INOX316L	CM350004INOX316L
Шайба	CM170600		CM170600HDZ		CM170600INOX		CM170600INOX316L	
Гайка М6	CM100600		CM100600HDZ		CM100600INOX		CM100600INOX316L	

Комплект №5

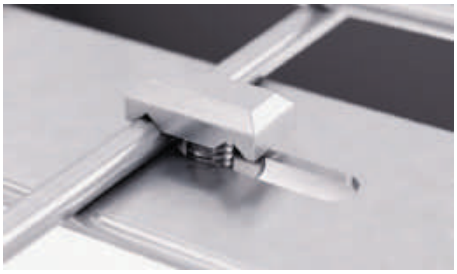



Назначение
• применяется для соединения проволочных лотков и изготовления системных аксессуаров с помощью соединительной пластины (код FC37306) или соединителя (код FC34247);
• возможно применение для крепления проволочных лотков к монтажным аксессуарам (консолям и профилю).
Характеристики
• в одной упаковке 50 комплектов;
• исп. 1 – сталь, оцинкованная по методу Сендзимира.

Комплектация	Исп. 1	
	код	код комплекта
Винт М6×14	CM060614	CM350005
Гайка М6	CM100600	

Инструмент

Кусачки для проволочных лотков



Назначение
• изготовление системных аксессуаров (поворотов, ответвителей и так далее) при монтаже кабельной линии на основе проволочных лотков.
Характеристики
• для проволоки до 6 мм включительно.
Особенности
• индивидуальная упаковка.

Вес, кг	Код
1,5	FC37040

Защитные колпачки



Назначение
• закрытие обрезанных краев проволочного лотка.

Ø проволоки, мм	Шт./упак.	Вес упаковки, кг	Код
4	50	0,013	FC37104
5		0,018	FC37105

Примеры монтажа

Крепление проволочных лотков к стене и потолку

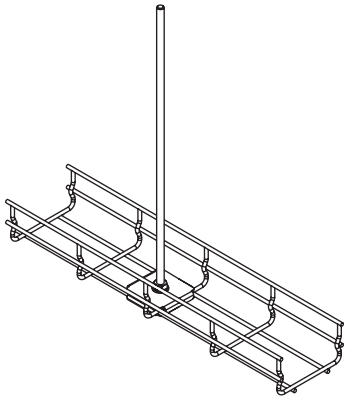

Монтаж лотка при помощи пластины для подвеса проволочного лотка на одной шпильке

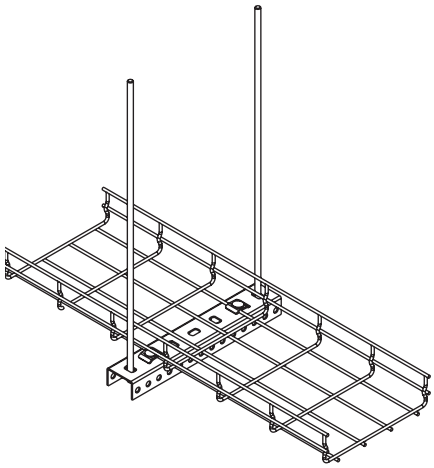

Подвес проволочного лотка на двух шпильках и профиле BPM–29/BPL–29

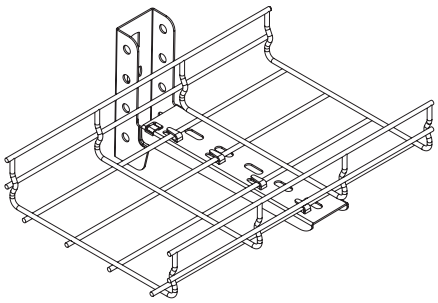

Крепление к стене при помощи консоли ML

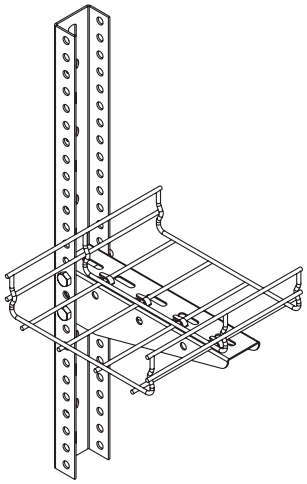

Крепление к стене при помощи консоли BM и профиля BPM–29/BPL–29

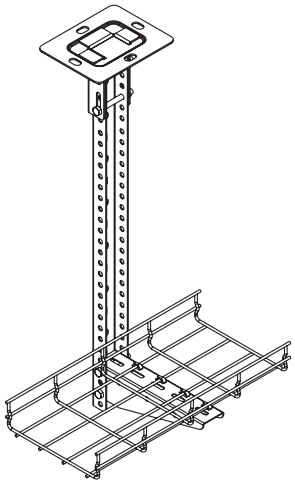

Подвес проволочного лотка к потолку при помощи потолочного крепления BSF–29, консоли BM и профиля BPM–29/BPL–29

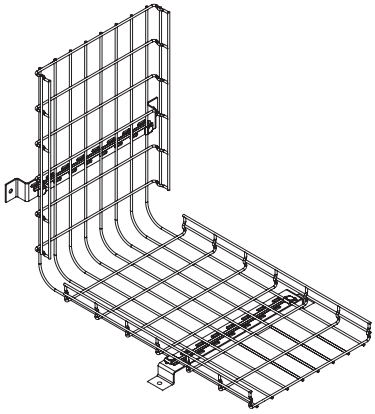

Монтаж лотка при помощи крепления TM к стене или полу

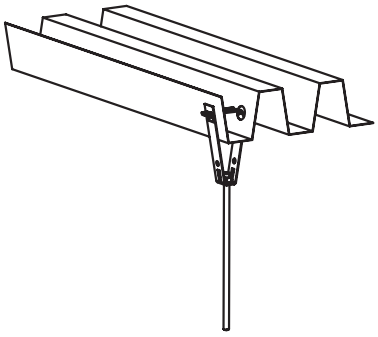

Подвес на шпильке к потолку из профнастила при помощи специализированного крепления

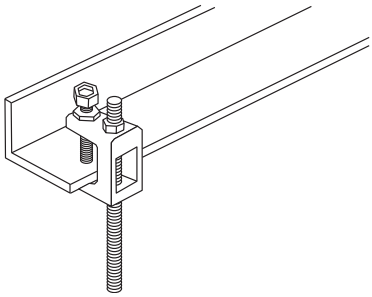

Крепление шпильки при помощи струбцины к швеллеру или балке

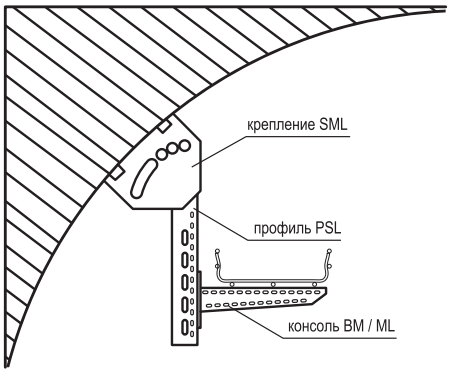

Универсальный способ крепления к потолкам нестандартного профиля

Виды соединения лотков

Винтовые и безвинтовые

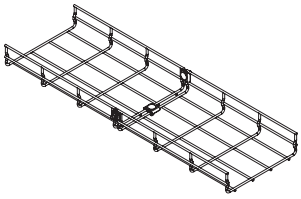

Соединение лотков при помощи крепежного комплекта №1

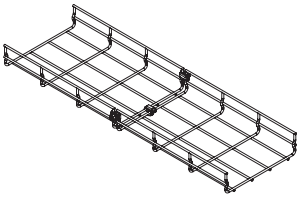

Соединение лотков при помощи крепежного комплекта №3

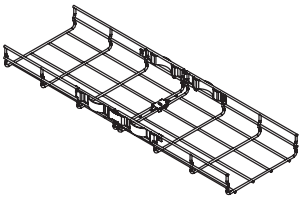

Безвинтовое соединение проволочных лотков

Соединительные пластины

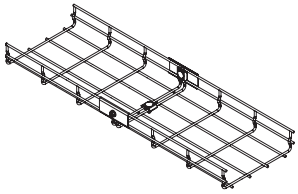

Соединение лотков с помощью пластин с отверстием

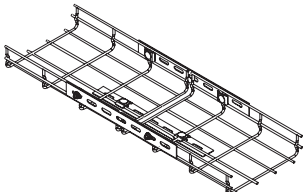

Соединение лотков при помощи соединителя с 7 отверстиями

Примеры изготовления системных аксессуаров

Т-образный отвод

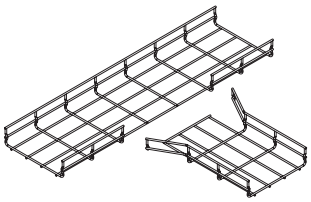

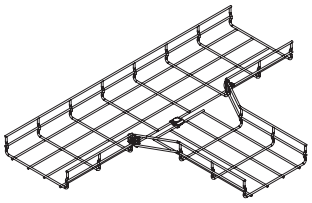

Редукция

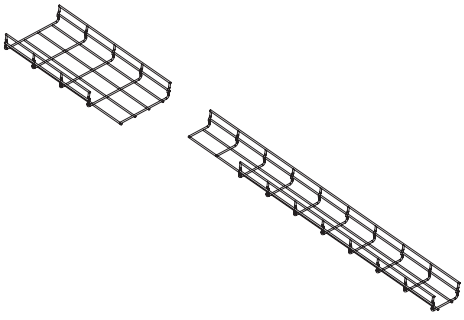

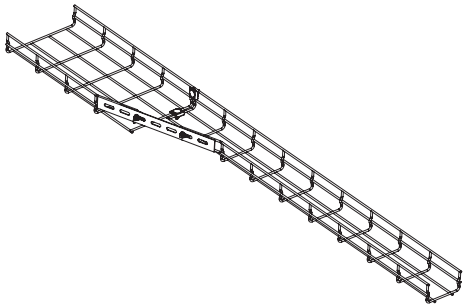

Изменение уровня

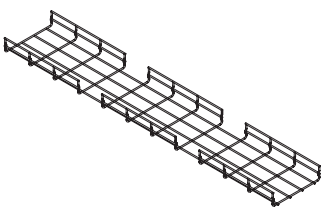

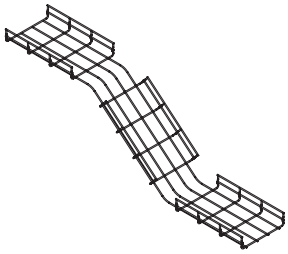

Поворот с малым радиусом изгиба

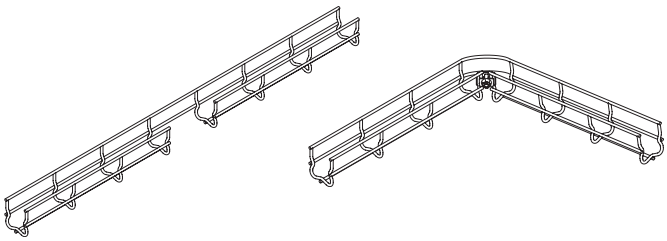

Основание 50 мм

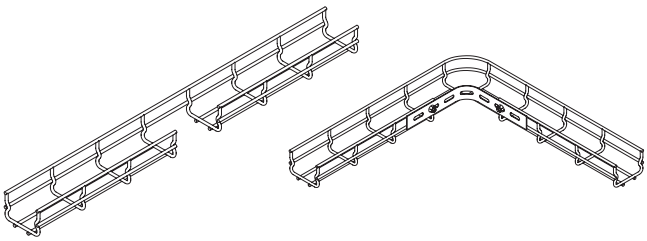

Основание 80 мм

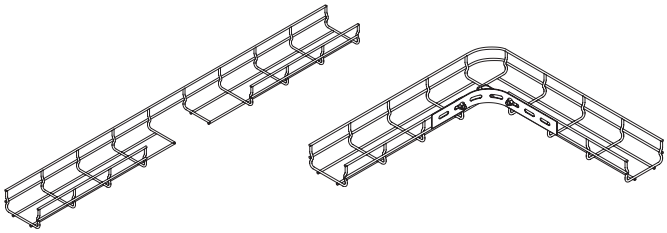

Основание 100 мм

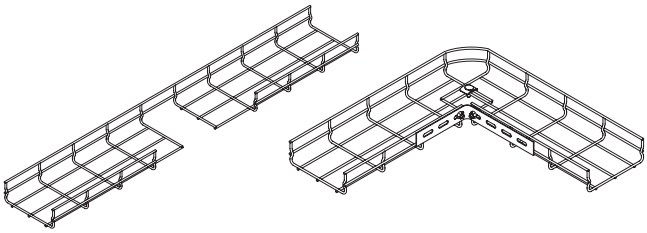

Основание 150 мм

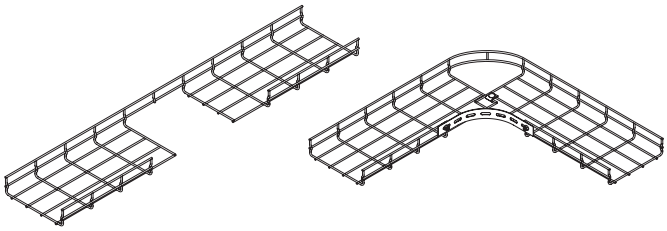

Основание 200 мм

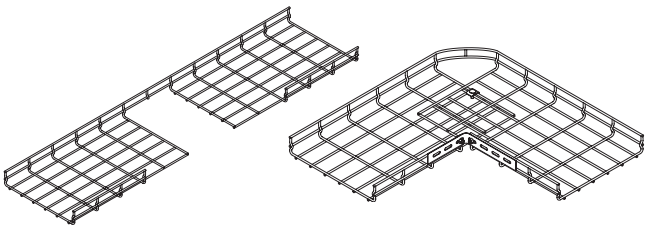

Основание 300 мм

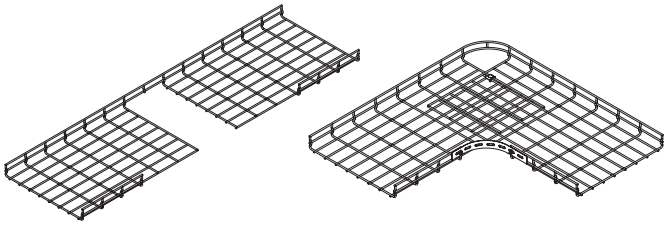

Основание 400 мм

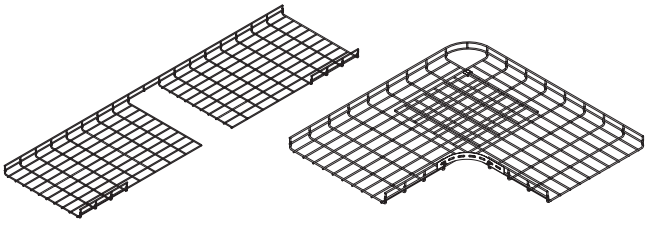

Основание 500 мм

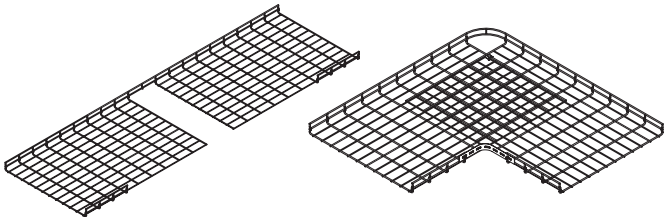

Основание 600 мм

Изгиб под прямым углом

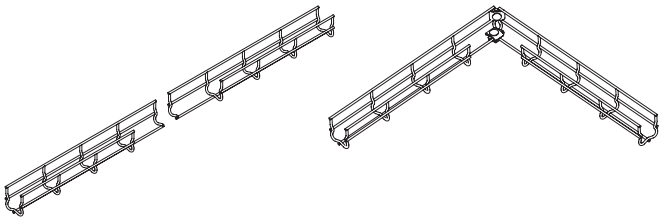

Основание 50 мм

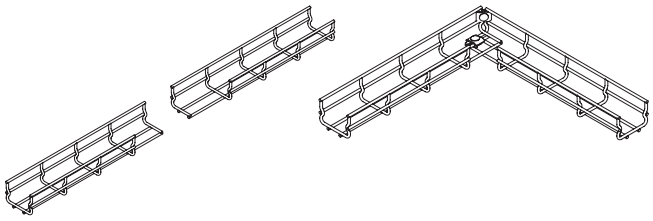

Основание 80 мм

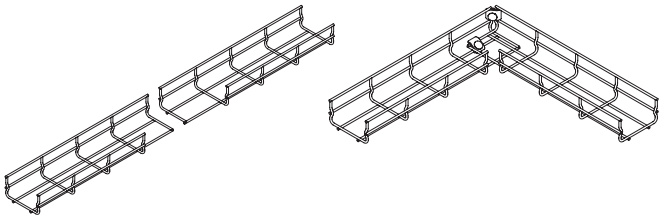

Основание 100 мм

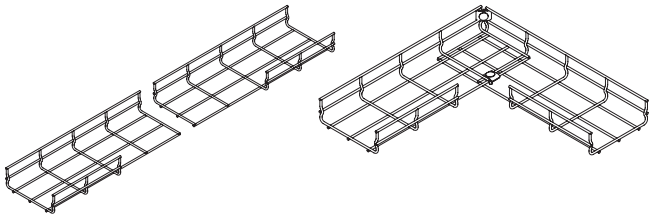

Основание 150 мм

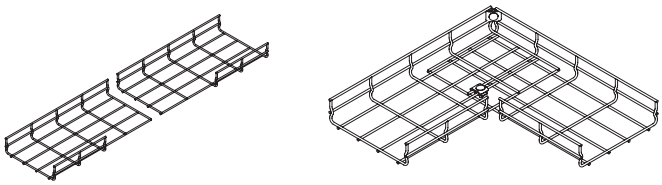

Основание 200 мм

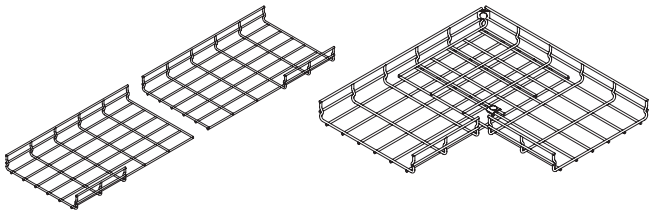

Основание 300 мм

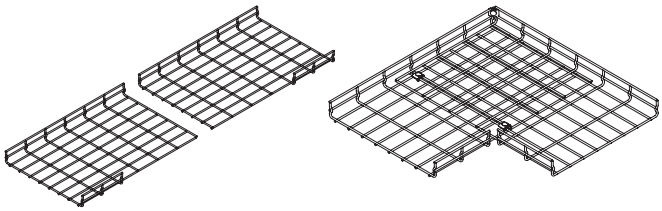

Основание 400 мм

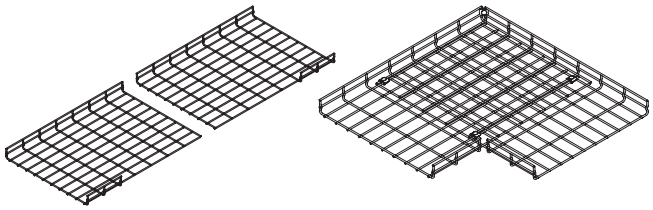

Основание 500 мм

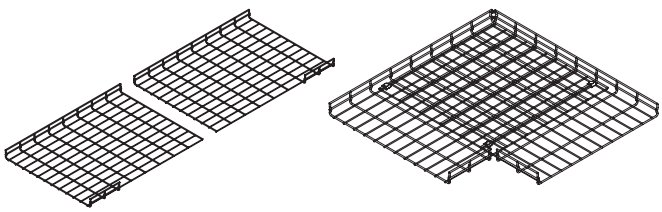

Основание 600 мм

Поворот с большим радиусом изгиба

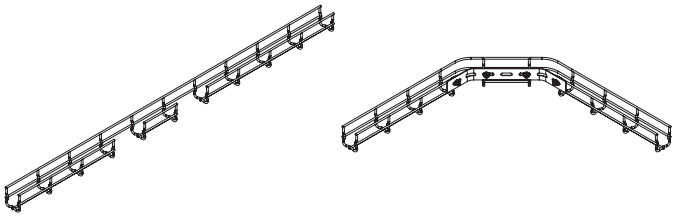

Основание 50 мм

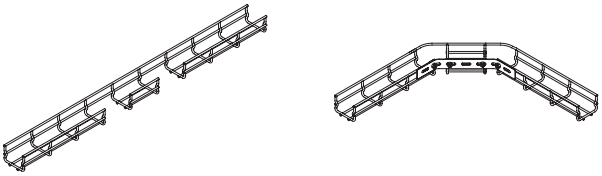

Основание 80 мм

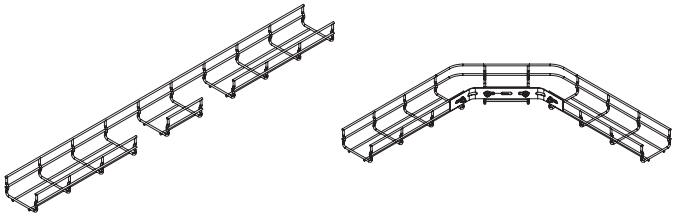

Основание 100 мм

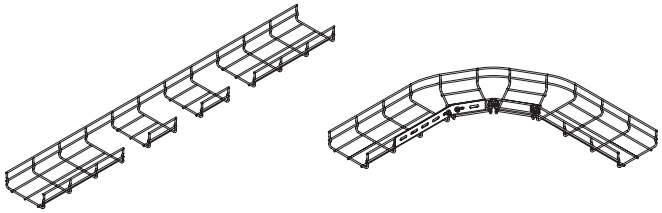

Основание 150 мм

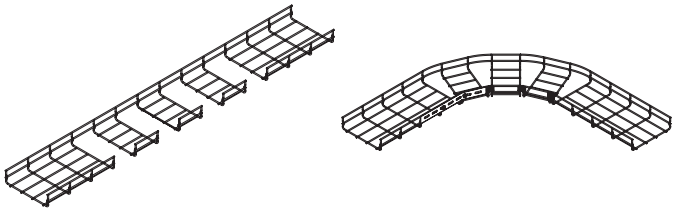

Основание 200 мм

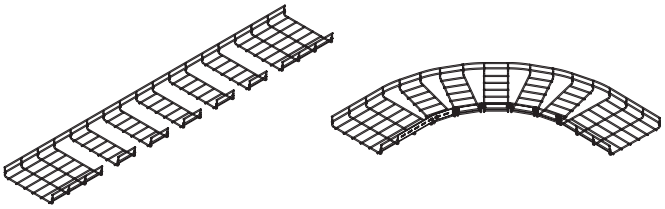

Основание 300 мм

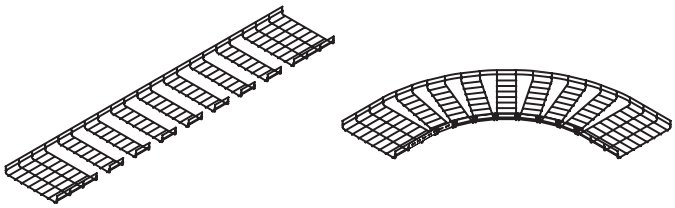

Основание 400 мм

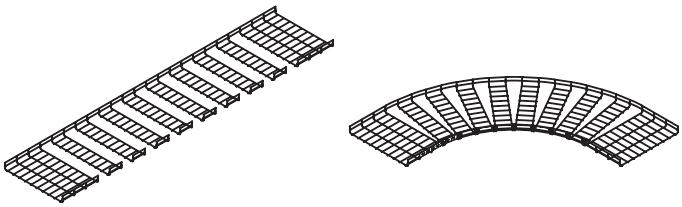

Основание 500 мм

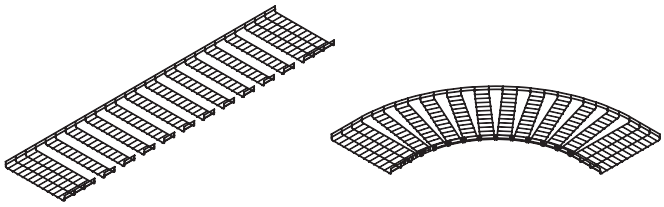

Основание 600 мм

Конфигуратор Fix Combitech

Для удобства подбора воспользуйтесь программой автоматического расчета количества требуемых элементов кабеленесущих систем и аксессуаров к ним. Сервис доступен на сайте компании в разделе "Поддержка": www.dkc.ru/ru/support/

Таблица комплектации

Для соединения проволочных лотков

Размер лотка, мм	**Винтовое соединение**	**Безвинтовое крепление**		**Соединительная пластина с отверстием по центру**			**Соединитель с 7 отверстиями**	
	Комплект №1 или №3	FC37304	FC37307	FC37306	Комплект №4 или №5	Комплект №1 или №3	FC34247	Комплект №4 или №5
100×100	3	2	1	2	2	1	3	6
100×150	3	2	1	2	2	1	3	6
100×200	3	2	1	2	2	1	3	6
100×300	4	2	2	2	2	2	3	6
100×400	5	2	2	2	2	3	4	8
100×500	5	2	2	2	2	3	4	8
100×600	5	2	2	2	2	3	4	8
30×50	2	2	0	–	–	–	2	4
30×100	3	2	0	–	–	–	2	4
30×150	3	2	1	–	–	–	3	6
30×200	3	2	1	–	–	–	3	6
30×300	4	2	1	–	–	–	3	6
30×400	4	2	2	–	–	–	3	6
30×500	4	2	2	–	–	–	3	6
30×600	5	2	2	–	–	–	3	6
50×50	2	2	0	2	2	0	2	4
50×100	3	2	0	2	2	0	2	4
50×150	3	2	1	2	2	1	3	6
50×200	3	2	1	2	2	1	3	6
50×300	4	2	1	2	2	1	3	6
50×400	4	2	2	2	2	2	3	6
50×500	4	2	2	2	2	2	4	8
50×600	5	2	2	2	2	3	4	8
80×80	3	2	0	2	2	0	3	6
80×100	3	2	1	2	2	1	3	6
80×150	3	2	1	2	2	1	3	6
80×200	3	2	1	2	2	1	3	6
80×300	4	2	2	2	2	2	3	6
80×400	4	2	2	2	2	2	3	6
80×500	5	2	2	2	2	3	4	8
80×600	5	2	2	2	2	3	4	8

Для аксессуаров проволочных лотков

Размер лотка, мм	Т-образный отвод*		Редукция **		Малый радиус изгиба			Изгиб под прямым углом	Большой радиус изгиба		
	Комплект №1 или №3	FC34247	Комплект №4 или №5	Комплект №1 или №3	FC34247	Комплект №1 или №3	Комплект №3 или №5	Комплект №1 или №3	FC34247	Комплект №1 или №3	Комплект №3 или №5
100×100	3	1	2	2	1	1	2	2	1	0	4
100×150	3	1	2	2	1	1	2	2	0	3	0
100×200	3	1	2	2	1	1	2	2	1	3	2
100×300	4	1	2	3	1	1	2	2	1	5	2
100×400	4	1	2	4	1	1	2	3	1	5	2
100×500	4	1	2	4	1	1	2	4	1	8	2
100×600	4	1	2	4	1	1	2	4	1	10	2
30×50	3	1	2	1	0	1	0	2	1	0	4
30×100	3	1	2	2	1	1	2	2	1	3	4
30×150	3	1	2	2	1	1	2	2	0	0	0
30×200	3	1	2	2	1	1	2	2	1	5	2
30×300	4	1	2	3	1	1	2	2	1	5	2
30×400	4	1	2	3	1	1	2	3	1	3	2
30×500	4	1	2	3	1	1	2	4	1	8	2
30×600	4	1	2	4	1	1	2	4	1	10	2
50×50	3	1	2	1	0	1	0	2	1	0	4
50×100	3	1	2	2	1	1	2	2	1	3	4
50×150	3	1	2	2	1	1	2	2	0	0	0
50×200	3	1	2	2	1	1	2	2	1	5	2
50×300	4	1	2	3	1	1	2	2	1	3	2
50×400	4	1	2	3	1	1	2	3	1	5	2
50×500	4	1	2	3	1	1	2	4	1	8	2
50×600	4	1	2	4	1	1	2	4	1	10	2
80×80	3	1	2	2	1	0	2	2	1	0	4
80×100	3	1	2	2	1	1	2	2	1	0	4
80×150	3	1	2	2	1	1	2	2	0	3	0
80×200	3	1	2	2	1	1	2	2	1	3	2
80×300	4	1	2	3	1	1	2	2	1	5	2
80×400	4	1	2	3	1	1	2	3	1	5	2
80×500	4	1	2	4	1	1	2	4	1	8	2
80×600	4	1	2	4	1	1	2	4	1	10	2

* Для Т-образного отвода необходимо выбрать в таблице примыкающий лоток
** Для редукции необходимо выбрать в таблице лоток меньшего размера

Система пластиковых оптических лотков "D5 Combitech"

Система пластиковых оптических лотков "D5 Combitech" 24.2
Прямые элементы 24.4
Системные аксессуары 24.5
Опорные конструкции 24.14



Система пластиковых оптических лотков "D5 Combitech"

Система оптических лотков разработана с учетом требований по защите оптического кабеля от повреждений при прокладке и эксплуатации:
- гладкая внутренняя поверхность прямых элементов, аксессуаров и стыков;
- плавные радиусы изгиба аксессуаров.

Также отличительной особенностью системы является легкая сборка и монтаж без применения инструментов.
Поскольку материал лотков является диэлектриком, кабельные трассы не требуют заземления.
Соответствие нормам пожарной безопасности: система соответствует классу ПВ–0.

Сфера применения

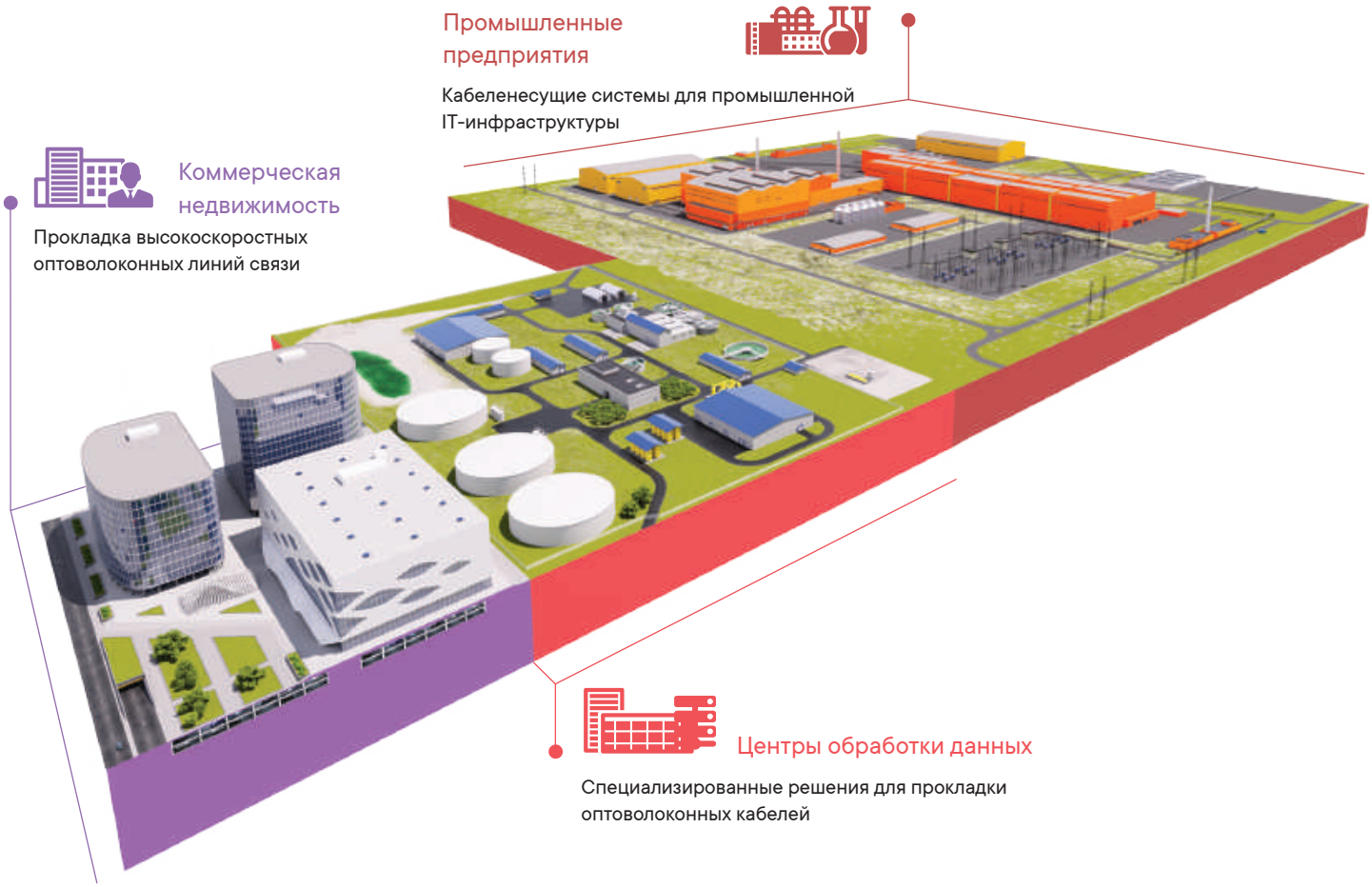

Рекомендуемая плотность заполнения

	Рекомендуемая плотность заполнения						
	Размеры секции, мм	100×120		100×240		100×360	
	Диаметр патч-кордов	2 мм	3 мм	2 мм	3 мм	2 мм	3 мм
% заполнения	50%	1020	440	2040	880	3060	1320
	75%	1530	660	3060	1320	4590	1980
	100%	2040	880	4080	1760	6120	2640

Состав системы

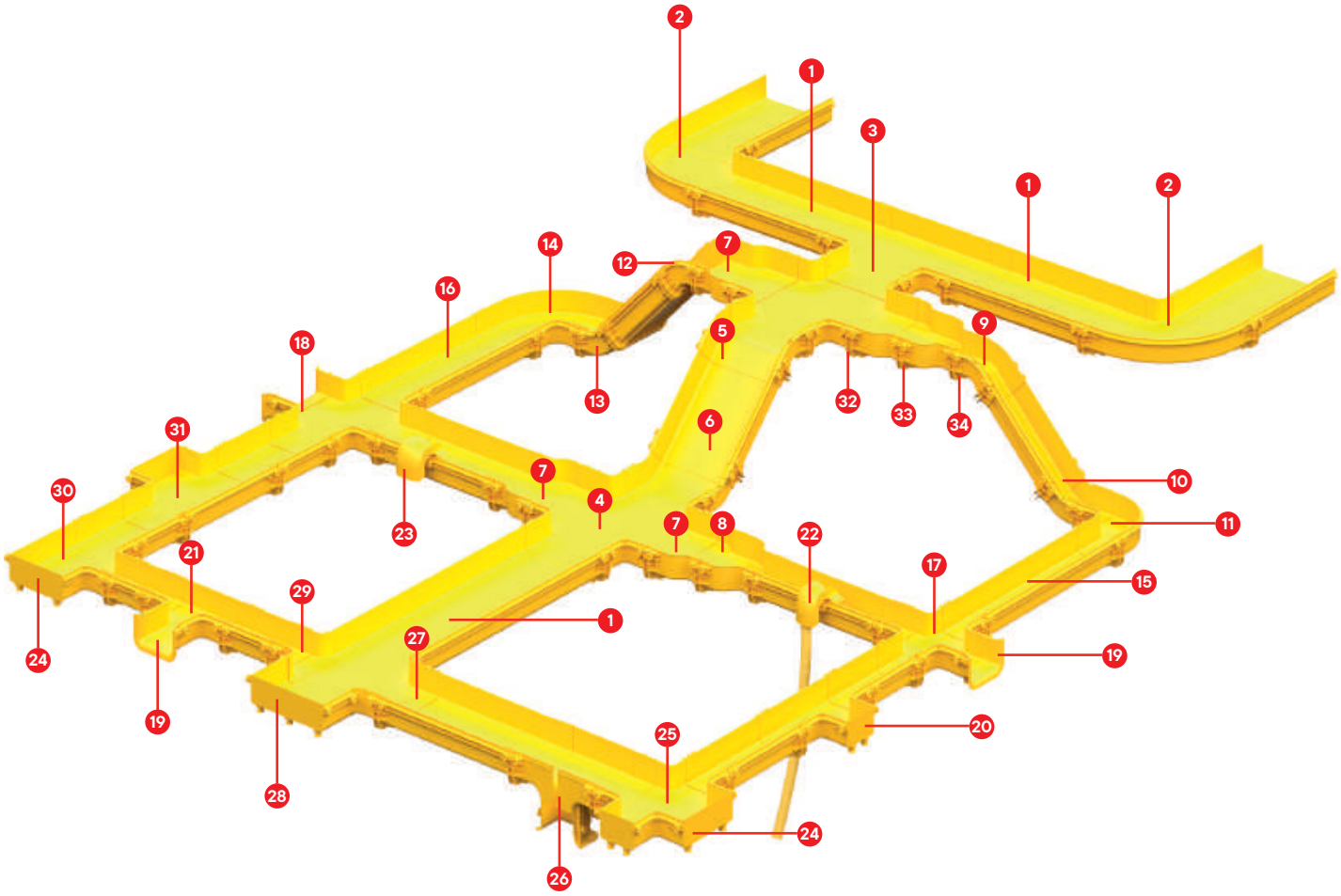

1. Прямая секция оптического лотка, 100×360 мм, 2 метра
2. Горизонтальный поворот 90° оптического лотка 100×360 мм
3. Ответвитель Т-образный оптического лотка 100×360 мм
4. Ответвитель Х-образный оптического лотка 100×360 мм
5. Угол вертикальный внешний 45° 100×360 мм
6. Угол вертикальный внутренний 45° 100×360 мм
7. Переходник центральный 360/240 H100
8. Переходник центральный 240/120 H100
9. Угол вертикальный внешний 45° 100×120 мм
10. Угол вертикальный внутренний 45° 100×120 мм
11. Горизонтальный поворот 90° оптического лотка 100×120 мм
12. Угол вертикальный внешний 45° 100×240 мм
13. Угол вертикальный внутренний 45° 100×240 мм
14. Горизонтальный поворот 90° оптического лотка 100×240 мм
15. Прямая секция оптического лотка, 100×120 мм, 2 метра
16. Прямая секция оптического лотка, 100×240 мм, 2 метра
17. Ответвитель Х-образный оптического лотка 100×120 мм
18. Ответвитель Х-образный оптического лотка 100×240 мм
19. Накладка для спуска кабеля 120×125 мм
20. Заглушка торцевая 100×120 мм
21. Ответвитель Т-образный оптического лотка 100×120 мм
22. Ответвитель-крышка Т-образный вертикальный вниз 143×90 мм с трубой
23. Ответвитель-крышка Т-образный вертикальный вниз 153×130 мм
24. Заглушка торцевая 100×240 мм
25. Ответвитель Х-образный оптического лотка изменяемый 240×120 мм H100
26. Ответвитель Т-образный вертикальный переходник H100 240×120 мм, боковой
27. Врезной Т-отвод оптического лотка 100×240 мм
28. Заглушка торцевая 100×360 мм
29. Врезной Т-отвод оптического лотка 100×120 мм
30. Ответвитель Т-образный оптического лотка изменяемый 240×120 мм H100
31. Ответвитель Т-образный оптического лотка 100×240 мм
32. Соединитель оптического лотка 360 мм
33. Соединитель оптического лотка 240 мм
34. Соединитель оптического лотка 120 мм

Прямые элементы

Прямая секция оптического лотка



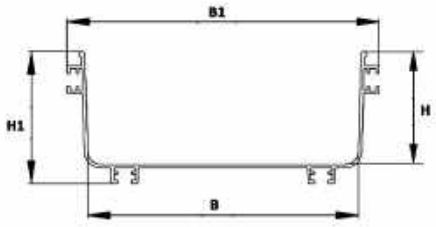

Назначение
• построение кабельных трасс для прокладки оптоволоконных кабелей и патч-кордов.
Характеристики
• материал – ПВХ.

Длина L, мм	Ширина B, мм	Ширина B1, мм	Высота H, мм	Высота H1, мм	Толщина, мм	Код
2000	120	158	100	118	3	DCS112
2000	240	278	100	118	3	DCS124
2000	360	396	100	118	3	DCS136

График нагрузки

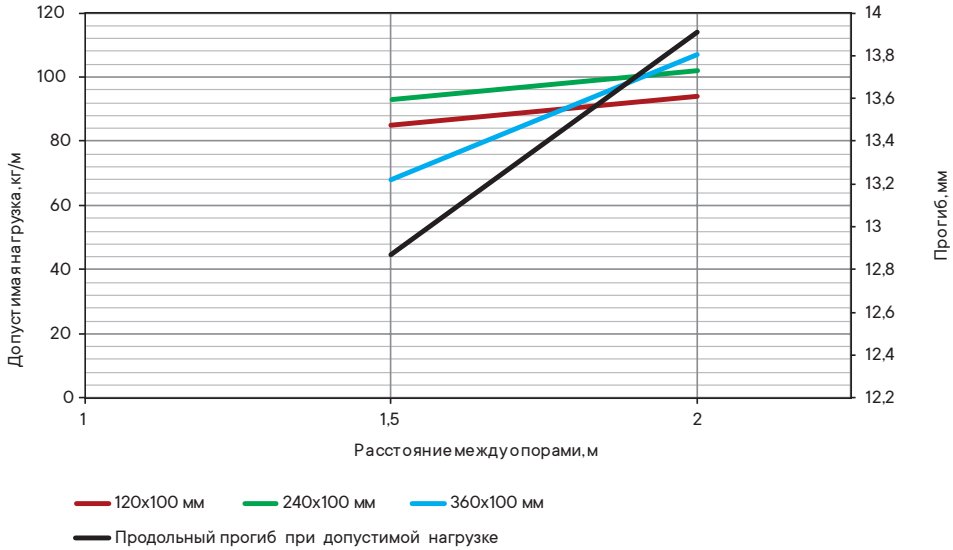

Условия испытаний лотков на безопасную рабочую нагрузку:
• испытания по ГОСТ Р 52868 п. 10.3.3;
• расстояние от места стыка прямых секций в концевом пролете до опоры составляет 1/4–1/5 от длины пролета;
• продольный прогиб не более 1/100 от длины пролета;
• поперечный прогиб не более 1/20 от ширины лотка;
• коэффициент запаса не менее 1,7 от заявленной нагрузки.

Системные аксессуары

Крышка для прямой секции оптического лотка



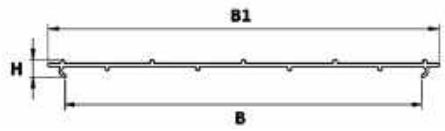

Назначение
• защита оптоволоконных кабелей и патч-кордов от внешних воздействий.
Характеристики
• материал – ПВХ.
Особенности
• защелкивается на лоток простым нажатием.

Длина L, мм	Ширина B, мм	Ширина B1, мм	Высота H, мм	Толщина, мм	Код
2000	120	155	12	3	DCSK12
2000	240	274	12	3	DCSK24
2000	360	389	12	3	DCSK36

Соединитель оптического лотка



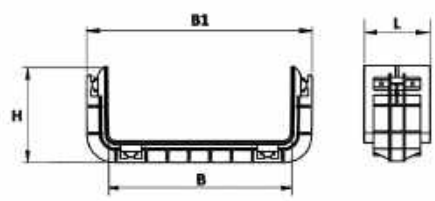

Назначение
• соединение прямых секций оптического лотка между собой, соединение монтажных аксессуаров и прямых секций;
• фиксация металлических крышек аксессуаров.
Характеристики
• материал – ПВХ, АБС.
Особенности
• поставляются в комплекте с метизами.

Длина L, мм	Высота H, мм	Ширина B, мм	Ширина B1, мм	Материал	Комплект поставки	Код
84	122	120	169	ПВХ	соединитель × 1 пластиковый болт CMDC2 × 8	DCG112
84	122	240	289	ПВХ	соединитель × 1 пластиковый болт CMDC2 × 8	DCG124
100	138	360	420	АБС	соединитель × 1 пластиковый болт CMDC2 × 10 пластиковая квадратная гайка CMDC1 × 10	DCG136

Горизонтальный поворот 90° оптического лотка



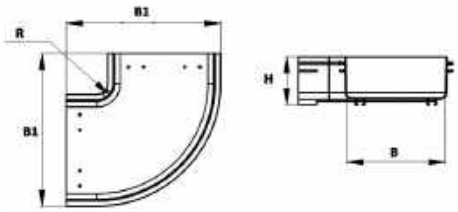

Назначение
• организация поворота трассы в горизонтальной плоскости на 90°.
Характеристики
• материал – ПВХ, АБС.
Особенности
• плавный радиус изгиба.

Высота H, мм	Ширина B, мм	Ширина B1, мм	Радиус R, мм	Материал	Код
118	120	257	41	ПВХ	DCD112
118	240	378	41	ПВХ	DCD124
118	360	493	41	АБС	DCD136

Крышка на горизонтальный поворот 90° оптического лотка



Назначение
• защита оптоволоконных кабелей и патч-кордов от внешних воздействий.
Характеристики
• материал – ПВХ, АБС.
Особенности
• защелкивается на аксессуар простым нажатием.

Ширина B, мм	Материал	Код
120	ПВХ	DCDK12
240	ПВХ	DCDK24
360	АБС	DCDK36

Ответвитель Т-образный оптического лотка

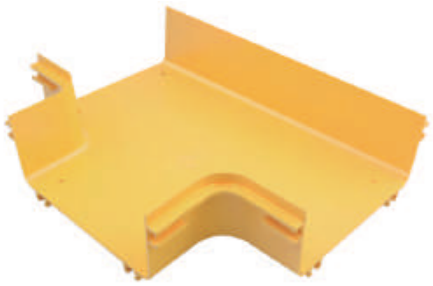

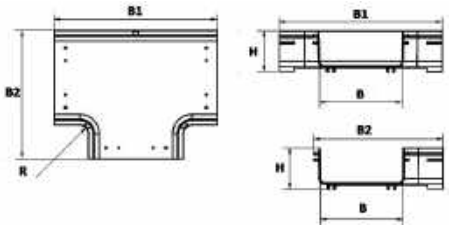

Назначение
• организация Т-образного ответвления трассы в горизонтальной плоскости.
Характеристики
• материал – ПВХ, АБС.
Особенности
• плавный радиус изгиба.

Высота H, мм	Ширина B, мм	Ширина B1, мм	Ширина B2, мм	Радиус R, мм	Материал	Код
118	120	352	257	41	ПВХ	DCT112
118	240	476	378	41	ПВХ	DCT124
118	360	590	493	41	АБС	DCT136

Крышка на ответвитель Т-образный оптического лотка



Назначение
• защита оптоволоконных кабелей и патч-кордов от внешних воздействий.
Характеристики
• материал – ПВХ, АБС.
Особенности
• защелкивается на аксессуар простым нажатием.

Ширина B, мм	Материал	Код
120	ПВХ	DCTK12
240	ПВХ	DCTK24
360	АБС	DCTK36

Ответвитель Т-образный оптического лотка изменяемый 240×120 мм

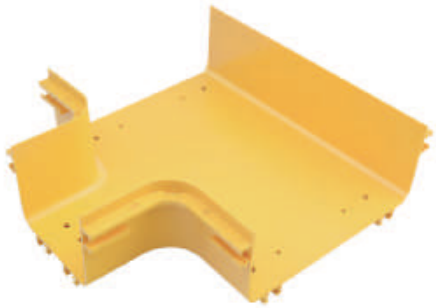

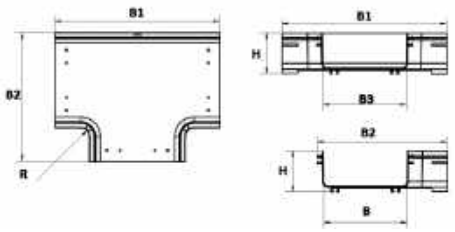

Назначение
• организация Т-образного ответвления трассы шириной 120 мм от трассы шириной 240 мм в горизонтальной плоскости.
Характеристики
• материал – ПВХ.
Особенности
• плавный радиус изгиба.

Высота H, мм	Ширина B, мм	Ширина B1, мм	Ширина B2, мм	Ширина B3, мм	Радиус R, мм	Материал	Код
118	240	350	372	120	41	ПВХ	DCT12412

Крышка на ответвитель Т-образный оптического лотка изменяемый 240×120 мм



Назначение
• защита оптоволоконных кабелей и патч-кордов от внешних воздействий.
Характеристики
• материал – сталь с порошковой окраской.
Особенности
• фиксация с помощью метизов.

Ширина B, мм	Ширина B1, мм	Код
240	120	DCTK1224

Врезной Т-образный отвод оптического лотка



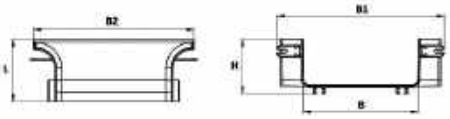

Назначение
• соединение прямых секций оптического лотка между собой, соединение монтажных аксессуаров и прямых секций;
• фиксация металлических крышек аксессуаров.
Характеристики
• материал – ПВХ.
Особенности
Поставляются в комплекте с метизами.

Ширина B, мм	Ширина B1, мм	Ширина B2, мм	Высота H, мм	Глубина L, мм	Материал	Комплект поставки	Код
120	233	218	116	132	ПВХ	врезной Т-образный × 1 пластиковый Т-болт CMDC3 × 2 пластиковая гайка CMDC4 × 2	DCB112
240	353	338	116	132	ПВХ	врезной Т-образный × 1 пластиковый Т-болт CMDC3 × 2 пластиковая гайка CMDC4 × 2	DCB124

Ответвитель X-образный оптического лотка

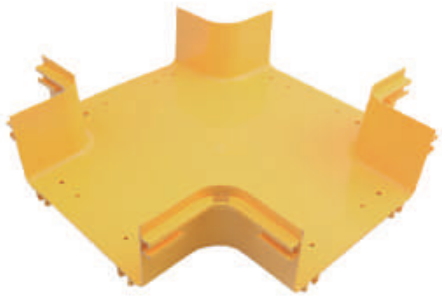

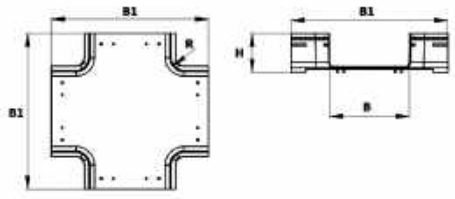

Назначение
• организация X-образного ответвления трассы в горизонтальной плоскости.
Характеристики
• материал – ПВХ, АБС.
Особенности
• плавный радиус изгиба.

Высота H, мм	Ширина B, мм	Ширина B1, мм	Радиус R, мм	Материал	Код
118	120	352	41	ПВХ	DCX112
118	240	476	41	ПВХ	DCX124
118	360	590	41	АБС	DCX136

Крышка на ответвитель X-образный оптического лотка



Назначение
• защита оптоволоконных кабелей и патч-кордов от внешних воздействий.
Характеристики
• материал – ПВХ, АБС.
Особенности
• защелкивается на аксессуар простым нажатием.

Ширина B, мм	Материал	Код
120	ПВХ	DCXK12
240	ПВХ	DCXK24
360	АБС	DCXK36

Ответвитель X-образный оптического лотка изменяемый 240×120 мм



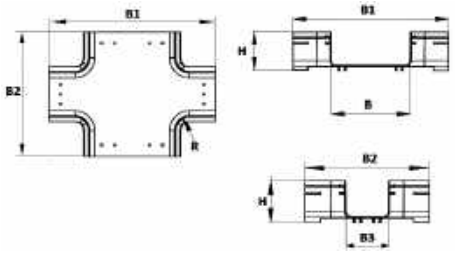

Назначение
• организация X-образного ответвления трассы шириной 120 мм от трассы шириной 240 мм в горизонтальной плоскости.
Характеристики
• материал – ПВХ.
Особенности
• плавный радиус изгиба.

Высота H, мм	Ширина B, мм	Ширина B1, мм	Ширина B2, мм	Ширина B3, мм	Радиус R, мм	Материал	Код
118	240	476	356	120	41	ПВХ	DCX12412

Крышка на ответвитель X-образный оптического лотка изменяемый 240×120 мм



Назначение
• защита оптоволоконных кабелей и патч-кордов от внешних воздействий.
Характеристики
• материал – сталь с порошковой окраской.
Особенности
• метизы входят в комплект соединителя DCG.

Ширина B, мм	Ширина B1, мм	Код
240	120	DCXK1224

Угол вертикальный внутренний 45°



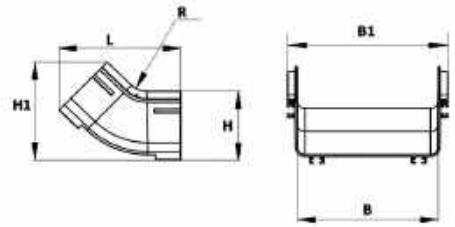

Назначение
• организация поворота трассы в вертикальной плоскости вверх на 45°.
Характеристики
• материал – ПВХ, АБС.
Особенности
• плавный радиус изгиба.

Длина L, мм	Ширина B, мм	Ширина B1, мм	Высота H, мм	Высота H1, мм	Радиус R, мм	Материал	Код
208	120	158	118	170	38	ПВХ	DCI112
208	240	278	118	168	41	ПВХ	DCI124
205	360	396	118	168	41	АБС	DCI136

Крышка на угол вертикальный внутренний 45°



Назначение
• защита оптоволоконных кабелей и патч-кордов от внешних воздействий.
Характеристики
• материал – сталь с порошковой окраской.
Особенности
• фиксация с помощью метизов.

Ширина B, мм	Код
120	DCIK12
240	DCIK24
360	DCIK36

Угол вертикальный внешний 45°



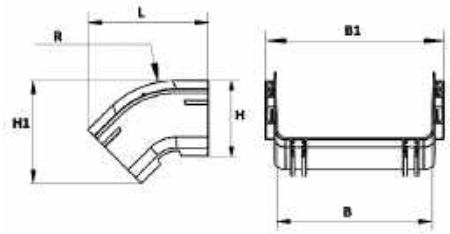

Назначение
• организация поворота трассы в вертикальной плоскости вниз на 45°.
Характеристики
• материал – ПВХ, АБС.
Особенности
• плавный радиус изгиба.

Длина L, мм	Ширина B, мм	Ширина B1, мм	Высота H, мм	Высота H1, мм	Радиус R, мм	Материал	Код
194	120	158	118	164	130	ПВХ	DCO112
187	240	278	118	161	145	ПВХ	DCO124
187	360	396	118	161	145	АБС	DCO136

Крышка на угол вертикальный внешний 45°



Назначение
• защита оптоволоконных кабелей и патч-кордов от внешних воздействий.
Характеристики
• материал – сталь с порошковой окраской.
Особенности
• фиксация с помощью метизов.

Ширина B, мм	Код
120	DCOK12
240	DCOK24
360	DCOK36

Переходник центральный



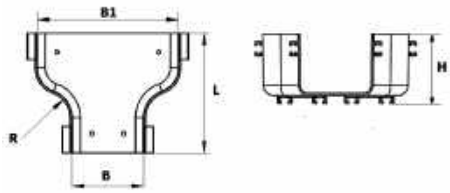

Назначение
• организация симметричного перехода на лоток другой ширины.
Характеристики
• материал – ПВХ, АБС.
Особенности
• плавный радиус изгиба.

Длина L, мм	Ширина B, мм	Ширина B1, мм	Высота H, мм	Радиус R, мм	Материал	Код
205	120	240	118	45	ПВХ	DCA12412
205	240	360	118	45	АБС	DCA13624

Крышка на переходник центральный



Назначение
• защита оптоволоконных кабелей и патч-кордов от внешних воздействий.
Характеристики
• материал – сталь с порошковой окраской.
Особенности
• фиксация с помощью метизов.

Ширина B, мм	Ширина B1, мм	Код
240	120	DCAK2412
360	240	DCAK3624

Ответвитель Т-образный вертикальный переходник 240×120 мм, боковой



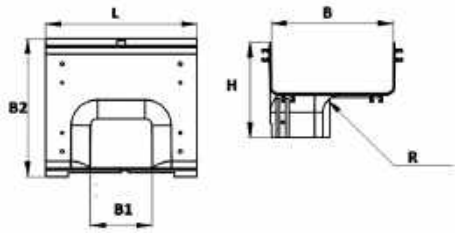

Назначение
• организация Т-образного ответвления трассы шириной 120 мм от трассы шириной 240 мм в вертикальной плоскости.
Характеристики
• материал – ПВХ.
Особенности
• плавный радиус изгиба.

Длина L, мм	Ширина B, мм	Ширина B1, мм	Ширина B2, мм	Высота H, мм	Радиус R, мм	Материал	Код
300	240	120	278	190	35	ПВХ	DCF12412

Ответвитель-крышка Т-образный вертикальный вниз 143×90 мм



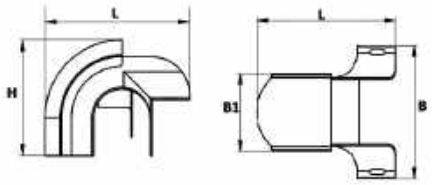

Назначение
• организация спуска оптических патч-кордов к оборудованию.
Характеристики
• материал – ПВХ.
Особенности
• плавный радиус изгиба.

Длина L, мм	Ширина B, мм	Ширина B1, мм	Высота H, мм	Комплект поставки	Код
195	185	108	143	ответвитель × 1 крышка ответвителя × 1 пластиковый Т-болт CMDC3 × 2 пластиковая гайка CMDC4 × 2	DCK149

Ответвитель-крышка Т-образный вертикальный вниз 143×90 мм с трубой



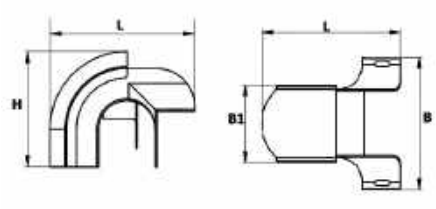

Назначение
• организация спуска оптических патч-кордов к оборудованию.
Характеристики
• материал – ПВХ.
Особенности
• плавный радиус изгиба.

Длина L, мм	Ширина B, мм	Ширина B1, мм	Высота H, мм	Комплект поставки	Код
195	185	108	143	ответвитель × 1 крышка ответвителя × 1 гофрированная труба × 1 держатель гофрированной трубы × 1 пластиковый Т-болт CMDC3 × 2 пластиковая гайка CMDC4 × 2	DCT149

Ответвитель-крышка Т-образный вертикальный вниз 153×130 мм



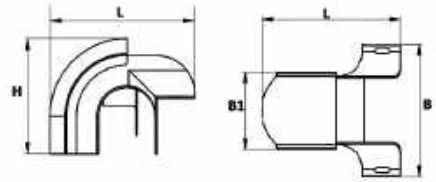

Назначение
• организация спуска оптических патч-кордов к оборудованию.
Характеристики
• материал – ПВХ.
Особенности
• плавный радиус изгиба.

Длина L, мм	Ширина B, мм	Ширина B1, мм	Высота H, мм	Комплект поставки	Код
211	225	148	153	ответвитель × 1 крышка ответвителя × 1 пластиковый Т-болт CMDC3 × 2 пластиковая гайка CMDC4 × 2	DCK159

Заглушка торцевая



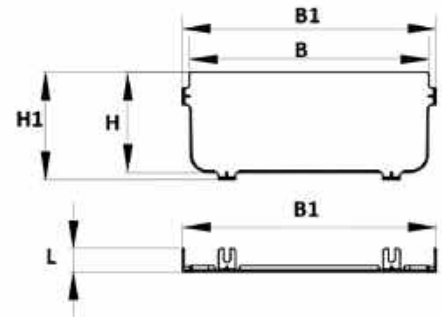

Назначение
• заглушка на открытые торцы прямых секций и аксессуаров.
Характеристики
• материал – ПВХ, АБС.
Особенности
• поставляется в комплекте с метизами.

Длина L, мм	Ширина B, мм	Ширина B1, мм	Высота H, мм	Высота H1, мм	Комплект поставки	Код
25	135	150	108	116	накладка × 1 пластиковый Т-болт CMDC3 × 4 пластиковая гайка CMDC4 × 4	DCP120
25	255	270	108	116	накладка × 1 пластиковый Т-болт CMDC3 × 4 пластиковая гайка CMDC4 × 4	DCP240
26	374	390	108	116	накладка × 1 пластиковый Т-болт CMDC3 × 5 пластиковая гайка CMDC4 × 5	DCP360

Накладка для спуска кабеля 120×125 мм



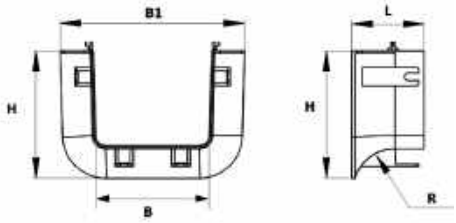

Назначение
• организация спуска оптических патч-кордов к оборудованию.
Характеристики
• материал – ПВХ.
Особенности
• плавный радиус изгиба.

Длина L, мм	Ширина B, мм	Ширина B1, мм	Высота H, мм	Радиус R, мм	Комплект поставки	Код
70	120	179	125	40	накладка × 1 пластиковый Т-болт CMDC3 × 4 пластиковая гайка CMDC4 × 4	DCE125

Квадратная пластиковая гайка



Назначение
• для монтажа соединителей, аксессуаров, крышек аксессуаров, монтажа трасс на опорные конструкции.
Характеристики
• материал – сталь/ПВХ.

Код
CMDC1

Пластиковый винт



Назначение
• для монтажа соединителей, аксессуаров, крышек аксессуаров, монтажа трасс на опорные конструкции.
Характеристики
• материал – сталь/ПВХ.

Код
CMDC2

Пластиковый Т-образный винт



Назначение
• для монтажа соединителей, аксессуаров, крышек аксессуаров, монтажа трасс на опорные конструкции.
Характеристики
• материал – сталь/ПВХ.

Код
CMDC3

Пластиковая гайка



Назначение
• для монтажа соединителей, аксессуаров, крышек аксессуаров, монтажа трасс на опорные конструкции.
Характеристики
• материал – сталь/ПВХ.

Код
CMDC4

Опорные конструкции

В данном разделе приведены типовые элементы опорных конструкций и систем подвеса для монтажа трасс оптического лотка. С полным перечнем можно ознакомиться в разделах "B5 Combitech" и "M5 Combitech".

Профиль быстрой фиксации BPF



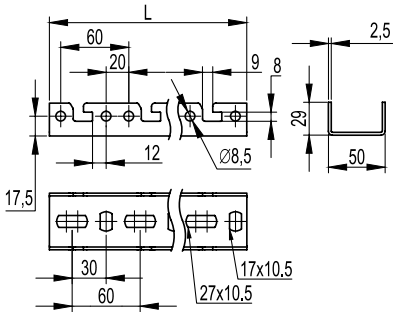

Применение
- подвес трассы на шпильках.

Характеристики
- П-образный профиль;
- толщина стали – 2,5 мм.

Длина L, мм	Вес, кг	Код
400	0,70	BPF2904
600	1,05	BPF2906
800	1,40	BPF2908
1000	1,77	BPF2910
1200	2,10	BPF2912
1800	3,16	BPF2918
2000	3,51	BPF2920
3000	5,27	BPF2930

Шпилька резьбовая DIN 975/976



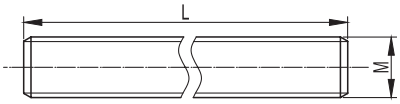

Назначение
- подвес кабеленесущих трасс к потолку.

Характеристики
- класс прочности – 4,8.

Обозначение M×L	Длина L, м	Код
M8×1000	1	CM200801
M8×2000	2	CM200802

Гайка с насечкой, препятствующей отвинчиванию DIN 6923



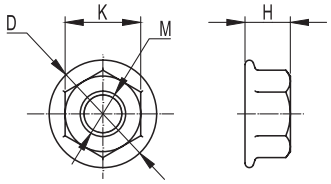

Назначение
- крепление профиля BPM–29 (PSM) к шпильке;
- крепление профиля BPM–25 к лонжеронам лестничного лотка.

Характеристики
- класс прочности – 5.

Обозначение M	K, мм	D, мм	H, мм	Код
M6	10	14,2	6	CM100600
M8	13	17,9	8	CM100800

Винт с гладкой головкой и квадратным подголовником DIN 603



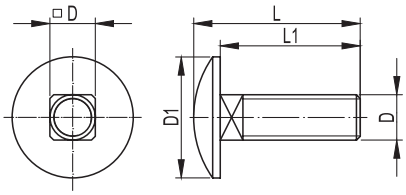

Назначение
• крепление профиля BPM–25 к лонжеронам лестничного лотка.
Характеристики
• класс прочности – 4,8.

Обозначение M×L1	L, мм	D1, мм	Код
M6×16	19,88	16,55	CM010620

L-образный профиль BPM–25



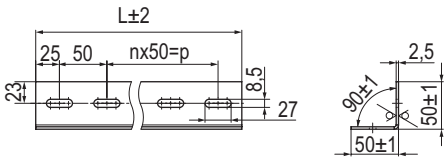

Назначение
• крепление шпилек подвеса трасс оптического лотка к лонжеронам лестничного лотка "L5 Combitech".
Характеристики
• толщина стали – 2,5 мм.
Особенности
• для монтажа необходимо нарезать профиль на куски длиной 100 мм;
• для крепления к лонжерону используются винты CM010620 и гайки CM100600.

Длина L, мм	Вес, кг	Код
1000	1,72	BPM2510

Система модульных эстакад "T5 Combitech"

Система модульных эстакад "T5 Combitech" 25.2
Состав системы 25.4
Одностоечная модульная эстакада 25.5
Плоская модульная эстакада 25.7
Фермовая модульная эстакада 25.9
Безригельная боковая эстакада 25.11
Безригельная верхняя эстакада 25.13
Присоединительные размеры для установки колонн на фундамент 25.15
Основная нормативная документация 25.16



Система модульных эстакад "T5 Combitech"

Система модульных эстакад представляет собой надземные опорные конструкции, предназначенные для прокладки кабелей и различных инженерных коммуникаций. В отличие от сварных эстакад из черного металлопроката, система "T5 Combitech" состоит из типовых элементов, стыкуемых при помощи болтовых соединений, что исключает необходимость сварочных работ на объекте. Это позволяет применять одну универсальную систему для решения широкого круга задач, а также сократить сроки на проектирование и монтаж.
Благодаря горячей оцинковке все элементы системы имеют высокую степень защиты от коррозии, что позволяет существенно увеличить срок службы кабельной трассы и значительно снизить затраты на ее обслуживание.

Сфера применения

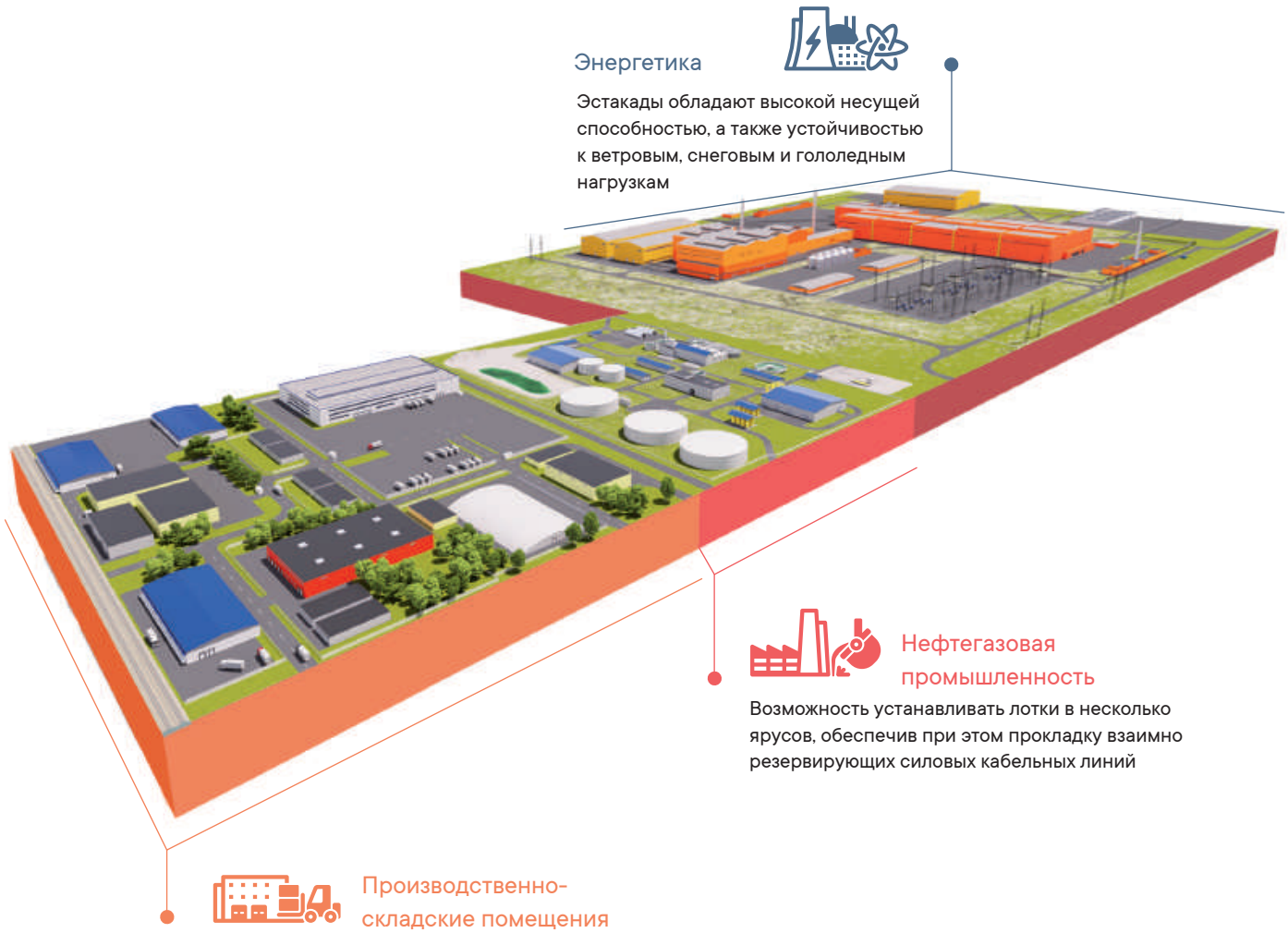

Энергетика

Эстакады обладают высокой несущей способностью, а также устойчивостью к ветровым, снеговым и гололедным нагрузкам

Нефтегазовая промышленность

Возможность устанавливать лотки в несколько ярусов, обеспечив при этом прокладку взаимно резервирующих силовых кабельных линий

Производственно-складские помещения

Возможность прокладки небольшого количества кабелей, осуществления отводов от основной галереи и организации компактных внутрицеховых кабельных трасс

Преимущества модульных эстакад

Универсальное решение
Система на основе типовых элементов для гибкого решения широкого круга задач

Быстрое проектирование и монтаж
Проектирование трассы занимает минимальное время

Экономия на монтажных работах
Требуется минимальное количество рабочих

Гарантия качества
Качество самих элементов гарантируется компанией

Экономия на обслуживании
Эстакады не требуют затрат на регулярную покраску

Поддержка производителя
Сервисная служба оказывает оперативную помощь в проектировании и монтаже

Срок службы более 20 лет
Эстакады поставляются в исполнении "горячий цинк", что обеспечивает надежную антикоррозионную защиту

Эстетичный внешний вид
Цинковое покрытие придает эстакадам эстетичный блестящий вид

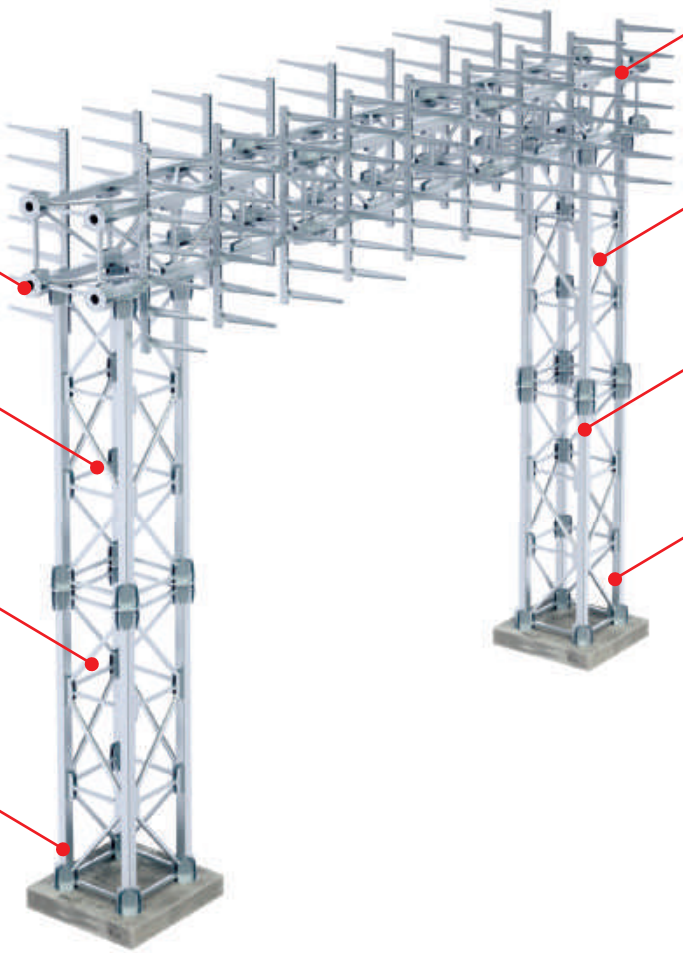

Состав системы

Система модульных эстакад "T5 Combitech" включает в себя три базовых варианта компоновки: одностоечную, плоскую и фермовую. Все варианты собираются из однотипных элементов.

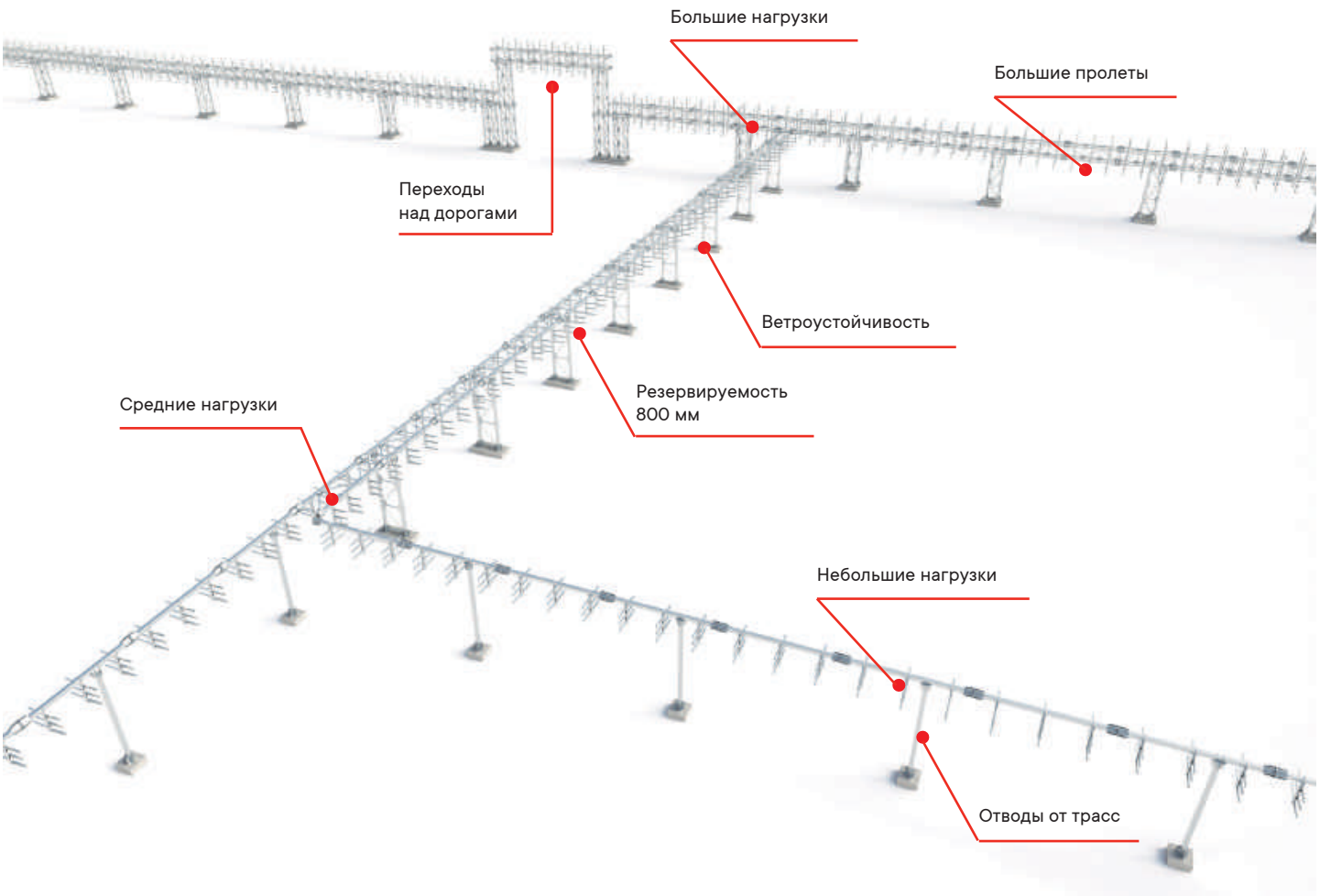

Благодаря универсальным элементам, лежащим в основе системы, модульные эстакады "T5 Combitech" легко применяются для комплексного решения разнообразных задач по прокладке кабелей на объекте.

Особенности системы модульных эстакад "T5 Combitech"

- устойчива к высоким кабельным нагрузкам, но может использоваться и для прокладки легких кабелей, а также токопроводов;
- может применяться для построения нестандартных пролетов;
- предусмотрена возможность построения переходов над дорогами;
- может использоваться для обустройства взрывоопасных зон;
- возможна установка в условиях вечной мерзлоты;
- конструкция системы позволяет обеспечить прокладку взаимно резервирующих линий;
- может использоваться также для сооружения временных конструкций.

Система имеет простую, удобную структуру и минимальное количество позиций, что существенно упрощает и ускоряет процессы проектирования и сборки.

Одностоечная модульная эстакада

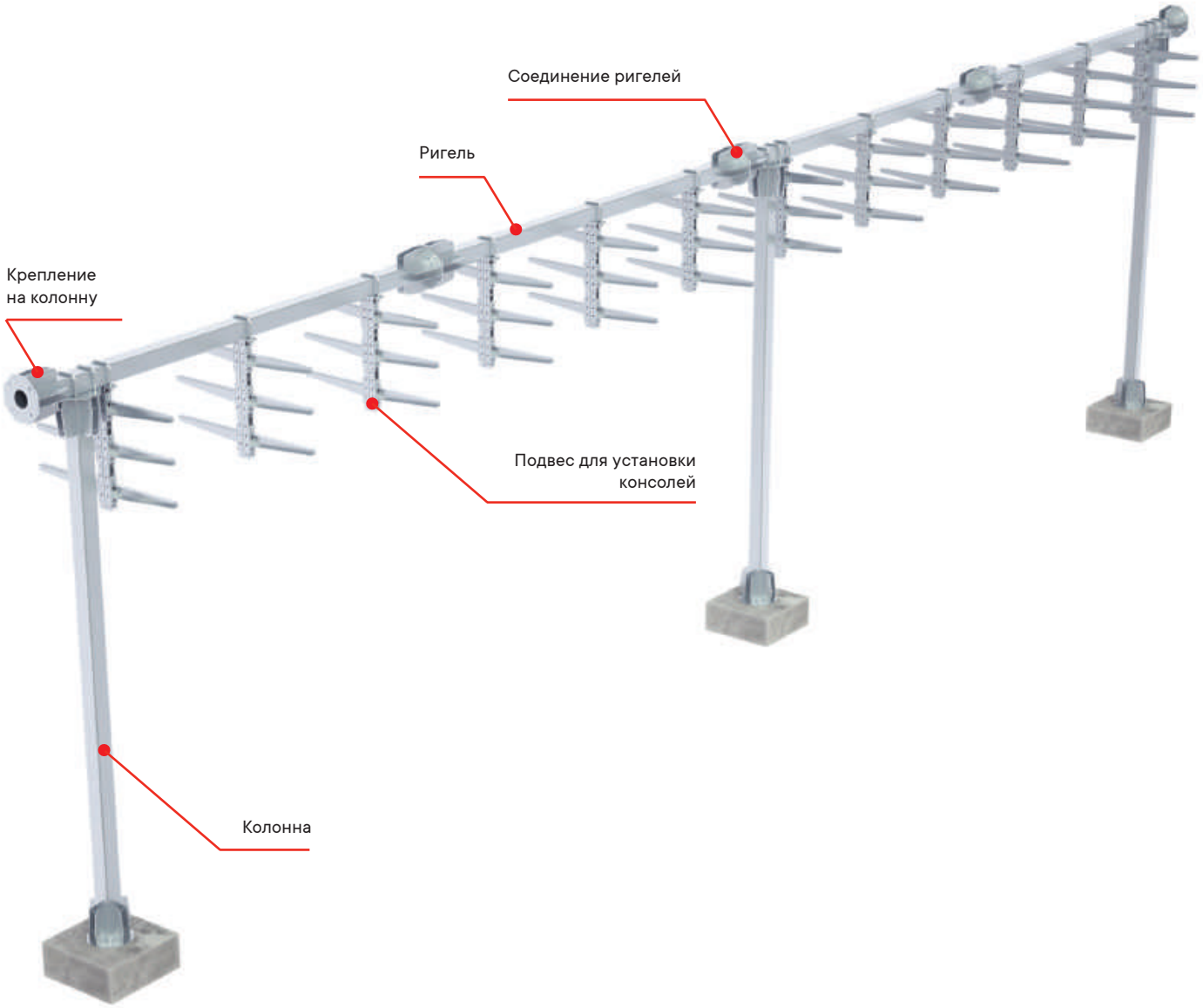

Одностоечная эстакада является оптимальным решением для обеспечения прокладки небольшого количества кабелей, осуществления отводов от основной галереи и организации компактных внутрицеховых кабельных трасс.

Эстакада состоит из одинарных типовых стоек, обеспечивающих быстрый монтаж, надежную прокладку кабелей и минимальную нагрузку на фундамент.

Расчетная нагрузка

Длина пролета, м	Высота колонн, м	Расчетная нагрузка, кг/м
3	3	700
6		250

Расчеты выполнены в соответствии со СНИП 2.01.07–85 без учета нагрузок от климатических воздействий конкретной местности.
Данные по нагрузкам для других вариантов пролетов и высот предоставляются по запросу.

Основные элементы одностоечной эстакады

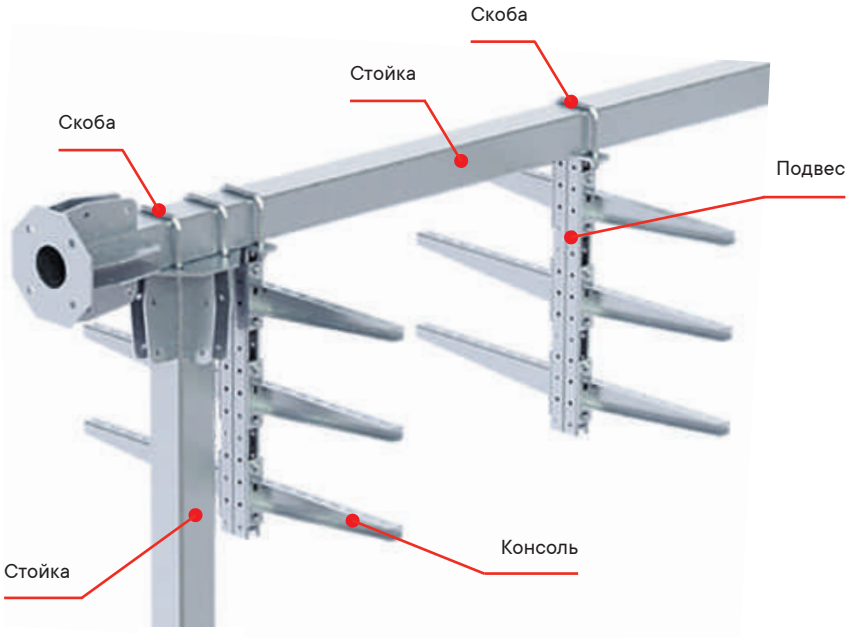

Рассчитайте спецификацию быстро и легко с помощью файла-конфигуратора на сайте t5.dkc.ru

Типовые элементы	Описание	Количество, шт.	Код
Колонна, высота 3 м	стойка кабельной эстакады	1	CRS3000HDZ
Ригель, длина 3 м	стойка кабельной эстакады	1	CRS3000HDZ
Соединение ригелей/колонн между собой	болт М16×50 8.8	4	CM081650HDZ-88
	гайка М16 8	4	CM111600HDZ-8
	шайба 16	4	CM241600HDZ
Крепление ригеля на колонну	скоба крепежная	2	CRB1000HDZ
	шайба 12	4	CM121200HDZ
	гайка шестигранная М12	4	CM111200HDZ
Вертикальный подвес для установки консолей	подвес 600 мм	1	BBD4160HDZ
	скоба крепежная	1	CRB1000HDZ
	шайба 12	2	CM121200HDZ
	гайка шестигранная М12	2	CM111200HDZ

Плоская модульная эстакада

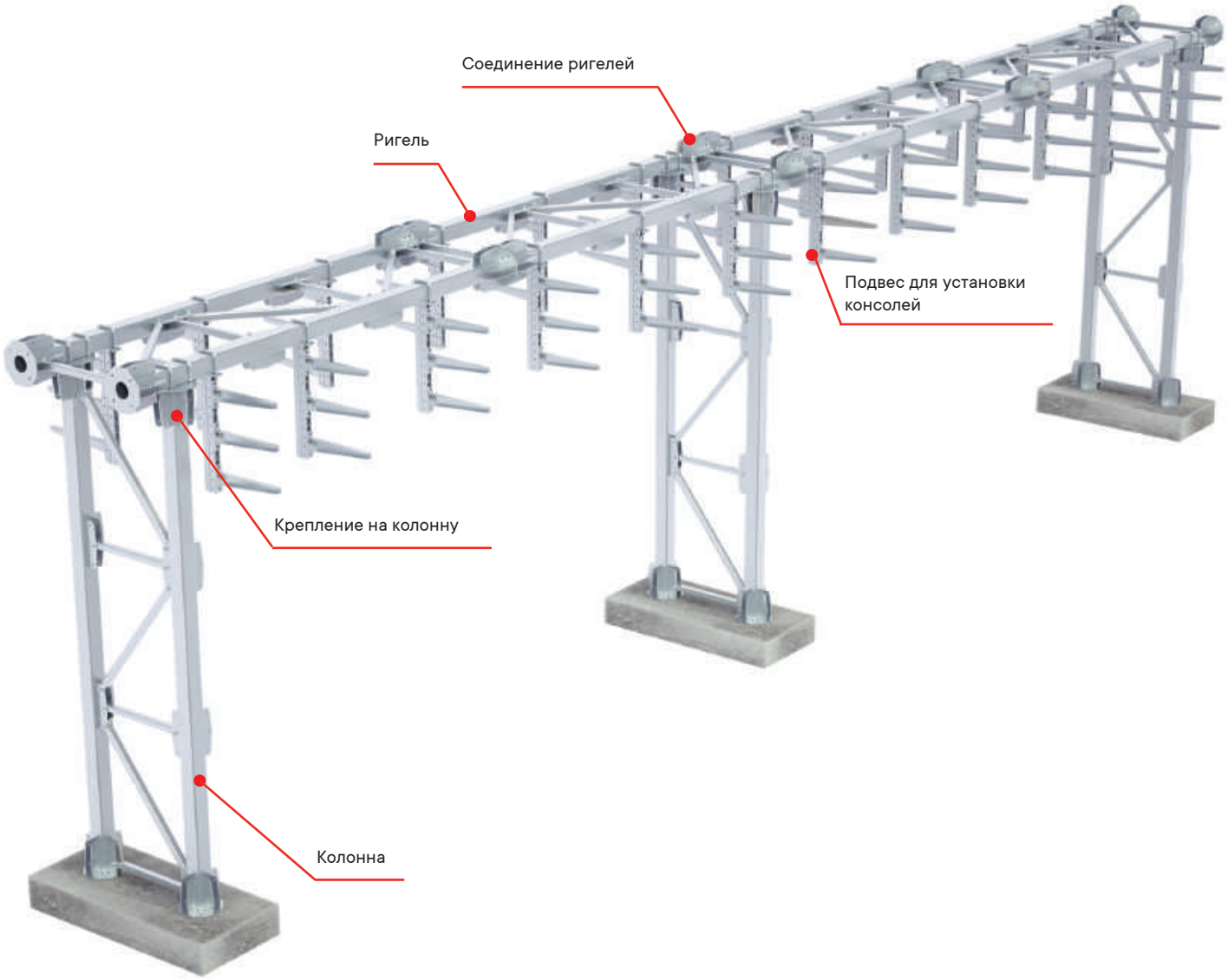

Плоская эстакада служит для прокладки кабелей на объектах с высокой ветровой нагрузкой, а также для обеспечения прокладки взаимно резервирующих силовых кабельных линий.

Колонны и ригели эстакады данного типа представляют собой плоские конструкции, состоящие из типовых стоек и соединительных раскосов. Такое конструкционное решение придает эстакаде повышенную ветроустойчивость и высокую несущую способность при небольшом собственном весе. Расстояние между стойками полностью соответствует требованиям п. 2.3.120 Правил устройства электроустановок для кабельных сооружений.

Расчетная нагрузка

Длина пролета, м	Высота колонн, м	Расчетная нагрузка, кг/м
6	3	500
	6	

Расчеты выполнены в соответствии со СНИП 2.01.07–85 без учета нагрузок от климатических воздействий конкретной местности.
Данные по нагрузкам для других вариантов пролетов и высот предоставляются по запросу.

Основные элементы плоской эстакады

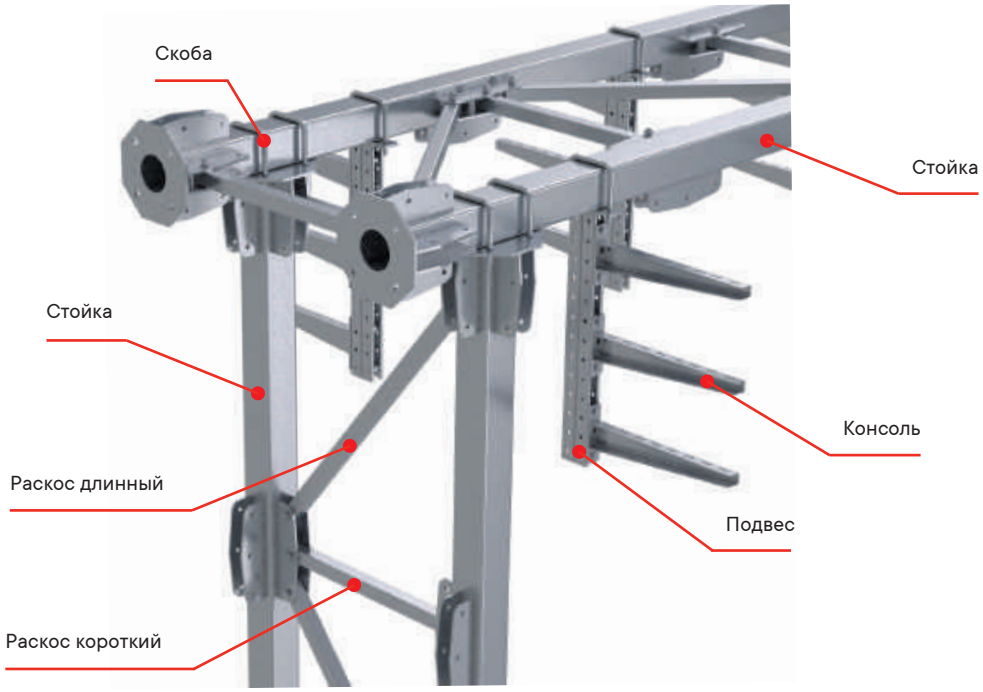

Рассчитайте спецификацию быстро и легко с помощью файла-конфигуратора на сайте t5.dkc.ru

Типовые элементы	Описание	Количество, шт.	Код
Колонна, высота 3 м	стойка L=3 м	2	CRS3000HDZ
	раскос короткий	4	CRR1000HDZ
	раскос длинный	3	CRR2000HDZ
	болт M12×80 8.8	14	CM021280HDZ–88
	гайка M12 8	14	CM111200HDZ–8
	шайба 12	28	CM121200HDZ
Ригель, длина 3 м	стойка L=3 м	2	CRS3000HDZ
	раскос короткий	4	CRR1000HDZ
	раскос длинный	3	CRR2000HDZ
	болт M12×80 8.8	14	CM021280HDZ–88
	гайка M12 8	14	CM111200HDZ–8
	шайба 12	28	CM121200HDZ
Соединение ригелей/колонн между собой	болт M16×50 8.8	8	CM081650HDZ–88
	гайка M16 8	8	CM111600HDZ–8
	шайба 16	16	CM241600HDZ
Крепление ригеля на колонну	скоба крепежная	4	CRB1000HDZ
	шайба 12	8	CM121200HDZ
	гайка шестигранная M12	8	CM111200HDZ
Вертикальный подвес для установки консолей	подвес 600 мм	1	BBD4160HDZ
	скоба крепежная	1	CRB1000HDZ
	шайба 12	2	CM121200HDZ
	гайка шестигранная M12	2	CM111200HDZ

Фермовая модульная эстакада

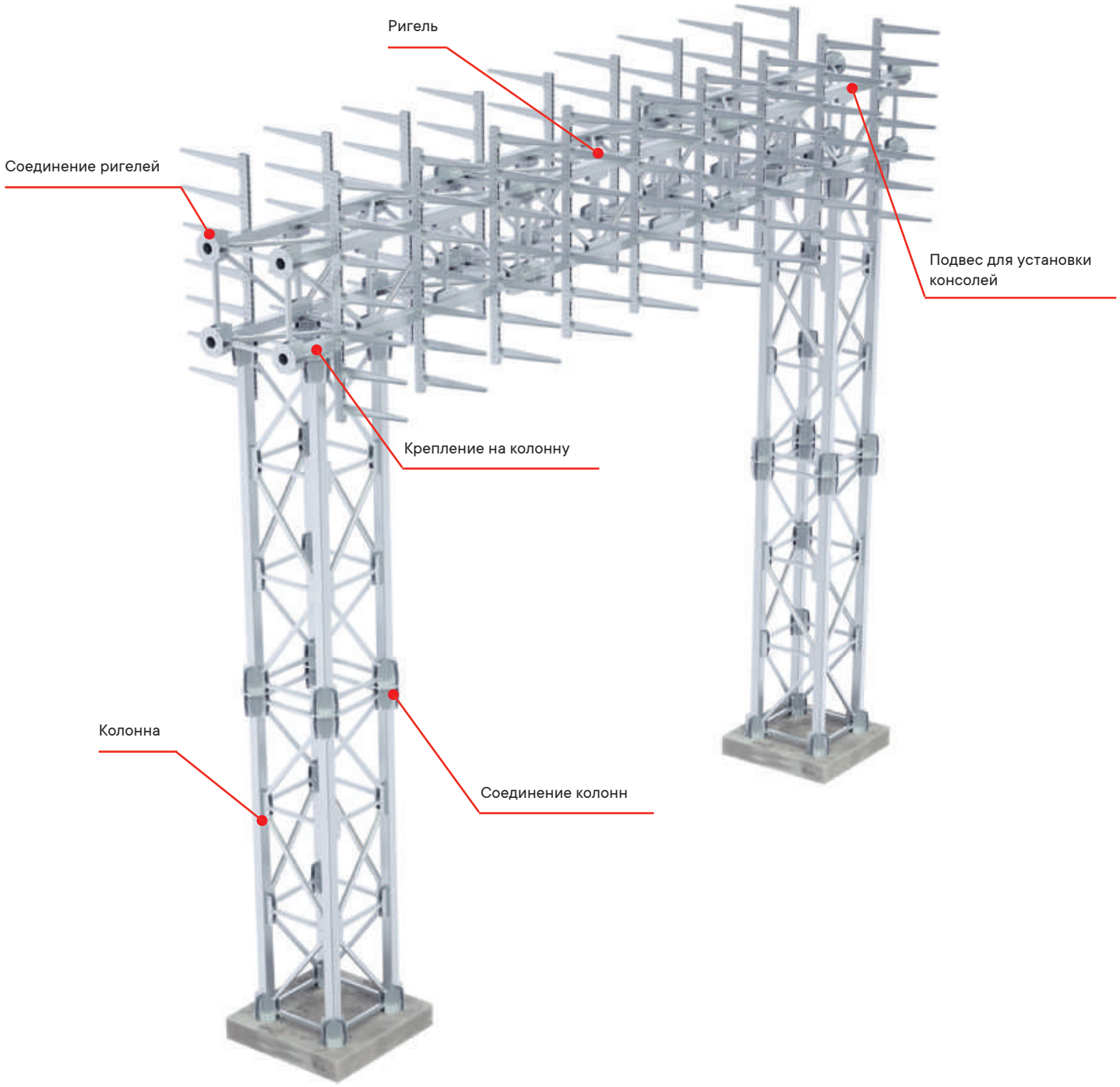

Фермовая эстакада предназначена для прокладки большой массы кабелей, обеспечения длинных пролетов между колоннами, осуществления переходов над дорогами и прокладки взаимно резервирующих силовых кабельных линий.

Колонны и ригели фермовой эстакады состоят из типовых стоек и соединительных раскосов, объединяемых в прочные пространственные конструкции. Благодаря равномерному распределению сил и моментов, возникающих в элементах при нагрузке, фермовая эстакада обладает высокой несущей способностью, а также устойчивостью к ветровым, снеговым и гололедным нагрузкам.

Расчетная нагрузка

Длина пролета, м	Высота колонн, м	Расчетная нагрузка, кг/м
9	3	1000
	6	530

Расчеты выполнены в соответствии со СНИП 2.01.07–85 без учета нагрузок от климатических воздействий конкретной местности.
Данные по нагрузкам для других вариантов пролетов и высот предоставляются по запросу.

Основные элементы фермовой эстакады

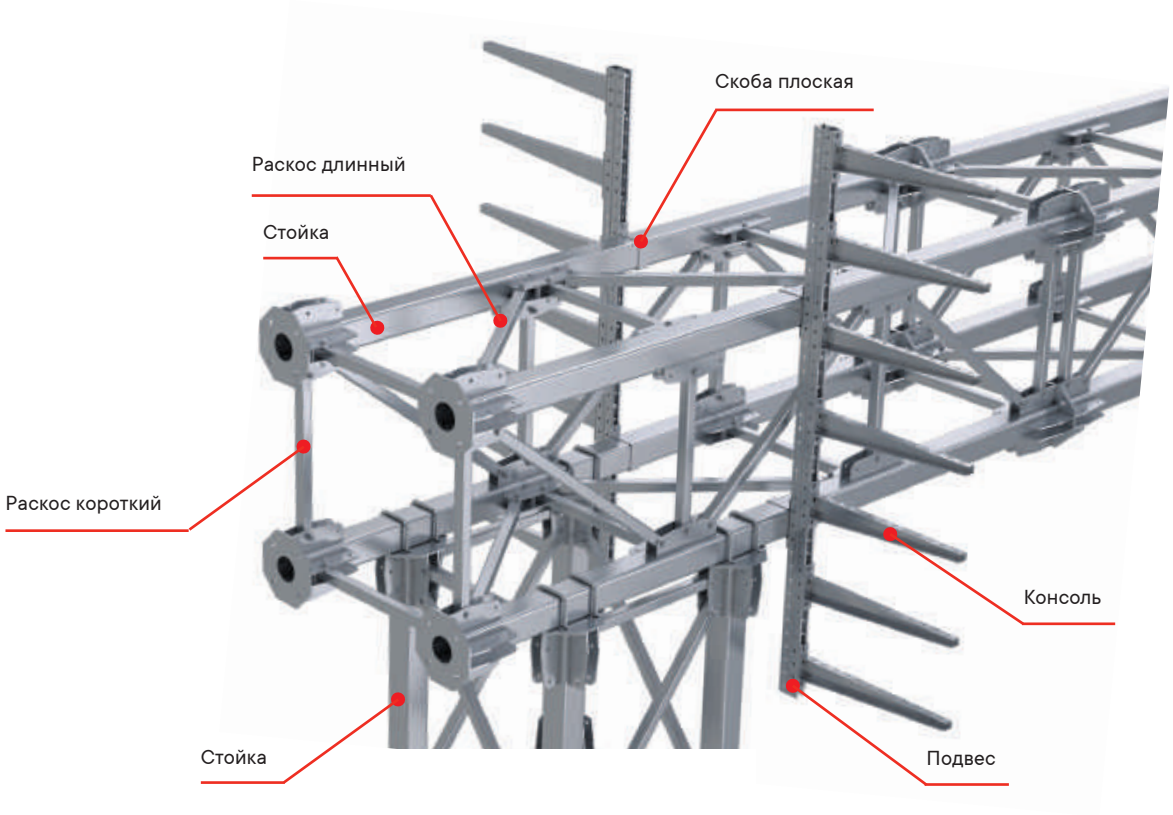

Рассчитайте спецификацию быстро и легко с помощью с помощью конфигуратора на сайте t5.dkc.ru

Типовые элементы	Описание	Количество, шт.	Код
Колонна, высота 3 м	стойка L=3 м	4	CRS3000HDZ
	раскос короткий	16	CRR1000HDZ
	раскос длинный	12	CRR2000HDZ
	болт M12×80 8.8	56	CM021280HDZ–88
	гайка M12 8	56	CM111200HDZ–8
	шайба 12	112	CM121200HDZ
Ригель, длина 3 м	стойка L=3 м	4	CRS3000HDZ
	раскос короткий	16	CRR1000HDZ
	раскос длинный	12	CRR2000HDZ
	болт M12×80 8.8	56	CM021280HDZ–88
	гайка M12 8	56	CM111200HDZ–8
	шайба 12	112	CM121200HDZ
Соединение ригелей/колонн между собой	болт M16×50 8.8	16	CM081650HDZ–88
	гайка M16 8	16	CM111600HDZ–8
	шайба 16	32	CM241600HDZ
Крепление ригеля на колонну	скоба крепежная	8	CRB1000HDZ
	шайба 12	16	CM121200HDZ
	гайка шестигранная M12	16	CM111200HDZ
Вертикальный подвес для установки консолей	подвес 1200 мм	1	BPD4112HDZ
	скоба плоская	2	CRB2000HDZ
	Т-болт 10x30	4	CM041030
	гайка M10	4	CM101000HDZ

Безригельная боковая эстакада

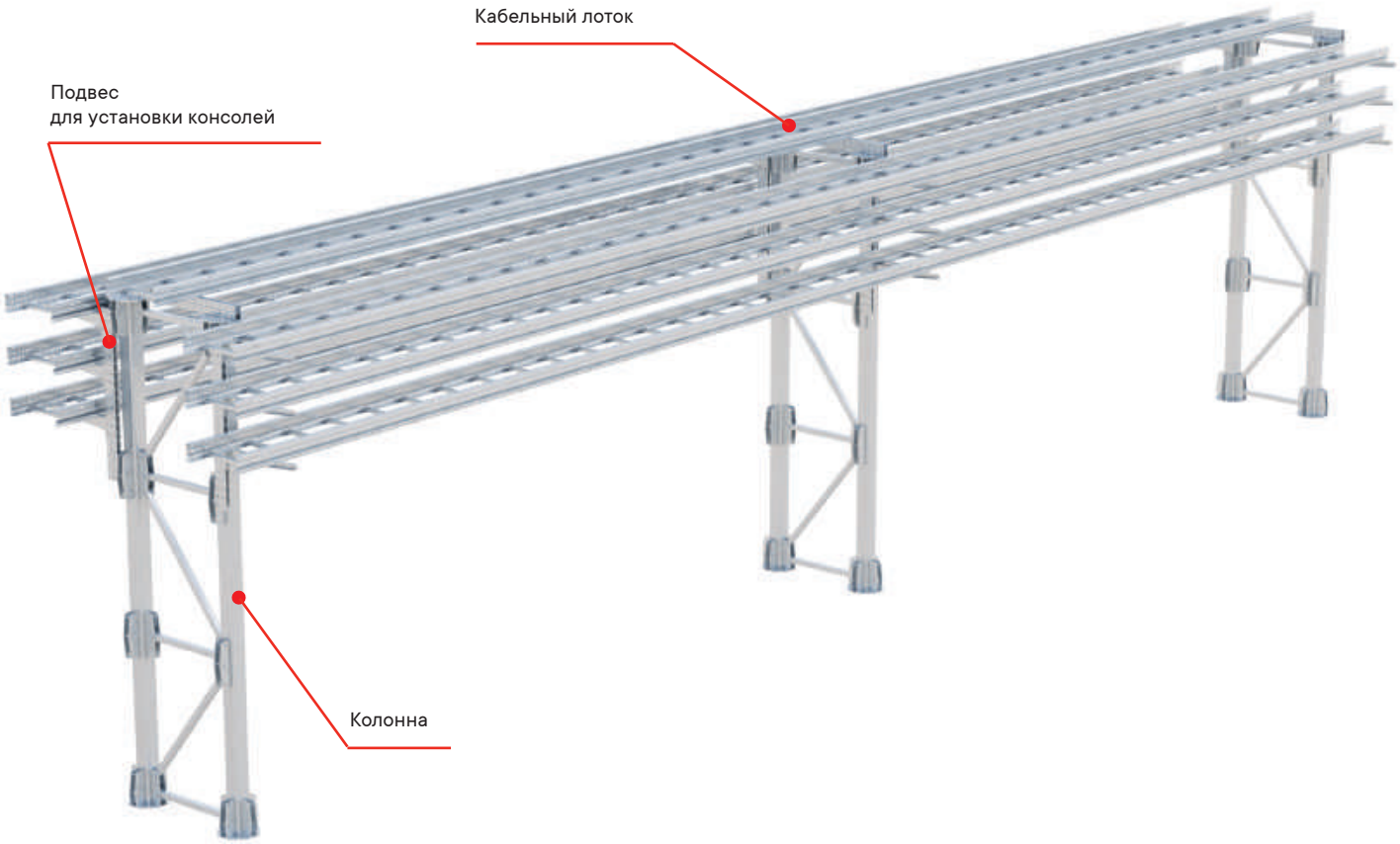

Безригельная боковая эстакада предназначена для прокладки лотков непосредственно сбоку колонн. Боковое крепление позволяет устанавливать лотки в несколько ярусов, обеспечив при этом прокладку взаимно резервирующих силовых кабельных линий. Для обеспечения пролетов 6 метров и более на колонны рекомендуется устанавливать тяжелые лотки серии "U5 Combitech".

Применение безригельной эстакады позволяет упростить монтаж кабельной трассы, а также снизить ее общую стоимость. Используя колонны как универсальные подпорки, можно обеспечить решение самых нестандартных задач прокладки кабеля над землей.

Расчетная нагрузка

Нагрузочная способность и приемлемые шаги колонн безригельной эстакады определяются несущей способностью применяемых лотков.

Основные элементы безригельной боковой эстакады

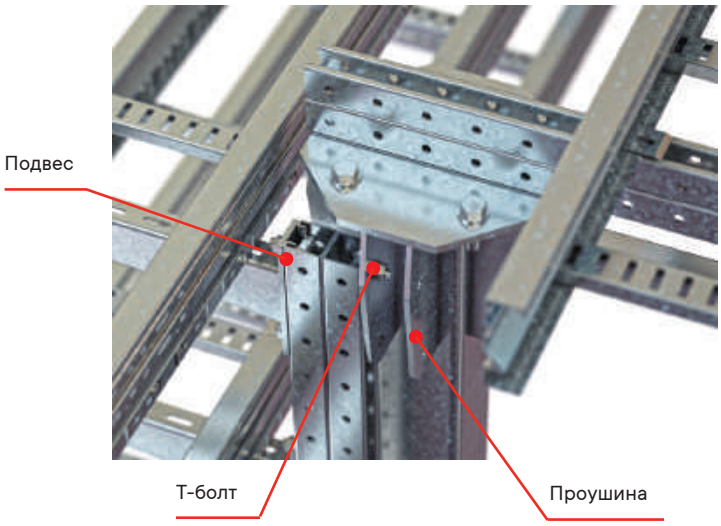

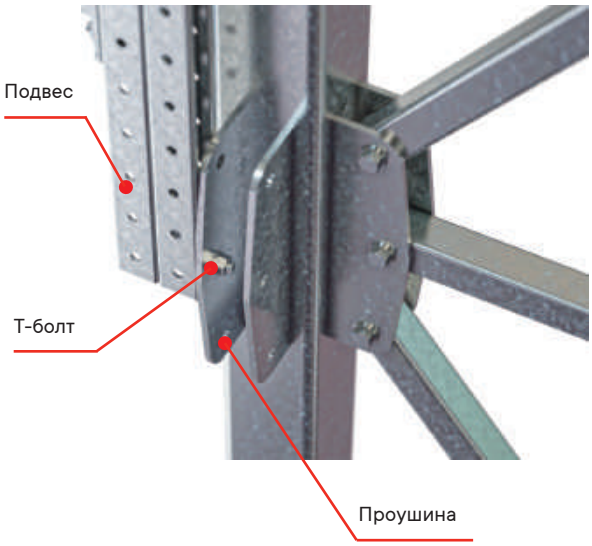

Рассчитайте спецификацию быстро и легко с помощью конфигуратора на сайте t5.dkc.ru

Типовые элементы	Описание	Количество, шт.	Код
Колонна, высота 3 м	стойка L=3 м	2	CRS3000HDZ
	раскос короткий	4	CRR1000HDZ
	раскос длинный	3	CRR2000HDZ
	болт М12×80 8.8	14	CM021280HDZ–88
	гайка М12 8	14	CM111200HDZ–8
	шайба 12	28	CM121200HDZ
Подвес для установки консолей	профиль 1000 мм	1	BPD4110HDZ
	Т-болт 10х30	2	CM041030
	шайба 10	2	CM241000HDZ
	гайка М10	2	CM101000HDZ

Безригельная верхняя эстакада

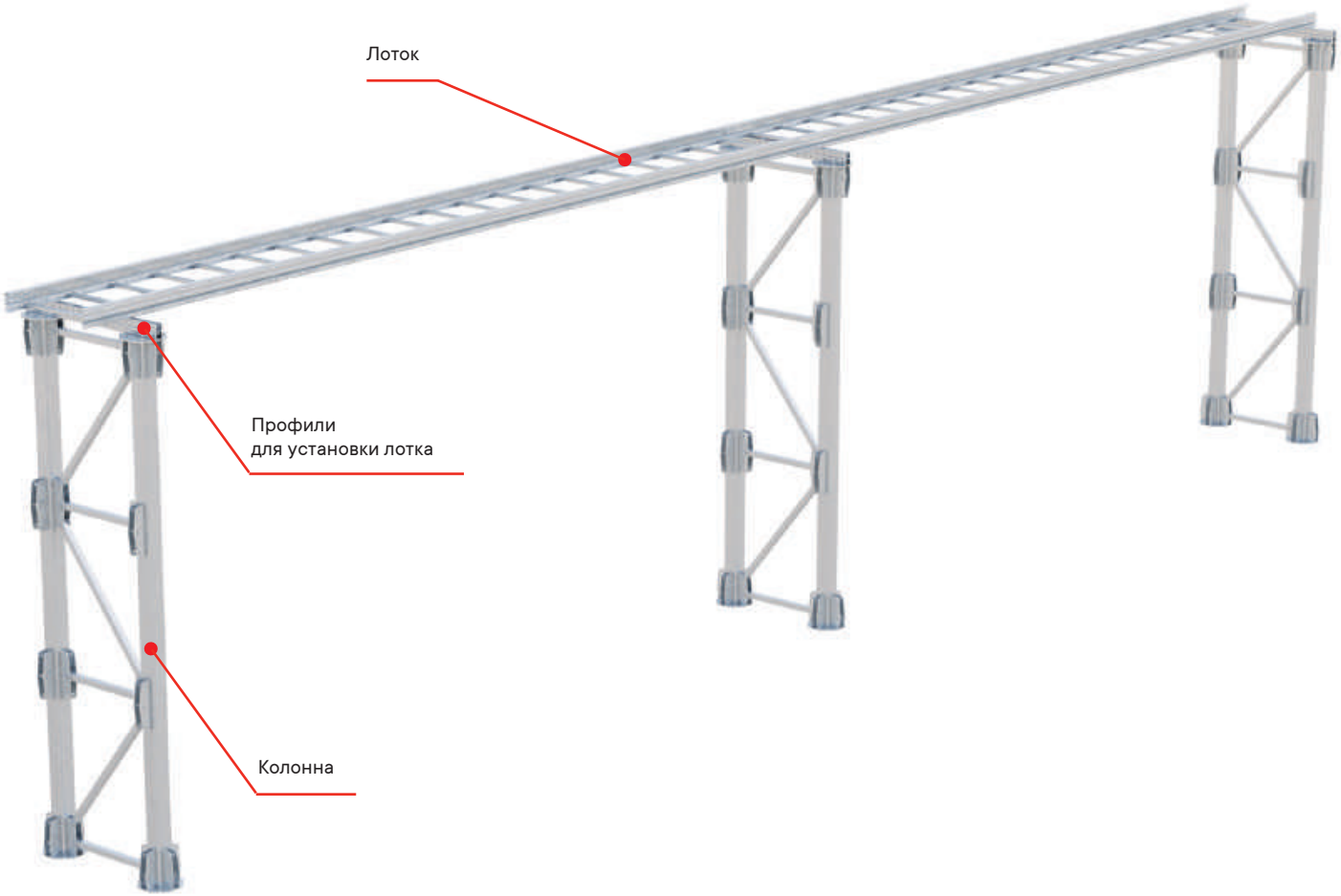

Безригельная верхняя эстакада предназначена для прокладки лотков непосредственно по колоннам. Для обеспечения пролетов 6 метров и более на колонны рекомендуется устанавливать тяжелые лотки серии "U5 Combitech".

Применение безригельной эстакады позволяет упростить монтаж кабельной трассы, а также снизить ее общую стоимость. Используя колонны как универсальные подпорки, можно обеспечить решение самых нестандартных задач прокладки кабеля над землей.

Расчетная нагрузка

Нагрузочная способность и приемлемые шаги колонн безригельной эстакады определяются несущей способностью применяемых лотков.

Основные элементы безригельной верхней эстакады

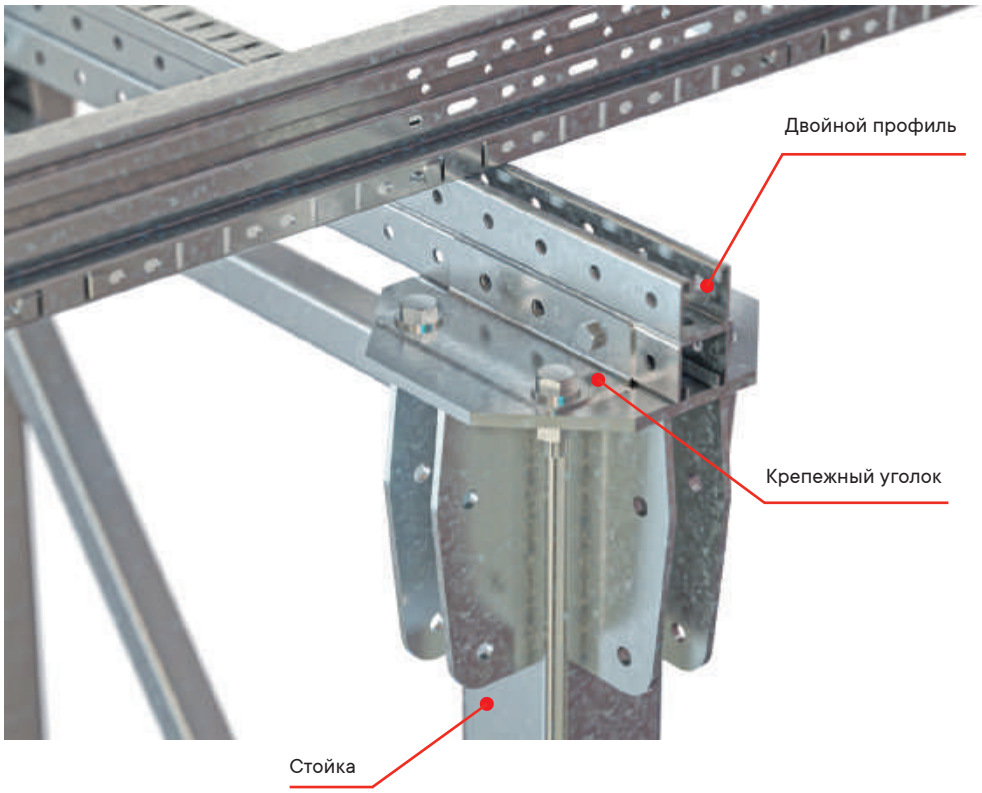

Рассчитайте спецификацию быстро и легко с помощью конфигуратора на сайте t5.dkc.ru

Типовые элементы	Описание	Количество, шт.	Код
Колонна, высота 3 м	стойка L=3 м	2	CRS3000HDZ
	раскос короткий	4	CRR1000HDZ
	раскос длинный	3	CRR2000HDZ
	болт M12×80 8.8	14	CM021280HDZ-88
	гайка M12 8	14	CM111200HDZ-8
	шайба 12	28	CM121200HDZ
Профиль для установки лотка	крепежный уголок	2	CRB3000HDZ
	болт M16 8.8	4	CM081650HDZ-88
	гайка M16 8	4	CM111600HDZ-8
	профиль 1000 мм	1	BPD4110HDZ
	болт M10×60	2	CM081060HDZ
	гайка м10	2	CM101000HDZ

Присоединительные размеры для установки колонн на фундамент

Присоединительные размеры показывают размер и расположение отверстий на фланцах колонн для проектирования фундаментов и ростверков.

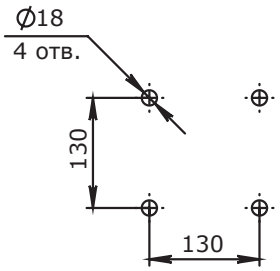

Присоединительные размеры одностоечной колонны

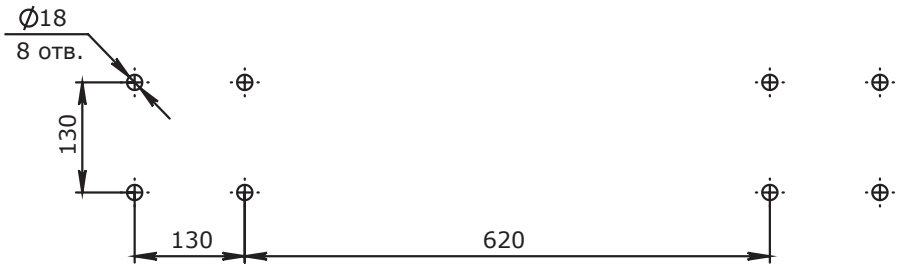

Присоединительные размеры двустоечной колонны

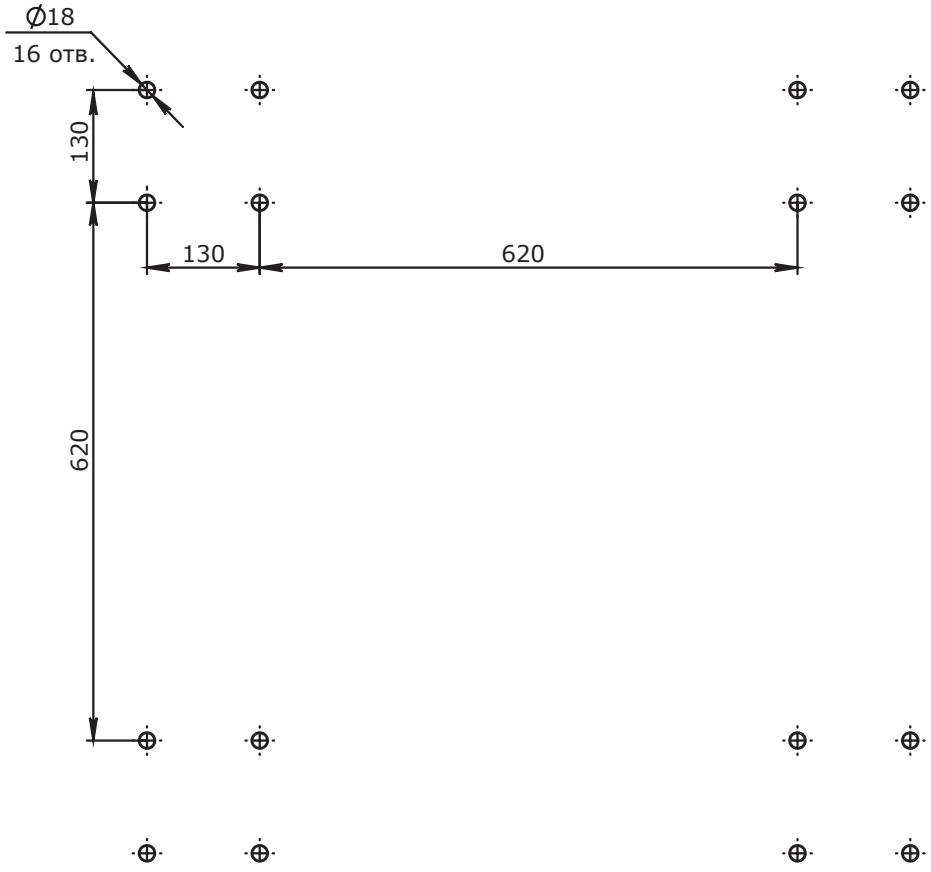

Присоединительные размеры фермовой колонны

Основная нормативная документация

Правила устройства электроустановок (ПУЭ)

2.3.26. На территориях электростанций кабельные линии должны прокладываться в туннелях, коробах, каналах, блоках, по эстакадам и в галереях. Прокладка силовых кабелей в траншеях допускается только к удаленным вспомогательным объектам (склады топлива, мастерские) при количестве не более шести.

2.3.72. Эстакады и галереи должны быть оборудованы молниезащитой согласно РД 34.21.122–87 "Инструкция по устройству молниезащиты зданий и сооружений" Минэнерго СССР.

2.3.120. ...На наружных кабельных эстакадах и в наружных закрытых частично кабельных галереях установка разделительных перегородок, указанных в п. 1, 3 и 4, не требуется. При этом взаимно резервирующие силовые кабельные линии (за исключением линий к электроприемникам особой группы I категории) следует прокладывать с расстоянием между ними не менее 600 мм и рекомендуется располагать: на эстакадах по обе стороны пролетной несущей конструкции (балки, фермы); в галереях по разным сторонам от прохода.

7.3.120. Наружную прокладку кабелей между взрывоопасными зонами рекомендуется выполнять открыто: на эстакадах, тросах, по стенам зданий и т.п., избегая по возможности прокладки в подземных кабельных сооружениях (каналах, блоках, туннелях) и траншеях.

7.3.122. Кабельные эстакады могут пересекать эстакады с трубопроводами с горючими газами и ЛВЖ как сверху, так и снизу независимо от плотности по отношению к воздуху транспортируемых газов.
При количестве кабелей до 15 в месте пересечения допускается не сооружать кабельных эстакад; кабели могут прокладываться в трубном блоке или в плотно закрывающемся стальном коробе с толщиной стенки короба не менее 1,5 мм.

7.3.128. Открытые токопроводы до 1 кВ и выше гибкой и жесткой конструкций допускается прокладывать по территории предприятия со взрывоопасными зонами на специально для этого предназначенных эстакадах или опорах.
Прокладывать открытые токопроводы на эстакадах с трубопроводами с горючими газами и ЛВЖ и эстакадах КИПиА запрещается.

НТП ЭПП–94 - Нормы технологического проектирования. "Проектирование электроснабжения промышленных предприятий"

12.7. Внецеховые кабельные сети напряжением до 35 кВ следует, как правило, прокладывать открыто в надземных сооружениях: на технологических и кабельных эстакадах, в кабельных частично закрытых галереях.

12.7.2. При отсутствии или невозможности использования технологических эстакад кабели рекомендуется прокладывать на непроходных кабельных эстакадах при количестве кабелей до 20–30 или на проходных кабельных эстакадах и в частично закрытых кабельных галереях при количестве кабелей свыше 30–40. Кабели, прокладываемые на кабельных эстакадах и в галереях, следует принимать небронированными.

При прокладке кабелей на высоте от уровня земли более 4,5 м следует, как правило, предусматривать проходные кабельные эстакады и частично закрытые кабельные галереи. Непроходные кабельные эстакады рекомендуется применять только на коротких участках трассы (при обходе препятствий, при изменении уровня расположения эстакады, в местах ответвлений и т.п.).

12.7.4. В районах северных географических широт выше 65 град действие прямой солнечной радиации учитывать не следует. На промышленных предприятиях, расположенных в районах северных географических широт ниже 65 град, защищать от воздействия прямой солнечной радиации следует только кабели на напряжение 20 кВ и выше.

12.8. Прокладка кабелей в полностью закрытых кабельных галереях может быть допущена только в обоснованных случаях (например, при крайне агрессивной окружающей среде, при значительных внешних тепловых или механических воздействиях и др.).

Система монтажных элементов "B5 Combitech"

Система фальшполов 26.2
Система монтажных элементов "B5 Combitech" 26.8
Профили 26.11
Консоли 26.33
Система для прокладки кабеля в тоннелях 26.62
Металлические держатели 26.64
Решения для прокладки кабелей среднего и высокого напряжения 26.65
Решения для прокладки инженерных коммуникаций 26.68
Система для подвеса вентиляции 26.71



Система фальшполов

Компания ДКС предлагает систему регулируемых фальшполов с широкой сферой применения.

Фальшпол – это система стоек и плит, которая надстраивается над жестким основанием и используется в качестве пола. Пространство под фальшполом может быть использовано для прокладки технических коммуникаций.
Система фальшполов ДКС испытана в соответствии с EN 12825 и удовлетворяет максимальному шестому классу по EN 12825 при использовании соответствующего типа плит.

Сфера применения



Промышленные объекты

Система удовлетворяет классу 6 по нагрузкам

Коммерческая недвижимость

Система фальшполов позволяет оптимальным образом разместить коммуникацию под полом. Напольное покрытие гасит вибрацию

Административные объекты

Удобство и быстрота монтажа системы фальшполов. Разъемный тип позволяет ремонтировать напольное покрытие или без проблем проводить инспекцию подпольных коммуникаций

Преимущества

Широкий номинальный ряд стоек

Стойки фальшпола имеют большой выбор длин – от 250 до 2000 мм. Это открывает широкие возможности, позволяя реализовать любой замысел по наполнению подпольного пространства.

Высокие эксплуатационные и монтажные характеристики

Стойки фальшпола выполнены из С-образных профилей толщиной 2,5 мм. Стойки из такого профиля, в отличие от стоек круглого сечения, дают возможность монтировать консоли непосредственно на профиле. При необходимости конструкция может быть полностью или частично демонтирована.

Фальшпол регулируемого типа

Высоту фальшпола можно регулировать (до ±30 мм).

Точное позиционирование

Точная подгонка частей друг к другу позволяет производить монтаж легко и быстро.

Универсальность

Для монтажа могут использоваться плиты различных типов с размерами 600×600 мм.

Состав системы

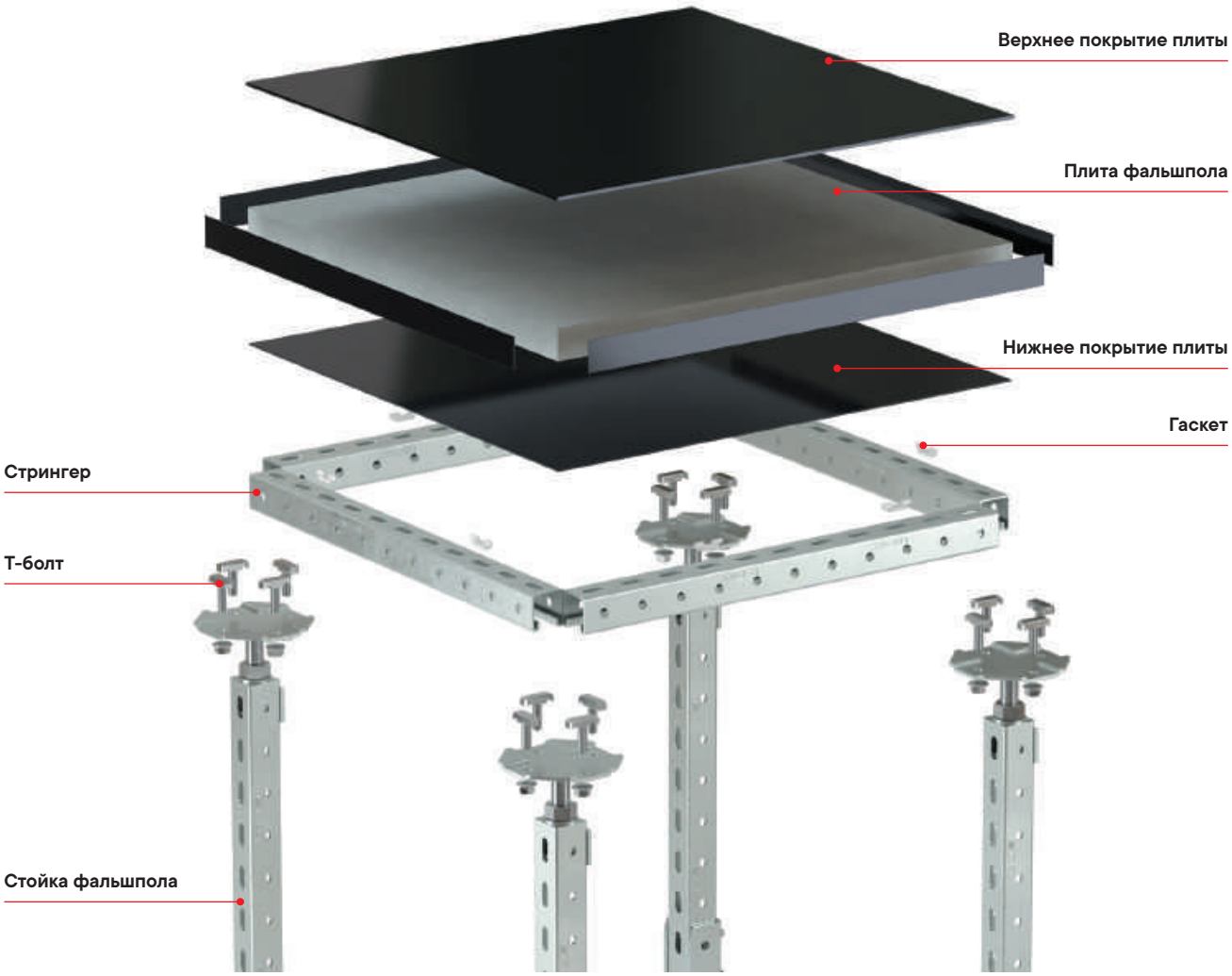

Ассортимент

Стойки фальшпола



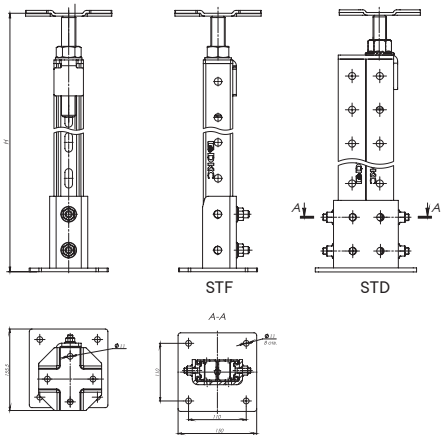

Назначение
• несущий элемент конструкции задает высоту уровня фальшпола.
Характеристики
• на базе С-образного профиля типа ВРМ-41;
• высота задается вращением шпильки;
• тип стойки – регулируемая, в пределах 60 мм;
• длина стоек – 275–1975 мм;
• исп. 1 – сталь, оцинкованная по методу Сендзимира.
Комплект поставки
• пьедестал;
• несущий профиль;
• напольная опора.

Высота H, мм	Вес, кг	Код, исп. 1
275	2,93	STF0275
325	3,06	STF0325
375	3,19	STF0375
425	3,32	STF0425
475	3,34	STF0475
525	3,57	STF0525
575	3,70	STF0575
625	6,00	STD0625
675	6,20	STD0675
725	6,50	STD0725
775	6,80	STD0775
825	7,00	STD0825
875	7,30	STD0875
925	7,50	STD0925
975	7,80	STD0975
1025	8,10	STD1025
1075	8,30	STD1075
1125	8,60	STD1125
1175	8,80	STD1175
1225	9,10	STD1225
1275	9,40	STD1275
1325	9,60	STD1325
1375	9,90	STD1375
1425	10,10	STD1425
1475	10,40	STD1475
1525	10,70	STD1525
1575	10,90	STD1575
1625	11,20	STD1625
1675	11,40	STD1675
1725	11,70	STD1725
1775	12,00	STD1775
1825	12,20	STD1825
1875	12,50	STD1875
1925	12,70	STD1925
1975	13,00	STD1975

Ограничитель панелей фальшпола (гаскет)



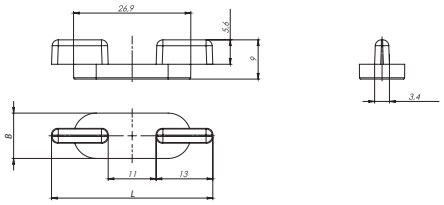

Назначение
• фиксация панелей фальшпола.
Характеристики
• материал – полиамид.

Длина L, мм	Ширина B, мм	Вес, кг	Код
9	6	0,05	STG0001

Стрингер



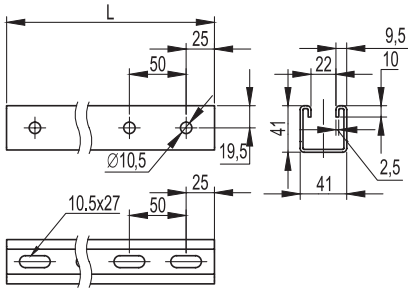

Назначение
• направляющие для улучшения показателей жесткости и нагрузочной способности системы фальшпола.
Характеристики
• на базе С-образного профиля типа BPM-41;
• исп. 1 – сталь, оцинкованная по методу Сендзимира.

Длина L, мм	Вес, кг	Код, исп. 1
550	1,35	BPM41055
1000	2,52	BPM4110
2000	5,04	BPM4120
3000	7,56	BPM4130

Демпферная кромочная лента



Назначение
• уплотнительная лента используется на стыке плит фальшпола и стен по всему периметру для стабилизации их положения и герметизации подпольного пространства.
Характеристики
• материал – поролон;
• тип – самоклеящая.

Ширина, мм	Толщина, мм	Код
9	6	STR0001

Регулировочная пластина для плит



Назначение
• пластинка для регулирования высоты соседних панелей. Устанавливается под плиту.
Характеристики
• материал – алюминий;
• тип – самоклеящаяся.

Длина, мм	Ширина, мм	Толщина, мм	Код
20	20	0,2	STP0001

Клей для фиксации резьбы площадки



Назначение
• для жесткого крепления резьбы пьедесталов без дальнейшей возможности регулировки.
Характеристики
• однокомпонентный клей;
• время затвердевания – 6–10 часов.
Особенности
• наносится на резьбу стойки и позволяет обойтись без контргайки.

Объем, мл	Вес, кг	Код
700	0,7	STF0001

Клей для фиксации основания стойки



Назначение
• для приклеивания стальных пьедесталов фальшпола к бетонным поверхностям и цементным стяжкам.
Характеристики
• основа – полиуретан;
• скорость отверждения – 4 мм в час.

Объем, мл	Вес, кг	Код
600	0,7	STF0002

Алюминиевый съемник с гладкими присосками для плит



Назначение
• для подъема, перемещения и укладки плит фальшпола с гладким покрытием. Используется для панелей с различными финишными покрытиями и без покрытий.
Характеристики
• две гладкие присоски;
• материал – алюминиевый сплав;
• диаметр присосок – 120 мм;
• грузоподъемность – 60 кг.

Длина, мм	Ширина, мм	Вес, кг	Код
330	95	0,83	STL0001

Напольные плиты

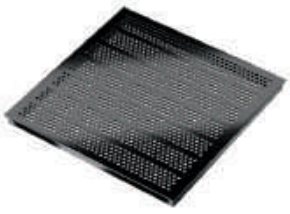

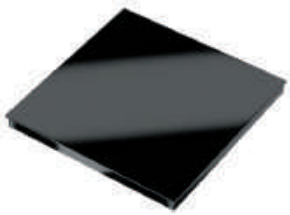



Назначение
• для организации ровной поверхности фальшпола путем укладывания на несущие стойки.
Характеристики
• варианты исполнения плит: кальциево-сульфатная, металл;
• диаметр отверстий в перфорированных панелях – 12 мм.

Тип плиты	Перфорация	Длина, мм	Ширина, мм	Толщина, мм	Вес, кг	Код
Кальциево-сульфатная	нет	600	600	30	18,0	PFP3060CS-PV-ST-5
	нет	600	600	36	22,2	PFP3660CS-PV-ST-6
Металлическая	нет	600	600	38	15,4	PFP3860ST-BL
	38 %	600	600	38	12,0	PFP3360ST-BL-P38

Удобство работы

Всесторонняя поддержка
- проведение необходимых расчетов;
- предоставление сертификатов соответствия и протоколов испытаний;
- осуществление технической поддержки;
- шеф-монтаж.

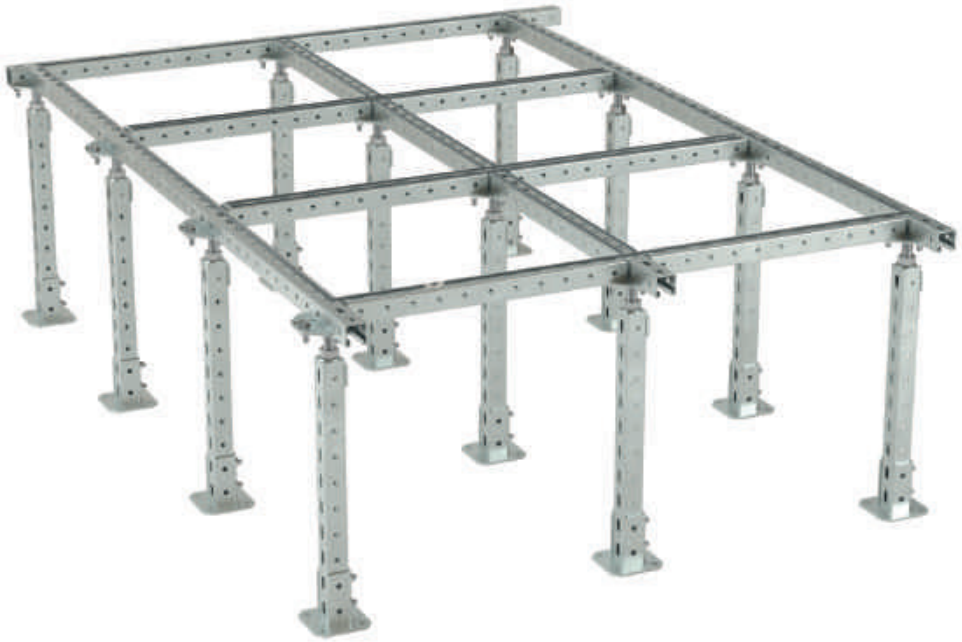

Система монтажных элементов "B5 Combitech"

Система монтажных элементов "B5 Combitech" применяется совместно со всеми системами металлических лотков ДКС, а также с осветительным и магистральным шинопроводом "Hercules". Тем не менее, допускается применение системы "B5 Combitech" для прокладки кабельных трасс и систем инженерных коммуникаций без использования систем металлических лотков. Элементы системы полностью совместимы между собой, что позволяет создавать конструкции любого масштаба и любой сложности с помощью одних только болтовых соединений.

Сфера применения

Система "B5 Combitech" – универсальная система монтажных элементов и опорных конструкций для применения в различных областях:
в кабеленесущих системах, системах телекоммуникации и связи, в системах инженерных коммуникаций (воздуховоды, трубопроводы и т.д.)

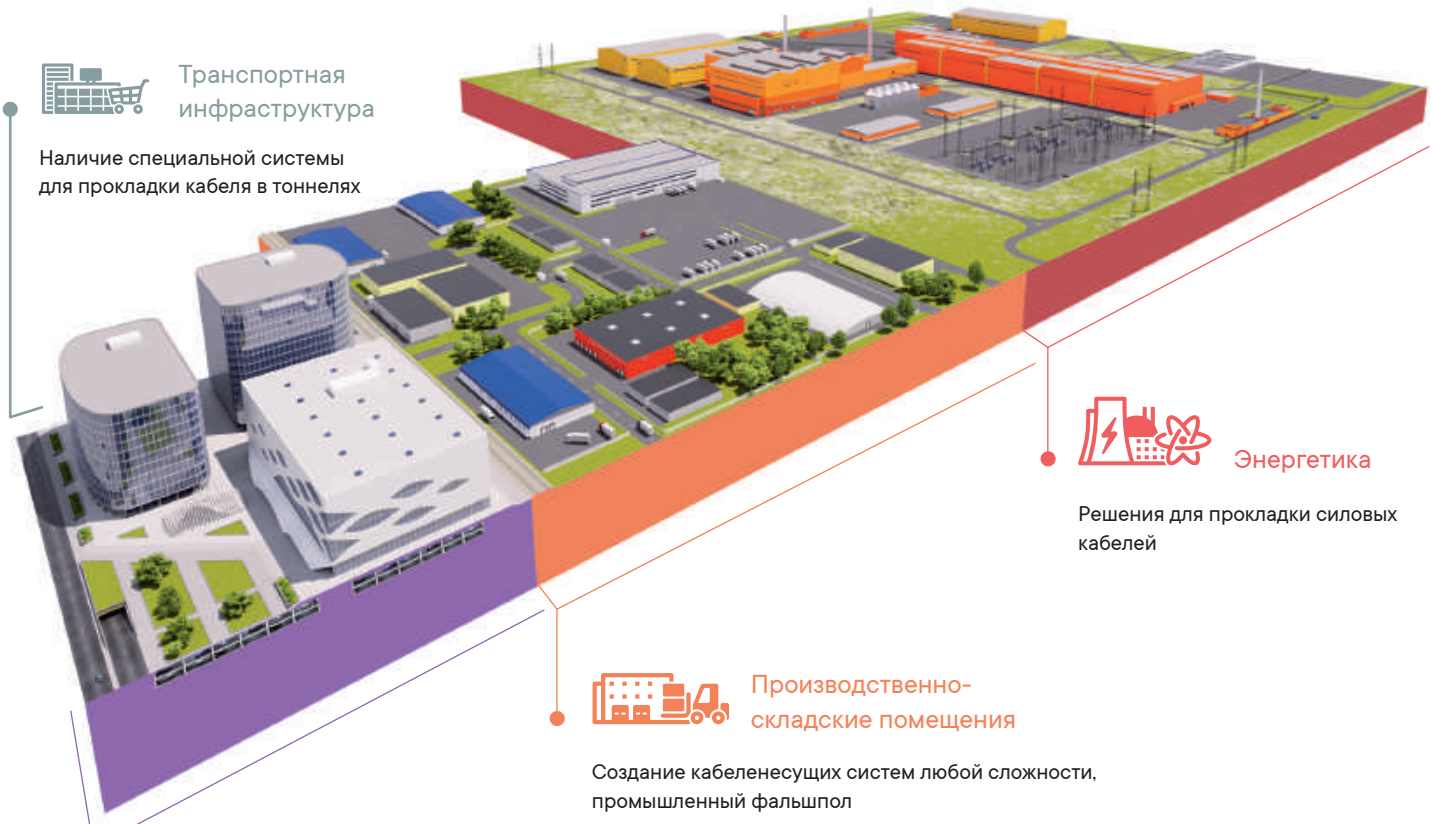

Транспортная инфраструктура

Наличие специальной системы для прокладки кабеля в тоннелях

Энергетика

Решения для прокладки силовых кабелей

Производственно-складские помещения

Создание кабеленесущих систем любой сложности, промышленный фальшпол

Коммерческая недвижимость

Решения для прокладки инженерных коммуникаций

Система кодировки

Для более удобного использования продукции был разработан метод кодировки системы "B5 Combitech". Кодировка состоит из основных индексов характеристик изделия, с помощью которых можно легко определить принадлежность кода к соответствующей группе и узнать основные типоразмеры продукта.

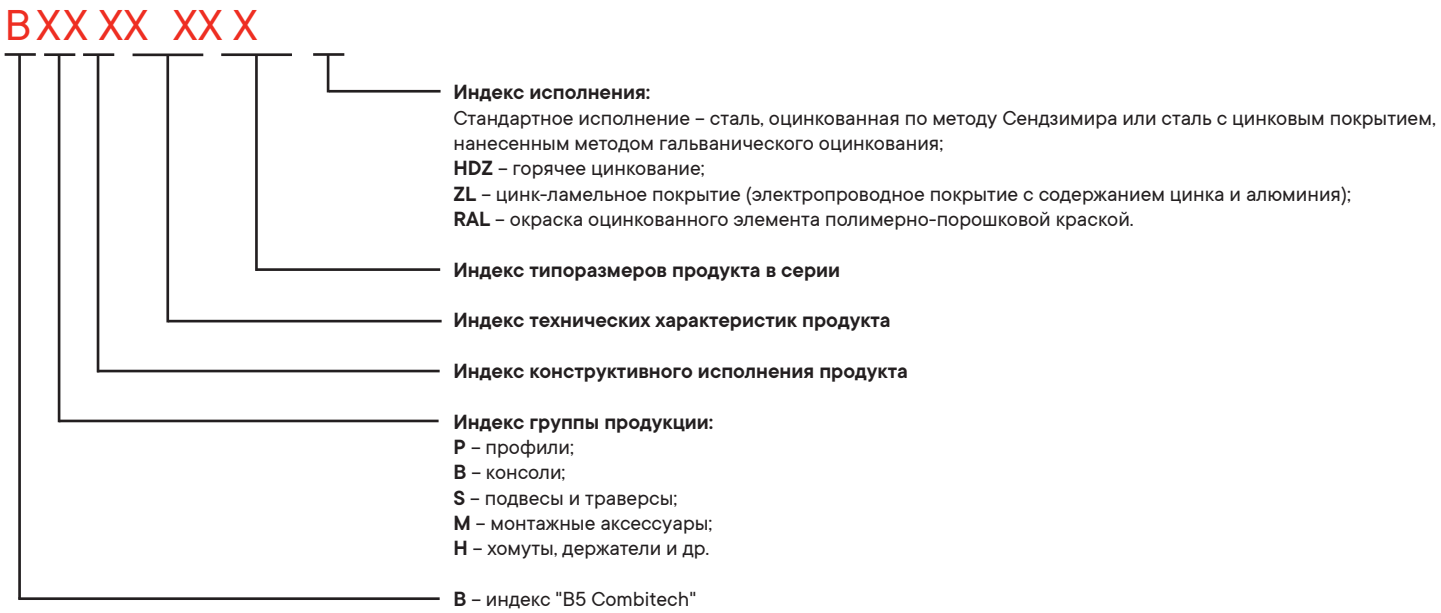

Примеры использования

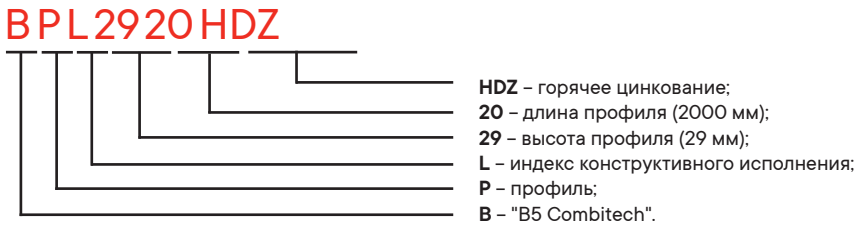

Монтажные элементы в исполнении "Нержавеющая сталь" представлены в разделе "I5 Combitech".
Монтажные элементы для стеклопластиковых лотков представлены в разделе "D5 Combitech".

Состав системы

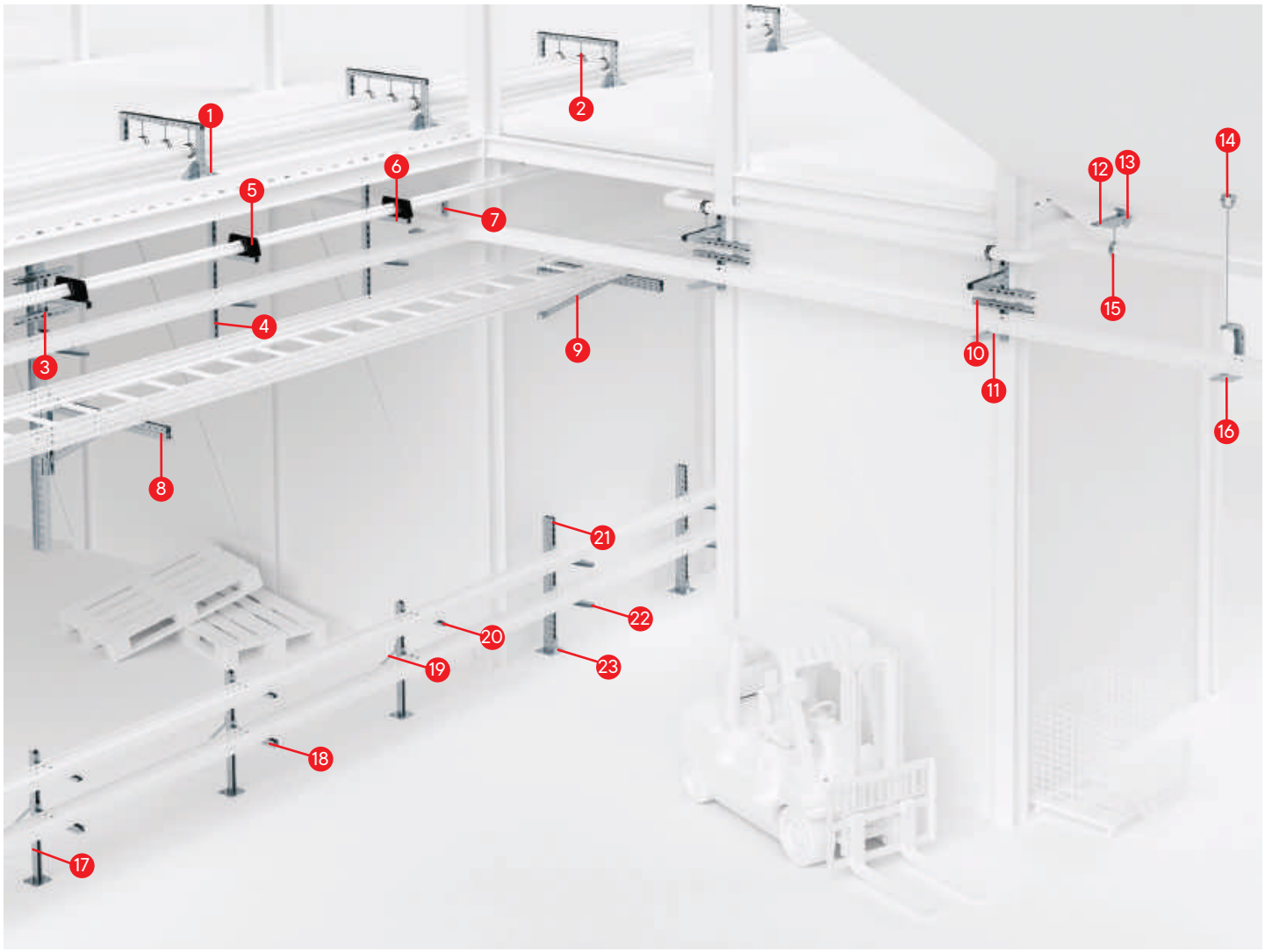

1. Крепление с площадкой для профиля BPM-41
2. Хомут для средних нагрузок с изоляцией BHM
3. H-образное крепление к вертикальной двутавровой балке BMH-40
4. C-образный профиль BPM-41
5. Кабельный держатель для крепления в треугольник BHR-35
6. Кронштейн одиночный BBP-41
7. Легкая консоль BBC-30
8. Консоль для тяжелых нагрузок BBS-41 сборная
9. Консоль для тяжелых нагрузок BBS-41 с укосиной
10. T-образное крепление к вертикальной двутавровой балке BMH-30
11. Универсальная консоль BBN-50
12. Консоль BBM-50
13. Крепление к потолку BSV-29
14. Универсальный шарнир BSV-10
15. Хомут для тяжелых нагрузок без изоляции BHT-30
16. Консоль потолочная BBA-20
17. Вертикальный подвес двойной BSD-21
18. Кронштейн двойной BBD-21
19. Укосина для консолей и подвесов BMU-60
20. Кронштейн одиночный BBP-21
21. Двойной C-образный профиль BPD-41
22. Консоль быстрой фиксации для тяжелых нагрузок BBF-60
23. Крепление к потолку BSF-82

Профили

Профиль BPL–29 (PSL)



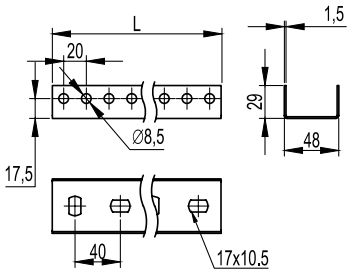

Назначение
- монтаж консолей BBL–40, BBL–50 и BBN;
- крепление к стене;
- подвес на шпильках;
- монтаж в крепления BSV–29/BSF–29.

Характеристики
- П-образный профиль;
- толщина стали – 1,5 мм;
- исп. 1 – сталь, оцинкованная по методу Сендзимира;
- исп. 2 – горячее цинкование погружением после изготовления;
- исп. 3 – нержавеющая сталь AISI 304;
- исп. 4 – цинк-ламельное покрытие.

Длина L, мм	Вес, кг	Код, исп. 1	Код, исп. 2	Код, исп. 3*	Код, исп. 4
300	0,35	BPL2903	BPL2903HDZ	–	BPL2903ZL
400	0,43	BPL2904	BPL2904HDZ	–	BPL2904ZL
500	0,56	BPL2905	BPL2905HDZ	–	BPL2905ZL
600	0,65	BPL2906	BPL2906HDZ	–	BPL2906ZL
700	0,78	BPL2907	BPL2907HDZ	–	BPL2907ZL
800	0,86	BPL2908	BPL2908HDZ	–	BPL2908ZL
1000	1,08	BPL2910	BPL2910HDZ	–	BPL2910ZL
1200	1,29	BPL2912	BPL2912HDZ	–	BPL2912ZL
1800	1,94	BPL2918	BPL2918HDZ	–	BPL2918ZL
2000	2,16	BPL2920	BPL2920HDZ	–	BPL2920ZL
3000	3,24	BPL2930	BPL2930HDZ	–	BPL2930ZL
6000	6,49	BPL2960	BPL2960HDZ	–	BPL2960ZL

Помимо стандартных длин возможно изготовление профилей любой длины в интервале от 300 до 3000 мм с шагом 100 мм.

Не рекомендуется применение одиночных П-образных профилей для приварки к прогонам без использования стены/поверхности в качестве опоры, так как это приводит к прогибу профиля вместе с консолью под действием нагрузки.

Графики нагрузки

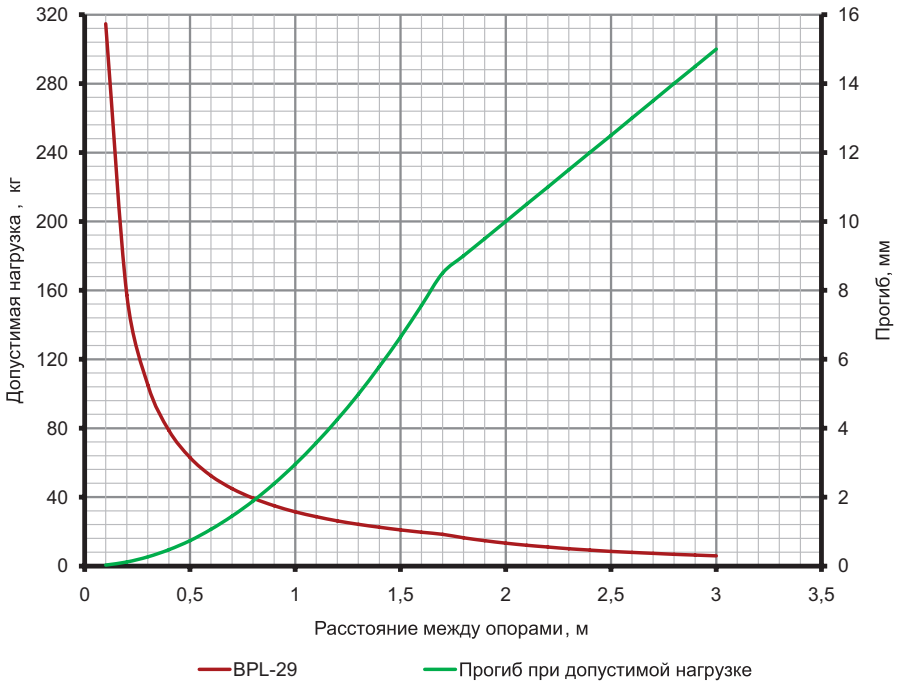

Условия расчета профиля
- для исполнений 1, 2 и 4;
- испытания по ГОСТ Р 52868 п.10.8.2.3;
- схема нагрузки, шарнирно закрепленный профиль длиной L (мм), с приложенной нагрузкой F (кг) по центру профиля;
- [σ]=165 МПа – допустимые напряжения для холоднодеформированной стали с учетом коэффициента надежности по материалу;
- нагрузки F (кг) и прогибы f (мм) рассчитаны с учетом того, что допустимые напряжения для стали [σ] и максимальный прогиб, равный L/200, не превышаются.

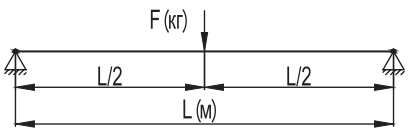

* См. раздел каталога "I5 Combitech"

Профиль BPM–29 (PSM)



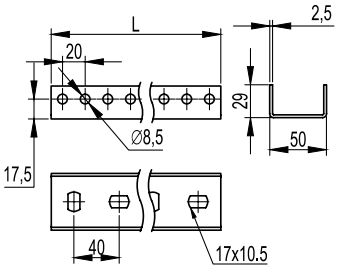

Назначение
- монтаж консолей BBN;
- крепление к стене;
- подвес на шпильках;
- монтаж в крепления BSV–29/BSF–29.

Характеристики
- П-образный профиль;
- толщина стали – 2,5 мм;
- исп. 1 – сталь, оцинкованная по методу Сендзимира;
- исп. 2 – горячее цинкование погружением после изготовления;
- исп. 3 – нержавеющая сталь AISI 304;
- исп. 4 – цинк-ламельное покрытие.

Длина L, мм	Вес, кг	Код, исп. 1	Код, исп. 2	Код, исп. 3*	Код, исп. 4
300	0,56	BPM2903	BPM2903HDZ	—	BPM2903ZL
400	0,70	BPM2904	BPM2904HDZ	—	BPM2904ZL
500	0,91	BPM2905	BPM2905HDZ	—	BPM2905ZL
600	1,05	BPM2906	BPM2906HDZ	—	BPM2906ZL
700	1,26	BPM2907	BPM2907HDZ	—	BPM2907ZL
800	1,40	BPM2908	BPM2908HDZ	—	BPM2908ZL
1000	1,77	BPM2910	BPM2910HDZ	—	BPM2910ZL
1200	2,10	BPM2912	BPM2912HDZ	—	BPM2912ZL
1800	3,16	BPM2918	BPM2918HDZ	—	BPM2918ZL
2000	3,51	BPM2920	BPM2920HDZ	—	BPM2920ZL
3000	5,27	BPM2930	BPM2930HDZ	—	BPM2930ZL
6000	10,53	BPM2960	BPM2960HDZ	—	BPM2960ZL

Помимо стандартных длин возможно изготовление профилей любой длины в интервале от 300 до 3000 мм с шагом 100 мм.

Не рекомендуется применение одиночных П-образных профилей для приварки к прогонам без использования стены/поверхности в качестве опоры, так как это приводит к прогибу профиля вместе с консолью под действием нагрузки.

Графики нагрузки

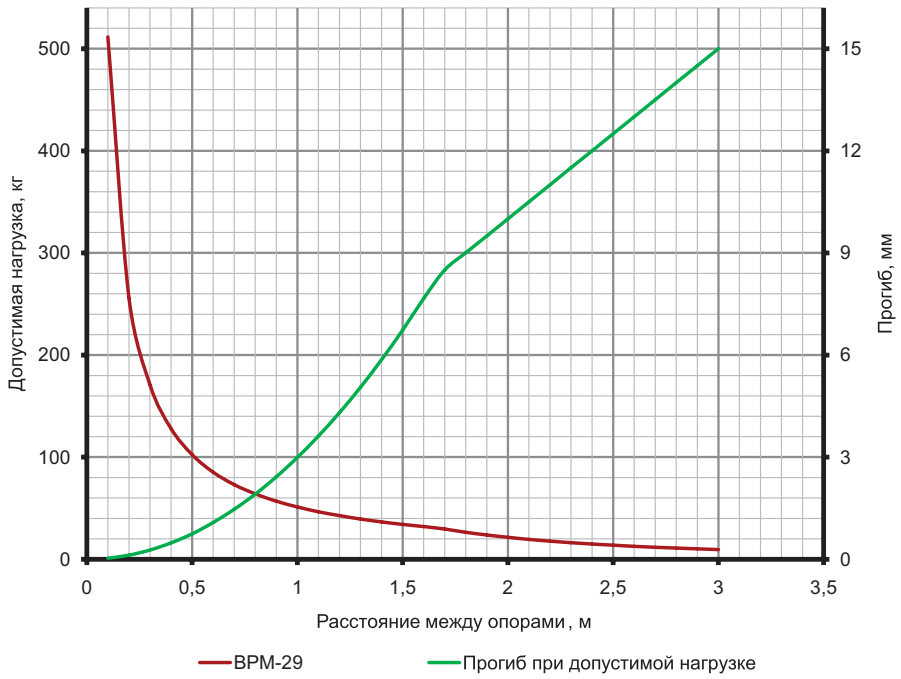

Условия расчета профиля
- для исполнений 1, 2 и 4;
- испытания по ГОСТ Р 52868 п.10.8.2.3;
- схема нагрузки, шарнирно закрепленный профиль длиной L (мм), с приложенной нагрузкой F(кг) по центру профиля;
- [σ]=165 МПа – допустимые напряжения для холоднодеформированной стали с учетом коэффициента надежности по материалу;
- нагрузки F (кг) и прогибы f (мм) рассчитаны с учетом того, что допустимые напряжения для стали [σ] и максимальный прогиб, равный L/200, не превышаются.

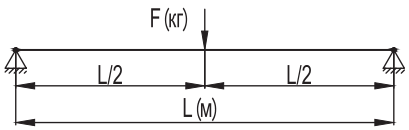

* См. раздел каталога "I5 Combitech"

Профиль быстрой фиксации BPF



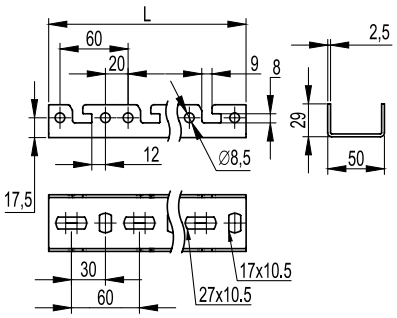

Назначение
- монтаж консолей быстрой фиксации BBF;
- крепление к стене;
- монтаж в крепления BSV-29/BSF-29.

Характеристики
- П-образный профиль;
- толщина стали – 2,5 мм;
- исп. 1 – сталь, оцинкованная по методу Сендзимира;
- исп. 2 – горячее цинкование погружением после изготовления;
- исп. 3 – нержавеющая сталь AISI 304;
- исп. 4 – цинк-ламельное покрытие.

Длина L, мм	Вес, кг	Код, исп. 1	Код, исп. 2	Код, исп. 3*	Код, исп. 4
400	0,70	BPF2904	BPF2904HDZ	–	BPF2904ZL
600	1,05	BPF2906	BPF2906HDZ	–	BPF2906ZL
800	1,40	BPF2908	BPF2908HDZ	–	BPF2908ZL
1000	1,77	BPF2910	BPF2910HDZ	–	BPF2910ZL
1200	2,10	BPF2912	BPF2912HDZ	–	BPF2912ZL
1800	3,16	BPF2918	BPF2918HDZ	–	BPF2918ZL
2000	3,51	BPF2920	BPF2920HDZ	–	BPF2920ZL
3000	5,27	BPF2930	BPF2930HDZ	–	BPF2930ZL

Не рекомендуется применение одиночных П-образных профилей для приварки к прогонам без использования стены/поверхности в качестве опоры, так как это приводит к прогибу профиля вместе с консолью под действием нагрузки.

Графики нагрузки

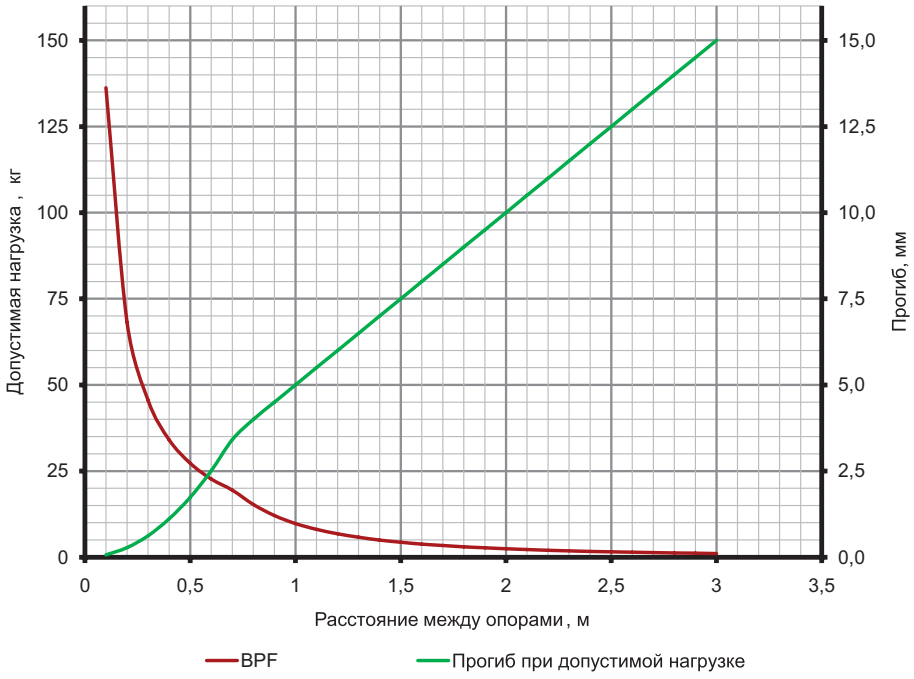

Условия расчета профиля
- для исполнений 1, 2 и 4;
- испытания по ГОСТ Р 52868 п.10.8.2.3;
- схема нагрузки, шарнирно закрепленный профиль длиной L (мм), с приложенной нагрузкой F (кг) по центру профиля;
- [σ]=165 МПа – допустимые напряжения для холоднодеформированной стали с учетом коэффициента надежности по материалу;
- нагрузки F (кг) и прогибы f (мм) рассчитаны с учетом того, что допустимые напряжения для стали [σ] и максимальный прогиб, равный L/200, не превышаются.

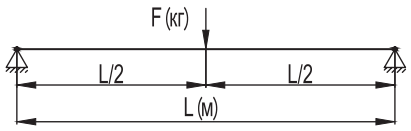

* См. раздел каталога "I5 Combitech"

Профиль BPL–21



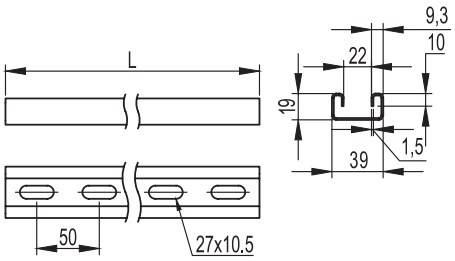

Назначение
- монтаж консолей: BBH–60, BBH–70, BBD–21, BBP–21/41;
- крепление к стене;
- крепление в подвес;
- подвес лотков и световых приборов на шпильках;
- в качестве кабеленесущих трасс для световых приборов.

Характеристики
- С-образный профиль;
- толщина стали – 1,5 мм;
- исп. 1 – сталь, оцинкованная по методу Сендзимира;
- исп. 2 – горячее цинкование погружением после изготовления;
- исп. 3 – нержавеющая сталь AISI 304;
- исп. 4 – цинк-ламельное покрытие.

Длина L, мм	Вес, кг	Код, исп. 1	Код, исп. 2	Код, исп. 3*	Код, исп. 4
300	0,33	BPL2103	BPL2103HDZ	–	BPL2103ZL
400	0,44	BPL2104	BPL2104HDZ	–	BPL2104ZL
500	0,55	BPL2105	BPL2105HDZ	–	BPL2105ZL
600	0,66	BPL2106	BPL2106HDZ	–	BPL2106ZL
700	0,77	BPL2107	BPL2107HDZ	–	BPL2107ZL
800	0,88	BPL2108	BPL2108HDZ	–	BPL2108ZL
1000	1,10	BPL2110	BPL2110HDZ	–	BPL2110ZL
1200	1,32	BPL2112	BPL2112HDZ	–	BPL2112ZL
1800	1,98	BPL2118	BPL2118HDZ	–	BPL2118ZL
2000	2,20	BPL2120	BPL2120HDZ	–	BPL2120ZL
3000	3,30	BPL2130	BPL2130HDZ	–	BPL2130ZL
6000	6,71	BPL2160	BPL2160HDZ	–	BPL2160ZL

Помимо стандартных длин возможно изготовление профилей любой длины в интервале от 300 до 3000 мм с шагом 100 мм.

Графики нагрузки

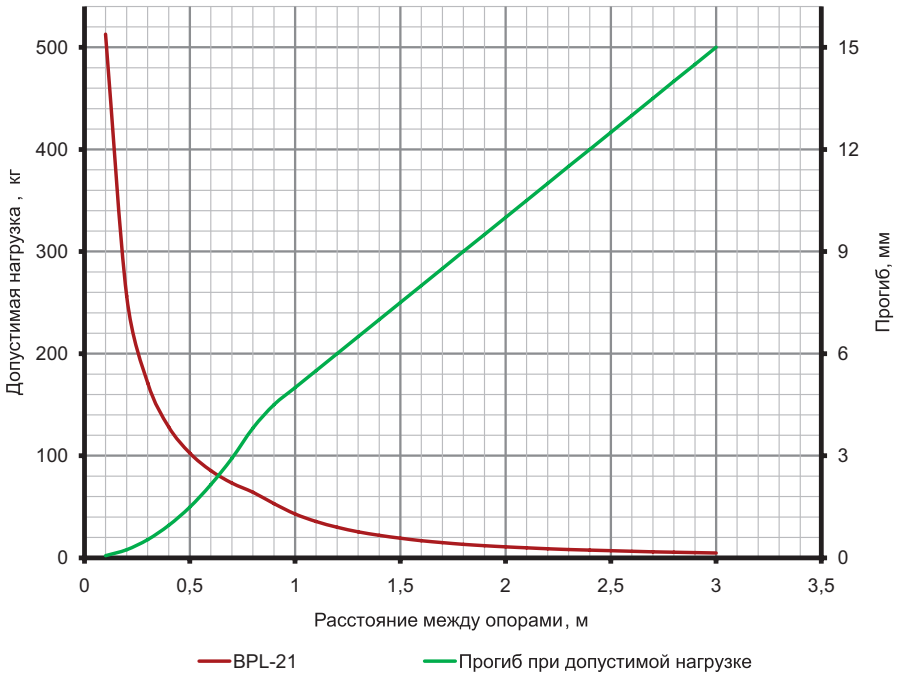

Условия расчета профиля
- для исполнений 1, 2 и 4;
- испытания по ГОСТ Р 52868 п.10.8.2.3;
- схема нагрузки, шарнирно закрепленный профиль длиной L (мм), с приложенной нагрузкой F (кг) по центру профиля;
- [σ]=165 МПа – допустимые напряжения для холоднодеформированной стали с учетом коэффициента надежности по материалу;
- нагрузки F (кг) и прогибы f (мм) рассчитаны с учетом того, что допустимые напряжения для стали [σ] и максимальный прогиб, равный L/200, не превышаются.

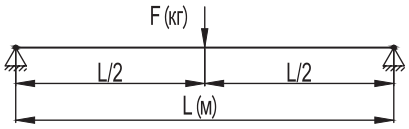

* См. раздел каталога "I5 Combitech"

Профиль BPV–21



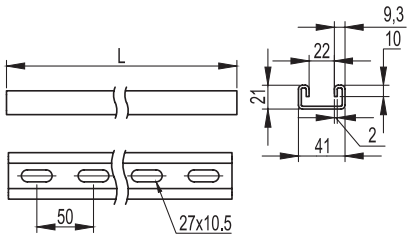

Назначение
• монтаж консолей: BBH–60, BBH–70, BBD–21, BBP–21/41;
• крепление к стене;
• крепление в подвес;
• подвес лотков и световых приборов на шпильках;
• в качестве кабеленесущих трасс для световых приборов.

Характеристики
• С-образный профиль;
• толщина стали – 2 мм;
• исп. 1 – сталь, оцинкованная по методу Сендзимира;
• исп. 2 – горячее цинкование погружением после изготовления;
• исп. 3 – нержавеющая сталь AISI 304;
• исп. 4 – цинк-ламельное покрытие.

Длина L, мм	Вес, кг	Код, исп. 1	Код, исп. 2	Код, исп. 3*	Код, исп. 4
300	0,47	BPV2103	BPV2103HDZ	–	BPV2103ZL
400	0,63	BPV2104	BPV2104HDZ	–	BPV2104ZL
500	0,78	BPV2105	BPV2105HDZ	–	BPV2105ZL
600	0,94	BPV2106	BPV2106HDZ	–	BPV2106ZL
700	1,10	BPV2107	BPV2107HDZ	–	BPV2107ZL
800	1,25	BPV2108	BPV2108HDZ	–	BPV2108ZL
1000	1,57	BPV2110	BPV2110HDZ	–	BPV2110ZL
1200	1,88	BPV2112	BPV2112HDZ	–	BPV2112ZL
1800	2,82	BPV2118	BPV2118HDZ	–	BPV2118ZL
2000	3,14	BPV2120	BPV2120HDZ	–	BPV2120ZL
3000	4,71	BPV2130	BPV2130HDZ	–	BPV2130ZL
6000	9,41	BPV2160	BPV2160HDZ	–	BPV2160ZL

Помимо стандартных длин возможно изготовление профилей любой длины в интервале от 300 до 3000 мм с шагом 100 мм.

Графики нагрузки

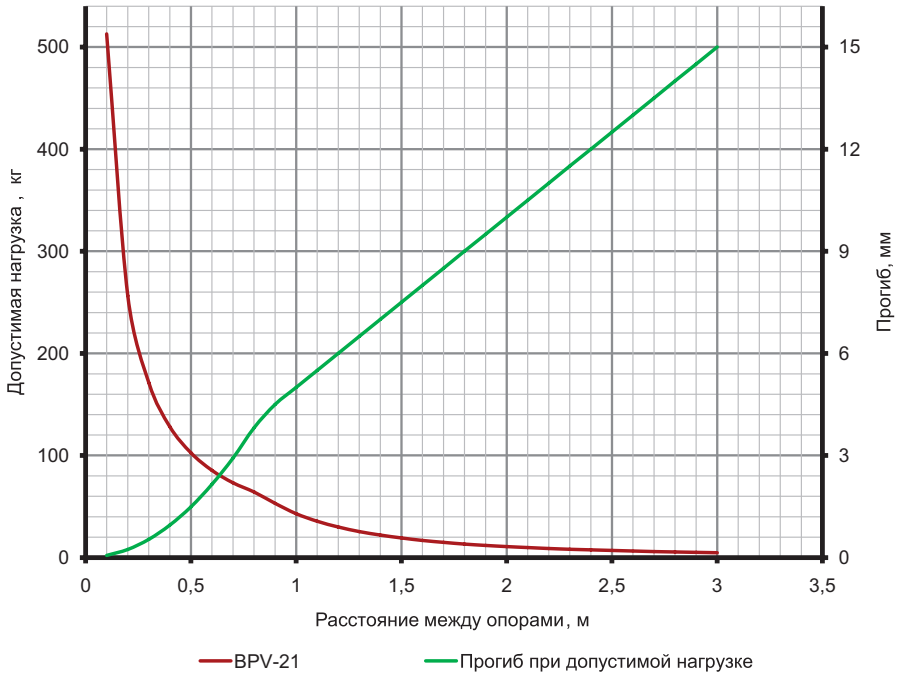

Условия расчета профиля
• для исполнений 1, 2 и 4;
• испытания по ГОСТ Р 52868 п.10.8.2.3;
• схема нагрузки, шарнирно закрепленный профиль длиной L (мм), с приложенной нагрузкой F (кг) по центру профиля;
• [σ]=165 МПа – допустимые напряжения для холоднодеформированной стали с учетом коэффициента надежности по материалу;
• нагрузки F (кг) и прогибы f (мм) рассчитаны с учетом того, что допустимые напряжения для стали [σ] и максимальный прогиб, равный L/200, не превышаются.

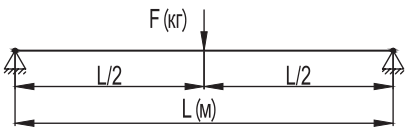

* См. раздел каталога "I5 Combitech"

Профиль BPM–21



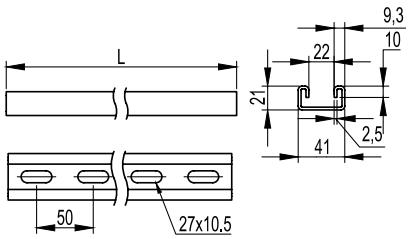

Назначение
- монтаж консолей: BBH–60, BBH–70, BBD–21, BBP–21/41;
- крепление к стене;
- крепление в подвес;
- подвес лотков и световых приборов на шпильках;
- в качестве кабеленесущих трасс для световых приборов.

Характеристики
- С-образный профиль;
- толщина стали – 2,5 мм;
- исп. 1 – сталь, оцинкованная по методу Сендзимира;
- исп. 2 – горячее цинкование погружением после изготовления;
- исп. 3 – нержавеющая сталь AISI 304;
- исп. 4 – цинк-ламельное покрытие.

Длина L, мм	Вес, кг	Код, исп. 1	Код, исп. 2	Код, исп. 3*	Код, исп. 4
300	0,52	BPM2103	BPM2103HDZ	–	BPM2103ZL
400	0,7	BPM2104	BPM2104HDZ	–	BPM2104ZL
500	0,87	BPM2105	BPM2105HDZ	–	BPM2105ZL
600	1,04	BPM2106	BPM2106HDZ	–	BPM2106ZL
700	1,22	BPM2107	BPM2107HDZ	–	BPM2107ZL
800	1,39	BPM2108	BPM2108HDZ	–	BPM2108ZL
1000	1,74	BPM2110	BPM2110HDZ	–	BPM2110ZL
1200	2,1	BPM2112	BPM2112HDZ	–	BPM2112ZL
1800	3,18	BPM2118	BPM2118HDZ	–	BPM2118ZL
2000	3,54	BPM2120	BPM2120HDZ	–	BPM2120ZL
3000	5,34	BPM2130	BPM2130HDZ	–	BPM2130ZL
6000	11,21	BPM2160	BPM2160HDZ	–	BPM2160ZL

Помимо стандартных длин возможно изготовление профилей любой длины в интервале от 300 до 3000 мм с шагом 100 мм.

Графики нагрузки

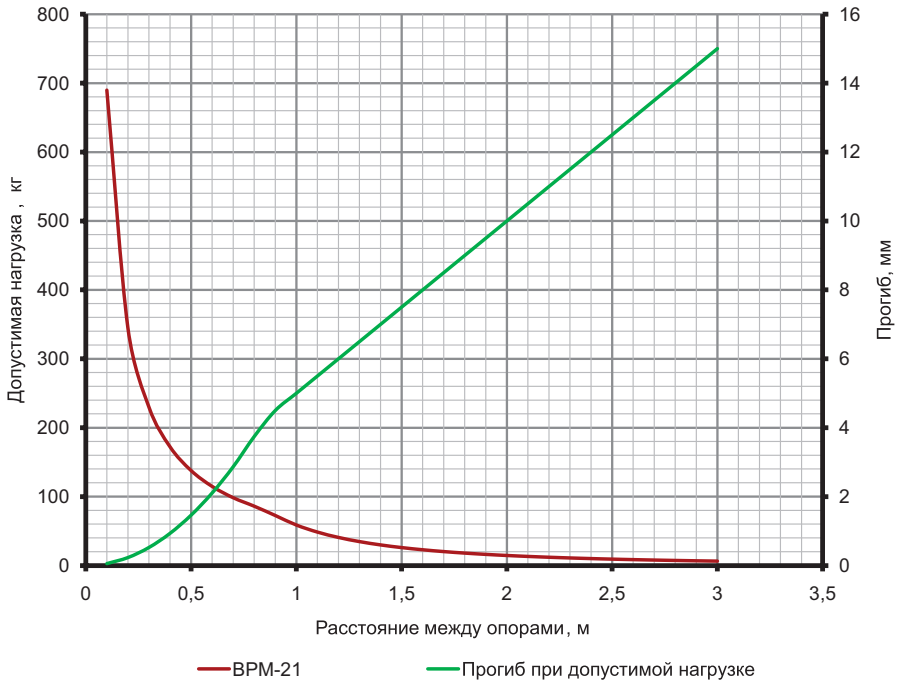

Условия расчета профиля
- для исполнений 1, 2 и 4;
- испытания по ГОСТ Р 52868 п.10.8.2.3;
- схема нагрузки, шарнирно закрепленный профиль длиной L (мм), с приложенной нагрузкой F (кг) по центру профиля;
- [σ]=165 МПа – допустимые напряжения для холоднодеформированной стали с учетом коэффициента надежности по материалу;
- нагрузки F (кг) и прогибы f (мм) рассчитаны с учетом того, что допустимые напряжения для стали [σ] и максимальный прогиб, равный L/200, не превышаются.

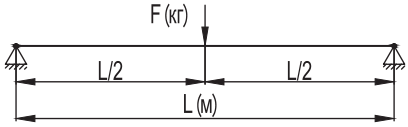

Рекомендуемый комплект для крепления консолей к профилю BPL–21 и BPM–21

Код	Описание	Количество, шт.
CM041030	винт для крепления к С-образному профилю, М10×30	2
CM101000	гайка с насечкой, препятствующей отвинчиванию, М10	2

* См. раздел каталога "I5 Combitech"

Профиль BPL–41



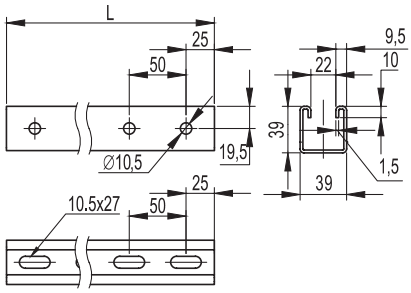

Назначение
- монтаж консолей: BBH–60, BBH–70, BBD–21, BBP–21/41;
- крепление к стене;
- крепление в подвес;
- подвес лотков и световых приборов на шпильках;
- в качестве кабеленесущих трасс для световых приборов.

Характеристики
- С-образный профиль;
- толщина стали – 1,5 мм;
- исп. 1 – сталь, оцинкованная по методу Сендзимира;
- исп. 2 – горячее цинкование погружением после изготовления;
- исп. 3 – нержавеющая сталь AISI 304;
- исп. 4 – цинк-ламельное покрытие.

Длина L, мм	Вес, кг	Код, исп. 1	Код, исп. 2	Код, исп. 3*	Код, исп. 4
300	0,46	BPL4103	BPL4103HDZ	–	BPL4103ZL
400	0,62	BPL4104	BPL4104HDZ	–	BPL4104ZL
500	0,77	BPL4105	BPL4105HDZ	–	BPL4105ZL
600	0,93	BPL4106	BPL4106HDZ	–	BPL4106ZL
700	1,08	BPL4107	BPL4107HDZ	–	BPL4107ZL
800	1,24	BPL4108	BPL4108HDZ	–	BPL4108ZL
1000	1,55	BPL4110	BPL4110HDZ	–	BPL4110ZL
1200	1,86	BPL4112	BPL4112HDZ	–	BPL4112ZL
1800	2,79	BPL4118	BPL4118HDZ	–	BPL4118ZL
2000	3,10	BPL4120	BPL4120HDZ	–	BPL4120ZL
3000	4,66	BPL4130	BPL4130HDZ	–	BPL4130ZL
6000	10,8	BPL4160	BPL4160HDZ	–	BPL4160ZL

Помимо стандартных длин возможно изготовление профилей любой длины в интервале от 300 до 3000 мм с шагом 100 мм.

Графики нагрузки

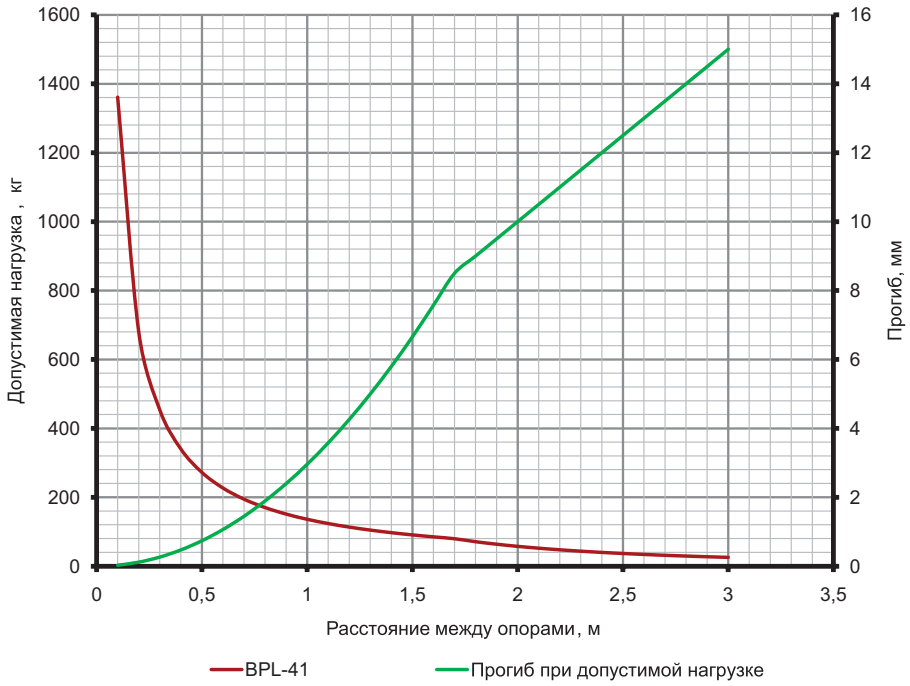

Условия расчета профиля
- для исполнений 1, 2 и 4;
- испытания по ГОСТ Р 52868 п.10.8.2.3;
- схема нагрузки, шарнирно закрепленный профиль длиной L (мм), с приложенной нагрузкой F (кг) по центру профиля;
- [σ]=165 МПа – допустимые напряжения для холоднодеформированной стали с учетом коэффициента надежности по материалу;
- нагрузки F (кг) и прогибы f (мм) рассчитаны с учетом того, что допустимые напряжения для стали [σ] и максимальный прогиб, равный L/200, не превышаются.

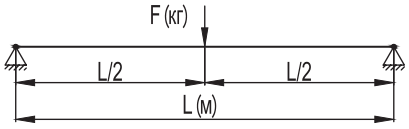

* См. раздел каталога "I5 Combitech"

Профиль BPV–41



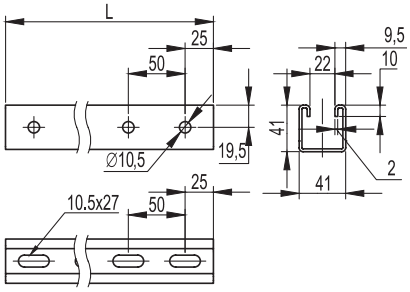

Назначение
- монтаж консолей: BBH–60, BBH–70, BBD–21, BBP–21/41;
- крепление к стене;
- крепление в подвес;
- подвес лотков и световых приборов на шпильках;
- в качестве кабеленесущих трасс для световых приборов.

Характеристики
- С-образный профиль;
- толщина стали – 2 мм;
- исп. 1 – сталь, оцинкованная по методу Сендзимира;
- исп. 2 – горячее цинкование погружением после изготовления;
- исп. 3 – нержавеющая сталь AISI 304;
- исп. 4 – цинк-ламельное покрытие.

Длина L, мм	Вес, кг	Код, исп. 1	Код, исп. 2	Код, исп. 3*	Код, исп. 4
300	0,64	BPV4103	BPV4103HDZ	–	BPV4103ZL
400	0,86	BPV4104	BPV4104HDZ	–	BPV4104ZL
500	1,07	BPV4105	BPV4105HDZ	–	BPV4105ZL
600	1,29	BPV4106	BPV4106HDZ	–	BPV4106ZL
700	1,50	BPV4107	BPV4107HDZ	–	BPV4107ZL
800	1,72	BPV4108	BPV4108HDZ	–	BPV4108ZL
1000	2,14	BPV4110	BPV4110HDZ	–	BPV4110ZL
1200	2,57	BPV4112	BPV4112HDZ	–	BPV4112ZL
1800	3,86	BPV4118	BPV4118HDZ	–	BPV4118ZL
2000	4,29	BPV4120	BPV4120HDZ	–	BPV4120ZL
3000	6,43	BPV4130	BPV4130HDZ	–	BPV4130ZL
6000	12,86	BPV4160	BPV4160HDZ	–	BPV4160ZL

Помимо стандартных длин возможно изготовление профилей любой длины в интервале от 300 до 3000 мм с шагом 100 мм.

Графики нагрузки

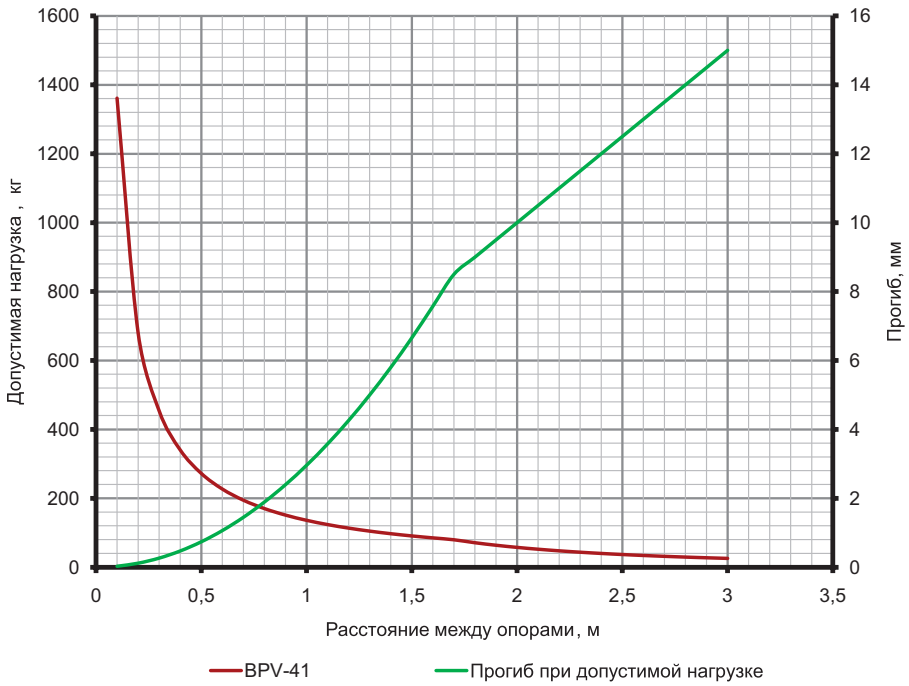

Условия расчета профиля
- для исполнений 1, 2 и 4;
- испытания по ГОСТ Р 52868 п.10.8.2.3;
- схема нагрузки, шарнирно закрепленный профиль длиной L (мм), с приложенной нагрузкой F (кг) по центру профиля;
- [σ]=165 МПа – допустимые напряжения для холоднодеформированной стали с учетом коэффициента надежности по материалу;
- нагрузки F (кг) и прогибы f (мм) рассчитаны с учетом того, что допустимые напряжения для стали [σ] и максимальный прогиб, равный L/200, не превышаются.

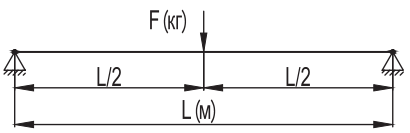

* См. раздел каталога "I5 Combitech"

Профиль BPM–41



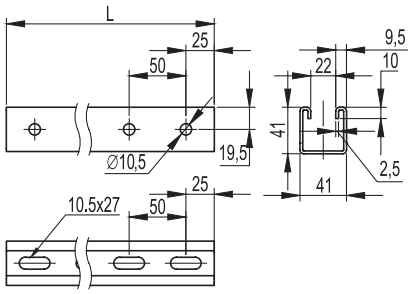

Назначение
- монтаж консолей: BBH–60, BBH–70, BBD–21, BBP–21/41;
- крепление к стене;
- крепление в подвес;
- подвес лотков и световых приборов на шпильках;
- в качестве кабеленесущих трасс для световых приборов.

Характеристики
- С-образный профиль;
- толщина стали – 2,5 мм;
- исп. 1 – сталь, оцинкованная по методу Сендзимира;
- исп. 2 – горячее цинкование погружением после изготовления;
- исп. 3 – нержавеющая сталь AISI 304;
- исп. 4 – цинк-ламельное покрытие.

Длина L, мм	Вес, кг	Код, исп. 1	Код, исп. 2	Код, исп. 3*	Код, исп. 4
300	0,78	BPM4103	BPM4103HDZ	–	BPM4103ZL
400	1,04	BPM4104	BPM4104HDZ	–	BPM4104ZL
500	1,30	BPM4105	BPM4105HDZ	–	BPM4105ZL
600	1,56	BPM4106	BPM4106HDZ	–	BPM4106ZL
700	1,82	BPM4107	BPM4107HDZ	–	BPM4107ZL
800	2,08	BPM4108	BPM4108HDZ	–	BPM4108ZL
1000	2,60	BPM4110	BPM4110HDZ	–	BPM4110ZL
1200	3,12	BPM4112	BPM4112HDZ	–	BPM4112ZL
1800	4,69	BPM4118	BPM4118HDZ	–	BPM4118ZL
2000	5,20	BPM4120	BPM4120HDZ	–	BPM4120ZL
3000	7,81	BPM4130	BPM4130HDZ	–	BPM4130ZL
6000	15,59	BPM4160	BPM4160HDZ	–	BPM4160ZL

Помимо стандартных длин возможно изготовление профилей любой длины в интервале от 300 до 3000 мм с шагом 100 мм.

Графики нагрузки

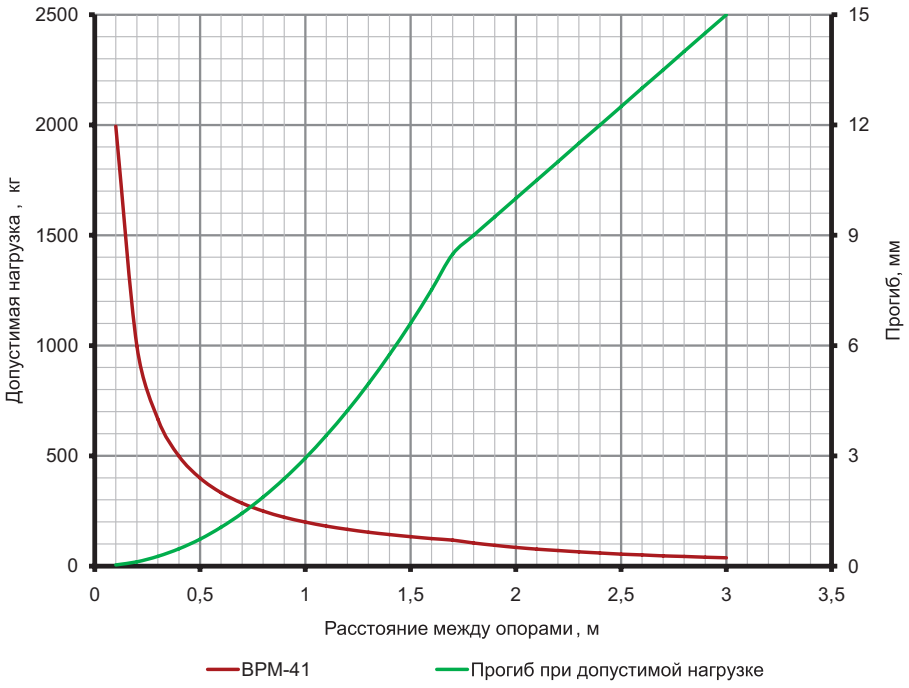

Условия расчета профиля
- для исполнений 1, 2 и 4;
- испытания по ГОСТ Р 52868 п.10.8.2.3;
- схема нагрузки, шарнирно закрепленный профиль длиной L (мм), с приложенной нагрузкой F (кг) по центру профиля;
- [σ]=165 МПа – допустимые напряжения для холоднодеформированной стали с учетом коэффициента надежности по материалу;
- нагрузки F (кг) и прогибы f (мм) рассчитаны с учетом того, что допустимые напряжения для стали [σ] и максимальный прогиб, равный L/200, не превышаются.

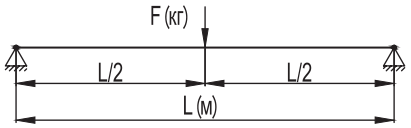

Рекомендуемый комплект для крепления консолей к профилю BPL–41 и BPM–41

Код	Описание	Количество, шт.
CM041030	винт для крепления к С-образному профилю, М10×30	2
CM101000	гайка с насечкой, препятствующей отвинчиванию, М10	2

* См. раздел каталога "I5 Combitech"

Профиль двойной BPD–21



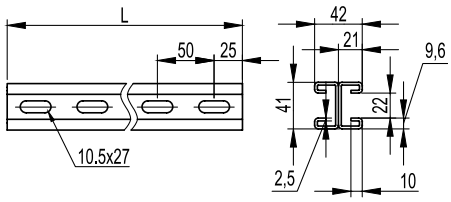

Назначение
- монтаж консолей: BBH–60, BBH–70, BBD–21, BBP–21/41;
- крепление в подвес;
- подвес лотков и световых приборов на шпильках;
- в качестве кабеленесущих трасс для световых приборов.

Характеристики
- С-образный профиль;
- толщина стали – 2,5 мм;
- исп. 2 – горячее цинкование погружением после изготовления;
- исп. 3 – нержавеющая сталь AISI 304.

Длина L, мм	Вес, кг	Код, исп. 2	Код, исп. 3*
300	1,12	BPD2103HDZ	—
400	1,51	BPD2104HDZ	—
500	1,87	BPD2105HDZ	—
600	2,25	BPD2106HDZ	—
700	2,62	BPD2107HDZ	—
800	3,00	BPD2108HDZ	—
1000	3,74	BPD2110HDZ	—
1200	4,49	BPD2112HDZ	—
1800	6,74	BPD2118HDZ	—
2000	7,49	BPD2120HDZ	—
3000	11,23	BPD2130HDZ	—
6000	24,16	BPD2160HDZ	—

Помимо стандартных длин в исполнении 2 возможно изготовление профилей любой длины в интервале от 300 до 3000 мм с шагом 100 мм.

Графики нагрузки

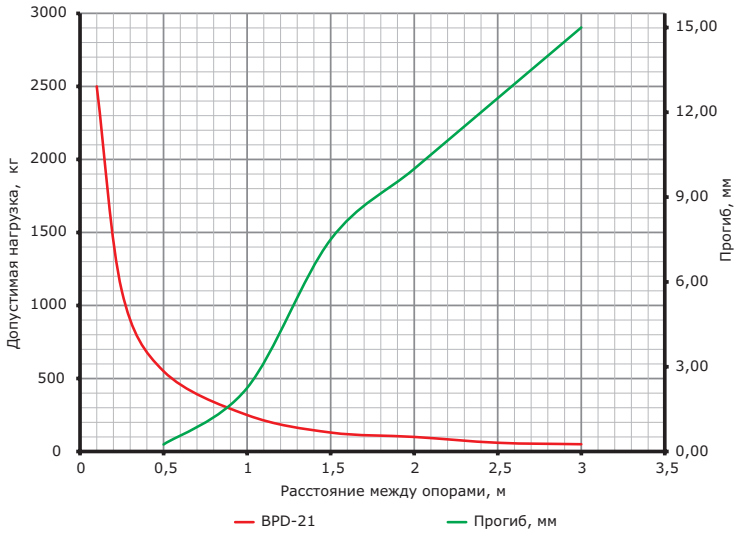

Условия расчета профиля
- для исполнений 1, 2 и 4;
- испытания по ГОСТ Р 52868 п.10.8.2.3;
- схема нагрузки, шарнирно закрепленный профиль длиной L (мм), с приложенной нагрузкой F (кг) по центру профиля;
- [σ]=165 МПа – допустимые напряжения для холоднодеформированной стали с учетом коэффициента надежности по материалу;
- нагрузки F (кг) и прогибы f (мм) рассчитаны с учетом того, что допустимые напряжения для стали [σ] и максимальный прогиб, равный L/200, не превышаются.

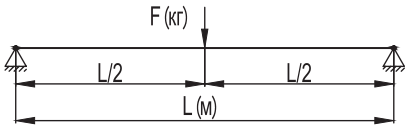

Заглушки торцевые для профилей

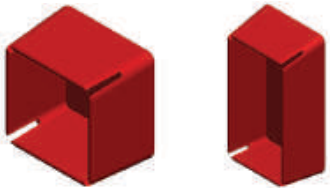

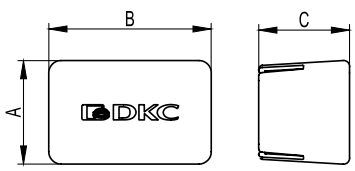

Назначение
- для предотвращения повреждений об острые края профилей, консолей и подвесов в процессе монтажа трасс, а также в эстетических целях.

Характеристики
- материал изготовления – полиэтилен;
- цвет – красный, RAL 3020.

Описание	A, мм	B, мм	C, мм	Вес, кг	Код
Для профилей BPL–21, BPM–21, BPV–21 и BPV–41	25	44	60	0,01	BPO4121
Для профилей BPL–29, BPM–29 и BPF–29	34	54	60	0,01	BPO5029
Для профилей BPL–41, BPV–41, BPM–41 и BPD–21	44	44	60	0,01	BPO4141
Для профиля BPD–41	44	87	60	0,01	BPO4182

* См. раздел каталога "I5 Combitech"

Профиль BPD–41



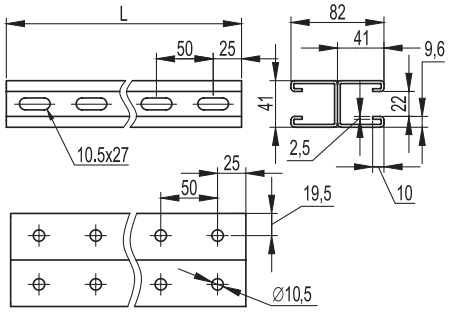

Назначение
- монтаж консолей: BBH–60, BBH–70, BBD–21, BBP–21/41;
- крепление в подвес;
- подвес лотков и световых приборов на шпильках;
- в качестве кабеленесущих трасс для световых приборов.

Характеристики
- С-образный профиль;
- толщина стали – 2,5 мм;
- исп. 2 – горячее цинкование погружением после изготовления;
- исп. 3 – нержавеющая сталь AISI 304.

Длина L, мм	Вес, кг	Код, исп. 2	Код, исп. 3*
300	1,56	BPD4103HDZ	–
400	2,06	BPD4104HDZ	–
500	2,56	BPD4105HDZ	–
600	3,06	BPD4106HDZ	–
700	3,56	BPD4107HDZ	–
800	4,06	BPD4108HDZ	–
1000	5,06	BPD4110HDZ	–
1200	6,06	BPD4112HDZ	–
1800	9,33	BPD4118HDZ	–
2000	10,36	BPD4120HDZ	–
3000	15,12	BPD4130HDZ	–
6000	31,80	BPD4160HDZ	–

Помимо стандартных длин в исполнении 2 возможно изготовление профилей любой длины в интервале от 300 до 3000 мм с шагом 100 мм.

Графики нагрузки

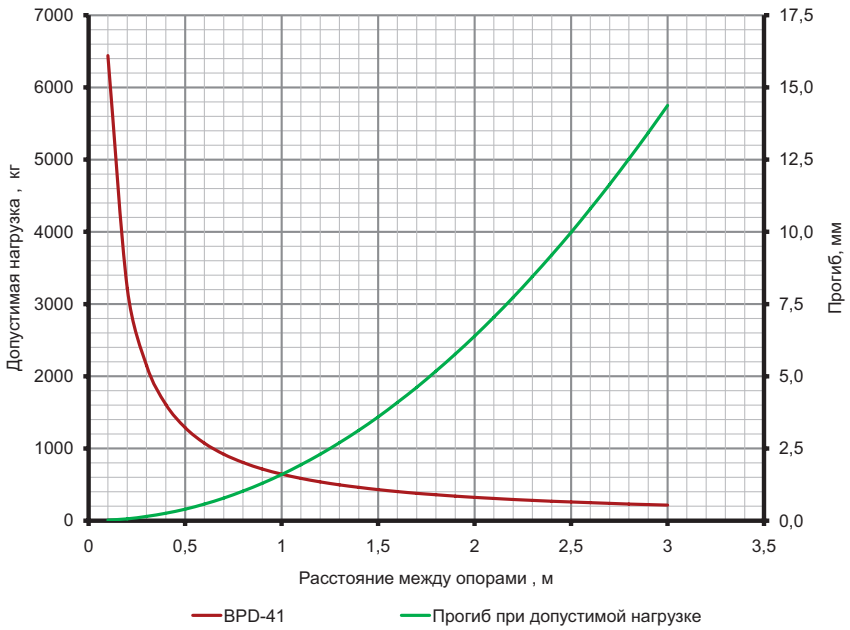

Условия расчета профиля
- для исполнений 1, 2 и 4;
- испытания по ГОСТ Р 52868 п.10.8.2.3;
- схема нагрузки, шарнирно закрепленный профиль длиной L (мм), с приложенной нагрузкой F (кг) по центру профиля;
- [σ]=165 МПа – допустимые напряжения для холоднодеформированной стали с учетом коэффициента надежности по материалу;
- нагрузки F (кг) и прогибы f (мм) рассчитаны с учетом того, что допустимые напряжения для стали [σ] и максимальный прогиб, равный L/200, не превышаются.

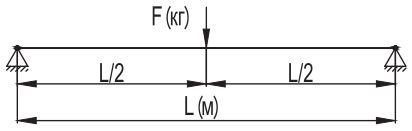

Рекомендуемый комплект для крепления консолей к профилю BPD–21 и BPD–41

Код	Описание	Количество, шт.
CM041030	винт для крепления к С-образному профилю, М10×30	2
CM101000	гайка с насечкой, препятствующей отвинчиванию, М10	2

* См. раздел каталога "I5 Combitech"

Профиль BPM–51



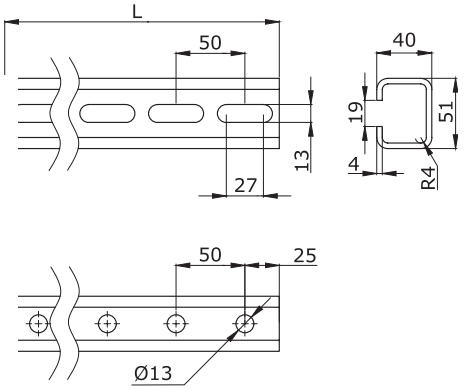

Назначение
- монтаж консолей: BBH–60, BBH–70, BBD–21, BBP–21/41;
- приварка к прогонам и прочим несущим конструкциям.

Характеристики
- С-образный профиль;
- толщина стали – 4 мм;
- исп. 2 – горячее цинкование погружением после изготовления.

Длина L, мм	Вес, кг	Код, исп. 2
800	3,52	BPM5108HDZ
1000	4,40	BPM5110HDZ
1200	5,28	BPM5112HDZ
1800	7,92	BPM5118HDZ
2000	8,80	BPM5120HDZ
3000	13,20	BPM5130HDZ

Графики нагрузки

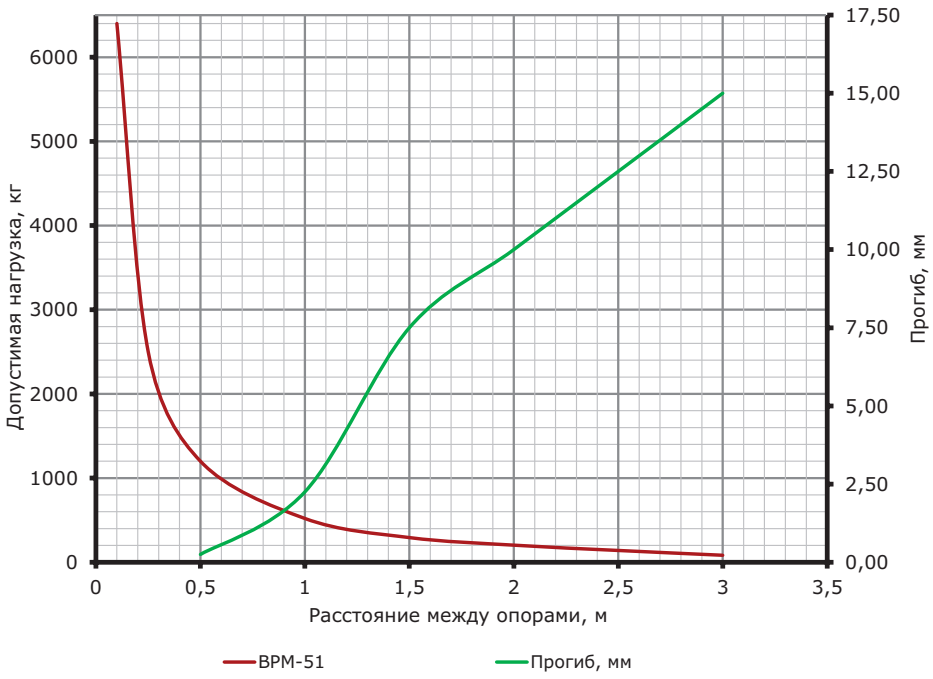

Условия расчета профиля
- для исполнений 1, 2 и 4;
- испытания по ГОСТ Р 52868 п.10.8.2.3;
- схема нагрузки, шарнирно закрепленный профиль длиной L (мм), с приложенной нагрузкой F(кг) по центру профиля;
- [σ]=165 МПа – допустимые напряжения для холоднодеформированной стали с учетом коэффициента надежности по материалу;
- нагрузки F (кг) и прогибы f (мм) рассчитаны с учетом того, что допустимые напряжения для стали [σ] и максимальный прогиб, равный L/200, не превышаются.

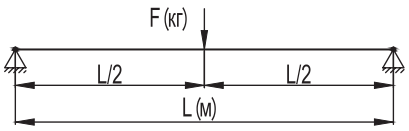

I-образный профиль BPM–50



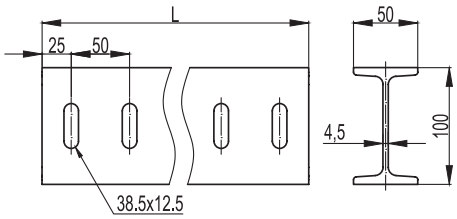

Назначение
- монтаж консолей BBD–41, BBF60;
- крепление в основание BSF5001HDZ и BSF5002HDZ;
- монтаж к потолку и полу;
- подвес лотков.

Характеристики
- I-образный профиль;
- исп. 2 – горячее цинкование погружением после изготовления.

Длина L, мм	Вес, кг	Код, исп. 2
300	2,41	BPM5003HDZ
400	3,21	BPM5004HDZ
500	4,01	BPM5005HDZ
600	4,82	BPM5006HDZ
700	5,62	BPM5007HDZ
800	6,42	BPM5008HDZ
1000	8,03	BPM5010HDZ
1200	9,64	BPM5012HDZ
1800	14,45	BPM5018HDZ
2000	16,06	BPM5020HDZ
3000	24,09	BPM5030HDZ
6000	48,18	BPM5060HDZ

Помимо стандартных длин возможно изготовление профилей любой длины в интервале от 300 до 3000 мм с шагом 100 мм.

Графики нагрузки

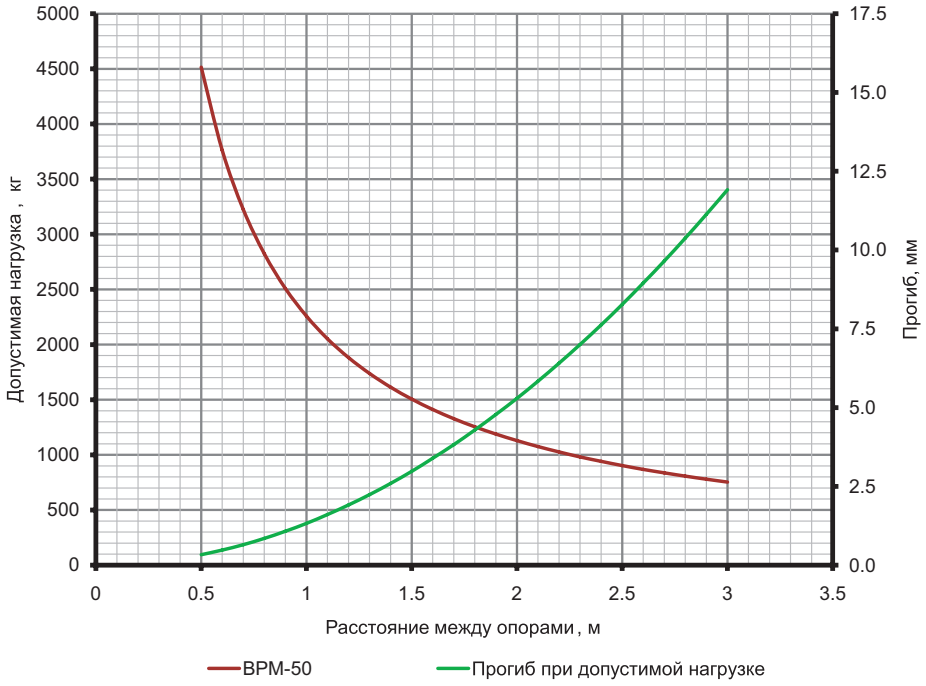

Условия расчета профиля
- для исполнений 1, 2 и 4;
- испытания по ГОСТ Р 52868 п.10.8.2.3;
- схема нагрузки, шарнирно закрепленный профиль длиной L (мм), с приложенной нагрузкой F (кг) по центру профиля;
- [σ]=165 МПа – допустимые напряжения для холоднодеформированной стали с учетом коэффициента надежности по материалу;
- нагрузки F (кг) и прогибы f (мм) рассчитаны с учетом того, что допустимые напряжения для стали [σ] и максимальный прогиб, равный L/200, не превышаются.

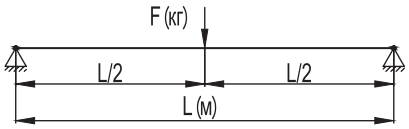

L-образный профиль BPM–25



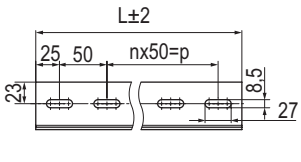

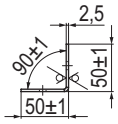

Назначение
- монтаж вертикальных кабельных трасс;
- подвес оборудования к стенам/потолку.

Характеристики
- L-образный профиль;
- толщина стали – 2,5 мм;
- исп. 1 – сталь, оцинкованная по методу Сендзимира;
- исп. 2 – горячее цинкование погружением после изготовления;
- исп. 3 – нержавеющая сталь AISI 304;
- исп. 4 – цинк-ламельное покрытие.

Длина L, мм	Вес, кг	Код, исп. 1	Код, исп. 2	Код, исп. 3*	Код, исп. 4
1000	1,72	BPM2510	BPM2510HDZ	–	BPM2510ZL
2000	3,44	BPM2520	BPM2520HDZ	–	BPM2520ZL
3000	5,14	BPM2530	BPM2530HDZ	–	BPM2530ZL

Графики нагрузки

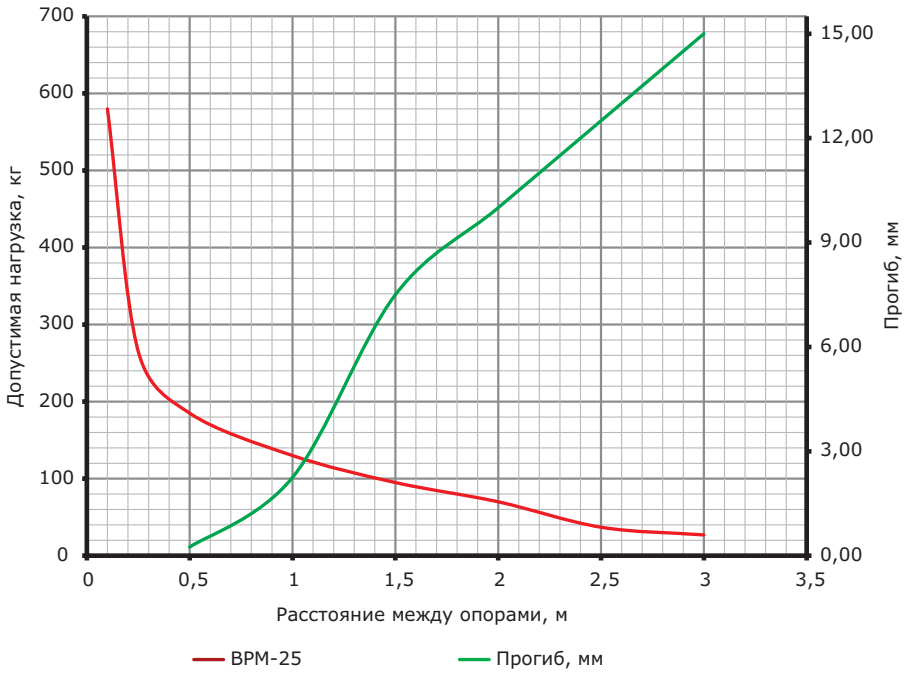

Условия расчета профиля
- для исполнений 1, 2 и 4;
- испытания по ГОСТ Р 52868 п.10.8.2.3;
- схема нагрузки, шарнирно закрепленный профиль длиной L (мм), с приложенной нагрузкой F(кг) по центру профиля;
- [σ]=165 МПа – допустимые напряжения для холоднодеформированной стали с учетом коэффициента надежности по материалу;
- нагрузки F (кг) и прогибы f (мм) рассчитаны с учетом того, что допустимые напряжения для стали [σ] и максимальный прогиб, равный L/200, не превышаются.

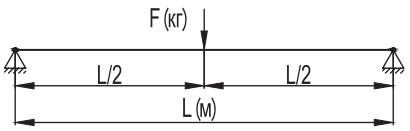

* См. раздел каталога "I5 Combitech"

Z-образный профиль BPM–35



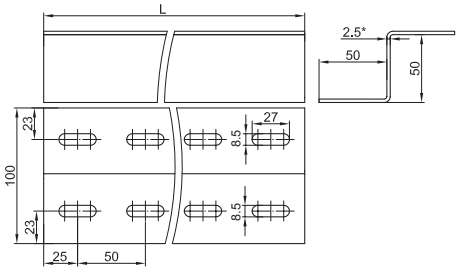

Назначение
- монтаж вертикальных кабельных трасс;
- подвес оборудования к стенам/потолку.

Характеристики
- Z-образный профиль;
- толщина стали – 2,5 мм;
- исп. 1 – сталь, оцинкованная по методу Сендзимира;
- исп. 2 – горячее цинкование погружением после изготовления;
- исп. 3 – нержавеющая сталь AISI 304;
- исп. 4 – цинк-ламельное покрытие.

Длина L, мм	Вес, кг	Код, исп. 1	Код, исп. 2	Код, исп. 3*	Код, исп. 4
1000	2,65	BPM3510	BPM3510HDZ	–	BPM3510ZL
2000	5,30	BPM3520	BPM3520HDZ	–	BPM3520ZL
3000	7,95	BPM3530	BPM3530HDZ	–	BPM3530ZL

Графики нагрузки

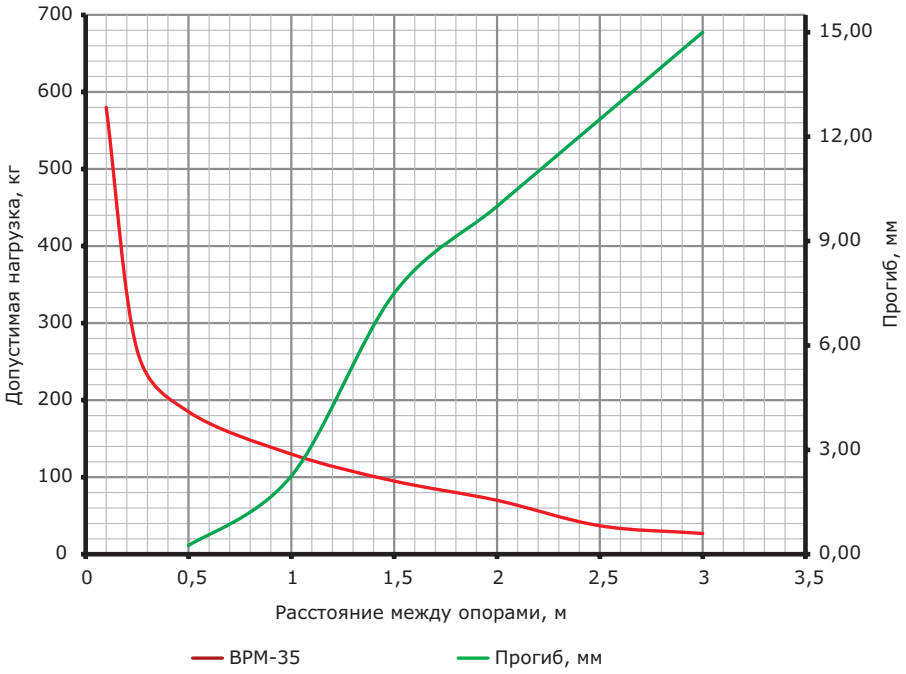

Условия расчета профиля
- для исполнений 1, 2 и 4;
- испытания по ГОСТ Р 52868 п. 10.8.2.5;
- схема нагрузки, шарнирно закрепленный профиль длиной L (мм), с приложенной нагрузкой F(кг) по центру профиля;
- [σ]=165 МПа – допустимые напряжения для холоднодеформированной стали с учетом коэффициента надежности по материалу;
- нагрузки F (кг) и прогибы f (мм) рассчитаны с учетом того, что допустимые напряжения для стали [σ] и максимальный прогиб, равный L/200, не превышаются.

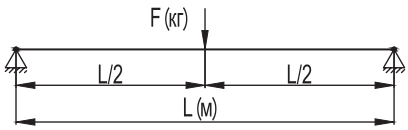

* См. раздел каталога "I5 Combitech"

Соединительные элементы

Пластина соединительная BMD–10 с 2 отверстиями, 90 мм



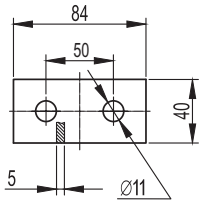

Назначение
• создание сложных конструкций на основе С-образных профилей.
Характеристики
• толщина стали – 5 мм;
• исп. 1 – сталь, оцинкованная по методу Сендзимира;
• исп. 2 – горячее цинкование погружением после изготовления.
Особенности
• применяется с профилями: BPL–21, BPL–41, BPV–21, BPV–41, BPM–21, BPM–41, BPD–21, BPD–41.

Вес, кг	Код, исп. 1	Код, исп. 2
0,17	BMD1011	BMD1011HDZ

Пластина соединительная BMD–10 с 4 отверстиями, 190 мм



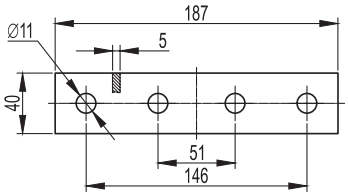

Назначение
• создание сложных конструкций на основе С-образных профилей.
Характеристики
• толщина стали – 5 мм;
• исп. 1 – сталь, оцинкованная по методу Сендзимира;
• исп. 2 – горячее цинкование погружением после изготовления.
Особенности
• применяется с профилями: BPL–21, BPL–41, BPV–21, BPV–41, BPM–21, BPM–41, BPD–21, BPD–41.

Вес, кг	Код, исп. 1	Код, исп. 2
0,35	BMD1012	BMD1012HDZ

Пластина соединительная BMD–10, L-образная



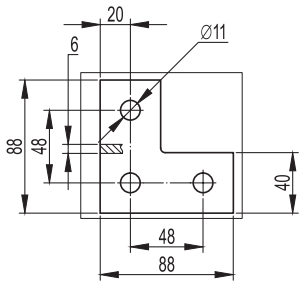

Назначение
• создание сложных конструкций на основе С-образных профилей.
Характеристики
• толщина стали – 6 мм;
• исп. 1 – сталь, оцинкованная по методу Сендзимира;
• исп. 2 – горячее цинкование погружением после изготовления.
Особенности
• применяется с профилями: BPL–21, BPL–41, BPV–21, BPV–41, BPM–21, BPM–41, BPD–21, BPD–41.

Вес, кг	Код, исп. 1	Код, исп. 2
0,25	BMD1021	BMD1021HDZ

Пластина соединительная удлиненная BMD–10, L-образная



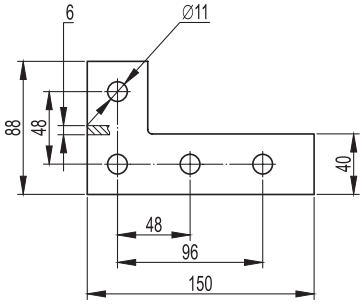

Назначение
• создание сложных конструкций на основе С-образных профилей.
Характеристики
• толщина стали – 6 мм;
• исп. 1 – сталь, оцинкованная по методу Сендзимира;
• исп. 2 – горячее цинкование погружением после изготовления.
Особенности
• применяется с профилями: BPL–21, BPL–41, BPV–21, BPV–41, BPM–21, BPM–41, BPD–21, BPD–41.

Вес, кг	Код, исп. 1	Код, исп. 2
0,33	BMD1022	BMD1022HDZ

Пластина соединительная BMD–10, T-образная



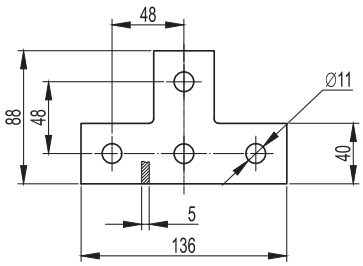

Назначение
• создание сложных конструкций на основе С-образных профилей.
Характеристики
• толщина стали – 5 мм;
• исп. 1 – сталь, оцинкованная по методу Сендзимира;
• исп. 2 – горячее цинкование погружением после изготовления.
Особенности
• применяется с профилями: BPL–21, BPL–41, BPV–21, BPV–41, BPM–21, BPM–41, BPD–21, BPD–41.

Вес, кг	Код, исп. 1	Код, исп. 2
0,33	BMD1031	BMD1031HDZ

Пластина соединительная BMD–10, X-образная



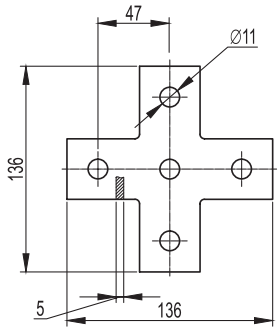

Назначение
• создание сложных конструкций на основе С-образных профилей.
Характеристики
• толщина стали – 5 мм;
• исп. 1 – сталь, оцинкованная по методу Сендзимира;
• исп. 2 – горячее цинкование погружением после изготовления.
Особенности
• применяется с профилями: BPL–21, BPL–41, BPV–21, BPV–41, BPM–21, BPM–41, BPD–21, BPD–41.

Вес, кг	Код, исп. 1	Код, исп. 2
0,41	BMD1041	BMD1041HDZ

Уголок крепежный одиночный BMC–10



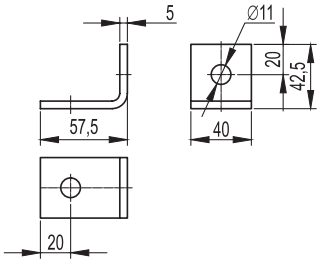

Назначение
• создание сложных конструкций на основе С-образных профилей.
Характеристики
• толщина стали – 5 мм;
• исп. 1 – сталь, оцинкованная по методу Сендзимира;
• исп. 2 – горячее цинкование погружением после изготовления.
Особенности
• применяется с профилями: BPL–21, BPL–41, BPV–21, BPV–41, BPM–21, BPM–41, BPD–21, BPD–41.

Вес, кг	Код, исп. 1	Код, исп. 2
0,16	BMC1011	BMC1011HDZ

Уголок одиночный BMC–10 удлиненный, 92 мм



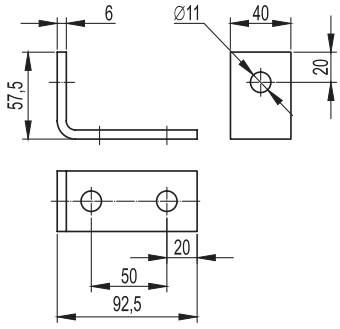

Назначение
• создание сложных конструкций на основе С-образных профилей.
Характеристики
• толщина стали – 6 мм;
• исп. 1 – сталь, оцинкованная по методу Сендзимира;
• исп. 2 – горячее цинкование погружением после изготовления.
Особенности
• применяется с профилями: BPL–21, BPL–41, BPV–21, BPV–41, BPM–21, BPM–41, BPD–21, BPD–41.

Вес, кг	Код, исп. 1	Код, исп. 2
0,25	BMC1012	BMC1012HDZ

Уголок крепежный BMC–10, двойной



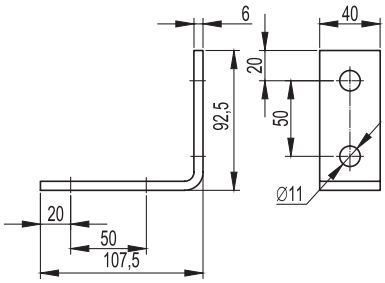

Назначение
• создание сложных конструкций на основе С-образных профилей.
Характеристики
• толщина стали – 6 мм;
• исп. 1 – сталь, оцинкованная по методу Сендзимира;
• исп. 2 – горячее цинкование погружением после изготовления.
Особенности
• применяется с профилями: BPL–21, BPL–41, BPV–21, BPV–41, BPM–21, BPM–41, BPD–21, BPD–41.

Вес, кг	Код, исп. 1	Код, исп. 2
0,33	BMC1021	BMC1021HDZ

Уголок двойной усиленный BMC–10, левый



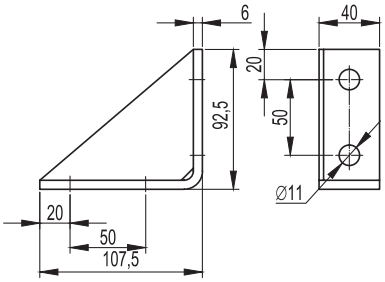

Назначение
• создание сложных конструкций на основе С-образных профилей.
Характеристики
• толщина стали – 6 мм;
• исп. 1 – сталь, оцинкованная по методу Сендзимира;
• исп. 2 – горячее цинкование погружением после изготовления.
Особенности
• применяется с профилями: BPL–21, BPL–41, BPV–21, BPV–41, BPM–21, BPM–41, BPD–21, BPD–41.

Вес, кг	Код, исп. 1	Код, исп. 2
0,42	BMC1022	BMC1022HDZ

Уголок крепежный BMC–10, двойной



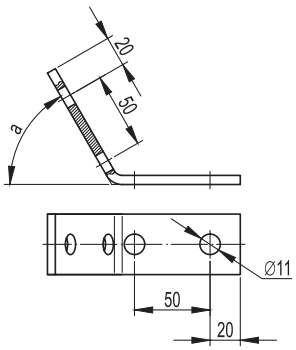

Назначение
• создание сложных конструкций на основе С-образных профилей.
Характеристики
• толщина стали – 6 мм;
• исп. 1 – сталь, оцинкованная по методу Сендзимира;
• исп. 2 – горячее цинкование погружением после изготовления.
Особенности
• применяется с профилями: BPL–21, BPL–41, BPV–21, BPV–41, BPM–21, BPM–41, BPD–21, BPD–41.

Вес, кг	Угол a, °	Код, исп. 1	Код, исп. 2
0,33	30	BMC1023	BMC1023HDZ
0,33	45	BMC1024	BMC1024HDZ
0,33	60	BMC1026	BMC1026HDZ

Уголок крепежный BMC–10, 180 мм



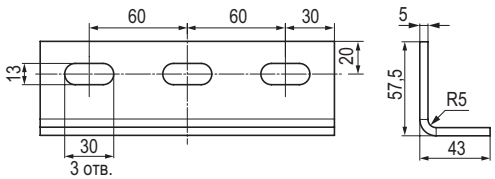

Назначение
• создание сложных конструкций на основе С-образных профилей.
Характеристики
• толщина стали – 5 мм;
• исп. 1 – сталь, оцинкованная по методу Сендзимира;
• исп. 2 – горячее цинкование погружением после изготовления.
Особенности
• применяется с профилями: BPL–21, BPL–41, BPV–21, BPV–41, BPM–21, BPM–41, BPD–21, BPD–41.

Вес, кг	Код, исп. 1	Код, исп. 2
0,46	BMC1031	BMC1031HDZ

Соединитель BPN–29 (BPL–29/BPM–29/BPF)



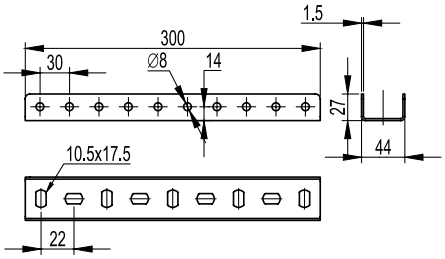

Назначение
• соединение профилей BPL–29/BPM–29/BPF.
Характеристики
• П-образный профиль;
• толщина стали – 1,5 мм;
• в качестве метизов применяется болт M8×60 и гайка M8 с насечкой в количестве 8 шт. на соединение;
• исп. 1 – сталь, оцинкованная по методу Сендзимира;
• исп. 2 – горячее цинкование погружением после изготовления;
• исп. 3 – нержавеющая сталь AISI 304;
• исп. 4 – цинк-ламельное покрытие.

Длина L, мм	Вес, кг	Код, исп. 1	Код, исп. 2	Код, исп. 3*	Код, исп. 4
300	0,47	BPN2903	BPN2903HDZ	–	BPN2903ZL

Соединитель BPN–41 (BPL–41/BPM–41/BPV–41/BPD–41)



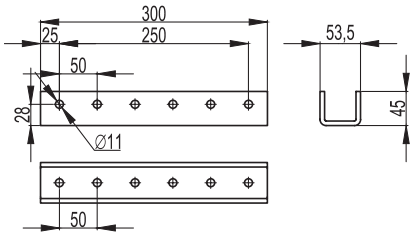

Назначение
• соединение профилей BPL–41/BPM–41/BPV–41/BPD–41.
Характеристики
• толщина стали – 6 мм.

Вес, кг	Код, исп. 2
1,75	BPN4130HDZ

Крепеж к металлическим балкам BMH–10



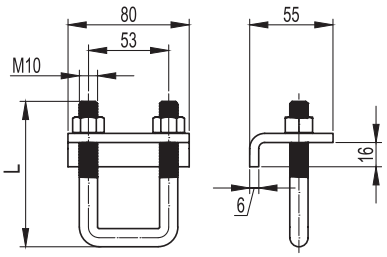

Назначение
• фиксация профиля к двутавровой балке без сверлений и сварочных работ;
• исп. 2 – горячее цинкование погружением после изготовления.
Особенности
• применяется с С-образными профилями: BMH1010HDZ с BPL–41, BPM–41, BPV–41 и BPD–21, BMH2010HDZ с BPD–41.

Нагрузка, кг	Высота L, мм	Вес, кг	Код, исп. 2
750**	96	0,6	BMH1010HDZ
600**	120	0,8	BMH2010HDZ

Универсальный шарнир BSV–10



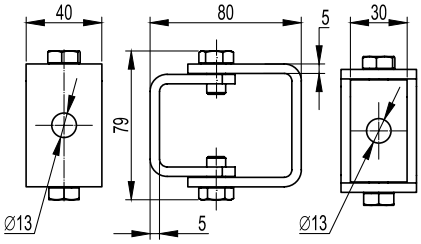

Назначение
• установка полиамидных держателей BHR на консоли под произвольным углом. Также может быть использован для организации распорки при помощи шпильки;
• исп. 1 – сталь, оцинкованная по методу Сендзимира.
Особенности
• два отверстия под метизы M12.

Вес, кг	Код, исп. 1
0,20	BSV1012

* См. раздел каталога "I5 Combitech"
** Указана максимальная нагрузка на два крепления

Крепление стеновое для С-образного профиля BMD–10



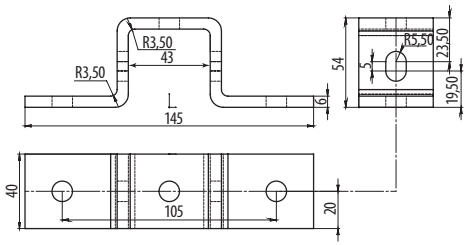

Назначение
• крепление профиля BPL–41, BPM–41, BPV–41, BPD–21 к несущим конструкциям при помощи сварки.
Характеристики
• исп. 1 – сталь, оцинкованная по методу Сендзимира;
• исп. 2 – горячее цинкование погружением после изготовления.

Вес, кг	Код, исп. 1	Код, исп. 2
0,37	BMD1051	BMD1051HDZ

Крепление стеновое для двойного С-образного профиля BMD–10



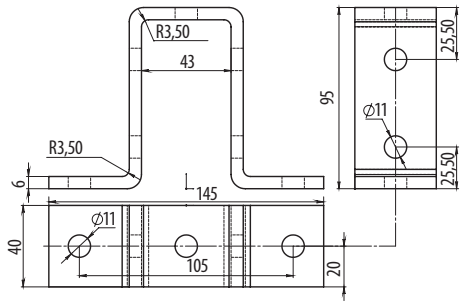

Назначение
• крепление профиля BPD–41 к несущим конструкциям при помощи сварки.
Характеристики
• исп. 1 – сталь, оцинкованная по методу Сендзимира;
• исп. 2 – горячее цинкование погружением после изготовления.

Вес, кг	Код, исп. 1	Код, исп. 2
0,49	BMD1052	BMD1052HDZ

Пластина для крепления консолей BBD41 к I-образному профилю



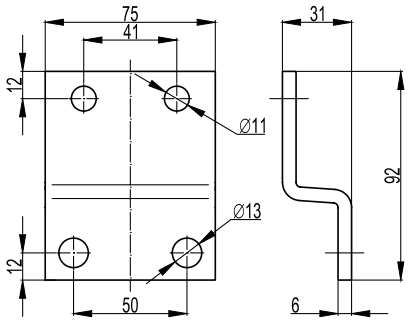

Назначение
• установка консолей BBD–41 типоразмеров 700–1000 мм в профиль BPM–50.
Характеристики
• исп. 2 – горячее цинкование погружением после изготовления.

Вес, кг	Код, исп. 2
0,60	BMD2001HDZ

Пластина для крепления консолей BBF60 к I-образному профилю



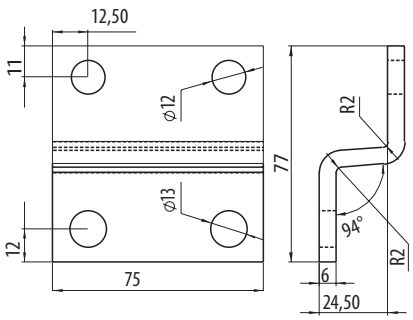

Назначение
• установка консоли BBF–60 в профиль BPM–50.
Характеристики
• исп. 2 – горячее цинкование погружением после изготовления.

Вес, кг	Код, исп. 2
0,32	BMD2002HDZ

Пластина для соединения I-образных профилей BPM–50 встык



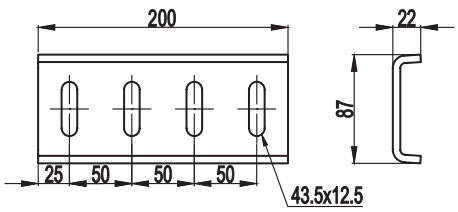

Назначение
• соединение I-образных профилей BPM–50 встык.
Характеристики
• толщина стали – 6 мм;
• исп. 2 – горячее цинкование погружением после изготовления.

Вес, кг	Код, исп. 2
0,95	BMD2011HDZ

Пластина для Т-образного соединения I-образных профилей BPM–50



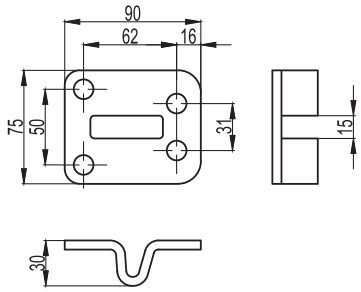

Назначение
• соединение I-образных профилей BPM–50 под углом в 90°.
Характеристики
• толщина стали – 6 мм;
• исп. 2 – горячее цинкование погружением после изготовления.

Вес, кг	Код, исп. 2
0,34	BMD2031HDZ

Пластина для крепления I-образного профиля BPM–50 к стене



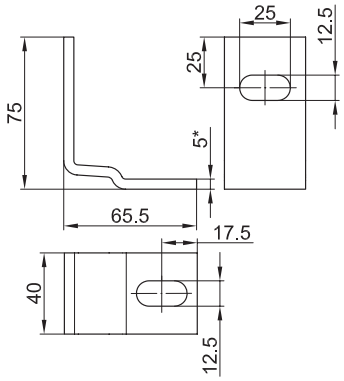

Назначение
• крепление I-образного профиля BPM–50 к стене.
Характеристики
• толщина стали – 5 мм;
• исп. 2 – горячее цинкование погружением после изготовления.

Нагрузка, кг	Вес, кг	Код, исп. 2
820*	0,2	BMD2032HDZ

* Указана максимальная нагрузка на два крепления

Консоли

Консоли испытаны на безопасную рабочую нагрузку согласно ГОСТ 52868–2007 п.10.8.1. Коэффициент запаса 1,7. Значение наибольшего прогиба при воздействии БРН составляет не более 1/20 полной длины L консоли от опоры (не более 30 мм).

Консоль потолочная BBA–10



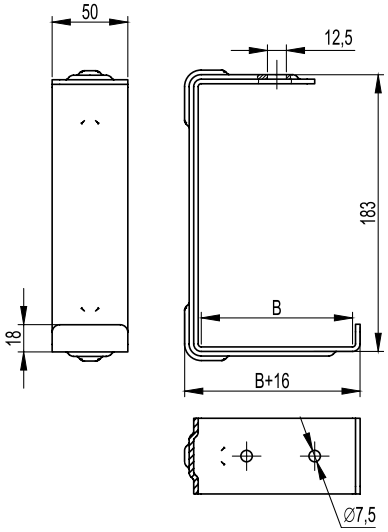

Назначение
- монтаж трассы лотков с малой нагрузкой;
- подвес на шпильке;
- крепление к потолку;
- крепление к стене.

Характеристики
- толщина стали – 3 мм;
- исп. 1 – сталь, оцинкованная по методу Сендзимира;
- исп. 2 – горячее цинкование погружением после изготовления;
- исп. 3 – нержавеющая сталь AISI 304;
- исп. 4 – цинк-ламельное покрытие.

Ширина лотка B, мм	Нагрузка, кг	Длина, мм	Вес, кг	Код, исп. 1	Код, исп. 2	Код, исп. 3*	Код, исп. 4
50	68	66	0,35	BBA1005	BBA1005HDZ	–	BBA1005ZL
100	63	116	0,44	BBA1010	BBA1010HDZ	–	BBA1010ZL
150	55	166	0,54	BBA1015	BBA1015HDZ	–	BBA1015ZL

Консоль потолочная BBA–20



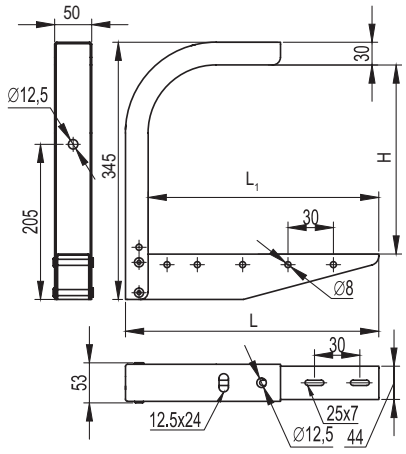

Назначение
- монтаж трассы лотков с малой нагрузкой;
- подвес на шпильке;
- крепление к потолку;
- крепление к стене.

Характеристики
- толщина стали – 1,5 мм;
- исп. 1 – сталь, оцинкованная по методу Сендзимира;
- исп. 2 – горячее цинкование погружением после изготовления;
- исп. 3 – нержавеющая сталь AISI 304;
- исп. 4 – цинк-ламельное покрытие.

Ширина лотка, мм	Нагрузка, кг	Длина L, мм	Длина L1, мм	Высота H, мм	Вес, кг	Код, исп. 1	Код, исп. 2	Код, исп. 4
200	120	234	205	255	1,05	BBA2020	BBA2020HDZ	BBA2020ZL
300	105	334	305	255	1,31	BBA2030	BBA2030HDZ	BBA2030ZL
400	80	444	415	225	1,65	BBA2040	BBA2040HDZ	BBA2040ZL
500	65	544	515	225	1,95	BBA2050	BBA2050HDZ	BBA2050ZL
600	55	644	615	225	2,26	BBA2060	BBA2060HDZ	BBA2060ZL

* См. раздел каталога "I5 Combitech"

Консоль потолочная BBA–30 (DS)



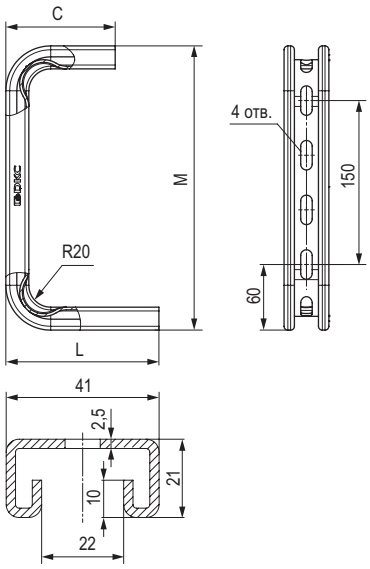

Назначение
- монтаж трассы лотков с малой нагрузкой;
- крепление к потолку;
- крепление к стене.

Характеристики
- толщина стали – 2,5 мм;
- BBA3010, BBA3015 – 3 отверстия в основании;
- BBA3020, BBC3030, BBC3040 – 2 отверстия в основании;
- исп. 1 – сталь, оцинкованная по методу Сендзимира;
- исп. 2 – горячее цинкование погружением после изготовления;
- исп. 3 – нержавеющая сталь AISI 304;
- исп. 4 – цинк-ламельное покрытие.

Ширина лотка B, мм	Нагрузка, кг	Длина L, мм	Высота M, мм	C	Вес, кг	Код, исп. 1	Код, исп. 2	Код, исп. 3*	Код, исп. 4
100	285	140	260	95	0,80	BBA3010	BBA3010HDZ	–	BBA3010ZL
150	260	190	260	95	0,90	BBA3015	BBA3015HDZ	–	BBA3015ZL
200	190	240	270	142	1,08	BBA3020	BBA3020HDZ	–	BBA3020ZL
300	130	340	270	142	1,27	BBA3030	BBA3030HDZ	–	BBA3030ZL
400	85	440	270	142	1,46	BBA3040	BBA3040HDZ	–	BBA3040ZL

Консоль BBC–30 (DW)



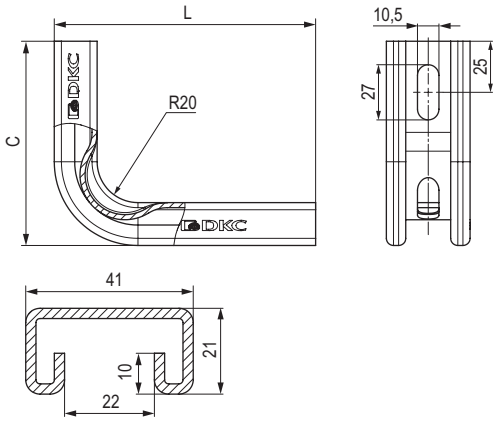

Назначение
- монтаж трассы лотков с малой нагрузкой;
- крепление к стене.

Характеристики
- толщина стали – 2,5 мм;
- BBC3010, BBC3015 – 1 отверстие в основании;
- BBC3020, 3030, 3040 – 2 отверстия в основании;
- исп. 1 – сталь, оцинкованная по методу Сендзимира;
- исп. 2 – горячее цинкование погружением после изготовления;
- исп. 3 – нержавеющая сталь AISI 304;
- исп. 4 – цинк-ламельное покрытие.

Ширина лотка B, мм	Нагрузка, кг	Длина, мм	Высота H, мм	Вес, кг	Код, исп. 1	Код, исп. 2	Код, исп. 3*	Код, исп. 4
100	280	142	100	0,4	BBC3010	BBC3010HDZ	–	BBC3010ZL
150	170	192	100	0,5	BBC3015	BBC3015HDZ	–	BBC3015ZL
200	130	242	140	0,67	BBC3020	BBC3020HDZ	–	BBC3020ZL
300	115	342	140	0,86	BBC3030	BBC3030HDZ	–	BBC3030ZL
400	95	442	140	1,05	BBC3040	BBC3040HDZ	–	BBC3040ZL

* См. раздел каталога "I5 Combitech"

Консоль легкая BBL–30



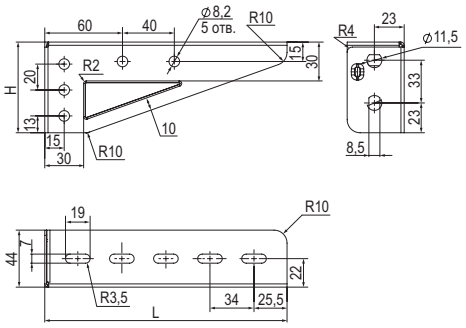

Назначение
- монтаж трассы кабельных лотков;
- крепление к стене;
- крепление в профиль BPL–29 и BPM–29.

Характеристики
- исп. 1 – сталь, оцинкованная по методу Сендзимира.

Особенности
- для монтажа в П-образный профиль рекомендуется использовать болт M8×30 CM080830 и гайку M8 с насечкой CM100800.

Ширина лотка B, мм	Нагрузка в зависимости от крепления, кг		Длина L, мм	Высота H, мм	Толщина стали, мм	Вес, кг	Код, исп. 1
	к стене	в П-образный профиль					
100	70	160	137	65	1,2	0,14	BBL3010
150	65	115	187	70	1,2	0,18	BBL3015
200	75	140	237	85	1,5	0,31	BBL3020
300	70	125	337	95	1,5	0,44	BBL3030

Консоль универсальная легкая BBN–40



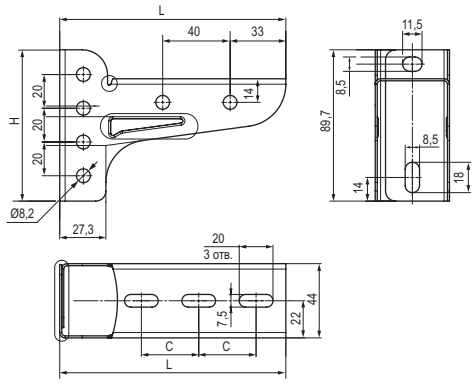

Назначение
- монтаж трассы кабельных лотков;
- крепление к стене;
- крепление в профиль BPL–29 и BPM–29;
- крепление в профили BPL–21/41, BPV–21/41, BPM–21/41, BPD–21/41.

Характеристики
- толщина стали – 1,2 мм;
- исп. 1 – сталь, оцинкованная по методу Сендзимира;
- исп. 2 – горячее цинкование погружением после изготовления;
- исп. 4 – цинк-ламельное покрытие.

Ширина лотка B, мм	Нагрузка, кг	Длина L, мм	Высота H, мм	C, мм	Вес, кг	Код, исп. 1	Код, исп. 2	Код, исп. 4
100	212	134	90	34	0,20	BBN4010	BBN4010HDZ	BBN4010ZL
150	188	183	90	38	0,25	BBN4015	BBN4015HDZ	BBN4015ZL

Консоль универсальная BBN–50



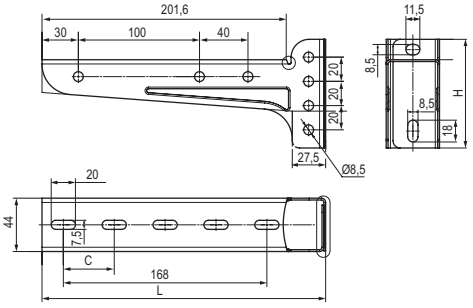

Назначение
- монтаж трассы кабельных лотков;
- крепление к стене;
- крепление в профиль BPL–29 и BPM–29;
- крепление в профили BPL–21/41, BPV–21/41, BPM–21/41, BPD–21/41;

Характеристики
- толщина стали – 1,5 мм;
- исп. 1 – сталь, оцинкованная по методу Сендзимира;
- исп. 2 – горячее цинкование погружением после изготовления;
- исп. 4 – цинк-ламельное покрытие.

Ширина лотка B, мм	Нагрузка, кг	Длина L, мм	Высота H, мм	C, мм	Вес, кг	Код, исп. 1	Код, исп. 2	Код, исп. 4
100	303	134	90	34	0,25	BBN5010	BBN5010HDZ	BBN5010ZL
150	278	184	90	38	0,31	BBN5015	BBN5015HDZ	BBN5015ZL
200	204	234	90	42	0,38	BBN5020	BBN5020HDZ	BBN5020ZL
300	126	334	90	42	0,50	BBN5030	BBN5030HDZ	BBN5030ZL

Консоль универсальная усиленная BBN–60



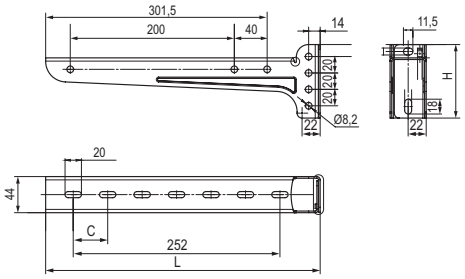

Назначение
- монтаж трассы кабельных лотков;
- крепление к стене;
- крепление в профиль BPL–29 и BPM–29;
- крепление в профиль BPL–21/41, BPV–21/41, BPM–21/41, BPD–21/41;

Характеристики
- толщина стали – 2,0 мм;
- исп. 1 – сталь, оцинкованная по методу Сендзимира;
- исп. 2 – горячее цинкование погружением после изготовления;
- исп. 4 – цинк-ламельное покрытие.

Ширина лотка B, мм	Нагрузка, кг	Длина L, мм	Высота H, мм	C, мм	Вес, кг	Код, исп. 1	Код, исп. 2	Код, исп. 4
200	288	234	90	42	0,50	BBN6020	BBN6020HDZ	BBN6020ZL
300	210	334	90	42	0,66	BBN6030	BBN6030HDZ	BBN6030ZL
400	295	449	134	45	1,55	BBN6040	BBN6040HDZ	BBN6040ZL

Консоль BBL–55 (усиленная, ML)



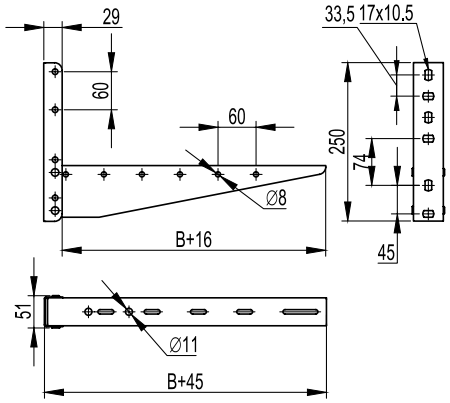

Назначение
- монтаж трассы кабельных лотков;
- крепление к стене.

Характеристики
- толщина стали – 1,5 мм;
- исп. 1 – сталь, оцинкованная по методу Сендзимира;
- исп. 2 – горячее цинкование погружением после изготовления;
- исп. 3 – нержавеющая сталь AISI 304;
- исп. 4 – цинк-ламельное покрытие.

Особенности
- возможна установка в профиль BPL–29 и BPM–29 только с открытой стороны профиля.

Ширина лотка B, мм	Нагрузка, кг	Длина, мм	Вес, кг	Код, исп. 1	Код, исп. 2	Код, исп. 3*	Код, исп. 4
400	280	445	1,04	BBL5540	BBL5540HDZ	–	BBL5540ZL
500	240	545	1,28	BBL5550	BBL5550HDZ	–	BBL5550ZL
600	160	645	1,52	BBL5560	BBL5560HDZ	–	BBL5560ZL

Консоль BBM–50 (BM 500–600)



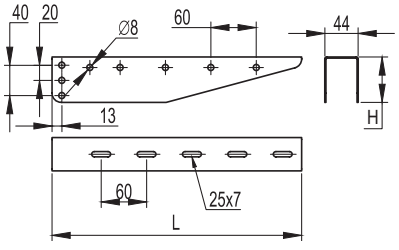

Назначение
- монтаж трассы кабельных лотков;
- крепление в профиль BPL–29 и BPM–29;
- крепление в наклонные подвесы BSV–29.

Характеристики
- толщина стали – 1,5 мм;
- исп. 1 – сталь, оцинкованная по методу Сендзимира;
- исп. 2 – горячее цинкование погружением после изготовления;
- исп. 3 – нержавеющая сталь AISI 304;
- исп. 4 – цинк-ламельное покрытие.

Ширина лотка B, мм	Нагрузка, кг	Длина L, мм	Высота H, мм	Вес, кг	Код, исп. 1	Код, исп. 2	Код, исп. 3*	Код, исп. 4
500	170	540	80	0,97	BBM5050	BBM5050HDZ	–	BBM5050ZL
600	150	640	80	1,20	BBM5060	BBM5060HDZ	–	BBM5060ZL

* См. раздел каталога "I5 Combitech"

Консоль BBP–21 (одиночная, 41×21 мм)



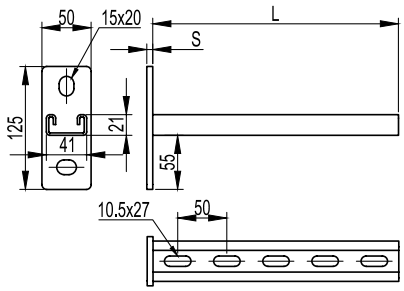

Назначение
• монтаж трассы лотков, подвесных элементов и конструкций;
• крепление к стене/потолку;
• крепление в профили: BPL–21, BPL–41, BPV–21, BPV–41, BPM–21, BPM–41, BPD–21, BPD–41, BPM–51;
• крепление в одиночный и двойной подвес.
Характеристики
• С-образный профиль консоли 41×21 мм;
• толщина профиля консоли – 2,5 мм;
• межосевое расстояние отверстий пластины консоли – 82 мм;
• исп. 1 – сталь, оцинкованная по методу Сендзимира;
• исп. 2 – горячее цинкование погружением после изготовления;
• исп. 3 – нержавеющая сталь AISI 304;
• исп. 4 – цинк-ламельное покрытие.
Особенности
• в основании 2 отверстия под метизы M10.

Ширина лотка, мм	Нагрузка, кг	Нагрузка, кг (с BMU6020)	Нагрузка, кг (с BMU6030)	Длина L, мм	Толщина S, мм	Вес, кг	Код, исп. 1	Код, исп. 2	Код, исп. 3*	Код, исп. 4
200	130	–	–	250	6	0,72	BBP2120	BBP2120HDZ	–	BBP2120ZL
300	105	–	–	350	6	0,90	BBP2130	BBP2130HDZ	–	BBP2130ZL
400	90	330	–	450	8	1,18	BBP2140	BBP2140HDZ	–	BBP2140ZL
500	85	270	330	550	8	1,34	BBP2150	BBP2150HDZ	–	BBP2150ZL
600	65	200	270	650	8	1,52	BBP2160	BBP2160HDZ	–	BBP2160ZL

Консоль BBD–21 (двойная, 41×21 мм)



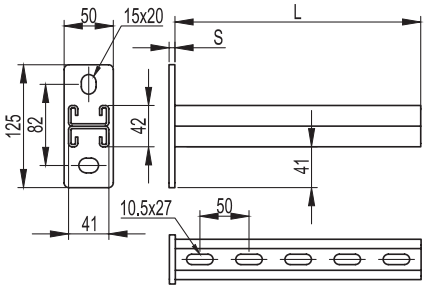

Назначение
• монтаж трассы лотков, подвесных элементов и конструкций;
• крепление к стене/потолку;
• крепление в профили: BPL–21, BPL–41, BPV–21, BPV–41, BPM–21, BPM–41, BPD–21, BPD–41, BPM–51;
• крепление в одиночный и двойной подвес.
Характеристики
• С-образный двойной профиль консоли 41×21 мм;
• толщина профиля консоли – 2,5 мм;
• межосевое расстояние отверстий пластины консоли – 82 мм;
• исп. 1 – сталь, оцинкованная по методу Сендзимира;
• исп. 2 – горячее цинкование погружением после изготовления;
• исп. 4 – цинк-ламельное покрытие.
Особенности
• в основании 2 отверстия под метизы M10;
• возможность двухстороннего монтажа.

Ширина лотка, мм	Нагрузка, кг	Нагрузка, кг (с BMU6020)	Нагрузка, кг (с BMU6030)	Длина L, мм	Толщина S, мм	Вес, кг	Код, исп. 1	Код, исп. 2	Код, исп. 4
200	430	–	–	250	6	1,16	BBD2120	BBD2120HDZ	BBD2120ZL
300	285	–	–	350	6	1,46	BBD2130	BBD2130HDZ	BBD2130ZL
400	280	530	–	450	8	1,98	BBD2140	BBD2140HDZ	BBD2140ZL
500	210	440	530	550	8	2,34	BBD2150	BBD2150HDZ	BBD2150ZL
600	170	350	440	650	8	2,66	BBD2160	BBD2160HDZ	BBD2160ZL

* См. раздел каталога "I5 Combitech"

Консоль BBP–41 (одиночная, 41×41 мм)



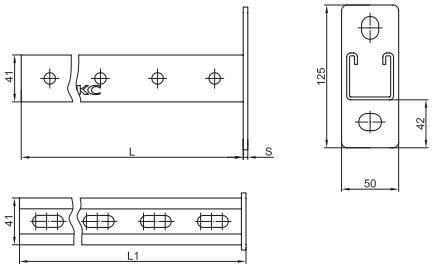

Назначение
• монтаж трассы лотков, подвесных элементов и конструкций;
• крепление к стене/потолку;
• крепление в профили: BPL–21, BPL–41, BPV–21, BPV–41, BPM–21, BPM–41, BPD–21, BPD–41, BPM–51;
• крепление в одиночный и двойной подвес.
Характеристики
• С-образный профиль консоли 41×41 мм;
• толщина профиля консоли – 2,5 мм;
• межосевое расстояние отверстий пластины консоли – 82 мм;
• исп. 1 – сталь, оцинкованная по методу Сендзимира;
• исп. 2 – горячее цинкование погружением после изготовления;
• исп. 3 – нержавеющая сталь AISI 304;
• исп. 4 – цинк-ламельное покрытие.
Особенности
• в основании 2 отверстия под метизы M10.

Ширина лотка, мм	Нагрузка, кг	Нагрузка, кг (с BMU6020)	Нагрузка, кг (с BMU6030)	Длина L, мм	Толщина S, мм	Вес, кг	Код, исп. 1	Код, исп. 2	Код, исп. 3*	Код, исп. 4
200	370	–	–	250	6	1,07	BBP4120	BBP4120HDZ	–	BBP4120ZL
300	330	–	–	350	6	1,33	BBP4130	BBP4130HDZ	–	BBP4130ZL
400	300	400	–	450	8	1,60	BBP4140	BBP4140HDZ	–	BBP4140ZL
500	250	350	400	550	8	1,86	BBP4150	BBP4150HDZ	–	BBP4150ZL
600	200	300	350	650	8	2,13	BBP4160	BBP4160HDZ	–	BBP4160ZL

Консоль BBD–41 (двойная, 41×41 мм)

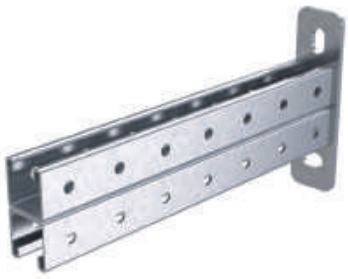

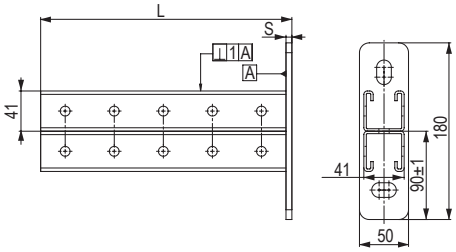

Назначение
• монтаж трассы лотков, подвесных элементов и конструкций;
• крепление к стене/потолку;
• крепление в профили: BPL–21, BPL–41, BPV–21, BPV–41, BPM–21, BPM–41, BPD–21, BPD–41, BPM–51;
• крепление в одиночный и двойной подвес.
Характеристики
• С-образный двойной профиль консоли 41×41 мм;
• толщина профили консоли – 2,5 мм;
• межосевое расстояние отверстий пластины консоли – 120 мм;
• исп. 2 – горячее цинкование погружением после изготовления.
Особенности
• в основании 2 отверстия под метизы M10;
• возможность двухстороннего монтажа.

Ширина лотка, мм	Нагрузка, кг	Длина L, мм	Толщина S, мм	Вес, кг	Код, исп. 2
200	630	250	6	1,88	BBD4120HDZ
300	490	350	6	2,46	BBD4130HDZ
400	420	450	8	3,19	BBD4140HDZ
500	320	550	8	3,77	BBD4150HDZ
600	300	650	8	4,34	BBD4160HDZ

* См. раздел каталога "I5 Combitech"

Консоль BBH–60, усиленная



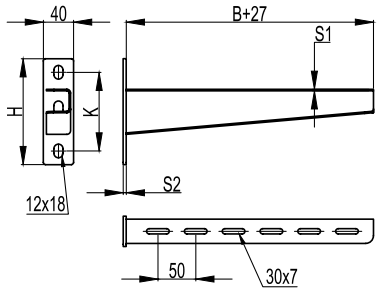

Назначение
• монтаж трассы кабельных лотков с высокой нагрузкой;
• крепление в одиночный и двойной подвес;
• крепление в профили: BPL–21, BPL–41, BPV–21, BPV–41, BPM–21, BPM–41, BPD–21, BPD–41, BPM–51;
• крепление на стену.
Характеристики
• ширина полки консоли – 32 мм;
• исп. 1 – сталь, оцинкованная по методу Сендзимира;
• исп. 2 – горячее цинкование погружением после изготовления;
• исп. 3 – нержавеющая сталь AISI 304;
• исп. 4 – цинк-ламельное покрытие.
Особенности
• в основании 2 отверстия под метизы M10;
• S1 – толщина полки консоли;
• S2 – толщина стеновой пластины.

Ширина лотка B, мм	Нагрузка, кг	Длина, мм	Толщина S1, мм	Толщина S2, мм	Высота H, мм	Высота K, мм	Вес, кг	Код, исп. 1	Код, исп. 2	Код, исп. 3*	Код, исп. 4
200	370	231	2	4	132	96	0,48	BBH6020	BBH6020HDZ	–	BBH6020ZL
300	360	331	2	4	140	104	0,67	BBH6030	BBH6030HDZ	–	BBH6030ZL
400	350	433	2,5	6	156	114	1,08	BBH6040	BBH6040HDZ	–	BBH6040ZL
500	330	533	2,5	6	158	122	1,27	BBH6050	BBH6050HDZ	–	BBH6050ZL
600	315	633	2,5	6	167	131	1,88	BBH6060	BBH6060HDZ	–	BBH6060ZL

Консоль BBH–70, усиленная, тяжелая



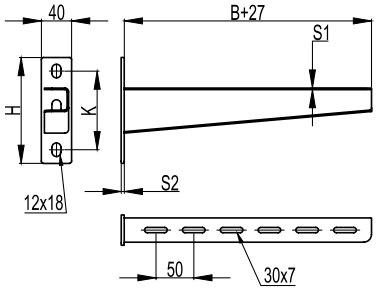

Назначение
• монтаж трассы кабельных лотков с высокой нагрузкой;
• крепление в одиночный и двойной подвес;
• крепление в профили: BPL–21, BPL–41, BPV–21, BPV–41, BPM–21, BPM–41, BPD–21, BPD–41, BPM–51;
• крепление на стену.
Характеристики
• ширина полки консоли – 32 мм;
• исп. 1 – сталь, оцинкованная по методу Сендзимира;
• исп. 2 – горячее цинкование погружением после изготовления;
• исп. 3 – нержавеющая сталь AISI 304;
• исп. 4 – цинк-ламельное покрытие.
Особенности
• в основании 2 отверстия под метизы M10;
• S1 – толщина полки консоли;
• S2 – толщина стеновой пластины.

Ширина лотка B, мм	Нагрузка, кг	Длина, мм	Толщина S1, мм	Толщина S2, мм	Высота H, мм	Высота K, мм	Вес, кг	Код, исп. 1	Код, исп. 2	Код, исп. 3*	Код, исп. 4
200	450	233	2,5	6	132	96	0,61	BBH7020	BBH7020HDZ	–	BBH7020ZL
300	420	333	2,5	6	140	104	0,88	BBH7030	BBH7030HDZ	–	BBH7030ZL
400	400	435	3	8	156	114	1,32	BBH7040	BBH7040HDZ	–	BBH7040ZL
500	390	535	3	8	158	122	1,62	BBH7050	BBH7050HDZ	–	BBH7050ZL
600	380	635	3	8	167	131	1,97	BBH7060	BBH7060HDZ	–	BBH7060ZL

Консоль BBH–75 для I-образного профиля BPM–50



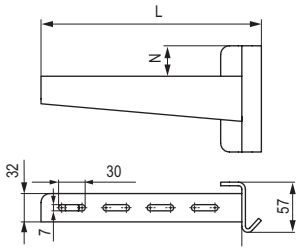

Назначение
• крепление к I-образному профилю BPM–50.
Характеристики
• толщины пластины основания консоли и соединительной пластины – 4 мм;
• исп. 2 – горячее цинкование погружением после изготовления.
Особенности
• в комплект поставки входит консоль, соединительная пластина, 3 болта M10×35, 3 гайки M10 и 3 шайбы M10.

Ширина лотка, мм	Нагрузка, кг	Длина L, мм	Толщина S, мм	Высота H, мм	Вес, кг	Код, исп. 2
200	375	249	2,5	120	1,03	BBH7520HDZ
300	320	349	2,5	120	1,24	BBH7530HDZ
400	315	449	3	120	1,62	BBH7540HDZ
500	270	549	3	120	1,91	BBH7550HDZ
600	260	649	3	120	2,22	BBH7560HDZ

Держатель огнестойкой перегородки BMZ–15 для консолей BBL/BBM



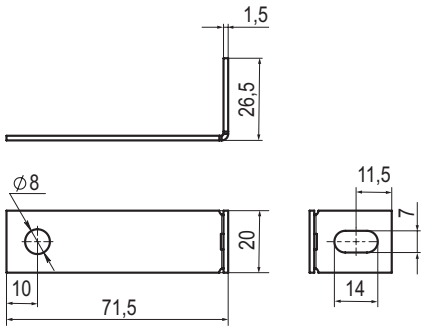

Назначение
• установка стойких к нагреву и огню перегородок между горизонтальными рядами кабелей.
Характеристики
• толщина стали – 1,5 мм;
• исп. 1 – сталь, оцинкованная по методу Сендзимира;
• исп. 4 – цинк-ламельное покрытие.
Особенности
• применяется с консолями BBL–40/50 и BBM–50, для закрепления перегородки на консоли необходимо два держателя BMZ1501;
• для консолей BBM5040–BBM5060 необходимо использовать держатели BMZ1502, сгибая только один край.

Ширина, мм	Вес, кг	Код, исп. 1	Код, исп. 4
20	0,020	BMZ1501	BMZ1501ZL

Держатель огнестойкой перегородки для консолей BBH–60/70, BBH–75, BBF–60, BBN

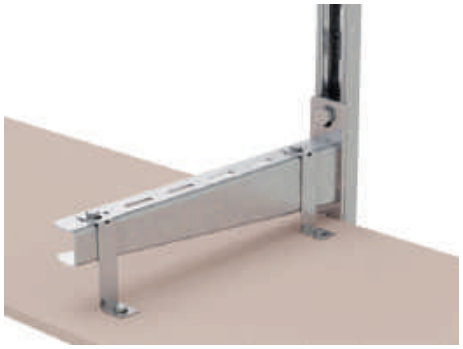

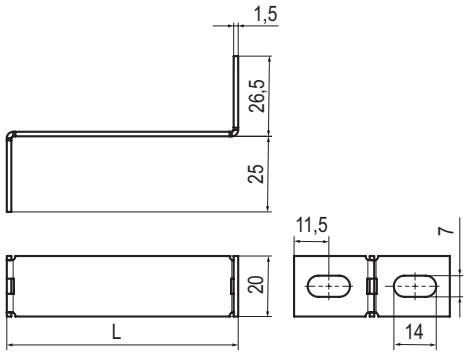

Назначение
• установка стойких к нагреву и огню перегородок между горизонтальными рядами кабелей.
Характеристики
• толщина стали – 1,5 мм;
• исп. 1 – сталь, оцинкованная по методу Сендзимира;
• исп. 4 – цинк-ламельное покрытие.
Особенности
• применяется с консолями BBH–60/70, BBF–60, BBH–75, для закрепления перегородки на консоли необходимо два держателя BMZ1502. BMZ1503 применяется с консолями BBN.

Длина L, мм	Вес, кг	Код, исп. 1	Код, исп. 4
76,5	0,029	BMZ1502	BMZ1502ZL
90,5	0,02	BMZ1503	BMZ1503ZL

Держатель огнезащитной перегородки BMZ–15



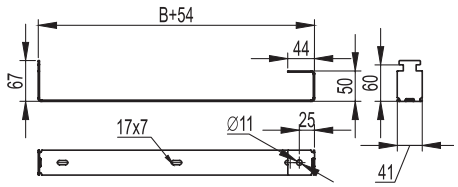

Назначение
• установка стойких к нагреву и огню перегородок между горизонтальными рядами кабелей.
Характеристики
• ширина перегородки – от 200 до 600 мм;
• толщина стали – 1,5 мм;
• исп. 1 – сталь, оцинкованная по методу Сендзимира;
• исп. 4 – цинк-ламельное покрытие.
Особенности
• применяется со всеми типами консолей из С-образных профилей (BBP–21, BBP–41, BBP–41, BBD–21, BBD–41 типоразмеров 200–600 мм).

Ширина перегородки B, мм	Ширина, мм	Вес, кг	Код, исп. 1	Код, исп. 4
200	254	0,12	BMZ1520	BMZ1520ZL
300	354	0,17	BMZ1530	BMZ1530ZL
400	454	0,23	BMZ1540	BMZ1540ZL
500	554	0,29	BMZ1550	BMZ1550ZL
600	654	0,35	BMZ1560	BMZ1560ZL

Укосина для консолей и подвесов BMU–60



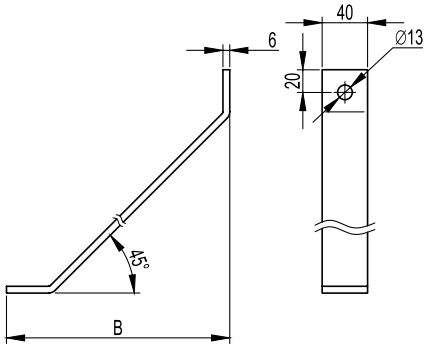

Назначение
• увеличение несущей способности консолей и подвесов из С-образного профиля.
Характеристики
• в основании 1 отверстие под метизы M12;
• исп. 1 – сталь, оцинкованная по методу Сендзимира;
• исп. 2 – горячее цинкование погружением после изготовления.
Особенности
• применяется со всеми типами консолей из С-образных профилей (BBP–21, BBP–41, BBD–21) и подвесами (BSP–21, BSD–21, BSD–41).

Длина B, мм	Вес, кг	Код, исп. 1	Код, исп. 2
200	0,60	BMU6020	BMU6020HDZ
300	0,87	BMU6030	BMU6030HDZ
500	1,42	BMU6050	BMU6050HDZ

T-образное крепление к вертикальной двутавровой балке BMH–30



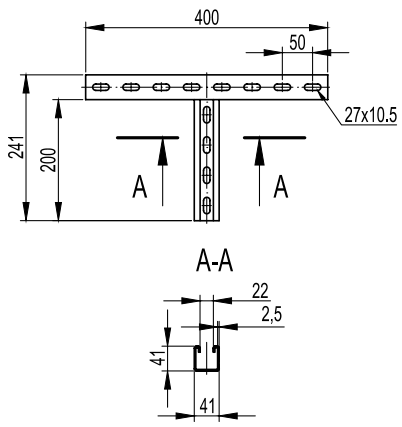

Назначение
• крепление консолей к вертикальным двутавровым балкам.
Характеристики
• С-образный профиль;
• Т-образная форма крепления;
• исп. 2 – горячее цинкование погружением после изготовления.
Особенности
• применяется с консолями: BBH–60, BBH–70, BBD–21, BBP–21/41.

Ширина балки, мм	Нагрузка, кг*	Вес, кг	Код, исп. 2
300	250	1,01	BMH3020HDZ

* При условии использования крепления совместно с двумя закрывающими струбцинами (CM301001). Момент затяжки болтов, поддерживающих струбцины, 40,2 Нм

H-образное крепление к вертикальной двутавровой балке BMH–40



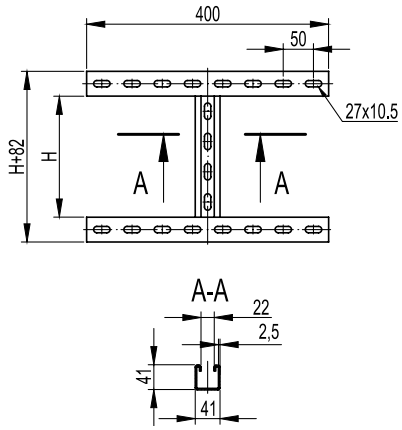

Назначение
• крепление консолей к вертикальным двутавровым балкам.
Характеристики
• С-образный профиль;
• Н-образная форма крепления;
• исп. 2 – горячее цинкование погружением после изготовления.
Особенности
• применяется с консолями: BBH–60, BBH–70, BBD–21, BBP–21/41.

Ширина балки, мм	Нагрузка, кг*	Высота H, мм	Вес, кг	Код, исп. 2
300	350	200	1,52	BMH4020HDZ
300	350	400	2,02	BMH4040HDZ

* При условии использования крепления совместно с четырьмя закрывающими струбцинами (CM301001). Момент затяжки болтов, поддерживающих струбцины, 40,2 Нм

Консоль для тяжелых нагрузок BBH–80



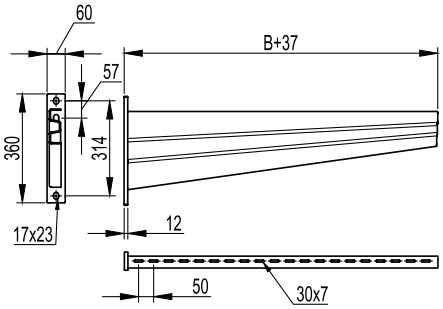

Назначение
• монтаж трассы кабельных лотков с высокой нагрузкой;
• крепление в одиночный и двойной подвес;
• крепление в профили: BPM–41, BPD–21, BPD–41, BPM–51;
• крепление на стену.
Характеристики
• толщина полки консоли – 4 мм;
• исп. 2 – горячее цинкование погружением после изготовления.

Ширина лотка B, мм	Нагрузка, кг	Вес, кг	Код, исп. 2
700	1140	8,04	BBH8070HDZ
800	980	9,18	BBH8080HDZ
900	680	10,33	BBH8090HDZ
1000	620	11,48	BBH8000HDZ

Консоль для тяжелых нагрузок BBD–41



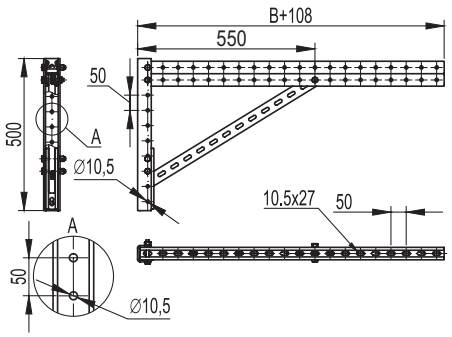

Назначение
• монтаж трассы кабельных лотков с высокой нагрузкой;
• крепление к I-образному профилю BPM–50.
Характеристики
• исп. 2 – горячее цинкование погружением после изготовления.

Ширина лотка B, мм	Нагрузка, кг	Вес, кг	Код, исп. 2
700	1100	9,16	BBD4170HDZ
800	900	9,53	BBD4180HDZ
900	770	9,89	BBD4190HDZ
1000	630	10,26	BBD4100HDZ

Консоль для тяжелых нагрузок BBS–41



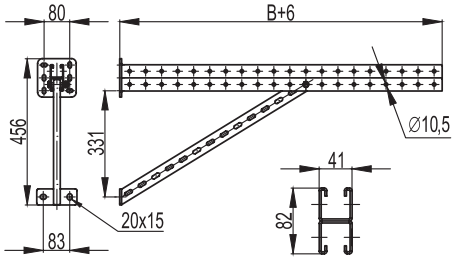

Назначение
- монтаж трассы кабельных лотков с высокой нагрузкой;
- крепление на стену.

Характеристики
- исп. 2 – горячее цинкование погружением после изготовления.

Ширина лотка B, мм	Нагрузка, кг	Вес, кг	Код, исп. 2
700	1100	6,0	BBS4170HDZ
800	900	6,4	BBS4180HDZ
900	770	6,8	BBS4190HDZ
1000	630	7,2	BBS4100HDZ

Консоль быстрой фиксации BBF–50



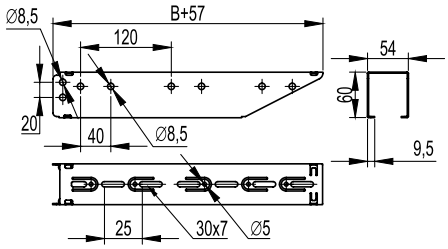

Назначение
- монтаж трассы кабельных лотков;
- крепление в профиль серии BPF.

Характеристики
- конструкция быстрой фиксации;
- П-образный профиль консоли;
- толщина стали – 1,5 мм;
- исп. 1 – сталь, оцинкованная по методу Сендзимира;
- исп. 2 – горячее цинкование погружением после изготовления;
- исп. 3 – нержавеющая сталь AISI 304;
- исп. 4 – цинк-ламельное покрытие.

Ширина лотка B, мм	Нагрузка, кг*	Длина, мм	Вес, кг	Код, исп. 1	Код, исп. 2	Код, исп. 3*	Код, исп. 4
100	280	157	0,23	BBF5010	BBF5010HDZ	–	BBF5010ZL
150	270	207	0,33	BBF5015	BBF5015HDZ	–	BBF5015ZL
200	240	257	0,44	BBF5020	BBF5020HDZ	–	BBF5020ZL
300	200	357	0,65	BBF5030	BBF5030HDZ	–	BBF5030ZL
400	160	457	0,86	BBF5040	BBF5040HDZ	–	BBF5040ZL
500	120	557	1,08	BBF5050	BBF5050HDZ	–	BBF5050ZL
600	80	657	1,29	BBF5060	BBF5060HDZ	–	BBF5060ZL

* При условии использования консолей вместе с двумя фиксаторами BBF5001HDZ

Фиксатор консоли BBF



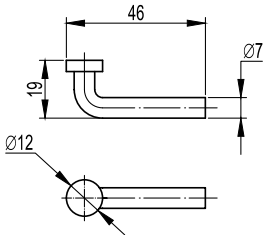

Назначение
- штифт для фиксации консоли BBF–50 к профилю BPF.

Характеристики
- диаметр – 7 мм;
- исп. 2 – горячее цинкование погружением после изготовления.

Особенности
- исключает возможность демонтажа консоли BBF с профиля BPF без предварительного демонтажа фиксатора;
- обязателен для установки в местах, где есть вероятность механических воздействий на смонтированные консоли.

Описание	Вес, кг	Код, исп. 2
Фиксатор консоли BBF–50	0,01	BBF5001HDZ

Консоль быстрой фиксации BBF–60



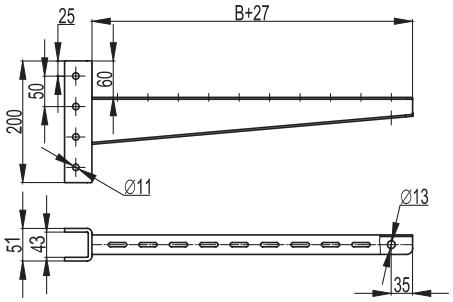

Назначение
• монтаж трассы кабельных лотков;
• крепление в профиль серии BPM–41, BPD–41 и BPV–41 совместно со штифтом BBF5002HDZ;
• крепление к I-образному профилю BPM–50 с помощью пластин BMD2002HDZ.
Характеристики
• конструкция быстрой фиксации;
• толщина полки консоли – 2,5 мм для типоразмеров 200 и 300 мм, 3 мм для типоразмеров 400, 500, 600 мм;
• толщина основания консоли – 4 мм;
• исп. 1 – сталь, оцинкованная по методу Сендзимира;
• исп. 2 – горячее цинкование погружением после изготовления.

Ширина лотка B, мм	Нагрузка, кг	Длина, мм	Вес, кг	Код, исп. 1	Код, исп. 2
200	450	271	1,55	BBF6020	BBF6020HDZ
300	420	371	1,75	BBF6030	BBF6030HDZ
400	400	471	2,21	BBF6040	BBF6040HDZ
500	390	571	2,49	BBF6050	BBF6050HDZ
600	380	671	2,77	BBF6060	BBF6060HDZ

Фиксатор консоли BBF



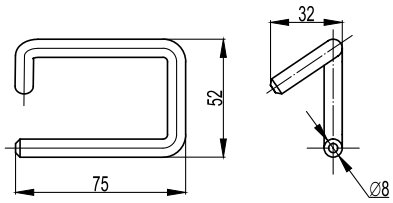

Назначение
• штифт для фиксации консоли BBF–60 к профилю.
Характеристики
• диаметр – 8 мм;
• исп. 2 – горячее цинкование погружением после изготовления.
Особенности
• обязателен для установки вместе с консолью BBF–60.

Описание	Вес, кг	Код, исп. 2
Фиксатор консоли BBF–60	0,01	BBF5002HDZ

Рекомендованный комплект для крепления консоли BBF–60 к I-образному профилю BPM–50

Код	Описание	Количество, шт.
BMD2002HDZ	пластина для крепления консолей BBF60 к тяжелому подвесу/ профилю, горячеоцинкованная	2
CM081090HDZ	болт с шестигранной головкой M10×90, горячеоцинкованный	2
CM241000HDZ	шайба с узкими полями M10, горячеоцинкованная	2
CM131000HDZ	шайба гровер M10, горячеоцинкованная	2
CM111000HDZ	гайка шестигранная M10, горячеоцинкованная	2
CM081240HDZ	болт с шестигранной головкой M12×40, горячеоцинкованный	2
CM131200HDZ	шайба гровер M12, горячеоцинкованная	2
CM111200HDZ	гайка шестигранная M12, горячеоцинкованная	2
CM241200HDZ	шайба с узкими полями M12, горячеоцинкованная	2

Подвес BSP–21 (одиночный, 41×21 мм)



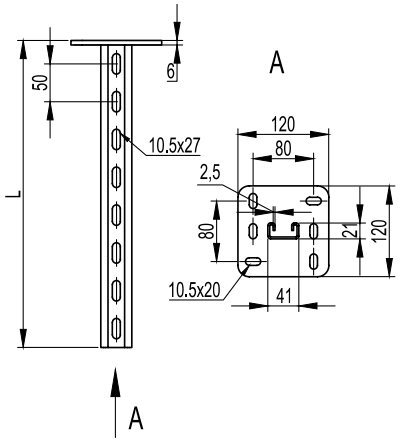

Назначение
• монтаж консолей: ВВН–60, ВВН–70, ВВD–21, ВВР–21/41;
• односторонний монтаж кабельных трасс;
• потолочное или напольное крепление.
Характеристики
• С-образный профиль подвеса 41×21 мм;
• толщина профиля подвеса – 2,5 мм;
• толщина пластины – 6 мм;
• исп. 1 – сталь, оцинкованная по методу Сендзимира;
• исп. 2 – горячее цинкование погружением после изготовления;
• исп. 3 – нержавеющая сталь AISI 304;
• исп. 4 – цинк-ламельное покрытие.
Особенности
• в основании 6 отверстий под метизы М10.

Длина L, мм	Вес, кг	М макс., кг*м	Код, исп. 1	Код, исп. 2	Код, исп. 3*	Код, исп. 4
200	0,78	18	BSP2102	BSP2102HDZ	–	BSP2102ZL
300	1,17	18	BSP2103	BSP2103HDZ	–	BSP2103ZL
400	1,36	18	BSP2104	BSP2104HDZ	–	BSP2104ZL
500	1,55	18	BSP2105	BSP2105HDZ	–	BSP2105ZL
600	1,74	18	BSP2106	BSP2106HDZ	–	BSP2106ZL
800	2,12	18	BSP2108	BSP2108HDZ	–	BSP2108ZL
1000	2,50	18	BSP2110	BSP2110HDZ	–	BSP2110ZL
1200	2,88	18	BSP2112	BSP2112HDZ	–	BSP2112ZL
1500	3,45	16,4	BSP2115	BSP2115HDZ	–	BSP2115ZL
2000	4,40	12,3	BSP2120	BSP2120HDZ	–	BSP2120ZL

Помимо стандартных длин в исполнениях 2 и 3 возможно изготовление подвесов любой длины в интервале от 200 до 2000 мм с шагом 100 мм.

Графики нагрузки

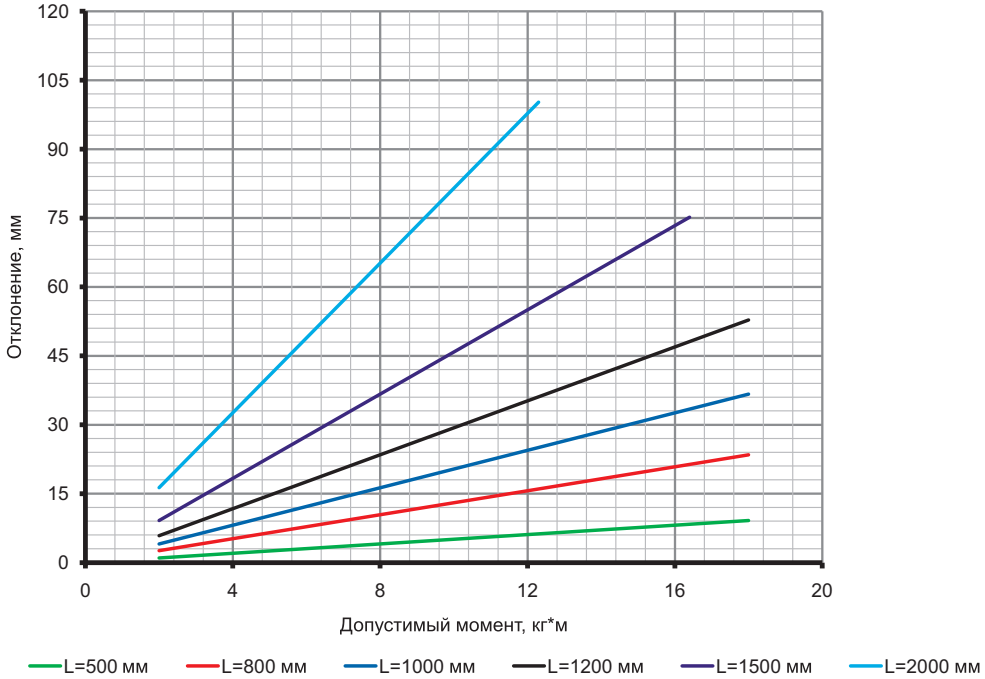

Определение максимального прогиба
• для исполнений 1 и 2;
• испытания по ГОСТ Р 52868 п.10.8.2.3;
• вычисляется суммарный момент М:
M=F1•A1+ F2•A2+ F3•A3, где F1, F2, F3 – нагрузка к середине консоли, кг;
A1, A2, A3 – плечо действия нагрузки, м;
• определяется отклонение по графику.

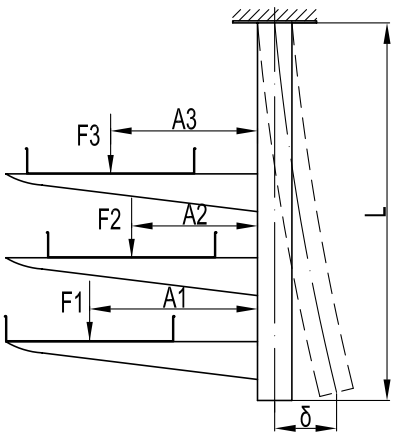

* См. раздел каталога "I5 Combitech"

Подвес BSD–21 (двойной, 41×21 мм)



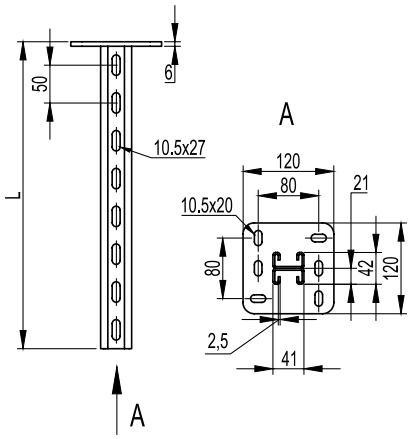

Назначение
• монтаж консолей: BBH–60, BBH–70, BBD–21, BBP–21/41;
• одно/двухсторонний и параллельный монтаж кабельных трасс;
• потолочное или напольное крепление.
Характеристики
• С-образный двойной профиль подвеса 41×21 мм;
• толщина профиля подвеса – 2,5 мм;
• толщина пластины – 6 мм;
• исп. 1 – сталь, оцинкованная по методу Сендзимира;
• исп. 2 – горячее цинкование погружением после изготовления;
• исп. 3 – нержавеющая сталь AISI 304;
• исп. 4 – цинк-ламельное покрытие.
Особенности
• в основании 6 отверстий под метизы M10.

Длина L, мм	Вес, кг	M макс., кг*м	Код, исп. 1	Код, исп. 2	Код, исп. 3*	Код, исп. 4
200	1,36	52	BSD2102	BSD2102HDZ	–	BSD2102ZL
300	1,68	52	BSD2103	BSD2103HDZ	–	BSD2103ZL
400	2,12	52	BSD2104	BSD2104HDZ	–	BSD2104ZL
500	2,50	52	BSD2105	BSD2105HDZ	–	BSD2105ZL
600	2,88	52	BSD2106	BSD2106HDZ	–	BSD2106ZL
800	3,64	52	BSD2108	BSD2108HDZ	–	BSD2108ZL
1000	5,16	52	BSD2110	BSD2110HDZ	–	BSD2110ZL
1200	6,30	52	BSD2112	BSD2112HDZ	–	BSD2112ZL
1500	7,00	52	BSD2115	BSD2115HDZ	–	BSD2115ZL
2000	8,20	52	BSD2120	BSD2120HDZ	–	BSD2120ZL

Помимо стандартных длин в исполнениях 2 и 3 возможно изготовление подвесов любой длины в интервале от 200 до 3000 мм с шагом 100 мм.

Графики нагрузки

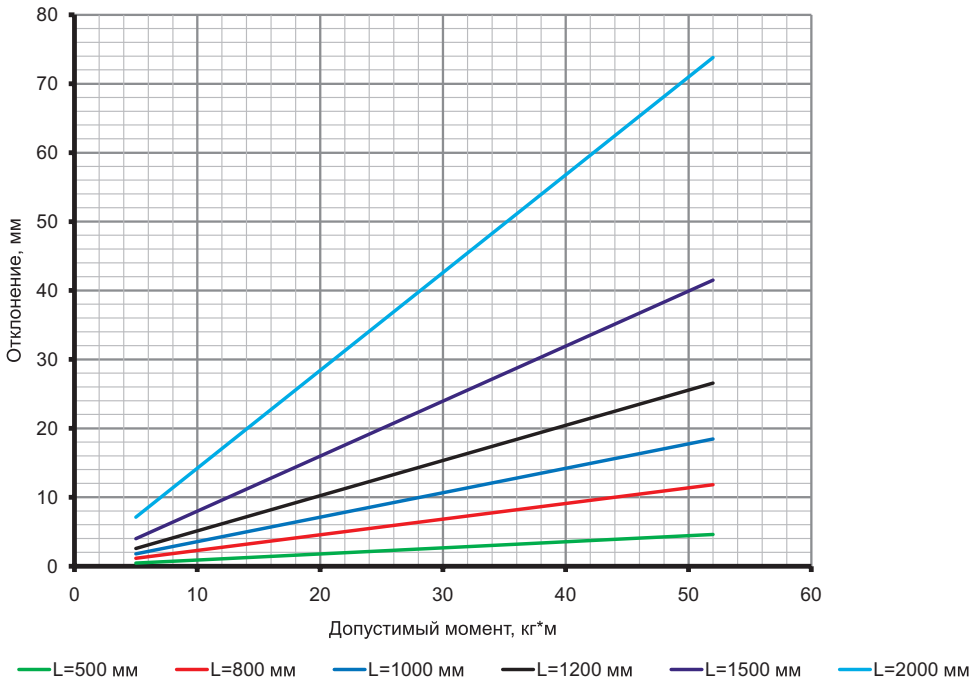

Определение максимального прогиба
• для исполнений 1 и 2;
• испытания по ГОСТ Р 52868 п.10.8.2.3;
• вычисляется суммарный момент M:
M=F1•A1+ F2•A2+ F3•A3, где F1, F2, F3 – нагрузка к середине консоли, кг;
A1, A2, A3 – плечо действия нагрузки, м;
• определяется отклонение по графику.

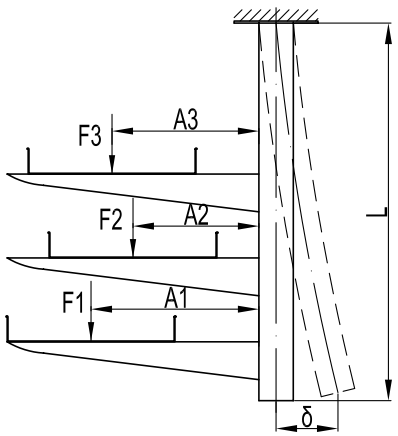

* См. раздел каталога "I5 Combitech"

Подвес BSD–41 (двойной, 41×41 мм)



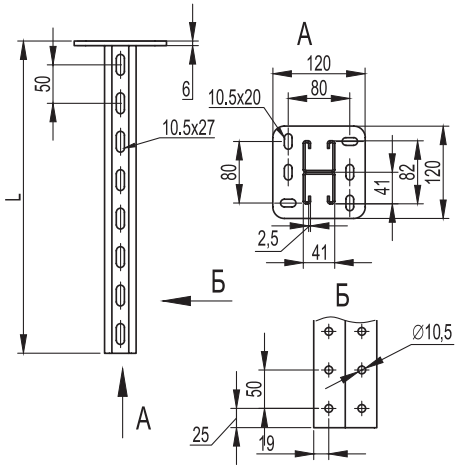

Назначение
- монтаж консолей: ВВН–60, ВВН–70, ВВН–80, ВВD–21, ВВР–21/41;
- одно/двухсторонний и параллельный монтаж кабельных трасс;
- монтаж подвесных конструкций;
- потолочное или напольное крепление.

Характеристики
- С-образный двойной профиль подвеса 41×41 мм;
- толщина профиля подвеса – 2,5 мм;
- толщина пластины – 6 мм;
- исп. 1 – сталь, оцинкованная по методу Сендзимира;
- исп. 2 – горячее цинкование погружением после изготовления;
- исп. 3 – нержавеющая сталь AISI 304;
- исп. 4 – цинк-ламельное покрытие.

Особенности
- в основании 6 отверстий под метизы М10.

Длина L, мм	Вес, кг	М макс., кг*м	Код, исп. 1	Код, исп. 2	Код, исп. 3*	Код, исп. 4
200	1,67	140	BSD4102	BSD4102HDZ	–	BSD4102ZL
300	2,21	140	BSD4103	BSD4103HDZ	–	BSD4103ZL
400	2,74	140	BSD4104	BSD4104HDZ	–	BSD4104ZL
500	3,27	140	BSD4105	BSD4105HDZ	–	BSD4105ZL
600	3,80	140	BSD4106	BSD4106HDZ	–	BSD4106ZL
800	4,87	140	BSD4108	BSD4108HDZ	–	BSD4108ZL
1000	5,70	140	BSD4110	BSD4110HDZ	–	BSD4110ZL
1200	6,72	140	BSD4112	BSD4112HDZ	–	BSD4112ZL
1500	8,59	140	BSD4115	BSD4115HDZ	–	BSD4115ZL
2000	11,2	140	BSD4120	BSD4120HDZ	–	BSD4120ZL

Помимо стандартных длин в исполнениях 2 и 3 возможно изготовление подвесов любой длины в интервале от 200 до 3000 мм с шагом 100 мм.

Графики нагрузки

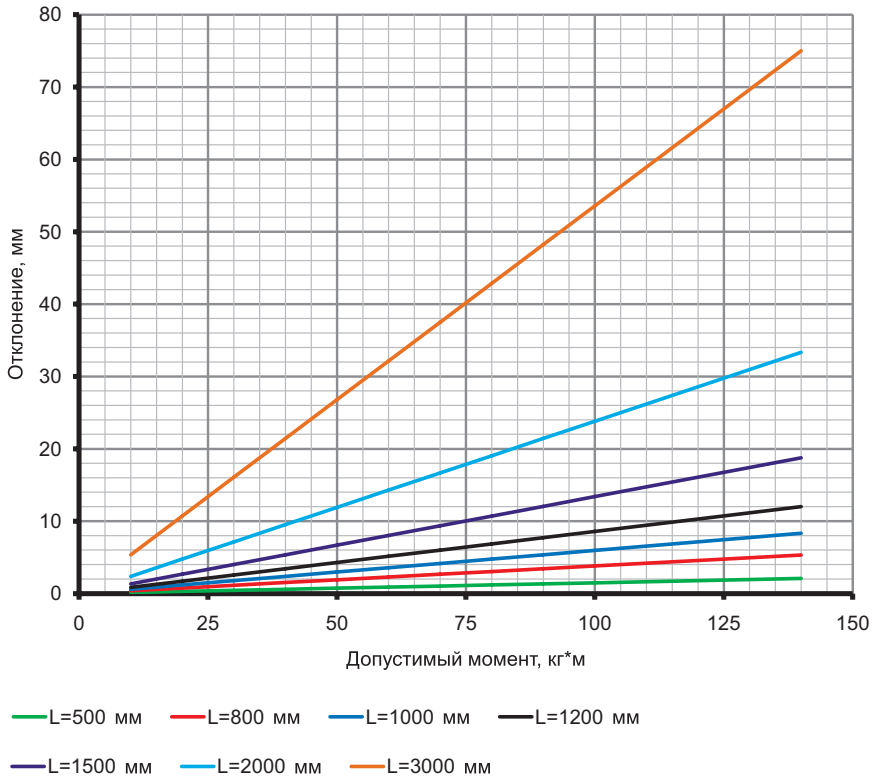

Определение максимального прогиба
- для исполнений 1 и 2;
- испытания по ГОСТ Р 52868 п.10.8.2.3;
- вычисляется суммарный момент М: M=F1•A1+ F2•A2+ F3•A3, где F1, F2, F3 – нагрузка к середине консоли, кг;
A1, A2, A3 – плечо действия нагрузки, м;
- определяется отклонение по графику.

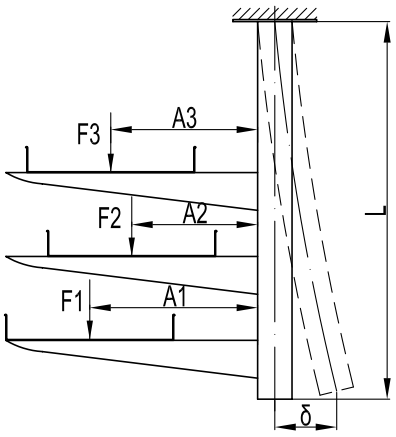

* См. раздел каталога "I5 Combitech"

Подвес BSD–92 (двойной усиленный, 92×41 мм)



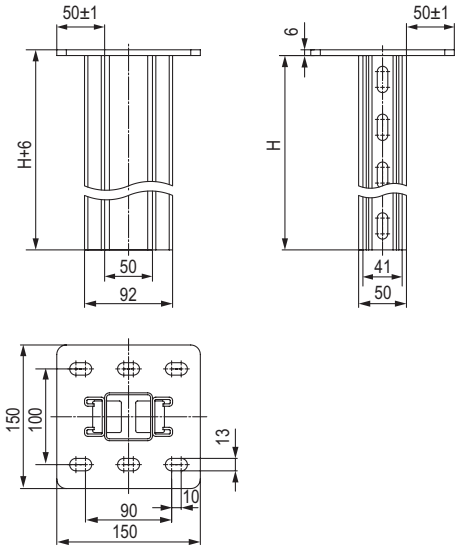

Назначение
- монтаж консолей: ВВН–60, ВВН–70, ВВН–80, ВВD–21, ВВР–21/41;
- одно/двухсторонний и параллельный монтаж кабельных трасс;
- монтаж подвесных конструкций;
- потолочное или напольное крепление.

Характеристики
- С-образный двойной профиль подвеса 41×21 мм;
- толщина профиля подвеса – 2,5 мм;
- толщина пластины – 6 мм;
- толщина трубы – 2 мм;
- исп. 2 – горячее цинкование погружением после изготовления.

Особенности
- в основании 6 отверстий под метизы М12.

Длина L, мм	Вес, кг	М макс., кг*м	Код, исп. 2
500	4,63	300	BSD9205HDZ
600	5,37	300	BSD9206HDZ
800	6,83	300	BSD9208HDZ
1000	8,31	300	BSD9210HDZ
1200	9,77	300	BSD9212HDZ
1500	11,97	300	BSD9215HDZ
2000	15,64	300	BSD9220HDZ
3000	22,98	300	BSD9230HDZ

Помимо стандартных длин в исполнениях возможно изготовление подвесов любой длины в интервале от 200 до 3000 мм с шагом 100 мм.

Графики нагрузки

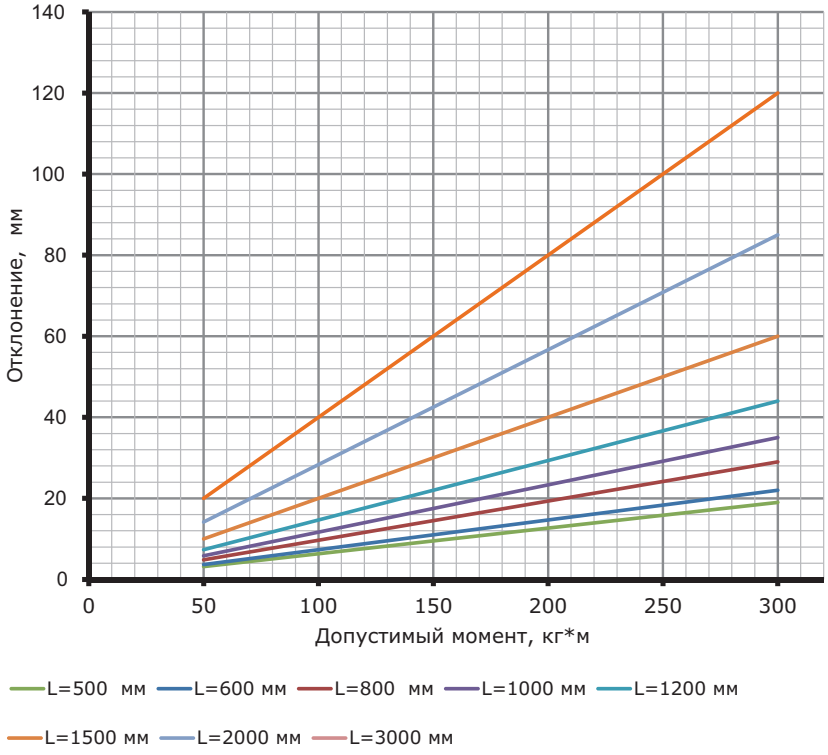

Определение максимального прогиба
- для исполнений 1 и 2;
- испытания по ГОСТ Р 52868 п.10.8.2.3;
- вычисляется суммарный момент М:
M=F1•A1+ F2•A2+ F3•A3, где F1, F2, F3 – нагрузка к середине консоли, кг;
A1, A2, A3 – плечо действия нагрузки, м;
- определяется отклонение по графику.

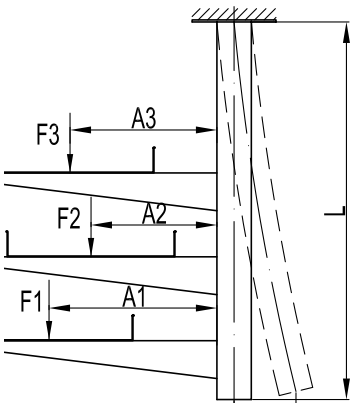

Траверса BST–41 (одиночная, 41×41 мм)



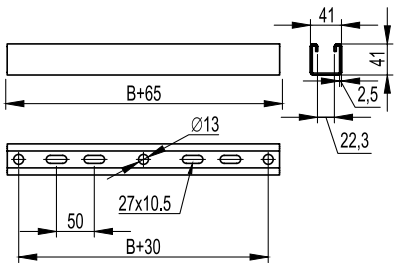

Назначение
• монтаж трассы кабельных лотков с креплением к потолку при помощи шпилек;
• монтаж подвесных конструкций.
Характеристики
• С-образный профиль траверсы 41×41 мм;
• толщина профиля траверсы – 2,5 мм;
• исп. 1 – сталь, оцинкованная по методу Сендзимира;
• исп. 2 – горячее цинкование погружением после изготовления;
• исп. 3 – нержавеющая сталь AISI 304;
• исп. 4 – цинк-ламельное покрытие.
Особенности
• монтаж возможен как на одну (центральный подвес), так и на две шпильки.

Ширина лотка, мм	Длина L, мм	Вес, кг	Код, исп. 1	Код, исп. 2	Код, исп. 3*	Код, исп. 4
300	365	0,91	BST4130	BST4130HDZ	–	BST4130ZL
400	465	1,16	BST4140	BST4140HDZ	–	BST4140ZL
500	565	1,41	BST4150	BST4150HDZ	–	BST4150ZL
600	665	1,62	BST4160	BST4160HDZ	–	BST4160ZL

Крепление к потолку BSV–29 (SML)



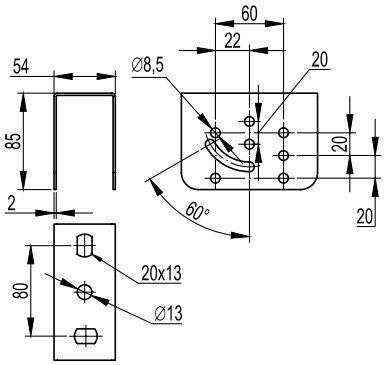

Назначение
• организация подвеса кабельной трассы;
• монтаж профилей BPL–29 и BPM–29;
• монтаж консолей серии BBL–40, BBL–50 и BBM–50;
• крепление к наклонной и прямой поверхности.
Характеристики
• исп. 1 – сталь, оцинкованная по методу Сендзимира;
• исп. 2 – горячее цинкование погружением после изготовления;
• исп. 3 – нержавеющая сталь AISI 304;
• исп. 4 – цинк-ламельное покрытие.

Нагрузка, кг	Вес, кг	Код, исп. 1	Код, исп. 2	Код, исп. 3*	Код, исп. 4
250	0,40	BSV2901	BSV2901HDZ	–	BSV2901ZL

Крепление к потолку BSV–29 (SSC)



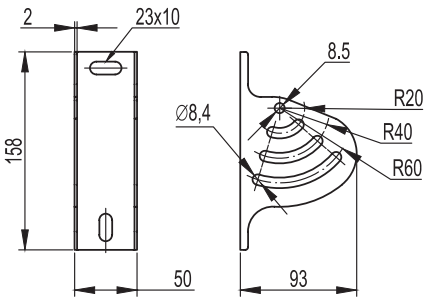

Назначение
• организация подвеса кабельной трассы;
• монтаж консолей серии BBL–40, BBL–50 и BBM–50;
• крепление к наклонной и прямой поверхности.
Характеристики
• исп. 1 – сталь, оцинкованная по методу Сендзимира;
• исп. 2 – горячее цинкование погружением после изготовления;
• исп. 3 – нержавеющая сталь AISI 304;
• исп. 4 – цинк-ламельное покрытие.

Нагрузка, кг	Вес, кг	Код, исп. 1	Код, исп. 2	Код, исп. 3*	Код, исп. 4
250	0,30	BSV2902	BSV2902HDZ	–	BSV2902ZL

* См. раздел каталога "I5 Combitech"

Крепление к потолку BSF–29 (SSM)



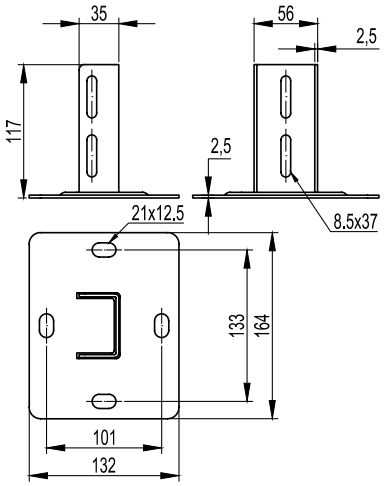

Назначение
- организация подвеса кабельной трассы;
- монтаж профилей BPL–29 и BPM–29;
- монтаж консолей серии BBL–40, BBL–50;
- в качестве напольной опоры;
- крепление к прямой поверхности.

Характеристики
- исп. 1 – сталь, оцинкованная по методу Сендзимира;
- исп. 2 – горячее цинкование погружением после изготовления;
- исп. 3 – нержавеющая сталь AISI 304;
- исп. 4 – цинк-ламельное покрытие.

Особенности
- в основании 4 отверстия под метизы M8.

Нагрузка, кг	Вес, кг	Код, исп. 1	Код, исп. 2	Код, исп. 3*	Код, исп. 4
800	0,68	BSF2901	BSF2901HDZ	–	BSF2901ZL

Графики нагрузки

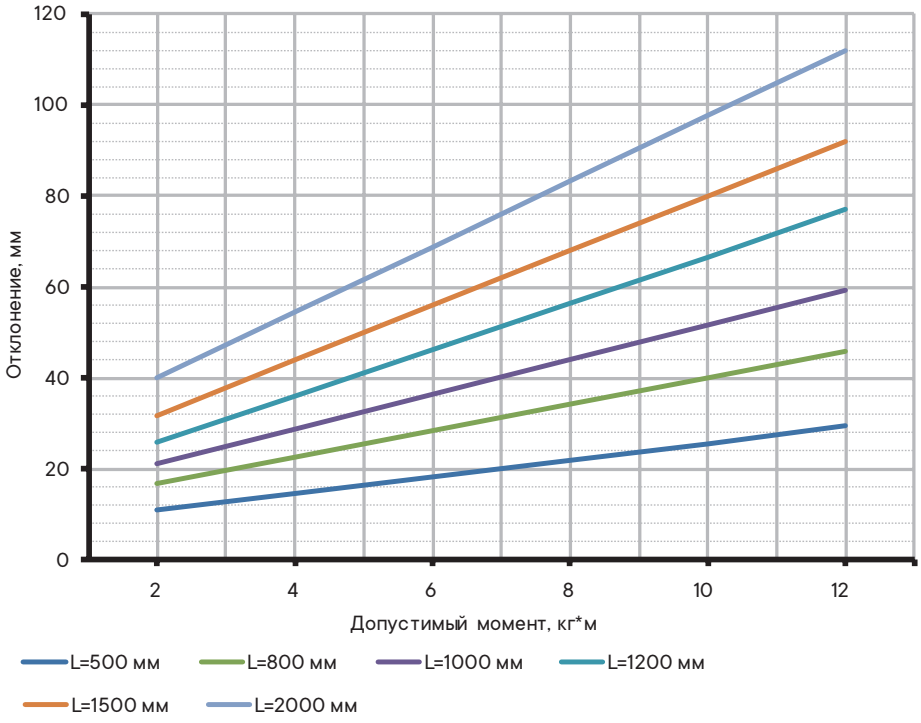

Определение максимального прогиба
- для исполнений 1 и 2;
- испытания по ГОСТ Р 52868 п.10.8.2.3;
- вычисляется суммарный момент M:
M=F1•A1+ F2•A2+ F3•A3, где F1, F2, F3 – нагрузка к середине консоли, кг;
A1, A2, A3 – плечо действия нагрузки, м;
- определяется отклонение по графику.

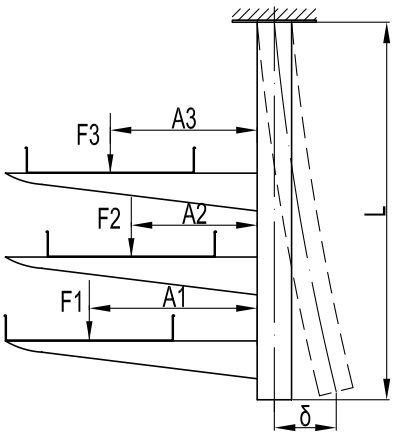

* См. раздел каталога "I5 Combitech"

Крепление к потолку BSF–41 (SSH)



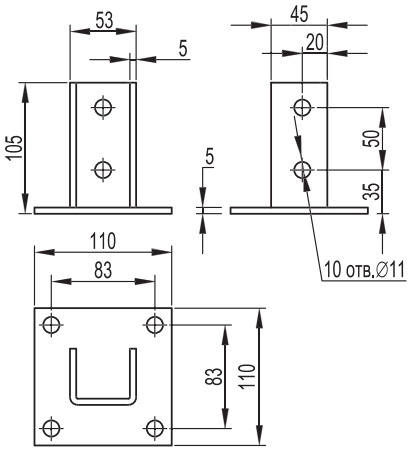

Назначение
- организация подвеса кабельной трассы;
- монтаж профилей: BPL–41; BPM–41, BPV–41, BPD–21;
- в качестве напольной опоры;
- крепление к прямой поверхности.

Характеристики
- исп. 1 – сталь, оцинкованная по методу Сендзимира;
- исп. 2 – горячее цинкование погружением после изготовления.

Особенности
- в основании 4 отверстия под метизы М10.

Нагрузка, кг	Вес, кг	Код, исп. 1	Код, исп. 2
800	0,99	BSF4101	BSF4101HDZ

Графики нагрузки

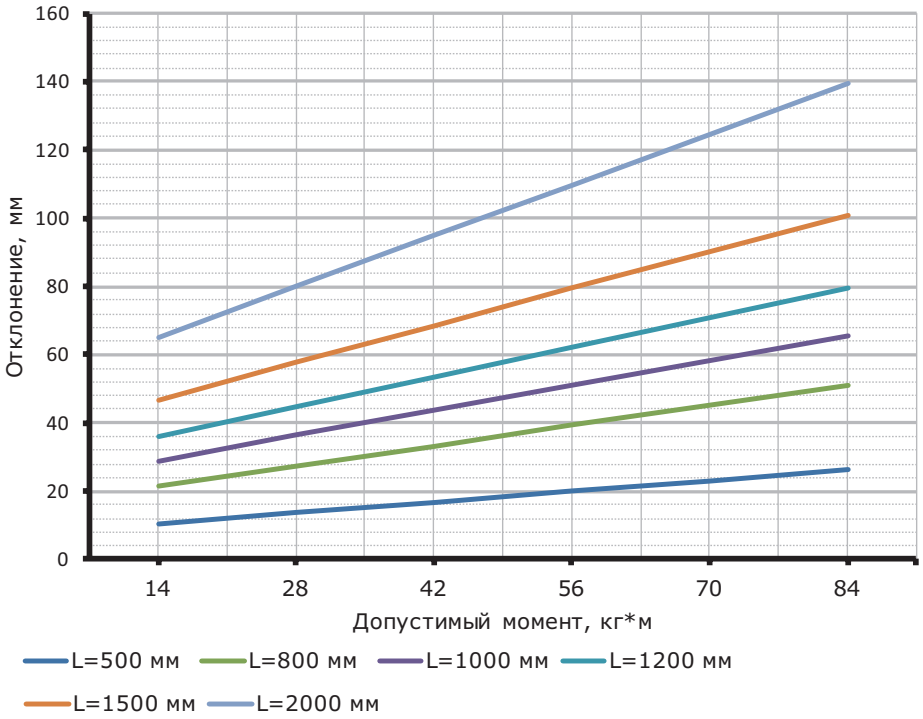

Определение максимального прогиба
- для исполнений 1 и 2;
- испытания по ГОСТ Р 52868 п.10.8.2.3;
- вычисляется суммарный момент М: M=F1•A1+ F2•A2+ F3•A3, где F1, F2, F3 – нагрузка к середине консоли, кг;
A1, A2, A3 – плечо действия нагрузки, м;
- определяется отклонение по графику.

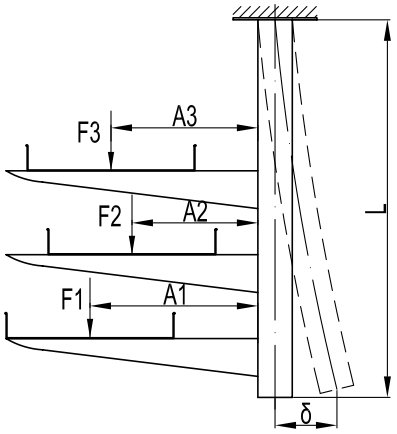

Крепление к потолку BSF–41 с узкой площадкой



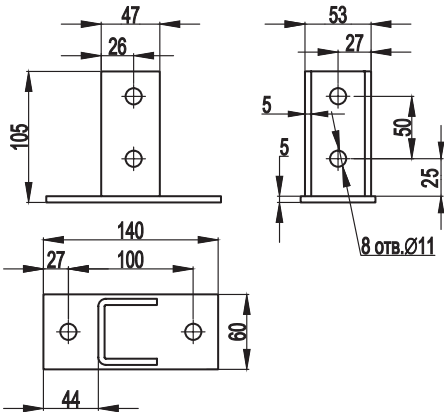

Назначение
- организация подвеса кабельной трассы;
- монтаж профилей: BPL–41; BPM–41, BPV–41, BPD–21;
- в качестве напольной опоры;
- крепление к прямой поверхности.

Характеристики
- исп. 1 – сталь, оцинкованная по методу Сендзимира;
- исп. 2 – горячее цинкование погружением после изготовления.

Особенности
- в основании 2 отверстия под метизы М10.

Нагрузка, кг	Вес, кг	Код, исп. 1	Код, исп. 2
500	0,84	BSF4102	BSF4102HDZ

Графики нагрузки

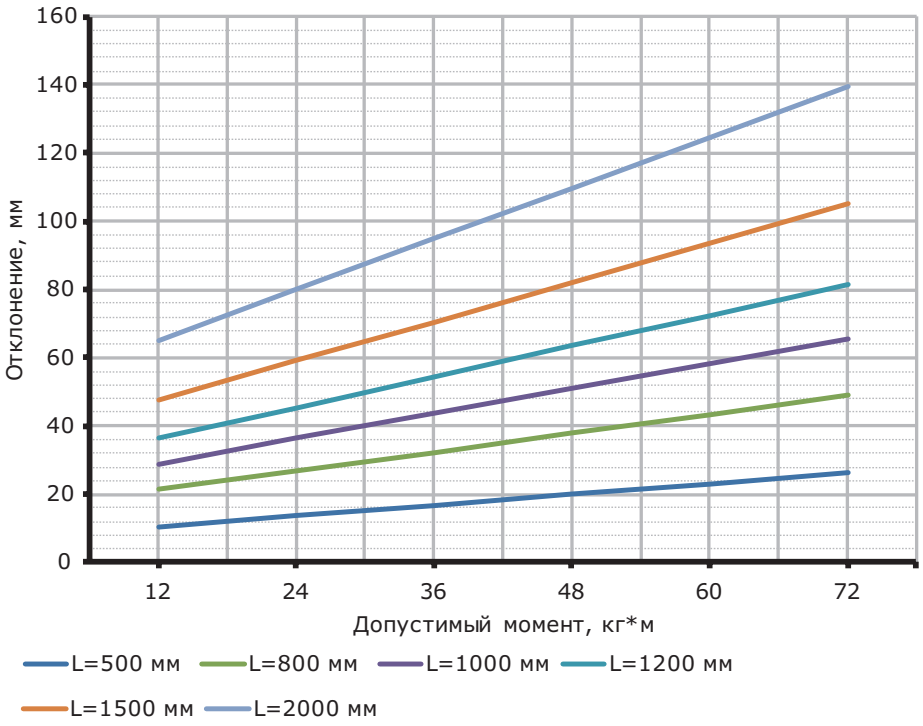

Определение максимального прогиба
- для исполнений 1 и 2;
- испытания по ГОСТ Р 52868 п.10.8.2.3;
- вычисляется суммарный момент М:
M=F1•A1+ F2•A2+ F3•A3, где F1, F2, F3 – нагрузка к середине консоли, кг;
A1, A2, A3 – плечо действия нагрузки, м;
- определяется отклонение по графику.

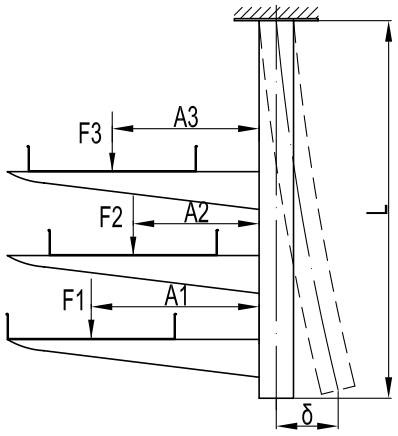

Крепление к потолку BSF–41 с узкой площадкой, усиленное



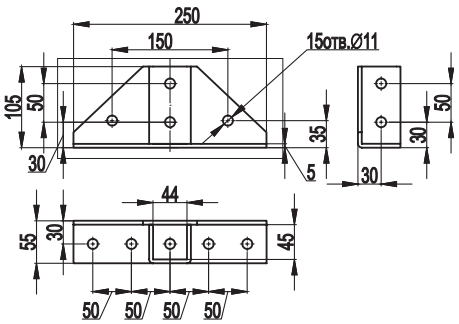

Назначение
- организация подвеса кабельной трассы;
- монтаж профилей: BPL–41; BPM–41, BPV–41, BPD–21;
- в качестве напольной опоры;
- крепление к прямой поверхности.

Характеристики
- исп. 1 – сталь, оцинкованная по методу Сендзимира;
- исп. 2 – горячее цинкование погружением после изготовления.

Особенности
- в основании 4 отверстия под метизы М10.

Нагрузка, кг	Вес, кг	Код, исп. 1	Код, исп. 2
800	1,72	BSF4103	BSF4103HDZ

Графики нагрузки

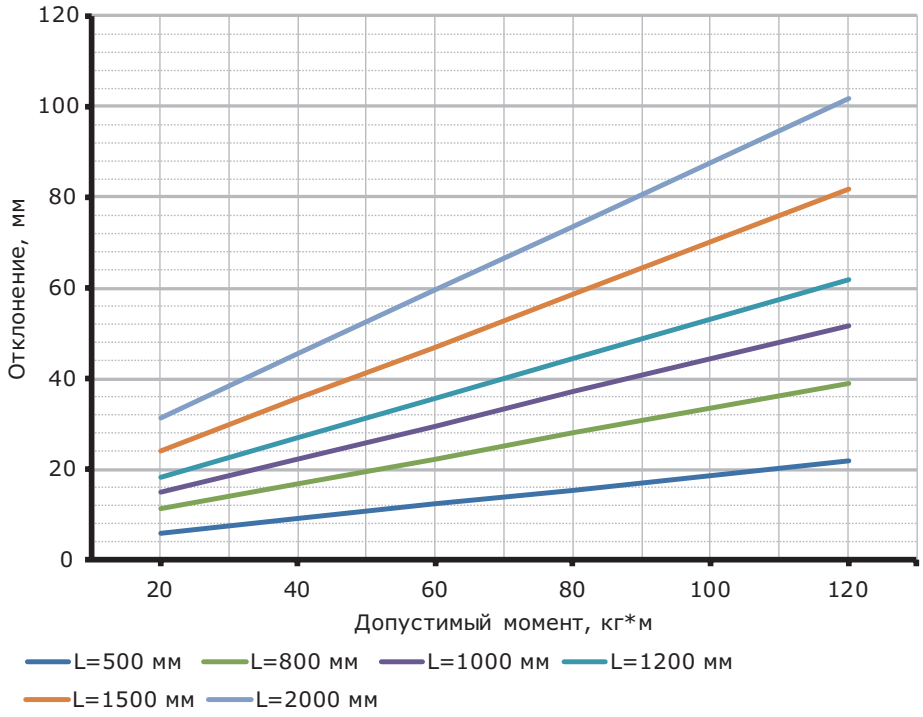

Определение максимального прогиба
- для исполнений 1 и 2;
- испытания по ГОСТ Р 52868 п.10.8.2.3;
- вычисляется суммарный момент М:
M=F1•A1+ F2•A2+ F3•A3, где F1, F2, F3 – нагрузка к середине консоли, кг;
A1, A2, A3 – плечо действия нагрузки, м;
- определяется отклонение по графику.

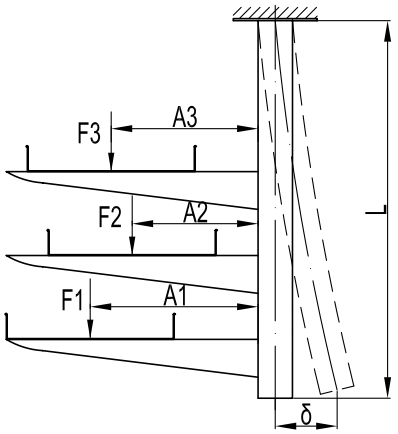

Крепление к потолку BSF–82



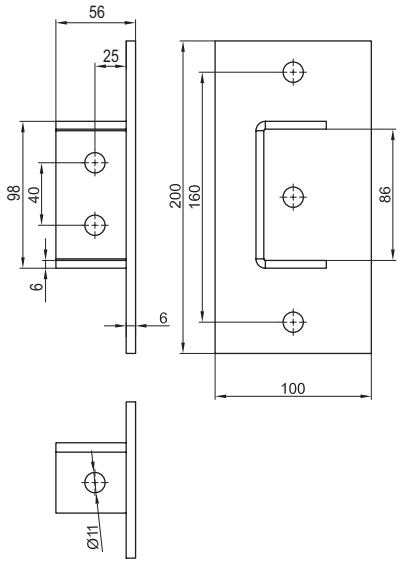

Назначение
- организация подвеса кабельной трассы;
- монтаж профилей BPD–41;
- в качестве напольной опоры;
- крепление к прямой поверхности.

Характеристики
- исп. 1 – сталь, оцинкованная по методу Сендзимира;
- исп. 2 – горячее цинкование погружением после изготовления.

Особенности
- в основании 4 отверстия под метизы М10.

Нагрузка, кг	Вес, кг	Код, исп. 1	Код, исп. 2
800	1,30	BSF8202	BSF8202HDZ

Графики нагрузки

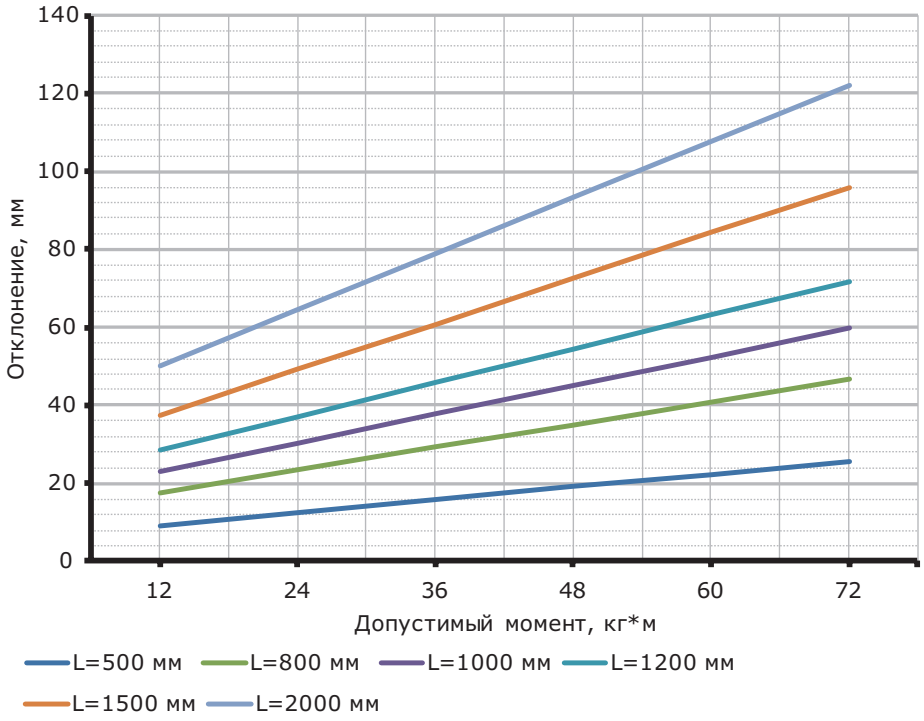

Определение максимального прогиба
- для исполнений 1 и 2;
- испытания по ГОСТ Р 52868 п.10.8.2.3;
- вычисляется суммарный момент М:
M=F1•A1+ F2•A2+ F3•A3, где F1, F2, F3 – нагрузка к середине консоли, кг;
A1, A2, A3 – плечо действия нагрузки, м;
- определяется отклонение по графику.

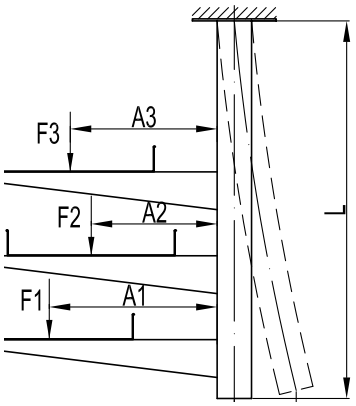

Крепление к потолку BSF–82, усиленное



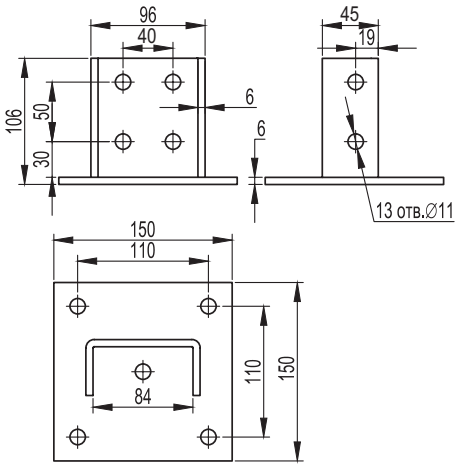

Назначение
- организация подвеса кабельной трассы;
- монтаж профилей BPD–41;
- в качестве напольной опоры;
- крепление к прямой поверхности.

Характеристики
- исп. 1 – сталь, оцинкованная по методу Сендзимира;
- исп. 2 – горячее цинкование погружением после изготовления.

Особенности
- в основании 4 отверстия под метизы М10.

Нагрузка, кг	Вес, кг	Код, исп. 1	Код, исп. 2
1000	1,75	BSF8201	BSF8201HDZ

Графики нагрузки

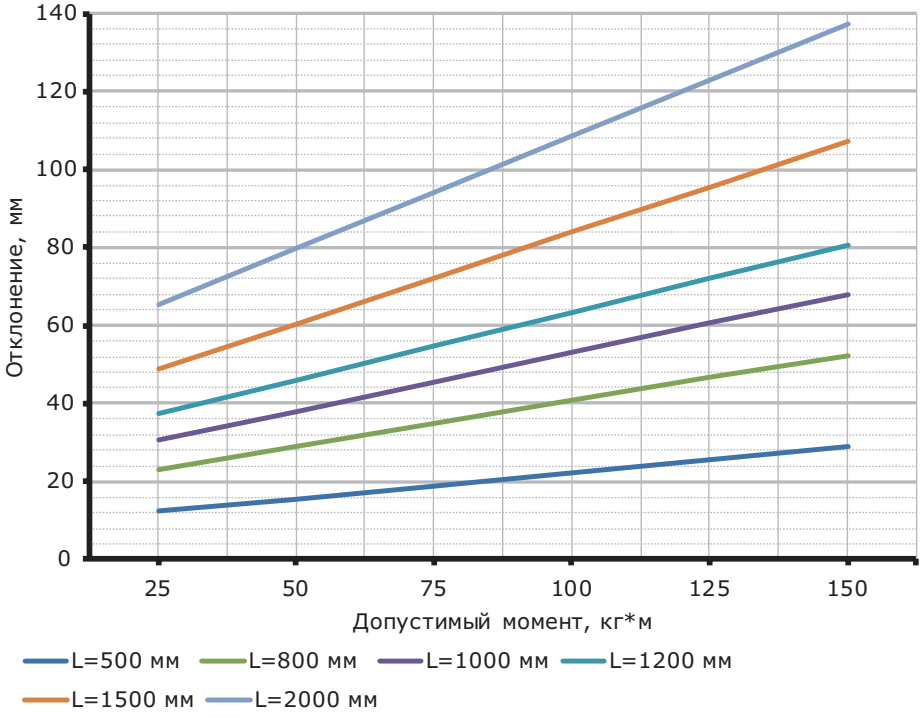

Определение максимального прогиба
- для исполнений 1 и 2;
- испытания по ГОСТ Р 52868 п.10.8.2.3;
- вычисляется суммарный момент М:
M=F1•A1+ F2•A2+ F3•A3, где F1, F2, F3 – нагрузка к середине консоли, кг;
A1, A2, A3 – плечо действия нагрузки, м;
- определяется отклонение по графику.

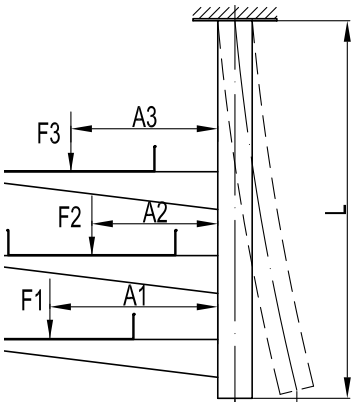

Крепление к потолку BSF–50



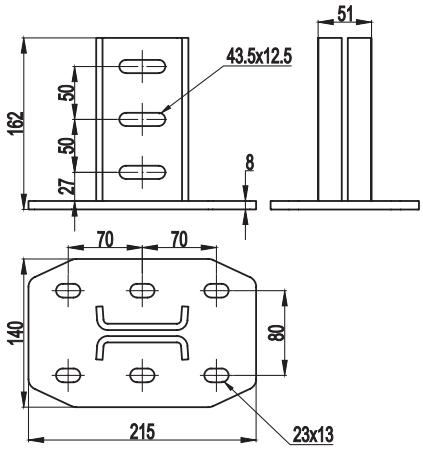

Назначение
- организация подвеса кабельной трассы;
- монтаж профилей BPM–50;
- в качестве напольной опоры.

Характеристики
- исп. 2 – горячее цинкование погружением после изготовления.

Вес, кг	Код, исп. 2
3,26	BSF5001HDZ

Графики нагрузки

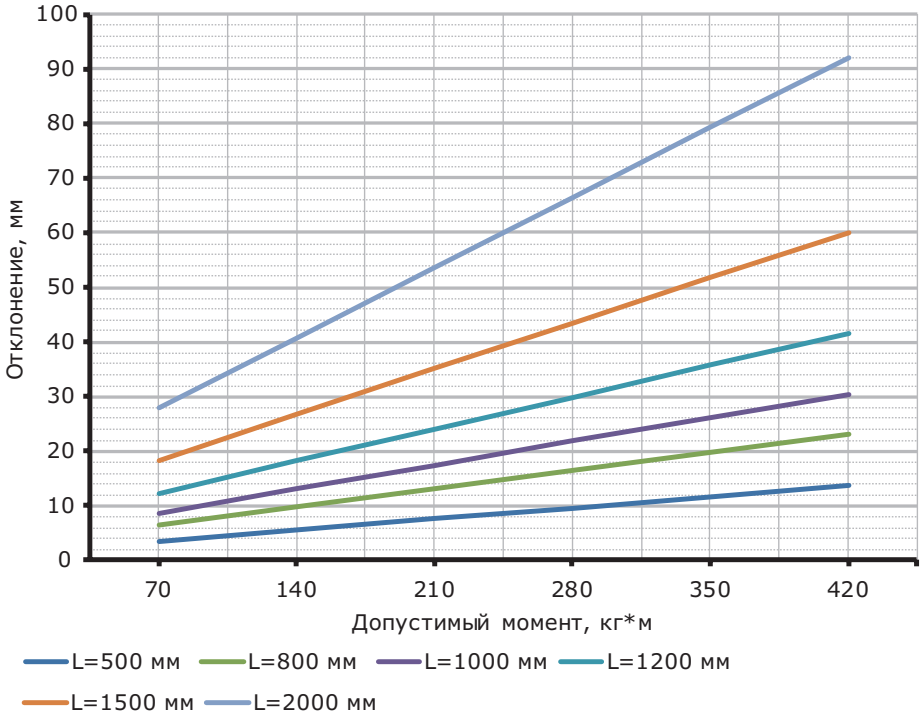

Определение максимального прогиба
- для исполнений 1 и 2;
- испытания по ГОСТ Р 52868 п.10.8.2.3;
- вычисляется суммарный момент M:

M=F1•A1+ F2•A2+ F3•A3, где F1, F2, F3 – нагрузка к середине консоли, кг;
A1, A2, A3 – плечо действия нагрузки, м;
- определяется отклонение по графику.

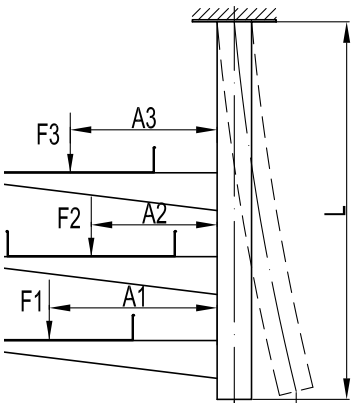

Крепление к потолку BSF–50, шарнирное



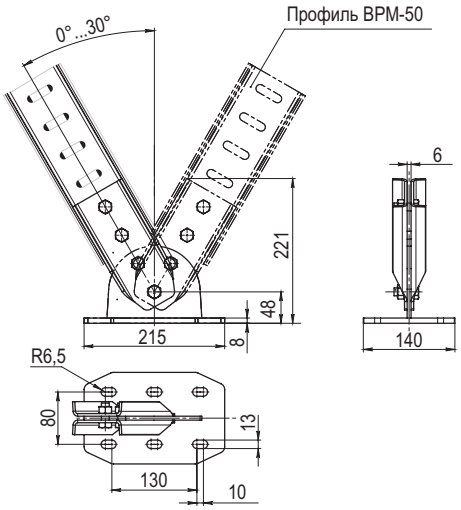

Назначение
• организация подвеса кабельной трассы под углом;
• монтаж профилей BPM–50.
Характеристики
• толщина соединительной пластины – 4 мм;
• исп. 2 – горячее цинкование погружением после изготовления.
Особенности
• в комплект поставки входит основание, две соединительные пластины, 4 болта M12×30 классом прочности 8.8, 4 гайки M12 классом прочности 8.

Вес, кг	Код, исп. 2
3,71	BSF5002HDZ

Соединитель профилей BSF–41



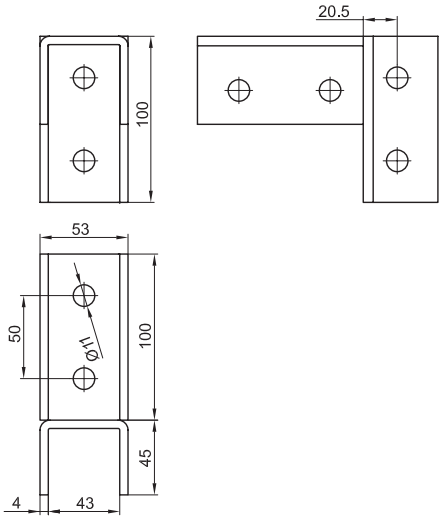

Назначение
• Г-образное соединение профилей BPL–41, BPM–41, BPV–41.
Характеристики
• исп. 2 – горячее цинкование погружением после изготовления.

Вес, кг	Код, исп. 2
0,93	BSF4106HDZ

Крепление к потолку BSF–41 с площадкой, шарнирное



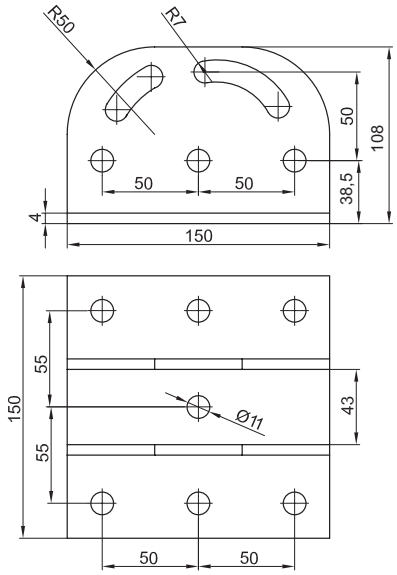

Назначение
- организация подвеса кабельной трассы;
- монтаж профилей BPL–41, BPM–41 под углом;
- в качестве напольной опоры;
- крепление к прямой поверхности.

Характеристики
- исп. 2 – горячее цинкование погружением после изготовления.

Особенности
- в основании 4 отверстия под метизы M10.

Вес, кг	Код, исп. 2
2,07	BSF4104HDZ

Крепление к профилю BSF–41, шарнирное



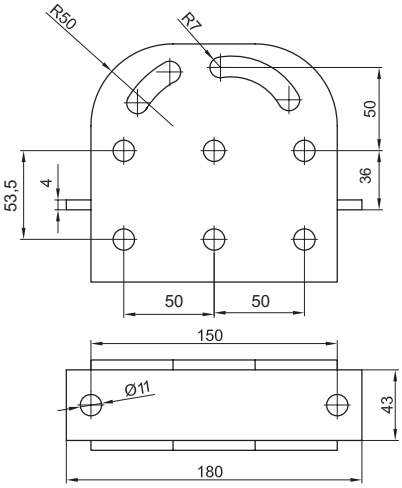

Назначение
- соединение профилей BPL–41, BPM–41 под углом.

Характеристики
- исп. 2 – горячее цинкование погружением после изготовления.

Вес, кг	Код, исп. 2
1,72	BSF4105HDZ

Крепление приварное BSW–41



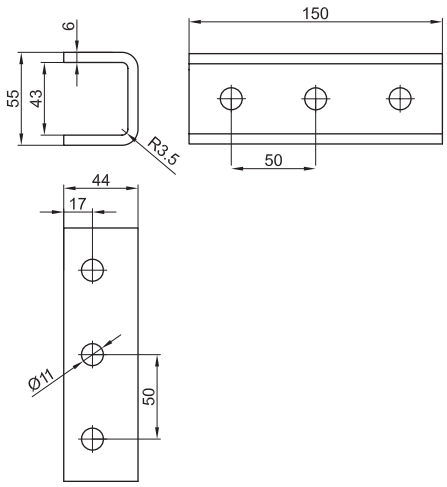

Назначение
• приварка к прогонам и прочим несущим конструкциям для последующего крепления профилей BPD–41/BPM–41/BPL–41/BPV–41.
Характеристики
• защитное покрытие поверхности отсутствует.

Вес, кг	Код
1,45	BSW4101

Крепление приварное BSW–29



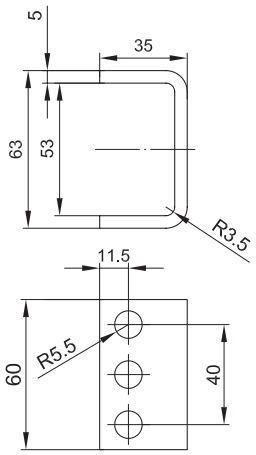

Назначение
• приварка к прогонам и прочим несущим конструкциям для последующего крепления профилей BPL–29/BPM–29.
Характеристики
• защитное покрытие поверхности отсутствует.

Вес, кг	Код
0,4	BSW2901

Скоба BMM–10 (TM)



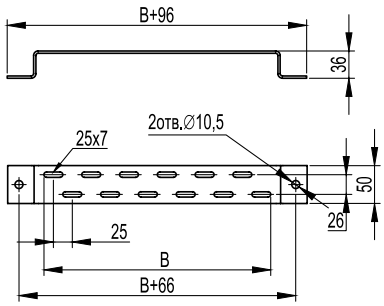

Назначение
• вертикальный, напольный монтаж лотков;
• организация подвеса на шпильках.
Характеристики
• исп. 1 – сталь, оцинкованная по методу Сендзимира;
• исп. 2 – горячее цинкование погружением после изготовления;
• исп. 3 – нержавеющая сталь AISI 304;
• исп. 4 – цинк-ламельное покрытие.

Ширина лотка B, мм	Длина, мм	Толщина, мм	Вес, кг	Код, исп. 1	Код, исп. 2	Код, исп. 3*	Код, исп. 4
100	196	2	0,31	BMM1010	BMM1010HDZ	–	BMM1010ZL
150	246	2	0,37	BMM1015	BMM1015HDZ	–	BMM1015ZL
200	296	2	0,43	BMM1020	BMM1020HDZ	–	BMM1020ZL
300	396	2	0,55	BMM1030	BMM1030HDZ	–	BMM1030ZL
400	496	3	0,68	BMM1040	BMM1040HDZ	–	BMM1040ZL
500	596	3	0,78	BMM1050	BMM1050HDZ	–	BMM1050ZL

* См. раздел каталога "I5 Combitech"

Скоба BML–10 (PL, облегченная)



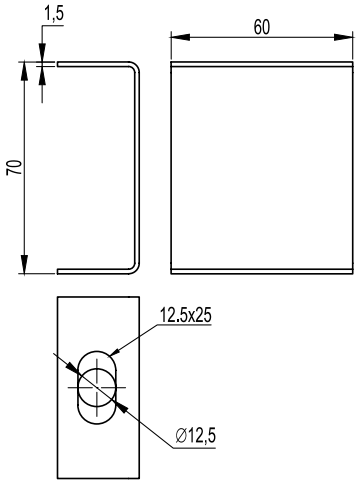

Назначение
• организация подвеса кабельной трассы на шпильках к потолку.
Характеристики
• толщина стали – 1,5 мм.
Характеристики
• исп. 1 – сталь, оцинкованная по методу Сендзимира;
• исп. 2 – горячее цинкование погружением после изготовления;
• исп. 3 – нержавеющая сталь AISI 304;
• исп. 4 – цинк-ламельное покрытие.
Особенности
• препятствует излому шпильки в случае раскачивания трассы при прокладке дополнительных кабелей;
• для увеличения жесткости рекомендуется использовать две скобы, соединенных вместе зеркально, продевая сквозь них шпильку.

Нагрузка, кг	Вес, кг	Код, исп. 1	Код, исп. 2	Код, исп. 3*	Код, исп. 4
60	0,17	BML1007	BML1007HDZ	–	BML1007ZL

Скоба BMT–10 (SPC) под лоток



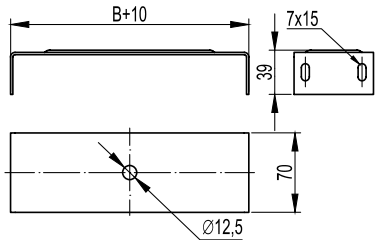

Назначение
• центральный подвес кабельной трассы с малой нагрузкой на одной шпильке.
Характеристики
• толщина стали – 2 мм;
• исп. 1 – сталь, оцинкованная по методу Сендзимира;
• исп. 2 – горячее цинкование погружением после изготовления;
• исп. 3 – нержавеющая сталь AISI 304;
• исп. 4 – цинк-ламельное покрытие.
Особенности
• для лотка 50×50 мм монтаж возможен без скобы, только с помощью шпильки, гаек и шайб; шпилька закрепляется в отверстии по центру лотка.

Ширина лотка B, мм	Длина, мм	Вес, кг	Код, исп. 1	Код, исп. 2	Код, исп. 3*	Код, исп. 4
100	110	0,20	BMT1010	BMT1010HDZ	–	BMT1010ZL
150	160	0,25	BMT1015	BMT1015HDZ	–	BMT1015ZL
200	210	0,31	BMT1020	BMT1020HDZ	–	BMT1020ZL
300	310	0,42	BMT1030	BMT1030HDZ	–	BMT1030ZL
400	410	0,54	BMT1040	BMT1040HDZ	–	BMT1040ZL
500	510	0,65	BMT1050	BMT1050HDZ	–	BMT1050ZL

* См. раздел каталога "I5 Combitech"

Полоса перфорированная BMA–13



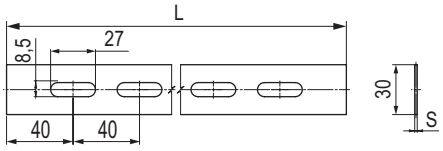

Назначение
• соединение монтажных элементов и подвес конструкций.
Характеристики
• исп. 1 – сталь, оцинкованная по методу Сендзимира;
• исп. 2 – горячее цинкование погружением после изготовления;
• исп. 3 – нержавеющая сталь AISI 304;
• исп. 4 – цинк-ламельное покрытие.

Длина L, мм	Толщина S, мм	Вес, кг	Код, исп. 1	Код, исп. 2	Код, исп. 3*	Код, исп. 4
1000	1,5	0,29	BMA1311	BMA1311HDZ	–	BMA1311ZL
1000	2,5	0,49	BMA1312	BMA1312HDZ	–	BMA1312ZL
2000	1,5	0,58	BMA1321	BMA1321HDZ	–	BMA1321ZL
2000	2,5	0,97	BMA1322	BMA1322HDZ	–	BMA1322ZL
3000	1,5	0,85	BMA1331	BMA1331HDZ	–	BMA1331ZL
3000	2,5	1,47	BMA1332	BMA1332HDZ	–	BMA1332ZL

Полоса перфорированная BMA–15



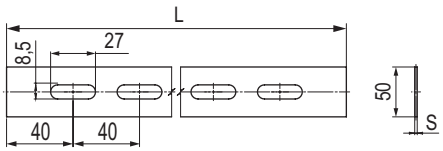

Назначение
• соединение монтажных элементов и подвес конструкций.
Характеристики
• исп. 1 – сталь, оцинкованная по методу Сендзимира;
• исп. 2 – горячее цинкование погружением после изготовления;
• исп. 3 – нержавеющая сталь AISI 304;
• исп. 4 – цинк-ламельное покрытие.

Длина L, мм	Толщина S, мм	Вес, кг	Код, исп. 1	Код, исп. 2	Код, исп. 3*	Код, исп. 4
1000	1,5	0,53	BMA1511	BMA1511HDZ	–	BMA1511ZL
1000	2,5	0,88	BMA1512	BMA1512HDZ	–	BMA1512ZL
2000	1,5	1,05	BMA1521	BMA1521HDZ	–	BMA1521ZL
2000	2,5	1,76	BMA1522	BMA1522HDZ	–	BMA1522ZL
3000	1,5	1,58	BMA1531	BMA1531HDZ	–	BMA1531ZL
3000	2,5	2,65	BMA1532	BMA1532HDZ	–	BMA1532ZL

* См. раздел каталога "I5 Combitech"

Система для прокладки кабеля в тоннелях

Система позволяет осуществлять прокладку кабеля в тоннелях, кабельных коллекторах и прочих коммуникационных сооружениях любой конфигурации, а также обеспечить прокладку кабеля для организации временного электроснабжения на строящихся объектах. Криволинейные профили предназначены для прокладки кабеля в транспортных и коммуникационных тоннелях, имеющих определенный радиус кривизны стен (в том числе, в тоннелях метрополитена). В свою очередь, прямолинейные профили используются на тех объектах, где предполагается провести кабельные линии вдоль отвесных стен (тоннели, кабельные коллекторы).

Профиль прямолинейный BPT–29

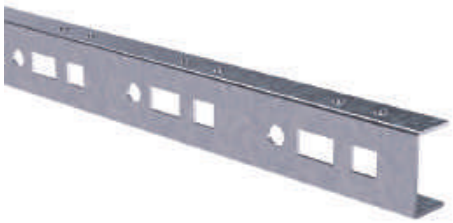

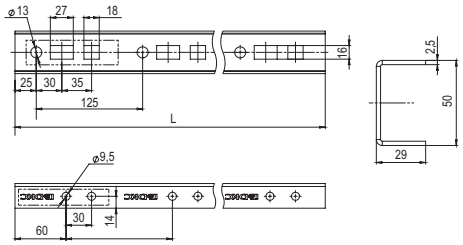

Назначение
- монтаж кабельной трассы;
- крепление к стене;
- крепление рожковых кронштейнов BBT3501 и BBT3502.

Характеристики
- П-образный профиль;
- толщина – 2,5 мм;
- исп. 1 – сталь, оцинкованная по методу Сендзимира;
- исп. 4 – цинк-ламельное покрытие.

Длина L, мм	Вес, кг	Количество рожков	Код, исп. 1	Код, исп. 4
250	0,45	2	BPT2902	BPT2902ZL
375	0,68	3	BPT2903	BPT2903ZL
500	0,9	4	BPT2904	BPT2904ZL
625	1,13	5	BPT2905	BPT2905ZL
750	1,35	6	BPT2906	BPT2906ZL
875	1,58	7	BPT2907	BPT2907ZL
1000	1,81	8	BPT2908	BPT2908ZL
1125	2,03	9	BPT2909	BPT2909ZL
1250	2,26	10	BPT2910	BPT2910ZL
1375	2,48	11	BPT2911	BPT2911ZL
1500	2,71	12	BPT2912	BPT2912ZL
1625	2,93	13	BPT2913	BPT2913ZL
1750	3,16	14	BPT2914	BPT2914ZL
1875	3,39	15	BPT2915	BPT2915ZL

Возможно изготовление профиля прямолинейного в стандартном исполнении с покрытием лаком БТ–577. Код для заказа BPTxxxxBT577.

Профиль криволинейный BPC–29



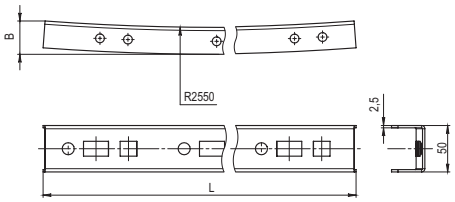

Назначение
- монтаж кабельной трассы;
- крепление к стене;
- крепление рожковых кронштейнов BBT3501 и BBT3502.

Характеристики
- криволинейный П-образный профиль;
- толщина – 2,5 мм;
- исп. 1 – сталь, оцинкованная по методу Сендзимира;
- исп. 4 – цинк-ламельное покрытие.

Длина L, мм	B, мм	Вес, кг	Количество рожков	Код, исп. 1	Код, исп. 4
253	32	0,45	2	BPC2902	BPC2902ZL
379	36	0,68	3	BPC2903	BPC2903ZL
505	41	0,9	4	BPC2904	BPC2904ZL
631	48	1,13	5	BPC2905	BPC2905ZL
756	57	1,35	6	BPC2906	BPC2906ZL
881	66	1,58	7	BPC2907	BPC2907ZL
1005	78	1,81	8	BPC2908	BPC2908ZL
1129	91	2,03	9	BPC2909	BPC2909ZL
1252	105	2,26	10	BPC2910	BPC2910ZL
1374	121	2,48	11	BPC2911	BPC2911ZL
1495	139	2,71	12	BPC2912	BPC2912ZL
1616	157	2,93	13	BPC2913	BPC2913ZL
1735	178	3,16	14	BPC2914	BPC2914ZL
1854	199	3,39	15	BPC2915	BPC2915ZL

Возможно изготовление профиля криволинейного в стандартном исполнении с покрытием лаком БТ–577. Код для заказа BPCxxxxBT577.

Рожковый кронштейн одинарный ВВТ–35



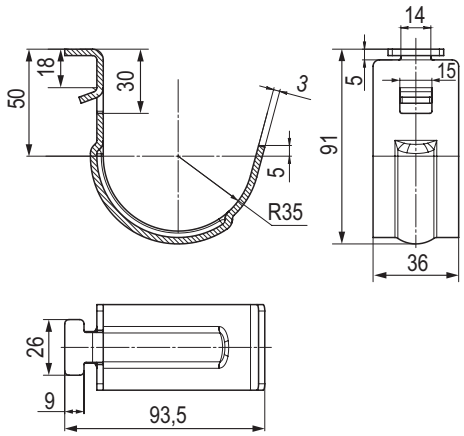

Назначение
• монтаж в профили ВРТ–29 и ВРС–29.
Характеристики
• толщина – 3 мм;
• исп. 1 – сталь, оцинкованная по методу Сендзимира;
• исп. 4 – цинк-ламельное покрытие.

Вес, кг	Нагрузка, кг	Код, исп. 1	Код, исп. 4
0,17	20	ВВТ3501	ВВТ3501ZL

Возможно изготовление рожкового кронштейна в стандартном исполнении с покрытием лаком БТ–577. Код для заказа ВВТxxxxBT577.

Рожковый кронштейн двойной ВВТ–35



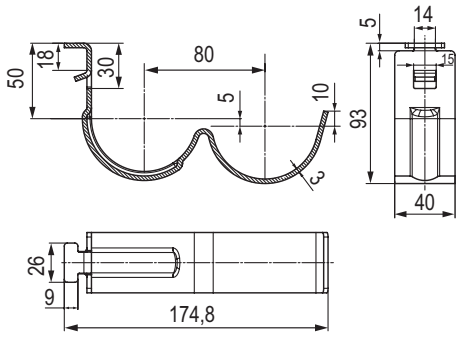

Назначение
• монтаж в профили ВРТ–29 и ВРС–29.
Характеристики
• толщина – 3 мм;
• исп. 1 – сталь, оцинкованная по методу Сендзимира;
• исп. 4 – цинк-ламельное покрытие.

Вес, кг	Нагрузка, кг	Код, исп. 1	Код, исп. 4
0,28	20	ВВТ3502	ВВТ3502ZL

Возможно изготовление рожкового кронштейна в стандартном исполнении с покрытием лаком БТ–577. Код для заказа ВВТxxxxBT577.

Металлические держатели

Держатель кабельный BHL (для крепления к лотку/профилю)



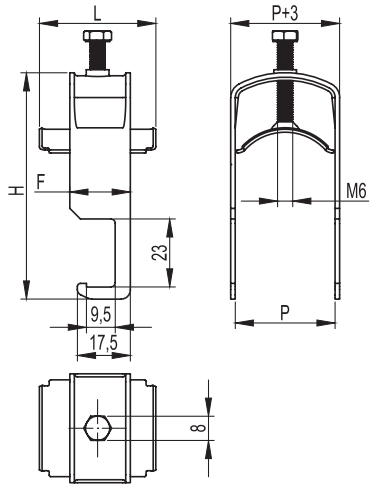

Назначение
• крепление кабелей к лестничному лотку.
Характеристики
• крепление кабелей диаметром – от 8 до 74 мм;
• максимальный момент затяжки 6 Н*м.
Особенности
• возможно использование для крепления к С-образному профилю;
• возможен нагрев держателя при использовании совместно с одножильными однофазными кабелями;
• возможно применение совместно с прокладкой силиконовой BHR8010 для предотвращения повреждения кабеля.

Ø, мм	Толщина стали, мм	F, мм	Высота H, мм	Ширина P, мм	Вес, кг	Код
8–14	1,5	19	49	16	0,03	BHL0814
14–20	1,5	19	54	22	0,04	BHL1420
20–26	1,5	19	60	28	0,04	BHL2026
26–32	1,5	19	66	34	0,05	BHL2632
32–38	1,5	19	77	40	0,06	BHL3238
38–44	1,5	19	83	46	0,06	BHL3844
44–50	2,5	24	89	52	0,11	BHL4450
50–56	2,5	24	95	58	0,13	BHL5056
56–63	2,5	24	100	64	0,14	BHL5662
62–68	2,5	24	107	70	0,15	BHL6268
68–74	2,5	24	113	76	0,16	BHL6874

Держатель кабельный BHP (для крепления к профилю)



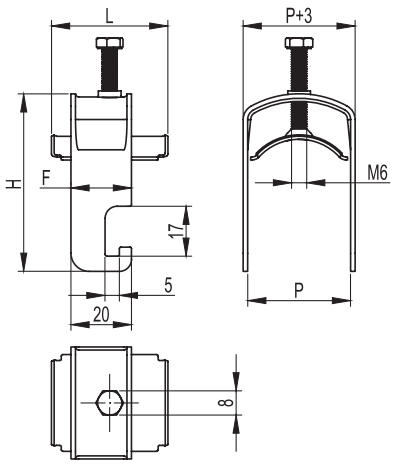

Назначение
• крепление кабелей к С-образным профилям: BPL–21, BPL–41, BPV–21, BPV–41, BPM–21, BPM–41, BPD–41, BPD–21 и консолям из С-образного профиля (BBP–21, BBP–41, BBD–21).
Характеристики
• крепление кабелей диаметром – от 8 до 74 мм;
• максимальный момент затяжки 6 Н*м.
Особенности
• возможен нагрев держателя при использовании совместно с одножильными однофазными кабелями;
• возможно применение совместно с прокладкой силиконовой BHR8010 для предотвращения повреждения кабеля.

Ø, мм	Толщина стали, мм	F, мм	Высота H, мм	Ширина P, мм	Вес, кг	Код
8–14	1,5	19	49	16	0,03	BHP0814
14–20	1,5	19	54	22	0,04	BHP1420
20–26	1,5	19	60	28	0,04	BHP2026
26–32	1,5	19	66	34	0,05	BHP2632
32–38	1,5	19	77	40	0,06	BHP3238
38–44	1,5	19	83	46	0,06	BHP3844
44–50	2,5	24	89	52	0,12	BHP4450
50–56	2,5	24	95	58	0,13	BHP5056
56–63	2,5	24	100	64	0,14	BHP5662
62–68	2,5	24	107	70	0,15	BHP6268
68–74	2,5	24	113	76	0,16	BHP6874

Решения для прокладки кабелей среднего и высокого напряжения

Для решения задач прокладки силовых кабелей на 10–35 кВ, 110–220 и 500 кВ были разработаны специальные крепления, удовлетворяющие высоким требованиям по надежности, простоте монтажа и применению экологичных и современных материалов. В сочетании с другими элементами системы "B5 Combitech" данные крепления позволяют создавать кабельные трассы любой сложности и под любым углом к горизонту.
Кабели 10–35 кВ и 110–220 кВ широко используются для передачи и распределения электроэнергии, особенно в крупных городах и на промышленных предприятиях, где уровни энергопотребления и плотности нагрузки чрезвычайно высоки.

Кабельный держатель BHR–10

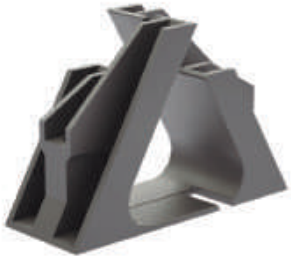

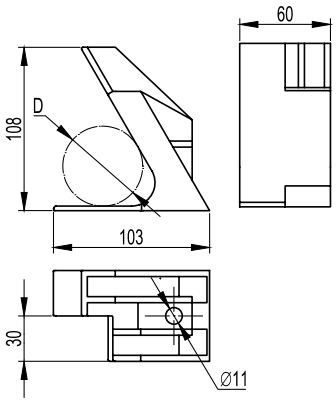

Назначение
• фиксация всех видов кабелей среднего напряжения и однофазных кабелей высокого напряжения при прокладке их как в плоскости, так и в треугольник.
Условия монтажа
• внутри помещений, либо на открытом воздухе.
Характеристики
• диаметр кабеля – от 30 до 40 мм для трех кабелей, до 70 мм для одного;
• стойкость к динамическим нагрузкам – 10 кН;
• температура эксплуатации – от –60 до +150 °С.
Особенности
• изготавливается из высокопрочного армированного полимера.

Ø D, мм	Вес, кг	Код
30–40	0,22	BHR1004

Кабельный держатель BHR–11



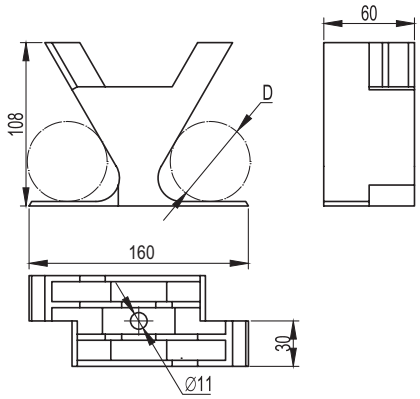

Назначение
• фиксация всех видов кабелей среднего напряжения и однофазных кабелей высокого напряжения, при прокладке их как в плоскости, так и в треугольник.
Условия монтажа
• внутри помещений, либо на открытом воздухе.
Характеристики
• диаметр кабеля – от 30 до 40 мм или один до 70 мм;
• стойкость к динамическим нагрузкам – 10 кН;
• температура эксплуатации – от –60 до + 150 °С.
Особенности
• изготавливается из высокопрочного армированного полимера.

Ø D, мм	Вес, кг	Код
30–40	0,20	BHR1104

Кабельный держатель BHR–20



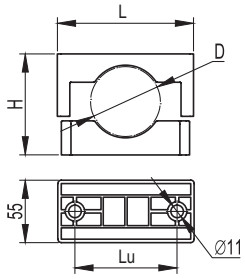

Назначение
• крепление одножильных и многожильных кабелей.
Условия монтажа
• внутри помещений, либо на открытом воздухе.
Характеристики
• диаметр кабеля – от 25 до 60 мм;
• температура эксплуатации – от –60 до + 150 °С.
Особенности
• изготавливается из высокопрочного армированного полимера.

Ø D, мм	Высота H, мм	Длина L, мм	Длина Lu, мм	Вес, кг	Код
25–40	70	90	60	0,14	BHR2004
40–60	95	120	90	0,20	BHR2006

Кабельный держатель BHR–35, компактный



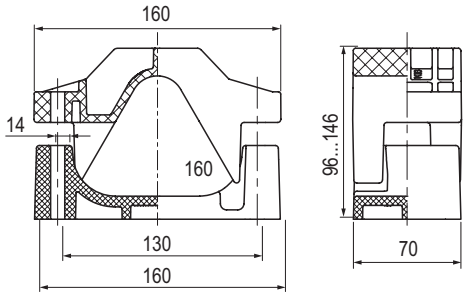

Назначение
• монтаж трехцепной кабельной линии среднего напряжения с прокладкой кабеля в треугольник.
Условия монтажа
• внутри помещений, либо на открытом воздухе.
Характеристики
• диаметр кабеля – от 35 до 50 мм;
• стойкость к динамическим нагрузкам – 20 кН;
• температура эксплуатации – от –60 до 150 °С.
Особенности
• изготавливается из высокопрочного армированного полимера.

Ø кабеля, мм	Вес, кг	Код
35–50	0,55	BHR3504

Кабельный держатель BHR–35



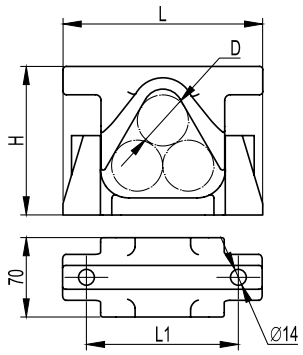

Назначение
• монтаж трехцепной кабельной линии среднего напряжения с прокладкой кабеля в треугольник.
Условия монтажа
• внутри помещений, либо на открытом воздухе.
Характеристики
• диаметр кабеля – от 35 до 70 мм;
• стойкость к динамическим нагрузкам – 20 кН;
• температура эксплуатации – от –60 до + 150 °С.
Особенности
• изготавливается из высокопрочного армированного полимера.

Ø D, мм	Высота H, мм	Ширина L, мм	Ширина L1, мм	Вес, кг	Код
35–55	150	176	134	0,63	BHR3505
40–70	190	213	173	1	BHR3507

Кабельный держатель BHR–20

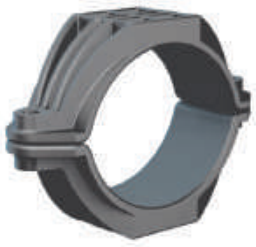

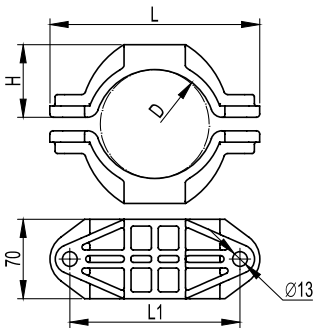

Назначение
• фиксация силовых однофазных кабелей на классы напряжения 110–220 кВ, 500 кВ.
Условия монтажа
• внутри помещений, либо на открытом воздухе.
Характеристики
• диаметр кабеля – от 65 до 150 мм;
• стойкость к динамическим нагрузкам – 20 кН;
• температура эксплуатации – от –60 до + 150 °С.
Особенности
• изготавливается из высокопрочного армированного полимера.

Ø D, мм	Высота H, мм	Ширина L, мм	Ширина L1, мм	Вес, кг	Код
65–90	50	175	140	0,37	BHR2009
85–105	64	185	150	0,45	BHR2010
100–125	67	204	170	0,47	BHR2012
125–150	81	234	200	0,60	BHR2015

Кабельный держатель BHR–40



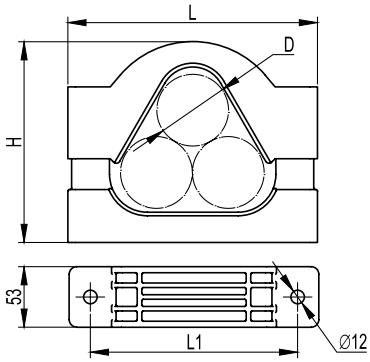

Назначение
• фиксация силовых однофазных кабелей на классы напряжения 110–220 кВ, 500 кВ.
Условия монтажа
• внутри помещений, либо на открытом воздухе.
Характеристики
• диаметр кабеля – от 65 до 135 мм;
• стойкость к динамическим нагрузкам – 20 кН;
• температура эксплуатации – от –60 до + 150 °С.
Особенности
• изготавливается из высокопрочного армированного полимера.

Ø D, мм	Высота H, мм	Ширина L, мм	Ширина L1, мм	Вес, кг	Код
65–90	260	290	234	2,42	BHR4009
85–110	296	330	274	3,08	BHR4011
110–135	335	380	324	3,47	BHR4013

Прокладка силиконовая термостойкая для кабельных держателей BHR–80

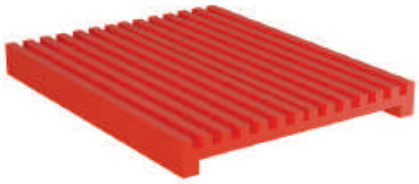

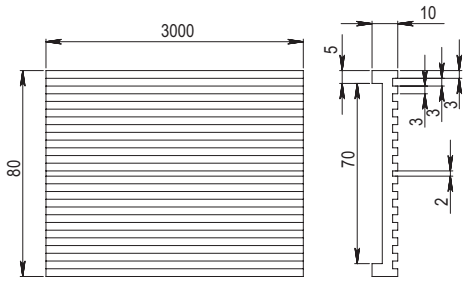

Назначение
• для предотвращения повреждения кабеля и его проскальзывания при прокладке на вертикальных участках.
Характеристики
• негорючий материал;
• диэлектрическая прочность – 18–20 кВ/мм;
• заказывается в метрах с учетом расхода 0,2 м на одно крепление серии BHR–20, 0,3 м на одно крепление серии BHR–35, 0,4 м на одно крепление BHR–40;
• диэлектрическая проницаемость (25 °С, 50 Гц) – от 2,7 до 3,3;
• термостойкость – от –100 до +270 °С.
Особенности
• возможно применение совместно с металлическими держателями BHL/BHP.

Вес, кг/м	Код
0,58	BHR8010

Рекомендуемый комплект для крепления кабельных держателей к С-образным профилям и консолям на основе С-образных профилей

Кабельный держатель	Описание	Количество, шт.	Код
BHR2004, BHR2006	шпилька* M10×1000	1	CM201001
	гайка для подвешивания профиля M10×40	2	CM141000
	шайба M10 кузовная DIN9021	2	CM121000
	гайка с насечкой, препятствующей откручиванию M10	4	CM101000
BHR1004	шпилька* M10×100	2	CM201010
	гайка для подвешивания профиля M10×40	2	CM141000
	шайба M10 кузовная DIN9021	2	CM121000
	гайка с насечкой, препятствующей откручиванию M10	4	CM101000
BHR1004 + BHR1104	шпилька* M10×100	3	CM201010
	гайка для подвешивания профиля M10×40	3	CM141000
	шайба M10 кузовная DIN9021	3	CM121000
	гайка с насечкой, препятствующей откручиванию M10	6	CM101000
BHR3504, BHR3505, BHR3507	шпилька* M10×1000	1	CM201001
	гайка для подвешивания профиля M10×40	2	CM141000
	шайба M10 кузовная DIN9021	2	CM121000
	гайка с насечкой, препятствующей откручиванию M10	4	CM101000
BHR2009, BHR2010, BHR2012, BHR2015	шпилька* M10×1000	1	CM201001
	гайка для подвешивания профиля M10×40	2	CM141000
	шайба M10 кузовная DIN9021	2	CM121000
	гайка с насечкой, препятствующей откручиванию M10	4	CM101000
BHR4009, BHR4011, BHR4013	шпилька* M10×1000	1	CM201001
	гайка для подвешивания профиля M10×40	2	CM141000
	шайба M10 кузовная DIN9021	2	CM121000
	гайка с насечкой, препятствующей откручиванию M10	4	CM101000

* Шпильку следует разрезать на отрезки необходимой длины

Решения для прокладки инженерных коммуникаций

Помимо монтажа кабеленесущих систем, "B5 Combitech" дает широкие возможности по созданию опорных конструкций для различных инженерных коммуникаций (система водоснабжения, отопления, вентиляции, кондиционирования и т. д.).
Универсальность и сопрягаемость всех элементов системы позволяет без труда масштабировать систему под конкретные задачи, тем самым оптимизируя затраты и сокращая время монтажа.

Опорная пластина для С-образных профилей BHM-41



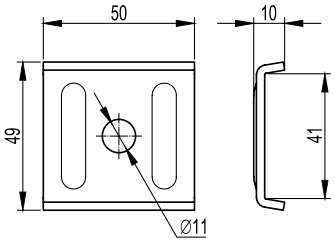

Назначение
• фиксация шпильки М10 на С-образном профиле.
Характеристики
• в основании 1 имеется отверстие под метизы М10;
• толщина стали – 3 мм;
• исп. 1 – сталь, оцинкованная по методу Сендзимира;
• исп. 4 – цинк-ламельное покрытие.
Особенности
• применяется со всеми типами С-образных профилей: BPL-21, BPL-41, BPV-21, BPV-41, BPM-21, BPM-41, BPD-21, BPD-41.

Вес, кг	Код, исп. 1	Код, исп. 4
0,06	BHM4141	BHM4141HDZL

Хомут быстрой фиксации с изоляцией BHL



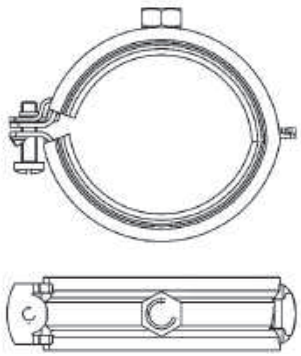

Назначение
• быстрый монтаж труб систем водоснабжения, водоотведения, отопления с невысокими нагрузками.

Ø трубы	Ширина, мм	Толщина, мм	Резьба соединительной гайки	Код
8 . 11 мм	19	1,2	M8	BHL21018
1/4"	20	1,0	M8	BHL21014
3/8"	20	1,0	M8	BHL21038
1/2"	20	1,0	M8	BHL21012
3/4"	20	1,0	M8	BHL21034
1"	20	1,0	M8	BHL21100
1 1/4"	20	1,0	M8	BHL21114
1 1/2"	20	1,0	M8	BHL21112
54 . 58 мм	20	1,0	M8	BHL21134
2"	20	1,0	M8	BHL21200

Хомут для средних нагрузок с изоляцией BHM



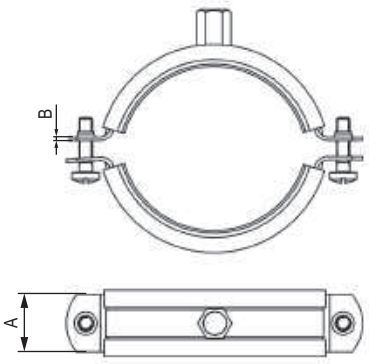

Назначение
• монтаж труб систем водоснабжения, водоотведения, отопления со средними нагрузками.
Особенности
• легкая регулировка хомута по внешнему диаметру трубы за счет наличия двух винтов.

Ø трубы	Ширина A, мм	Толщина B, мм	Резьба соединительной гайки	Код
1/4"	20	1,0	M8	BHM21014
3/8"	20	1,0	M8	BHM21038
1/2"	20	1,0	M8	BHM21012
3/4"	20	1,0	M8	BHM21034
1"	20	1,0	M8	BHM21100
1 1/4"	20	1,2	M8	BHM21114
1 1/2"	20	1,2	M8	BHM21112
2"	20	1,2	M8	BHM21200
2 1/2"	20	1,5	M8	BHM21212
3"	20	1,5	M8	BHM21300
4"	20	1,5	M8 + M10	BHM22400
5"	20	2,0	M8 + M10	BHM22500
6"	20	2,0	M8 + M10	BHM22600
8"	20	2,0	M8 + M10	BHM22800

Хомут для высоких нагрузок с изоляцией BHH



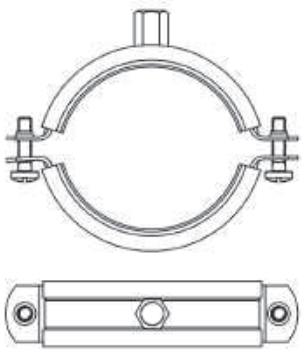

Назначение
• монтаж труб систем водоснабжения, водоотведения, отопления с высокими нагрузками.
Особенности
• легкая регулировка хомута по внешнему диаметру трубы за счет наличия двух винтов.

Ø трубы	Резьба соединительной гайки	Код
1/2"	M12	BHH21012
3/4"	M12	BHH21034
1"	M12	BHH21100
1 1/4"	M12	BHH21114
1 1/2"	M12	BHH21112
2"	M12	BHH21200
2 1/2"	M12	BHH21212
3"	M12	BHH21300
3 1/2"	M12	BHH21312
4"	M12	BHH21400
5"	M16	BHH21500
6"	M16	BHH21600
8"	M16	BHH21800
10"	M16	BHH211000
12"	M16	BHH211200
14"	M16	BHH211400
16"	M16	BHH211600

Хомут для спринклерных систем BHS



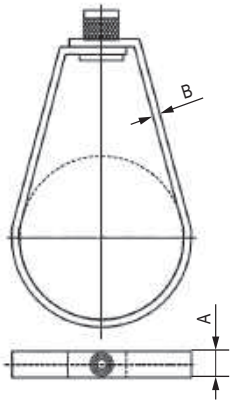

Назначение
• монтаж спринклерных систем.
Особенности
• быстрый монтаж благодаря неразъемной конструкции;
• оптимальный хомут для подвеса на шпильках и резьбовых стержнях.

Ø трубы	Ширина A, мм	Толщина B, мм	Резьба соединительной гайки	Код
1/2"	19	1,0	M8	BHS11012
3/4"	19	1,0	M8	BHS11034
1"	19	1,0	M8	BHS11100
1 1/4"	19	1,2	M8	BHS11114
1 1/2"	19	1,2	M8	BHS11112
2"	19	1,2	M10	BHS11200
2 1/2"	19	2,0	M10	BHS11212
3"	19	2,0	M10	BHS11300
4"	19	2,0	M10	BHS11400
5"	19	3,0	M10	BHS11500
6"	19	3,0	M10	BHS11600
8"	19	3,0	M10	BHS11800

Скоба монтажная U-образная



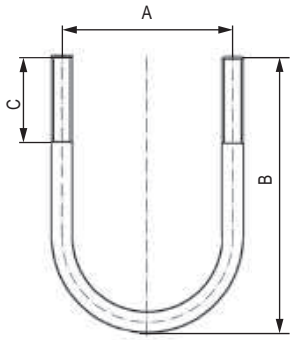

Назначение
• крепление труб различного назначения к профилям и консолям.

Ø трубы	Межосевое расстояние A, мм	Высота B, мм	Длина резьбы C, мм	Резьба соединительной гайки	Код
1/2"	30	42	20	M6	BHU11012
3/4"	36	55	30	M6	BHU11034
1"	44	60	30	M8	BHU11100
1 1/4"	52	68	35	M8	BHU11114
1 1/2"	59	78	40	M8	BHU11112
2"	71	90	40	M8	BHU11200
2 1/2"	89	105	40	M10	BHU11212
3"	102	115	50	M10	BHU11300
3 1/2"	116	145	50	M12	BHU11312
4"	128	156	50	M12	BHU11400
5"	146	188	65	M12	BHU11500
6"	188	204	90	M16	BHU11600
8"	224	254	90	M16	BHU11800
10"	278	318	90	M16	BHU111000

Система для подвеса вентиляции

Хомут для воздуховодов с изоляцией BHV



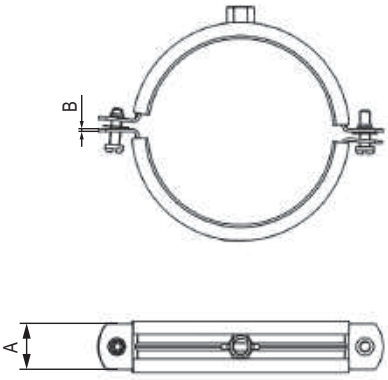

Назначение
• для монтажа воздуховодов круглого сечения.
Характеристики
• покрытие – гальванизированное (8–10 микрон);
• диапазон рабочих температур – от –40 до +120 °C;
• изоляционный материал – EPDM.
Особенности
• легкая регулировка хомута по внешнему диаметру трубы за счет наличия двух винтов;
• снижает уровень шума до 15 дБ в соответствии с DIN 4109.

Ø трубы	Ширина A, мм	Толщина B, мм	Резьба соединительной гайки	Код
100	20	1,0	M8	BHV21100
125	20	1,0	M8	BHV21125
140	20	1,0	M8	BHV21140
160	20	1,0	M8	BHV21160
180	20	1,0	M8	BHV21180
200	20	1,2	M8	BHV21200
225	20	1,2	M8	BHV21224
250	20	1,2	M8	BHV21250
280	20	1,2	M8	BHV21280
315	20	1,2	M8	BHV21315
355	20	1,2	M8	BHV21355
400	20	1,2	без гайки	BHV21400
450	20	1,2	без гайки	BHV21450
500	20	1,2	без гайки	BHV21500
560	20	1,2	без гайки	BHV21560
630	25	1,5	без гайки	BHV21630
710	25	1,5	без гайки	BHV21710
800	25	1,5	без гайки	BHV21800
900	25	1,5	без гайки	BHV21900
1000	25	1,5	без гайки	BHV211000
1120	25	1,5	без гайки	BHV211120
1250	25	1,5	без гайки	BHV211250

Крепление к профнастилу V-образное



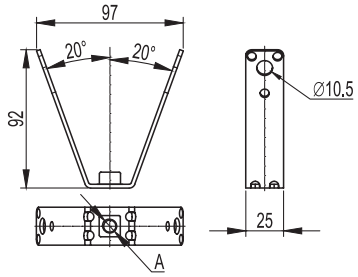

Назначение
• для крепления воздуховодов и элементов систем вентиляции.
Характеристики
• внутреннее отверстие под шпильку диаметром 8–10 мм;
• покрытие – оцинкованное;
• термостойкость – от –50 до +110 °С;
• толщина стали – 2 мм;
• исп. 1 – сталь, оцинкованная по методу Сендзимира;

Для резьбовых шпилек	Нагрузка, Н	Код, исп. 1
M8	0,6	CM330800
M10	0,6	CM331000

Держатель L-образный



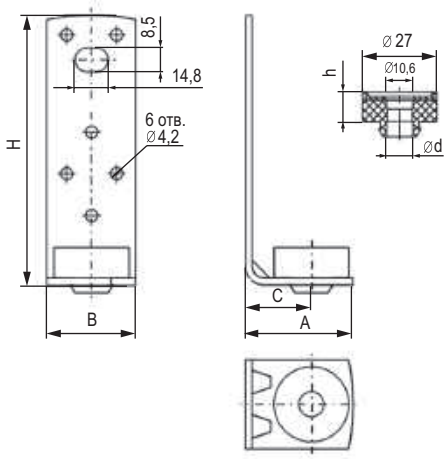

Назначение
• для крепления воздуховодов прямоугольного сечения к перекрытию.
Характеристики
• покрытие – оцинкованное;
• термостойкость – от –50 до +110 °С;
• толщина стали – 2 мм;
• исп. 1 – сталь, оцинкованная по методу Сендзимира;
Особенности
• держатели с виброизолирующим элементом снижают уровень шума от вибрации, создаваемой воздушным потоком;
• крепится к воздуховодам с помощью самосверлящихся винтов, болтов или с помощью заклепок;
• внутреннее отверстие под шпильку диаметром 8–10 мм;
• дополнительный уголок, который снимает часть боковой нагрузки и придает конструкции дополнительную жесткость.

Виброизолирующий элемент	Нагрузка, Н	Ø шпильки, d	Высота H, мм	Ширина A, мм	Ширина B, мм	Ширина C, мм	Толщина, мм	Код, исп. 1
Есть	0,6	M10	98	38	25	23	2,30	BHLK20
Нет	0,6	M10	98	38	25	23	2,30	BHLK10

Держатель Z-образный



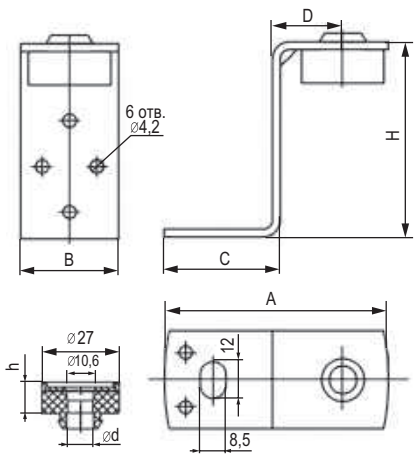

Назначение
• для крепления воздуховодов прямоугольного сечения к перекрытию.
Особенности
• держатели с виброизолирующим элементом снижают уровень шума от вибрации, создаваемой воздушным потоком;
• крепится к воздуховодам с помощью самосверлящихся винтов, болтов или с помощью заклепок;
• внутреннее отверстие под шпильку диаметром 8–10 мм;
• дополнительный уголок, который снимает часть боковой нагрузки и придает конструкции дополнительную жесткость.
Характеристики
• покрытие – оцинкованное;
• термостойкость – от –50 до +110 °С;
• толщина стали – 2 мм.

Виброизолирующий элемент	Нагрузка, Н	Ø шпильки, d	Высота H, мм	Ширина A, мм	Ширина B, мм	Ширина C, мм	Ширина D, мм	Толщина, мм	Код, исп. 1
Есть	0,6	M10	63,5	73,5	30	38	23	2,30	BHZK20
Нет	0,6	M10	63,5	73,5	30	38	23	2,30	BHZK10

Разборный хомут BHT–15



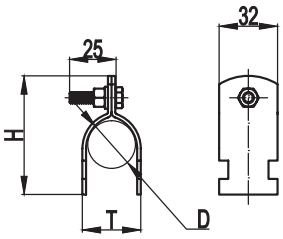

Назначение
• монтаж труб водоснабжения, отопления, газоснабжения, а также труб промышленного назначения.
Условия монтажа
• внутри помещений, на открытом воздухе под навесом.
Характеристики
• диаметр труб – от 1/2 до 5";
• температура эксплуатации – от –40 до +90 °C.
Особенности
• монтаж в С-образный профиль и консоли из С-образного профиля.

D min, мм	D max, мм	Высота H, мм	T, мм	Код
20,3	22	60	24,3	BHT1505
25,7	27	65	29,7	BHT1508
32,4	34	77	36,4	BHT1510
41,2	43	87	45,2	BHT1512
47,4	49	92	51,4	BHT1515
59,5	61	102	63,5	BHT1520
72,2	76	118	76,2	BHT1525
87,9	89	140	91,9	BHT1530
113	115	165	117	BHT1540
139	142	186	143	BHT1550

Шумопоглощающий вкладыш в профиль BHT–41



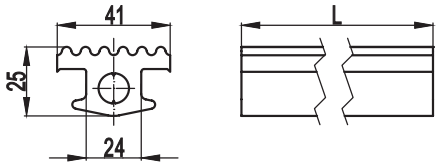

Назначение
• акустическая изоляция для монтажа воздуховодов.
Особенности
• применяется совместно с С-образными профилями: BPL–41, BPM–41, BPD–41, BPV–41.

Вес, кг/м	Код
0,63	BHT4125

Система крепежа "M5 Combitech"

Система крепежа 27.2
Метрический крепеж 27.4
Анкеры, дюбели 27.15
Инструмент 27.35
Инструкции по монтажу 27.36



Система крепежа

Система крепежа "M5 Combitech" – универсальная система крепежных элементов для построения кабельных трасс на основе металлических лотков и монтажных элементов ДКС. Большой ассортимент стандартных и специальных крепежных изделий позволяет наилучшим образом обеспечить потребности заказчика в любых условиях монтажа и последующей эксплуатации кабельной трассы.

Сфера применения

Пищевые и химические предприятия

Монтаж кабельных трасс из коррозионностойкой стали, где все применяемые крепежные элементы должны быть выполнены из нержавеющей стали

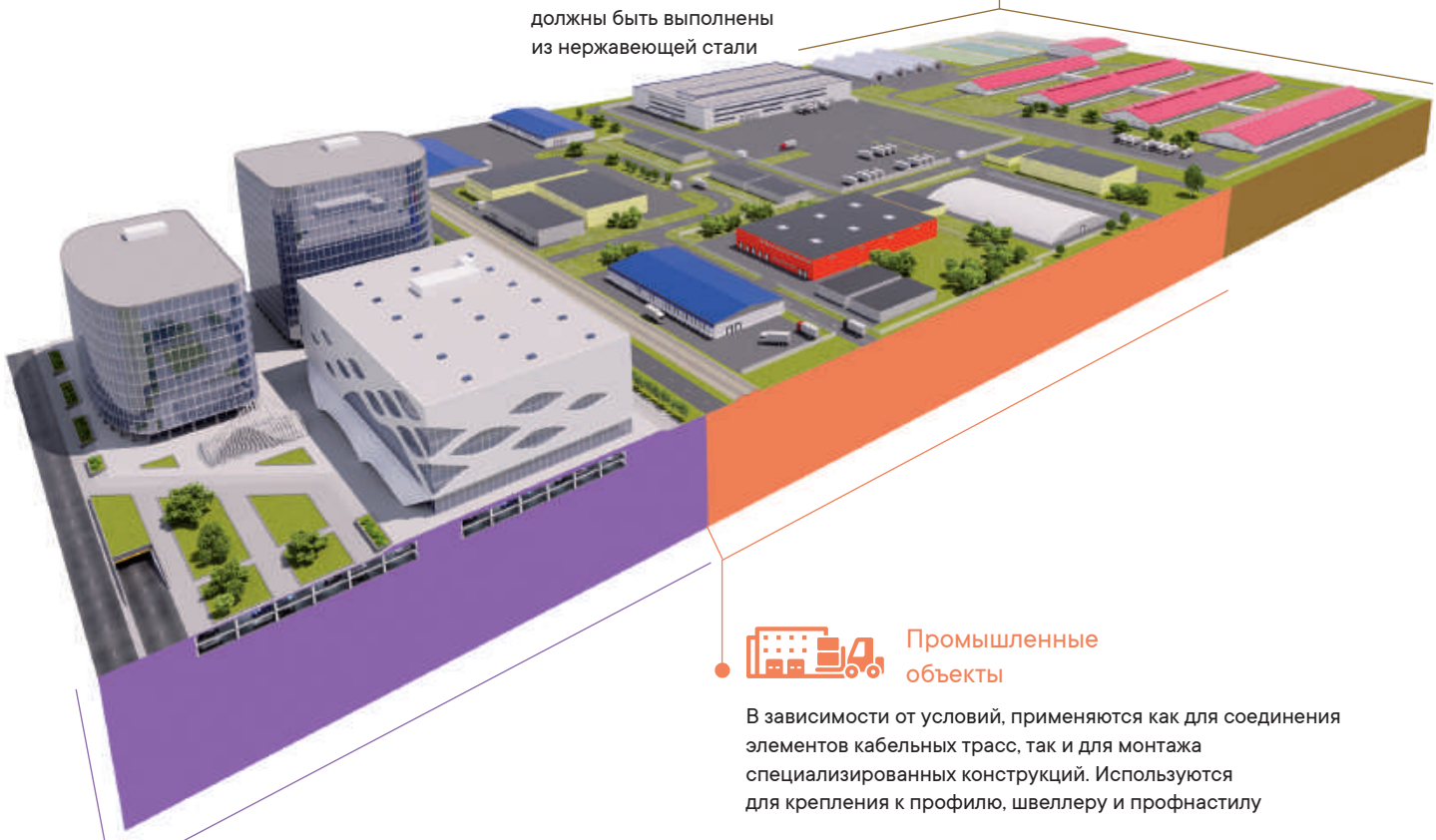

Промышленные объекты

В зависимости от условий, применяются как для соединения элементов кабельных трасс, так и для монтажа специализированных конструкций. Используются для крепления к профилю, швеллеру и профнастилу

Коммерческая недвижимость

Монтаж систем кабельных трасс на основе листовых и проволочных лотков. Крепление монтажных конструкций к полу, стенам и потолку

Преимущества

Система "M5 Combitech" обладает следующими преимуществами:
• сроки поставки – наиболее ходовые позиции поддерживаются на складе в достаточном количестве;
• широкий ассортимент крепежа упрощает задачу установки монтажных элементов, в зависимости от требуемой нагрузочной способности кабельной трассы и материала сооружений;
• высокое качество крепежа – каждая партия проходит контроль качества на заводе-изготовителе и непосредственно при приеме на склад ДКС;
• удобная упаковка сокращает транспортные затраты в процессе доставки на объект, а также временные затраты при монтаже;
• различные варианты исполнения крепежных изделий дают возможность корректно монтировать системы кабеленесущих трасс, учитывая условия эксплуатации;
• взаимозаменяемость – всегда можно подобрать аналог отсутствующей позиции , если требуется поставка непосредственно со склада.

Структура формирования кодов

Оцинкованная сталь (стандартное исполнение)
При заказе стандартных исполнений "Оцинкованная сталь" для метизов используется код изделия без добавления дополнительных букв и обозначений.
Пример кода винта с крестообразным шлицем M6×10 в исполнении "Оцинкованная сталь": CM010610.

Горячеоцинкованная сталь (HDZ)
При заказе специального исполнения "Горячеоцинкованная сталь" к стандартному коду изделия добавляются буквы "HDZ".
Пример кода винта с крестообразным шлицем M6×10 в исполнении "Горячеоцинкованная сталь": CM010610HDZ.

Нержавеющая сталь (INOX)
При заказе специального исполнения "Нержавеющая сталь" к стандартному коду изделия добавляются буквы "INOX" или "INOX316L", в зависимости от типа нержавеющей стали, используемой для изготовления метизов.
Пример кода винта с крестообразным шлицем M6×10 в исполнении "Нержавеющая сталь", изготовленного из нержавеющей стали типа AISI 304 (A2): CM010610INOX.
Пример кода винта с полуцилиндрической головкой M6×10 в исполнении "Нержавеющая сталь", изготовленного из нержавеющей стали типа AISI 316L (A4): CM090610INOX316L.

Цинк-ламельное покрытие (ZL)
При заказе специального исполнения "Цинк-ламельное покрытие" к стандартному коду изделия добавляются буквы "ZL".
Пример кода шпильки M8×2000 в исполнении "Цинк-ламельное покрытие": CM200802ZL.

Метрический крепеж

Винт с крестообразным шлицем



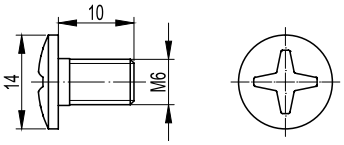

Назначение
• соединение листовых или лестничных лотков между собой, крепление листовых или лестничных лотков к монтажным аксессуарам.
Характеристики
• класс прочности 4.8 для исполнения 1;
• исп. 1 – сталь, гальванически оцинкованная;
• исп. 2 – горячее цинкование погружением после изготовления;
• исп. 3 – нержавеющая сталь AISI 304;
• исп. 6 – нержавеющая сталь AISI 316L.

Обозначение	Код, исп. 1	Код, исп. 2	Код, исп. 3	Код, исп. 6
M6×10	CM010610	CM010610HDZ	CM010610INOX	CM010610INOX316L

Винт с гладкой головкой и квадратным подголовником DIN 603



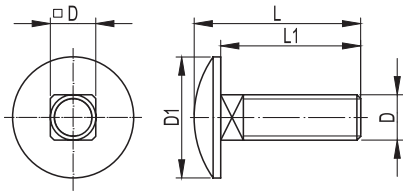

Назначение
• соединение монтажных элементов между собой и крепление лестничных лотков к монтажным аксессуарам.
Характеристики
• класс прочности 4.8 для исполнения 1;
• исп. 1 – сталь, гальванически оцинкованная;
• исп. 2 – горячее цинкование погружением после изготовления;
• исп. 3 – нержавеющая сталь AISI 304;
• исп. 6 – нержавеющая сталь AISI 316L.

Обозначение D×L1	L, мм	D1, мм	Код, исп. 1	Код, исп. 2	Код, исп. 3	Код, исп. 6
M6×12	15,88	16,55	–	–	CM010612INOX	CM010612INOX316L
M6×16	19,88	16,55	CM010616	–	CM010616INOX	CM010616INOX316L
M6×20	23,88	16,55	CM010620	CM010620HDZ	–	CM010620INOX316L
M6×25	28,88	16,55	CM010625	–	–	CM010625INOX316L
M6×160	163,88	16,55	–	–	–	CM010660INOX316L
M8×20	24,88	20,65	CM010820	–	–	–
M8×35	39,88	20,65	–	CM010835HDZ	–	–
M10×25	30,38	25,65	CM011025	–	–	–

Винт с плоским шлицем



Назначение
• для создания слабо нагруженных соединений.
Характеристики
• исп. 6 – нержавеющая сталь AISI 316L.

Обозначение	Код, исп. 6
M6×20	CM030620INOX316L

Винт с полукруглой головкой



Назначение
• для соединения между собой монтажных элементов.
Характеристики
• исп. 6 – нержавеющая сталь AISI 316L.

Обозначение	Код, исп. 6
4,2×9,5	CM275009INOX316L

Винт для электрического соединения



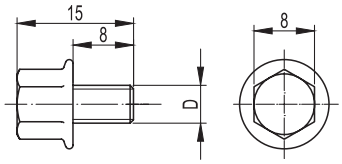

Назначение
• соединение крышек лотка между собой внахлест, обеспечение электрического контакта.
Характеристики
• класс прочности 4.8 для исполнения 1;
• исп. 1 – сталь, гальванически оцинкованная;
• исп. 2 – горячее цинкование погружением после изготовления;
• исп. 3 – нержавеющая сталь AISI 304;
• исп. 6 – нержавеющая сталь AISI 316L.

Обозначение D×8	Код, исп. 1	Код, исп. 2	Код, исп. 3	Код, исп. 6
M5×8	CM030508	CM030508HDZ	CM030508INOX	CM030508INOX316L
M6×8	CM030608	–	CM030608INOX	CM030608INOX316L

Винт с полуцилиндрической головкой DIN 7985



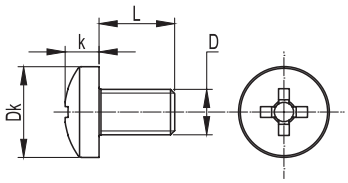

Назначение
• соединение монтажных элементов между собой.
Характеристики
• класс прочности 4.8 для исполнения 1;
• исп. 1 – сталь, гальванически оцинкованная;
• исп. 6 – нержавеющая сталь AISI 316L.

Обозначение D×L	Dk, мм	k, мм	Код, исп. 1	Код, исп. 6
M6×10	12	4,6	CM090610	CM090610INOX316L
M6×12	12	4,6	CM090612	–
M6×20	12	4,6	–	CM090620INOX316L

Болт с шестигранной головкой DIN 933



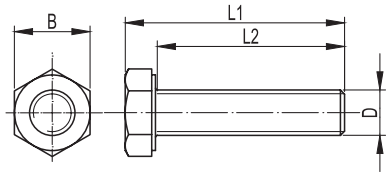

Назначение

• соединение монтажных элементов между собой, совместно с анкерами, крепление монтажных конструкций к стенам, потолку или полу.

Характеристики

• класс прочности 4.8 для исполнения 1;
• исп. 1 – сталь, гальванически оцинкованная;
• исп. 2 – горячее цинкование погружением после изготовления;
• исп. 3 – нержавеющая сталь AISI 304;
• исп. 6 – нержавеющая сталь AISI 316L.

Обозначение D×L2	L1, мм	B, мм	Код, исп. 1	Код, исп. 2	Код, исп. 3	Код, исп. 6
M4×16	18,8	7	CM080416	–	–	–
M5×20	23,5	8	CM080520	–	–	–
M6×8	12	10	CM020608	–	–	–
M6×12	16	10	CM020612	CM020612HDZ	–	–
M6×20	24	10	CM020620	CM020620HDZ	–	CM020620INOX316L
M6×25	29	10	CM080625	–	–	CM080625INOX316L
M6×45	49	10	CM080645	–	–	CM080645INOX316L
M8×16	21,3	13	CM020816	CM020816HDZ	CM020816INOX	CM020816INOX316L
M8×25	30,3	13	CM020825	CM020825HDZ	–	–
M8×30	35,3	13	CM080830	–	CM080830INOX	CM080830INOX316L
M8×40	45,3	13	CM080840	–	–	CM080840INOX316L
M8×50	55,3	13	CM080850	–	–	–
M8×80	85,3	13	CM080880	CM080880HDZ	–	–
M8×100	105,3	13				CM080810INOX316L
M10×25	31,4	17	CM021025	CM021025HDZ	–	–
M10×30	36,4	17	CM081030	–	–	CM081030INOX316L
M10×35	41,4	17	CM081035	CM081035HDZ	CM081035INOX	CM081035INOX316L
M10×40	46,4	17	CM081040	–	–	CM081040INOX316L
M10×50	56,4	17	CM021050	–	–	CM081050INOX316L
M10×60	66,4	17	CM081060	CM081060HDZ	–	CM081060INOX316L
M10×70	76,4	17	CM081070	–	–	CM081070INOX316L
M10×80	86,4	17	CM081080	CM081080HDZ	–	CM081080INOX316L
M10×90	96,4	17	CM081090	CM081090HDZ	–	–
M10×100	106,4	17	CM081010	–	–	–
M10×110	116,4	17	CM081011	–	–	CM081011INOX316L
M10×120	126,4	17	CM081012	–	–	CM081012INOX316L
M12×40	47,5	19	CM081240	CM081240HDZ	CM081240INOX	CM081240INOX316L
M12×50	57,5	19	CM081250	–	–	CM081250INOX316L
M12×55	62,5	19	CM081255	–	–	CM081255INOX316L
M12×65	72,5	19	CM081265	–	–	CM081265INOX316L
M12×80	87,5	19	CM081280	–	–	CM081280INOX316L
M14×40	48,8	22	CM081440	–	–	–
M16×45	55	24	CM081645	–	–	–
M16×60	70	24	CM081660	–	–	–

Болт с шестигранной головкой с частичной резьбой DIN 931



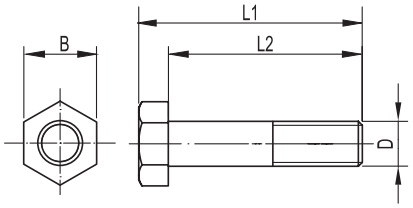

Назначение
• болт M8×60 применяется для соединения потолочных креплений SML, SSC и консолей ML, BM с профилями BPL–29, BPM–29; M8×70 – для соединения потолочных креплений SSM с профилями BPL–29, BPM–29.
Характеристики
• класс прочности 4.8 для исполнения 1;
• исп. 1 – сталь, гальванически оцинкованная;
• исп. 2 – горячее цинкование погружением после изготовления;
• исп. 3 – нержавеющая сталь AISI 304;
• исп. 6 – нержавеющая сталь AISI 316L.

Обозначение D×L2	L1, мм	B, мм	Код, исп. 1	Код, исп. 2	Код, исп. 3	Код, исп. 6
M8×60	65,3	13	CM020860	CM020860HDZ	–	CM020860INOX316L
M8×70	75,3	13	CM020870	CM020870HDZ	CM020870INOX	CM020870INOX316L

Самосверлящий самонарезающий винт с шайбой для крепления конструкций к сэндвич-панелям



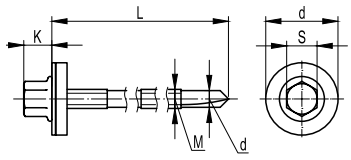

Назначение
• крепление молниеотводной полосы и несущих конструкций к сэндвич-панелям.
Характеристики
• номер сверла: 5;
• исп. 1 – сталь, гальванически оцинкованная.

Ø M, мм	Ø шляпки D / Ø головки S, мм	Длина L, мм	Толщина скрепляемых слоев, мм	Скорость вращения сверла, об./мин	Предел прочности на растяжение, кН	Предел прочности на срез, кН	Код, исп. 1
5,5	19/8	105	50–70	1000	11	7,8	CM273100
5,5	19/8	135	70–100	1000	11	7,8	CM273130
5,5	19/8	155	80–120	1000	11	7,8	CM273150
5,5	19/8	185	100–150	1000	11	7,8	CM273180

Саморез с пресс-шайбой со сверлом



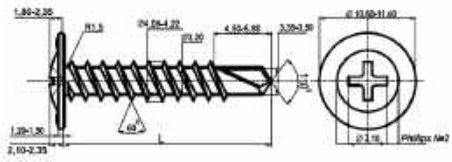

Назначение
• соединение различных металлических конструкций толщиной до 2 мм и листовых материалов между собой и крепление к несущим поверхностям без предварительного сверления.
Характеристики
• класс прочности 4.8 для исполнения 1;
• исп. 6 – нержавеющая сталь AISI 316L.

Ø, мм	Длина, мм	Код, исп. 1	Код, исп. 6
4,2	13	CM274013	–
4,2	16	CM274016	–
4,2	19	CM274019	CM274019INOX316L
4,2	25	CM274025	–
4,2	32	CM274032	–
4,2	41	CM274041	–
4,2	51	CM274051	–
4,2	76	CM274076	–

Саморез с пресс-шайбой острый



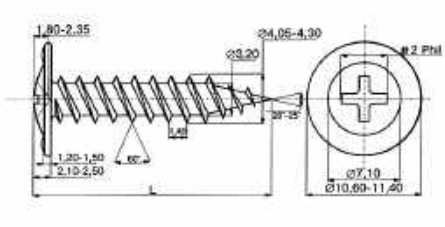

Назначение
- соединение различных металлических конструкций толщиной до 0,9 мм и листовых материалов между собой и крепление к несущим поверхностям без предварительного сверления;
- крепление брусков, реек, ДВП, сайдинга.

Характеристики
- класс прочности 4.8 для исполнения 1.

Ø, мм	Длина, мм	Код, исп. 1
4,2	13	CM275013
4,2	16	CM275016
4,2	19	CM275019
4,2	25	CM275025
4,2	32	CM275032
4,2	41	CM275041
4,2	51	CM275051
4,2	76	CM275076

Винт для крепления к С-образному профилю



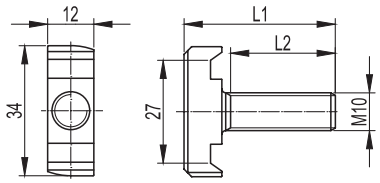

Назначение
- крепление тяжелых консолей к различным видам С-образного профиля, к одинарным и двойным подвесам. Позволяет также крепиться к траверсам и консолям на основе С-образного профиля.

Характеристики
- класс прочности 5.6 для исполнения 1;
- покрытие "Geomet" или его аналоги классом стойкости к коррозии не ниже 6 по ГОСТ Р 52868;
- исп. 1 – "Geomet" или его аналоги;
- исп. 6 – нержавеющая сталь AISI 316L.

Обозначение M10×L2	L1, мм	Код, исп. 1	Код, исп. 6
M8×30	40	CM040830	–
M10×30	40	CM041030	CM041030INOX316L
M10×50	60	CM041050	CM041050INOX316L

Шпилька резьбовая DIN 975/976



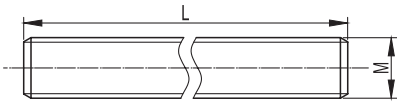

Назначение
- подвес кабеленесущих трасс к потолку.

Характеристики
- класс прочности 4.8 для исполнения 1;
- исп. 1 – сталь, гальванически оцинкованная;
- исп. 3 – нержавеющая сталь AISI 304;
- исп. 4 – цинк-ламельное покрытие.
- исп. 6 – нержавеющая сталь AISI 316L.

Обозначение M×L	L, м	Код, исп. 1	Код, исп. 3	Код, исп. 4	Код, исп. 6
M6×1000	1	CM200601	CM200601INOX	–	CM200601INOX316L
M6×2000	2	CM200602	CM200602INOX	–	CM200602INOX316L
M8×1000	1	CM200801	CM200801INOX	CM200801ZL	CM200801INOX316L
M8×2000	2	CM200802	CM200802INOX	CM200802ZL	CM200802INOX316L
M10×1000	1	CM201001	CM201001INOX	CM201001ZL	CM201001INOX316L
M10×2000	2	CM201002	CM201002INOX	CM201002ZL	CM201002INOX316L
M12×1000	1	CM201201	CM201201INOX	CM201201ZL	CM201201INOX316L
M12×2000	2	CM201202	CM201202INOX	CM201202ZL	CM201202INOX316L
M16×1000	1	CM201601	–	-	–
M16×2000	2	CM201602	–	-	–

Шпилька резьбовая, короткая DIN 975/976



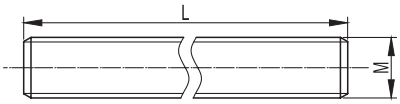

Назначение
• крепление трубных хомутов к профилям и консолям, соединение монтажных аксессуаров между собой.
Характеристики
• класс прочности 4.8 для исполнения 1;
• исп. 1 – сталь, гальванически оцинкованная.

Обозначение M×L	L, мм	Код, исп. 1
M8x40	40	CM200804
M8x60	60	CM200806
M8x80	80	CM200808
M8x100	100	CM200810
M10x40	40	CM201004
M10x60	60	CM201006
M10x80	80	CM201008
M10x100	100	CM201010
M10x150	150	CM201015
M10x200	200	CM201020
M10x250	250	CM201025
M10x300	300	CM201030
M12x80	80	CM201208
M12x100	100	CM201210
M12x350	350	CM201235

Шпилька-шуруп



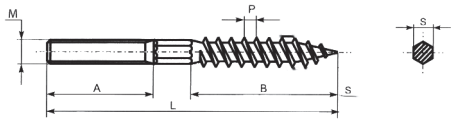

Назначение
• крепление трубных хомутов и прочих монтажных аксессуаров в деревянное основание, либо в кирпич, бетон, природный камень совместно с дюбелем соответствующего размера.
Характеристики
• класс прочности 4.8 для исполнения 1;
• исп. 1 – сталь, гальванически оцинкованная.

Обозначение M×L	L, мм	A, мм	B, мм	P, мм	Код, исп. 1
M8x60	60	20	30	3	CM260806
M8x80	80	30	40	3	CM260808
M8x100	100	40	50	3	CM260810
M8x120	120	50	50	3	CM260812
M8x150	150	50	50	3	CM260815
M10x80	80	20	45	3	CM261008
M10x100	100	40	45	3	CM261010
M10x120	120	40	55	3	CM261012
M10x150	150	50	55	3	CM261015

Гайка с насечкой, препятствующей отвинчиванию DIN 6923



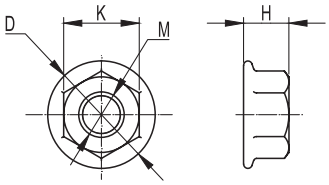

Назначение
• соединение кабельных лотков между собой и крепление лотков к монтажным аксессуарам.
Характеристики
• класс прочности 5 для исполнения 1;
• исп. 1 – сталь, гальванически оцинкованная;
• исп. 2 – горячее цинкование погружением после изготовления;
• исп. 3 – нержавеющая сталь AISI 304;
• исп. 6 – нержавеющая сталь AISI 316L.

Обозначение M	K, мм	D, мм	H, мм	Код, исп. 1	Код, исп. 2	Код, исп. 3	Код, исп. 6
M5	8	11,8	5	CM100500	CM100500HDZ	CM100500INOX	CM100500INOX316L
M6	10	14,2	6	CM100600	CM100600HDZ	CM100600INOX	CM100600INOX316L
M8	13	17,9	8	CM100800	CM100800HDZ	CM100800INOX	CM100800INOX316L
M10	15	21,8	10	CM101000	CM101000HDZ	CM101000INOX	CM101000INOX316L
M12	18	26,0	12	CM101200	CM101200HDZ	CM101200INOX	CM101200INOX316L

Гайка шестигранная DIN 934



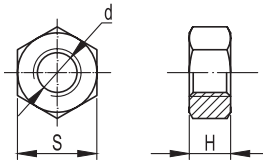

Назначение
• соединение монтажных аксессуаров между собой и крепление кабельных лотков к монтажным аксессуарам.
Характеристики
• класс прочности 5 для исполнения 1;
• исп. 1 – сталь, гальванически оцинкованная;
• исп. 2 – горячее цинкование погружением после изготовления;
• исп. 3 – нержавеющая сталь AISI 304;
• исп. 6 – нержавеющая сталь AISI 316L.

Обозначение d	S, мм	Высота H, мм	Код, исп. 1	Код, исп. 2	Код, исп. 3	Код, исп. 6
M6	10	5,0	CM110600	CM110600HDZ	CM110600INOX	CM110600INOX316L
M8	13	6,5	CM110800	CM110800HDZ	CM110800INOX	CM110800INOX316L
M10	16	8,0	CM111000	CM111000HDZ	CM111000INOX	CM111000INOX316L
M12	18	10	CM111200	CM111200HDZ	CM111200INOX	CM111200INOX316L
M16	24	12,3	CM111600	–	–	CM111600INOX316L

Гайка самоконтрящаяся DIN 985



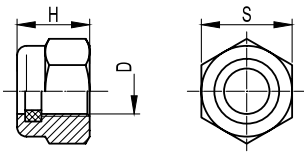

Назначение
• соединение монтажных аксессуаров между собой и крепление кабельных лотков к монтажным аксессуарам.
Характеристики
• класс прочности 5 для исполнения 1;
• исп. 1 – сталь, гальванически оцинкованная;
• исп. 6 – нержавеющая сталь AISI 316L.

Обозначение D	S, мм	Высота H, мм	Код, исп. 1	Код, исп. 6
M6	10	6	CM250600	CM250600INOX316L
M8	13	8	CM250800	–
M10	17	10	CM251000	–
M12	19	12	CM251200	–

Соединительная гайка DIN 6334



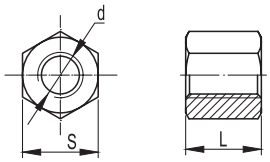

Назначение
- соединение резьбовых шпилек между собой.

Характеристики
- класс прочности 5 для исполнения 1;
- исп. 1 – сталь, гальванически оцинкованная;
- исп. 3 – нержавеющая сталь AISI 304.

Обозначение d×L	S, мм	Код, исп. 1	Код, исп. 3
M6×25	10	CM210625	CM210625INOX
M8×25	13	CM210825	CM210825INOX
M10×30	17	CM211030	CM211030INOX
M12×40	19	CM211240	CM211240INOX

Гайка закладная



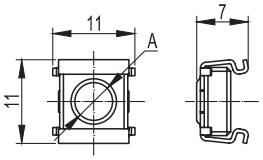

Назначение
- крепление монтажных аксессуаров в электротехнических шкафах;
- устанавливается в стандартную перфорацию.

Характеристики
- класс прочности 5 для исполнения 1;
- исп. 1 – сталь, гальванически оцинкованная.

Обозначение A	Код, исп. 1
M6	CM230600
M8	CM230800

Гайка монтажная



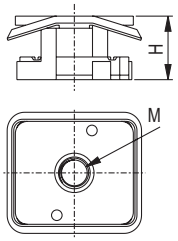

Назначение
- монтаж трубных хомутов и прочих монтажных аксессуаров в С-образный профиль BPL–21, BPM–21, BPL–41, BPM–41, BPD–41 и в консоли BBP–41 совместно со шпилькой.

Характеристики
- класс прочности 5 для исполнения 1;
- исп. 1 – сталь, гальванически оцинкованная.

Обозначение M	H, мм	Код, исп. 1
M8	21	CM340800
M10	21	CM341000
M12	21	CM341200

Гайка монтажная со шпилькой



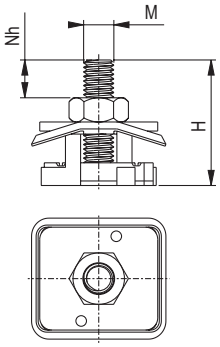

Назначение
- монтаж трубных хомутов и прочих монтажных аксессуаров в С-образный профиль BPL–21, BPM–21, BPL–41, BPM–41, BPD–41 и в консоли BBP–41.

Характеристики
- класс прочности 5 для исполнения 1;
- исп. 1 – сталь, гальванически оцинкованная.

Обозначение M	H, мм	Nh, мм	Код, исп. 1
M8	50	13	CM350840
M8	70	33	CM350860
M10	50	11	CM351040
M10	70	31	CM351060

Гайка для подвешивания профиля



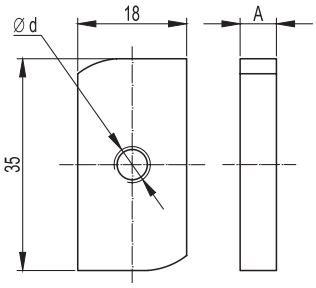

Назначение
• крепление консолей к С-образному профилю, подвесам и траверсам на основе С-образного профиля типоразмеров 21×41 и 41×41(для М10–М12) мм.
Характеристики
• класс прочности 5 для исполнения 1;
• исп. 1 – сталь, гальванически оцинкованная;
• исп. 2 – горячее цинкование погружением после изготовления;
• исп. 3 – нержавеющая сталь AISI 304;
• исп. 6 – нержавеющая сталь AISI 316L.

Обозначение d	A, мм	Код, исп. 1	Код, исп. 2	Код, исп. 3	Код, исп. 6
M6	6,05	CM140600	CM140600HDZ	–	CM140600INOX316L
M8	6,15	CM140800	CM140800HDZ	–	CM140800INOX316L
M10	8,07	CM141000	CM141000HDZ	CM141000INOX	CM141000INOX316L
M12	11,96	CM141200	–	–	–

Гайка с пружиной для подвешивания профиля



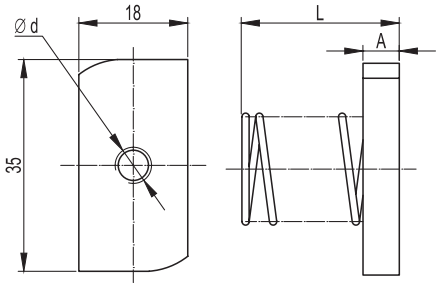

Назначение
• крепление консолей к С-образному профилю, подвесам и траверсам на основе С-образного профиля. Гайка с обычной пружиной применяется с профилем типоразмера 21×41 мм, гайка с удлиненной пружиной – с профилем 41×41 мм (для М10–М12).
Характеристики
• класс прочности 5 для исполнения 1;
• исп. 1 – сталь, гальванически оцинкованная;
• исп. 6 – нержавеющая сталь AISI 316L.

Пружина	Обозначение d	A, мм	L, мм	Код, исп. 1	Код, исп. 6
Обычная	M6	5,5	25,5	CM150600	–
	M8	7,5	27,5	CM150800	–
	M10	8,8	28,8	CM151000	–
	M12	11,5	31,5	CM151200	–
Удлиненная	M6	5,5	45,5	CM160600	CM160600INOX316L
	M8	7,5	47,5	CM160800	CM160800INOX316L
	M10	8,8	48,8	CM161000	CM161000INOX316L
	M12	11,5	51,5	CM161200	–

Шайба с узкими полями DIN 125



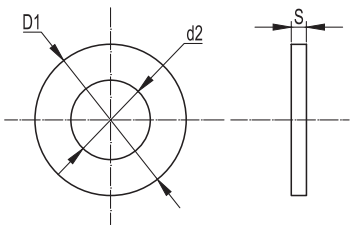

Назначение
• соединение монтажных элементов между собой.
Характеристики
• исп. 1 – сталь, гальванически оцинкованная;
• исп. 2 – горячее цинкование погружением после изготовления;
• исп. 6 – нержавеющая сталь AISI 316L.
Особенности
• узкие поля.

Обозначение	d2, мм	D1, мм	S, мм	Код, исп. 1	Код, исп. 2	Код, исп. 6
M4	4,5	9	0,8	CM240400	–	–
M5	5,5	10	1,0	CM240500	–	–
M6	6,6	12	1,6	CM240600	CM240600HDZ	CM240600INOX316L
M8	9,0	16	1,6	CM240800	CM240800HDZ	CM240800INOX316L
M10	11,0	20	2,0	CM241000	CM241000HDZ	CM241000INOX316L
M12	13,5	24	2,5	CM241200	CM241200HDZ	CM241200INOX316L
M14	15,5	28	2,5	CM241400	–	–
M16	17,5	30	3,0	CM241600	–	CM241600INOX316L

Шайба кузовная DIN 9021



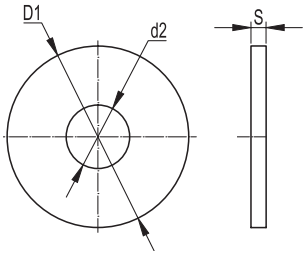

Назначение
• соединение монтажных элементов между собой.
Характеристики
• исп. 1 – сталь, гальванически оцинкованная;
• исп. 2 – горячее цинкование погружением после изготовления;
• исп. 3 – нержавеющая сталь AISI 304;
• исп. 6 – нержавеющая сталь AISI 316L.
Особенности
• широкие поля.

Обозначение	d2, мм	D1, мм	S, мм	Код, исп. 1	Код, исп. 2	Код, исп. 3	Код, исп. 6
M4	4,5	12	1,0	CM120400	–	–	–
M5	5,5	15	1,2	CM120500	–	–	–
M6	6,6	18	1,6	CM120600	CM120600HDZ	CM120600INOX	CM120600INOX316L
M8	9,0	24	2,0	CM120800	CM120800HDZ	CM120800INOX	CM120800INOX316L
M10	11,0	30	2,5	CM121000	CM121000HDZ	CM121000INOX	CM121000INOX316L
M12	13,5	37	3,0	CM121200	CM121200HDZ	CM121200INOX	CM121200INOX316L
M14	15,5	44	3,0	CM121400	–	–	–
M16	17,5	50	3,0	CM121600	–	–	–

Шайба-гровер DIN 127



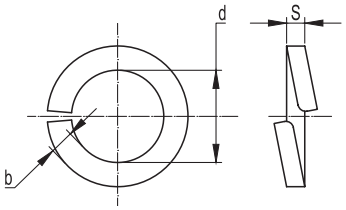

Назначение
• предотвращение самопроизвольного развинчивания при соединении монтажных элементов между собой.
Характеристики
• исп. 1 – сталь, гальванически оцинкованная;
• исп. 2 – горячее цинкование погружением после изготовления;
• исп. 3 – нержавеющая сталь AISI 304;
• исп. 6 – нержавеющая сталь AISI 316L.

Обозначение	d, мм	b, мм	S, мм	Код, исп. 1	Код, исп. 2	Код, исп. 3	Код, исп. 6
M6	6,1	1,6	1,2	CM130600	CM130600HDZ	CM130600INOX	CM130600INOX316L
M8	8,2	2,0	1,6	CM130800	CM130800HDZ	CM130800INOX	CM130800INOX316L
M10	10,2	2,5	2,0	CM131000	CM131000HDZ	CM131000INOX	CM131000INOX316L
M12	12,2	3,5	2,5	CM131200	CM131200HDZ	CM131200INOX	CM131200INOX316L

Шайба стопорная DIN 6798A



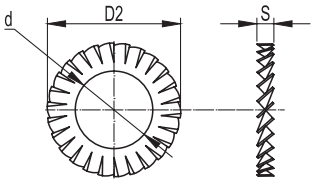

Назначение
• предотвращение самопроизвольного развинчивания при соединении лестничных лотков между собой.
Характеристики
• исп. 1 – сталь, гальванически оцинкованная;
• исп. 2 – горячее цинкование погружением после изготовления;
• исп. 3 – нержавеющая сталь AISI 304;
• исп. 6 – нержавеющая сталь AISI 316L.

Обозначение	d, мм	D2, мм	S, мм	Код, исп. 1	Код, исп. 2	Код, исп. 3	Код, исп. 6
M6	6,4	11,0	1,4	CM220600	CM220600HDZ	CM220600INOX	CM220600INOX316L
M8	8,4	15,0	1,8	CM220800	–	CM220800INOX	CM220800INOX316L
M10	10,5	18,0	1,8	CM221000	–	CM221000INOX	CM221000INOX316L
M12	12,5	20,0	1,8	CM221200	CM221200HDZ	CM221200INOX	CM221200INOX316L

Уплотнительная шайба



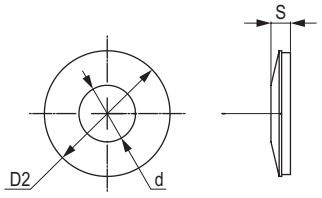

Назначение
• позволяет добиться дополнительной степени защиты IP 44 в местах соединения неперфорированных лотков с консолями.
Характеристики
• исп. 6 – нержавеющая сталь AISI 316L, уплотнительная часть EPDM.

Обозначение	d, мм	D2, мм	S, мм	Код, исп.6
M6	9	20	3,1	CM133620INOX316L
M10	12	25	3,1	CM133100INOX316L

Анкеры, дюбели

Анкер-шуруп для бетона с внутренней резьбой



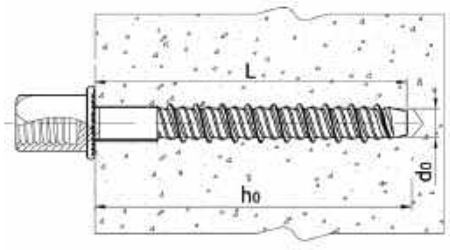

Назначение
• быстрое крепление тяжеловесных конструкций к бетону, природному камню.
Особенности
• универсальный в использовании;
• экономичный и быстрый монтаж;
• подходит для армированного и неармированного бетона с трещинами и без;
• высокие допустимые нагрузки как в зоне сжатия, так и в зоне растяжения.

Ø внутренней резьбы	Глубина отверстия в основании h0, мм	Ø сверла d0, мм	Длина L, мм	Минимальное расстояние, мм		Нагрузка на вырыв для бетона C 20/25, кН	Код
				между анкерами	от края		
M8	L+10	6	35	45	45	12	CM570635
M10	L+10	6	55	45	45	12	CM570655

Анкер-шуруп для бетона с цилиндрической головкой, TORX



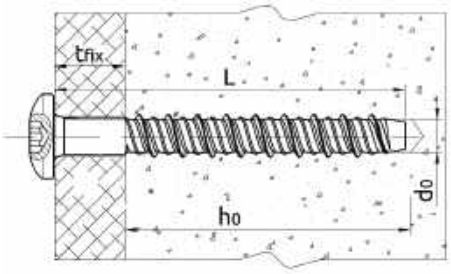

Назначение
• быстрое крепление тяжеловесных конструкций к бетону, природному камню.
Особенности
• универсальный в использовании;
• экономичный и быстрый монтаж;
• подходит для армированного и неармированного бетона с трещинами и без;
• высокие допустимые нагрузки как в зоне сжатия, так и в зоне растяжения.

Монтажное гнездо	Глубина отверстия в основании h0, мм	Ø сверла d0, мм	Длина L, мм	Минимальное расстояние, мм		Нагрузка на вырыв для бетона C 20/25, кН	Код
				между анкерами	от края		
T30	L+10–tfix	6	35	45	45	12	CM580635
T30	L+10–tfix	6	55	45	45	12	CM580655

Анкер-шуруп для бетона с потайной головкой



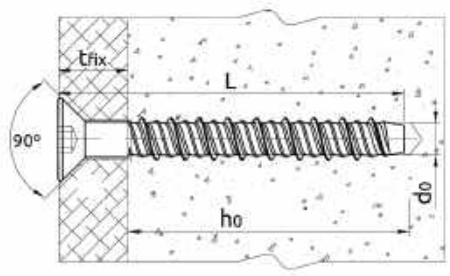

Назначение
• быстрое крепление тяжеловесных конструкций к бетону, природному камню.
Особенности
• универсальный в использовании;
• экономичный и быстрый монтаж;
• подходит для армированного и неармированного бетона с трещинами и без;
• высокие допустимые нагрузки как в зоне сжатия, так и в зоне растяжения.

Монтажное гнездо	Глубина отверстия в основании h0, мм	Ø сверла d0, мм	Длина L, мм	Минимальное расстояние, мм		Нагрузка на вырыв для бетона C 20/25, кН	Код
				между анкерами	от края		
T45	L+10–tfix	8	60	50	50	24	CM590860

Стальной забивной анкер



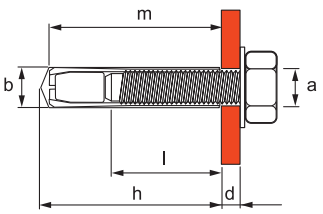

Назначение
• крепление тяжеловесных конструкций к бетону, природному камню и полнотелому кирпичу.
Характеристики
• исп. 1 – сталь, гальванически оцинкованная;
• исп. 2 – горячее цинкование погружением после изготовления;
• исп. 6 – нержавеющая сталь AISI 316L.
Особенности
• экономичный и быстрый монтаж;
• небольшая глубина высверливаемого отверстия;
• крепление может быть ослаблено в любое время;
• для монтажа используется инструмент для забивания анкеров (код: CMT00002).

Ø резьбы a	Длина анкера m, мм	Ø сверла b, мм	Глубина внутрен. резьбы l, мм	Глубина бурения h, мм	Момент затяжки, Нм	Минимальное расстояние, мм		Нагрузка на вырыв для бетона С 20/25, кН*	Код, исп. 1	Код, исп. 2	Код, исп. 6
						между анкерами	от края				
M6	25	8	11,5	27	4	48	48	10,3	CM400625	–	
M8	30	10	13,5	32	8	64	64	11,7	CM400830	CM400830HDZ	CM400830INOX316L
M10	40	12	16	42	15	80	80	13,5	CM401040	CM401040HDZ	CM401040INOX316L
M12	50	15	21	53	35	96	96	22,7	CM401250	–	CM401250INOX316L
M16	65	20	26	68	60	128	128	26,9	CM401665	–	

Латунный разрезной анкер



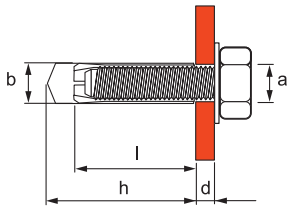

Назначение
• крепление легких конструкций к бетону, природному камню и полнотелому кирпичу.
Особенности
• не требует значительных усилий при забивании;
• подходит для сжатой зоны бетона;
• высокие допустимые нагрузки как в зоне сжатия, так и в зоне растяжения.

Ø резьбы a	Длина анкера l, мм	Ø сверла b, мм	Глубина бурения h, мм	Минимальное расстояние, мм		Нагрузка на вырыв для бетона С 20/25, кН	Код
				между анкерами	от края		
M4	16	5	20	32	32	2,0	CM410416
M5	21	6,5	25	40	40	2,5	CM410421
M6	24	8	28	48	48	3,7	CM410625
M8	31	10	35	64	64	5,2	CM410831
M10	34	12	39	80	80	8,2	CM411034
M12	41	15	46	96	96	12,0	CM411241
M14	43	20	50	112	112	16,3	CM411443
M16	45	22	52	128	128	20,6	CM411645

Стандартный анкер



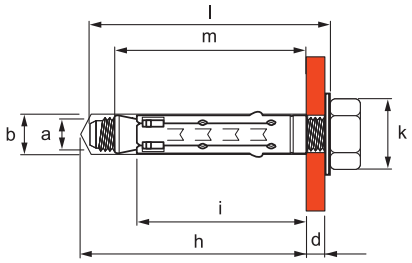

Назначение
• крепление тяжеловесных конструкций к бетону, природному камню и полнотелому кирпичу.
Характеристики
• исп. 1 – сталь, гальванически оцинкованная.
Особенности
• универсальный в использовании;
• возможность многократного демонтажа;
• пластмассовая заглушка защищает от загрязнения буровой пылью.

Ø резьбы a	Длина анкера m, мм	Ø сверла b, мм	Длина гильзы i, мм	Глубина бурения h, мм	Момент затяжки, Нм	Минимальное расстояние, мм		Допустимые нагрузки для бетона С 20/25, кН		Код, исп. 1
						между анкерами	от края	на вырыв*	срез	
M6	42	10	40	55	10	48	48	12,1	12,80	CM420645
M8	50	12	45	60	25	64	64	16,6	18,40	CM420850
M10	60	15	52	67	45	80	80	20,6	21,20	CM421060
M12	74	18	65	80	75	96	96	26,0	39,20	CM421274

Стандартный анкер с болтом



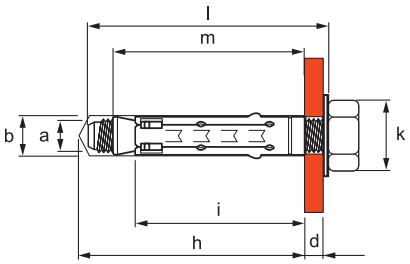

Назначение
• крепление тяжеловесных конструкций к бетону, природному камню и полнотелому кирпичу.
Характеристики
• исп. 1 – сталь, гальванически оцинкованная.
Особенности
• в комплекте с болтом;
• универсальный в использовании;
• возможность многократного демонтажа;
• пластмассовая заглушка защищает от загрязнения буровой пылью.

Ø резьбы a	Длина анкера l, мм	Ø сверла b, мм	Длина гильзы i, мм	Глубина бурения h, мм	Макс. толщина закрепленного материала d, мм	Момент затяжки, Нм	Минимальное расстояние, мм		Допустимые нагрузки для бетона С 20/25, кН		Код, исп. 1
							между анкерами	от края	на вырыв*	срез	
M6	55	10	40	55	5	10	48	48	12,1	12,80	CM430645
M8	60	12	45	60	10	25	64	64	16,6	18,40	CM430850
M10	80	15	52	67	20	45	80	80	20,6	21,20	CM431060
M12	90	18	65	80	25	75	96	96	26,0	39,20	CM431274

* Даны значения для статических нагрузок

Стандартный анкер со шпилькой



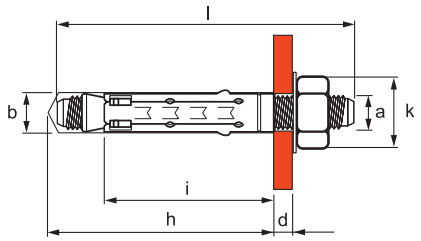

Назначение
• крепление тяжеловесных конструкций к бетону, природному камню и полнотелому кирпичу.
Характеристики
• исп. 1 – сталь, гальванически оцинкованная.
Особенности
• в комплекте со шпилькой и гайкой;
• универсальный в использовании;
• возможность многократного демонтажа;
• пластмассовая заглушка защищает от загрязнения буровой пылью.

Ø резьбы a	Длина анкера l, мм	Ø сверла b, мм	Длина гильзы i, мм	Глубина бурения h, мм	Макс. толщина закрепленного материала d, мм	Момент затяжки, Нм	Минимальное расстояние, мм		Допустимые нагрузки для бетона C 20/25, кН		Код, исп. 1
							между анкерами	от края	на вырыв*	срез	
M6	60	10	40	55	5	6	48	48	12,1	12,80	CM440645
M8	70	12	45	60	10	15	64	64	16,6	18,40	CM440850
M10	90	15	52	67	20	30	80	80	20,6	21,20	CM441060
M12	110	18	65	80	25	50	96	96	26,0	39,20	CM441274

Усиленный анкер



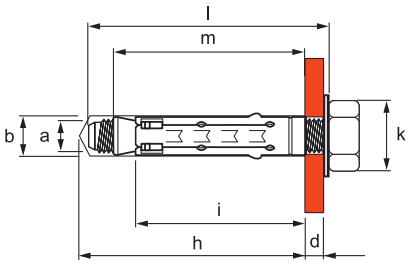

Назначение
• крепление тяжеловесных конструкций к бетону, природному камню и полнотелому кирпичу.
Характеристики
• исп. 1 – сталь, гальванически оцинкованная.
Особенности
• распорные язычки предотвращают проворачивание при монтаже;
• возможность многократного демонтажа;
• пластмассовая заглушка защищает от загрязнения буровой пылью.

Ø резьбы a	Длина анкера m, мм	Ø сверла b, мм	Длина гильзы i, мм	Глубина бурения h, мм	Минимальное расстояние, мм		Допустимые нагрузки для бетона C 20/25, кН		Код, исп. 1
					между анкерами	от края	на вырыв*	срез	
M6	40	12	30	45	48	48	10,2	12,80	CM450645
M8	47	14	35	50	64	64	12,0	18,40	CM450850
M10	55	16	43	58	80	80	24,6	21,20	CM451065
M12	70	20	55	70	96	96	28,7	39,20	CM451275

Усиленный анкер с болтом



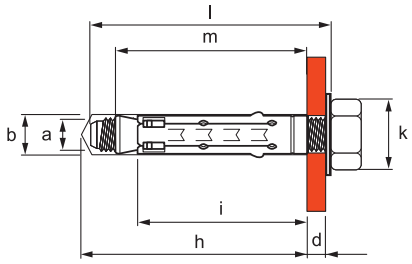

Назначение
• крепление тяжеловесных конструкций к бетону, природному камню и полнотелому кирпичу.
Характеристики
• исп. 1 – сталь, гальванически оцинкованная.
Особенности
• в комплекте с болтом;
• распорные язычки предотвращают проворачивание при монтаже;
• возможность многократного демонтажа;
• пластмассовая заглушка защищает от загрязнения буровой пылью.

Ø резьбы a	Длина анкера l, мм	Ø сверла b, мм	Длина гильзы i, мм	Глубина бурения h, мм	Макс. толщина закрепленного материала d, мм	Момент затяжки, Нм	Минимальное расстояние, мм		Допустимые нагрузки для бетона C 20/25, кН		Код, исп. 1
							между анкерами	от края	на вырыв*	срез	
M6	55	12	30	45	5	10	48	48	10,2	12,80	CM460645
M8	60	14	35	50	10	25	64	64	13,4	18,40	CM460850
M10	80	16	43	58	20	45	80	80	24,6	21,20	CM461065
M12	90	20	55	70	25	75	96	96	28,73	39,20	CM461275

* Даны значения для статических нагрузок

Усиленный анкер со шпилькой



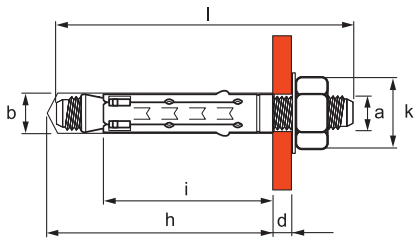

Назначение
• крепление тяжеловесных конструкций к бетону, природному камню и полнотелому кирпичу.
Характеристики
• исп. 1 – сталь, гальванически оцинкованная.
Особенности
• в комплекте со шпилькой и гайкой;
• распорные язычки предотвращают проворачивание при монтаже;
• возможность многократного демонтажа;
• пластмассовая заглушка защищает от загрязнения буровой пылью.

Ø резьбы a	Длина анкера l, мм	Ø сверла b, мм	Длина гильзы i, мм	Глубина бурения h, мм	Макс. толщина закрепленного материала d, мм	Момент затяжки, Нм	Минимальное расстояние, мм		Допустимые нагрузки для бетона C 20/25, кН		Код, исп. 1
							между анкерами	от края	на вырыв*	срез	
M6	60	12	30	45	10	5	48	48	10,2	12,80	CM470645
M8	70	14	35	50	15	15	64	64	13,4	18,40	CM470850
M10	90	16	43	58	15	30	80	80	24,6	21,20	CM471065
M12	100	20	55	70	20	50	96	96	28,7	39,20	CM471275

Усиленный клиновой анкер



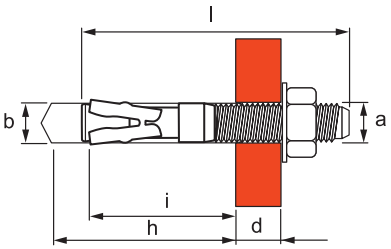

Назначение
• крепление тяжеловесных конструкций к бетону, природному камню.
Характеристики
• исп. 1 – сталь, гальванически оцинкованная;
• код, исп. 6 – нержавеющая сталь AISI 316L.
Особенности
• в комплекте с гайкой и шайбой;
• не требует соблюдения точной глубины сверления и очистки отверстия;
• высокая скорость монтажа.

Ø резьбы a	Длина анкера l, мм	Ø сверла b, мм	Глубина бурения h, мм	Макс. толщина закрепленного материала d, мм	Момент затяжки, Нм	Минимальное расстояние, мм		Допустимые нагрузки для бетона C 20/25, кН		Код, исп. 1	Код, исп. 6
						между анкерами	от края	на вырыв*	срез		
M6	45	6	41	10	10	48	48	4,7	5,60	CM480645	–
M6	55	6	41	20	10	48	48	7,4	5,60	CM480655	–
M8	50	8	48	10	20	64	64	7,2	11,20	CM480850	CM480850INOX316L
M8	53	8	48	10	20	64	64	7,8	11,20	CM480853	–
M8	65	8	48	25	20	64	64	12,0	11,20	CM480865	–
M10	60	10	48	10	45	80	80	11,3	18,40	CM481060	–
M10	75	10	60	25	45	80	80	14,8	18,40	CM481075	–
M10	80	10	65	30	45	80	80	15,0	18,40	–	CM481080INOX316L
M10	100	10	72	40	45	80	80	26,1	18,40	CM481001	
M10	110	10	82	42	45	80	80	27,0	18,40	CM481011	CM481011INOX316L
M10	132	10	104	44	45	80	80	17,8	18,40	–	CM481013INOX316L
M10	155	10			45	80	80	18,5	18,40	–	CM481015INOX316L
M12	75	12	72	10	65	96	96	19	26,60	CM481275	–
M12	100	12	72	40	65	96	96	22,9	26,60	CM481201	CM481201INOX316L
M16	125	16	91	45	120	128	128	28	43,20	CM481612	–

* Даны значения для статических нагрузок

Складной пружинный анкер со шпилькой



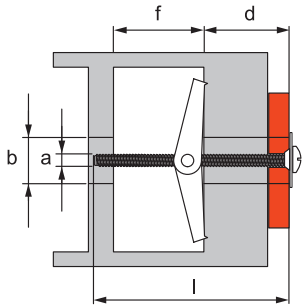

Назначение
• крепление к гипсокартону, ДСП и подобным тонкостенным конструкциям.
Характеристики
• исп. 1 – сталь, гальванически оцинкованная.
Особенности
• не требует соблюдения точной глубины сверления и очистки отверстия;
• высокая скорость монтажа.

Ø резьбы a	Длина l, мм	Ø сверла b, мм	Мин. глубина пустот f, мм	Макс. толщина закрепления d, мм	Нагрузка на вырыв, кН	Код, исп. 1
M3	95	10	25	60	0,4	CM500310
M3	95	12	28	57	0,4	CM500312
M4	95	14	32	53	0,4	CM500414

Складной пружинный анкер с кольцом



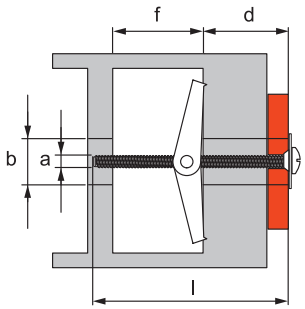

Назначение
• крепление к гипсокартону, ДСП и подобным тонкостенным конструкциям.
Характеристики
• исп. 1 – сталь, гальванически оцинкованная.
Особенности
• не требует соблюдения точной глубины сверления и очистки отверстия;
• высокая скорость монтажа.

Ø резьбы a	Длина l, мм	Ø сверла b, мм	Мин. глубина пустот f, мм	Макс. толщина закрепления d, мм	Нагрузка на вырыв, кН	Код, исп. 1
M3	65	10	25	35	0,4	CM510310
M3	65	12	28	33	0,4	CM510312
M4	65	14	32	31	0,5	CM510414

Складной пружинный анкер с крюком



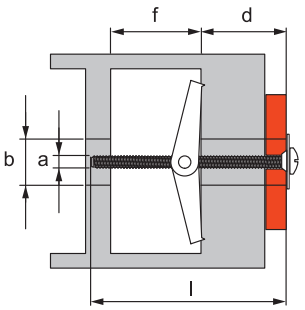

Назначение
• крепление к гипсокартону, ДСП и подобным тонкостенным конструкциям.
Характеристики
• исп. 1 – сталь, гальванически оцинкованная.
Особенности
• не требует соблюдения точной глубины сверления и очистки отверстия;
• высокая скорость монтажа.

Ø резьбы a	Длина l, мм	Ø сверла b, мм	Мин. глубина пустот f, мм	Макс. толщина закрепления d, мм	Нагрузка на вырыв, кН	Код, исп. 1
M4	65	14	32	31	0,5	CM520414

Складной пружинный анкер с винтом



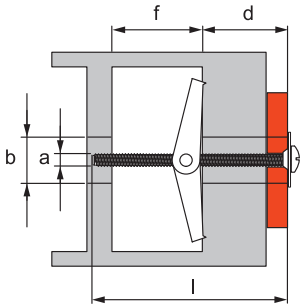

Назначение
• крепление к гипсокартону, ДСП и подобным тонкостенным конструкциям.
Характеристики
• исп. 1 – сталь, гальванически оцинкованная.
Особенности
• не требует соблюдения точной глубины сверления и очистки отверстия;
• высокая скорость монтажа.

Ø резьбы a	Длина l, мм	Ø сверла b, мм	Мин. глубина пустот f, мм	Макс. толщина закрепления d, мм	Нагрузка на вырыв, кН	Код, исп. 1
M3	75	12	25	45	0,4	CM530310
M4	75	14	32	40	0,5	CM530414

Складной анкер со шпилькой



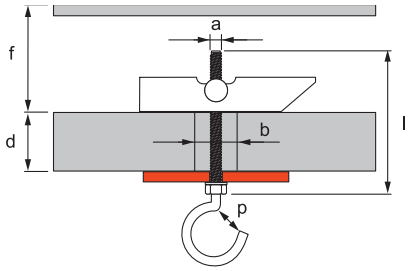

Назначение
• крепление к гипсокартону, ДСП и подобным тонкостенным конструкциям.
Характеристики
• исп. 1 – сталь, гальванически оцинкованная.
Особенности
• не требует соблюдения точной глубины сверления и очистки отверстия;
• высокая скорость монтажа.

Ø резьбы a	Длина l, мм	Ø сверла b, мм	Мин. глубина пустот f, мм	Макс. толщина закрепления d, мм	Нагрузка на вырыв, кН	Код, исп. 1
M6	100	16	69	31	0,72	CM540616

Складной анкер с крюком



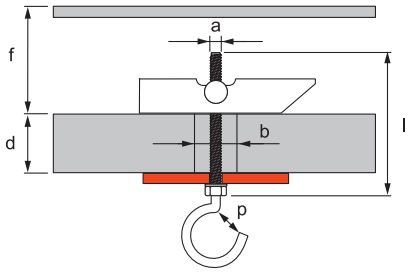

Назначение
• крепление к гипсокартону, ДСП и подобным тонкостенным конструкциям.
Характеристики
• исп. 1 – сталь, гальванически оцинкованная.
Особенности
• не требует соблюдения точной глубины сверления и очистки отверстия;
• высокая скорость монтажа.

Ø резьбы a	Длина l, мм	Ø сверла b, мм	Мин. глубина пустот f, мм	Макс. толщина закрепления d, мм	Нагрузка на вырыв, кН	Код, исп. 1
M6	100	16	69	31	0,72	CM550616

Анкер-клин потолочный



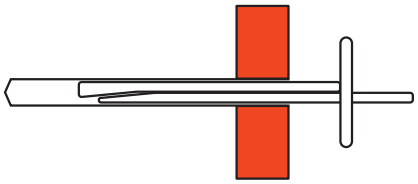

Назначение
• крепление легких конструкций к бетону, природному камню и полнотелому кирпичу.
Характеристики
• исп. 1 – сталь, гальванически оцинкованная.
Особенности
• высокая скорость монтажа;
• монтаж несъемный.

Размер, мм	Ø светла, мм	Глубина, бурения, мм	Глубина анкеровки, мм	Минимальное расстояние, мм		Допустимые нагрузки для бетона С 20/25, кН		Код, исп. 1
				между анкерами	от края	на вырыв	срез	
6×35	6	45	32	200	100	5,6	100	CM490635
6×65	6	75	32	200	100	10,0	100	CM490665

Металлический дюбель для пустотелых конструкций



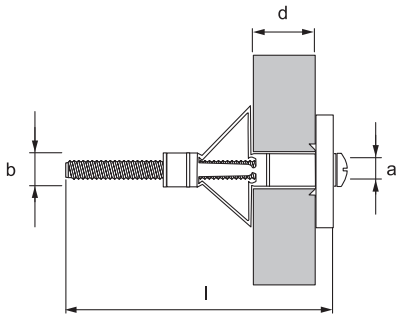

Назначение
• крепление к гипсокартону, ДСП и подобным тонкостенным конструкциям.
Характеристики
• исп. 1 – сталь, гальванически оцинкованная.
Особенности
• высокая прочность крепления достигается за счет надежного контакта опорных элементов с задней поверхностью панели;
• бортик дюбеля защищает его от проваливания в отверстие;
• острые зубцы, расположенные на стопорном бортике, предотвращают проворачивание дюбеля.

Обозначение a	Длина l, мм	Ø сверла b, мм	Толщина плиты для закрепления дюбеля d, мм	Нагрузка на вырыв, кН гипсокартон, 13 мм	Код, исп. 1
M4×20	28	7	0–4	0,1	CM560420
M4×32	41	7	3–9	0,1	CM560432
M4×38	47	7	8–15	0,1	CM560438
M4×45	54	7	16–21	0,1	CM560445
M4×59	67	7	24–34	0,1	CM560459
M5×52	60	9	9–21	0,2	CM560552
M5×65	74	9	24–32	0,2	CM560565
M6×52	60	10	9–21	0,2	CM560652
M6×65	74	10	24–32	0,2	CM560665

Саморез с дюбелем С



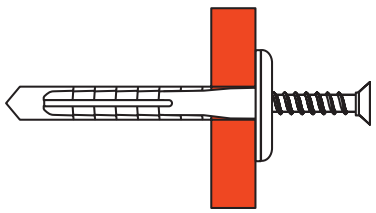

Назначение
• крепление легких конструкций к бетону, природному камню и полнотелому кирпичу.
Характеристики
• исп. 1 – сталь, гальванически оцинкованная.
Особенности
• высокая скорость монтажа;
• крышка закрывает шляпку самореза.

Размеры самореза, мм	Длина дюбеля, мм	Ø дюбеля / Ø сверла, мм	Тип дюбеля	Код, исп. 1
4×35	35	6	C6	CM06520

Саморез с дюбелем V



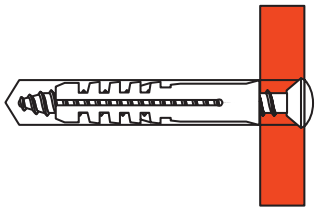

Назначение
• крепление легких конструкций к бетону, природному камню и полнотелому кирпичу.
Характеристики
• исп. 1 – сталь, гальванически оцинкованная.
Особенности
• высокая скорость монтажа;
• не требует соблюдения точной глубины сверления и очистки отверстия.

Размеры самореза, мм	Длина дюбеля, мм	Ø дюбеля / Ø сверла, мм	Тип дюбеля	Код, исп. 1
4×30	25	5	V5	CM06521
4,5×40	30	6	V6	CM06522
5×50	40	8	V8	CM06523

Саморез с дюбелем F



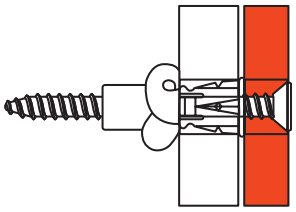

Назначение
• крепление легких конструкций к бетону, природному камню и полнотелому кирпичу.
Характеристики
• исп. 1 – сталь, гальванически оцинкованная.
Особенности
• высокая скорость монтажа;
• не требует соблюдения точной глубины сверления и очистки отверстия.

Размеры самореза, мм	Длина дюбеля, мм	Ø дюбеля / Ø сверла, мм	Тип дюбеля	Код, исп. 1
3,5×50	35	6	F6	CM06541
4×50	50	8	F8	CM06542

Винт с дюбелем M



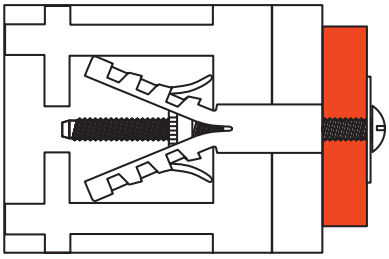

Назначение
• крепление легких конструкций к бетону, природному камню, полнотелому и пустотелому кирпичу.
Характеристики
• исп. 1 – сталь, гальванически оцинкованная.
Особенности
• высокая скорость монтажа;
• не требует соблюдения точной глубины сверления и очистки отверстия.

Размеры винта	Длина дюбеля, мм	Ø дюбеля / Ø сверла, мм	Тип дюбеля	Код, исп. 1
M4×45	40	8	M8	06551
M4×50	50	8	M8	06552

Металлические дюбели для газобетона



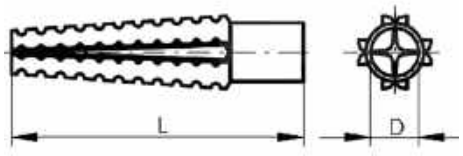

Назначение
• для крепления саморезов/болтов в газобетон.
Характеристики
• исп. 1 – сталь, гальванически оцинкованная.
Особенности
• при работе с газобетоном необходимо использовать безударное сверление;
• не рекомендуется использовать для нагрузок на вырыв;
• дюбели с диаметрами 5 и 6 в большинстве случаев можно забить в газобетон без предварительного сверления.

D, мм	L, мм	Код, исп. 1
5	30	CM280530
6	32	CM280632
8	38	CM280838
8	60	CM280860
10	60	CM281060

Такелаж

Крепеж для троса к балке горизонтальный



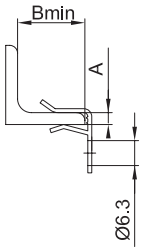

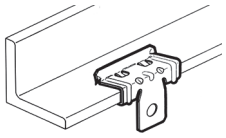

Назначение
• монтаж на балку в горизонтальной плоскости (сбоку) для последующего крепления троса или цепи.
Характеристики
• исп. 1 – сталь, гальванически оцинкованная.
Особенности
• в зависимости от толщины балки необходимо использовать различные позиции;
• возможность многократного демонтажа конструкции;
• покрытие "Geomet" или его аналоги классом стойкости к коррозии не ниже 6 по ГОСТ Р 52868.

Толщина балки A, мм	B, мм	Нагрузка, кг	Код, исп. 1
1,5–4	18	70	CM611003
4–10	25	90	CM611008
10–15	25	90	CM611014
15–20	25	90	CM611020

Крепеж для троса к балке, вертикальный



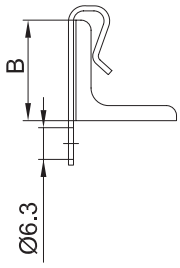

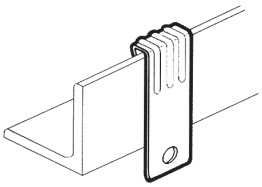

Назначение
• монтаж на балку в вертикальной плоскости (сверху) для последующего крепления троса или цепи.
Характеристики
• исп. 1 – сталь, гальванически оцинкованная.
Особенности
• в зависимости от толщины балки необходимо использовать различные позиции;
• возможность многократного демонтажа конструкции;
• покрытие "Geomet" или его аналоги классом стойкости к коррозии не ниже 6 по ГОСТ Р 52868.

Толщина балки A, мм	B, мм	Нагрузка, кг	Код, исп. 1
1,5–5	30	70	CM612006
5–7	30	70	CM612007

Крепеж для хомута к балке горизонтальный



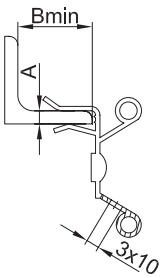

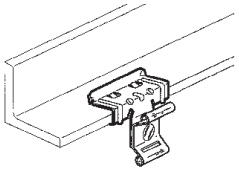

Назначение
• монтаж на балку в горизонтальной плоскости (сбоку) для последующего крепления труб/кабелей при помощи хомута.
Характеристики
• исп. 1 – сталь, гальванически оцинкованная.
Особенности
• в зависимости от толщины балки, необходимо использовать различные позиции;
• возможность многократного демонтажа конструкции;
• покрытие "Geomet" или его аналоги классом стойкости к коррозии не ниже 6 по ГОСТ Р 52868.

Толщина балки A, мм	B, мм	Нагрузка, кг	Код, исп. 1
1,5–4	18	15	CM613004
4–10	25	15	CM613010
10–15	25	15	CM613015
15–20	25	15	CM613020

Крепеж для хомута к балке, вертикальный



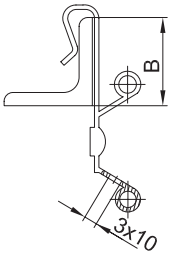

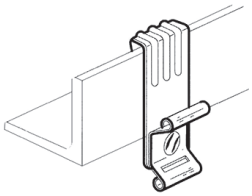

Назначение
• монтаж на балку в вертикальной плоскости (сверху) для последующего крепления труб/кабелей при помощи хомута.
Характеристики
• исп. 1 – сталь, гальванически оцинкованная.
Особенности
• в зависимости от толщины балки необходимо использовать различные позиции;
• возможность многократного демонтажа конструкции;
• покрытие "Geomet" или его аналоги классом стойкости к коррозии не ниже 6 по ГОСТ Р 52868.

Толщина балки A, мм	B, мм	Нагрузка, кг	Код, исп. 1
1,5–5	30	70	CM619005
5–7	30	70	CM619007

Крепеж для шпильки к балке, горизонтальный



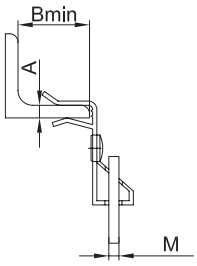

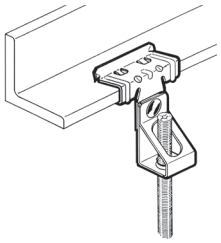

Назначение
• монтаж на балку в горизонтальной плоскости (сбоку) для последующего крепления шпильки.
Характеристики
• исп. 1 – сталь, гальванически оцинкованная.
Особенности
• в зависимости от толщины балки необходимо использовать различные позиции;
• возможность многократного демонтажа конструкции;
• покрытие "Geomet" или его аналоги классом стойкости к коррозии не ниже 6 по ГОСТ Р 52868.

Толщина балки A, мм	B, мм	Нагрузка, кг	Код, исп. 1		
			для шпильки M6	для шпильки M8	для шпильки M10
1,5–4	18	70	CM614604	CM614804	CM614104
4–10	25		CM614610	CM614810	CM614110
10–15			CM614615	CM614815	CM614115
15–20			CM614620	CM614820	CM614120

Крепеж для шпильки к балке, вертикальный



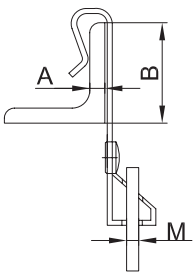

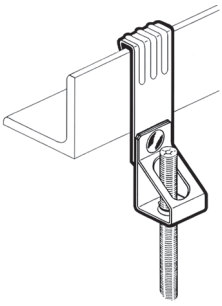

Назначение
• монтаж на балку в вертикальной плоскости (сверху) для последующего крепления шпильки.
Характеристики
• исп. 1 – сталь, гальванически оцинкованная.
Особенности
• в зависимости от толщины балки необходимо использовать различные позиции;
• возможность многократного демонтажа;
• покрытие "Geomet" или его аналоги классом стойкости к коррозии не ниже 6 по ГОСТ Р 52868.

Толщина балки A, мм	B, мм	Нагрузка, кг	Код, исп. 1		
			для шпильки M6	для шпильки M8	для шпильки M10
1,5–5	30	70	CM620605	CM620805	CM620105
5–7			CM620607	CM620807	CM620107

Крепеж для монтажной ленты к балке, горизонтальный



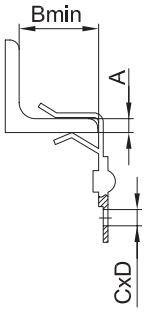

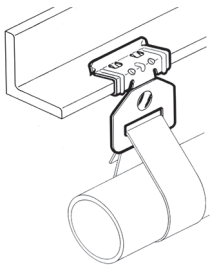

Назначение
• монтаж на балку в горизонтальной плоскости (сбоку) для последующего крепления труб/кабелей при помощи монтажной ленты.
Характеристики
• исп. 1 – сталь, гальванически оцинкованная.
Особенности
• в зависимости от толщины балки необходимо использовать различные позиции;
• возможность многократного демонтажа конструкции;
• покрытие "Geomet" или его аналоги классом стойкости к коррозии не ниже 6 по ГОСТ Р 52868.

Толщина балки A, мм	B, мм	C×D, мм	Нагрузка, кг	Код, исп. 1
1,5–4	18	28×6,5	45	CM616004
4–10	25	28×6,5	45	CM616010
10–15	25	28×6,5	45	CM616015
15–20	25	28×6,5	45	CM616020

Держатель для крепления трубы к балке



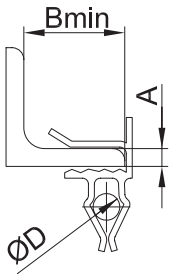

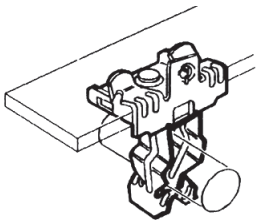

Назначение
• монтаж на балку в горизонтальной плоскости (сбоку) для последующего крепления труб/кабелей.
Характеристики
• исп. 1 – сталь, гальванически оцинкованная.
Особенности
• в зависимости от толщины балки необходимо использовать различные позиции;
• возможность многократного демонтажа конструкции;
• покрытие "Geomet" или его аналоги классом стойкости к коррозии не ниже 6 по ГОСТ Р 52868.

Толщина балки A, мм	B, мм	D, мм	Нагрузка, кг	Код, исп. 1
4–10	35	18–22	11	CM618122
4–10	35	22–30	11	CM618130
4–10	35	30–35	11	CM618135
10–15	35	18–22	11	CM618222
10–15	35	22–30	11	CM618230
10–15	35	30–35	11	CM618235
15–20	35	18–22	11	CM618322
15–20	35	22–30	11	CM618330
15–20	35	30–35	11	CM618335

Клипса для крепления трубы к балке



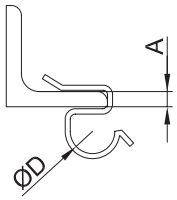

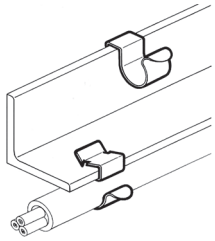

Назначение
• монтаж на балку в горизонтальной плоскости (сбоку), либо на верхнюю кромку для крепления труб/кабелей.
Характеристики
• исп. 1 – сталь, гальванически оцинкованная.
Особенности
• в зависимости от толщины балки необходимо использовать различные позиции;
• возможность многократного демонтажа конструкции;
• покрытие "Geomet" или его аналоги классом стойкости к коррозии не ниже 6 по ГОСТ Р 52868.

Толщина балки A, мм	D, мм	Код, исп. 1
1–4	8–9	CM617409
1–4	10–11	CM617411
1–4	12–14	CM617414
1–4	15–18	CM617418
1–4	19–24	CM617424
1–4	25–30	CM617430
4–7,5	8–9	CM617709
4–7,5	10–11	CM617711
4–7,5	12–14	CM617714
4–7,5	15–18	CM617718
4–7,5	19–24	CM617724
4–7,5	25–30	CM617730
7,5–12	8–9	CM617109
7,5–12	10–11	CM617111
7,5–12	12–14	CM617114
7,5–12	15–18	CM617118
7,5–12	19–24	CM617124
7,5–12	25–30	CM617130

Цепь



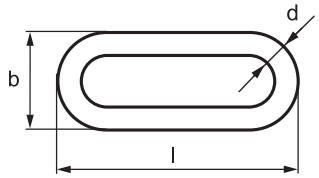

Назначение
• подвес малонагруженных кабельных трасс.
Характеристики
• исп. 1 – сталь, гальванически оцинкованная.
Особенности
• высокая скорость монтажа;
• возможность организации подвеса на большой высоте.

Толщина d, мм	Длина l, мм	Ширина b, мм	Нагрузка, кг	Код, исп. 1
2,5	29	10	55	CM610010

S-образный крюк



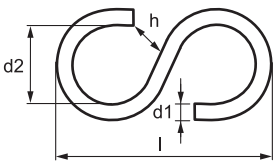

Назначение
• соединение цепей между собой.
Характеристики
• исп. 1 – сталь, гальванически оцинкованная.
Особенности
• высокая скорость монтажа;
• возможность многократного демонтажа конструкции.

Толщина d1, мм	Длина l, мм	Ширина d2, мм	Зазор h, мм	Нагрузка, кг	Код, исп. 1
5	43	13	6	135	CM610020

Соединитель цепей



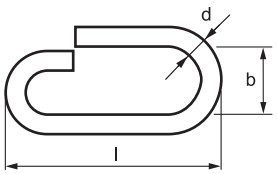

Назначение
• соединение цепей между собой, крепление цепи к перфорированным лоткам.
Характеристики
• исп. 1 – сталь, гальванически оцинкованная.
Особенности
• высокая скорость монтажа;
• возможность многократного демонтажа конструкции.

Толщина d, мм	Длина l, мм	Ширина b, мм	Код, исп. 1
4	30	9	CM610030

Лента монтажная



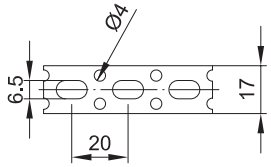

Назначение
• крепление монтажных конструкций или кабельных трасс к потолку или стене.
Характеристики
• исп. 1 – сталь, гальванически оцинкованная.
Особенности
• простота монтажа;
• возможность организации подвеса на большой высоте.

Ширина b, мм	Монтажный размер d1, мм	Монтажный размер d2, мм	Толщина, мм	Шаг отверстий, мм	Нагрузка, кг	Код, исп. 1
17	6	4	0,6	20	50	CM610040
25	9	4	0,8	33	75	CM610050

Струбцина



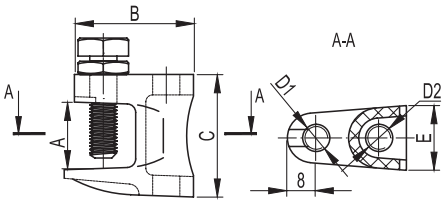

Назначение
• вертикальное крепление шпилек к швеллеру при невозможности производить сверлильные или сварочные работы.
Характеристики
• исп. 1 – сталь, гальванически оцинкованная.
Особенности
• простота монтажа;
• возможность многократного демонтажа конструкции.

Обозначение D2, мм	Зазор A, мм	Резьба D1, мм	Длина B, мм	Ширина E, мм	Высота C, мм	Нагрузка, кг	Код, исп. 1	Код, исп. 2
M6	18	M8	35	19	36	120	CM300600	–
M8	18	M8	35	19	36	180	CM300800	CM300800HDZ
M10	20	M10	40	22	42	250	CM301000	–
M12	26	M10	48,5	24	54	350	CM301200	–

Закрывающая струбцина



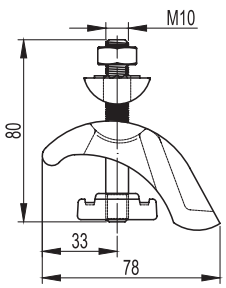

Назначение
• крепление к двустороннему швеллеру (двутавровой балке) монтажного профиля без сверлильных или сварочных работ.
Характеристики
• исп. 1 – сталь, гальванически оцинкованная.
Особенности
• простота монтажа;
• возможность многократного демонтажа конструкции.

Обозначение	Зазор максимальный, мм	Нагрузка, кг	Код, исп. 1
M10	30	1500	CM301001

Трос стальной DIN 3055



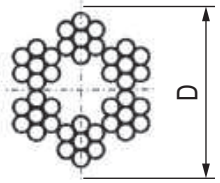

Назначение
• применяется для подвеса металлоконструкций и монтажных аксессуаров.
Характеристики
• исп. 1 – сталь, гальванически оцинкованная.
Особенности
• простота и высокая скорость монтажа.

Толщина троса, мм	Нагрузка, кг	Код, исп. 1
2	48	CM625502
3	108	CM625503
4	192	CM625504
5	300	CM625505
6	432	CM625506

Коуш для троса DIN 6899



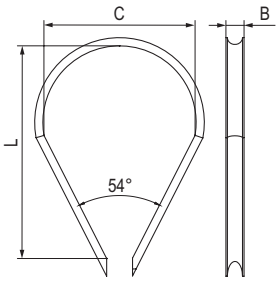

Назначение
• используется при создании петель стальных канатов и тросов, а также для защиты от перетирания в участках сгиба петель;
• применяется при такелажных работах, монтажных работах, креплении к тросу крюков, монтажных блоков.
Характеристики
• исп. 1 – сталь, гальванически оцинкованная.
Особенности
• простота и высокая скорость монтажа;
• возможность многократного демонтажа конструкции.

Толщина троса, мм	L, мм	Шт./упак.	Вес упаковки, кг	Код, исп. 1
2 или 3	18	200	3,16	CM621003
4	21	200	10,40	CM621004
5	25	100	8,20	CM621005
6	30	100	11,86	CM621006

Зажим для троса DIN 741



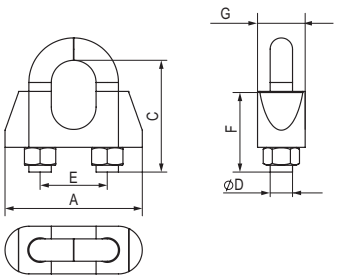

Назначение
• применяется для создания петель на концах тросов и для соединения тросов между собой.
Характеристики
• исп. 1 – сталь, гальванически оцинкованная.
Особенности
• простота и высокая скорость монтажа;
• возможность многократного демонтажа конструкции.

Толщина троса, мм	C, мм	E, мм	Код, исп. 1
3	16,6	9	CM624003
5	19,55	11	CM624005
6	23,65	13	CM624006

Зажим для троса Simplex



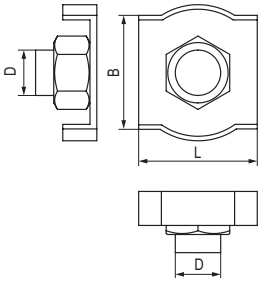

Назначение
• позволяет удлинять стальной трос, делать на концах петли и проушины;
• используется при проведении общестроительных, монтажных и такелажных работ.
Характеристики
• исп. 1 – сталь, гальванически оцинкованная.
Особенности
• простота и высокая скорость монтажа;
• возможность многократного демонтажа конструкции.

Толщина троса, мм	D	L, мм	B, мм	Код, исп. 1
2	M4	15	11,5	CM622002
3	M4	18	14,5	CM622003
4	M5	20	16,5	CM622004
5	M5	24	20,0	CM622005
6	M6	29	24,5	CM622006

Зажим для троса Duplex



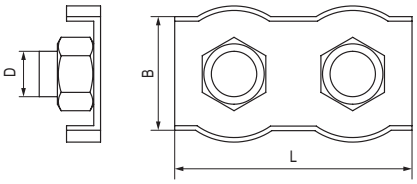

Назначение
• позволяет производить удлинение и соединение тросов, делать на концах петли и проушины;
• используется при проведении общестроительных, монтажных и такелажных работ.
Характеристики
• исп. 1 – сталь, гальванически оцинкованная.
Особенности
• простота и высокая скорость монтажа;
• возможность многократного демонтажа конструкции;
• двойной зажим Duplex гораздо прочнее одинарного зажима Simplex при сращивании сростов.

Толщина троса, мм	L, мм	B, мм	Код, исп. 1
2	38	7,5	CM623002
3	38	10	CM623003
4	47	12	CM623004
5	51	14	CM623005
6	63	17	CM623006

Рым-болт DIN 580



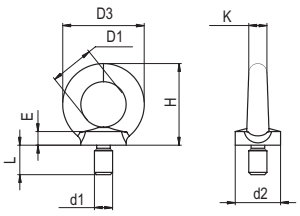

Назначение
• применяется для крепления канатов и тросов к грузам, а также для подвеса и закрепления конструкций.
Характеристики
• исп. 1 – сталь, гальванически оцинкованная.

Ø резьбы	H, мм	d1, мм	Нагрузка, кг	Код, исп. 1
M6	31	16	80	CM610061
M8	36	20	140	CM610062
M10	45	25	230	CM610063
M12	53	30	340	CM610064
M16	62	35	700	CM610065

Рым-гайка DIN 582



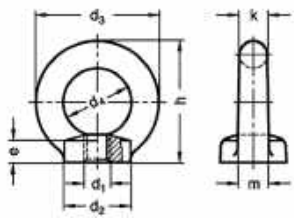

Назначение
• применяется для крепления канатов и тросов к грузам, а также для подвеса и закрепления конструкций.
Характеристики
• исп. 1 – сталь, гальванически оцинкованная.

Ø резьбы	H, мм	D4, мм	Нагрузка, кг	Код, исп. 1
M6	30	16	50	CM609006
M8	36	20	100	CM609008
M10	45	25	170	CM609010
M12	53	30	240	CM609012
M16	62	40	500	CM609016

Талреп DIN 1480 RR "кольцо-кольцо"



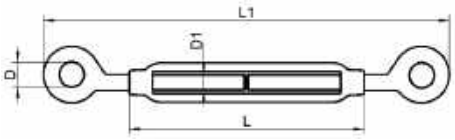

Назначение
• позволяет регулировать натяжение и выбирать оптимальную слабину тросов и канатов.
Характеристики
• исп. 1 – сталь, гальванически оцинкованная.
Особенности
• с одной стороны имеет обратную резьбу;
• по запросу возможен заказ других типоразмеров.

Ø резьбы	L, мм	D, мм	Нагрузка, кг	Код, исп. 1
M6	90	10	200	CM630006
M8	120	12	350	CM630008

Талреп DIN 1480 HH "крюк-крюк"



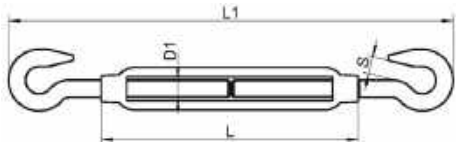

Назначение
• позволяет регулировать натяжение и выбирать оптимальную слабину тросов и канатов.
Характеристики
• исп. 1 – сталь, гальванически оцинкованная.
Особенности
• с одной стороны имеет обратную резьбу;
• по запросу возможен заказ других типоразмеров.

Ø резьбы	L, мм	S, мм	Нагрузка, кг	Код, исп. 1
M6	90	8	200	CM628006
M8	120	9	350	CM628008

Талреп DIN 1480 HR "крюк-кольцо"



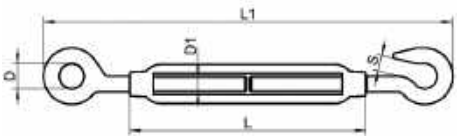

Назначение
• позволяет регулировать натяжение и выбирать оптимальную слабину тросов и канатов.
Характеристики
• исп. 1 – сталь, гальванически оцинкованная.
Особенности
• с одной стороны имеет обратную резьбу;
• по запросу возможен заказ других типоразмеров.

Ø резьбы	L, мм	D, мм	S, мм	Нагрузка, кг	Код, исп. 1
M5	70	7	6	100	CM629005
M6	90	10	8	200	CM629006
M8	120	12	9	350	CM629008

Вертлюг "петля-вилка"



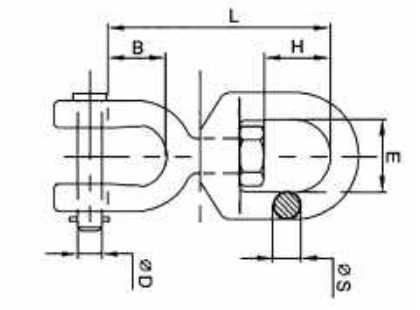

Назначение
• применяется в тех случаях, когда необходимо обеспечить свободу вращения вокруг оси;
• в составе цепи, если есть вероятность ее скручивания.
Характеристики
• исп. 1 – сталь, гальванически оцинкованная.
Особенности
• одно кольцо вращается независимо относительно другого.

L, мм	D, мм	S, мм	H, мм	B, мм	Нагрузка, кг	Код, исп.1
75	8	8	21	13	580	CM632006
92	10	10	24	16	1040	CM632008

Вертлюг "петля-петля"



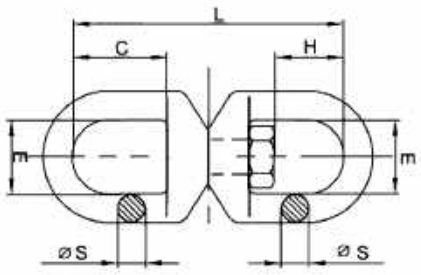

Назначение
• применяется в тех случаях, когда необходимо обеспечить свободу вращения вокруг оси;
• в составе цепи, если есть вероятность ее скручивания.
Характеристики
• исп. 1 – сталь, гальванически оцинкованная.
Особенности
• одно кольцо вращается независимо относительно другого.

L, мм	S, мм	C, мм	H, мм	Нагрузка, кг	Код, исп.1
90	8	32	21	580	CM633006
110	10	38	24	1040	CM633008

Карабин DIN 5299C (пожарный)



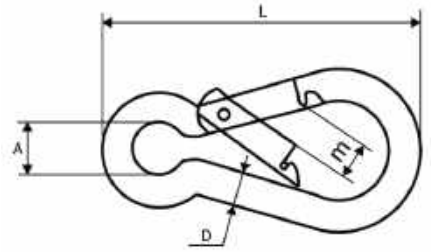

Назначение
• применяется для быстрого, простого, надежного, разъемного соединения между собой цепей, тросов, веревок, ремней и т.п., а также для крепления их к различным конструкциям и основаниям.
Характеристики
• исп. 1 – сталь, гальванически оцинкованная.
Особенности
• не предназначен для подъема грузов.

D×L, мм	A, мм	m, мм	Нагрузка, кг	Код, исп. 1
4×40	6	6	80	CM626004
5×50	8	7	100	CM626005
6×60	9	8	120	CM626006

Карабин с фиксатором DIN 5299D



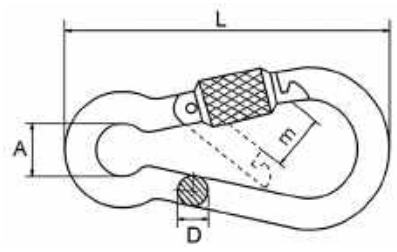

Назначение
• применяется для быстрого, простого, надежного, разъемного соединения между собой цепей, тросов, веревок, ремней и т.п., а также для крепления их к различным конструкциям и основаниям.
Характеристики
• исп. 1 – сталь, гальванически оцинкованная.
Особенности
• не предназначен для подъема грузов.

D×L, мм	A, мм	m, мм	Нагрузка, кг	Код, исп.1
4×40	6	6	80	CM627004
5×50	8	7	100	CM627005
6×60	9	8	120	CM627006

Такелажная скоба DIN 82101



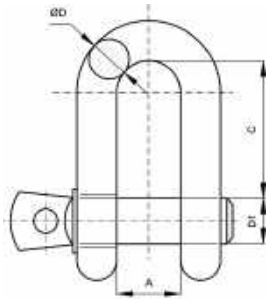

Назначение
• соединяет цепи или тросы между собой или с неподвижными основами.
Характеристики
• исп. 1 – сталь, гальванически оцинкованная.

Ø D1, мм	C, мм	D, мм	A, мм	Нагрузка, кг	Код, исп. 1
5	15	M5	7	100	CM631005
6	18	M6	8	160	CM631006
8	24	M8	11	250	CM631008

Крепление к профнастилу потолочное



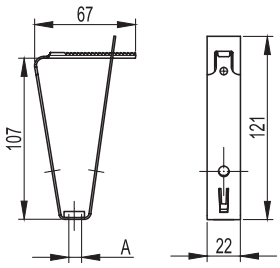

Назначение
• подвес шпильки к потолку из профнастила.
Характеристики
• толщина – 1 мм;
• исп. 1 – сталь, гальванически оцинкованная.
Особенности
• используется с профнастилом шириной 50 мм.

Обозначение A	Код, исп. 1
M8	CM310800
M10	CM311000

Крепление к профнастилу V-образное



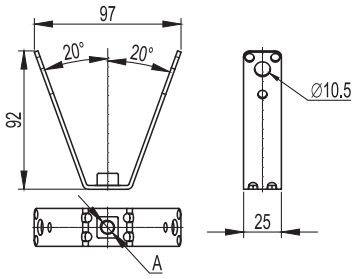

Назначение
• подвес шпильки к потолку из профнастила.
Характеристики
• толщина – 2,5 мм;
• исп. 1 – сталь, гальванически оцинкованная.
Особенности
• используется с профнастилом шириной 50–100 мм.

Обозначение A	Код, исп. 1
M8	CM330800
M10	CM331000

Схема монтажа крепления к профнастилу

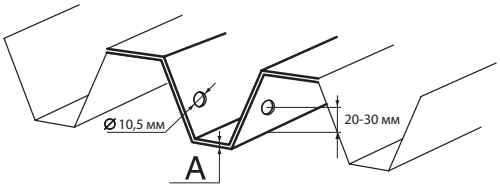

Толщина профнастила A, мм	Нагрузка, кг
0,63 - 0,70	60
0,70 - 0,80	70
0,80 - 1,00	80
1,00 - 1,20	100
1,20 - 1,50	120
> 1,50	150

Инструмент

Инструмент фиксирующий, для металлических дюбелей



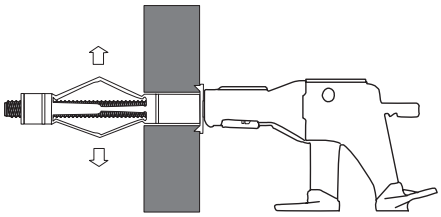

Назначение
• монтаж металлических дюбелей.
Характеристики
• для всех типоразмеров металлических дюбелей.
Особенности
• индивидуальная упаковка.

Вес упаковки, кг	Код
0,44	CMT00001

Инструмент для монтажа забивного анкера



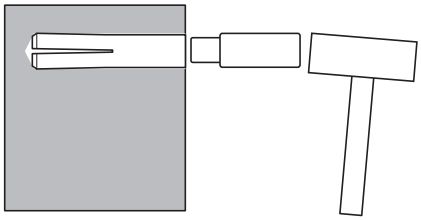

Назначение
• для посадки стальных забиваемых анкеров в просверленное отверстие.
Характеристики
• для анкеров от М6 до М16.
Особенности
• индивидуальная упаковка.

Вес упаковки, кг	Код
1,14	CMT00002

Инструкции по монтажу

Стальной забивной анкер

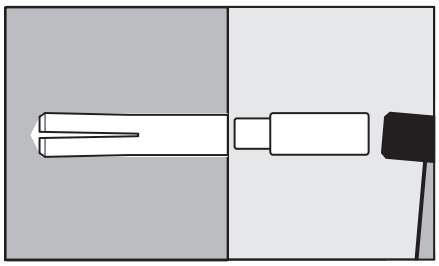

1. Установить анкер
Просверлить отверстие по размерам, указанным изготовителем. Очистить отверстие. Вставить анкер в отверстие, расклинить с помощью молотка и специального инструмента

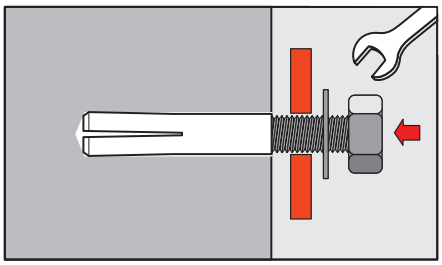

2. Закрепить монтируемую деталь
Ввинтить болт, винт или шпильку с навешенной на них монтируемой деталью

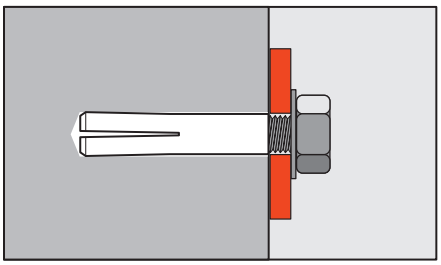

3. Окончательно зафиксировать
При ввинчивании болта, винта или шпильки происходит дополнительное распирание и фиксация

Латунный разрезной анкер

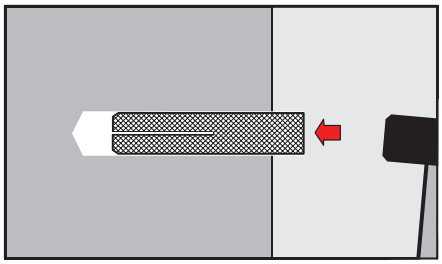

1. Установить анкер
Просверлить отверстие по размерам, указанным изготовителем. Очистить отверстие. Вставить анкер в отверстие и забить его

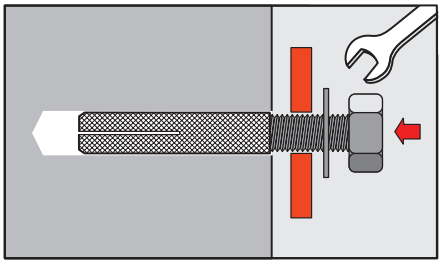

2. Закрепить монтируемую деталь
Ввинтить болт, винт или шпильку с навешенной на них монтируемой деталью

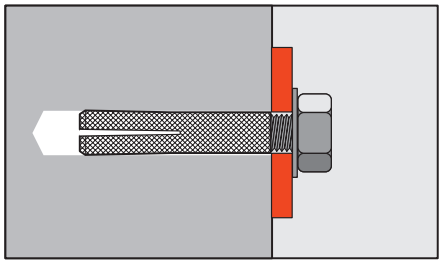

3. Окончательно зафиксировать
При ввинчивании болта, винта или шпильки происходит дополнительное распирание и фиксация

Стандартный клиновый анкер, усиленный

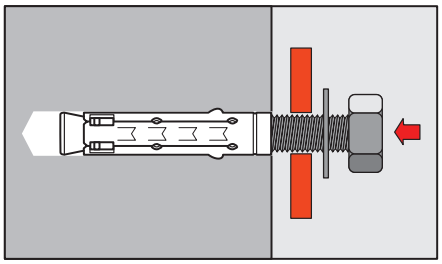

1. Установить анкер
Просверлить отверстие по размерам, указанным изготовителем. Очистить отверстие. Вставить анкер в отверстие и забить его

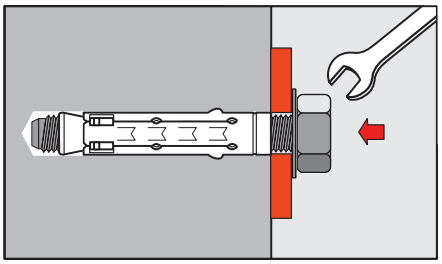

2. Закрепить монтируемую деталь
Установить монтируемую деталь и зафиксировать ее с помощью болта, винта или шпильки и гайки

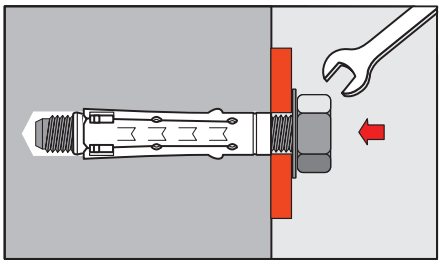

3. Окончательно зафиксировать
При затягивании болта, винта или гайки происходит дополнительное распирание и фиксация анкера

Складной анкер для пустотелых конструкций (со шпилькой, крюком, кольцом, винтом)

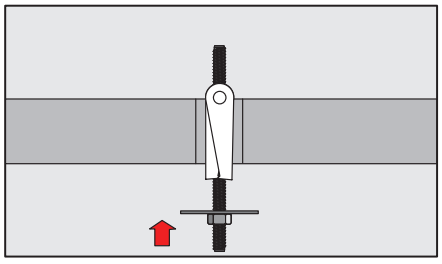

1. Установить анкер
Просверлить отверстие по размерам, указанным изготовителем. Вставить анкер в отверстие и забить его

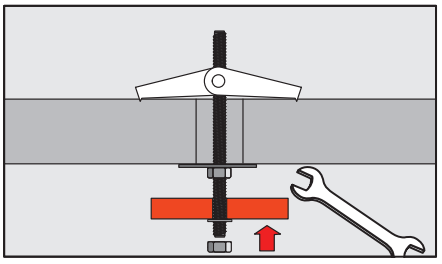

2. Закрепить монтируемую деталь
В пустоте стопорные крылья под воздействием пружины открываются

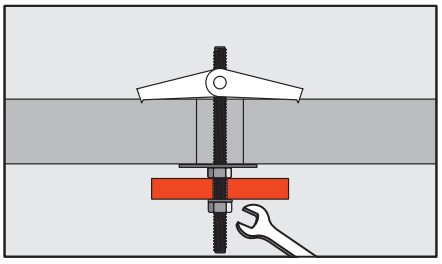

3. Окончательно зафиксировать
При затягивании гайки происходит окончательная фиксация анкера

Анкер-клин потолочный

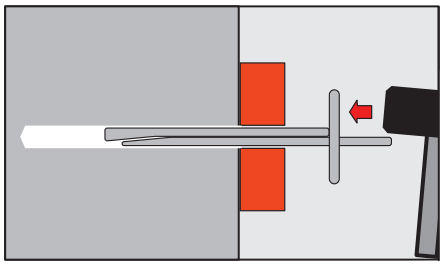

1. Установить анкер
Просверлить отверстие по размерам, указанным изготовителем, и очистить его. Установить потолочный дюбель, пропустив его сквозь монтируемую деталь. Забить анкер в просверленное отверстие

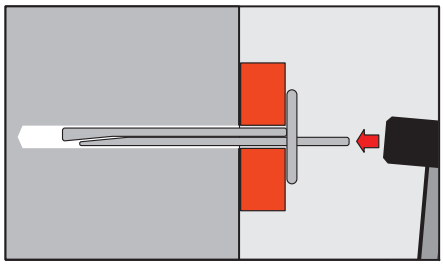

2. Закрепить монтируемую деталь
При монтаже клиновидные части анкера смещаются относительно друг друга и распираются в просверленном отверстии, осуществляя крепление с высокой степенью надежности

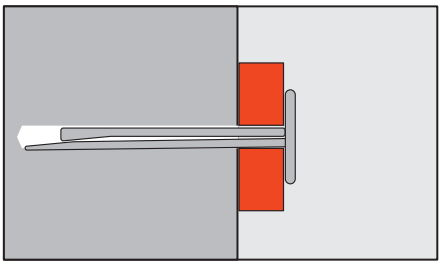

3. Окончательно зафиксировать
Зафиксировать анкер, забив клин заподлицо со стопорной шляпкой

Анкер для пустотелых плит

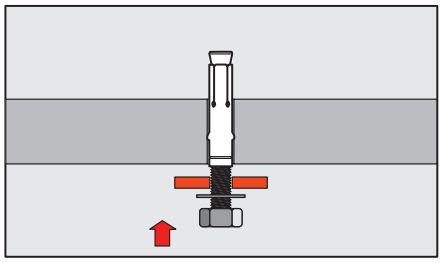

1. Установить анкер
Просверлить отверстие по размерам, указанным изготовителем. Очистить отверстие. Вставить анкер в отверстие и забить его

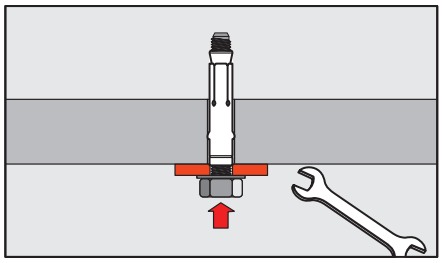

2. Закрепить монтируемую деталь
Установить монтируемую деталь и зафиксировать ее с помощью болта, винта или шпильки и гайки

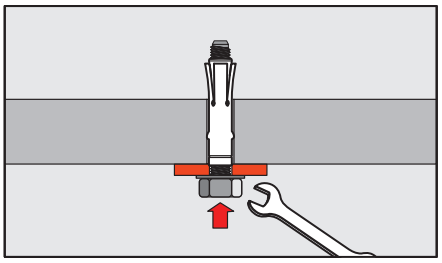

3. Окончательно зафиксировать
При затягивании болта, винта или гайки происходит дополнительное распирание и фиксация анкера

Металлический дюбель для пустотелых конструкций

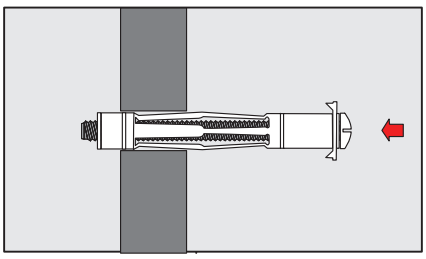

1. Установить дюбель
Просверлить отверстие по размерам, указанным изготовителем. Вставить дюбель в отверстие и забить его

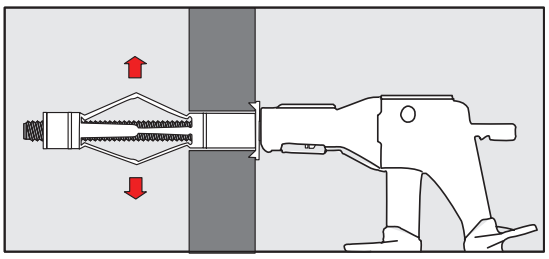

2. Зафиксировать дюбель
При помощи специальных монтажных клещей зафиксировать дюбель

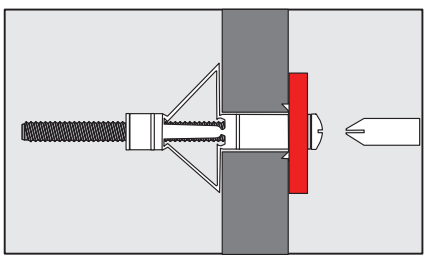

3. Закрепить монтируемую деталь
При помощи отвертки или шуруповерта зафиксировать монтируемую деталь

VULCAN

Огнестойкие решения "Vulcan"

Система огнестойких проходок 28.2
Проходка из двухкомпонентной пены 28.4
Проходка из подушек 28.6
Проходка из пеноблоков 28.7
Проходка из минеральных плит 28.8
Комбинированная проходка из плит различного состава 28.9
Дополнительные компоненты 28.11
Система модульных проходок 28.12
Рамы 28.13
Модули 28.18
Аксессуары 28.20
Круглые проходки 28.22
Гильзы 28.24
Огнестойкий кабельный короб 28.27
Огнестойкие плиты 28.29
Монтажные элементы 28.30
Дополнительные компоненты 28.31
Огнестойкие кабельные линии 28.32
Огнестойкие ответвительные коробки 28.34
Система огнестойких перегородок 28.38
Огнестойкие перегородки DD 28.39
Огнестойкие перегородки DV 28.40



Система огнестойких проходок

Технический регламент Евразийского экономического союза
"О требованиях к средствам обеспечения пожарной безопасности и пожаротушения" (ТР ЕАЭС 043/2017), п. 77:
"Узлы пересечения противопожарных преград кабельными изделиями, шинопроводами, герметичными кабельными вводами, муфтами и трубопроводами инженерных систем зданий и сооружений должны обеспечивать предотвращение распространения опасных факторов пожара в примыкающие помещения в течение нормируемого времени в соответствии с их классификацией по пределам огнестойкости".

Федеральный закон от 22 июля 2008 г. N 123-ФЗ
"Технический регламент о требованиях пожарной безопасности", Статья 82, п. 7:
"...В местах прохождения кабельных каналов, коробов, кабелей и проводов через строительные конструкции с нормируемым пределом огнестойкости должны быть предусмотрены кабельные проходки с пределом огнестойкости не ниже предела огнестойкости данных конструкций".

Кабельные проходки – это общее название заделки мест прохождения кабеленесущих систем, металлических гильз и одиночных кабелей через стены, потолочные перекрытия либо специальные противопожарные преграды с нормируемым пределом огнестойкости. Заделка кабельной проходки может выполняться различными способами и с применением различных материалов.

Основные требования, предъявляемые к кабельным проходкам в нормативных документах:
- предел огнестойкости не ниже предела огнестойкости пересекаемой конструкции;
- конструкция проходок должна предусматривать возможность замены и (или) дополнительной прокладки проводов, кабелей, а также возможность их технического обслуживания.

Сфера применения



Производственно-складские предприятия

Готовые огнестойкие решения для комплексной защиты от возгорания

Жилая недвижимость

Все проходки прошли испытания согласно Российским нормам и имеют сертификаты соответствия с протоколами испытаний

Офисные центры

Предел огнестойкости – до 240 минут для надежной работы систем противопожарной защиты

Виды кабельных проходок

Компания ДКС предлагает широкий ассортимент кабельных проходок на основе различных технических решений, которые могут комбинироваться между собой в зависимости от сложности коммуникаций, проходящих через проходку. Кроме того, представлен ряд компонентов для упрощения монтажа.
Двухкомпонентная огнестойкая пена применяется для герметизации небольших проходок, проходок металлических труб и гильз, а также при наличии специальных требований к огнестойкости (до 180 мин). Для корректного смешивания пены при монтаже такой проходки необходимо применение специального пистолета.
Кабельная проходка на основе огнестойких подушек является решением, наиболее удобным для заделки проемов среднего и небольшого размера. Подушки просто плотно закладывают в проем проходки; они могут быть легко извлечены в случае необходимости прокладки дополнительного кабеля. Наполнитель огнестойкой подушки содержит материал, имеющий высокий коэффициент водопоглощения (до 500 %).
Минеральные плиты, состоящие из волокна, которое не плавится даже при температуре 1000 °С, и покрытые специальным огнезащитным составом, также являются одним из наиболее распространенных материалов для организации кабельных проходок. Основным преимуществом огнестойких плит является возможность создания проходок с большой площадью поверхности, что позволяет монтировать проходки для сложных кабельных трасс с несколькими ярусами кабельных лотков.
Применение огнестойкой проходки из огнеупорных пеноблоков позволяет обеспечить плотное прилегание материала заделки к кабелю и лотку. Легкость использования пеноблока позволяет значительно сократить время монтажа, так как для этого необходимо всего лишь заложить в проем брикеты пеноблока.
Огнестойкий герметик на водно-акриловой основе предназначен для герметичной заделки стыков и щелей при монтаже кабельных проходок, а также покрытия проходящих через проходку кабелей. Применение герметика является необходимым для проходок на основе минеральных плит, огнестойких подушек и пеноблоков.

Дополнительные компоненты

Однокомпонентная огнестойкая пена используется для герметизации стыков и щелей в стенах или перекрытиях, а также для заделки трещин, отверстий, вентиляционных каналов, монтажа дверей и окон.

Предел огнестойкости

Основным показателем эффективности огнестойкой проходки является предел огнестойкости, который определяется в ходе проведения специальных испытаний, и должен подтверждаться сертификатом соответствия требованиям технического регламента.
Обозначение предела огнестойкости проходки состоит из условных обозначений – так называемых нормируемых предельных состояний, и цифры, соответствующей времени достижения одного из этих состояний (первого по времени) в минутах.
Всего существует три вида предельных состояний, обозначаемых в виде индекса IET:
• литера I (Insulation) – потеря теплоизолирующей способности вследствие повышения температуры на необогреваемой поверхности материала проходки более чем на 140 °С;
• литера E (Integrity) – потеря целостности материала заделки в результате образования в конструкции заделочного материала сквозных трещин или отверстий, через которые на необогреваемую поверхность проникают продукты горения и пламя;
• литера T (Temperature) – достижение критической температуры нагрева материала элементов изделия в необогреваемой зоне проходки.

Преимущества

• Широкий ассортимент решений под различные толщины стен и требования к огнестойкости;
• Легкость монтажа: не требуется специальных навыков;
• Все проходки являются универсальными, что дает возможность как горизонтального, так и вертикального монтажа;
• Наличие вспомогательных инструментов для проектирования и монтажа: конфигуратор, альбом типовых решений, видеоинструкция по монтажу.

Соответствие стандартам

• № 123-ФЗ "Технический регламент о требованиях пожарной безопасности"
• ТР ЕАЭС 043/2017 "О требованиях к средствам обеспечения пожарной безопасности и пожаротушения"
• ГОСТ Р 53310-2009 "Проходки кабельные, вводы герметичные и проходы шинопроводов. Требования пожарной безопасности. Методы испытаний на огнестойкость"
• ГОСТ 30247.0-94 "Конструкции строительные. Методы испытаний на огнестойкость. Общие требования"
• ГОСТ 30247.1-94 "Конструкции строительные. Методы испытаний на огнестойкость. Несущие и ограждающие конструкции"

Расчет огнестойкой проходки

Для подбора подходящего материала заделки, а также расчета необходимого количества, требуется учитывать следующие данные:
• Габариты проема
• Конструктивный элемент, пересекающий стену либо перекрытие (кабельный лоток, гильза)
• Требуемый предел огнестойкости
• Подходящая глубина заделки (обычно не больше толщины пересекаемой стены/перекрытия)

Конфигуратор

Компания ДКС разработала специальный конфигуратор огнестойких проходок. Конфигуратор облегчает подбор проходки и позволяет рассчитать готовую спецификацию с количеством заделочного материала. Возможен расчет огнестойкой проходки как для кабельного лотка, так и для стальной гильзы. Конфигуратор доступен по ссылке ниже: https://www.dkc.ru/ru/support/configurators/ankers-new.php

Проходка из двухкомпонентной пены

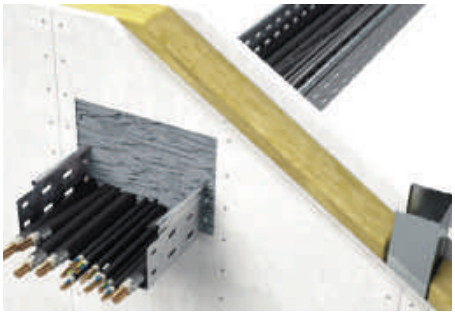



Назначение
• огнестойкая двухкомпонентная пена – универсальное решение для кабельных проходок небольшого размера, проходок металлических гильз;
• может быть легко смонтирована, когда кабель уже проложен через стену или перекрытие.
Принцип действия
• под воздействием высокой температуры (>200 °C) пена начинает расширяться, блокируя дальнейшее распространение пожара.
Особенности
• 1 носик-миксер в комплекте;
• не требует дополнительного применения герметика;
• корректное нанесение пены возможно только с помощью специального пистолета DN1202;
• срок эксплуатации проходки – не менее 20 лет.

Предел огнестойкости (IET), мин.	Глубина заделки, мм	Код
60	100	DN1201
90	150	
120	200	
180	300	

Характеристики

Цвет	темно-серый
Вес, кг	0,5
Обьем картриджа, мл	330
Выход пены	1,5–2 л
Температура монтажа, °C	от +10 до +35
Температура хранения и транспортировки, °C	от +5 до +35
Время схватывания, сек.	10
Время высыхания, сек.	60
Срок годности	18 месяцев с даты производства (при соблюдении условий хранения)

Монтаж кабельной проходки на основе двухкомпонентной пены

Первоначально при помощи рулетки или линейки (точность не менее 0,5 см) производится замер геометрических параметров полости отверстия проходки. Затем в проем устанавливается лоток или стальная гильза. Кабели укладываются в кабеленесущую систему.
Проем заполняется полностью пеной DN1201. Выдавливать пену следует равномерно и осторожно, чтобы не погрузить носик-смеситель в уже выдавленную пену. При использовании нескольких картриджей перед применением каждого следующего картриджа необходимо дождаться полного расширения, выдавленного содержимого предыдущего картриджа.
Увеличение объема пены происходит в течение 20–50 секунд, после чего пена застывает и становится упругой. Время полного высыхания пены при температуре +20 °C составляет порядка 60 секунд.
Для монтажа в вертикальных перекрытиях необходимо предварительно подготовить опалубку для фиксации пены. После полного высыхания пены опалубку рекомендуется удалить.

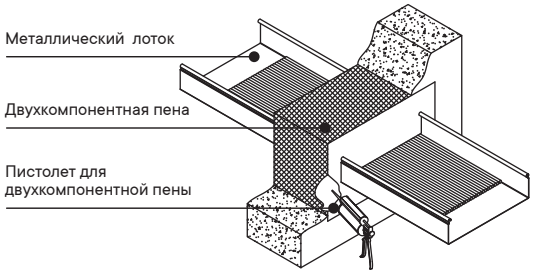

Монтаж проходки из двухкомпонентной пены для металлического кабельного лотка

Технический регламент по монтажу кабельных проходок из двухкомпонентной пены

Комплект (двухкомпонентная пена и пистолет)



Назначение
• монтаж двухкомпонентной пены.

Комплектующие	Количество, шт.	Код
Двухкомпонентная пена, картридж 330 мл	2	DN1220
Пистолет для двухкомпонентной пены	1	
Двухкомпонентная пена, картридж 330 мл	5	DN1230
Пистолет для двухкомпонентной пены	1	

Пистолет для двухкомпонентной пены



Назначение
• специальный картриджный пистолет для нанесения двухкомпонентной огнестойкой пены.
Характеристики
• усиленный спусковой крючок;
• ось из каленой стали.
Особенности
• конструкция корпуса адаптирована для боковой загрузки картриджей;
• пластиковые зажимы для надежной фиксации картриджа.

Код
DN1202

Миксер для двухкомпонентной пены



Назначение
• равномерное смешивание компонентов двухкомпонентной пены в процессе монтажа огнестойкой проходки.
Характеристики
• материал – полипропилен.

Длина, мм	Ø, мм	Код
214	10	DN1203

Проходка из подушек

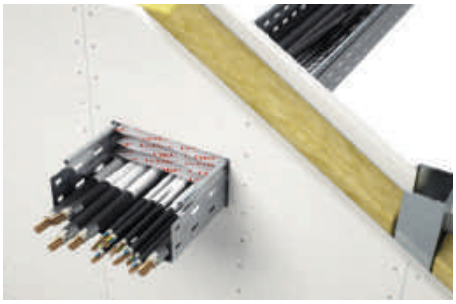



Назначение

• огнестойкие подушки предназначены для монтажа проходок в местах пересечения металлическими лотками стен или перекрытий;

• подушки не подвержены воздействию воды и влажности, поэтому они могут использоваться в течение длительного времени в сырых невентилируемых помещениях.

Принцип действия

• под воздействием высокой температуры (>200 °C) огнестойкие подушки разбухают более чем на 40 % от своего первоначального объема, формируя герметичное уплотнение, препятствующее дальнейшему распространению пожара.

Характеристики

• состав – огнеупорная ткань с терморасширяющимся наполнителем;

• не содержит галогенов, формальдегида, минеральных волокон и асбеста;

• срок эксплуатации проходки – не менее 20 лет.

Размер, мм	Предел огнестойкости (IET), мин	Глубина заделки, мм	Код
120×100×25	120	120	DB1801
	240	240	
120×150×30	120	120	DB1802
	240	240	
120×200×30	120	120	DB1803
	240	240	
120×250×35	120	120	DB1804
	240	240	
120×300×35	120	120	DB1805
	240	240	

Компоненты

Наименование	Упаковка	Код
Огнестойкий герметик	ведро, 10 кг	DS1201
	картридж, 300 мл	DS1202

Монтаж кабельной проходки из подушек

В качестве заделки проходки используются огнестойкие подушки с шириной, соответствующей ширине основания лотка (т. е. для лотка с шириной основания 200 мм необходимо использовать подушки 200×120 мм).

Для обеспечения нормируемого предела огнестойкости 120 минут необходимо положить один ряд подушек с общей глубиной заделки 120 мм. Для обеспечения нормируемого предела огнестойкости 240 минут необходимо положить два ряда подушек с общей глубиной заделки 240 мм. Подушки укладываются одна на другую поперек проходящих в лотке кабелей до полной и плотной заделки проема проходки. Для того, чтобы обеспечить защиту от проникновения дыма, необходимо заделать все имеющиеся щели между элементами заделки и проемом проходки огнестойким герметиком. Кроме того, необходимо нанести слой герметика толщиной не менее 5 мм на кабели, проходящие через проходку. Длина участка кабеля для нанесения герметика составляет 0,5 м с каждой стороны проходки.

Если размеры проема проходки больше, чем размеры лотка, проходящего через нее, или проходка представляет собой сложную конструкцию из нескольких лотков, все части проема также должны быть заполнены подушками на требуемую глубину.

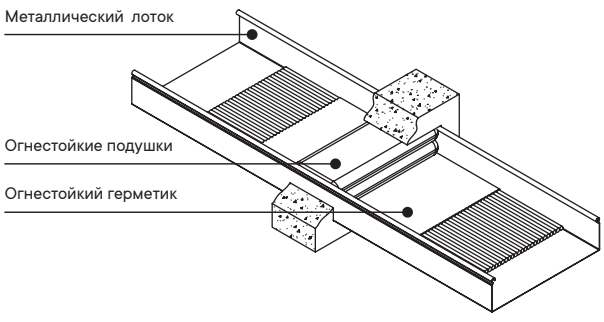

Монтаж проходки из огнестойких подушек для металлического кабельного лотка

Технический регламент по монтажу кабельных проходок на основе огнестойких подушек

Проходка из пеноблоков





Назначение

• огнезащитные пеноблоки являются основой для создания герметичных огнестойких проходок в местах прохода металлических лотков через стены или перекрытия;

• отличительной особенностью проходок такого типа является легкость монтажа с возможностью быстрой прокладки дополнительного кабеля в уже смонтированную проходку, отсутствие пыли и жидких компонентов, требующих высыхания.

Принцип действия

• под воздействием высокой температуры (>200 °C) пеноблоки начинают расширяться, выделяя при этом большое количество углеродной пены, которая блокирует дальнейшее распространение пожара.

Характеристики

• мягкий материал на основе полиуретана высокой плотности (~210 кг/м^3) с добавлением вспучивающегося графитового наполнителя;

• срок эксплуатации проходки – не менее 20 лет.

Размер, мм	Предел огнестойкости (IET), мин.	Глубина заделки, мм	Код
150×150×50	60	100	DT1202
	120	200	
	180	300	

Компоненты

Наименование	Упаковка	Код
Огнестойкий герметик	ведро, 10 кг	DS1201
	картридж, 300 мл	DS1202

Монтаж кабельной проходки из пеноблоков

Предварительная нарезка пеноблоков не требуется.

Пеноблоки укладывают один на другой поперек проходящих в лотке кабелей до полной и плотной заделки проема проходки. Пеноблоки укладываются с глубиной заделки, соответствующей требуемому пределу огнестойкости (IET).

Для того, чтобы обеспечить защиту от проникновения дыма, рекомендуется заделать все имеющиеся щели между элементами заделки и проемом проходки огнестойким герметиком. Кроме того, рекомендуется нанести слой герметика толщиной не менее 5 мм на кабели, проходящие через проходку. Длина участка кабеля для нанесения герметика составляет 0,5 м с каждой стороны проходки.

В случае, если размеры проема проходки больше, чем размеры лотка, проходящего через нее, или проходка представляет собой сложную конструкцию из нескольких лотков, все части проема также должны быть заполнены пеноблоками на требуемую глубину.

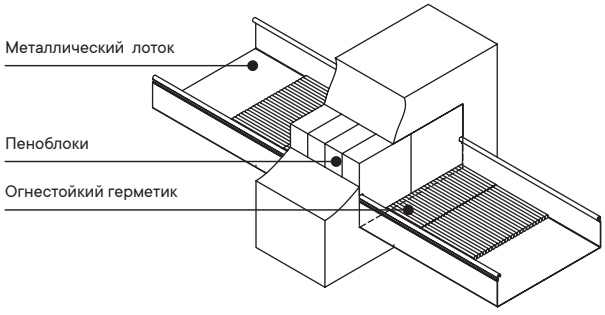

Монтаж проходки из пеноблоков для металлического кабельного лотка

Технический регламент по монтажу кабельных проходок на основе пеноблоков

Проходка из минеральных плит

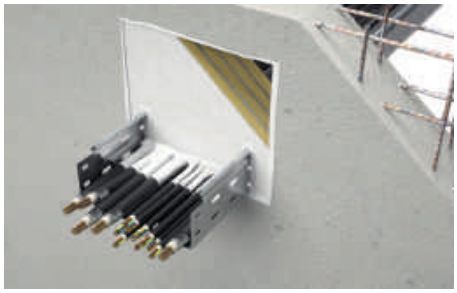

Назначение
• минеральные плиты являются основой для монтажа огнестойких проходок в местах пересечения стен или перекрытий сложными многоярусными системами кабельных лотков.
Принцип действия
• под воздействием высокой температуры (>200 °C) огнестойкое покрытие плиты вспучивается и препятствует распространению пожара, при этом плита обеспечивает необходимую теплоизоляцию.
Характеристики
• материал – минеральное волокно высокой плотности (~150 кг/м^3);
• предварительно нанесенное огнестойкое покрытие на обе стороны плиты;
• срок эксплуатации проходки – не менее 20 лет.

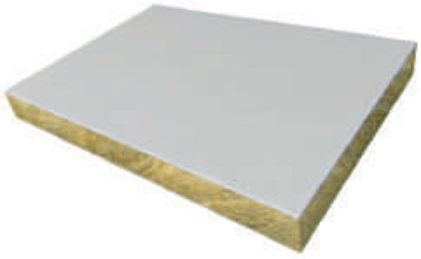

Размер, мм	Предел огнестойкости (IET), мин.	Глубина заделки, мм	Код
1000×500×52	60	100	DP1201
	150	200	

Компоненты

Наименование	Упаковка	Код
Огнестойкий герметик	ведро, 10 кг	DS1201
	картридж, 300 мл	DS1202

Монтаж кабельной проходки из минеральных плит

Сначала следует измерить проем, в котором будет смонтирована проходка. Полученные размеры необходимо перенести на плиту (либо несколько плит, выложенных в форме проема) с обязательной разметкой проходящих закладных деталей проходки (кабельные лотки).
Затем с помощью острого ножа или ножовки необходимо вырезать размеченные куски, для плотной "подгонки" вырезанные части должны быть чуть больше (около 0,2–0,3 мм с каждой стороны).
Для обеспечения нормируемого предела огнестойкости 60 минут глубина заделки должна составлять не менее 100 мм, т.е. два ряда плит. Для достижения предела огнестойкости 150 минут глубина заделки должна составлять не менее 200 мм, т. е. необходимо установить четыре ряда плит одну за другой.
Для герметизации проходки необходимо нанести слой огнестойкого герметика (не менее 5 мм толщиной) на все проходящие кабели, заделав все имеющиеся щели. Длина участка кабеля для нанесения герметика составляет 0,5 м с каждой стороны проходки.

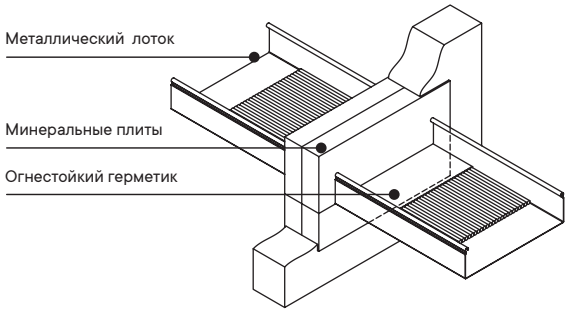

Монтаж проходки из огнестойкой плиты для металлического кабельного лотка

Технический регламент по монтажу кабельных проходок из минеральных плит

Комбинированная проходка из плит различного состава



Назначение

• комбинированная конструкция из минеральных плит и огнеупорных плит на основе силиката кальция является основой для монтажа огнестойких проходок в местах пересечения стен или перекрытий сложными многоярусными системами кабельных лотков;

• отличительной особенностью такой проходки является высокий предел огнестойкости (до 240 минут), что зачастую требуется для высотных зданий.

Принцип действия

• под воздействием высокой температуры со стороны пожара плита из силиката кальция долгое время блокирует нагрев проходки, благодаря низкой теплопроводности. В свою очередь, огнестойкое покрытие минеральной плиты вспучивается и препятствует распространению пожара через проходку, дополнительно повышая огнестойкость конструкции.

Характеристики

• внутри – 4–6 рядов плиты из минерального волокна высокой плотности (~150 кг/м^3);

• снаружи – 2 ряда плит из силиката кальция толщиной 25 мм;

• срок эксплуатации проходки – не менее 20 лет.

Комплектующие	Количество рядов	Глубина заделки, мм	Предел огнестойкости (IET), мин.	Код
Плита из минерального волокна с огнестойким покрытием, 1000×500×52 мм	4	250	180	DP1201
Плита огнестойкая, 2200×600×25,4 мм	2			DG0625
Плита из минерального волокна с огнестойким покрытием, 1000×500×52 мм	6	350	240	DP1201
Плита огнестойкая, 2200×600×25,4 мм	2			DG0625

Компоненты

Наименование	Упаковка	Код
Огнестойкий герметик	ведро, 10 кг	DS1201
	картридж, 300 мл	DS1202

Монтаж комбинированной кабельной проходки

Сначала следует измерить проем, в котором будет смонтирована проходка. Полученные размеры необходимо перенести на плиту (либо несколько плит, выложенных в форме проема) с обязательной разметкой проходящих закладных деталей проходки (кабельные лотки, отдельные кабели). Далее с помощью острого ножа или ножовки необходимо вырезать размеченные куски. Для плотной "подгонки" вырезанные части должны быть чуть больше (около 0,2–0,3 мм с каждой стороны).

Для обеспечения нормируемого предела огнестойкости IET 180 глубина заделки должна составлять не менее 250 мм, т.е. необходимо установить четыре куска минеральной плиты одну за другой. Минеральные плиты необходимо закрыть с каждой стороны проходки огнеупорными плитами из силиката кальция с перехлестом по периметру минимум на 50 мм. Дополнительно для организации проходок рекомендуется организовать опорную поверхность на основе П-образного профиля BPM29 (устанавливается с верхней стороны). Крепление осуществить стандартным крепежом "M5 Combitech".

Для обеспечения нормируемого предела огнестойкости IET 240 глубина заделки должна составлять не менее 350 мм, т.е. необходимо установить шесть кусков минеральной плиты одну за другой. Минеральные плиты необходимо закрыть с каждой стороны проходки огнеупорными плитами из силиката кальция с перехлестом по периметру минимум на 50 мм. Дополнительно для организации проходок рекомендуется организовать опорную поверхность на основе П-образного профиля BPM29 (устанавливается с верхней стороны). Крепление осуществляется стандартным крепежом "M5 Combitech".

Для герметизации проходки необходимо нанести слой огнестойкого герметика (не менее 5 мм толщиной) на все проходящие кабели, заделав все имеющиеся щели. Длина участка кабеля для нанесения герметика составляет 0,5 м с каждой стороны проходки.

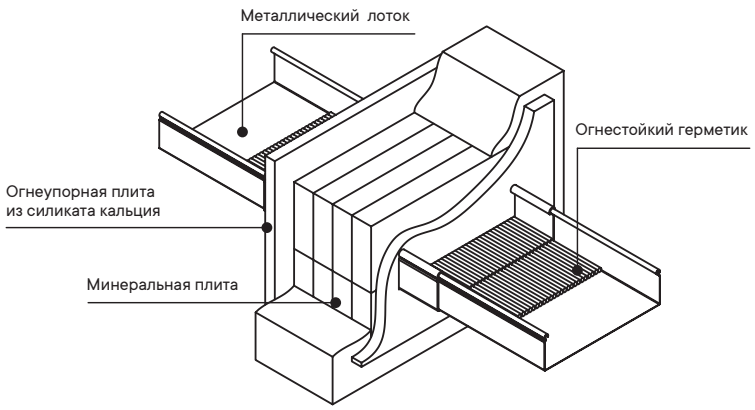

Монтаж комбинированной проходки для металлического кабельного лотка

Технический регламент по монтажу комбинированной проходки

Огнестойкий герметик





Назначение

• огнестойкий герметик на водно-акриловой основе предназначен для заделки стыков и щелей при монтаже кабельных проходок и проходов шинопроводов. Кроме того, слой герметика толщиной не менее 5 мм наносится на кабели, проходящие через проходку.

Особенности

• длина участка кабеля для нанесения герметика – 0,5 м с каждой стороны проходки;

• герметик сертифицирован только для использования в составе огнестойких проходок на основе подушек, пеноблоков, минеральных плит.

Характеристики

Цвет	белый
Температура монтажа, °С	от +5 до +35
Температура хранения, °С	от +5 до +35
Скорость застывания	2 мм за 24 часа
Скорость схватывания	25 минут
Предел деформации	20% от начального уровня
Срок годности	1 год с даты производства при соблюдении условий хранения/транспортировки

Упаковка	Код
Ведро, 10 кг	DS1201
Картридж, 300 мл	DS1202

Дополнительные компоненты

Однокомпонентная огнестойкая пена



Назначение

• однокомпонентная огнестойкая пена используется для быстрой герметизации стыков и щелей в стенах или перекрытиях, а также для заделки трещин, отверстий, вентиляционных каналов, монтажа дверей и окон;

• не подходит для создания кабельных проходок.

Особенности

• конечный выход одного баллона – до 25 л;

• не допускать нагрев баллона солнечными лучами и не использовать при температуре свыше 50 °С.

Характеристики

Предел огнестойкости (EI), мин.	120
Температура монтажа, °С	от +5 до +40
Температура хранения/транспортировки, °С	от +3 до +40
Цвет	серый
Срок годности	18 месяцев с даты производства при соблюдении условий хранения/транспортировки
Глубина заделки	200 мм при ширине зазора 30 мм

Упаковка	Код
Баллон, 740 мл	DF1201

Система модульных проходок

Модульные кабельные проходки предназначены для герметизации вводов кабелей и труб, предотвращения распространения огня и дыма через стены и перекрытия и обеспечения взрывозащиты. Проходки могут быть использованы для ввода одиночных и групповых кабельных линий, а также труб через стены и перекрытия зданий и сооружений, металлические перегородки, строительные конструкции.

Преимущества

Модульные проходки обеспечивают быстрое и надежное уплотнение кабелей, допуская при этом простую замену или добавление новых кабельных линий. Модули проходки при необходимости могут быть демонтированы и использованы повторно, это позволяет сэкономить время и сократить расходы на монтаж кабельных линий.

Сфера применения



Соответствие стандартам

- ТР ЕАЭС 043/2017 "О требованиях к средствам обеспечения пожарной безопасности и пожаротушения"
- ТР ТС 012/2011 "О безопасности оборудования для работы во взрывоопасных средах "

Рамы

Структура кодировки рам модульных проходок

D X F X X X X

Конфигурация:

1 – 1×1;	A – 2×1;	K – 3×1;
2 – 1×2;	B – 2×2;	L – 3×2;
3 – 1×3;	C – 2×3;	M – 3×3;
4 – 1×4;	D – 2×4;	N – 3×4;
5 – 1×5;	E – 2×5;	P – 3×5;
6 – 1×6;	F – 2×6;	Q – 3×6;
7 – 1×7;	G – 2×7;	R – 3×7;
8 – 1×8;	H – 2×8;	S – 3×8;
9 – 1×9;	I – 2×9;	T – 3×9;
0 – 1×10	J – 2×10	U – 3×10;
		V – специальная конфигурация

Типоразмер ячейки:

0 – 60×60;	8 – 120×100;
1 – 60×100;	9 – 120×120;
2 – 60×120;	A – 120×160;
3 – 60×160;	B – 120×180;
4 – 60×180;	C – 120×220;
5 – 60×220;	F – 120×240;
G – 60×240;	D – 120×280;
6 – 60×280;	E – специальный размер
7 – 120×60;	

Исполнение:
0 – горячеоцинкованная сталь;
1 – нержавеющая сталь;
2 – окрашенная порошковой краской сталь;
3 – гальванически оцинкованная сталь;
4 – сталь, покрытая грунтовкой;
6 – специальное исполнение

Конструкция:
0 – с фланцем неразборная;
1 – с фланцем разборная;
2 – без фланца;
3 – круглая;
4 – с фланцем ответная;
6 – специальное исполнение

Рама

Модульные проходки

Принадлежность группе "Vulcan"

Пример записи при заказе и в другой документации:

DXF007E – Рама с фланцем, горячеоцинкованная, 2×5 ячеек, 120×60 мм

Рамы с фланцем



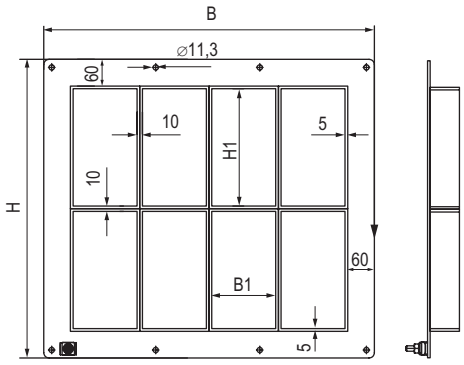

Назначение
• для организации модульной проходки в проеме.
Характеристики
• рама представляет собой сварное изделие из стали, в которое устанавливаются уплотнительные модули;
• ячейки могут быть разных размеров согласно системе кодировки;
• в раме может быть от одной до тридцати ячеек: до трех в высоту и до десяти в ширину.
Особенности
• компрессионный модуль занимает 40 мм высоты каждой ячейки;
• по согласованию с клиентом возможно изготовление рам с нестандартными размером и количеством ячеек.

Высота ячейки H1, мм	Ширина ячейки B1, мм	Исполнение	Конфигурация	Код рамы
60	60	горячеоцинкованная сталь	1×1	DXF0001
100	60		1×1	DXF0011
120	60		1×1	DXF0021
160	60		1×1	DXF0031
180	60		1×1	DXF0041
220	60		1×1	DXF0051
240	60		1×1	DXF00G1
280	60		1×1	DXF0061
60	120		1×1	DXF0071
100	120		1×1	DXF0081
120	120		1×1	DXF0091
160	120		1×1	DXF00A1
180	120		1×1	DXF00B1
220	120		1×1	DXF00C1
240	120		1×1	DXF00F1
280	120		1×1	DXF00D1
Специальный размер			1×1	DXF00E1

Для смены исполнения замените пятый символ в коде DXFxXxx:
0 – горячеоцинкованная сталь;
1 – нержавеющая сталь;
2 – окрашенная порошковой краской сталь;
3 – гальванически оцинкованная сталь;
4 – сталь, покрытая грунтовкой;
6 – специальное исполнение.

Для смены конфигурации ячеек замените последний символ в коде DXFxxxX согласно таблице:

Ячеек в высоту\ячеек в ширину	1	2	3	4	5	6	7	8	9	10
1	1	2	3	4	5	6	7	8	9	0
2	A	B	C	D	E	F	G	H	I	J
3	K	L	M	N	P	Q	R	S	T	U

Пример конфигураций ячеек в раме

1 ячейка в высоту 5 ячеек в ширину (конфигурация 1×5)



2 ячейки в высоту 1 ячейка в ширину (конфигурация 2×1)



3 ячейки в высоту 4 ячейки в ширину (конфигурация 3×4)

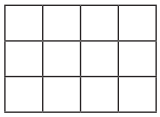

Рамы с фланцем ответные



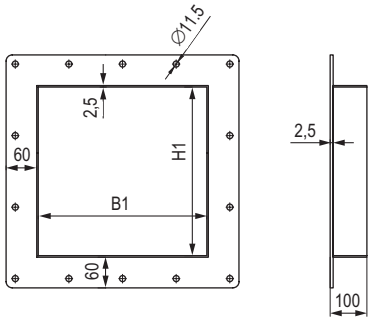

Назначение

• для организации функционального и эстетично оформленного проема с обратной от установки модульной проходки стороны стены или перекрытия.

Характеристики

• рама представляет собой сварное изделие из стали и имеет единый проем без перемычек (не разбивается на ячейки);

• внутренний размер проема ответной рамы позволяет вставить в нее соответствующую раму с фланцем для установки модулей.

Особенности

• по согласованию с клиентом возможно изготовление рам с нестандартным размером.

Высота ячейки H1, мм	Ширина ячейки B1, мм	Исполнение	Конфигурация соответствующей рамы с фланцем для установки модулей	Код рамы
60	60	горячеоцинкованная сталь	1×1	DXF4001
100	60		1×1	DXF4011
120	60		1×1	DXF4021
160	60		1×1	DXF4031
180	60		1×1	DXF4041
220	60		1×1	DXF4051
240	60		1×1	DXF40G1
280	60		1×1	DXF4061
60	120		1×1	DXF4071
100	120		1×1	DXF4081
120	120		1×1	DXF4091
160	120		1×1	DXF40A1
180	120		1×1	DXF40B1
220	120		1×1	DXF40C1
240	120		1×1	DXF40F1
280	120		1×1	DXF40D1
Специальный размер			1×1	DXF40E1

Для подбора ответной рамы к известной раме с фланцем замените четвертый символ в артикуле с "0" на "4" DXFXxx. Например,
DXF006L Рама с фланцем неразборная, горячеоцинкованная, 3×2 ячеек 60×280 мм
DXF406L Рама с фланцем ответная, горячеоцинкованная, для рамы 3×2 ячеек 60×280 мм

Для смены исполнения замените пятый символ в коде DXFxXxx:
0 – горячеоцинкованная сталь;
1 – нержавеющая сталь;
2 – окрашенная порошковой краской сталь;
3 – гальванически оцинкованная сталь;
4 – сталь, покрытая грунтовкой;
6 – специальное исполнение.

Рамы без фланца



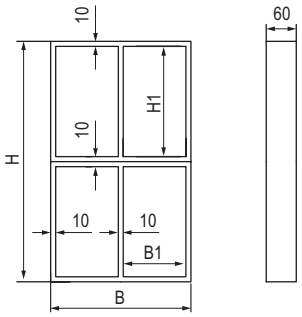

Назначение
• для организации модульной проходки в проеме.
Характеристики
• рама представляет собой сварное изделие из стали, в которое устанавливаются уплотнительные модули;
• ячейки могут быть разных размеров согласно системе кодировки;
• в раме может быть от одной до тридцати ячеек: до трех в высоту и до десяти в ширину.
Особенности
• компрессионный модуль занимает 40 мм высоты каждой ячейки;
• по согласованию с клиентом возможно изготовление рам с нестандартными размером и количеством ячеек.

Высота ячейки H1, мм	Ширина ячейки B1, мм	Исполнение	Конфигурация	Код рамы
60	60		1×1	DXF2401
100	60		1×1	DXF2411
120	60		1×1	DXF2421
160	60		1×1	DXF2431
180	60		1×1	DXF2441
220	60		1×1	DXF2451
240	60		1×1	DXF24G1
280	60		1×1	DXF2461
60	120	сталь, покрытая грунтовкой	1×1	DXF2471
100	120		1×1	DXF2481
120	120		1×1	DXF2491
160	120		1×1	DXF24A1
180	120		1×1	DXF24B1
220	120		1×1	DXF24C1
240	120		1×1	DXF24F1
280	120		1×1	DXF24D1
Специальный размер			1×1	DXF24E1

Для смены исполнения замените пятый символ в коде DXFxXxx:
0 – горячеоцинкованная сталь;
1 – нержавеющая сталь;
2 – окрашенная порошковой краской сталь;
3 – гальванически оцинкованная сталь;
4 – сталь, покрытая грунтовкой;
6 – специальное исполнение.

Для смены конфигурации ячеек замените последний символ в коде DXFxxxX согласно таблице:

Ячеек в высоту\ячеек в ширину	1	2	3	4	5	6	7	8	9	10
1	1	2	3	4	5	6	7	8	9	0
2	A	B	C	D	E	F	G	H	I	J
3	K	L	M	N	P	Q	R	S	T	U

Пример конфигураций ячеек в раме

1 ячейка в высоту 5 ячеек в ширину (конфигурация 1×5)



2 ячейки в высоту 1 ячейка в ширину (конфигурация 2×1)



3 ячейки в высоту 4 ячейки в ширину (конфигурация 3×4)

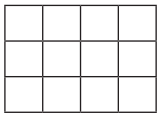

Рамы с фланцем разборные

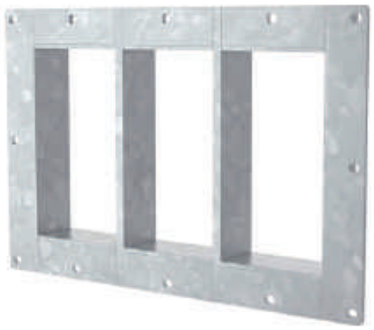

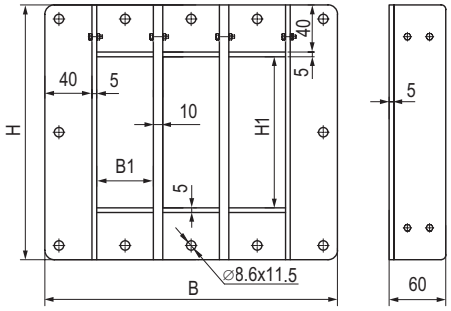

Назначение
• для организации модульной проходки в проеме с уже проложенными кабелями.
Характеристики
• разборная конструкция рамы позволяет организовать проходку для уже проложенных в проеме кабелей;
• рама представляет собой разборное изделие из стали, в которое устанавливаются уплотнительные модули;
• ячейки могут быть разных размеров согласно системе кодировки;
• в раме может быть от одной до десяти ячеек: одна в высоту и до десяти в ширину.
Особенности
• компрессионный модуль занимает 40 мм высоты каждой ячейки;
• по согласованию с клиентом возможно изготовление рам с нестандартными размером и количеством ячеек.

Высота ячейки H1, мм	Ширина ячейки B1, мм	Исполнение	Конфигурация	Код рамы
60	60	горячеоцинкованная сталь	1×1	DXF1001
100	60		1×1	DXF1011
120	60		1×1	DXF1021
160	60		1×1	DXF1031
180	60		1×1	DXF1041
220	60		1×1	DXF1051
240	60		1×1	DXF10G1
280	60		1×1	DXF1061
60	120		1×1	DXF1071
100	120		1×1	DXF1081
120	120		1×1	DXF1091
160	120		1×1	DXF10A1
180	120		1×1	DXF10B1
220	120		1×1	DXF10C1
240	120		1×1	DXF10F1
280	120		1×1	DXF10D1
Специальный размер			1×1	DXF10E1

Для смены исполнения замените пятый символ в коде DXFxXxx:
0 – горячеоцинкованная сталь;
1 – нержавеющая сталь;
2 – окрашенная порошковой краской сталь;
3 – гальванически оцинкованная сталь;
4 – сталь, покрытая грунтовкой;
6 – специальное исполнение.

Для смены конфигурации ячеек замените последний символ в коде DXFxxxX согласно таблице

Ячеек в высоту\ячеек в ширину	1	2	3	4	5	6	7	8	9	10
1	1	2	3	4	5	6	7	8	9	0

Пример конфигураций ячеек в раме

1 ячейка в высоту 5 ячеек в ширину (конфигурация 1×5)



1 ячейка в высоту 3 ячейки в ширину (конфигурация 1×3)



Модули

Кабельные модули



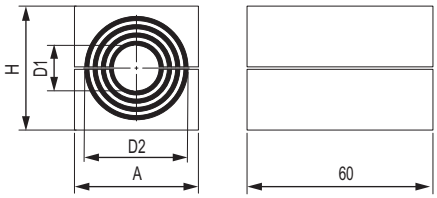

Назначение
• устанавливаются в раму для последующей прокладки через них кабелей. Герметизируют место прохода кабеля, препятствуют распространению пожара.
Характеристики
• материал – синтетический эластомер с огнеупорными добавками.
Особенности
• модуль состоит из основного внешнего модуля, изымаемых вкладок и сердечника;
• изымаемая вкладка предназначена для точной адаптации под нужный диаметр прокладываемого кабеля или трубы;
• сердечник совместно с модулем и вкладками создает запас для уплотнения кабеля в проходке.

Сечение, H×A, мм	Глубина, мм	Ø кабеля, D1–D2, мм	Код
20×20	60	4–14,5	DXS0002
30×30		11–25	DXS0003
40×40		10–34	DXS0004
60×60		24–54	DXS0006
90×90		48–71	DXS0009
120×120		67–99	DXS0012
20×40		2 × (4–14,5)	DXS0204
15×40		3 × (3–11)	DXS0154

Глухие модули



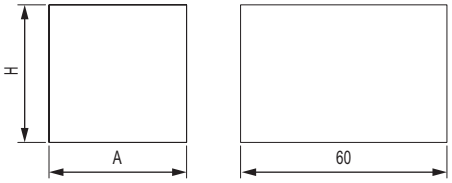

Назначение
• устанавливаются в раму для уплотнения неиспользуемого пространства внутри ячеек.
Характеристики
• материал – синтетический эластомер с огнеупорными добавками.
Особенности
• модуль является полностью монолитным и имеет повышенные огнестойкость и герметизирующую способность;
• при дальнейшей эксплуатации могут быть заменены кабельными модулями для добавления в проходку новых кабельных линий.

Сечение, H×A, мм	Глубина, мм	Код
20×20	60	DXS1002
30×30		DXS1003
40×40		DXS1004
60×60		DXS1006
90×90		DXS1009
120×120		DXS1012
10×120		DXS1112
20×120		DXS1212
30×120		DXS1312

Компрессионные модули



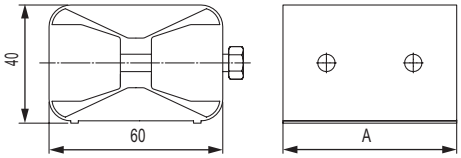

Назначение

• устанавливаются в каждой ячейке рамы и предназначены для уплотнения ячейки проходки в целом.

Характеристики

• материал модуля – синтетический эластомер с огнеупорными добавками;

• материал болтов – нержавеющая сталь.

Особенности

• за счет затягивания болтов происходит расширение модуля по вертикали, что обеспечивает плотную фиксацию соседних модулей и придает герметичность кабельной проходке;

• компрессионный модуль может располагаться в любом месте в пределах ячейки.

Ширина A, мм	Номинальная высота, мм	Номинальная глубина, мм	Код
60	40	60	DXS2006
120			DXS2012

Аксессуары

Разделительная пластина



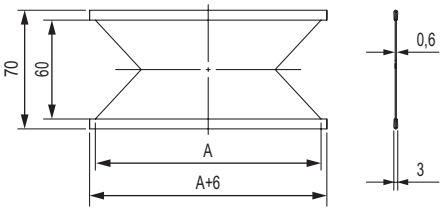

Назначение
• устанавливается между рядами модулей по горизонтали, обеспечивая равномерное распределение давления компрессионных модулей по всей площади.
Характеристики
• материал – нержавеющая сталь.

Ширина A, мм	Глубина, мм	Код
60	60	DXASEP1
120		DXASEP2

Жировая смазка



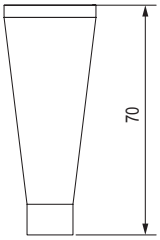

Назначение
• наносится на модули при монтаже для обеспечения более простой установки и дополнительной герметизации.

Емкость, мл	Код
10	DXALUB1

Уплотнительная лента



Назначение
• уплотнение мест примыкания фланцев рам и гильз к стенам и перекрытиям.
Характеристики
• лента является самоклеющейся, перед наклеиванием на фланец рамы или гильзы его необходимо очистить и обезжирить.

Ширина, мм	Толщина, мм	Длина, м	Код
30	9	2	DXATAP1

Огнестойкий герметик





Назначение
• повышение огнестойкости проходки путем нанесения на оболочки кабелей;
• уплотнение мест примыкания рам и гильз к стенам и перекрытиям.
Характеристики
• длина участка кабеля для нанесения герметика – 0,2 м с каждой стороны проходки.

Характеристики

Цвет	белый
Температура монтажа, °С	от +5 до +35
Температура хранения, °С	от +5 до +35
Скорость застывания	2 мм за 24 часа
Скорость схватывания	25 минут
Предел деформации	20% от начального уровня
Срок годности	1 год с даты производства при соблюдении условий хранения/транспортировки

Упаковка	Код
Ведро, 10 кг	DS1201
Картридж, 300 мл	DS1202

Круглые проходки

Круглые одиночные модули



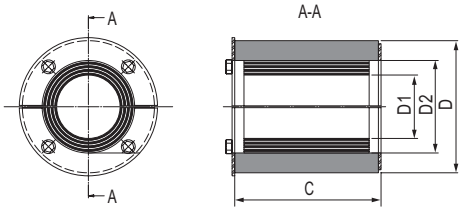

Назначение

• устанавливаются в стену или перекрытие для прокладки через них одиночных кабелей или труб в металлических гильзах или в уже существующих отверстиях. Модули герметизируют место прохода кабеля или трубы, препятствуя распространению пожара.

Характеристики

• материал модуля – синтетический эластомер с огнеупорными добавками;

• материал фланца – нержавеющая сталь.

Особенности

• проходки имеют подходящую форму для установки в круглые отверстия и металлические гильзы;

• состоят из двух половин с удаляемыми вкладками для точной адаптации под требуемый диаметр прокладываемого кабеля или трубы;

• за счет затягивания болтов происходит расширение проходки по периметру, благодаря чему она плотно фиксируется внутри отверстия и дополнительно герметизирует место прокладки кабеля или трубы;

• конструкция обеспечивает возможность быстрого демонтажа в случае необходимости.

Наружный Ø D, мм	Глубина C, мм	Ø кабеля или трубы D1–D2, мм	Код
25	40	3–11	DXF3111
31	40	4–17	DXF3112
43	40	4–23	DXF3113
50	70	10–30	DXF3114
68	70	28–48	DXF3115
75	70	28–48	DXF3116
100	70	48–70	DXF3117
125	70	67–99	DXF3118
150	70	93–119	DXF3119
188	70	80–140	DXF3110
200	70	138–170	DXF311A
300	70	140–240	DXF311B

Круглые модули с проемом



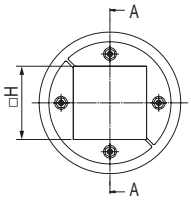

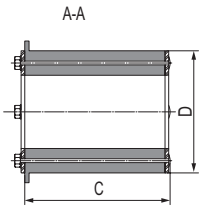

Назначение

• устанавливаются в круглое отверстие в стене или перекрытии для групповой прокладки кабелей или труб. Герметизируют место прохода, препятствуя распространению пожара.

Характеристики

• материал модуля – синтетический эластомер с огнеупорными добавками;
• материал фланца – нержавеющая сталь.

Особенности

• проходки имеют подходящую форму для установки в круглые отверстия и гильзы, что позволяет монтировать несколько кабелей и труб различных размеров в одно отверстие;
• в проходках присутствуют проемы квадратной формы для установки в них как кабельных, так и глухих модулей;
• за счет затягивания болтов происходит расширение проходки по периметру, благодаря чему она плотно фиксируется внутри отверстия и дополнительно сжимает установленные в нее модули.

Наружный Ø D, мм	Глубина, мм	Размер проема H, мм	Код
70	70	40×40	DXF3121
75	70	40×40	DXF3122
100	70	60×60	DXF3123
125	70	80×80	DXF3124
150	70	90×90	DXF3125
200	70	120×120	DXF3126

Гильзы

Гильзы с фланцем для круглых модулей



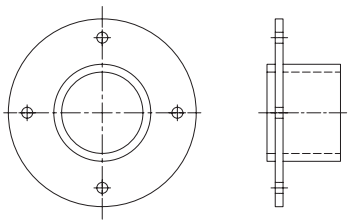

Назначение
• для организации модульной проходки в круглом проеме.
Характеристики
• гильза представляет собой сварное изделие из стали, в которое устанавливаются уплотнительные модули круглой формы.
Особенности
• число крепежных отверстий на фланце варьируется в зависимости от диаметра гильзы;
• по согласованию с клиентом возможно изготовление гильз с нестандартными размером фланца и глубиной.

Ø номинальный устанавливаемого модуля, мм	Исполнение	Код устанавливаемого модуля	Код гильзы
25	горячеоцинкованная сталь	DXF3111	DXB0000
31		DXF3112	DXB0010
43		DXF3113	DXB0020
50		DXF3114	DXB0030
68		DXF3115	DXB0040
70		DXF3121	DXB0050
75		DXF3116, DXF3122	DXB0060
100		DXF3117, DXF3123	DXB0070
125		DXF3118, DXF3124	DXB0080
150		DXF3119, DXF3125	DXB0090
188		DXF3110	DXB00A0
200		DXF311A, DXF3126	DXB00B0
300		DXF311B	DXB00C0

Для смены исполнения замените пятый символ в коде DXBxXxx:
0 – горячеоцинкованная сталь;
1 – нержавеющая сталь;
2 – окрашенная порошковой краской сталь;
3 – гальванически оцинкованная сталь;
4 – сталь, покрытая грунтовкой;
6 – специальное исполнение.

Гильзы без фланца для круглых модулей



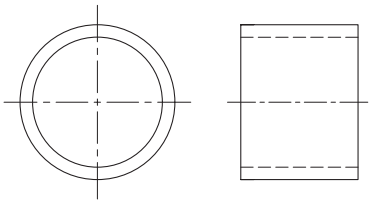

Назначение
• для организации модульной проходки в круглом проеме.
Характеристики
• гильза представляет собой изделие из стали, в которое устанавливаются уплотнительные модули круглой формы.
Особенности
• по согласованию с клиентом возможно изготовление гильз с нестандартной глубиной.

Ø номинальный устанавливаемого модуля, мм	Исполнение	Код устанавливаемого модуля	Код гильзы
25	сталь, покрытая грунтовкой	DXF3111	DXB2400
31		DXF3112	DXB2410
43		DXF3113	DXB2420
50		DXF3114	DXB2430
68		DXF3115	DXB2440
70		DXF3121	DXB2450
75		DXF3116, DXF3122	DXB2460
100		DXF3117, DXF3123	DXB2470
125		DXF3118, DXF3124	DXB2480
150		DXF3119, DXF3125	DXB2490
188		DXF3110	DXB24A0
200		DXF311A, DXF3126	DXB24B0
300		DXF311B	DXB24C0

Для смены исполнения замените пятый символ в коде DXBxXxx:
0 – горячеоцинкованная сталь;
1 – нержавеющая сталь;
2 – окрашенная порошковой краской сталь;
3 – гальванически оцинкованная сталь;
4 – сталь, покрытая грунтовкой;
6 – специальное исполнение.

Разборные гильзы с фланцем для круглых модулей



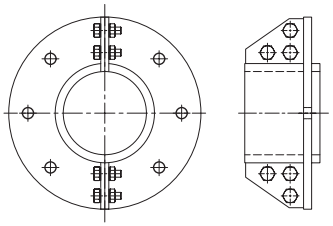

Назначение
• для организации модульной проходки в круглом проеме.
Характеристики
• гильза представляет собой разборное изделие из стали, в которое устанавливаются уплотнительные модули круглой формы;
• разборная конструкция гильзы позволяет организовать проходку для уже проложенных в проеме кабелей;
Особенности
• число крепежных отверстий на фланце варьируется в зависимости от диаметра гильзы;
• по согласованию с клиентом возможно изготовление гильз с нестандартными размером фланца и глубиной.

Ø номинальный устанавливаемого модуля, мм	Исполнение	Код устанавливаемого модуля	Код гильзы
25	горячеоцинкованная сталь	DXF3111	DXB1000
31		DXF3112	DXB1010
43		DXF3113	DXB1020
50		DXF3114	DXB1030
68		DXF3115	DXB1040
70		DXF3121	DXB1050
75		DXF3116, DXF3122	DXB1060
100		DXF3117, DXF3123	DXB1070
125		DXF3118, DXF3124	DXB1080
150		DXF3119, DXF3125	DXB1090
188		DXF3110	DXB10A0
200		DXF311A, DXF3126	DXB10B0
300		DXF311B	DXB10C0

Для смены исполнения замените пятый символ в коде DXBxXxx:
0 – горячеоцинкованная сталь;
1 – нержавеющая сталь;
2 – окрашенная порошковой краской сталь;
3 – гальванически оцинкованная сталь;
4 – сталь, покрытая грунтовкой;
6 – специальное исполнение.

Огнестойкий кабельный короб

Согласно ГОСТ Р 53316–2021, огнестойкий кабельный короб – это сборная конструкция, предназначенная для защиты проложенных в ней электропроводок от стандартного температурного режима пожара.

Функция огнестойкого кабельного короба ДКС на основе огнестойких плит состоит в противопожарной защите кабельных линий с целью сохранения их работоспособности в условиях пожара, развивающегося вне короба.

Огнестойкие кабельные короба в качестве аналога ОКЛ применяются для защиты кабельных линий систем следующих систем противопожарной защиты:
- средства обеспечения деятельности подразделений пожарной охраны;
- обнаружение пожара, оповещение и управление эвакуацией людей при пожаре;
- аварийное освещение на путях эвакуации;
- аварийная вентиляция;
- противодымная защита;
- автоматическое пожаротушение;
- внутренний противопожарный водопровод;
- лифты для транспортировки подразделений пожарной охраны.

Кроме того, применение огнестойких коробов получило широкое распространение на автостоянках (в том числе, подземных), где есть специальные требования по огнезащите транзитных кабельных линий.

ДКС выпускает короба нескольких типов, различающихся по количеству стенок и методу крепления. Наиболее часто встречается короб, который состоит из четырех стенок и крепится к несущей поверхности без примыкания. Также получил широкое распространение трехстенный способ монтажа, при котором роль четвертой стенки выполняет потолок либо стена с заданным пределом огнестойкости. Основой для крепления коробов к поверхности являются металлические профили, шпильки и анкера систем "B5 Combitech" и "M5 Combitech".

Сфера применения



Состав системы

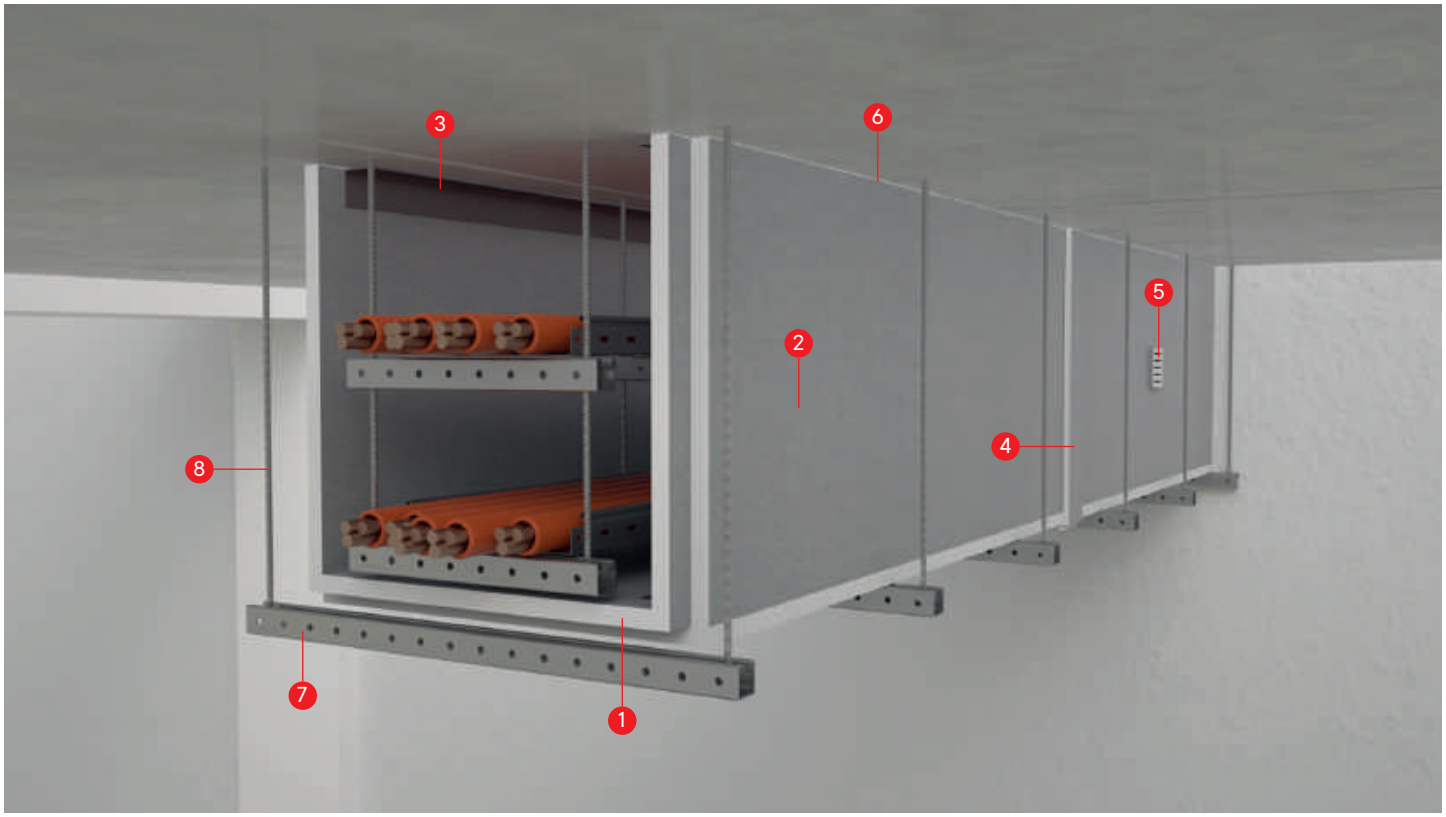

1. Нижняя стенка огнестойкого кабельного короба
2. Боковая стенка огнестойкого кабельного короба
3. Уголок монтажный
4. Накладка на стык
5. Вентиляционный блок
6. Огнестойкий герметик
7. С-образный профиль
8. Шпилька

Преимущества

- готовое решение, нет необходимости в нарезке плит на обьекте;
- время сохранения работоспособности – до 196 минут;
- техническая поддержка специалистов компании ДКС;
- возможность вызова сервисной службы на шеф-монтаж.

Нормативная база

1. Федеральный закон от 22 июля 2008 г. N 123-ФЗ "Технический регламент о требованиях пожарной безопасности". Статья 82, п. 2;
2. ГОСТ Р 53316-2021 "Электропроводки. Сохранение работоспособности в условиях стандартного температурного режима пожара. Методы испытаний";
3. СП 6.13130.2021 "Системы противопожарной защиты. Электроустановки низковольтные. Требования пожарной безопасности";
4. СП 113.13330.2016 "Стоянки автомобилей", п. 6.1.4.

Огнестойкие плиты



Назначение
• огнестойкие плиты являются основным элементом для сборки огнестойкого кабельного короба.
Характеристики
• материал – силикат и сульфат кальция;
• не содержат асбест;
• плиты имеют двухстороннее каширование стеклохолстом, предотвращающим крошение и препятствующее набору влаги.
Особенности
• возможен монтаж короба с 2, 3 и 4 стенками;
• монтаж на подвесе из шпилек и профилей.

Наименование	Ширина, мм	Длина, мм	Вес, кг/м^2	Код
Плита огнестойкая, 2500×1200×12,5 мм	1200	2500	11	DG1213
Плита огнестойкая, 2500×900×25 мм	900	2500	17,02	DG0625

В таблице представлены только плиты стандартных типоразмеров для самостоятельной обработки на объекте.

Структура кодировки производимых для сборки короба плит

DG X XX XX X

Наличие отверстий для установки вентиляционных блоков:
0 – отверстия отсутствуют;
1 – отверстие по центру плиты;
2 – отверстие со сдвигом 50 мм от центра по длине плиты;
3 – отверстие со сдвигом 50 мм от центра по ширине плиты;
4 – отверстия со специальным расположением согласно проектной документации

Ширина плиты:
05 – 50 мм; 10 – 100 мм; 15 – 150 мм; 20 – 200 мм; 25 – 250 мм; 30 – 300 мм; 35 – 350 мм; 40 – 400 мм; 45 – 450 мм; 50 – 500 мм; 55 – 550 мм; 60 – 600 мм; 65 – 650 мм; 70 – 700 мм; 75 – 750 мм; 80 – 800 мм; 85 – 850 мм; 90 – 900 мм

Длина плиты:
05 – 50 мм; 10 – 100 мм; 15 – 150 мм; 20 – 200 мм; 25 – 250 мм; 30 – 300 мм; 35 – 350 мм; 40 – 400 мм; 45 – 450 мм; 50 – 500 мм; 55 – 550 мм; 60 – 600 мм; 65 – 650 мм; 70 – 700 мм; 75 – 750 мм; 80 – 800 мм; 85 – 850 мм; 90 – 900 мм; 95 – 950 мм; A1 – 1000 мм; A2 – 1050 мм; A3 – 1100 мм; A4 – 1150 мм; A5 – 1200 мм; A6 – 1250 мм; A7 – 1300 мм; A8 – 1350 мм; A9 – 1400 мм; B1 – 1450 мм; B2 – 1500 мм; B3 – 1550 мм; B4 – 1600 мм; B5 – 1650 мм; B6 – 1700 мм; B7 – 1750 мм; B8 – 1800 мм; B9 – 1850 мм; C1 – 1900 мм; C2 – 1950 мм; C3 – 2000 мм; C4 – 2050 мм; C5 – 2100 мм; C6 – 2150 мм; C7 – 2200 мм; C8 – 2250 мм; C9 – 2300 мм; D1 – 2350 мм; D2 – 2400 мм; D3 – 2450 мм; D4 – 2500 мм

Толщина стенки:
1 – 12,5 мм; 2 – 25 мм

Обозначение серии огнестойких коробов

Примеры записи условных обозначений:

DG2B6300 – Плита огнестойкая толщиной 25 мм, длиной 1700 мм и шириной 300 мм, без отверстий для установки вентиляционных блоков.

Монтажный уголок



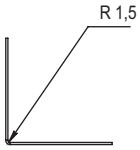

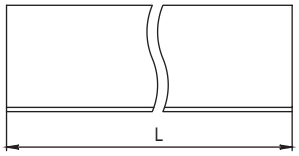

Назначение

• установка во внутренних углах собираемого огнестойкого короба.

Характеристики

• материал – оцинкованная сталь.

Ширина, мм	Высота, мм	Длина L, мм	Толщина, мм	Код
30	30	3000	1,5	DG3030
60	60			DG6060

Дополнительные компоненты

Вентиляционный блок



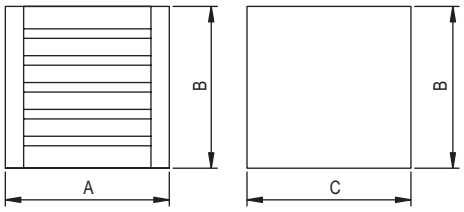

Назначение
• обеспечение циркуляции воздуха и отвод тепла из короба в стандартных условиях работы.
Характеристики
• материал – силикат кальция.

Длина A, мм	Ширина B, мм	Глубина C, мм	Код
100	100	40	DG1040
100	100	55	DG1055
100	100	75	DG1075

Огнестойкий герметик





Назначение
• герметизация стыков огнестойких плит между собой, а также уплотнение места установки вентиляционного блока.

Характеристики

Цвет	белый
Температура монтажа, °C	от +5 до +35
Температура хранения, °C	от +5 до +35
Скорость застывания	2 мм за 24 часа
Скорость схватывания	25 минут
Предел деформации	20% от начального уровня
Срок годности	1 год с даты производства при соблюдении условий хранения/транспортировки

Упаковка	Код
Ведро, 10 кг	DS1201
Картридж, 300 мл	DS1202

Огнестойкие кабельные линии

Огнестойкая кабельная линия (или электропроводка систем противопожарной защиты) – это электропроводка, в том числе слаботочной системы, сохраняющая свою работоспособность в условиях пожара в течение времени, необходимого для выполнения своих функций.
ОКЛ – сертифицированная система, состоящая из огнестойкого кабеля, кабеленесущих систем, огнестойких коробок, монтажных элементов и т.д.

Огнестойкая кабельная линия предназначена для обеспечения работы кабельных линий и электропроводки следующих систем и электроприемников:
- средства обеспечения деятельности подразделений пожарной охраны;
- обнаружение пожара, оповещение и управление эвакуацией людей при пожаре;
- аварийное освещение на путях эвакуации;
- аварийная вентиляция;
- противодымная защита;
- автоматическое пожаротушение;
- внутренний противопожарный водопровод;
- лифты для транспортировки подразделений пожарной охраны.

Сфера применения

Производственно-складские предприятия

Готовые огнестойкие решения для комплексной защиты от возгорания

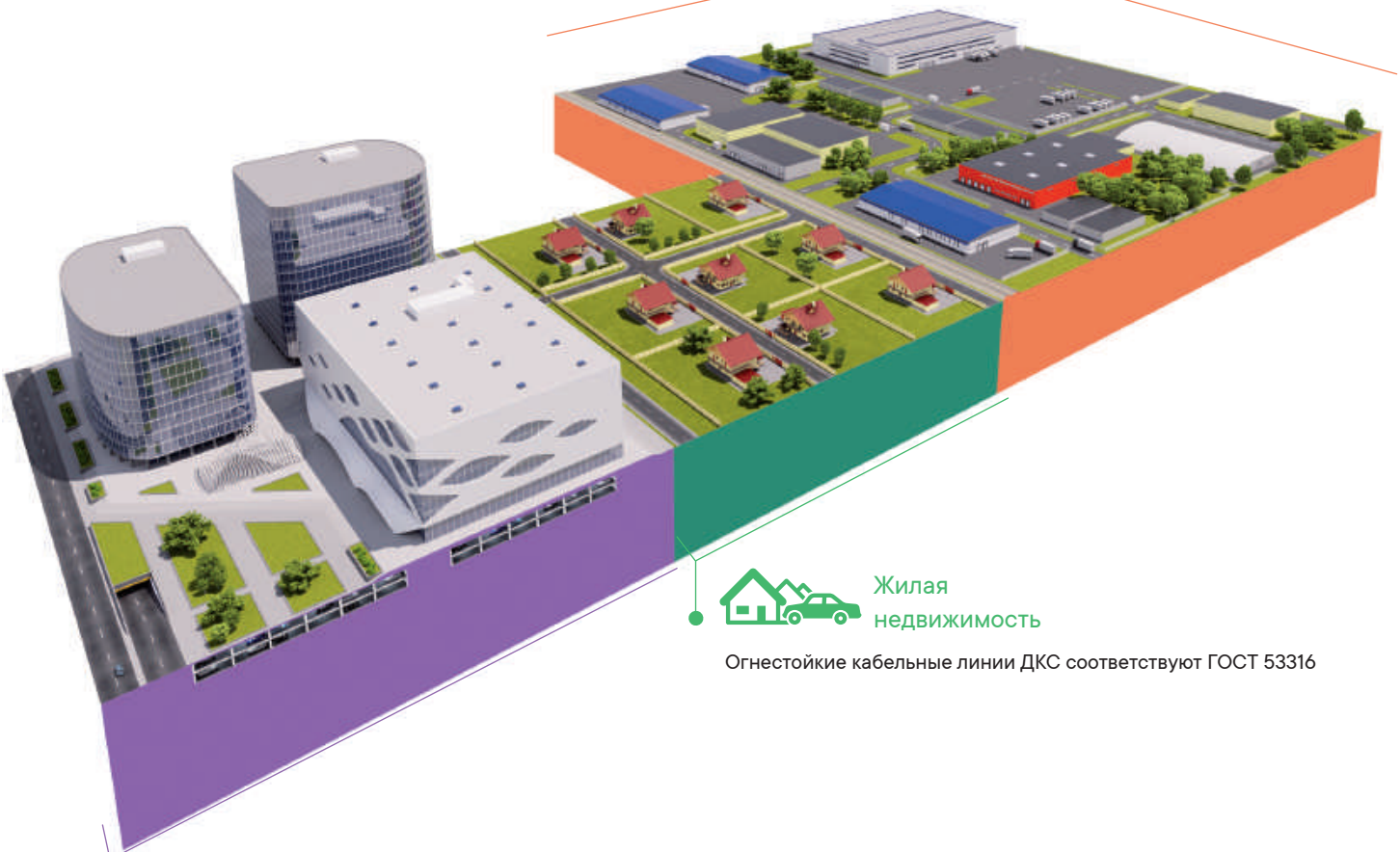

Жилая недвижимость

Огнестойкие кабельные линии ДКС соответствуют ГОСТ 53316

Офисные центры

Время сохранения работоспособности линии до 120 минут для надежной работы систем противопожарной защиты

Нормативная база ОКЛ

1. Федеральный закон от 22 июля 2008 г. N 123-ФЗ "Технический регламент о требованиях пожарной безопасности". Статья 82, п. 2;
2. ГОСТ Р 53316-2009 "Кабельные линии. Сохранение работоспособности в условиях пожара. Метод испытания";
3. ГОСТ Р 53316-2021 "Электропроводки. Сохранение работоспособности в условиях стандартного температурного режима пожара. Методы испытаний";
4. СП 484.1311500.2020 "Системы противопожарной защиты. Системы пожарной сигнализации и автоматизация систем противопожарной защиты. Нормы и правила проектирования", п. 5.18;
5. СП 6.13130.2021 "Системы противопожарной защиты. Электроустановки низковольтные. Требования пожарной безопасности";
6. ГОСТ Р 59639 "Системы оповещения и управления эвакуацией людей при пожаре. Руководство по проектированию, монтажу, техническому обслуживанию и ремонту. Методы испытаний на работоспособность";
7. ГОСТ Р 59638 "Руководство по проектированию, монтажу, техническому обслуживанию и ремонту. Методы испытаний на работоспособность".

Методика испытаний ОКЛ

Работоспособность кабеленесущих систем ДКС в составе ОКЛ определяется по методике ГОСТ Р 53316:

- испытываются кабель, КНС, огнестойкие коробки и другие элементы ОКЛ в сборе;
- испытания проходят в испытательной печи. Внутренние размеры печи должны быть не менее 3000×3000×3000 мм;
- монтаж осуществляется в соответствии с Техническим Регламентом по Монтажу (ТРМ) ДКС;
- прокладывается несколько отрезков кабелей, предусмотренных соответствующей проектной документацией. Кабели крепятся металлическими скобами или другим крепежом в соответствии с ТРМ;
- свободная площадь днища короба, лотка равномерно заполняется эквивалентной нагрузкой, имитирующей массу отсутствующих по сравнению с проектной документацией кабелей;
- в камере создается стандартный температурный режим по ГОСТ 30247.0 для имитации условий пожара;
- измеряется время выхода линии из строя.

Кабельная линия считается работоспособной в течение установленного времени, если:
- напряжение приложено в течение всего испытания, т.е. прерыватель цепи не отключается;
- токопроводящая жила не разрушается, т.е. лампа не гаснет;
- значение приращения затухания (для кабелей оптических), полученное при измерении, не превышает максимально допустимого значения.

Результатом испытания является фактическое время работы кабельной линии, в течение которого кабель пропускает ток и при этом не происходит его замыкания между жилами или конструкциями.
Различные системы, которые прошли испытания на работоспособность в условиях пожара, могут быть скомбинированы друг с другом с учетом требований, указанных в инструкциях по монтажу.
Использование не прошедших испытания вариантов монтажа и монтажных элементов, изменение марки и вида кабеля, превышение регламентированной нагрузки или превышение расстояния между опорами, указанных в протоколах испытаний и сертификате, запрещено и может привести к обрушению ОКЛ в условиях пожара.

Продукция ДКС в составе ОКЛ

ДКС имеет наиболее широкий ассортимент продукции, испытанной в составе ОКЛ:
- металлические листовые лотки "S5 Combitech", проволочные лотки "F5 Combitech", лестничные лотки "L5 Combitech", лотки из нержавеющей стали "I5 Combitech";
- гибкие гофрированные трубы "Octopus";
- жесткие трубы "Express";
- металлические трубы и металлорукава "Cosmec";
- кабельные короба "In-liner";
- огнестойкие ответвительные коробки серии FS;
- монтажные элементы "B5 Combitech" и системы крепежа "M5 Combitech".

Преимущества ОКЛ ДКС

- самое большое в РФ количество действующих сертификатов с кабельными заводами (более 25);
- наиболее широкий ассортимент продукции, испытанной в составе ОКЛ: 18 продуктовых линеек и более 20 000 узлов;
- альбом типовых решений, согласованный с ВНИИПО МЧС России;
- конфигуратор подбора ОКЛ, позволяющий быстро подобрать требуемое решение ОКЛ, исходя из заданных параметров

Вся необходимая информация по ОКЛ так же доступна на странице решения по ссылке:

Огнестойкие ответвительные коробки

Размеры выпускаемых коробок серии FS

Коробки серии FS из термопласта изготавливаются 3 типоразмеров:
- 100×100×50 мм с гладкими стенками или с 6 кабельными вводами для труб или кабеля диаметром до 25 мм;
- 150×110×70 мм с гладкими стенками или с 10 кабельными вводами для труб или кабеля диаметром до 25 мм;
- 240×190×90 мм с гладкими стенками или с 10 кабельными вводами для труб или кабеля диаметром до 32 мм.

Коробки серии FS из стали изготавливаются 1 типоразмера:
- 150×150×80 мм с гладкими стенками или с 6 кабельными вводами для труб или кабеля до 32 мм.

Возможность подключения кабеля

От 2 до 40 полюсов сечением от 0,5 до 16 мм^2 для коробок со временем работоспособности при пожаре не менее 45 минут;
от 2 до 6 полюсов сечением от 0,5 до 10 мм^2 для коробок со временем работоспособности при пожаре не менее 90 минут.

Система кодировки коробок ответвительных серии FS

FS X X X X XX

Сечение провода:
04 – 0,5–4,0 мм^2;
06 – 0,5–6,0 мм^2;
10 – 0,5–10,0 мм^2;
16 – 0,5–16,0 мм^2.

Количество секций клемм:
2 – 2 полюса;
4 – 4 полюса;
5 – 5 полюсов;
6 – 6 полюсов и т. д.

Кабельные вводы:
0 – отсутствие кабельных вводов, гладкие стенки;
1 – наличие кабельных вводов.

Размер и материал корпуса:
1 – 100×100×50 мм; термопласт;
2 – 150×110×70 мм; термопласт;
3 – 150×150×80 мм; сталь;
4 – 240×190×90 мм; термопласт.

Вид контактной группы и время работоспособности:
B – закрытая, не менее 45 минут;
K – открытая, не менее 90 минут.

Серия коробок FS

Коробка ответвительная с кабельными вводами серии FS из термопласта

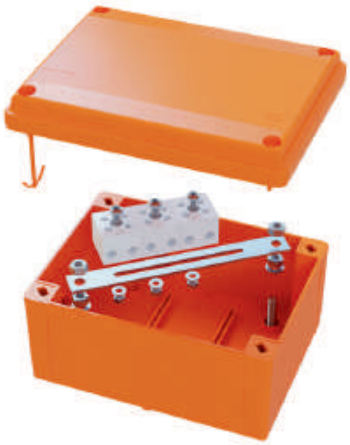

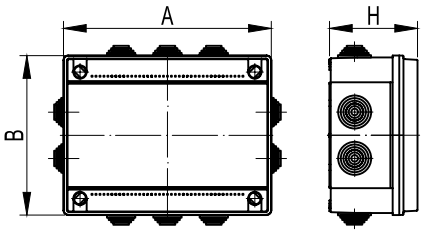

Назначение
• соединение и ответвление проводов и кабелей с сохранением работоспособности при пожаре.
Характеристики
• материал – специальный термопласт;
• степень защиты – IP55/IP56;
• цвет – оранжевый, RAL 2003.
Особенности
• для монтажа внутри помещений и на открытом воздухе под навесом.
Комплектация
• керамические клеммники;
• огнестойкие анкеры для монтажа на любое основание.

Время работоспособности не менее, мин	Соединительная способность			Корпус коробки				Упаковка, шт.	Код	
	полюсов	сечение провода, мм^2	ток, А	условный размер, мм	размер (А×В×Н), мм	вводов, шт.	Ø, мм		с гладкими стенками	с кабельными вводами
45	4	4	6	100×100×50	114×114×62	6	25	1	FSB10404	FSB11404
45	6	4	6					1	FSB10604	FSB11604
45	5	6	10					1	FSB10506	FSB11506
45	5	10	20					1	FSB10510	FSB11510
45	5	16	30	150×110×70	165×124×84	10	25	1	FSB20516	FSB21516
45	8	4	6					1	–	FSB21804
45	12	4	6					1	–	FSB211204
45	20	4	6	240×190×90	254×199×102	10	32	1	–	FSB412004
45	40	4	6					1	–	FSB414004
90	4	10	32	150×110×70	165×124×84	10	25	1	FSK20410	FSK21410
90	6	10	32	240×190×90	254×199×102	10	32	1	FSK40610	FSK41610
90	8	10*	32					1	–	FSK41810
90	12	10*	32					1	–	FSK411210

* Для многопроволочных жил допустимо сечение 1×10 мм^2 либо 2×6 мм^2. Для однопроволочных жил допустимо сечение 2×4 мм^2

Коробка ответвительная с кабельными вводами серии FS из стали



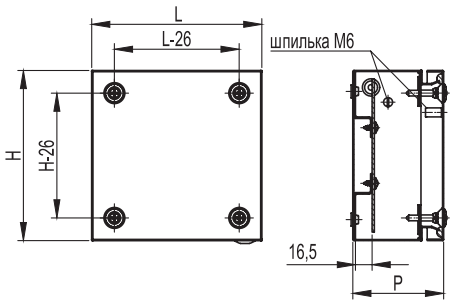

Назначение
• соединение и ответвление проводов и кабелей с сохранением работоспособности при пожаре.
Характеристики
• материал – сталь;
• степень защиты – IP55/IP66;
• цвет – оранжевый, RAL 2003.
Особенности
• для монтажа внутри помещений и на открытом воздухе.
Комплектация
• керамические клеммники;
• огнестойкие анкера для монтажа на любое основание.

Время работоспособности не менее, мин	Соединительная способность			Корпус коробки			Упаковка, шт.	Код	
	полюсов	сечение провода, мм^2	ток, А	размер (L×H×P), мм	вводов, шт.	Ø, мм		с гладкими стенками	с кабельными вводами
45	4	4	6	150×150×80	6	32	1	FSB30404	FSB31404
45	6	4	6				1	FSB30604	FSB31604
45	5	6	10				1	FSB30506	FSB31506
45	5	10	20				1	FSB30510	FSB31510
45	5	16	30				1	FSB30516	FSB31516
90	4	10	32				1	FSK30410	FSK31410
90	6	10	32				1	FSK30610	FSK31610

Уплотнительный кабельный ввод для коробок серии FS



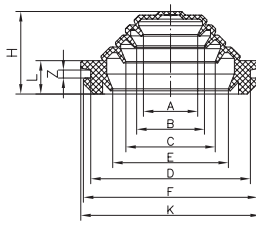

Назначение
• при помощи кабельных вводов обеспечивается герметичный ввод труб и кабеля в корпус пластиковых и металлических огнестойких коробок серии FS с гладкими стенками.
Характеристики
• материал – термоэластопласт;
• цвет – оранжевый, RAL 2003;
• степень защиты – IP55.

Ø трубы или кабеля, мм	Размеры, мм										Упаковка, шт.	Код
	A	B	C	E	D	F	K	H	L	Z		
25	9,5	15	19	23,5	32	35	38	20	9	2	100	FSG54525
32	14	17	22	30	40	43	47	20	9	2	100	FSG54532

Варианты монтажа ответвительных коробок серии FS

Монтаж на стену

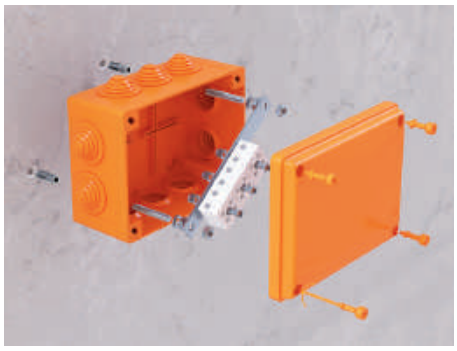

В комплект поставки коробки FS входят все необходимые элементы для настенного монтажа:
- пластина монтажная, оцинкованная сталь;
- клеммники керамические;
- стандартный анкер со шпилькой;
- крепежные элементы (винты, шайбы, гайки).

Монтаж на кронштейне коробки FS из стали



Описание монтажного элемента	Количество, шт.	Код
Комплект кронштейнов для настенного крепления	1	R5A56

Монтаж на борт лотка

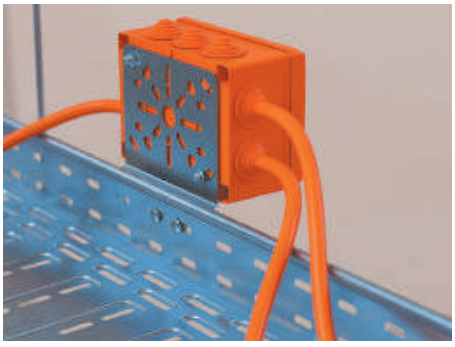

Описание монтажного элемента	Количество, шт.	Код
Пластина монтажная вертикальная	1	LP3000
Гайка с насечкой, препятствующая откручиванию М6	4	CM100600
Винт с крестообразным шлицем М6×10	2	CM010610
Шестигранный болт М6×45	2	CM080645

Монтаж на поперечину лестничного лотка

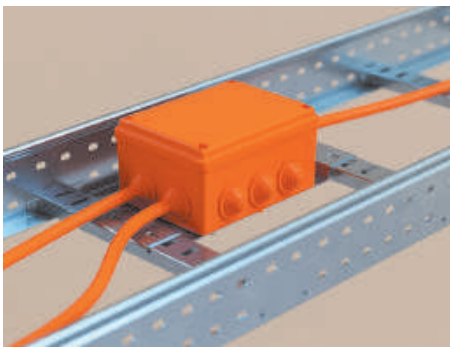

Описание монтажного элемента	Количество, шт.	Код
Пластина монтажная горизонтальная	1	LP4000
Гайка с насечкой, препятствующая откручиванию М6	4	CM100600
Винт с крестообразным шлицем М6×10	2	CM010610
Шестигранный болт М6×45	2	CM080645

Система огнестойких перегородок

Огнестойкие кабельные перегородки предназначены для разделения кабельных линий, препятствуя распространению пожара в случае его возникновения.

Согласно ПУЭ п.2.3.120 "Прокладка кабельных линий в кабельных сооружениях" установка огнестойких перегородок с пределом огнестойкости не менее 0,25 ч необходима в случаях прокладки:
- взаиморезервируемых цепей (в одном коробе);
- цепей рабочего и аварийного эвакуационного освещения (в одном коробе);
- цепей до 42 В с цепями выше 42 В (в одном коробе);
- контрольных кабелей и кабелей связи с силовыми кабелями (в кабельном сооружении);
- силовых кабелей до 1 кВ и выше 1 кВ (в кабельном сооружении);
- рабочих и резервных кабелей выше 1 кВ питающих электроприемники I категории (в кабельном сооружении)

Сфера применения

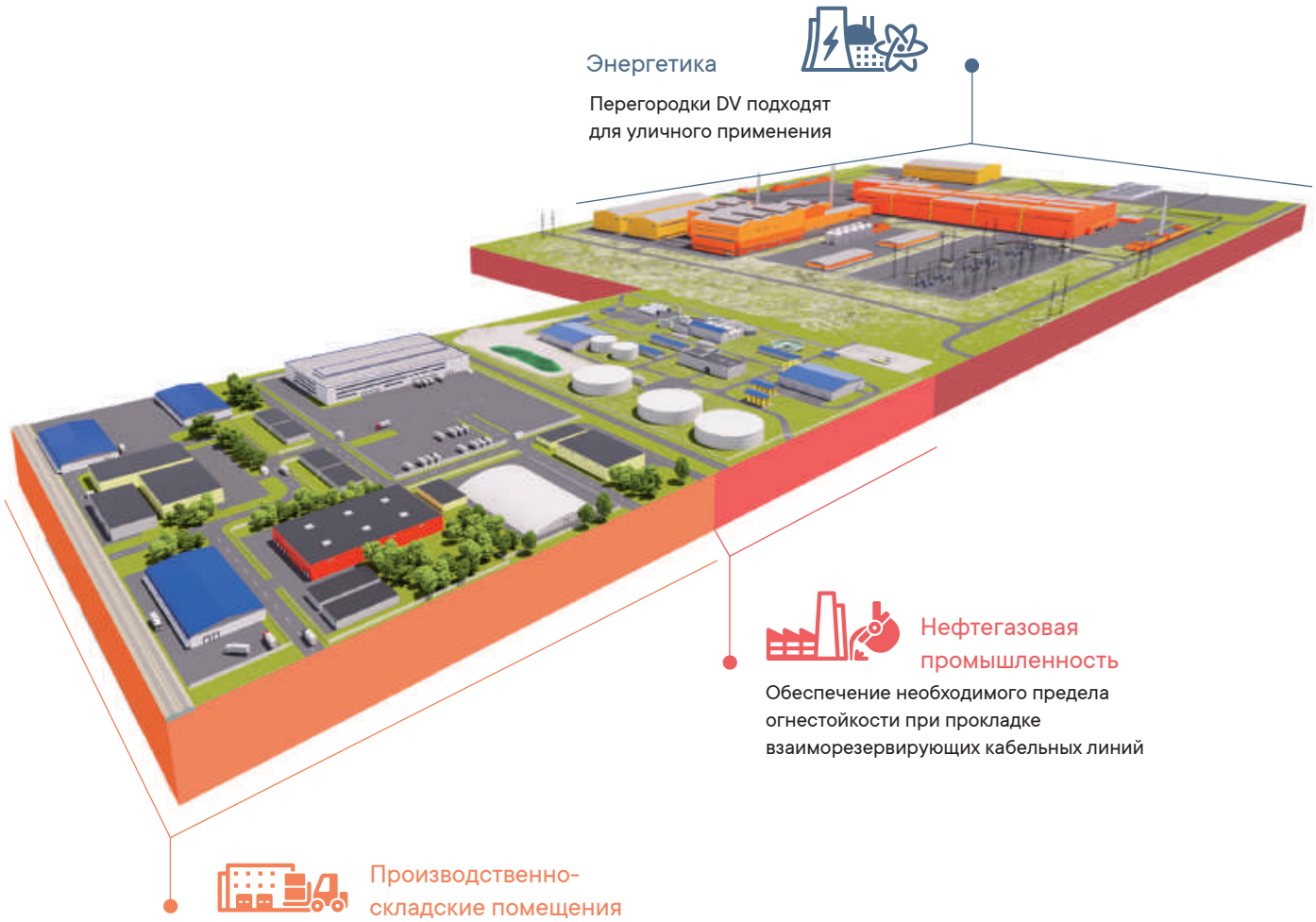

Нормативная база

1. Правила устройства электроустановок (ПУЭ). Глава 2.3, п.2.3.120
2. СП 4.13130.2013 "Системы противопожарной защиты. Ограничение распространения пожара на объектах защиты. Требования к объемно-планировочным и конструктивным решениям", п. 6.5.59
3. ГОСТ 30247.0–94 "Конструкции строительные. Методы испытаний на огнестойкость. Общие требования"
4. ГОСТ 30247.1–94 "Конструкции строительные. Методы испытаний на огнестойкость. Несущие и ограждающие конструкции"

Огнестойкие перегородки DD



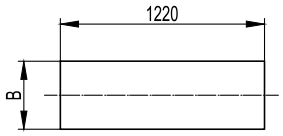

Назначение
• разделение кабельных линий.
Характеристики
• предел огнестойкости – E15 при испытании по ГОСТ 30247.0–94 и ГОСТ 30247.1–94.
Особенности
• применяются с лотками серий "S5 Combitech", "L5 Combitech", "U5 Combitech", "I5 Combitech";
• применяются с кабель-каналами серий "In liner Front", "In-liner Classic";
• подходят только для установки внутри зданий и сооружений.

Номинальная ширина, мм	Реальная ширина, мм	Длина L, мм	Толщина, мм	Вес, кг	Код
50	50	1220	10	0,57	DD0510
80	80			0,95	DD0810
100	100			1,21	DD1010
200	210			3,18	DD2010
300	310			4,45	DD3010
400	410			5,72	DD4010
500	510			6,99	DD5010
600	610			8,26	DD6010

Таблица подбора монтажных элементов

Номинальная ширина, мм	Код перегородки	Код держателя	Код консоли
200	DD2010	BMZ1520	BBD2120
300	DD3010	BMZ1530	BBD2130
400	DD4010	BMZ1540	BBD2140
500	DD5010	BMZ1550	BBD2150
600	DD6010	BMZ1560	BBD2160

Примеры монтажа



Горизонтальная установка перегородки DD держателями серии BMZ–15



Вертикальный монтаж перегородки DD к разделительной металлической перегородке SEP

Технический регламент по монтажу разделительных перегородок DD

Огнестойкие перегородки DV

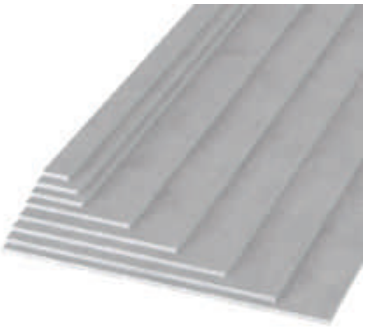

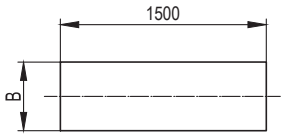

Назначение
- разделение кабельных линий;
- разделение кабельных линий и трубопроводов с ГГ и ЛВЖ на эстакадах.

Характеристики
- предел огнестойкости – EI15 при испытании по ГОСТ 30247.0–94 и ГОСТ 30247.1–94.

Особенности
- применяются с лотками серий "S5 Combitech", "L5 Combitech", "U5 Combitech", "I5 Combitech";
- подходят для уличного применения, в том числе на эстакадах;
- при необходимости изготавливаются нужного для проекта размера.

Ширина B, мм	Длина L, мм	Толщина, мм	Масса изделия, кг	Код
50	1500	12	1,62	DV0515
80			3,24	DV0815
100			6,48	DV1015
200			9,72	DV2015
300			12,96	DV3015
400			16,20	DV4015
500			19,44	DV5015
600			19,44	DV6015
700			22,68	DV7015
800			25,92	DV8015
900			29,16	DV9015
1000			32,40	DV0015

Технический регламент по монтажу разделительных перегородок DV

Система молниезащиты и заземления "Jupiter"

Система молниезащиты и заземления "Jupiter" 29.2
Проводники 29.5
Молниеприемники 29.6
Держатели 29.14
Заземление 29.21
Уравнивание потенциалов 29.26
Соединители 29.28
Аксессуары 29.31
Система молниезащиты на основе изоляционных штанг 29.33
Система молниезащиты на основе изолированного токоотвода 29.35



Система молниезащиты и заземления "Jupiter"

Система "Jupiter" предназначена для построения молниезащиты зданий, контуров заземления и уравнивания потенциалов. Применяемые проводники имеют горячеоцинкованное покрытие, стойкое к коррозии и гарантирующее длительный срок службы. Широкий ассортимент соединителей и держателей делает монтаж системы быстрым и позволяет без затруднений прикрепить проводники к практически любым поверхностям. Характеристики системы соответствуют всем действующим на территории РФ нормативным требованиям, что позволяет применять ее как в частном, так и промышленном строительстве.

Сфера применения



Производственно-складские помещения

Полное соответствие всем нормативным актам РФ по устройству системы молниезащиты, заземления, организации системы уравнивания потенциалов

Коммерческая недвижимость

Система уравнивания потенциалов (СУП) для устранения разности напряжений всех проводящих элементов и конструкций здания

Жилая инфраструктура

Возможность организации молниезащиты любой категории и в различных исполнениях по желанию заказчика

Особенности

- проводники покрыты цинковым слоем, предотвращающим коррозию;
- болтовые соединители обеспечивают надежный электрический контакт и позволяют избежать использования сварки;
- специальные держатели помогают быстро и удобно разместить проводники на различных поверхностях;
- набор аксессуаров помогает без затруднений произвести монтаж системы;
- проводники и монтажные элементы из медного и омедненного исполнения для медных кровель и улучшенной проводимости.

Конфигуратор

Для удобства воспользуйтесь программой автоматического расчета молниезащиты и заземления вашего объекта.
Конфигуратор облегчает подбор материалов и помогает правильно рассчитать количество необходимых элементов для монтажа.

https://www.dkc.ru/ru/support/configurators/jupiter/

Организация системы для строений с плоской кровлей

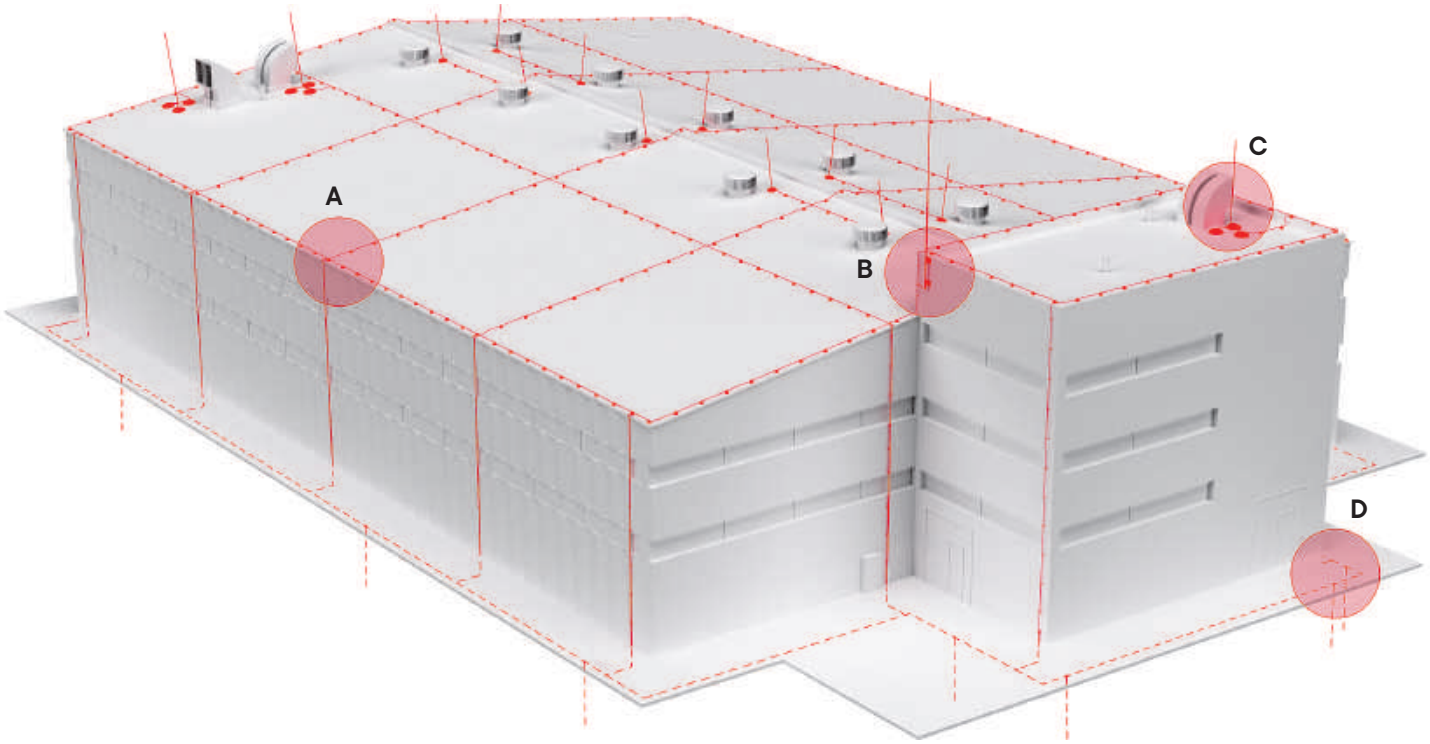

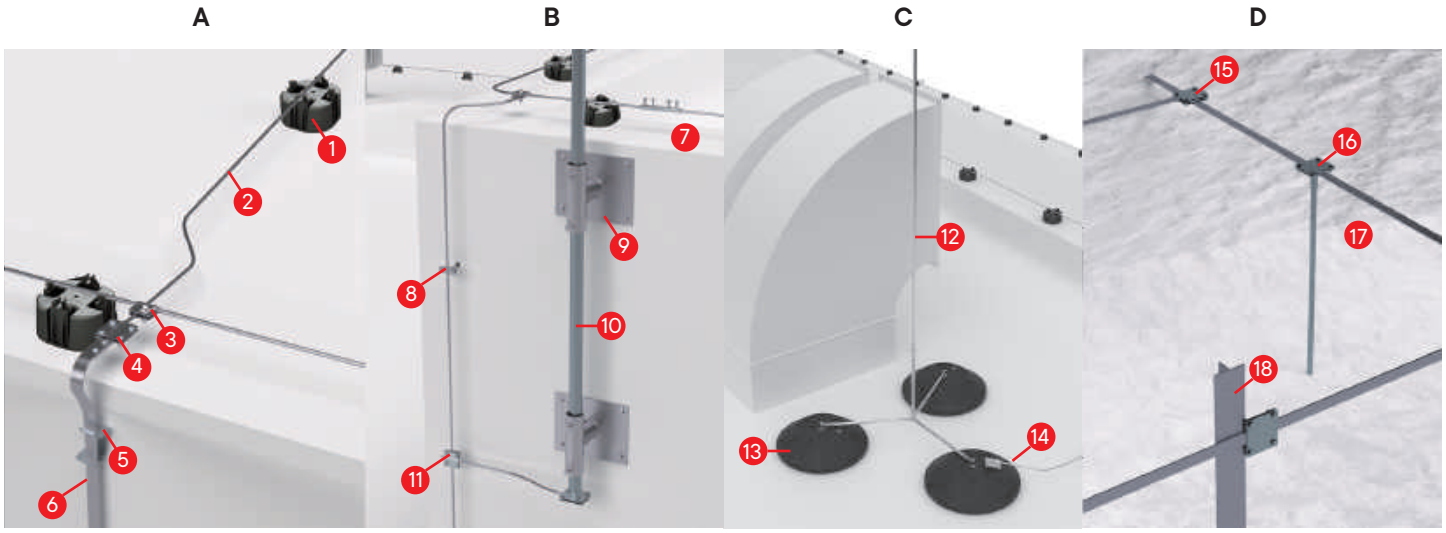

1. Универсальный держатель с бетоном ND1000
2. Пруток-катанка горячеоцинкованный диаметром 8 мм NC1008
3. Универсальный соединитель NG3103
4. Контрольный соединитель NG3203
5. Скоба-держатель полосы ND2311
6. Полоса горячеоцинокванная 25х4 мм NC2254
7. Соединитель круглого проводника NG3202
8. Фасадный держатель ND2307
9. Настенный держатель для молниеприемных мачт длиной 5-7 метров NL0100
10. Молниеприемная мачта NL7000
11. Соединение пруток-пруток диаметром 8 мм NG3104
12. Молниеприемная мачта NL7000
13. Бетонное основание 40 кг NL0500
14. Соединитель проводника для молниеприемника NG6606
15. Соединитель полоса-полоса с разделительной пластиной NG 3106
16. Комплект стержневого вертикального заземлителя NE1104
17. Полоса горячеоцинкованная 40×4 мм NC2444
18. Профильный вертикальный заземлитель 50×50×5 мм NE5503

Организация системы для строений со скатной кровлей

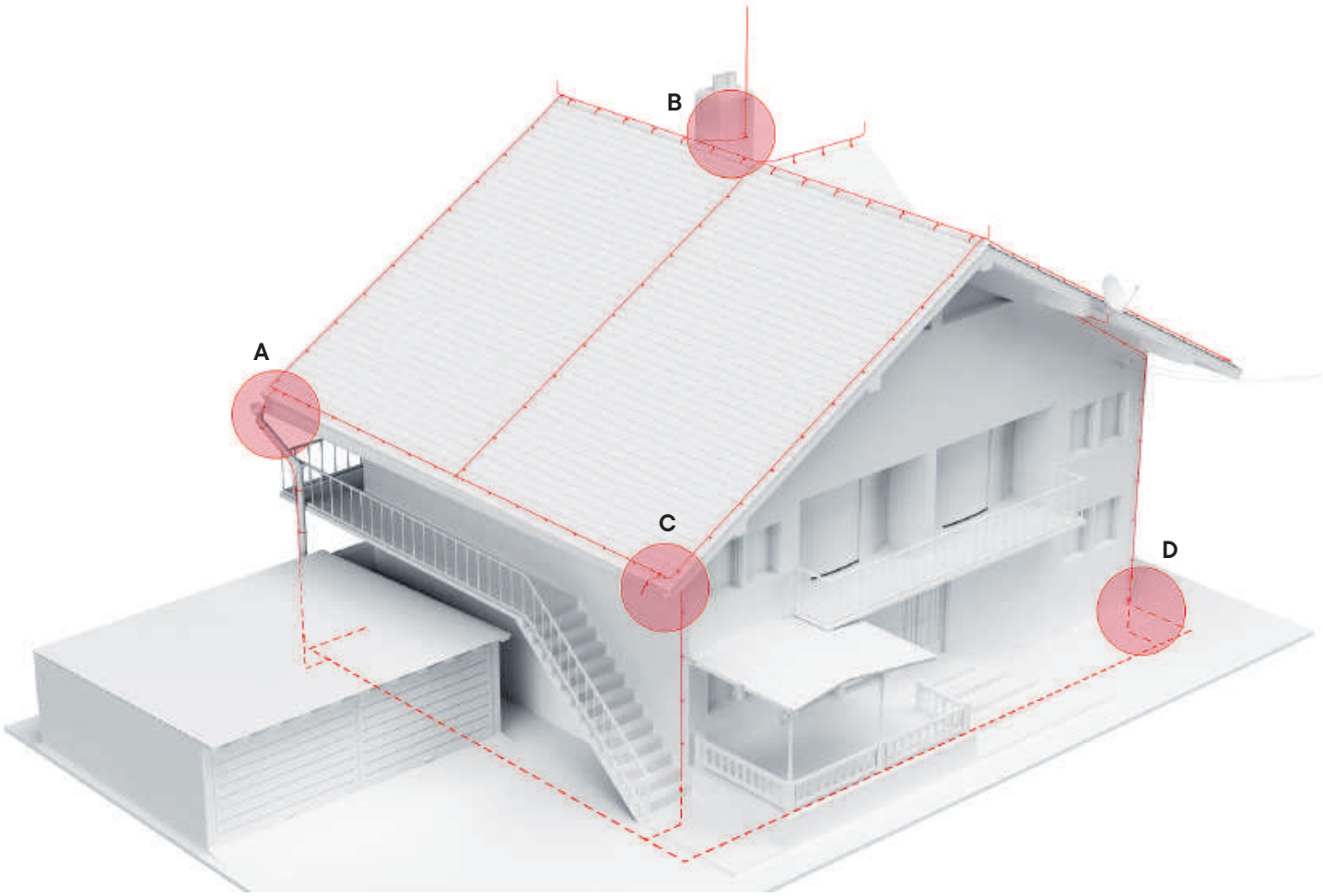

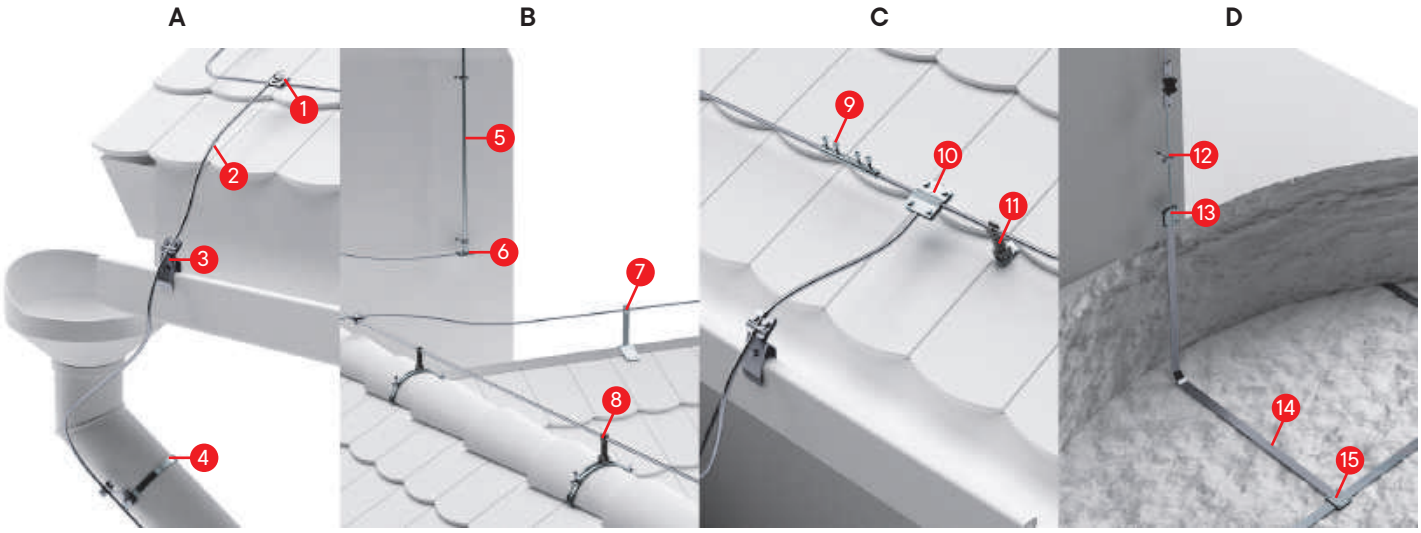

1. Универсальный соединитель NG3103
2. Пруток-катанка горячеоцинкованный диаметром 8 мм NC1008
3. Держатель прутка на водостоке с болтом ND2308
4. Хомут на металлические трубы 80–160 мм NG3001
5. Молниеприемник с держателем 3 м NL7300
6. Соединитель проводника для молниеприемника NG6606
7. Угловой коньковый зажим ND2202
8. Коньковый регулируемый зажим с пластиковым держателем ND2204
9. Соединитель круглого проводника NG3202
10. Соединение пруток-пруток диаметром 8 мм NG3104
11. Пластиковый держатель под черепицу ND2214
12. Фасадный держатель ND2307
13. Соединитель пруток-полоса с разделительной пластиной NG3101
14. Полоса горячеоцинкованная 40×4 мм NC2444
15. Соединитель полоса-полоса с разделительной пластиной NG3106

Проводники

Пруток-катанка



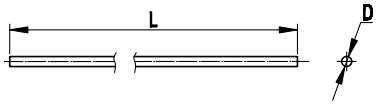

Назначение
• построение молниеприемных сеток и системы токоотводов.

D, мм	Сечение, мм^2	L, м	Материал	Вес 1 м, кг	Код
8	50	110	горячеоцинкованная сталь	0,43	NC1008
8	50	55	горячеоцинкованная сталь	0,43	NC100855
8	50	112	медь	0,44	NC1008CU
8	50	120	омедненная сталь	0,39	NC1008CC
10	78	71	медь	0,7	NC1010CU
10	78	80	горячеоцинкованная сталь	0,65	NC1010
9,5	71	80	алюминий	0,19	NC1095AL

Полоса



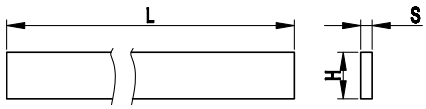

Назначение
• построение горизонтального заземлителя, систем защитного заземления и уравнивания потенциалов.

H, мм	S, мм	Сечение, мм^2	L, м	Материал	Вес 1 м, кг	Код
20	4	80	70	медь	0,71	NC2204CU
25	4	100	62	горячеоцинкованная сталь	0,81	NC2254
25	4	100	56	медь	0,89	NC2254CU
25	4	100	60	омедненная сталь	0,82	NC2254CC
40	4	160	35	медь	1,45	NC2444CU
40	4	160	40	омедненная сталь	1,28	NC2444CC
40	4	160	38	горячеоцинкованная сталь	1,32	NC2444
40	4	160	3	горячеоцинкованная сталь	1,32	NC244403
40	4	160	6	горячеоцинкованная сталь	1,32	NC244406
40	5	200	30	горячеоцинкованная сталь	1,6	NC2405
50	5	250	25	горячеоцинкованная сталь	2	NC2505

Трос алюминиевый



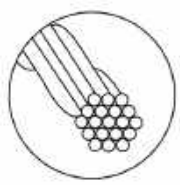

Назначение
• монтаж тросовых молниеприемников и термокомпенсационных соединений молниеприемной сетки и токоотводов.
Характеристики
• состоит из 19 сплетенных проволок;
• суммарное сечение 50 мм^2.

Ø, мм	Сечение, мм^2	L, м	Материал	Вес 1 м, кг	Код
9	19×Ø1,8	10	алюминий	0,14	NC3050

Молниеприемники

Молниеприемники с держателями



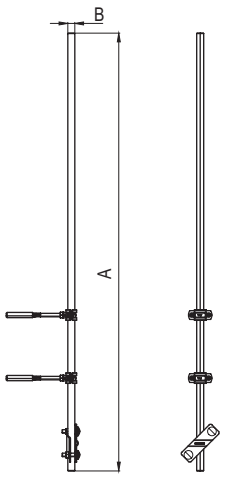

Назначение
• установка на вертикальные поверхности (стена, вытяжная труба).
Особенности
• в комплекте имеются два держателя с дюбелями и установочный соединитель для подключения токоотвода;
• расстояние стержня от несущей поверхности – 60 мм;
• возможно подключение прутка диаметром 8–10 мм или полосы 25–50 мм.

Длина, мм	Ø, мм	Материал	Код
1000	16	алюминий	NL7100
1500			NL7150
2000			NL7200
3000			NL7300
1000		медь	NL7100CU
1500			NL7150CU
2000			NL7200CU
3000			NL7300CU

Молниеприемники с двойным зажимом на круглый конек



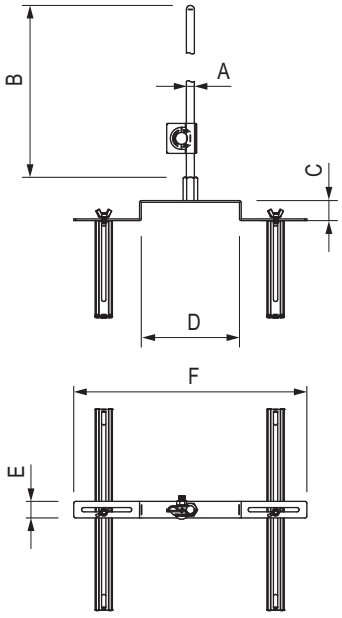

Назначение
• установка на круглый конек кровли.
Характеристики
• регулируемый диапазон зажима;
• материал крепления - оцинкованная сталь;
• материал стержня - алюминий.
Особенности
• в комплекте имеется установочный соединитель для подключения токоотвода.

Длина, мм	Ø, мм	Диапазон зажима, мм	C, мм	D, мм	E, мм	F, мм	Код
1000	12	125–205	30	150	2,5	350	NL5100
1500							NL5150
2000							NL5200

Молниеприемники с угловым зажимом на острый конек

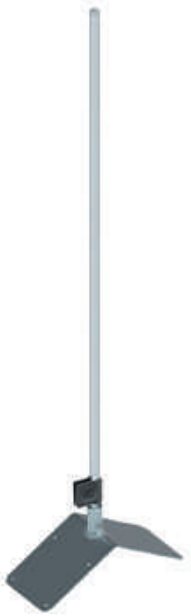

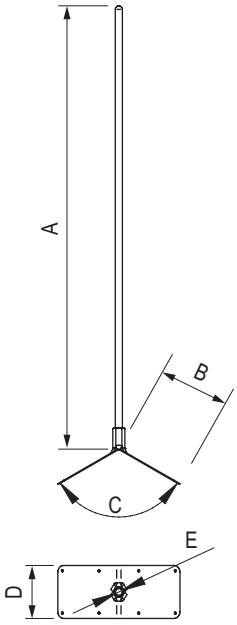

Назначение
• установка на острый конек кровли.
Характеристики
• материал крепления – оцинкованная сталь;
• материал стержня – алюминий.
Особенности
• основание с отверстиями для крепления держателя саморезами;
• в комплекте имеется установочный соединитель для подключения токоотвода.

Длина, мм	Ø, мм	Толщина стали, мм	B, мм	C, мм	D, мм	E, мм	Код
1000	16	2	160	120	120	M16	NL6100
1500							NL6150
2000							NL6200

Молниеприемные стержни 1–4 метра



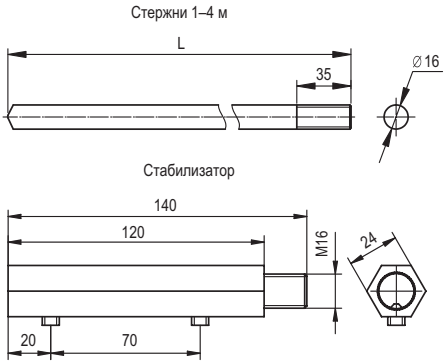

Назначение
• монтаж стержневых молниеприемников.
Особенности
• стержни 1–2 м устанавливаются на одно бетонное основание 20 кг;
• стержни 3–4 м устанавливаются на одно бетонное основание 40 кг;
• стержни длиной 3 и 4 м дополнительно комплектуются стабилизатором из нержавеющей стали;
• подключение токоотводов к молниеприемникам осуществляется с помощью специального соединителя NG6606.

Длина, мм	Ø, мм	Материал	Код
1000	16	алюминий	NL1000
2000			NL2000
3000			NL3000
4000			NL4000

Соединитель проводника для молниеприемника



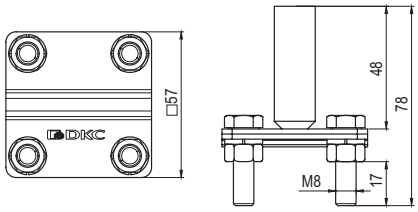

Назначение
• подключение молниеприемной сетки или токоотводов к молниеприемному стержню.
Особенности
• ввинчивается в точку подключения бетонного основания.

Резьба, мм	Материал	Код
16	горячеоцинкованная сталь	NG6606

Бетонные основания



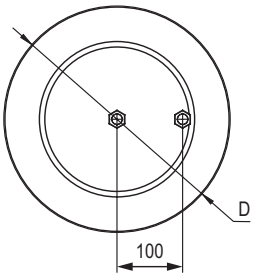

Назначение
• установка стержневых молниеприемников на плоских горизонтальных поверхностях.
Особенности
• содержит две точки подключения с резьбой M16 для ввинчивания молниеприемного стержня и специального соединителя;
• точки подключения соединены металлической пластиной внутри основания.

Ø, мм	Вес, кг	Материал	Код
345	20	бетон	NL0345
500	40		NL0500

Комплекты молниеприемников 1–4 метра на бетонных основаниях



Комплекты	Комплектующие	Количество, шт.	Код
Комплект молниеприемника 1	молниеприемный стержень, 1 м	1	NL1000
	бетонное основание, 20 кг	1	NL0345
	соединитель проводника для молниеприемника	1	NG6606
Комплект молниеприемника 2	молниеприемный стержень, 2 м	1	NL2000
	бетонное основание, 20 кг	1	NL0345
	соединитель проводника для молниеприемника	1	NG6606
Комплект молниеприемника 3	молниеприемный стержень, 3 м	1	NL3000
	бетонное основание, 40 кг	1	NL0500
	соединитель проводника для молниеприемника	1	NG6606
Комплект молниеприемника 4	молниеприемный стержень, 4 м	1	NL4000
	бетонное основание, 40 кг	1	NL0500
	соединитель проводника для молниеприемника	1	NG6606

Регулировочный кронштейн для выравнивания молниеприемника



Однокомпонентный комплект



Трехкомпонентный комплект

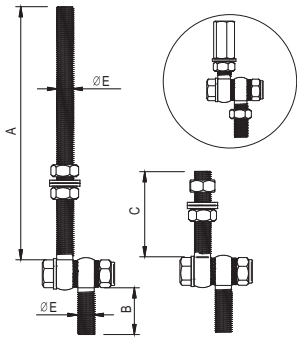

Назначение

• выравнивание молниеприемных стержней и мачт на бетонных основаниях.

Особенности

• кронштейн NL0200 для стержней от 1 до 4 м;
• комплект NL0250 для мачт от 5 до 7 м на треноге.

Применимый молниеприемник	A, мм	B, мм	C, мм	E, мм	Материал	Код
1–4 м	80	40	-	M16	оцинкованная сталь	NL0200
5–7 м	250	40	80	M16		NL0250

Молниеприемные мачты 5–7 метров

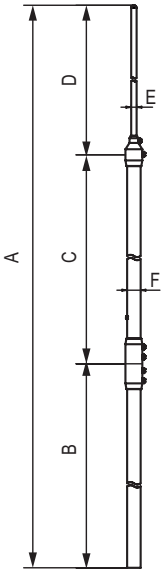

Назначение
• монтаж молниеприемных мачт.
Характеристики
• мачты 5, 6 и 7 м – сборные;
• транспортная длина не более 3 м.
Особенности
• устанавливаются в специальную треногу или настенный держатель;
• комплектуются соединителем к токоотводу.

Длина, мм	Ø F/E, мм	B, мм	C, мм	D, мм	Материал	Код
5000	40/16	2000	2000	1000	алюминий	NL5000
6000		3000	2000	1000		NL6000
7000		3000	3000	1000		NL7000

Тренога для молниеприемных мачт



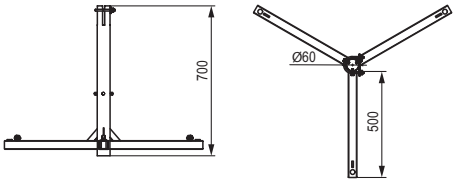

Назначение
• установка молниеприемных мачт длиной 5–7 м.
Особенности
• устанавливается на три бетонных основания NL0500;
• крепежный материал входит в комплект.

Материал	Код
Горячеоцинкованная сталь	NL0700

Настенный держатель для молниеприемных мачт длиной 5–7 метров



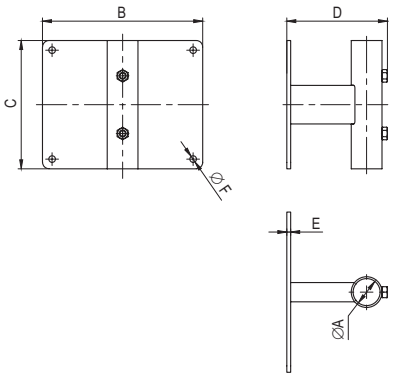

Назначение
• крепление на вертикальную поверхность мачт длиной 5–7 м.
Особенности
• для надежного крепления требуется два держателя на каждую мачту.

Ø, мм	A, мм	B, мм	C, мм	D, мм	E, мм	F, мм	Болты	Материал	Код
42	42	250	200	157	6	10,4	2×M10×35	горячеоцинкованная сталь	NL0100

Комплекты молниеприемников 5–7 метров на бетонных основаниях



Комплект	Комплектующие	Количество, шт.	Код
Комплект молниеприемной мачты на бетонных основаниях, 5 м	молниеприемная мачта, 5 м	1	NL5000
	тренога	1	NL0700
	бетонное основание, 40 кг	3	NL0500
	соединитель проводника	1	NG6606
Комплект молниеприемной мачты на бетонных основаниях, 6 м	молниеприемная мачта, 6 м	1	NL6000
	тренога	1	NL0700
	бетонное основание, 40 кг	3	NL0500
	соединитель проводника	1	NG6606
Комплект молниеприемной мачты на бетонных основаниях, 7 м	молниеприемная мачта, 7 м	1	NL7000
	тренога	1	NL0700
	бетонное основание, 40 кг	3	NL0500
	соединитель проводника	1	NG6606

Комплекты молниеприемников 5–7 метров на настенных держателях



Комплект	Комплектующие	Количество, шт.	Код
Комплект молниеприемной мачты на настенных держателях, 5 м	молниеприемная мачта, 5 м	1	NL5000
	настенный держатель	2	NL0100
Комплект молниеприемной мачты на настенных держателях, 6 м	молниеприемная мачта, 6 м	1	NL6000
	настенный держатель	2	NL0100
Комплект молниеприемной мачты на настенных держателях, 7 м	молниеприемная мачта, 7 м	1	NL7000
	настенный держатель	2	NL0100

Комплект молниеприемника с бетонными основаниями, 8–10 метров



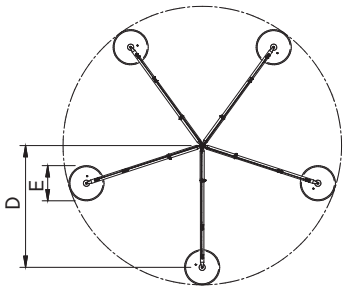

Назначение
• защита оборудования, выступающего над уровнем кровли.
Особенности
• для установки требуется площадка диаметром не менее 4 м;
• материал – алюминий.

Комплект	Ø мачты, мм	Длина плеча основания D, мм	Комплектующие	Количество, шт.	Код
Молниеприемная мачта, 8 м	40/25/16	1650	Основание для молниеприемных мачт, 8–10 м	1	NL0900
			Удлинители на основание	1	NL0910
			Бетонное основание, 40 кг	5	NL0500
			Дополнительные комплектующие для мачты, 8 м	1	NG6008
			Молниеприемная мачта, 8 м	1	NL8000
Молниеприемная мачта, 9 м	40/25/16	1650	Основание для молниеприемных мачт, 8–10 м	1	NL0900
			Удлинители на основание	1	NL0910
			Бетонное основание, 40 кг	5	NL0500
			Дополнительные комплектующие для мачты, 9 м	1	NG6009
			Молниеприемная мачта, 9 м	1	NL9000
Молниеприемная мачта, 10 м	40/25/16	1650	Основание для молниеприемных мачт, 8–10 м	1	NL0900
			Удлинители на основание	1	NL0910
			Бетонное основание, 40 кг	5	NL0500
			Дополнительные комплектующие для мачты, 10 м	1	NG6010
			Молниеприемная мачта, 10 м	1	NL1100

Комплект молниеприемника с бетонными основаниями, 12–14 метров



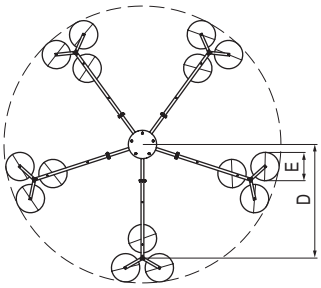

Назначение
• защита оборудования, выступающего над уровнем кровли.
Особенности
• для установки требуется площадка диаметром не менее 6 м;
• материал – горячеоцинкованная сталь.

Комплект	Ø мачты, мм	Длина плеча основания D, мм	Комплектующие	Количество, шт.	Код
Молниеприемная мачта, 12 м	114/54/16	2000	Молниеприемная мачта, 12 м	1	NL1200
			Основание для молниеприемных мачт, 12–14 м	1	NL0800
			Удлинители с фиксаторами бетонных оснований для мачт, 12–14 м	1	NL0810
			Дополнительный комплект для мачт, 12–14 м	1	NG6012
			Бетонное основание, 40 кг	15	NL0500
Молниеприемная мачта, 14 м	114/54/16	2000	Молниеприемная мачта, 14 м	1	NL1400
			Основание для молниеприемных мачт, 12–14 м	1	NL0800
			Удлинители с фиксаторами бетонных оснований для мачт, 12–14 м	1	NL0810
			Дополнительный комплект для мачт, 12–14 м	1	NG6012
			Бетонное основание, 40 кг	15	NL0500

Молниеприемные мачты для установки в грунт, 7–10 метров



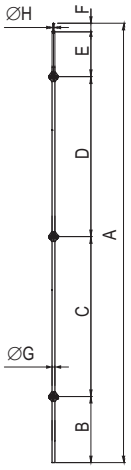

Назначение

• защита от прямых ударов молнии зданий и сооружений I категории, таких как склады взрывчатых веществ, бензоколонки, биогазовые установки.

Особенности

• устанавливается на закладной элемент фундамента (поставляется в комплекте);
• бетон под заливку закладного элемента приобретается отдельно;
• мачта поставляется в разборном виде, логистическая длина 3,5 м.

Комплект	Ø G/H, мм	B, мм	C, мм	D, мм	E, мм	F, мм	Материал	Код
Молниеприемная мачта для установки в грунт, 7 м	54/16	1238	3000	3000	840	161	горячеоцинкованная сталь	NL7407
Молниеприемная мачта для установки в грунт, 8 м		1238	3000	3000	1840	161		NL7408
Молниеприемная мачта для установки в грунт, 9 м		1238	3000	3000	2840	161		NL7409
Молниеприемная мачта для установки в грунт, 10 м		1238	3000	3000	3000+840	161		NL7410

Держатели

Фальцевый зажим



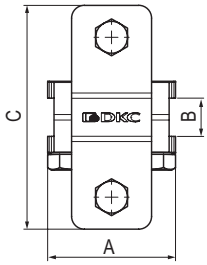

Назначение
• обеспечивает надежное болтовое крепление проводника с металлическими конструкциями или фальцем кровли.
Особенности
• поворачивающиеся пластины позволяют закрепить проводник под произвольным углом.

Тип проводника	Диапазон зажима, мм	A, мм	B, мм	C, мм	Материал	Код
Пруток, 8–10 мм/полоса, 25–40 мм	12	40	12	70	горячеоцинкованная сталь	ND2001
					медь	ND2001CU

Фальцевый зажим увеличенного размера



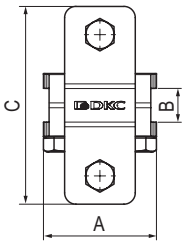

Назначение
• обеспечивает надежное болтовое крепление катанки с металлическими конструкциями или фальцем кровли.
Особенности
• поворачивающиеся пластины позволяют закрепить пруток под произвольным углом.

Тип проводника	Диапазон зажима, мм	A, мм	B, мм	C, мм	D, мм	E, мм	Материал	Код
Пруток, 8–10 мм	25	25	21	21	35	40	горячеоцинкованная сталь	ND2002
							медь	ND2002CU

Арматурный зажим





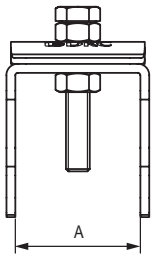

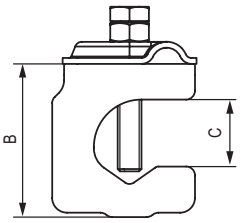

Назначение
• обеспечивает надежное болтовое крепление при подключении полосы и прутка к стальной арматуре.
Особенности
• толщина полосы – не более 5 мм;
• соединение точки заземления NE1003 с арматурой с помощью зажима ND2004.

Тип проводника	Диапазон зажима, мм	A, мм	B, мм	C, мм	Материал	Код
Полоса, 25–40 мм	22	42	51	22	оцинкованная сталь	ND2003
Полоса, 25–40 мм, пруток, 8–10 мм						ND2004

Универсальный держатель с бетоном



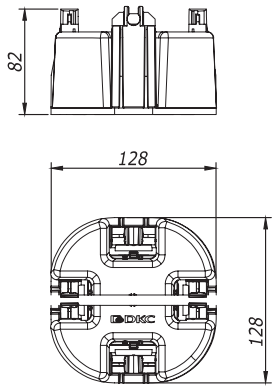

Назначение
• крепление молниеприемной сетки на плоской кровле.
Особенности
• разборная конструкция;
• использование фасадного держателя ND2301 для крепления полосы 40×4 мм;
• возможность крепления с помощью саморезов.

Тип проводника	Вес, кг	Материал	Код
Пруток, 8–10 мм	1,1	полипропилен с бетоном	ND1000

Универсальный держатель



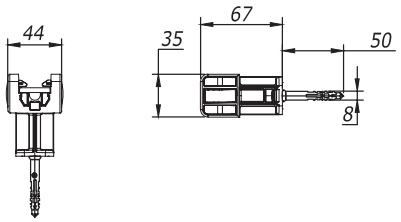

Назначение
• крепление молниеприемной сетки и полосы на фасадах и кровле.
Особенности
• разборная конструкция;
• три вида крепления – резьбовое, одним винтом или на резьбовую шпильку простым накручиванием.

Тип проводника	Материал	Код
Пруток, 8 мм/полоса, 25 мм	пластик	ND2000

Пластиковый держатель для кровли



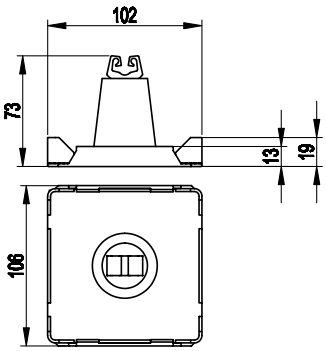

Назначение
• крепление молниеприемной сетки на кровле при помощи клея или битумных полос.
Особенности
• отщелкивающееся основание для приклеивания;
• вращающийся замок позволяет произвести подвод прутка под произвольным углом.

Тип проводника	Материал	Код
Пруток, 8 мм	полипропилен	ND2104

Безболтовой держатель



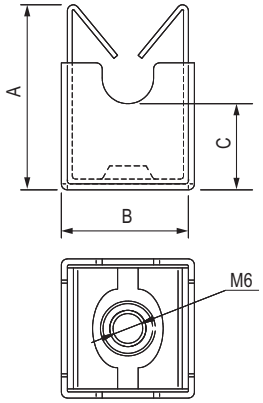

Назначение
• крепление молниеприемной сетки на фасадах и кровле при помощи саморезов.
Особенности
• отщелкивающееся основание позволяет закрепить пруток как перпендикулярно, так и параллельно краю крыши;
• проводник крепится простым защелкиванием.

Тип проводника	A, мм	B, мм	C, мм	Материал	Код
Пруток, 8 мм	31	22	14	нержавеющая сталь	ND2115

Металлический держатель



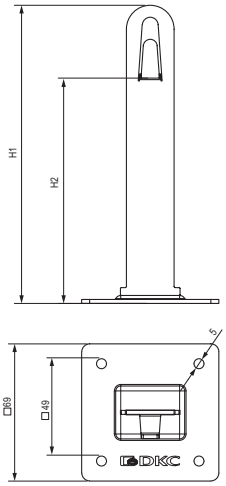

Назначение
• крепление молниеприемной сетки на кровле при помощи саморезов.
Особенности
• основание с отверстиями для крепления держателя саморезами;
• проводник закрепляется безвинтовым зажимом при помощи плоскогубцев.

Тип проводника	H1, мм	H2, мм	Материал	Код
Пруток, 8–10 мм	100	65	горячеоцинкованная сталь	ND2106
	150	115		ND2105
	100	65	медь	ND2106CU
	150	115		ND2105CU

Угловой коньковый зажим



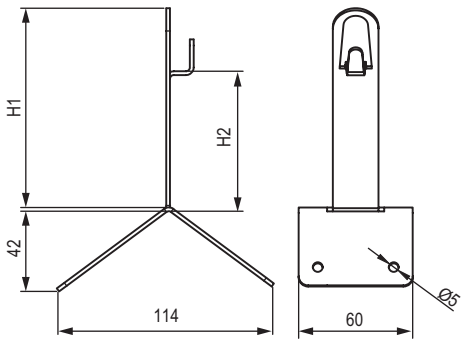

Назначение
• крепление молниеприемной сетки на коньке кровли при помощи саморезов.
Особенности
• основание с отверстиями для крепления держателя саморезами;
• проводник закрепляется безвинтовым зажимом при помощи плоскогубцев.

Тип проводника	H1, мм	H2, мм	Материал	Код
Пруток, 8–10 мм	100	70	горячеоцинкованная сталь	ND2202
	150	120		ND2201
	100	70	медь	ND2202CU
	150	120		ND2201CU

Коньковый регулируемый зажим с пластиковым держателем



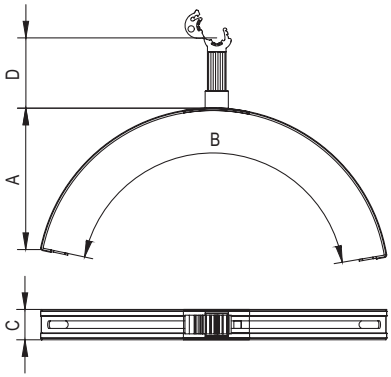

Назначение
• крепление молниеприемной сетки на коньке кровли.
Особенности
• регулируемый диапазон зажима;
• проводник крепится простым защелкиванием.

Тип проводника	Диапазон зажима, мм	A, мм	B, мм	C, мм	D, мм	Материал	Код
Пруток, 8–10 мм	125–205	65	200–390	26	70	горячеоцинкованная сталь	ND2204
						медь	ND2204CU

Коньковый регулируемый зажим увеличенного размера



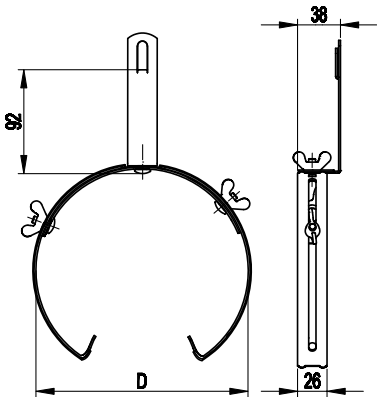

Назначение
• крепление молниеприемной сетки на коньке кровли.
Особенности
• регулируемый диапазон зажима;
• проводник закрепляется безвинтовым зажимом при помощи плоскогубцев.

Тип проводника	Диапазон зажима, мм	Материал	Код
Пруток, 8 мм	240–300	горячеоцинкованная сталь	ND2203

Коньковый регулируемый зажим



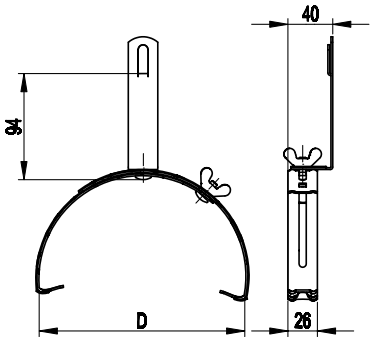

Назначение
• крепление молниеприемной сетки на коньке кровли.
Особенности
• регулируемый диапазон зажима;
• проводник закрепляется безвинтовым зажимом при помощи плоскогубцев.

Тип проводника	Диапазон зажима, мм	Материал	Код
Пруток, 8 мм	125–205	горячеоцинкованная сталь	ND2205
		медь	ND2205CU

Скрученный держатель под черепицу



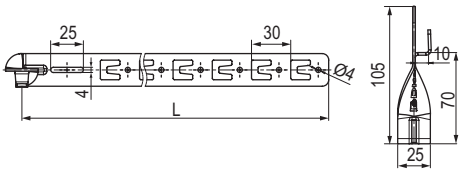

Назначение
• крепление молниеприемной сетки на черепичных и шиферных кровлях.
Особенности
• различная длина основания;
• проводник закрепляется безвинтовым зажимом при помощи плоскогубцев.

Тип проводника	L, мм	Материал	Код
Пруток, 8–10 мм	330	горячеоцинкованная сталь	ND2206
	415		ND2207
	450		ND2208

Прямой держатель под черепицу



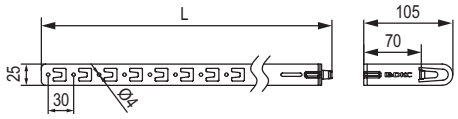

Назначение
• крепление молниеприемной сетки на черепичных и шиферных кровлях.
Особенности
• различная длина основания;
• проводник закрепляется безвинтовым зажимом при помощи плоскогубцев.

Тип проводника	L, мм	Материал	Код
Пруток, 8–10 мм	330	горячеоцинкованная сталь	ND2209
	415		ND2210
	450		ND2211

Пластиковый держатель под черепицу



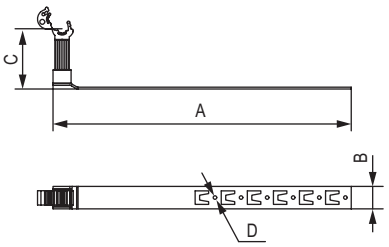

Назначение
• крепление молниеприемной сетки на черепичных и шиферных кровлях.
Особенности
• различная длина основания;
• проводник крепится простым защелкиванием.

Тип проводника	A, мм	B, мм	C, мм	D, мм	Материал	Код
Пруток, 8–10 мм	330	25	70	4	горячеоцинкованная сталь	ND2214
	415					ND2213
	450					ND2212
Пруток, 8–10 мм	450	25	70	4	медь	ND2212CU

Хомут на металлические трубы



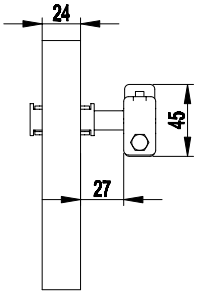

Назначение
• крепление токоотводов к водосточным трубам.
Особенности
• регулируемый диапазон для труб различного диаметра;
• болтовое крепление проводника.

Тип проводника	Материал	Ø трубы, мм	Код
Пруток, 8–10 мм/полоса, 25 мм	нержавеющая сталь	20–80	NG3002
		80–160	NG3001
	медь	80	NG3002CU
		100	NG3001CU

Фасадный держатель



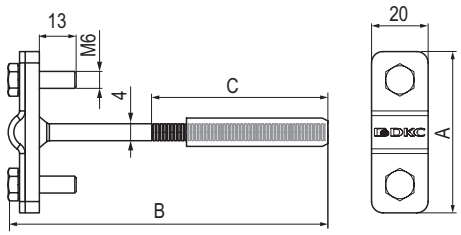

Назначение
• крепление токоотводов (опусков) по фасаду здания.
Особенности
• болтовое крепление проводника;
• отсутствие гаек, резьба нарезана в ответной пластине держателя;
• специальное отверстие на нижней пластине для монтажа при помощи шестигранного ключа.

Тип проводника	Расстояние от проводника до фасада, мм		A, мм	B, мм	C, мм	Материал	Код
	до монтажа	после монтажа					
Пруток, 8–10 мм, полоса, 25×4 мм	105	55	57	113	60	сталь горячеоцинкованная	ND2307
	125	75		133	70		ND2306
	165	115		173			ND2305
	205	155		213	80		ND2304
	402	352		408	60		ND2302
Пруток, 8–10 мм, полоса, 40×5 мм	165	115	72	173	70		ND2301

Двухболтовой держатель



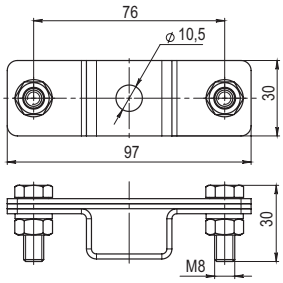

Назначение
• крепление и параллельное соединение токоотводов (опусков) по фасаду здания.
Особенности
• крепление и соединение плоских проводников до 50 мм;
• возможность крепления к фасаду из кирпича или бетона с помощью метизов (например, забивной анкер М10, болт, шайба);
• наличие шайб-гроверов для предотвращения развинчивания болтов.

Тип проводника	Материал	Код
Полоса, 25–50 мм	Горячеоцинкованная сталь	ND2315

Скоба-держатель проводника с болтом



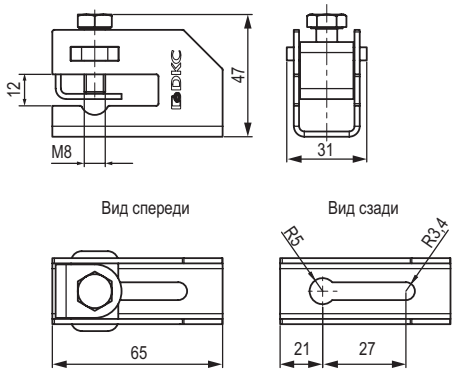

Назначение
• крепление проводника к фасаду и внутренним стенам.
Особенности
• подготовленные отверстия в основании для крепления к поверхностям;
• проводник дополнительно фиксируется болтом.

Тип проводника	Толщина стали, мм	Болт	Материал	Код
Пруток, 8–10 мм, полоса, 25–60 мм	2	M8×20	горячеоцинкованная сталь	ND2312
			медь	ND2312CU

Скоба-держатель



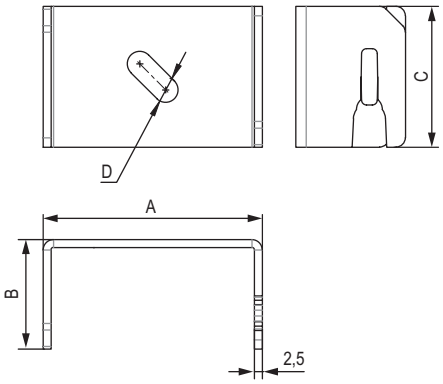

Назначение
• крепление проводника к фасаду и внутренним стенам.
Особенности
• подготовленные отверстия в основании для крепления к поверхностям;
• толщина фиксируемой полосы – до 5 мм.

Тип проводника	A, мм	B, мм	C, мм	D, мм	Материал	Код
Пруток, 8–10 мм/ полоса, 25 мм	47	31	25	7	горячеоцинкованная сталь	ND2311
Пруток, 8–10 мм/ полоса, 25–50 мм	70	35	45	8	горячеоцинкованная сталь	ND2310
Пруток, 8–10 мм/ полоса, 25 мм	47	31	25	7	медь	ND2311CU

Держатель прутка на водостоке с болтом



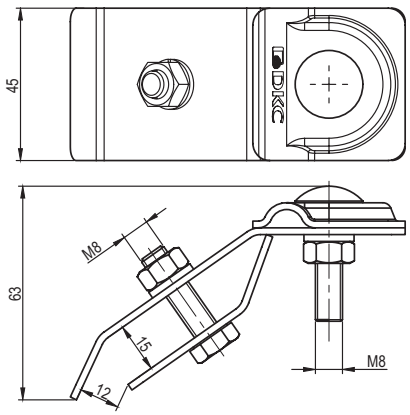

Назначение
• крепление токоотводов к водосточным желобам.
Особенности
• болтовое крепление проводника;
• возможность прокладывать проводник как поперек, так и вдоль водостока.

Тип проводника	Материал	Код
Пруток, 8–10 мм	горячеоцинкованная сталь	ND2308
	медь	ND2308CU

Заземление

Комплект стержневого вертикального заземлителя







Назначение
- вертикальный заземлитель.

Тип соединения	Длина, мм	Длина секции, мм	Ø стержня, мм	Материал	Комплектация	Количество, шт.	Вес, кг	Код
Безмуфтовое	3000	1500	16	горячеоцинкованная сталь	верхняя секция заземлителя	1	5,07	NE1103
					нижняя секция заземлителя	1		
					соединитель проводника	1		
					винт заглубления	1		
Муфтовое	3000	1500	16	горячеоцинкованная сталь	заземлитель	2	5,64	NE1104
					наконечник	1		
					соединительная муфта	2		
					соединитель проводника	1		
					винт заглубления	1		
	3000	1500	14,2	омедненная сталь	заземлитель	2	4,4	NE1114CC
					наконечник	1		
					соединительная муфта	2		
					соединитель проводника	1		
					винт заглубления	1		

Комплект стержневого вертикального заземлителя в розничной упаковке



Назначение
- вертикальный заземлитель.

Особенности
- коробка с ручкой для удобной переноски;
- в комплекте имеется инструкция по монтажу.

Тип соединения	Длина, мм	Длина секции, мм	Ø стержня, мм	Материал	Комплектация	Количество, шт	Вес, кг	Код
Безмуфтовое	6000	1500	16	горячеоцинкованная сталь	верхняя секция заземлителя, 1500 мм	3	11,4	NE1150
					нижняя секция заземлителя, 1500 мм	1		
					соединитель проводника	1		
					винт для забивания	1		
					антикоррозийная лента, 3000×100 мм	1		
					токопроводящая смазка, 100 г	1		
Муфтовое	6000	1500	16	горячеоцинкованная сталь	заземлитель	4	12,1	NE1160
					соединитель проводника	1		
					винт для забивания	1		
					антикоррозийная лента, 3000×100 мм	1		
					токопроводящая смазка, 100 г	1		
	4500	1500	16	горячеоцинкованная сталь	заземлитель	3	10	NE1145
					соединитель проводника	1		
					винт для забивания	1		
					антикоррозийная лента, 3000×100 мм	1		
					токопроводящая смазка, 100 г	1		
	3000	1500	16	горячеоцинкованная сталь	заземлитель	2	7,8	NE1130
					соединитель проводника	1		
					винт для забивания	1		
					антикоррозийная лента, 3000×100 мм	1		
					токопроводящая смазка, 100 г	1		

Профильный вертикальный заземлитель



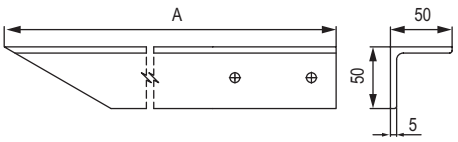

Назначение
• вертикальный заземлитель.
Особенности
• в комплекте имеется крепежный материал для болтового подключения к горизонтальному контуру заземления.

Длина, мм	Форма сечения	Сечение, мм	Материал	Вес, кг	Код
3000	уголок	50×50×5	горячеоцинкованная сталь	10,5	NE5503
2000				7,0	NE1105

Вертикальный заземлитель



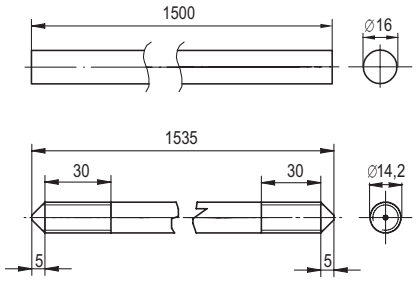

Назначение
• составная часть для сборки вертикального заземлителя произвольной длины.

Тип соединения	Длина секции, мм	Ø стержня, мм	Материал	Вес, кг	Максимальная глубина забивания, м	Код
Безмуфтовое	1500 (верхняя секция)	16	горячеоцинкованная сталь	2,4	6	NE1211
	1500 (нижняя секция)	16		2,35	6	NE1212
Муфтовое	1500	16	горячеоцинкованная сталь	2,43	30	NE1202
	1500	14,2	омедненная сталь	1,86	30	NE1203CC

Соединительная муфта



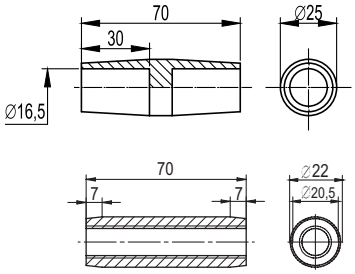

Назначение
• соединение стержней вертикального заземлителя друг с другом, подключение соединителя.

Совместимый заземлитель	Ø, мм	Материал	Вес, кг	Код
Оцинкованный муфтовый	16	горячеоцинкованная сталь	0,14	NE1304
Омедненный	14,2	латунь	0,10	NE1306

Универсальный соединитель вертикального заземлителя



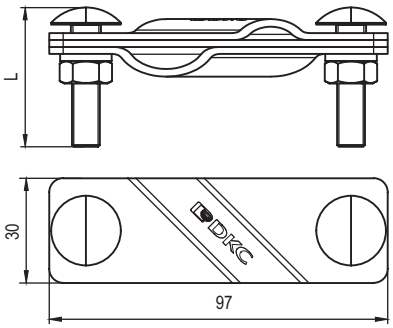

Назначение
• болтовое подключение вертикального стержневого заземлителя к полосе 25–50 мм, прутку 8–10 мм.
Особенности
• подходит для заземлителя NE1202 с муфтовым соединением;
• подходит для заземлителя NE1211 с безмуфтовым соединением;
• соединитель NE1302INOX из нержавеющей стали для омедненного заземлителя NE1203CC.

Совместимый заземлитель	Ø, мм	L, мм	Материал	Вес, кг	Код
Оцинкованный муфтовый	16	40	горячеоцинкованная сталь	0,18	NE1302
Оцинкованный безмуфтовый					
Омедненный	14,2–16	45	нержавеющая сталь	0,34	NE1302INOX

Наконечник вертикального заземлителя (с муфтовым соединением)



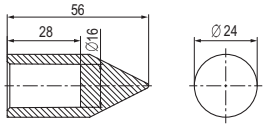



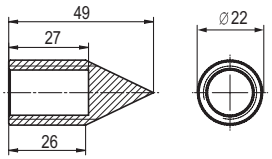

Назначение
• для упрощения забивания вертикального стержневого заземлителя.

Совместимый заземлитель	Ø, мм	Материал	Вес, кг	Код
Оцинкованный муфтовый	16	горячеоцинкованная сталь	0,11	NE1402
Омедненный	14,2	сталь	0,10	NE1407

Винт для забивания стержневого заземлителя







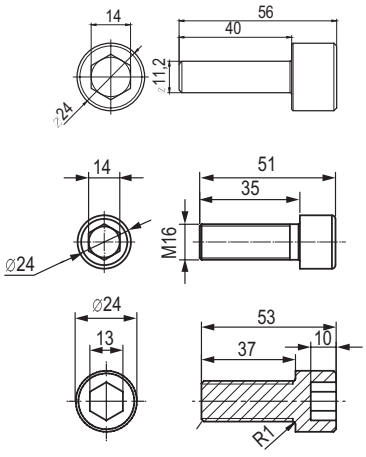

Назначение
• применяется при заглублении стержневых вертикальных заземлителей.
Особенности
• позволяет забивать заземлитель в грунт вибромолотом (перфоратором) с использованием обычной пики;
• винт NE1403 вставляется в верхнюю секцию NE1211 безмуфтового заземлителя;
• винт NE1404 вставляется в муфту NE1304 муфтового заземлителя;
• винт NE1408 вставляется в муфту NE1306 омедненного заземлителя.

Совместимый заземлитель	Ø, мм	Материал	Вес, кг	Код
Оцинкованный безмуфтовый	16	оцинкованная сталь	0,06	NE1403
Оцинкованный муфтовый	16		0,09	NE1404
Омедненный	14,2	сталь	0,08	NE1408

Ударная насадка SDS MAX



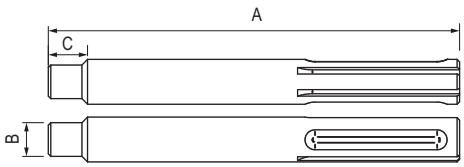

Назначение
• забивание вертикальных заземлителей с помощью вибромолота.
Особенности
• вставляется в забивной винт стержневого заземлителя;
• подходит для забивания как муфтовых, так и безмуфтовых стержневых заземлителей диаметром 16 и 14,2 мм.

Совместимый заземлитель	Ø, мм	A, мм	C, мм	Материал	Вес, кг	Код
Оцинкованный муфтовый	13,5	165	14	оцинкованная сталь	0,28	NE1410
Оцинкованный безмуфтовый						

Держатель проводника для контура заземления



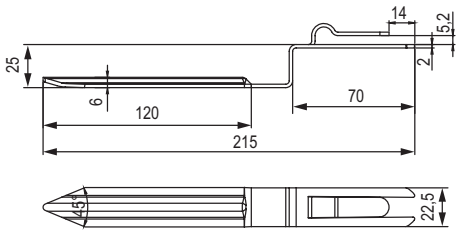

Назначение
• закрепление проводника в грунте при монтаже горизонтального контура заземления.

Тип проводника	Материал	Код
Пруток, 10 мм/ Полоса, 25–50 мм	горячеоцинкованная сталь	NE1002

Точка заземления



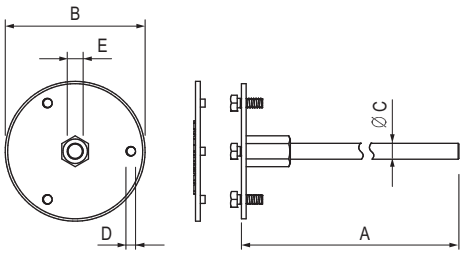

Назначение
• используется в качестве точки подключения токоотводов к арматуре здания/прохода через стены.
Особенности
• крепление к арматуре с помощью зажима ND2004.

Резьба	A, мм	B, мм	D	Материал	Код
M10	228	85	3×M6×12	нержавеющая сталь	NE1003
M12					NE1004

Колодец контрольно-измерительный



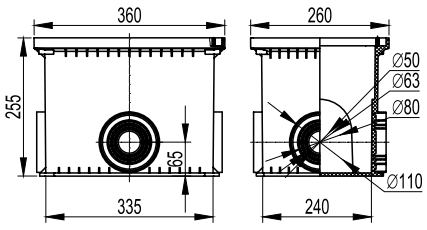

Назначение
• контроль места соединения токоотвода с заземлителем, проведение контрольных измерений сопротивления заземления.
Характеристики
• температура эксплуатации – от –40 до +90 °C;
• допустимая нагрузка на крышку – 700 кг.
Особенности
• в комплекте с 2 муфтами для герметичного ввода заземляющего стержня и антикоррозионной лентой.

Размер, мм	Вводов, шт.	Степень защиты	Материал	Код
335×240×255	4	IP65	Полипропилен	NE6000

Уравнивание потенциалов

Главная заземляющая шина (ГЗШ)

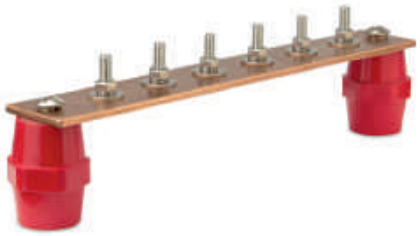

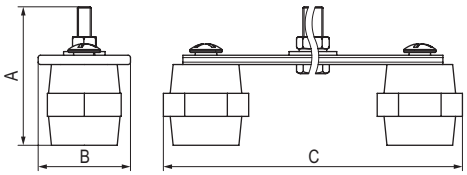

Назначение
• заземление и уравнивание потенциалов электроустановок.
Характеристики
• материал изоляторов – полиэстер с армированным стекловолокном.
Особенности
• в комплект включены метизы (болты, гайки, шайбы) из нержавеющей стали.

Количество подключений	Материал шины	Толщина, мм	A, мм	B, мм	C, мм	Болт	Код
6	медь	4	60	40	277	M8×25	NE2006
10					397	M8×25	NE2010
20					697	M8×25	NE2020

Шина уравнивания потенциалов



Назначение
• защитное уравнивание потенциалов.
Характеристики
• плоский проводник сечением до 30×4 мм – 1 подключение;
• круглый проводник диаметром до 8 мм – 1 подключение;
• круглый проводник сечением 4–25 мм^2 – до 7 подключений.

Длина, мм	Ширина, мм	Высота, мм	Код
175	50	45	NE1001

Коробка уравнивания потенциалов





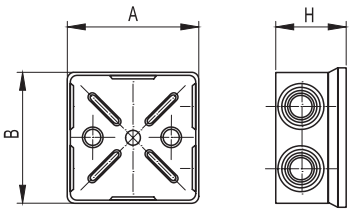

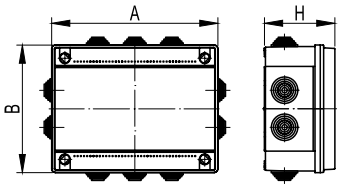

Назначение
• организация дополнительной системы уравнивания потенциалов в квартирах, домах, офисах и производственных помещениях.
Характеристики
• 6 герметичных кабельных вводов;
• возможность подключения к шине до 12 проводников сечением 0,75–16 мм^2;
• температура эксплуатации от –25 до +60 °C;
• цвет – серый;
• коробки NE3106 и NE3108 не содержат галогенов.

Размер коробки, мм	Вводов, шт.	Размер шины, мм	Подключений шины, шт.	Степень защиты	Материал	Код
80×80×40	6	54,5×6,5×10	6	IP44	коробка – пластик шина – латунь	NE3106
		66,5×6,5×10	8	IP44		NE3108
120×80×50		78,5×6,5×10	10	IP55		NE3110
		90,5×6,5×10	12	IP55		NE3112

Хомут для уравнивания потенциалов



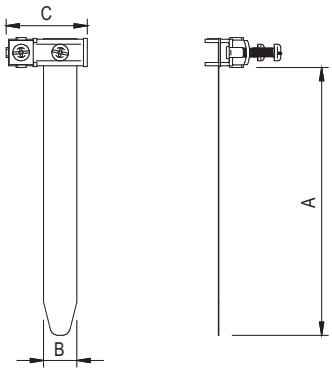

Назначение
• подключение металлических труб/ изолированного токоотвода к системе уравнивания потенциалов.
Особенности
• регулируемый диапазон для труб различного диаметра;
• возможность подключения одного проводника сечением 2,5–16 мм^2.

Диапазон зажима, мм	A, мм	B, мм	C, мм	Материал	Код
0–36	125	14	32	нержавеющая сталь	NE1101
0–54	190	20	48		NE1102
0–124	410	20	48		NE1100
0–300	1000	20	48		NE1106

Соединители

Универсальный соединитель



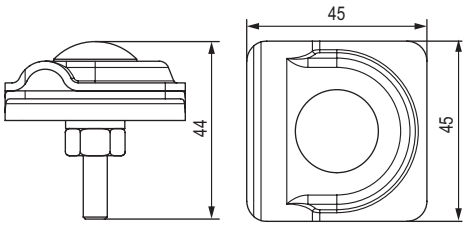

Назначение
• параллельное, крестовое и Т-образное соединение прутка диаметром 8 мм при монтаже молниеприемной сетки и системы токоотводов.

Тип проводника	Материал	Код
Пруток, 8–10 мм	горячеоцинкованная сталь	NG3103
	медь	NG3103CU

Соединительная клемма



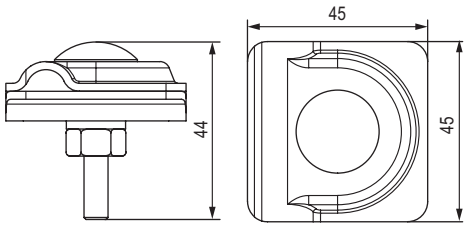

Назначение
• крепление круглых проводников по фасаду зданий либо на кровле при помощи болта.
Особенности
• наличие метизов (болт М8х25, гайка, шайба) в комплекте с клеммой NG3123;
• возможность монтажа круглого проводника на металлическом парапете кровли при помощи соединительной скобы NA1201.

Тип проводника	Болт	Материал	Код
Пруток, 8–10 мм	–	горячеоцинкованная сталь	NG3113
	М8×25		NG3123

Соединитель пруток-пруток



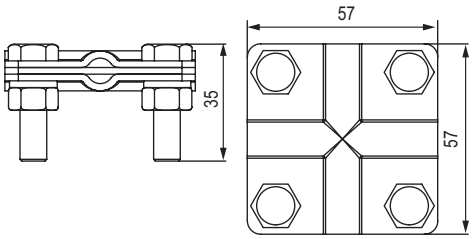

Назначение
• крестовое соединение прутка с прутком.

Тип проводника	Материал	Код
Пруток, 8 мм	горячеоцинкованная сталь	NG3104
Пруток, 10 мм		NG3109
Пруток, 8 мм	медь	NG3104CU
Пруток, 10 мм		NG3109CU

Соединитель пруток-полоса с разделительной пластиной



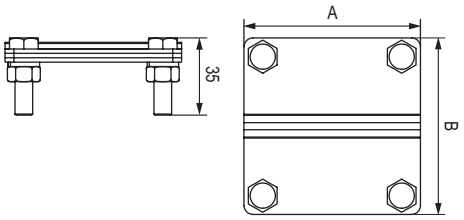

Назначение
• параллельное и крестовое соединение прутка с полосой.

Тип проводника	A, мм	B, мм	Материал	Код
Пруток, 8–10 мм / полоса, 25 мм	57	57	горячеоцинкованная сталь	NG3102
Пруток, 8–10 мм / полоса, 25–50 мм	80	80		NG3101
Пруток, 8–10 мм / полоса, 25 мм	57	57	медь	NG3102CU
Пруток, 8–10 мм / полоса, 25–50 мм	80	80		NG3101CU

Соединитель полоса-полоса продольный



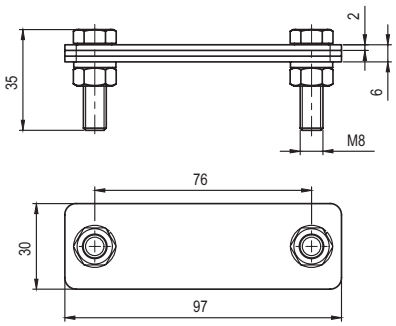

Назначение
• продольное соединение полосы с полосой.

Тип проводника	Материал	Код
Полоса, 25–50 мм	горячеоцинкованная сталь	NG3111
	нержавеющая сталь	NG3111INOX

Соединитель полоса-полоса с разделительной пластиной



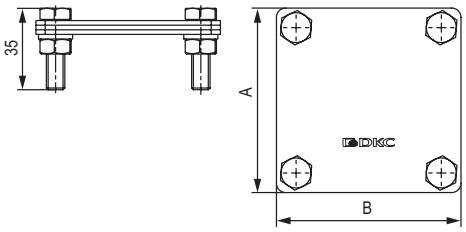

Назначение
• параллельное и крестовое соединение полосы с полосой.

Тип проводника	A, мм	B, мм	Материал	Код
Полоса, 25–50 мм	80	80	горячеоцинкованная сталь	NG3105
	100	100		NG3106
	80	80	медь	NG3105CU

Зажим для параллельного соединения прутка



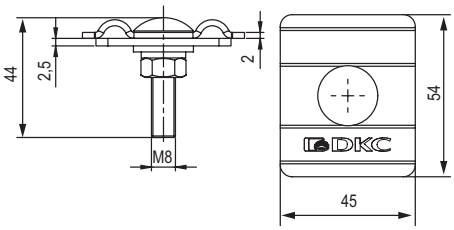

Назначение
- параллельное соединение прутка с прутком.

Тип проводника	Материал	Код
Пруток, 8–10 мм	горячеоцинкованная сталь	NG3108
	медь	NG3108CU

Зажим для параллельного соединения с разделительной пластиной



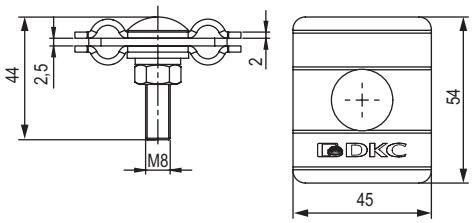

Назначение
- параллельное соединение прутка с прутком.

Тип проводника	Материал	Код
Пруток, 8–10 мм	горячеоцинкованная сталь	NG3107
	медь	NG3107CU

Соединитель круглого проводника



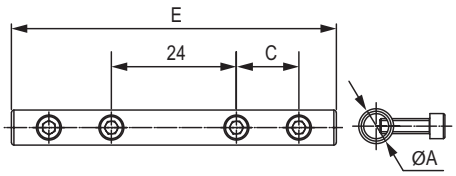

Назначение
- усиленное соединение круглых проводников;
- применяется при монтаже термокомпенсационных соединений.

Тип проводника	A, мм	C, мм	E, мм	Материал	Код
Пруток, 8–10 мм	10	20	80	горячеоцинкованная сталь	NG3202
Стержень, 16 мм	16	30	150		NG3201

Контрольный соединитель



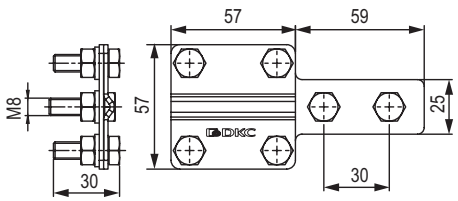

Назначение
- измерение сопротивления контура заземления.

Тип проводника	Материал	Код
Пруток, 8 мм/полоса, 25–50 мм	горячеоцинкованная сталь	NG3203

Аксессуары

Приспособление для выпрямления проводника



Назначение
• используется для выпрямления проводников при раскатке бухт.

Тип проводника	Длина, мм	Ширина, мм	Высота, мм	Вес, кг	Код
Пруток, 8 мм	430	40/95	180	14	NA1003
Пруток, 8–10/ Полоса, 40×4 мм, 25×4 мм	400	180	60	21	NA1004

Инструмент для изгибания проводников



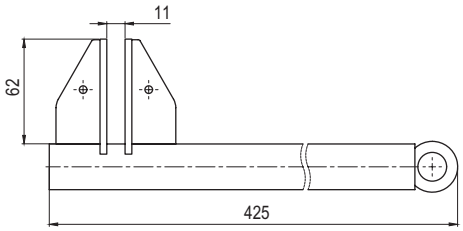

Назначение
• позволяет загибать катанку под необходимым углом при монтаже молниеприемной сетки и токоотводов.

Материал	В упаковке, шт.	Код
горячеоцинкованная сталь	2	NA1102

Защитная крышка проводника



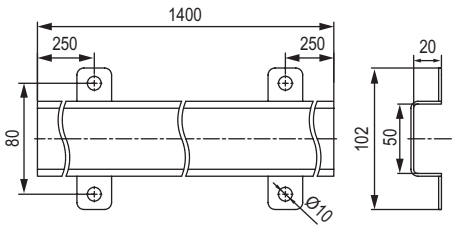

Назначение
• механическая защита проводника.

Материал	Код
горячеоцинкованная сталь	NA1100

Антикоррозионная лента



Назначение
• дополнительная защита от коррозии в местах сварки и ввода токоотводов в грунт.

Ширина, мм	Длина, м	Код
100	10	NA1001

Соединительная скоба



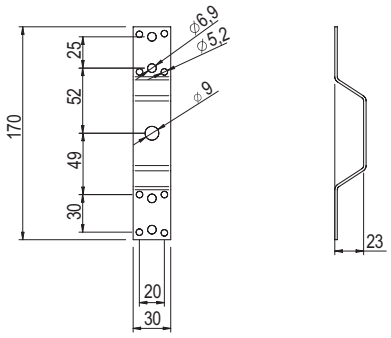

Назначение

• подключение и соединение металлических элементов.

Характеристики

• 1 крепежное отверстие диаметром 9 мм;
• 8 крепежных отверстий диаметром 5,2 мм;
• 4 крепежных отверстия диаметром 6,9 мм.

Длина, мм	Ширина, мм	Толщина, мм	Материал	Код
170	30	2	алюминий	NA1201

Система молниезащиты на основе изоляционных штанг

Изоляционная штанга



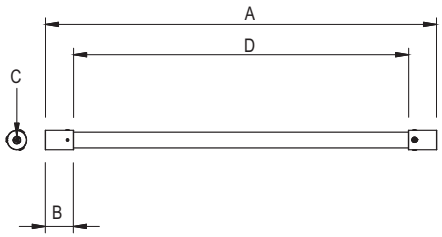

Назначение
• монтаж молниеприемных стержней и проводников с соблюдением разделительного интервала (в соответствии с МЭК 62305-3).
Особенности
• крепление к вертикальной поверхности с помощью монтажной платы NF0002;
• крепление прутка с помощью вкручиваемого держателя NF0001;
• крепление стержней NL7100–NL7300 с помощью адаптера NG6608.

A, мм	B, мм	C, мм	D, мм	Ø, мм	Материал	Код
500	51	M8	398	32	стеклопластик	NF0500
750			638			NF0750
1000			888			NF1000
1500			1388			NF1500
2000			1888			NF2000
3000			2888			NF3000

Настенный держатель изоляционной штанги



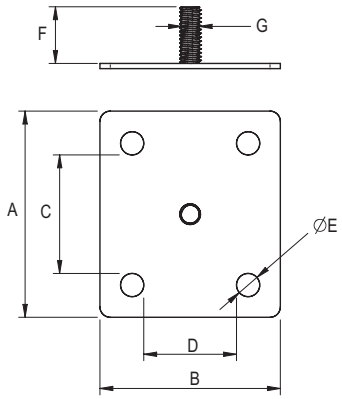

Назначение
• крепление изоляционных стержней на вертикальную поверхность.
Особенности
• штанга крепится на держатель путем простого завинчивания.

A, мм	B, мм	C, мм	Материал	Код
80	57	8	оцинкованная сталь	NF0002

Держатель прутка на изоляционную штангу



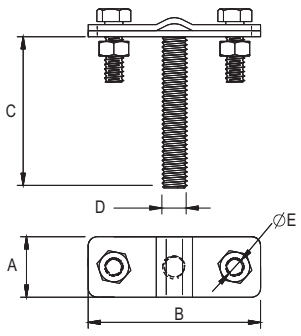

Назначение
• крепление прутка на изоляционной штанге.
Особенности
• держатель крепится на штангу путем простого ввинчивания;
• болтовое крепление проводника.

Тип проводника	A, мм	B, мм	C, мм	D, мм	Материал	Код
Пруток, 8–10 мм	20	57	M8×45	8	оцинкованная сталь	NF0001

Соединитель изоляционная штанга – молниеприемник



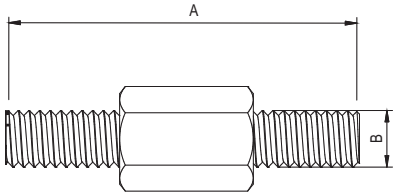

Назначение
• крепление молниеприемного стержня на изоляционной штанге.
Особенности
• переходник одной стороной вкручивается в штангу, а с другой – в отверстие для держателей молниеприемников NL7100 – NL7300;
• для одного молниеприемника рекомендуется использовать по 2 штанги, монтажных платы и соединителя.

A, мм	B, мм	Материал	Код
50	8	оцинкованная сталь	NG6608

Трубный хомут для изоляционной штанги



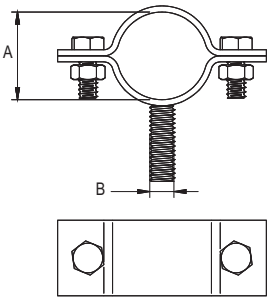

Назначение
• крепление изоляционной штанги на трубу малого диаметра.
Особенности
• соединение штанг друг с другом с помощью хомута NK3001;
• крепление штанги к изолированной молниеприемной мачте с помощью держателя NK3002.

A, мм	B, мм	Материал	Код
32	8	оцинкованная сталь	NK3001
40			NK3002

Двойной трубный хомут для изоляционной штанги



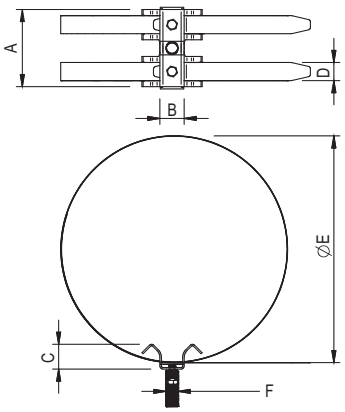

Назначение
• крепление изоляционной штанги на трубу большого диаметра с помощью монтажной ленты.
Особенности
• регулируемый диапазон для труб.

Диапазон зажима, мм	A, мм	B, мм	C, мм	D, мм	F, мм	Материал	Код
0–150	120	30	30	24×0,4	M8×25	нержавеющая сталь	NK3101
0–500							NK3102

Система молниезащиты на основе изолированного токоотвода

Изолированный токоотвод



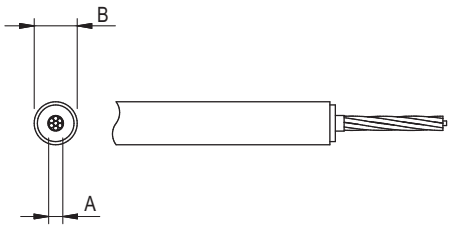

Назначение
• для наружного (кровля, фасад) и внутреннего (бетон) монтажа, обеспечивает разделительный интервал между защищаемыми проводящими элементами (в соответствии с ГОСТ Р 59789–2021).
Характеристики
• максимальный разделительный интервал – 75 см в воздухе.

A, мм^2	B, мм	Цвет	Кратность заказа, м	Код
35	24–26,6	черный	50	NC9035

Установочный набор для подключения изолированного токоотвода



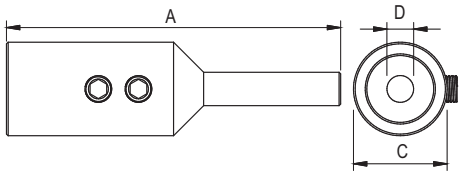

Назначение
• монтаж изолированного токоотвода и его соединение с прутком.
Особенности
• в комплекте с термоусадочной трубкой и крепежом.

A, мм	C, мм	D, мм	Болт	Материал	Код
100	28	10	2×M8	нержавеющая сталь	NK0001

Универсальный держатель изолированного токоотвода

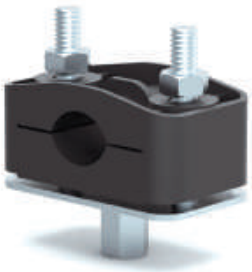

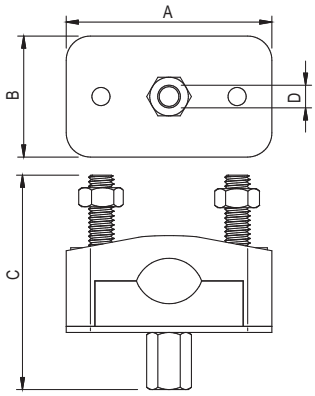

Назначение
• крепление изолированного токоотвода на кровлю либо фасад.
Особенности
• установка на универсальный держатель с бетоном ND1000 с помощью шпильки-шурупа M8×60;
• крепление на фасад с помощью шпильки M8.

A, мм	B, мм	C, мм	D, мм	Материал	Код
70	40	70	M8	полипропилен	NK2201

Скоба-держатель изолированного токоотвода



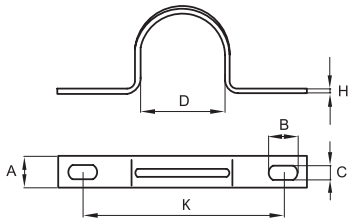

Назначение
• крепление изолированного токоотвода на кровлю либо фасад.
Особенности
• основание с отверстиями для крепления при помощи саморезов.

Ø, мм	D, мм	A, мм	B, мм	C, мм	H, мм	K, мм	Материал	Код
22	22	14	8,5	6,5	0,9	47	оцинкованная сталь	NK2202

Изолированные молниеприемные мачты

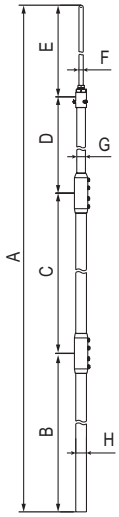

Назначение
• прокладка изолированного токоотвода внутри мачты;
• прокладка дополнительного изолированного токоотвода снаружи мачты.
Характеристики
• материал – алюминий со вставкой из стеклопластика.
Особенности
• установка на кровлю с помощью треноги NL0700 и бетонных оснований NL0500;
• установка на вертикальную поверхность с помощью держателей NL0100;
• установка на прямоугольные профили либо трубы с помощью хомутов NK3103/NK3104 и держателей NK3105.

Длина, мм	Ø H/G/F, мм	B, мм	C, мм	D, мм	E, мм	Материал	Код
3000	40/32/16	1000	–	1500	500	алюминий	NL3000HV
4000		2000	–	1500	500		NL4000HV
5000		3000	–	1500	500		NL5000HV
6000		2000	2000	1500	500		NL6000HV
7000		3000	2000	1500	500		NL7000HV

Двойной трубный хомут для изолированной мачты



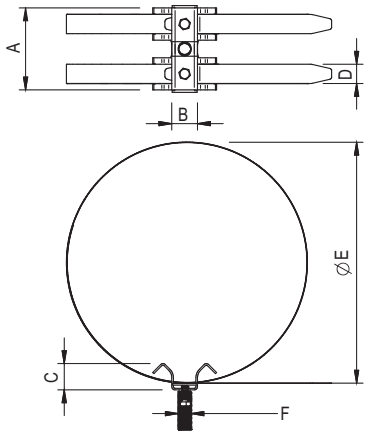

Назначение
• крепление изолированных мачт на трубы большого диаметра.
Особенности
• резьба M16 для подключения держателя NK3105.

Диапазон зажима, мм	A, мм	B, мм	C, мм	D, мм	F, мм	Материал	Код
0–150	120	30	30	24×0,4	M16×50	нержавеющая сталь	NK3103
0–500							NK3104

Настенный держатель для изолированных мачт 3–7 метров



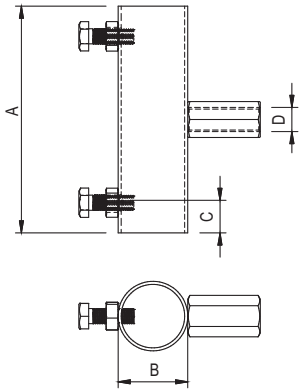

Назначение
• крепление мачты к различным конструкциям.
Особенности
• крепление к различным конструкциям на хомуты NK3103/NK3104;
• возможно крепление на вертикальную поверхность с помощью шпильки;
• возможно крепление обычных мачт 5–7 м;
• для установки молниеприемника необходимо использовать минимум 2 держателя.

Ø мачты, мм	A, мм	C, мм	D, мм	Материал	Код
42	150	22	M16	оцинкованная сталь	NK3105

Соединительное кольцо для наружной установки изолированного токоотвода



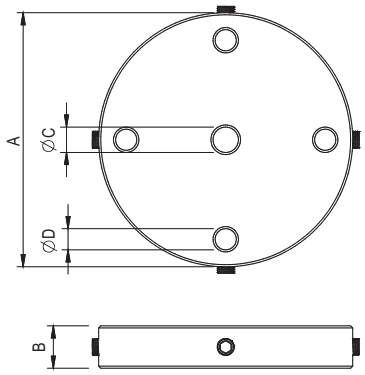

Назначение
• крепление наружного изолированного токоотвода к мачте.
Характеристики
• одновременное подключение до 4 токоотводов.
Особенности
• крепится на наконечник мачты и закручивается с помощью болта с шестигранной головкой M10×35;
• подключение изолированного токоотвода с помощью соединителя NK0001.

A, мм	B, мм	C, мм	D, мм	Материал	Код
120	20	16	10	алюминий	NK3201

Держатель наружного изолированного токоотвода для изолированной молниеприемной мачты



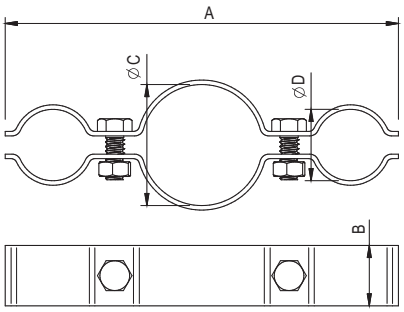

Назначение
• крепление дополнительного изолированного токоотвода к мачте.
Особенности
• установка с шагом не более 1 м.

A, мм	B, мм	C, мм	D, мм	Материал	Код
130	20	40	23,6	нержавеющая сталь	NK3202

www.dkc.ru

8 800 250 52 63

support@dkc.ru

Мы в соцсетях:
@dkccompany

Мобильный каталог
DKC Mobile

В оформлении обложки использована картина Кирилла Кипяткова.

DKC



Каталог решений

для систем автоматизации

Выпуск 35

Содержание

Система навесных корпусов и боксов "RAM block" и "RAM box" 15
Корпуса навесные металлические ST 19
Корпуса навесные металлические CE 25
Аксессуары для корпусов ST и CE 28
Клеммные боксы CDE 38
Аксессуары для клеммных боксов 40
Корпуса навесные в ЭМС исполнении 41
Корпуса CE и клеммные боксы CDE из нержавеющей стали 42
Ударопрочные корпуса "RAM box" из поликарбоната 46
Аксессуары для ударопрочных корпусов 47
Инструкции по монтажу ударопрочных корпусов 52

Система напольных корпусных решений "RAM block" 55
Шкафы напольные сборные CQE 57
Шкафы напольные моноблочные DAE 64
Аксессуары для напольных шкафов 69
Аксессуары для секционирования 113
Аксессуары для шинных трасс 117
Аксессуары для освещения 120
Шкафы напольные в ЭМС исполнении 122
Пульты и стойки управления 123

Шкафы из фибергласа "Conchiglia" (Конкилья) 127
Напольные шкафы из фибергласа 130
Навесные шкафы из фибергласа 131
Таблица подбора оборудования 132
Аксессуары 134

Система контроля микроклимата "RAM klima" 143
Вентиляционное оборудование 147
Навесные кондиционеры 158
Потолочные кондиционеры 161
Навесные кондиционеры уличного исполнения 163
Аксессуары для кондиционеров 164
Обогреватели 166
Аксессуары для контроля микроклимата 172

Техническая информация группы RAM 175

Устройства защиты от импульсных перенапряжений "Jupiter" 199
Устройства защиты от импульсных перенапряжений 200
Схемы подключения УЗИП 203

Система электропроводки в электроустановках и щитах управления "Quadro" 205
Перфорированные короба 206
Кабельная оплетка 225
DIN-рейки 226
Аксессуары 229
Кабельные хомуты 232
Кабельные наконечники 246
Инструменты для кабельных наконечников 269
Термоусадочные трубки 277
Изоляционные ленты 284
Клеммные колодки 285
Изоляторы 293

Система маркировки 295
Термотрансферный принтер Mark TC 296
Расходные материалы для принтера Mark TC 299
Держатели для маркировочных элементов 314
Ручная маркировка 320

Клеммные зажимы 331
Зажимы Push-in 332
Винтовые зажимы 352
Пружинные зажимы 391
Зажимы с прорезанием изоляции 421
Аксессуары 426

Устройства управления и сигнализации 455
Светосигнальные индикаторы..... 456
Кулачковые переключатели 470
Выключатели нагрузки 485
Кнопки управления и светосигнальная арматура 494

Фото на обложке предоставлено компанией "Автономные Технологии"

Изменения

В новую редакцию каталога внесены следующие изменения:

Раздел: Система навесных корпусов и боксов "RAM block" и "RAM box"
Стр. 18: Добавлен новый типоразмер навесного корпуса ST со сплошной дверью ВхШхГ 1000x600x200 мм.
Стр. 19: Добавлен навесной корпус ST без монтажной платы.
Стр. 26: Добавлена плата для монтажа оборудования с увеличенной жесткостью.
Стр. 28: Добавлены рейки регулировочные для монтажной платы ST/CE.
Стр. 30: Добавлена накладка для навесного замка.
Стр. 39: Добавлены в ассортиент корпуса навесные CE ЭМС.

Раздел: Система напольных корпусных решений "RAM block"
Стр. 57: Добавлены новые коды собранных напольных шкафов CQE.
Стр. 72: Добавлен ограничитель угла открытия секционной внешней двери 90°.
Стр. 74: Добавлен поручень для дверей CQE.
Стр. 77: Добавлены компактные боковые панели.
Стр. 83: Добавлены угловые элементы для цоколя 200 мм.
Стр. 84: Добавлены фланцы цоколя 200 мм.
Стр. 85: Добавлены уголки крепежные для цоколя.
Стр. 85-87: Добавлены новые кабельные рейки для цоколя по глубине, ширине, соеденительная, компенсационная и промежуточная.
Стр. 87: Добавлены заглушки угловые для цоколя.
Стр. 88: Добавлен комплект кабелей заземления.
Стр. 88: Добавлены фиксаторы цоколя к полу.
Стр. 92: Добавлено новое дно со щеточным вводом по глубине для шкафов CQE шириной 600 мм.
Стр. 93-95: Добавлен новый ассортимент панелей для шкафов CQE .
Стр. 96: Добавлена заглушка по ширине для шкафов CQE.
Стр. 97: Добавлен центральный пакет для щеточных вводов шкафов CQE шириной от 1200 мм.
Стр. 99: Добавлена рама для углового соединения шкафов.
Стр. 102-103: Добавлены новые усиленные полки для аккумуляторных батарей.

Раздел: Шкафы из фибергласа "Conchiglia" (Конкилья)
Стр. 137: Добавлены металлические полки.
Стр. 138: Добавлены уголки для поддержки оборудования 19".
Стр. 140: Добавлены шпильки для объединения шкафов.
Стр. 141: Добавлены уплотнители для соединения шкафов.
Стр. 141: Добавлен ключ Conchiglia.

Раздел: Система контроля микроклимата "RAM klima"
Стр. 149: Добавлен новые вентиляторы серии RV.
Стр. 150: Добавлена новая серия вентиляторов с фильтром CHF для стенок > 8 мм.
Стр. 153: Добавлена новая серия вентиляционных решеток с фильтром GCH для стенок > 8 мм.
Стр. 155: Добавлен новый сменный фильтр для типоразмера 13.
Стр. 168: Добавлена новая серия обогревателей в пластиковом кожухе мощностью от 50 до 150 Вт.
Стр. 171: Добавлен новый обогреватель со встроенным термостатом.

Раздел: Система электропроводки в элекроустановках и щитах управления "Quadro"
Стр. 212: Добавлен новый безгалогеновый перфорированный короб серии RLHF6.
Стр. 239: Добавлен ассортимент хомутов из нержавеющей стали AISI 316 .
Стр. 244: Добавлены новые маркировочные кабельные бирки.
Стр. 261: Добавлены новые наконечники с узкой лопаткой.
Стр. 269: Добавлен новый профессиональный инструмент клещи для зачистки и резки проводов 0,03-16 кв.мм.
Стр. 270: Добавлен новый профессиональный инструмент ножницы механические ручные для резки кабеля до 62 мм.
Стр. 270: Добавлен новый профессиональный инструмент клещи для обжима втулочных наконечников с квадратным профилем.
Стр. 271: Добавлен новый профессиональный инструмент клещи для обжима втулочных наконечников с шестигранным профилем.
Стр. 274: Добавлен новый профессиональный инструмент клещи для обжимных контактов.
Стр. 274: Добавлены новые коды кондукторов для 2ART79 конт. 33.0541 и 33.0531.
Стр. 275: Добавлен новый универсальный ручной инструмент для матриц для опресовки контактных разъемов.
Стр. 275: Добавлены новые матрицы для 2ART120 конт. 33.0502 и 33.0504.

Раздел: Система маркировки
Стр. 297: Добавлен новый риббон для принтера MarkTC, белый.
Стр. 304: Добавлена новая маркировка для провода с кольцом.
Стр. 307: Добавлены новые маркировочные кабельные бирки.
Стр. 310: Добавлены новая табличка маркировочная жесткая, 100x60 мм, поликарбонат, белая, крепление винтами.
Стр. 310: Добавлен экран защитный для таблички TAR100060.
Стр. 311: Добавлена новая гибкая виниловая табличка для маркировки оболочек с клейким основанием.
Стр. 312: Добавлена новая белая табличка из полиэстра полужесткая.
Стр. 313: Добавлена новая маркировка для ПЛК Siemens Simatic S7 ET-200SP.
Стр. 314: Добавлена новая защелкивающаяся маркировочная трубочка.
Стр. 317: Добавлен новый трубчатый держатель с фиксацией хомутом для маркировочных элементов.
Стр. 318: Добавлен новый профиль с клейким основанием для маркировки типа TA209 и TAS209.
Стр. 319: Добавлены новые держатели маркировки с клейким основанием/без.
Стр. 319: Добавлен защитный экран для держателя маркировки.

Раздел: Клеммные зажимы
Стр. 332: Добавлены клеммные зажимы Push-in.

Раздел: Устройства управления и сигнализации
Стр. 452: Добавлены новые светосигнальные индикаторы.



О компании

Компания ДКС производит продукцию для организации систем электроснабжения, автоматизации и распределения энергии на объектах любого назначения

Инновационные технологии

Продукция ДКС производится компанией в рамках инновационных программ для электротехнического рынка. ДКС обладает широким перечнем собственных патентов

Качество и сертификация

Для ДКС важно, чтобы процессы управления и производства продолжали совершенствоваться, поэтому система менеджмента сертифицирована по стандарту ISO 9001. Продукция ДКС – гарант качества для всей отрасли

Техническая поддержка

Компания ДКС регулярно проводит семинары и технические консультации для своих клиентов и партнеров, оказывает им информационную и инженерную поддержку

Безопасность

Компания заботится о безопасности продукции.
Мы внимательно следим за производственным процессом и выпускаем продукцию в строгом соответствии с российскими и международными стандартами

Социальная политика

ДКС поддерживает социальные направленияи делает мир лучше, помогая другим: оказывает помощь детским, образовательным и спортивным учреждениям

Мы разрабатываем
решения для людей,
которые создают
окружающие нас объекты



Все решения от ДКС
на solution.dkc.ru



Инженерный центр

1 Отдел техподдержки

Технические консультации клиентов по подбору и монтажу продукции ДКС.
Прием, обработка, расчет спецификаций.

2 Проектные отделы КНС и НВО

Анализ и разработка технических решений на основе продукции ДКС для проектируемого объекта. Согласование с проектирующей организацией всех составляющих проекта.
Создание проектов на основе продукции ДКС, подготовка проектной документации.

3 Сервисный отдел

Шеф-монтажные и пуско-наладочные работы, а также ремонт сложного технического оборудования.
Организационно-техническое руководство по поставке продукции согласно проекту.

Ждем ваших обращений!

3 рабочих дня
средний срок
ответа на запрос*

50+ запросов
в техподдержку
ежедневно

1200+ принятых
звонков в
месяц

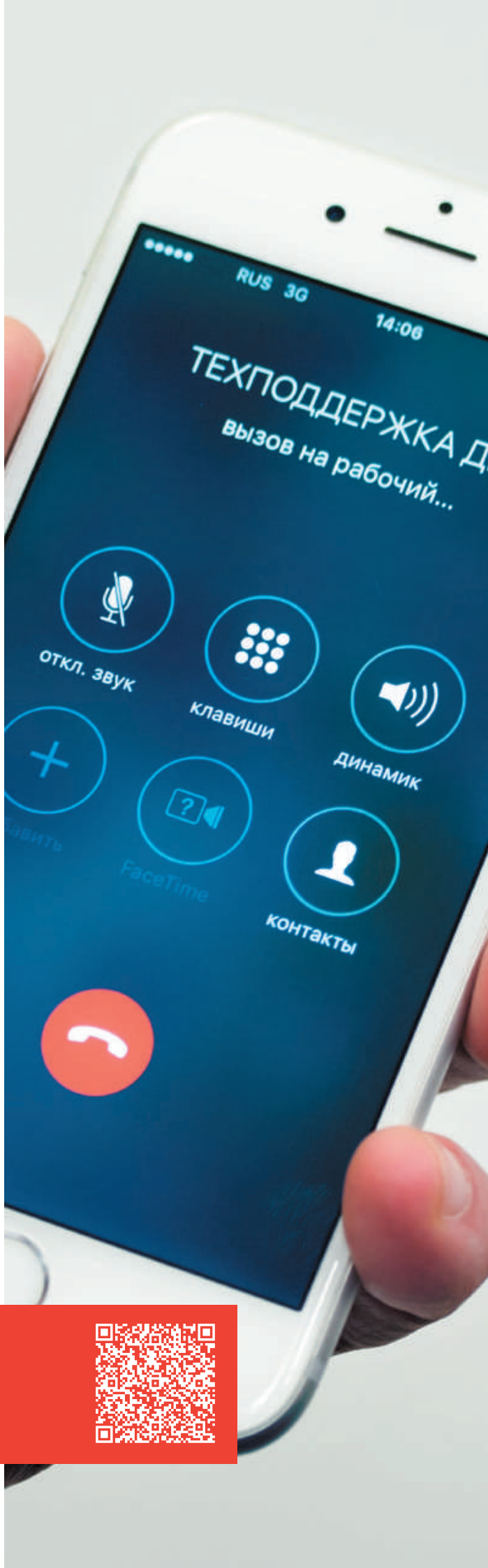

Единый центр техподдержки
8 800 250 52 63
support@dkc.ru

*Срок ответа зависит от сложности запроса



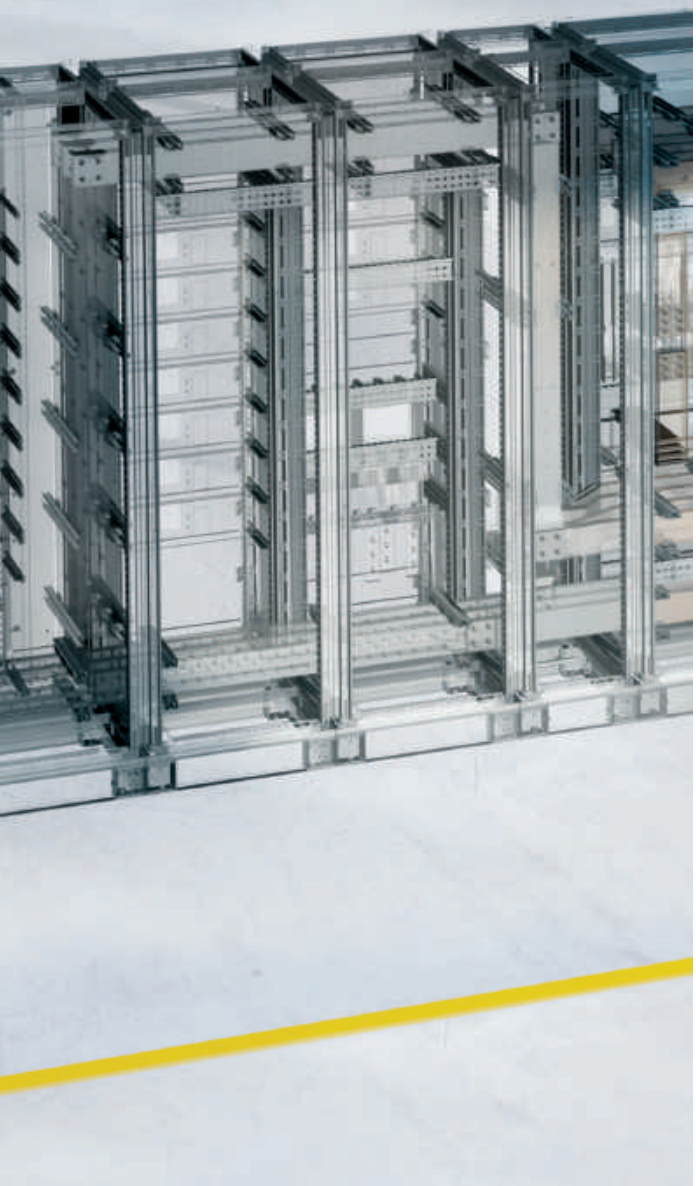

Сервис

Чертежи и динамические блоки
Библиотека готовых чертежей продукции и динамические блоки облегчают проектирование

Проектирование в среде BIM
Разработанные плагины позволяют проектировать инженерные коммуникации в формате 3D

Альбомы типовых решений
Альбомы типовых решений содержат подробные чертежи и схемы монтажа основных узлов соединения

Базы данных для nanoCAD
Базы данных ДКС для nanoCAD содержат элементы кабеленесущих систем, разветвительные коробки, электроустановочные изделия

Программное обеспечение

Плагины для Revit
Подбор элементов для проектирования шинопроводных трасс и формирование спецификации

Конфигураторы
Простой и быстрый подбор комплектующих и формирование спецификации

Мы не только производим продукцию, но и делаем все для удобной работы с ней



Сервисы доступны на dkc.ru
в разделе "Поддержка"



DKC

Мобильное приложение для iOS и Android

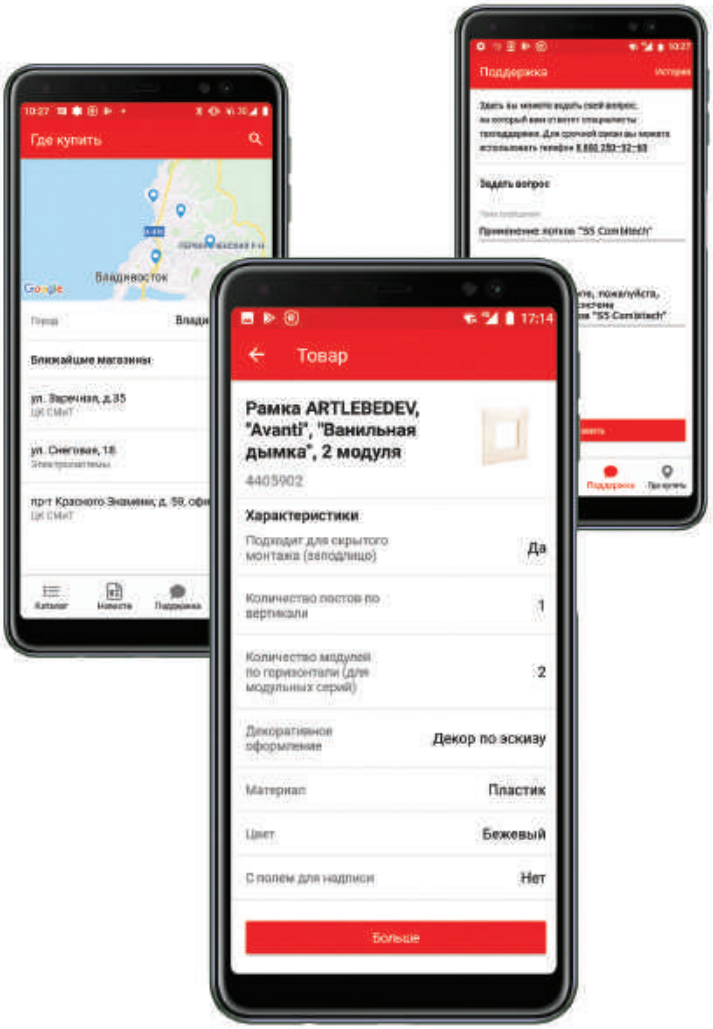

DKC Mobile – это ваш мобильный инструмент

- **Каталог продукции**
  Смотрите изображения продукции и ее подробные характеристики
- **Поиск по штрих-коду**
  Получите всю информацию о продукции с помощью фотокамеры
- **Техподдержка ДКС**
  Задайте вопрос эксперту компании
- **Где купить**
  Ищите ближайшие точки продаж

Скачайте наше мобильное приложение
и экономьте время при решении своих
профессиональных задач

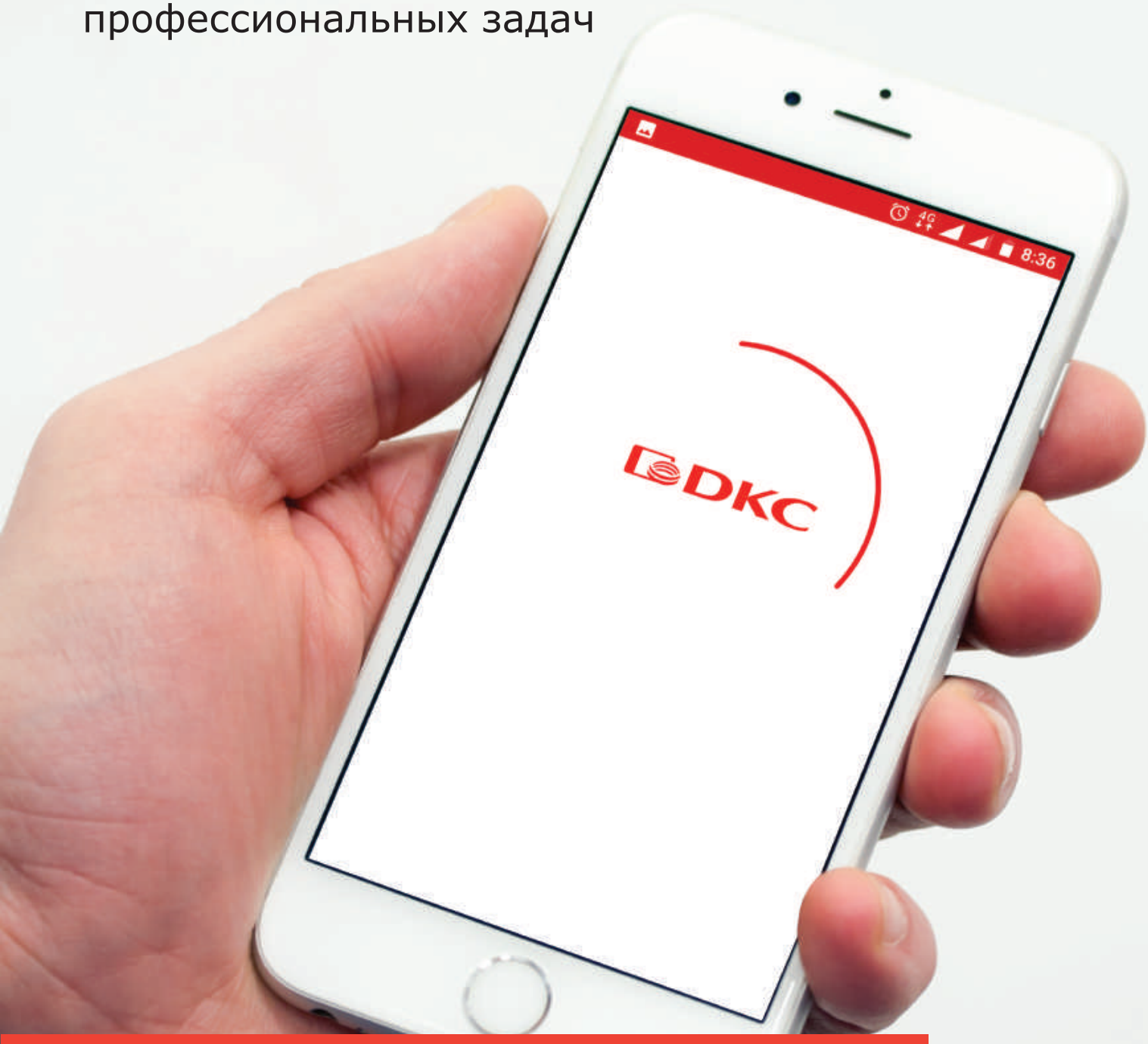

Download on the App Store

GET IT ON Google Play

DKC Mobile



Обратная связь

ДКС – это компания,
которая поддерживает самые
высокие стандарты производства и готова
меняться в лучшую сторону.

Мы всегда прислушиваемся к нашим
клиентам и разрабатываем продукцию
в соответствии с их потребностями.

Поделиться конструктивными
предложениями и пожеланиями вы можете
по электронной почте.
Наш адрес: nku@dkc.ru

Мы будем рады любой обратной связи.

Ведь все, что мы делаем – для вас.



RAM BLOCK RAM BOX

Система навесных корпусов и боксов "RAM block" и "RAM box"

Корпуса навесные металлические ST 17
Корпуса навесные металлические CE 23
Аксессуары для корпусов ST и CE 26
Клеммные боксы CDE 36
Аксессуары для клеммных боксов 38
Корпуса навесные в ЭМС исполнении 39
Корпуса CE и клеммные боксы CDE из нержавеющей стали 40
Ударопрочные корпуса "RAM box" из поликарбоната 44
Аксессуары для ударопрочных корпусов 45
Инструкции по монтажу ударопрочных корпусов 50

Система навесных корпусов и боксов "RAM block" и "RAM box"

Навесные корпуса и боксы предназначены для построения систем автоматизации и защиты установленного оборудования от воздействий окружающей среды.

Сферы применения



Железнодорожная инфраструктура



Объекты энергетики



Телекоммуникации



Нефтегазовая промышленность



Химическая промышленность



Коммерческая недвижимость

Отличительные особенности

Ассортимент
Широкая линейка типоразмеров и материалов для разных сфер применения (листовая сталь, нержавеющая сталь, поликарбонат, термостойкий пластик).

Соответствие нормам
Корпуса прошли различные виды испытаний и получили все необходимые сертификаты по итогам климатических испытаний, испытаний на ударо- и вибропрочность, на соответствие уровню пыле- и влагозащиты, разрешение для эксплуатации на морских судах и объектах.

Универсальность
Корпуса и боксы совместимы с активным и силовым оборудованием ведущих европейских и отечественных производителей.

Состав системы

ST и CE – корпуса навесные металлические
CDE – клеммные боксы
Корпуса CE в ЭМС исполнении
Корпуса CE и боксы CDE в исполнении из нержавеющей стали
"RAM box" – ударопрочные корпуса из поликарбоната



Кастомизация

по индивидуальным требованиям

customize.dkc.ru

5 простых шагов для заказа

- Обратитесь к представителю ДКС или на почту customize@dkc.ru;
- При запросе перфорации необходимо приложить чертеж;
- Наш специалист рассчитывает стоимость и срок изготовления;
- Вы подтверждаете условия заказа;
- Код изделия добавляется в систему и можно размещать заказ.

Наше качество и возможности

Мы предлагаем сервис по доработке серийных корпусных изделий по индивидуальным требованиям заказчика с сохранением базовых типоразмеров.

Цвет и текстура
- Подбор цвета по RAL;
- Поверхности: глянцевая, матовая;
- Текстуры: ровная, шагрень;
- Заводская подготовка и окраска.

Цинк-ламельное покрытие
- Высокая коррозионная стойкость;
- Длительный срок службы;
- Альтернатива нержавеющей стали.

Обзорные окна
- Закаленное 5 мм стекло;
- Пыле- и влагозащита – IP66;
- Ударопрочность – IK10;
- Климатическая стойкость УХЛ1.

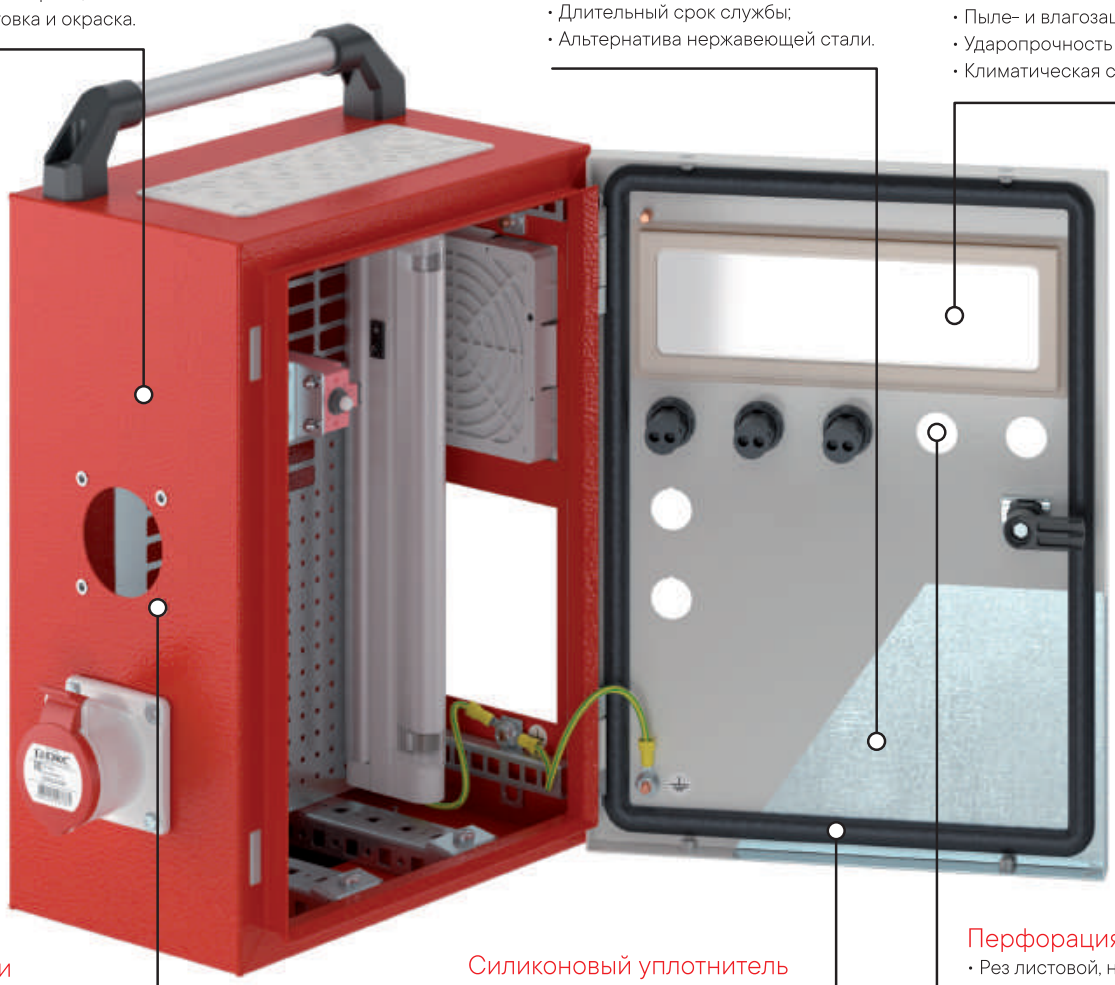

Втяжные гайки
- Установка на любых плоских поверхностях;
- Быстрый монтаж оборудования.

Силиконовый уплотнитель
- Не впитывает воду;
- Химическая стойкость;
- Высокая эластичность.

Перфорация
- Рез листовой, нержавеющей стали и пластика;
- Ровный край реза;
- Обработка кромки выреза.

Спектр услуг ДКС по кастомизации электротехнических шкафов постоянно расширяется, отвечая запросам клиентов, поэтому вы можете запросить изготовление шкафа по собственным требованиям.
Уже сейчас возможно нанести логотип, изменить количество и положение шпилек заземления, убрать кабельный фланец в основании и многое другое.

Кастомизация это:

Быстро
Минимальные сроки получения готовой продукции вне зависимости от объема партии и сложности доработки

Качественно
Неизменно высокое качество доработанной продукции, отсутствие ошибок и погрешностей, свойственных самостоятельной доработке

Выгодно
Никаких расходов на оборудование и его обслуживание, аренду помещений, электричество, расходные материалы, выплаты персоналу

Услуга	Цена	Срок	Заказ
Перфорация	По запросу	1 неделя	От 1 шт.
Втяжные гайки	70 руб/ед*	1 неделя	От 1 шт.
Изменение цвета или текстуры	+15% к базовой стоимости	2-4 недели	От 1 шт.
Силиконовый уплотнитель	+10..+15% к базовой стоимости	2 недели	От 1 шт.
Цинк-ламельное покрытие	+30% к базовой стоимости	4 недели	От 1 шт.
Обзорные окна	По запросу	2 недели	От 1 шт.

* цена указана без учета скидок

Корпуса навесные металлические ST



Корпуса серии ST предназначены для защиты оборудования в системах распределения электроэнергии и автоматизации от агрессивного воздействия окружающей среды.

Корпуса имеют степень пыле- и влагозащиты до IP66, устойчивость к ударам, сейсмо- и вибростойкость, стойкость к воздействию факторов внешней среды, климатическое исполнение по ГОСТ 15150 – УХЛ1.

Все заявленные параметры корпусов ST подтверждены соответствующими испытаниями и протоколами или сертификатами к ним. Получить необходимый сертификат можно на сайте www.dkc.ru в разделе Поддержка или обратиться к региональному представителю ДКС.

Отличительные особенности



Маркировка монтажной платы
Повышает скорость размещения оборудования на монтажной плате

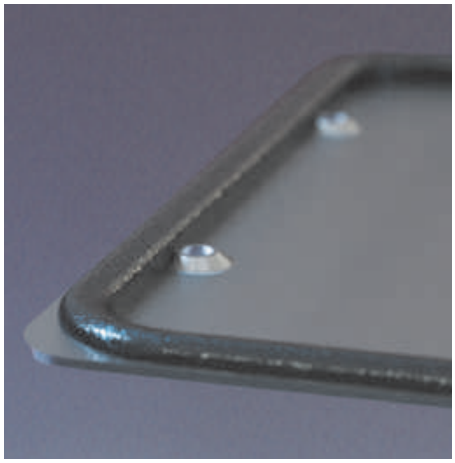

Замкнутый контур из вспененного полиуретана
Предотвращает попадание влаги и твердых частиц внутрь корпуса. Автоматическое нанесение уплотнителя гарантирует защиту до IP66



Металлическая личинка замка
Материал личинки устойчив к факторам окружающей среды: высоким и низким температурам и ультрафиолетовому излучению



Металлический фиксатор дверных петель
Конструкция узла обеспечивает надежную фиксацию при вибронагрузках и устойчивость к высоким и низким температурам. Увеличенный диаметр оси придает дополнительную прочность конструкции



Замкнутый сварной шов для задней стенки корпуса
Обеспечивает стойкость к статическим, вибро- и сейсмонагрузкам



Загиб кромки корпуса
Предотвращает попадание влаги в корпус

Корпуса навесные ST со сплошной дверью



Назначение:
• для построения систем автоматизации и распределения электроэнергии.
Материал:
• каркас – сталь 1,2 мм, порошковое покрытие RAL 7035;
• дверь – сталь 1,5 мм, порошковое покрытие RAL 7035;
• монтажная плата: оцинкованная сталь 1,8 мм;
• личинка замка – металл;
• литой уплотнитель – полиуретан.
Отличительные особенности:
• степень пыле- и влагозащиты – IP66;
• степень ударопрочности – IK10;
• дверь реверсивная, по умолчанию установлена с правой стороны;
• в двери установлен замок под ключ с двойной бородкой 3 мм;
• на монтажную плату нанесена маркировка;
• быстросъемный фланец для ввода кабеля с нанесенным уплотнителем;
• полная совместимость с аксессуарами корпусов CE.
Комплект поставки:
• корпус, монтажная плата, дверь, замок, фланец для ввода кабеля, монтажные аксессуары.

Глубина	Высота	Ширина	Замок, кол-во шт.	Степень защиты	Тип кабельного фланца, кол-во шт.	Код
150	200	300	без ручки, 1 шт.	IP66	без типа, 1 шт.	R5ST0231
	300	250	без ручки, 1 шт.		без типа, 1 шт.	R5ST0391
	300	300	без ручки, 1 шт.		без типа, 1 шт.	R5ST0331
	300	400	без ручки, 1 шт.		без типа, 1 шт.	R5ST0341
	400	300	без ручки, 1 шт.		без типа, 1 шт.	R5ST0431
	500	300	без ручки, 2 шт.		без типа, 1 шт.	R5ST0531
200	300	400	без ручки, 1 шт.		тип 3, 1 шт.	R5ST0342
	400	300	без ручки, 1 шт.		без типа, 1 шт.	R5ST0432
	400	400	без ручки, 1 шт.		тип 3, 1 шт.	R5ST0442
	400	600	без ручки, 1 шт.		тип 5, 1 шт.	R5ST0462
	500	300	без ручки, 2 шт.		без типа, 1 шт.	R5ST0532
	500	400	без ручки, 2 шт.		тип 3, 1 шт.	R5ST0542
	500	500	без ручки, 2 шт.		тип 4, 1 шт.	R5ST0552
	500	600	без ручки, 2 шт.		тип 5, 1 шт.	R5ST0562
	600	400	без ручки, 2шт.		тип 3, 1 шт.	R5ST0642
	600	500	без ручки, 2 шт.		тип 4, 1 шт.	R5ST0652
	700	500	без ручки, 2 шт.		тип 4, 1 шт.	R5ST0752
	800	600	без ручки, 2 шт.		тип 5, 1 шт.	R5ST0862
	800	800	без ручки, 2 шт.		тип 3, 2 шт.	R5ST0882
	1000	600	без ручки, 2 шт.		тип 5, 1 шт.	R5ST1062
	1200	600	без ручки, 2 шт.		тип 5, 1 шт.	R5ST1262
250	500	400	без ручки, 2 шт.		тип 3, 1 шт.	R5ST0549
	600	400	без ручки, 2 шт.		тип 3, 1 шт.	R5ST0649
	600	600	без ручки, 2 шт.		тип 5, 1 шт.	R5ST0669
	700	500	без ручки, 2 шт.		тип 4, 1 шт.	R5ST0759
	800	600	без ручки, 2 шт.		тип 5, 1 шт.	R5ST0869
	1000	600	без ручки, 2 шт.		тип 5, 1 шт.	R5ST1069
300	500	500	без ручки, 2 шт.		тип 4, 1 шт.	R5ST0553
	500	600	без ручки, 2 шт.		тип 5, 1 шт.	R5ST0563
	800	600	без ручки, 2 шт.		тип 5, 1 шт.	R5ST0863
	800	800	без ручки, 2 шт.		тип 3, 2 шт.	R5ST0883
	1000	600	без ручки, 2 шт.		тип 5, 1 шт.	R5ST1063
	1000	800	без ручки, 2 шт.		тип 3, 2 шт.	R5ST1083
	1200	600	без ручки, 2 шт.		тип 5, 1 шт.	R5ST1263
	1200	800	без ручки, 2 шт.		тип 3, 2 шт.	R5ST1283
	1400	600	ручка с замком, 1 шт.		тип 5, 1 шт.	R5ST1463
	1400	800	ручка с замком, 1 шт.		тип 3, 2 шт.	R5ST1483
400	600	400	без ручки, 2 шт.		тип 3, 1 шт.	R5ST0644
	600	600	без ручки, 2 шт.		тип 5, 1 шт.	R5ST0664
	800	600	без ручки, 2 шт.		тип 5, 1 шт.	R5ST0864
	800	800	без ручки, 2 шт.		тип 3, 2 шт.	R5ST0884
	1000	600	без ручки, 2 шт.		тип 5, 1 шт.	R5ST1064
	1000	800	без ручки, 2 шт.		тип 3, 2 шт.	R5ST1084
	1200	600	без ручки, 2 шт.		тип 5, 1 шт.	R5ST1264
	1200	800	без ручки, 2 шт.		тип 3, 2 шт.	R5ST1284

Корпуса навесные ST без монтажной платы



Назначение:
• для построения систем автоматизации и распределения электроэнергии.
Материал:
• каркас – сталь 1,2 мм, порошковое покрытие RAL 7035;
• дверь – сталь 1,5 мм, порошковое покрытие RAL 7035;
• личинка замка – металл;
• литой уплотнитель – полиуретан.
Отличительные особенности:
• степень пыле- и влагозащиты – IP66;
• степень ударопрочности – IK10;
• дверь реверсивная, по умолчанию установлена с правой стороны;
• в двери установлен замок под ключ с двойной бородкой 3 мм;
• быстросъемный фланец для ввода кабеля с нанесенным уплотнителем;
• предустановленные дверные рейки.
Комплект поставки:
• корпус, монтажная плата, дверь, дверные рейки, замок, фланец для ввода кабеля, монтажные аксессуары.

Глубина	Высота	Ширина	Замок, кол-во шт.	Степень защиты	Тип Кабельного фланца, кол-во в шт.	Код
150	200	300	без ручки, 1 шт.	IP66	без типа, 1 шт.	R5ST0231WMP
	300	250	без ручки, 1 шт.		без типа, 1 шт.	R5ST0391WMP
	300	300	без ручки, 1 шт.		без типа, 1 шт.	R5ST0331WMP
	300	400	без ручки, 1 шт.		без типа, 1 шт.	R5ST0341WMP
	400	300	без ручки, 1 шт.		без типа, 1 шт.	R5ST0431WMP
	500	300	без ручки, 2 шт.		без типа, 1 шт.	R5ST0531WMP
200	300	400	без ручки, 1 шт.		тип 3, 1 шт.	R5ST0342WMP
	400	300	без ручки, 1 шт.		без типа, 1 шт.	R5ST0432WMP
	400	400	без ручки, 1 шт.		тип 3, 1 шт.	R5ST0442WMP
	400	600	без ручки, 1 шт.		тип 5, 1 шт.	R5ST0462WMP
	500	300	без ручки, 2 шт.		без типа, 1 шт.	R5ST0532WMP
	500	400	без ручки, 2 шт.		тип 3, 1 шт.	R5ST0542WMP
	500	500	без ручки, 2 шт.		тип 4, 1 шт.	R5ST0552WMP
	500	600	без ручки, 2 шт.		тип 5, 1 шт.	R5ST0562WMP
	600	400	без ручки, 2 шт.		тип 3, 1 шт.	R5ST0642WMP
	600	500	без ручки, 2 шт.		тип 4, 1 шт.	R5ST0652WMP
	700	500	без ручки, 2 шт.		тип 4, 1 шт.	R5ST0752WMP
	800	600	без ручки, 2 шт.		тип 5, 1 шт.	R5ST0862WMP
	800	800	без ручки, 2 шт.		тип 3, 2 шт.	R5ST0882WMP
	1200	600	без ручки, 2 шт.		тип 5, 1 шт.	R5ST1262WMP
250	500	400	без ручки, 2 шт.		тип 3, 1 шт.	R5ST0549WMP
	600	400	без ручки, 2 шт.		тип 3, 1 шт.	R5ST0649WMP
	600	600	без ручки, 2 шт.		тип 5, 1 шт.	R5ST0669WMP
	700	500	без ручки, 2 шт.		тип 4, 1 шт.	R5ST0759WMP
	800	600	без ручки, 2 шт.		тип 5, 1 шт.	R5ST0869WMP
	1000	600	без ручки, 2 шт.		тип 5, 1 шт.	R5ST1069WMP
300	500	500	без ручки, 2 шт.		тип 4, 1 шт.	R5ST0553WMP
	500	600	без ручки, 2 шт.		тип 5, 1 шт.	R5ST0563WMP
	800	600	без ручки, 2 шт.		тип 5, 1 шт.	R5ST0863WMP
	800	800	без ручки, 2 шт.		тип 3, 2 шт.	R5ST0883WMP
	1000	600	без ручки, 2 шт.		тип 5, 1 шт.	R5ST1063WMP
	1000	800	без ручки, 2 шт.		тип 3, 2 шт.	R5ST1083WMP
	1200	600	без ручки, 2 шт.		тип 5, 1 шт.	R5ST1263WMP
	1200	800	без ручки, 2 шт.		тип 3, 2 шт.	R5ST1283WMP
	1400	600	ручка с замком, 1 шт.		тип 5, 1 шт.	R5ST1463WMP
	1400	800	ручка с замком, 1 шт.		тип 3, 2 шт.	R5ST1483WMP
400	600	400	без ручки, 2 шт.		тип 3, 1 шт.	R5ST0644WMP
	600	600	без ручки, 2 шт.		тип 5, 1 шт.	R5ST0664WMP
	800	600	без ручки, 2 шт.		тип 5, 1 шт.	R5ST0864WMP
	800	800	без ручки, 2 шт.		тип 3, 2 шт.	R5ST0884WMP
	1000	600	без ручки, 2 шт.		тип 5, 1 шт.	R5ST1064WMP
	1000	800	без ручки, 2 шт.		тип 3, 2 шт.	R5ST1084WMP
	1200	600	без ручки, 2 шт.		тип 5, 1 шт.	R5ST1264WMP
	1200	800	без ручки, 2 шт.		тип 3, 2 шт.	R5ST1284WMP

Корпуса навесные STX с прозрачной дверью



Назначение:
• для построения систем автоматизации и распределения электроэнергии, мониторинга и защиты.
Материал:
• каркас – сталь 1,2 мм, порошковое покрытие RAL 7035;
• дверь – сталь 1,5 мм, порошковое покрытие RAL 7035, закаленное стекло;
• монтажная плата – оцинкованная сталь 1,8 мм.
Отличительные особенности:
• степень пыле- и влагозащиты – IP66;
• степень ударопрочности – IK10;
• дверь реверсивная с закаленным стеклом, по умолчанию установлена с правой стороны. В двери установлен замок под ключ с двойной бородкой 3 мм;
• быстросъемный фланец для ввода кабеля, в комплекте с уплотнителем.
Комплект поставки:
• корпус, монтажная плата, дверь, замок, фланец для ввода кабеля, монтажные аксессуары.
Чертежи:
• см. на сайте www.dkc.ru в разделе Поддержка.

Размеры корпуса, мм			Размеры окна, мм		Замок, кол-во шт.	Степень защиты	Тип кабельного фланца, кол-во шт.	Код
глубина	высота	ширина	высота	ширина				
200	400	300	250	125	1 шт.	IP66	без типа, 1 шт.	R5STX0432
		400	250	225	1 шт.		тип 3, 1 шт.	R5STX0442
		600	250	425	1 шт.		тип 5, 1шт.	R5STX0462
	500	300	350	125	2 шт.		без типа, 1 шт.	R5STX0532
		400	350	225	2 шт.		тип 3, 1 шт.	R5STX0542
		500	350	325	2 шт.		тип 4, 1 шт.	R5STX0552
	600	400	450	225	2 шт.		тип 3, 1 шт.	R5STX0642
	700	500	550	325	2 шт.		тип 4, 1 шт.	R5STX0752
250	500	400	350	225	2 шт.		тип 3, 1 шт.	R5STX0549
	600	400	450	225	2 шт.		тип 3, 1 шт.	R5STX0649
		600	450	425	2 шт.		тип 5, 1 шт.	R5STX0669
	700	500	550	325	2 шт.		тип 4, 1 шт.	R5STX0759
	800	600	650	425	2 шт.		тип 5, 1 шт.	R5STX0869
	1000	600	850	425	2 шт.		тип 5, 1 шт.	R5STX1069
300	800	600	650	425	2 шт.		тип 5, 1 шт.	R5STX0863
	1000	600	850	425	2 шт.		тип 5, 1 шт.	R5STX1063
		800	850	625	2 шт.		тип 3, 2 шт.	R5STX1083
	1200	600	1050	425	2 шт.		тип 5, 1 шт.	R5STX1263
		800	1050	625	2 шт.		тип 3, 2 шт.	R5STX1283
400	600	400	450	225	2 шт.		тип 3, 1 шт.	R5STX0644
		600	450	425	2 шт.		тип 5, 1 шт.	R5STX0664
	800	600	650	425	2 шт.		тип 5, 1 шт.	R5STX0864
	1000	600	850	425	2 шт.		тип 5, 1 шт.	R5STX1064
		800	850	625	2 шт.		тип 3, 2 шт.	R5STX1084
	1200	600	1050	425	2 шт.		тип 5, 1 шт.	R5STX1264
		800	1050	625	2 шт.		тип 3, 2 шт.	R5STX1284

Корпуса навесные ST RAL 3000



Назначение:
• для построения систем автоматизации технологических процессов, управления и защиты;
• для построения панелей противопожарных устройств.
Материал:
• каркас – сталь 1,2 мм, порошковое покрытие RAL 3000 – цвет красный;
• дверь – сталь 1,5 мм, порошковое покрытие RAL 3000 – цвет красный;
• монтажная плата – оцинкованная сталь 1,8 мм.
Отличительные особенности:
• степень пыле- и влагозащиты – IP66;
• степень ударопрочности – IK10;
• дверь реверсивная, по умолчанию установлена с правой стороны. В двери установлен замок под ключ с двойной бородкой 3 мм;
• быстросъемный фланец для ввода кабеля, в комплекте с уплотнителем;
• предустановленные дверные рейки.
Комплект поставки:
• корпус, монтажная плата, дверь, дверные рейки, замок, фланец для ввода кабеля, монтажные аксессуары.
Чертежи:
• см. на сайте www.dkc.ru в разделе Поддержка.

Габариты, мм			Замок, кол-во шт.	Степень защиты	Тип кабельного фланца, кол-во шт.	Код
глубина	высота	ширина				
150	200	300	1 шт.	IP66	без типа, 1 шт.	R5ST0231-RAL3000
	300	250	1 шт.		без типа, 1 шт.	R5ST0391-RAL3000
	300	300	1 шт.		без типа, 1 шт.	R5ST0331-RAL3000
	300	400	1 шт.		без типа, 1 шт.	R5ST0341-RAL3000
	400	300	1 шт.		без типа, 1 шт.	R5ST0431-RAL3000
	500	300	2 шт.		без типа, 1 шт.	R5ST0531-RAL3000
200	300	400	1 шт.		тип 3, 1 шт.	R5ST0342-RAL3000
	400	300	1 шт.		без типа, 1 шт.	R5ST0432-RAL3000
	400	400	1 шт.		тип 3, 1 шт.	R5ST0442-RAL3000
	400	600	1 шт.		тип 4, 1 шт.	R5ST0462-RAL3000
	500	300	2 шт.		тип 5, 1 шт.	R5ST0532-RAL3000
	500	400	2 шт.		тип 3, 1 шт.	R5ST0542-RAL3000
	500	500	2 шт.		тип 4, 1 шт.	R5ST0552-RAL3000
	500	600	2 шт.		тип 5, 1 шт.	R5ST0562-RAL3000
	600	400	2 шт.		тип 3, 1 шт.	R5ST0642-RAL3000
	600	500	2 шт.		тип 4, 1 шт.	R5ST0652-RAL3000
	700	500	2 шт.		тип 4, 1 шт.	R5ST0752-RAL3000
	800	600	2 шт.		тип 5, 1 шт.	R5ST0862-RAL3000
	800	800	2 шт.		тип 3, 2 шт.	R5ST0882-RAL3000
	1200	600	2 шт.		тип 5, 1 шт.	R5ST1262-RAL3000
250	500	400	2 шт.		тип 3, 1 шт.	R5ST0549-RAL3000
	600	400	2 шт.		тип 3, 1 шт.	R5ST0649-RAL3000
	600	600	2 шт.		тип 5, 1 шт.	R5ST0669-RAL3000
	700	500	2 шт.		тип 4, 1 шт.	R5ST0759-RAL3000
	800	600	2 шт.		тип 5, 1 шт.	R5ST0869-RAL3000
	1000	600	2 шт.		тип 5, 1 шт.	R5ST1069-RAL3000
300	500	500	2 шт.		тип 4, 1 шт.	R5ST0553-RAL3000
	500	600	2 шт.		тип 5, 1 шт.	R5ST0563-RAL3000
	800	600	2 шт.		тип 5, 1 шт.	R5ST0863-RAL3000
	800	800	2 шт.		тип 3, 2 шт.	R5ST0883-RAL3000
	1000	600	2 шт.		тип 5, 1 шт.	R5ST1063-RAL3000
	1000	800	2 шт.		тип 3, 2 шт.	R5ST1083-RAL3000
	1200	800	2 шт.		тип 3, 2 шт.	R5ST1283-RAL3000
	1200	600	2 шт.		тип 5, 1 шт.	R5ST1263-RAL3000
400	600	400	2 шт.		тип 3, 1 шт.	R5ST0644-RAL3000
	600	600	2 шт.		тип 5, 1 шт.	R5ST0664-RAL3000
	800	600	2 шт.		тип 5, 1 шт.	R5ST0864-RAL3000
	800	800	2 шт.		тип 3, 2 шт.	R5ST0884-RAL3000
	1000	600	2 шт.		тип 5, 1 шт.	R5ST1064-RAL3000
	1000	800	2 шт.		тип 3, 2 шт.	R5ST1084-RAL3000
	1200	600	2 шт.		тип 5, 1 шт.	R5ST1264-RAL3000
	1200	800	2 шт.		тип 3, 2 шт.	R5ST1284-RAL3000

Корпуса навесные ST с двойной дверью



Назначение:
• для построения систем автоматизации технологических процессов, управления и защиты.
Материал:
• каркас – сталь 1,2 мм, порошковое покрытие RAL 7035;
• дверь – сталь 1,5 мм, порошковое покрытие RAL 7035;
• монтажная плата – оцинкованная сталь 1,8 мм.
Отличительные особенности:
• степень пыле- и влагозащиты – IP55;
• степень ударопрочности – IK10;
• в дверях установлены замки под ключ с двойной бородкой 3 мм;
• быстросъемный фланец для ввода кабеля, в комплекте с уплотнителем;
• предустановленные дверные рейки.
Комплект поставки:
• корпус, монтажная плата, двери, замки, дверные рейки, фланец для ввода кабеля, монтажные аксессуары.
Чертежи:
• см. на сайте www.dkc.ru в разделе Поддержка.

Габариты, мм			Замок, кол-во шт.	Степень защиты	Тип кабельного фланца, кол-во шт.	Код
глубина	высота	ширина				
200	800	1000	2 шт.	IP55	тип 4, 2 шт.	R5ST0812
300	600	800	2 шт.		тип 3, 2 шт.	R5ST0683
300	800	1000	2 шт.		тип 4, 2 шт.	R5ST0813

Корпуса навесные металлические CE

Корпуса серии CE предназначены для защиты оборудования в системах распределения электроэнергии и автоматизации от агрессивного воздействия окружающей среды.



Отличительные особенности

Корпуса серии CE изготавливаются из высококачественной листовой стали и покрываются порошковой полиэфирной краской, обладающей термостойкими свойствами.

Корпус имеет всего 4 сварных шва, что обеспечивает высокую прочность конструкции и снижает риски возникновения коррозии.
Литой уплотнитель из полиуретана обеспечивает защиту от попадания внутрь корпуса влаги и пыли.

Все необходимые монтажные аксессуары поставляются в комплекте с корпусом, а на задней панели есть подготовленные отверстия для настенного монтажа.

Предусмотрена возможность замены замков. Для удобства монтажа оборудования на двери имеется возможность установки специальных дверных реек.

Корпуса серии CE соответствуют стандартам качества, что подтверждено европейскими и российскими сертификатами,
а также рекомендованы для применения на морских судах и в сейсмоопасных зонах.

Корпуса навесные CE со сплошной дверью



Назначение:
• для построения систем автоматизации и распределения электроэнергии.
Материал:
• каркас и дверь – сталь 1,5 мм, порошковое покрытие RAL 7035;
• монтажная плата – оцинкованная сталь 2 мм;
• литой уплотнитель – полиуретан.
Отличительные особенности:
• степень пыле- и влагозащиты – IP66;
• степень ударопрочности – IK10;
• дверь реверсивная, по умолчанию установлена с правой стороны;
• в двери установлен замок под ключ с двойной бородкой 3 мм;
• быстросъемный фланец для ввода кабеля в комплекте с уплотнителем.
Комплект поставки:
• корпус, монтажная плата, дверь, замок, фланец для ввода кабеля, монтажные аксессуары.
Чертежи:
• см. на сайте www.dkc.ru в разделе Поддержка.

Размеры корпуса, мм			Замок, кол-во шт.	Степень защиты	Тип кабельного фланца, кол-во шт.	Код
глубина	высота	ширина				
150	200	300	без ручки, 1 шт.	IP66	без типа, 1 шт.	R5CE0231
	300	250	без ручки, 1 шт.		без типа, 1 шт.	R5CE0391
	300	300	без ручки, 1 шт.		без типа, 1 шт.	R5CE0331
	300	400	без ручки, 1 шт.		без типа, 1 шт.	R5CE0341
	400	300	без ручки, 1 шт.		без типа, 1 шт.	R5CE0431
	500	300	без ручки, 2 шт.		без типа, 1 шт.	R5CE0531
200	300	400	без ручки, 1 шт.		тип 1, 1 шт.	R5CE0342
	400	300	без ручки, 1 шт.		без типа, 1 шт.	R5CE0432
	400	400	без ручки, 1 шт.		тип 1, 1 шт.	R5CE0442
	400	600	без ручки, 1 шт.		тип 2, 1 шт.	R5CE0462
	500	300	без ручки, 2 шт.		без типа, 1 шт.	R5CE0532
	500	400	без ручки, 2 шт.		тип 1, 1 шт.	R5CE0542
	500	500	без ручки, 2 шт.		тип 1, 1 шт.	R5CE0552
	500	600	без ручки, 2 шт.		тип 2, 1 шт.	R5CE0562
	600	400	без ручки, 2шт.		тип 1, 1 шт.	R5CE0642
	600	500	без ручки, 2 шт.		тип 1, 1 шт.	R5CE0652
	700	500	без ручки, 2 шт.		тип 1, 1 шт.	R5CE0752
	800	600	без ручки, 2 шт.		тип 2, 1 шт.	R5CE0862
	800	800	без ручки, 2 шт.		тип 2, 1 шт.	R5CE0882
250	500	400	без ручки, 2 шт.		тип 1, 1 шт.	R5CE0549
	600	400	без ручки, 2 шт.		тип 1, 1 шт.	R5CE0649
	600	600	без ручки, 2 шт.		тип 2, 1 шт.	R5CE0669
	700	500	без ручки, 2 шт.		тип 1, 1 шт.	R5CE0759
	800	600	без ручки, 2 шт.		тип 2, 1 шт.	R5CE0869
	1000	600	без ручки, 2 шт.		тип 2, 1 шт.	R5CE1069
300	500	500	без ручки, 2 шт.		тип 1, 1 шт.	R5CE0553
	500	600	без ручки, 2 шт.		тип 2, 1 шт.	R5CE0563
	800	600	без ручки, 2 шт.		тип 2, 1 шт.	R5CE0863
	800	800	без ручки, 2 шт.		тип 2, 1 шт.	R5CE0883
	1000	600	без ручки, 2 шт.		тип 2, 1 шт.	R5CE1063
	1000	800	без ручки, 2 шт.		тип 2, 1 шт.	R5CE1083
	1200	600	без ручки, 2 шт.		тип 2, 1 шт.	R5CE1263
	1200	800	без ручки, 2 шт.		тип 2, 1 шт.	R5CE1283
	1400	600	ручка с замком, 1 шт.		тип 2, 1 шт.	R5CE1463
	1400	800	ручка с замком, 1 шт.		тип 2, 1 шт.	R5CE1483
400	600	400	без ручки, 2 шт.		тип 1, 1 шт.	R5CE0644
	600	600	без ручки, 2 шт.		тип 2, 1 шт.	R5CE0664
	800	600	без ручки, 2 шт.		тип 2, 1 шт.	R5CE0864
	800	800	без ручки, 2 шт.		тип 2, 1 шт.	R5CE0884
	1000	600	без ручки, 2 шт.		тип 2, 1 шт.	R5CE1064
	1000	800	без ручки, 2 шт.		тип 2, 1 шт.	R5CE1084

Корпуса навесные CE с двойной дверью



Назначение:
• для построения систем автоматизации и распределения электроэнергии.
Материал:
• каркас и дверь – сталь 1,5 мм, порошковое покрытие RAL 7035;
• монтажная плата – оцинкованная сталь 2 мм;
• литой уплотнитель – полиуретан.
Отличительные особенности:
• степень пыле- и влагозащиты – IP55;
• степень ударопрочности – IK10;
• в двери установлен замок под ключ с двойной бородкой 3 мм;
• быстросъемный фланец для ввода кабеля в комплекте с уплотнителем.
Комплект поставки:
• корпус, монтажная плата, дверь, замок, фланец для ввода кабеля, монтажные аксессуары.
Чертежи:
• см. на сайте www.dkc.ru в разделе Поддержка.

Размеры корпуса, мм			Замок, кол-во шт.	Степень защиты	Тип кабельного фланца, кол-во шт.	Код
глубина	высота	ширина				
200	800	1000	без ручки, 2 шт.	IP55	тип 1, 2 шт.	R5CE0812
300	600	800	без ручки, 2 шт.		тип 1, 2 шт.	R5CE0683
	800	1000	без ручки, 2 шт.		тип 1, 2 шт.	R5CE0813
	1000	1000	ручка с замком, 1 шт.		тип 1, 2 шт.	R5CE1013
	1200	1000	ручка с замком, 1 шт.		тип 1, 2 шт.	R5CE1213
	1400	1000	ручка с замком, 1 шт.		тип 1, 2 шт.	R5CE1413
	1200	1200	ручка с замком, 1 шт.		тип 2, 2 шт.	R5CE12123

Корпуса навесные CEX с прозрачной дверью



Назначение:
• для систем автоматизации технологических процессов, мониторинга и защиты.
Материал:
• каркас – сталь 1,5 мм, порошковое покрытие RAL 7035;
• дверь – сталь 1,5 мм, порошковое покрытие RAL 7035, закаленное стекло;
• монтажная плата – оцинкованная сталь 2 мм.
Отличительные особенности:
• степень пыле- и влагозащиты – IP66;
• степень ударопрочности – IK09;
• дверь реверсивная, по умолчанию установлена с правой стороны. В двери установлен замок под ключ с двойной бородкой 3 мм;
• быстросъемный фланец для ввода кабеля, в комплекте с уплотнителем.
Комплект поставки:
• корпус, монтажная плата, дверь, замок, фланец для ввода кабеля, монтажные аксессуары.
Чертежи:
• см. на сайте www.dkc.ru в разделе Поддержка.

Размеры корпуса, мм			Замок, кол-во шт.	Степень защиты	Тип кабельного фланца, кол-во шт.	Код
глубина	высота	ширина				
200	400	300	без ручки, 1 шт.	IP66	без типа, 1 шт.	R5CEX0432
	400	400	без ручки, 1 шт.		тип 1, 1 шт.	R5CEX0442
	400	600	без ручки, 1 шт.		тип 2, 1 шт.	R5CEX0462
	500	300	без ручки, 2 шт.		без типа, 1 шт.	R5CEX0532
	500	400	без ручки, 2 шт.		тип 1, 1 шт.	R5CEX0542
	500	500	без ручки, 2 шт.		тип 1, 1 шт.	R5CEX0552
	600	400	без ручки, 2 шт.		тип 1, 1 шт.	R5CEX0642
	700	500	без ручки, 2 шт.		тип 1, 1 шт.	R5CEX0752
250	500	400	без ручки, 2 шт.		тип 1, 1 шт.	R5CEX0549
	600	400	без ручки, 2 шт.		тип 1, 1 шт.	R5CEX0649
	600	600	без ручки, 2 шт.		тип 2, 1 шт.	R5CEX0669
	700	500	без ручки, 2 шт.		тип 1, 1 шт.	R5CEX0759
	800	600	без ручки, 2 шт.		тип 2, 1 шт.	R5CEX0869
	1000	600	без ручки, 2 шт.		тип 2, 1 шт.	R5CEX1069
300	800	600	без ручки, 2 шт.		тип 2, 1 шт.	R5CEX0863
	1000	600	без ручки, 2 шт.		тип 2, 1 шт.	R5CEX1063
	1000	800	без ручки, 2 шт.		тип 2, 1 шт.	R5CEX1083
	1200	600	без ручки, 2 шт.		тип 2, 1 шт.	R5CEX1263
	1200	800	без ручки, 2 шт.		тип 2, 1 шт.	R5CEX1283

Аксессуары для корпусов ST и CE

Внутренняя дверь



Назначение:
• для монтажа элементов управления и сигнализации.
Материал:
• сталь 1,5 мм, порошковое покрытие RAL 7035;
Отличительные особенности:
• регулируемая глубина установки (40–65 мм);
• не устанавливается в корпуса глубиной 150 мм;
• дверь снабжена замком, для корпусов высотой 700 мм и более на двери устанавливается два замка;
• в двери установлен замок под ключ с двойной бородкой 3 мм.
Комплект поставки:
• дверь, монтажные аксессуары.
Чертежи:
• см. на сайте www.dkc.ru в разделе Поддержка.

Размеры корпуса, мм		Замок, кол-во шт.	Степень защиты	Код
высота	ширина			
400	300	без ручки, 1	IP20	R5IE43
	400	без ручки, 1		R5IE44
	600	без ручки, 1		R5IE46
500	300	без ручки, 1		R5IE53
	400	без ручки, 1		R5IE54
	500	без ручки, 1		R5IE55
600	400	без ручки, 1		R5IE64
	600	без ручки, 1		R5IE66
700	500	без ручки, 2		R5IE75
800	600	без ручки, 2		R5IE86
1000	600	без ручки, 2		R5IE16
	800	без ручки, 2		R5IE18
1200	600	без ручки, 2		R5IE26
	800	без ручки, 2		R5IE28

Монтажная плата



Назначение:
• монтаж оборудования.
Материал:
• оцинкованная сталь 1,8 мм.
Отличительные особенности:
• наличие маркировки;
• возможность реверсивной уставновки по вертикали;
• увеличенная жесткость засчет загибов кромки
(для монтажных плат с габаритами (ВхШ) > 500х300 мм).
Комплект поставки:
• монтажная плата.
Чертежи:
• см. на сайте dkc.ru в разделе Поддержка.

Высота, мм	Ширина, мм	Код
200	300	R5ST023MP
300	300	R5ST033MP
300	400	R5ST034MP
400	300	R5ST043MP
400	400	R5ST044MP
400	600	R5ST046MP
500	300	R5ST053MP
500	400	R5ST054MP
500	500	R5ST055MP
600	400	R5ST064MP
600	600	R5ST066MP
700	500	R5ST075MP
800	600	R5ST086MP
800	800	R5ST088MP
1000	600	R5ST106MP
1000	800	R5ST108MP
1200	600	R5ST126MP
1200	800	R5ST128MP
1400	600	R5ST146MP
1400	800	R5ST148MP

Защитный козырек



Назначение:
• для защиты от попадания влаги.
Материал:
• сталь 1,5 мм, порошковое покрытие RAL 7035.
Комплект поставки:
• козырек, монтажные аксессуары.
Чертежи:
• см. на сайте www.dkc.ru в разделе Поддержка.

Размеры корпуса, мм		Код
ширина	глубина	
250	150	R5TT091
300	150	R5TT031
	200	R5TT032
400	150	R5TT041
	200	R5TT042
	250	R5TT049
	400	R5TT044
500	200	R5TT052
	250	R5TT059
	300	R5TT053
600	200	R5TT062
	250	R5TT069
	300	R5TT063
	400	R5TT064
800	200	R5TT082
	300	R5TT083
	400	R5TT084
1000	200	R5TT102
	300	R5TT103
1200	300	R5TT123

Комплект для напольной установки корпусов



Назначение:
• организация напольной установки корпусов ST, CE, CDE и RAM box.
Материал:
• профили из оцинкованной стали.
Отличительные особенности:
• толщина профиля 2,5 мм;
• установка на открытом воздухе;
• статическая нагрузка до 100 кг (при соблюдении условия крепления к полу в четырех точках).
Комплект поставки:
• набор профилей, усиливающие уголки, пластиковые заглушки, набор крепежных элементов.
Чертежи:
• см. на сайте www.dkc.ru в разделе Поддержка.

Высота, мм	Код
до 1000	R5UFW08
до 1800	R5UFW18

Рейки для бокового монтажа



Назначение:
• монтаж оборудования для автоматизации, управления и сигналиации.
Материал:
• оцинкованная сталь.
Отличительные особенности:
• рейка имеет цельную конструкцию;
• нагрузка до 10 кг;
• зубцы для фиксации в двух плоскостях.
Комплект поставки:
• рейки – 2 шт., монтажные аксессуары.
Чертежи:
• см. на сайте www.dkc.ru в разделе Поддержка.

Применение	Глубина корпуса, мм	Код
Комплект реек по глубине для ST/CE	150	R5RD01
	200	R5RD02
	250	R5RD09
	300	R5RD03
	400	R5RD04

Рейки регулировочные для монтажной платы ST/CE



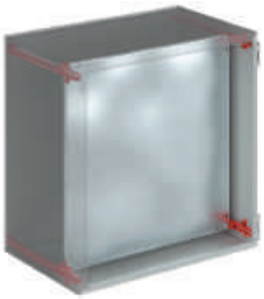

Назначение:
• монтаж оборудования;
• установка монтажной платы с регулированием по глубине.
Материал:
• сталь 1,5 мм, порошковое покрытие RAL 7035.
Отличительные особенности:
• крепление осуществляется на стандартные шпильки корпуса;
• шаг установки – 12,5 мм;
• дополнительная монтажная поверхность;
• могут использоваться для установки монтажной платы и монтажа оборудования.
Комплект поставки:
• рейки – 4 шт., кронштейны – 4 шт., монтажные аксессуары.

Глубина, мм	Код
150	R5RDMP01
200	R5RDMP02
250	R5RDMP09
300	R5RDMP03
400	R5RDMP04

Ограничитель угла открытия двери



Назначение:
• для ограничения угла открытия двери.
Материал:
• оцинкованная сталь 2 мм.
Отличительные особенности:
• максимальный угол открытия двери при использовании ограничителя составляет 90°.
Комплект поставки:
• ограничитель, монтажные аксессуары.
Чертежи:
• см. на сайте www.dkc.ru в разделе Поддержка.

Описание	Код
Ограничитель открытия двери, на угол до 90°	R5A31

Кронштейны для настенного крепления



Назначение:
• для монтажа на стену навесных корпусов и клеммных боксов.
Материал:
• оцинкованная сталь.
Отличительные особенности:
• два типа исполнения.
Комплект поставки:
• кронштейны - 4 шт., монтажные аксессуары.
Чертежи:
• см. на сайте www.dkc.ru в разделе Поддержка.

Максимальная нагрузка на один кронштейн, кг	Код
25	R5A55
	R5A56*

* R5A56 – с удлиненными болтами и гайкой с самофиксацией.

Панели для модульного оборудования



Назначение:
• для установки модульного оборудования (выключателей автоматических, выключателей нагрузки и т. д.).
Материал:
• сталь 1,5 мм, порошковое покрытие RAL 7035.
Отличительные особенности:
• DIN-рейка в комплекте с каждой панелью;
• панели устанавливаются в корпуса глубиной от 200 мм.
Комплект поставки:
• несущая рама, модульные панели, DIN-рейки, монтажные аксессуары.
Чертежи:
• см. на сайте www.dkc.ru в разделе Поддержка.

Размеры корпуса, мм		Кол-во модулей	Степень защиты	Код
высота	ширина			
400	300	20 (2x10)	IP20	R5TM43
400	400	32 (2x16)	IP20	R5TM44
500	300	30 (3x10)	IP20	R5TM53
500	400	48 (3x16)	IP20	R5TM54
500	500	63 (3x21)	IP20	R5TM55
600	400	64 (4x16)	IP20	R5TM64
700	500	84 (4x21)	IP20	R5TM75
600	600	78 (3x26)	IP20	R5TM66
800	600	104 (4x26)	IP20	R5TM86
1000	600	130 (5x26)	IP20	R5TM106
1200	600	156 (6x26)	IP20	R5TM126

Для корпусов шириной 600 мм доступна глухая панель высотой 180 мм

Размеры панели, мм		Тип	Код
высота	ширина		
180	600	глухая панель	R5PFC64

Рым-болты



Назначение:
• транспортировка навесных корпусов.
Материал:
• металл.
Отличительные особенности:
• максимальная вертикальная нагрузка на два болта 160 кг.
Комплект поставки:
• рым-болты – 2 шт., монтажные аксессуары.

Описание	Код
Комплект для транспортировки навесных корпусов	R5LEST160

Накладка для замка



Назначение:
• защита от несанкционированного доступа.
Отличительные особенности:
• личинки в замках взаимозаменяемы;
• комплектуется только личинками из таблицы ниже.
Материал:
• пластик.

Описание	Материал ручка/личинка	Код
Комплект замка для пультов и корпусов CE, двойная бородка 3мм	пластик/пластик	R5CE205

Личинки	Описание	Размер, мм	Материал личинка/ключ	Код	
				ключ	личинка
	Под ключ с двойной бородкой	3	металл / пластик	R5CE240	R5CE261
	Под треугольный ключ	8	металл / пластик	R5CE246	R5CE224
		7	металл / пластик	R5CE245	R5CE223
	Под ключ типа FIAT	–	металл	R5CE237	R5CE226
	Под квадратный ключ	7	металл / пластик	R5CE243	R5CE221

Личинки	Описание	Материал личинка/ключ	Код
	Замок в сборе в комплекте с универсальным ключом. Не применяется со стандартной ручкой R5CE200	пластик+металл/ металл	R5CE227
	Замок в сборе в комплекте с индивидуальным ключом. Не применяется со стандартной ручкой R5CE200	пластик+металл/ металл	R5CE228

Накладка для навесного замка



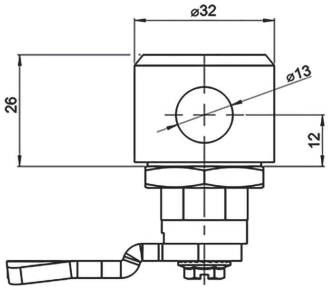

Назначение:
• защита от несанкционированного доступа.
Материал:
• корпус, стержень – ZAMAK;
• ригель – оцинкованная сталь.
Отличительные особенности:
• применяется для замены стандартных замков корпусов серий ST и CE;
• комплектуется только оригинальной личинкой под ключ "двойная бородка" 3 мм;
• доступ к личинке перекрывается дужкой навесного замка;
• степень защиты при установке IP66.
Комплект поставки:
• накладка под навесной замок с личинкой, запорный ригель, монтажные аксессуары.

Описание	Код
Накладка для навесного замка для корпусов ST и CE	R5CE222

Стандартная ручка



Назначение:
• защита от несанкционированного доступа.
Отличительные особенности:
• личинки в ручках взаимозаменяемы;
• комплектуется только личинками из таблицы ниже.
Материал:
• пластик.

Описание	Материал ручка/личинка	Код
Комплект замка (ручка и цилиндр с двойной бородкой 3 мм)	пластик/металл	R5CE200

Личинки	Описание	Размер, мм	Материал личинка/ключ	Код	
				ключ	личинка
	Под ключ с двойной бородкой	3	металл/металл	R5CE230	R5CE219
	Под треугольный ключ	8	металл/металл	R5CE236	R5CE214
		7		R5CE235	R5CE213
	Под ключ типа FIAT	–	металл/металл	R5CE237	R5CE262
	Под квадратный ключ	7	металл/металл	R5CE233	R5CE211
		8		R5CE234	R5CE212

Вертикальные дверные рейки



Назначение:
• для монтажа оборудования на внутренней плоскости двери.
Материал:
• оцинкованная сталь 1,5 мм.
Отличительные особенности:
• для удобства монтажа рейки имеют перфорацию диаметром 4,2 мм с шагом 25 мм.
Комплект поставки:
• рейки - 2 шт., монтажные аксессуары.
Чертежи:
• см. на сайте www.dkc.ru в разделе Поддержка.

Высота корпуса, мм	Код
500	R5S50
600	R5S60
700	R5S70
800	R5S80
1000	R5S100
1200	R5S120
1400	R5S140

Кабельный ввод



Назначение:
• для организации ввода в корпус.
Материал:
• латунь;
• покрытие поверхности – никелированная.
Цвет:
• никель.
Отличительные особенности:
• степень пыле- и влагозащиты до IP65;
• рабочий температурный диапазон – от –40 до +100 °С;
• устойчив к воздействию солей, кислот и щелочей;
• в конструкции присутствуют элементы из полиамида 6.6., предназначенные для защиты кабеля при вводе в корпус;
• рекомендуется к применению при организации кабельного ввода в корпусах из нержавеющей стали или окрашенного металла, применение которых рассчитано на воздействие агрессивных сред;
• каждый ввод снабжен контргайкой для фиксации.
Комплект поставки:
• от 1 до 10 вводов в упаковке.

Диаметр вводного отверстия	Размер кабеля, мм	Кол-во шт. в упаковке	Код
M12	3–7	10	R5BCM12
M16	4–8	10	R5BCM16
M18	6–10	10	R5BCM18
M20	8–12	10	R5BCM20
M24	10–14	10	R5BCM24
M27	13–18	10	R5BCM27
M32	15–22	5	R5BCM32
M36	18–25	5	R5BCM36
M40	22–28	2	R5BCM40
M48	25–32	2	R5BCM48
M54	32–38	1	R5BCM54
M60	37–44	1	R5BCM60
M72	42–52	1	R5BCM72
M80	55–60	1	R5BCM80
M85	65–70	1	R5BCM85
M100	75–80	1	R5BCM100

Мембранный кабельный ввод



Назначение:
• для организации ввода кабеля в корпус.
Материал:
• термоэластопласт.
Цвет:
• белый.
Отличительные особенности:
• огнестойкость V0 согласно UL94;
• степень пыле- и влагозащиты до IP65;
• рабочий температурный диапазон – от –40 до +130 °С;
• не содержит галогены;
• устойчив к нефтепродуктам;
• 6 вариантов исполнения.
Комплект поставки:
• кабельный ввод, монтажные аксессуары.
Чертежи:
• см. на сайте www.dkc.ru в разделе Поддержка.

Тип	Общее кол-во вводов	Диаметр отверстий, мм Кол-во шт.	Степень защиты	Код
FL21	6	24–54 мм, 2 шт. 30–59 мм, 1 шт. 6–14 мм, 3 шт.	IP65	R5HTC03
	16	40 мм, 1 шт. 20 мм, 15 шт.	IP54	R5HTC16
	25	20–26 мм (IP65) или 12–15 мм (IP55), 1 шт. 8–14 мм (IP65) или 7–10 мм (IP55), 16 шт. 14–20 мм (IP65) или 5–10 мм (IP55), 4 шт. 5–7 мм (IP65), 4 шт.	IP55–IP65	R5HTC25
	35	17–32 мм, 1 шт. 12–18 мм, 2 шт. 10–14 мм, 16 шт. 7–12 мм, 12 шт. 6–10 мм, 4 шт.	IP65	R5HTC35
	50	7–13 мм, 49 шт. 15–25 мм, 1 шт.	IP65	R5HTC50
	36	4–8 мм, 4 шт. 6–10 мм, 4 шт. 7–12 мм, 12 шт. 10–14 мм, 14 шт. 12–18 мм, 2 шт. 17–32 мм, 1 шт.	IP65	R5HTKC36
FL13	10	12–21 мм, 2 шт. 8–15 мм, 2 шт. 5–8 мм, 6 шт.	IP55	R5HTB10

Кабельные фланцы



Назначение:
• для организации ввода кабеля в корпус.
Материал:
• сталь 1,5 мм, порошковое покрытие RAL7035 и RAL3000.
Отличительные особенности:
• необходимый тип фланца можно определить, воспользовавшись таблицами к навесным корпусам;
• наличие замкнутого контура из вспененного полиуретана для пыле- и влагозащиты;
• кабельные вводы заказываются отдельно;
• применимы только для корпусов серии CE и ST.
Комплект поставки:
• фланец, монтажные аксессуары.
Чертежи:
• см. на сайте www.dkc.ru в разделе Поддержка.

Тип фланца	Перфорация под кабельный ввод типа FL21	Кол-во вырезов	Сериия корпусов	Размер, мм	Цвет	Код
1	FL21	1	CE	330x100	7035	R5FPCE01
2	FL21	2	CE	530x100	7035	R5FPCE02
1	нет	нет	CE	330x100	7035	R5FSCE01
2	нет	нет	CE	530x100	7035	R5FSCE01
3	FL21	1	ST	343x153	7035	R5FPST01
1	нет	нет	ST	243x103	7035	R5FSST00
2	нет	нет	ST	343x103	7035	R5FSST09
4	FL21	1	ST	443x153	7035	R5FPST02
5	FL21	2	ST	543x153	7035	R5FPST03
3	нет	нет	ST	343x153	7035	R5FSST01
4	нет	нет	ST	443x153	7035	R5FSST02
5	нет	нет	ST	543x153	7035	R5FSST03
3	FL21	1	ST	343x153	3000	R5FPST01-RAL3000
4	FL21	1	ST	443x153	3000	R5FPST02-RAL3000
5	FL21	2	ST	543x153	3000	R5FPST03-RAL3000

Держатель концевого выключателя





Назначение:
• для установки концевого выключателя.
Материал:
• оцинкованная сталь 2 мм.
Отличительные особенности:
• крепится на болт заземления внутри корпуса;
• использование держателя позволяет сохранить высокую степень пыле- и влагозащиты корпуса;
• держатель предназначен для установки концевых выключателей R5MC, см. стр. 119;
• концевой выключатель не входит в комплект поставки корпусов.
Комплект поставки:
• держатель, монтажные аксессуары.
Чертежи:
• см. на сайте www.dkc.ru в разделе Поддержка.

Описание	Код
Держатель концевого выключателя R5MC	R5FLS01

Комплект крепления к столбам





Назначение:
• для крепления корпусов к столбам.
Материал:
• профиль – оцинкованная сталь 2 мм;
• стяжные хомуты – нержавеющая сталь AISI 304, 19x0,7 мм (ШхТ).
Отличительные особенности:
• максимальный диаметр столба до 200 мм;
• номинальная статическая весовая нагрузка до 150 кг;
• натяжение и резка ленты осуществляются стандартным инструментом. Инструмент в комплект поставки не входит;
• комплект предназначен для монтажа корпусов серии CE, ST и ударопрочных корпусов "RAM box".
Комплект поставки:
• профиль, стяжной хомут, замок для фиксации хомута.
Чертежи:
• см. на сайте www.dkc.ru в разделе Поддержка.

Ширина корпусов, мм	Код
300	R5FB300
400	R5FB400
500	R5FB500
600	R5FB600
800	R5FB800

Клеммные боксы CDE

Клеммные металлические боксы CDE предназначены для соединения и разветвления контрольных, силовых кабелей и проводов.



Отличительные особенности

Ассортимент представлен в 42-х вариантах исполнения (с фланцами или без, с фиксацией крышки винтами или на петлях).

Клеммные боксы изготавливаются из листовой стали и покрываются порошковой полиэфирной краской.

Крышка, фланец, замок и все необходимые монтажные аксессуары поставляются в комплекте с боксом, на задней панели уже имеются предустановленные рейки для монтажа DIN-рейки или монтажной платы.

Крышка бокса снабжена заземляющим выводом, а также литым уплотнителем из полиуретана для обеспечения степени защиты до IP66.

Клеммные боксы серии CDE соответствуют стандартам качества, что подтверждено европейскими и российскими сертификатами, и рекомендованы для применения на морских судах и в сейсмоопасных зонах.

Клеммные боксы CDE



Назначение:
• для систем распределения электроэнергии и автоматизации технологических процессов.
Материал:
• каркас и дверь: листовая сталь 1,5 мм;
• уплотнитель на двери: полиуретан.
Отличительные особенности:
• степень пыле- и влагозащиты до IP66;
• степень ударопрочности – IK10.
Комплект поставки:
• корпус, монтажные аксессуары.
Чертежи:
• см. на сайте www.dkc.ru в разделе Поддержка.

Размеры бокса, мм			Код бокса без фланцев IP66	Код бокса с фланцами IP66	Код бокса с крышкой на петлях IP55
глубина	высота	ширина			
80	150	150	R5CDE1180	–	–
	200	200	R5CDE2280	–	R5CDE2280C
	300	200	R5CDE3280	–	R5CDE3280C
	400	200	R5CDE4280	–	R5CDE4280C
	600	200	R5CDE6280	–	–
	800	200	R5CDE8280	–	–
120	150	150	R5CDE11120	–	–
	200	200	R5CDE22120	–	R5CDE22120C
	300	150	R5CDE31120	–	–
	300	200	R5CDE32120	R5CDE32120F	R5CDE32120C
	300	300	R5CDE33120	R5CDE33120F	R5CDE33120C
	400	200	R5CDE42120	R5CDE42120F	R5CDE42120C
	400	300	R5CDE43120	R5CDE43120F	R5CDE43120C
	400	400	R5CDE44120	R5CDE44120F	–
	500	200	R5CDE52120	R5CDE52120F	R5CDE52120C
	500	300	R5CDE53120	R5CDE53120F	–
	600	200	R5CDE62120	R5CDE62120F	–
	600	300	R5CDE63120	R5CDE63120F	–
	600	400	R5CDE64120	R5CDE64120F	–
	800	200	R5CDE82120	R5CDE82120F	–
	800	400	R5CDE84120	R5CDE84120F	–

Аксессуары для клеммных боксов

Дверные петли



Назначение:
• для навеса крышек в клеммных боксах CDE.
Материал:
• литой под давлением цинк.
Комплект поставки:
• петли - 6 шт., монтажные аксессуары.
Чертеж:
• см. на сайте www.dkc.ru в разделе Поддержка.

Описание	Код
Дверные петли для клеммных боксов CDE	R5CDA02

Монтажная плата для клеммных боксов



Назначение:
• для монтажа оборудования.
Материал:
• оцинкованная сталь 2 мм.
Отличительные особенности:
• монтируется на рейках, предусмотренных конструкцией клеммных боксов CDE.
Комплект поставки:
• монтажная плата.
Чертежи:
• см. на сайте www.dkc.ru в разделе Поддержка.

Размеры бокса, мм		Код
высота	ширина	
150	150	R5CDP11
200	200	R5CDP22
300	200	R5CDP32
400	200	R5CDP42
600	200	R5CDP62
800	200	R5CDP82
300	150	R5CDP31
300	300	R5CDP33
400	300	R5CDP43
400	400	R5CDP44
500	200	R5CDP52
500	300	R5CDP53
600	300	R5CDP63
600	400	R5CDP64
800	400	R5CDP84

Корпуса навесные CE ЭМС



Назначение:
• построение систем для автоматизации технологических процессов.
Материал:
• каркас и дверь – оцинкованная сталь 1,5 мм, порошковое покрытие RAL 7035
• монтажная плата – оцинкованная сталь 2 мм;
• уплотнитель – металлизированный полиуретан.
Отличительные особенности:
• функция экранирования от электромагнитного излучения;
• окрашенные элементы выполнены из оцинкованного металла;
• степень защиты – IP55;
• металлизированный уплотнитель;
• степень ударопрочности – IK10;
• в двери установлен замок под ключ с двойной бородкой 3 мм;
• быстросъемный фланец для ввода кабеля в комплекте с уплотнителем.
Комплект поставки:
• корпус, монтажная плата, дверь, замок, фланец для ввода кабеля, монтажные аксессуары.

Размеры корпуса, мм			Код
высота	ширина	глубина	
400	400	200	R5CEMC0442
600	400	200	R5CEMC0642
600	600	250	R5CEMC0669

Корпуса CE и клеммные боксы CDE из нержавеющей стали

Навесные корпуса и клеммные боксы из нержавеющей стали применяются для защиты установленного оборудования в помещениях с содержанием в воздухе водяных паров, агрессивных сред или других коррозионно-активных соединений на предприятиях газовой, нефтеперерабатывающей и химической промышленностей.



Отличительные особенности

В номенклатуру продукции из нержавеющей стали входят корпуса со сплошной и сдвоенной дверью с фланцами и без, а также клеммные боксы.

Навесные корпуса и клеммные боксы ДКС выполнены из высококачественной стали марок AISI 304 и AISI 316, которая характеризуется высокой устойчивостью к коррозии и обеспечивает защиту установленного внутри оборудования в сложных условиях эксплуатации.

Корпус имеет целиком проваренные сварные швы и снабжен специальными монтажными отверстиями, что упрощает его монтаж. Дверь корпуса снабжена специальным уплотнителем из полиуретана для обеспечения высокой степени защиты от пыли и влаги.

Корпуса навесные CE со сплошной дверью из нержавеющей стали



Назначение:
• для систем распределения электроэнергии и автоматизации технологических процессов.
Материал:
• каркас и дверь: нержавеющая сталь до 1,5 мм;
• монтажная плата: оцинкованная сталь 2 мм;
• уплотнитель на двери: полиуретан.
Отличительные особенности:
• степень пыле- и влагозащиты IP66;
• степень ударопрочности – IK10;
• в двери установлен замок под ключ с двойной бородкой 3 мм;
• доступны исполнения со сплошным дном или с кабельным фланцем.
Комплект поставки:
• корпус, монтажная плата, дверь, замок, монтажные аксессуары.
Чертежи:
• см. на сайте www.dkc.ru в разделе Поддержка.

Размеры корпуса, мм			Код			
			без фланца		с фланцем	
глубина	высота	ширина	AISI 304	AISI 316	AISI 304	AISI 316
150	300	250	R5CEB03911	R5CEB03912	R5CEF03911	R5CEF03912
	300	300	R5CEB03311	R5CEB03312	R5CEF03311	R5CEF03312
	300	400	R5CEB03411	R5CEB03412	R5CEF03411	R5CEF03412
	400	300	R5CEB04311	R5CEB04312	R5CEF04311	R5CEF04312
	500	300	R5CEB05311	R5CEB05312	R5CEF05311	R5CEF05312
200	400	300	R5CEB04321	R5CEB04322	R5CEF04321	R5CEF04322
	400	400	R5CEB04421	R5CEB04422	R5CEF04421	R5CEF04422
	400	600	R5CEB04621	R5CEB04622	R5CEF04621	R5CEF04622
	500	300	R5CEB05321	R5CEB05322	R5CEF05321	R5CEF05322
	500	400	R5CEB05421	R5CEB05422	R5CEF05421	R5CEF05422
	500	500	R5CEB05521	R5CEB05522	R5CEF05521	R5CEF05522
	600	400	R5CEB06421	R5CEB06422	R5CEF06421	R5CEF06422
	700	500	R5CEB07521	R5CEB07522	R5CEF07521	R5CEF07522
250	500	400	R5CEB05491	R5CEB05492	R5CEF05491	R5CEF05492
	600	400	R5CEB06491	R5CEB06492	R5CEF06491	R5CEF06492
	600	600	R5CEB06691	R5CEB06692	R5CEF06691	R5CEF06692
	700	500	R5CEB07591	R5CEB07592	R5CEF07591	R5CEF07592
	800	600	R5CEB08691	R5CEB08692	R5CEF08691	R5CEF08692
	1000	600	R5CEB10691	R5CEB10692	R5CEF10691	R5CEF10692
300	800	600	R5CEB08631	R5CEB08632	R5CEF08631	R5CEF08632
	800	800	R5CEB08831	R5CEB08832	R5CEF08831	R5CEF08832
	1000	600	R5CEB10631	R5CEB10632	R5CEF10631	R5CEF10632
	1000	800	R5CEB10831	R5CEB10832	R5CEF10831	R5CEF10832
	1200	600	R5CEB12631	R5CEB12632	R5CEF12631	R5CEF12632
	1200	800	R5CEB12831	R5CEB12832	R5CEF12831	R5CEF12832
	1400	600	R5CEB14631	R5CEB14632	R5CEF14631	R5CEF14632
	1400	800	R5CEB14831	R5CEB14832	R5CEF14831	R5CEF14832
400	600	400	R5CEB06441	R5CEB06442	R5CEF06441	R5CEF06442
	600	600	R5CEB06641	R5CEB06642	R5CEF06641	R5CEF06642
	800	600	R5CEB08641	R5CEB08642	R5CEF08641	R5CEF08642
	800	800	R5CEB08841	R5CEB08842	R5CEF08841	R5CEF08842
	1000	600	R5CEB10641	R5CEB10642	R5CEF10641	R5CEF10642
	1000	800	R5CEB10841	R5CEB10842	R5CEF10841	R5CEF10842

Корпуса навесные CE с двойной дверью из нержавеющей стали



Назначение:
• для систем распределения электроэнергии и автоматизации технологических процессов.
Материал:
• каркас и дверь: нержавеющая сталь до 1,5 мм;
• монтажная плата: оцинкованная сталь 2 мм;
• уплотнитель на двери: полиуретан.
Отличительные особенности:
• степень пыле- и влагозащиты – IP55;
• степень ударопрочности – IK10;
• в двери установлен замок под ключ с двойной бородкой 3 мм;
• доступны исполнения со сплошным дном или с кабельным фланцем.
Комплект поставки:
• корпус, монтажная плата, дверь, замок, монтажные аксессуары.
Чертежи:
• см. на сайте www.dkc.ru в разделе Поддержка.

Размеры корпуса, мм			Код			
			без фланца		с фланцем	
глубина	высота	ширина	AISI 304	AISI 316	AISI 304	AISI 316
200	800	1000	R5CEB08121	R5CEB08122	R5CEF08121	R5CEF08122
300	600	800	R5CEB06831	R5CEB06832	R5CEF06831	R5CEF06832
	800	1000	R5CEB08131	R5CEB08132	R5CEF08131	R5CEF08132
	1000	1000	R5CEB10131	R5CEB10132	R5CEF10131	R5CEF10132
	1200	1000	R5CEB12131	R5CEB12132	R5CEF12131	R5CEF12132
	1400	1000	R5CEB14131	R5CEB14132	R5CEF14131	R5CEF14132
	1200	1200	R5CEB121231	R5CEB121232	R5CEF121231	R5CEF121232

Клеммные боксы CDE из нержавеющей стали



Назначение:
• для систем распределения электроэнергии и автоматизации технологических процессов.
Материал:
• каркас и дверь: нержавеющая сталь до 1,5 мм;
• уплотнитель на двери: полиуретан.
Отличительные особенности:
• степень пыле- и влагозащиты – IP66;
• степень ударопрочности – IK10.
Комплект поставки:
• корпус, монтажные аксессуары.
Чертежи:
• см. на сайте www.dkc.ru в разделе Поддержка.

Размеры бокса, мм			Код	
глубина	высота	ширина	AISI 304	AISI 316
80	150	150	R5CDE11801	R5CDE11802
	200	200	R5CDE22801	R5CDE22802
	300	200	R5CDE32801	R5CDE32802
	400	200	R5CDE42801	R5CDE42802
	600	200	R5CDE62801	R5CDE62802
	800	200	R5CDE82801	R5CDE82802
120	150	150	R5CDE111201	R5CDE111202
	200	200	R5CDE221201	R5CDE221202
	300	150	R5CDE311201	R5CDE311202
	300	200	R5CDE321201	R5CDE321202
	300	300	R5CDE331201	R5CDE331202
	400	200	R5CDE421201	R5CDE421202
	400	300	R5CDE431201	R5CDE431202
	400	400	R5CDE441201	R5CDE441202
	500	200	R5CDE521201	R5CDE521202
	500	300	R5CDE531201	R5CDE531202
	600	200	R5CDE621201	R5CDE621202
	600	300	R5CDE631201	R5CDE631202
	600	400	R5CDE641201	R5CDE641202
	800	200	R5CDE821201	R5CDE821202
	800	400	R5CDE841201	R5CDE841202

Ударопрочные корпуса "RAM box" из поликарбоната

Ударопрочные корпуса "RAM box" предназначены для обеспечения защиты электроники и электротехнических устройств от агрессивного воздействия окружающей среды.



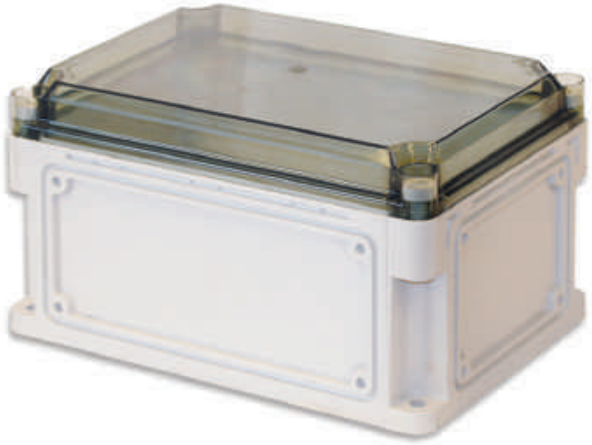

Отличительные особенности

Ассортимент включает 8 типоразмеров корпусов в различных исполнениях: с прозрачными и непрозрачными крышками.

Корпуса изготавливаются из поликарбоната, обладающего высокой степенью сопротивления к воспламенению и внешним механическим воздействиям.

Ассортимент дополнительных аксессуаров и совместимость с другими сериями продукции ДКС, (например, с гофрированными трубами "Octopus" и "Express") расширяют возможности для монтажа корпусов на объекте.

Широкий диапазон рабочих и монтажных температур и неподверженность коррозии обеспечивают стабильную защиту оборудования в различных условиях эксплуатации.

Технические характеристики

Характеристики	Значения
Степень пыле- и влагозащиты	IP67
Степень защиты от механических ударов	IK09 (10 Дж)
Класс изоляционной защиты	II
Материал	поликарбонат
Материал уплотнителя	полиуретан
Температура монтажа, °С	от –40 до +60
Температура эксплуатации, °С	от –80 до +100 (УХЛ1)
Кратковременное воздействие	до +160 °С
Рабочее/номинальное напряжение	~ 650V / ~ 1000V
Устойчивость к ультрафиолету	устойчив

	Для оснований и непрозрачных крышек	Для прозрачных крышек
Цвет	серый RAL 7035	–
Способность к самозатуханию (по категориям UL94)	V0	V2
Сопротивление высоким температурам (тест раскаленной проволокой согласно МЭК 695-2-1)	960 °С	750 °С

Ударопрочные корпуса



Назначение:
• для защиты размещенного оборудования от агрессивного воздействия окружающей среды.
Отличительные особенности:
• цвет – серый RAL 7035.
Комплект поставки:
• пластиковые винты для крепления крышки к корпусу;
• втулки под пластиковые винты (для крышек высотой 21 мм) или пластиковые заглушки (для крышек высотой 35 мм);
• забивные втулки с внутренней резьбой М6 для монтажа оборудования внутри корпуса.
Чертежи:
• см. на сайте www.dkc.ru в разделе Поддержка.

Длина, мм	Ширина, мм	Высота корпуса, мм	Высота крышки, мм	Код	
				корпус с фланцами с непрозрачной крышкой	корпус с фланцами с прозрачной крышкой
300	150	125	21	531210	531211
		125	35	531310	531311
300	200	125	21	532210	532211
		125	35	532310	532311
400	200	125	21	542210	542211
		125	35	542310	542311
600	300	125	21	563210	563211
		125	35	563310	563311

Аксессуары для ударопрочных корпусов

Монтажные платы



Назначение:
• для монтажа оборудования.
Материал:
• оцинкованная сталь.
Комплект поставки:
• монтажная плата, винты для фиксации платы внутри корпуса.
Примеры монтажа:
• стр. 52.
Чертежи:
• см. на сайте www.dkc.ru в разделе Поддержка.

Размер, мм	Толщина металла, мм	Код
300x150	1,5	503310
300x200	1,5	503320
400x200	1,5	503420
600x300	2	503630

Петля стандартная

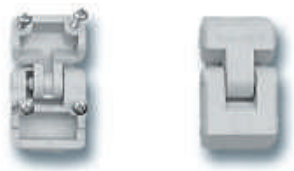

Назначение:
• для крепления крышки.
Отличительные особенности:
• монтаж петель возможен на крышки высотой 35 мм;
• для фиксации крышки в закрытом состоянии рекомендуется использование комплекта для замка (код 502003).
Материал:
• поликарбонат.

Наименование	Упаковка, шт.	Код
Стандартные петли	10	502001

Петля раздвижная

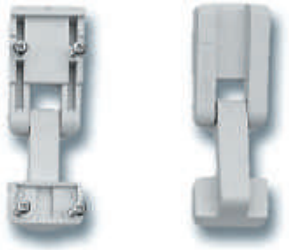

Назначение:
• для крепления крышки.
Отличительные особенности:
• монтаж петель возможен на крышки высотой 35 мм;
• для фиксации крышки в закрытом состоянии можно использовать как винты, входящие в комплект, так и комплекты для замка (код 502003).
Материал:
• поликарбонат.

Наименование	Упаковка, шт.	Код
Петля раздвижная	10	502002

Полиуретановый уплотнитель



Назначение:
• для герметизации соединений.
Материал:
• вспененный полиуретан.
Отличительные особенности:
• используется при объединении корпусов для построения модульных систем и при установке фланцевых заглушек;
• место стыка необходимо промазать герметиком.
Инструкция по монтажу:
• стр. 52.

Наименование	Кол-во в упаковке, м	Код
Уплотнитель для фланца	3	501012

Комплект замка

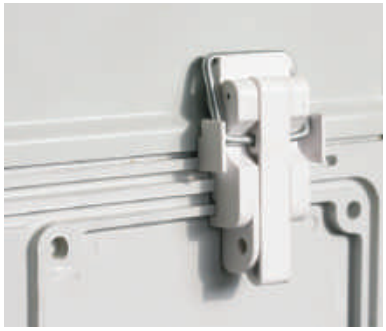

Назначение:
• для опломбирования корпуса.
Отличительные особенности:
• монтаж петель возможен на крышки высотой 35 мм.
Материал:
• поликарбонат.

Наименование	Упаковка, шт.	Код
Комплект замка	1	502003

Фланцевая заглушка



Назначение:
• для блокировки выбитого фланца.
Отличительные особенности:
• степень защиты – IP67;
• при монтаже фланцевой заглушки на фланец для сохранения пыле- и влагозащиты корпуса необходимо установить уплотнитель для фланца (код 501012).
Материал:
• поликарбонат.
Комплект поставки:
• винты для крепления заглушки и специальный срединный прижим (только для заглушки типа "C").

Наименование	Размеры, мм	Код
Фланцевая заглушка тип A	73x88	501001
Фланцевая заглушка тип B	123x88	501002
Фланцевая заглушка тип C	223x88	501003

Таблица соответствия фланцевых заглушек в зависимости от типоразмера корпуса

Заглушка по длине	Габариты корпуса "RAM box", мм		Заглушка по ширине
	длина	ширина	
501003	300	150	501001
501003	300	200	501002
2x501002	400	200	501002
2x501003	600	300	501003

При монтаже фланцевой заглушки на фланец, для сохранения IP, необходимо установить уплотнитель для фланца (код 501012).

Комплект крепления к столбам





Назначение:
• для крепления корпусов к столбам.
Материал:
• профиль: оцинкованная сталь 2 мм;
• стяжные хомуты: нержавеющая сталь AISI 304, 19x0,7 мм (ШхТ).
Отличительные особенности:
• максимальный диаметр столба до 200 мм;
• номинальная статическая весовая нагрузка до 150 кг;
• натяжение и резка ленты осуществляется стандартным инструментом. В комплект поставки инструмент не входит;
• комплект предназначен для монтажа ударопрочных корпусов "RAM box" и корпусов серии CE.
Комплект поставки:
• профиль, стяжной хомут, замок для фиксации хомута.
Чертежи:
• см. на сайте www.dkc.ru в разделе Поддержка.

Ширина корпуса, мм	Код
300	R5FB300
400	R5FB400
500	R5FB500
600	R5FB600
800	R5FB800

Переходник армированная труба-коробка, IP65



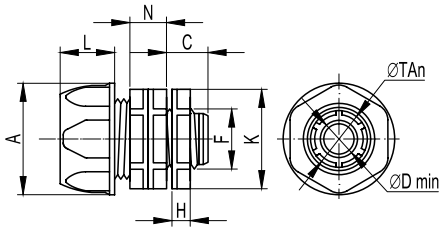

Назначение:
• для соединения гибких армированных труб с ответвительными коробками, навесными корпусами, шкафами и боксами с сохранением степени IP.
Характеристики:
• материал – полипропилен;
• цвет – серый RAL 7035;
• температура эксплуатации – от –25 до +60 °C;
• степень защиты – IP65.

Номинальный внутренний диаметр армированной трубы, мм	Геометрические размеры, мм									Вес, г	Упаковка, шт.	Код
	ØTAn	A	L	N	C	H	Dmin	F	K			
10	16,5	Ø 26	16	12	12,5	6	Ø 8	12,5 (1/4")	Ø 24	10	50	55110
12	18,3	Ø 28	16	13	13	6,5	Ø 10	15,8 (3/8")	Ø 26	11	50	55112
14	20	Ø 29	18	14	13	7	Ø 12	20,5 (1/2")	Ø 29	12	40	55114
16	22	Ø 31	18	14	14,5	7	Ø 14	20,5 (1/2")	Ø 29	15	40	55116
20	26,3	Ø 36	19,5	15	16	7,5	Ø 18	25,4 (3/4")	Ø 35	19	40	55120
22	29	Ø 39	19,5	15	16	7,5	Ø 20	25,4 (3/4")	Ø 37	20	30	55122
25	33	Ø 43	24,5	17	17	8,5	Ø 23	32,3 (1")	Ø 41	30	20	55125
28	35,5	Ø 47	24,5	17	18	8,5	Ø 26	32,3 (1")	Ø 44,5	34	20	55128
32	41,5	Ø 51	28	18	19,5	8,5	Ø 30	41,2 (1и1/4")	Ø 49	43	10	55132
35	43	Ø 55	28	18	20	8,5	Ø 33	41,2 (1и1/4")	Ø 49	47	10	55135
40	49	Ø 59	32,5	19	22	9	Ø 38	47,2 (1и1/2")	Ø 57,5	58	5	55140
50	59,5	Ø 70	34,5	19	24	9	Ø 48	59,0 (2")	Ø 68	76	5	55150

Муфта гибкая труба-коробка, IP65



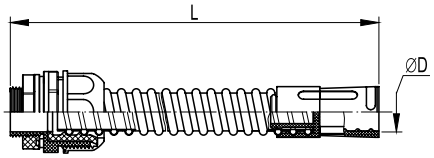

Назначение:
• для соединения жестких гладких труб с ответвительными коробками, оболочками корпусов, шкафов и боксов под произвольным углом с сохранением степени IP.
Характеристики:
• материал – ПВХ;
• цвет – серый RAL 7035;
• мин. радиус изгиба – 2 внешних диаметра;
• температура эксплуатации – от –25 до +60 °C;
• степень защиты – IP65.

D, мм	L, мм	Упаковка, шт.	Код
16	230	50	57116
20	240	20	57120
25	260	20	57125
32	290	8	57132
40	340	6	57140
50	410	3	57150

Муфта труба-коробка, IP67



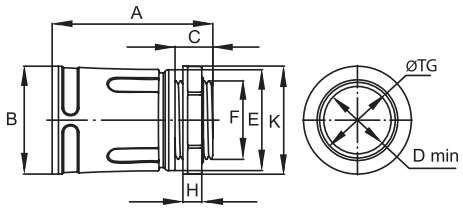

Назначение:
• для соединения жестких гладких труб с корпусами ответвительных коробок, оболочками корпусов, шкафов и щитков с сохранением степени IP.
Характеристики:
• климатическое исполнение – УХЛ1;
• материал корпуса – полипропилен;
• материал уплотнителя – резина;
• цвет – серый RAL 7035;
• температура эксплуатации – от –40 до +60 °C;
• степень защиты – IP67.

Диаметр, мм	Геометрические размеры, мм										Оптовая упаковка		Розничная упаковка	
	ØTG	A	B	C	H	F	E	K	Dmin	под ключ	кол-во, шт.	код	кол-во, шт.	код
16	16	45	Ø 26	12	7	M16x1,5	Ø 24	Ø 26	Ø 13	22	100	50216	30 (15x2)	50216R
20	20	47	Ø 30	12	7	M20x1,5	Ø 28	Ø 30	Ø 17	26	100	50220	24 (12x2)	50220R
25	25	51	Ø 35	12	7	M25x1,5	Ø 33	Ø 35	Ø 21	30	50	50225	20 (10x2)	50225R
32	32	57	Ø 42	14	7	M32x1,5	Ø 40	Ø 43	Ø 27	38	50	50232	16 (8x2)	50232R
40	40	70	Ø 50	14	8	M40x1,5	Ø 48	Ø 53	Ø 34	46	20	50240	–	–
50	50	75	Ø 60	14	8	M50x1,5	Ø 58	Ø 62	Ø 44	57	20	50250	–	–

Кабельный зажим с контргайкой, IP68



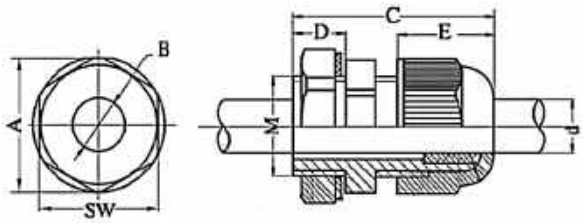

Назначение:
• для ввода труб и кабеля в корпуса распаячных коробок, щитков, навесных корпусов, шкафов и боксов с сохранением степени IP.
Характеристики:
• материал – полиамид 6.6;
• температура эксплуатации – от –25 до +60 °C;
• степень защиты – IP68.

Диаметр кабеля, мм	Резьба	Геометрические размеры, мм								Оптовая упаковка		Розничная упаковка	
		A	B	C	D	E	d	M	SW	шт.	код	шт.	код
3–6,5	PG 7	19,7	8,5	30	8	13,9	6,5	12,5	18	50	52500	80 (20x4)	52500R
4–8	PG 9	23,7	11	34	8	14,8	8	15,5	22	50	52600	60 (15x4)	52600R
5–10	PG 11	26,2	13	35	8	16,9	11	18,5	24	50	52700	60 (15x4)	52700R
6–12	PG 13,5	29	15	37	10	18	12	20,5	27	50	52800	48 (12x4)	52800R
9–14	PG 16	33	20,4	40	10	17,8	13,5	22,5	30	50	52900	20 (10x2)	52900R
13–18	PG 21	39	22	40	10	24	18,5	28,5	36	25	53000	16 (8x2)	53000R
15–25	PG 29	50	31	52	12	25,2	24,5	37	46	20	53100	–	–
20–31	PG 36	64	39	62	14	31	31,5	47	58	15	53200	–	–
28–38	PG 42	70	46,5	63	14	30,1	38	54	64	10	53300	–	–
34–43	PG 48	76	52	64	14	30,1	44	60	70	10	53400	–	–

Забивные втулки



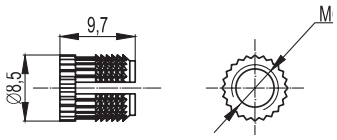

Назначение:
• для организации точки крепления внутри корпуса.
Материал:
• латунь.
Отличительные особенности:
• забиваются в специализированные гнезда на корпусе.
Характеристики:
• резьба M6.

Наименование	Кол-во в упаковке, шт.	Код
Забивная втулка	10	501007

Винты M6



Назначение:
• для монтажа оборудования внутри корпуса.
Отличительные особенности:
• возможно использование совместно с забивными втулками 501007.
Характеристики:
• резьба M6x10.

Наименование	Кол-во в упаковке, шт.	Код
Винт M6	10	501010

Винты и гайки для соединения корпусов



Назначение:
• для объединения корпусов при построении модульных конструкций.
Характеристики:
• винт: резьба M6x20;
• гайка: резьба M6.

Наименование	Кол-во в упаковке, шт.	Код
Винт для соединения корпусов	10	501013
Гайка для соединения корпусов	10	501014

Инструкции по монтажу ударопрочных корпусов

Монтаж на стену



1. Прикрутите корпус к стене



2. Закрепите крышку



3. Общий вид смонтированного корпуса

Монтаж кабельного ввода



1. Просверлите отверстия



2. Установите кабельные зажимы

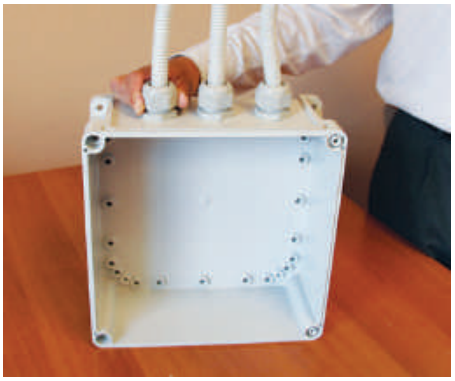

3. Присоедините трубы к зажимам

Построение модульной конструкции

При построении модульной конструкции необходимо следить, чтобы размер совмещаемых фланцев был одинаковый



1. Удалите соединительные отверстия



2. Удалите фланцы



3. Установите уплотнитель на оба объединяемых корпуса

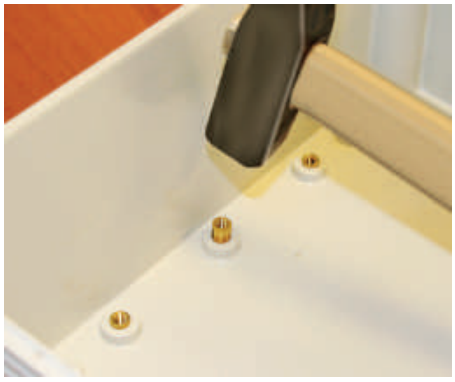

4. Установите втулки

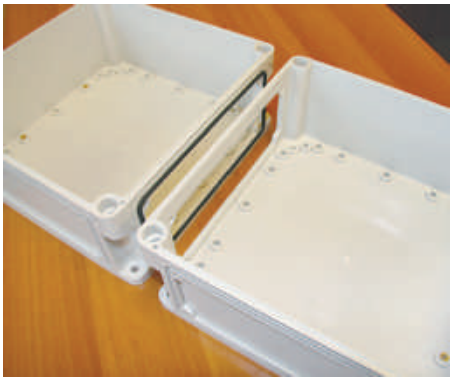

5. Соедините корпуса

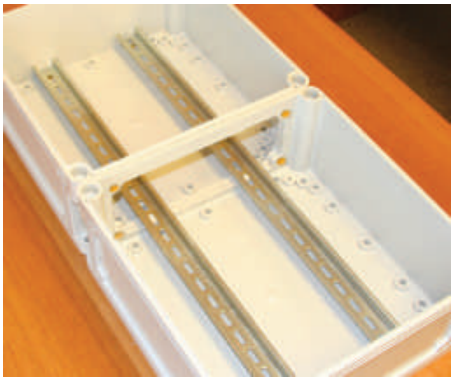

6. Стяните болтами, установите DIN-рейки

Варианты решений на основе 2-х и более корпусов

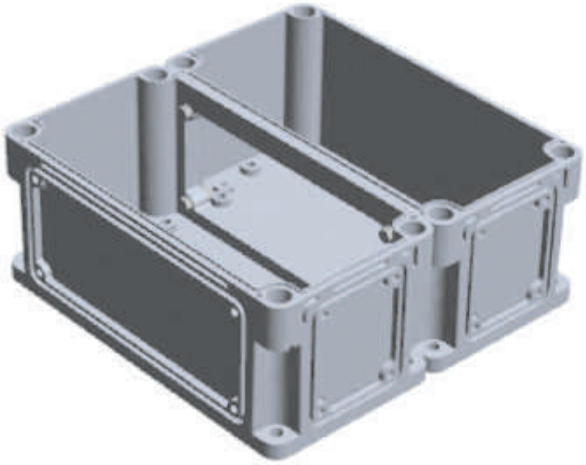

Корпус 300х300 мм, состоящий из 2 шт. "RAM box" 300х150 мм

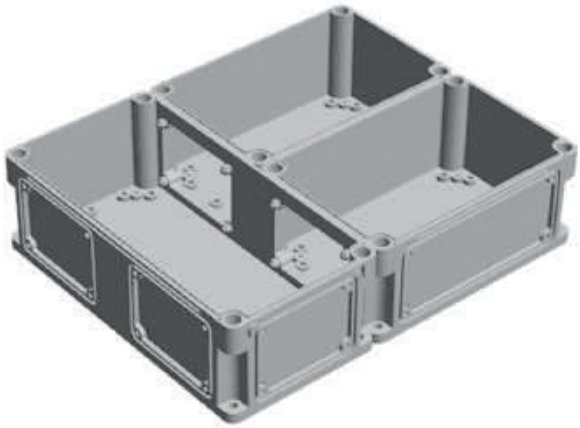

Корпус 500х400 мм, состоящий из 1 шт. "RAM box" 400х200 мм и 2 шт. корпусов 300х200 мм

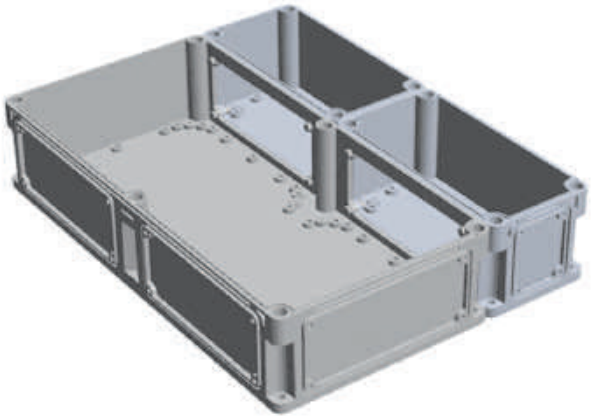

Корпус 600х450 мм, состоящий из 1 шт. "RAM box" 300х600 мм и 2 шт. корпусов 300х150 мм

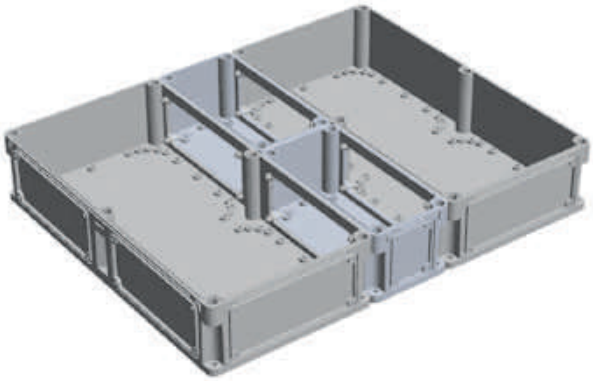

Корпус 600х750 мм, состоящий из 2 шт. "RAM box" 300х600 мм и 2 шт. корпусов 300х150 мм

Размещение монтажных плат в корпусах

Благодаря специальному расположению пазов под забивные втулки на основании корпуса 600х300, возможно использование монтажных плат различных размеров для расширения возможностей монтажа оборудования.

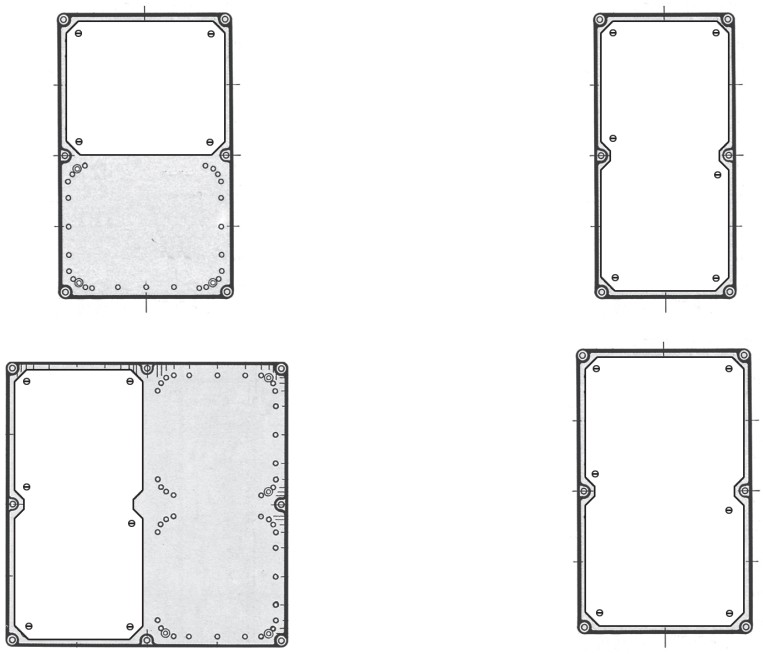

Монтаж полиуретанового уплотнителя



Установка петли





Диаметр отверстия под шуруп для крепления петли – 2,5 мм



RAM BLOCK

Система напольных корпусных решений "RAM block"

Шкафы напольные сборные CQE 55
Шкафы напольные моноблочные DAE 62
Аксессуары для напольных шкафов 68
Аксессуары для секционирования 111
Аксессуары для шинных трасс 115
Аксессуары для освещения 118
Шкафы напольные в ЭМС исполнении 120
Пульты и стойки управления 121

Система напольных шкафов "RAM block"

Напольные шкафы серий DAE и CQE представляют собой универсальное решение для различных применений: создание щитов управления, автоматизации, релейной защиты.
Модульная конструкция шкафов "RAM block" совместима с активным и силовым оборудованием ведущих европейских и отечественных производителей, и позволяет реализовать наиболее оптимальные решения под требования заказчика.

Сферы применения



Нефтегазовая промышленность



Энергетика



Химическая промышленность



Металлургия



Морские объекты



Коммерческая недвижимость

Ассортимент
Разнообразие типоразмеров и широкий выбор комплектующих шкафов ДКС в сочетании с высоким уровнем качества и гибким ценообразованием позволяют удовлетворять требованиям в различных сферах применения.

Качество
Шкафы серии DAE и CQE выпускаются в соответствии с высокими стандартами качества.
Получить необходимые сертификаты можно на сайте компании www.dkc.ru в разделе Поддержка.

Универсальность
Модульная конструкция напольных шкафов ДКС совместима с активным и силовым оборудованием ведущих европейских и отечественных производителей.

Эксплуатация
Напольные шкафы ДКС отвечают высоким требованиям к условиям монтажа и эксплуатации: степень защиты шкафов от внешних механических ударов (не менее IK10). Специальный полиуретановый уплотнитель обеспечивает уровень пыле- и влагозащиты до IP65.

Соответствие нормам
Напольные шкафы имеют все необходимые сертификаты соответствия, в том числе по пыле- и влагозащите. Они успешно прошли климатические испытания, а также испытания на ударо- и вибропрочность и одобрены для эксплуатации на морских судах и объектах.

Техническая поддержка
ДКС предоставляет полный комплект необходимой документации на всю продукцию, включая сертификаты соответствия, протоколы испытаний и чертежи в формате 2D и 3D. Специалисты отдела технической поддержки оказывают услуги по проектированию электрических щитов на основе серий шкафов DAE и CQE по однолинейным схемам, а также разработке решений для нетиповых НКУ.

Логистика
Шкафы поставляются в разобранном виде, что позволяет значительно сократить затраты на перевозку и хранение. Все элементы шкафа имеют индивидуальную упаковку из гофрированного картона, предотвращающую повреждения изделий при транспортировке на длинные расстояния.

Напольные сборные универсальные шкафы CQE N

Высокая нагрузочная способность
Статическая нагрузочная способность до 1 тонны

Увеличенная плотность монтажа
За счет добавленного второго уровня перфорации возможно организовать компактные решения

Совместимость и универсальность
Высокая степень совместимости с аксессуарами предыдущего поколения



Упрощенный монтаж
За счет сокращения количества деталей, унифицированных метизов и предварительной фиксации

Маркировка
Наличие дополнительной маркировки на профилях для удобства монтажа

Схема комплектации шкафа CQE N

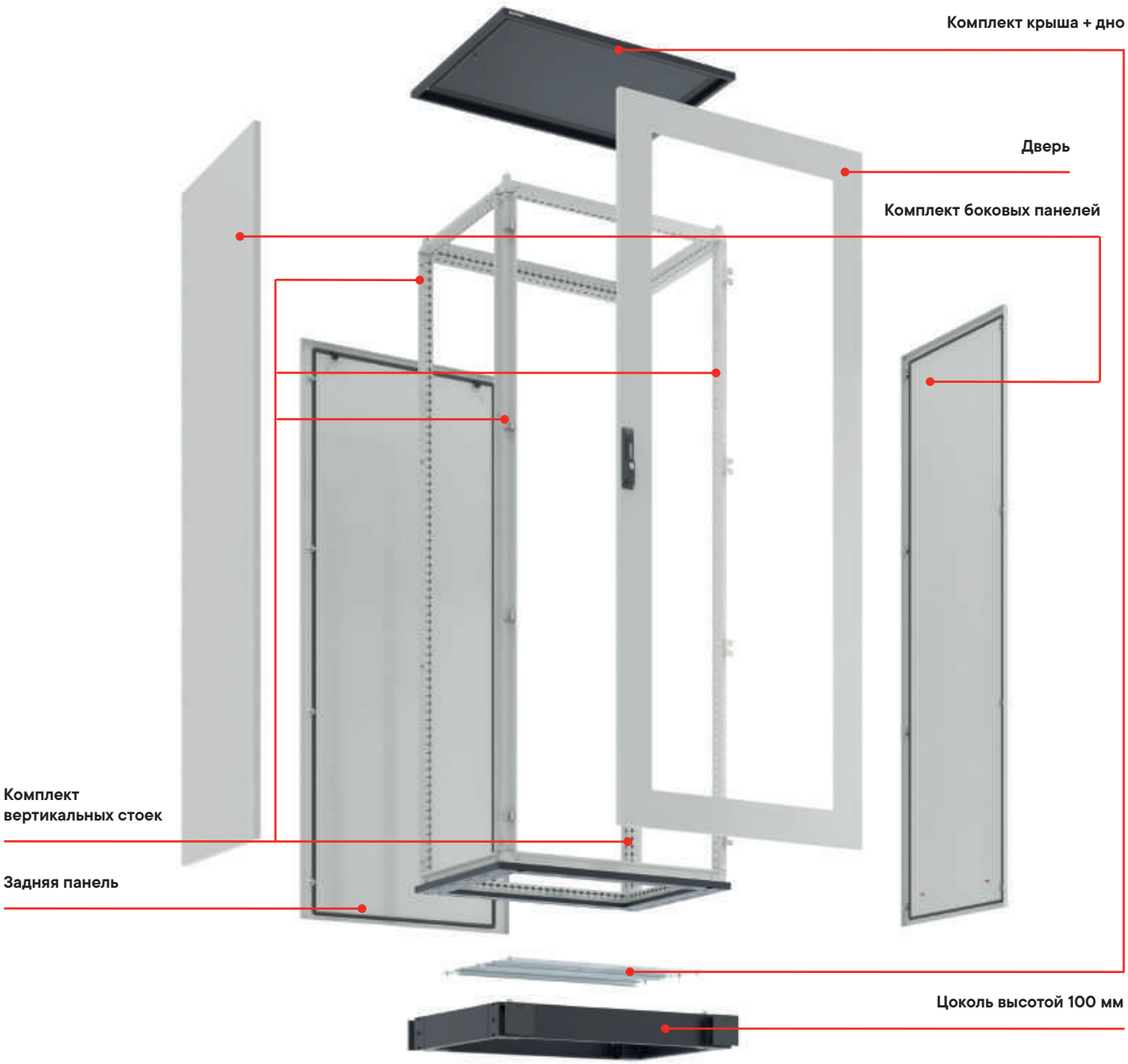

Комплектация основных элементов каркаса

- основание и крыша – заказываются одним кодом. Основные параметры для выбора: ширина и ширина шкафа
- вертикальные стойки - заказываются одним кодом. Выбираются, исходя из высоты шкафа
- цоколь состоит из угловых элементов и фланцев, которые выбираются отдельно. Выбор фланцев зависит от ширины и глубины шкафа
- варианты исполнения дверей могут быть разными. Выбор зависит от высоты и ширины

Основные элементы каркаса

Комплект дно и крыша



Характеристики
- материал – сталь 1,5 мм;
- порошковое покрытие;
- цвет – RAL 9005.

Комплект поставки
- дно, крыша, монтажные аксессуары, элементы для организации кабельного ввода.

Чертежи
- см. на сайте www.dkc.ru в разделе Поддержка.

Глубина шкафа, мм	Ширина шкафа, мм							
	300	400	600	800	1000	1200	1400	1600
400	R5NKTB34	R5NKTB44	R5NKTB64	R5NKTB84	R5NKTB104	R5NKTB124	R5NKTB144	R5NKTB164
500	R5NKTB35	R5NKTB45	R5NKTB65	R5NKTB85	R5NKTB105	R5NKTB125	R5NKTB145	R5NKTB165
600	R5NKTB36	R5NKTB46	R5NKTB66	R5NKTB86	R5NKTB106	R5NKTB126	R5NKTB146	R5NKTB166
800	R5NKTB38	R5NKTB48	R5NKTB68	R5NKTB88	R5NKTB108	R5NKTB128	R5NKTB148	R5NKTB168
1000	R5NKTB310	R5NKTB410	R5NKTB610	R5NKTB810	R5NKTB1010	R5NKTB1210	R5NKTB1410	R5NKTB1610
1200	R5NKTB312	R5NKTB412	R5NKTB612	R5NKTB812	R5NKTB1012	R5NKTB1212	R5NKTB1412	R5NKTB1612

Комплект вертикальных стоек

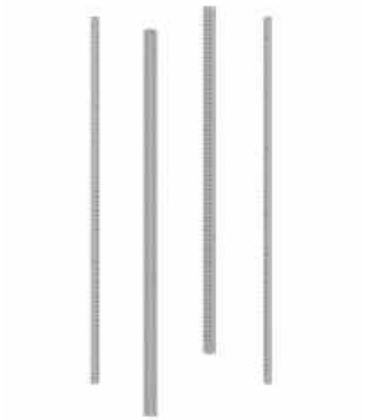

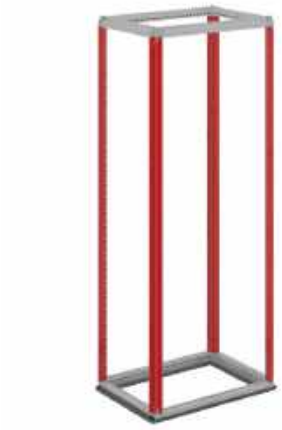

Характеристики
- материал – сталь 1,5 мм;
- порошковое покрытие;
- цвет – RAL 7035.

Особенности
- конструкция профиля имеет 6 ребер жесткости, что обеспечивает высокую прочность и несущую способность стоек (до 700 кг на каркас и 1000 кг на шкаф в собранном виде);
- универсальная перфорация стоек с шагом 25 мм позволяет устанавливать различные аксессуары.

Комплект поставки
- стойки – 4 шт., монтажные аксессуары для установки стоек.

Чертежи
- см. на сайте www.dkc.ru в разделе Поддержка.

Высота шкафа, мм	Код
1000	R5NKMN10
1200	R5NKMN12
1400	R5NKMN14
1600	R5NKMN16
1800	R5NKMN18
2000	R5NKMN20
2200	R5NKMN22

Сплошная дверь



Назначение
• ограничение доступа к установленному в шкафу оборудованию.
Характеристики
• материал – сталь 2 мм;
• порошковое покрытие;
• цвет – серый, RAL 7035, красный, RAL 3020;
• угол открытия двери – 130°.
Особенности
• укомплектована внутренней усиливающей рамой;
• уплотнитель по внутреннему периметру, обеспечивающий степень защиты до IP65;
• для ширины от 1200 мм (включительно) двери двусторчатые.
Комплект поставки
• дверь одностворчатая, замок с ручкой, ключ с двойной бородкой, монтажные аксессуары.
Чертежи
• см. на сайте www.dkc.ru в разделе Поддержка.

Размеры шкафа, мм		**Код**	
высота	ширина	цвет RAL 7035	цвет RAL 3020
1000	600	R5NCPE1060	R5NCPE1060-RAL3020
	800	R5NCPE1080	R5NCPE1080-RAL3020
	1000	R5NCPE10100	R5NCPE10100-RAL3020
1200	600	R5NCPE1260	R5NCPE1260-RAL3020
	800	R5NCPE1280	R5NCPE1280-RAL3020
	1000	R5NCPE12100	R5NCPE12100-RAL3020
1400	600	R5NCPE1460	R5NCPE1460-RAL3020
	800	R5NCPE1480	R5NCPE1480-RAL3020
	1000	R5NCPE14100	R5NCPE14100-RAL3020
1600	400	R5NCPE1640	R5NCPE1640-RAL3020
	600	R5NCPE1660	R5NCPE1660-RAL3020
	800	R5NCPE1680	R5NCPE1680-RAL3020
	1000	R5NCPE16100	R5NCPE16100-RAL3020
1800	300	R5NCPE1830	R5NCPE1830-RAL3020
	400	R5NCPE1840	R5NCPE1840-RAL3020
	600	R5NCPE1860	R5NCPE1860-RAL3020
	800	R5NCPE1880	R5NCPE1880-RAL3020
	1000	R5NCPE18100	R5NCPE18100-RAL3020
2000	300	R5NCPE2030	R5NCPE2030-RAL3020
	400	R5NCPE2040	R5NCPE2040-RAL3020
	600	R5NCPE2060	R5NCPE2060-RAL3020
	800	R5NCPE2080	R5NCPE2080-RAL3020
	1000	R5NCPE20100	R5NCPE20100-RAL3020
2200	300	R5NCPE2230	R5NCPE2230-RAL3020
	400	R5NCPE2240	R5NCPE2240-RAL3020
	600	R5NCPE2260	R5NCPE2260-RAL3020
	800	R5NCPE2280	R5NCPE2280-RAL3020
	1000	R5NCPE22100	R5NCPE22100-RAL3020

Дверь со стеклом



Назначение
• ограничение доступа к установленному в шкафу оборудованию.
Характеристики
• материал – сталь 2 мм;
• порошковое покрытие;
• цвет – RAL 7035;
• вставка – ударопрочное стекло 4 мм;
• угол открытия двери – 130°.
Особенности
• уплотнитель по внутреннему периметру, обеспечивающий степень защиты IP65.
Комплект поставки
• дверь одностворчатая со стеклом, ручка со встроенным замком, ключ с двойной бородкой, монтажные аксессуары.
Чертежи
• см. на сайте www.dkc.ru в разделе Поддержка.

Размеры шкафа, мм		Код
высота	ширина	
1000	600	R5NCPTE1060
	800	R5NCPTE1080
	1000	R5NCPTE10100
1200	600	R5NCPTE1260
	800	R5NCPTE1280
	1000	R5NCPTE12100
1400	600	R5NCPTE1460
	800	R5NCPTE1480
	1000	R5NCPTE14100
1600	600	R5NCPTE1660
	800	R5NCPTE1680
	1000	R5NCPTE16100
1800	600	R5NCPTE1860
	800	R5NCPTE1880
	1000	R5NCPTE18100
2000	600	R5NCPTE2060
	800	R5NCPTE2080
	1000	R5NCPTE20100
2200	600	R5NCPTE2260
	800	R5NCPTE2280
	1000	R5NCPTE22100

Двустворчатая дверь



Назначение
• ограничение доступа к установленному в шкафу оборудованию.
Характеристики
• материал – сталь 2 мм;
• порошковое покрытие;
• цвет – RAL 7035;
• угол открытия двери – 130°.
Особенности
• укомплектована внутренней усиливающей рамой;
• уплотнитель по внутреннему периметру, обеспечивающий степень защиты до IP65.
Комплект поставки
• дверь двустворчатая, замок с ручкой, ключ с двойной бородкой, монтажные аксессуары.
Чертежи
• см. на сайте www.dkc.ru в разделе Поддержка.

Размеры шкафа, мм		Код
высота	ширина	
1000	800	R5NCPE1081
	1000	R5NCPE10101
	1200	R5NCPE10120
1200	800	R5NCPE1281
	1000	R5NCPE12101
	1200	R5NCPE12120
1400	800	R5NCPE1481
	1000	R5NCPE14101
	1200	R5NCPE14120
	1400	R5NCPE14140
	1600	R5NCPE14160
1600	800	R5NCPE1681
	1000	R5NCPE16101
	1200	R5NCPE16120
	1400	R5NCPE16140
	1600	R5NCPE16160
1800	800	R5NCPE1881
	1000	R5NCPE18101
	1200	R5NCPE18120
	1400	R5NCPE18140
	1600	R5NCPE18160
2000	800	R5NCPE2081
	1000	R5NCPE20101
	1200	R5NCPE20120
	1400	R5NCPE20140
	1600	R5NCPE20160
2200	800	R5NCPE2281
	1000	R5NCPE22101
	1200	R5NCPE22120

Задняя панель



Назначение
• ограничение доступа к установленному в шкафу оборудованию.
Характеристики
• материал – сталь 1,5 мм;
• порошковое покрытие;
• цвет – RAL 7035.
Особенности
• уплотнитель по внутреннему периметру, обеспечивающий степень защиты до IP65;
• для ширины шкафа от 1200 мм (включительно) состоит из двух частей;
• монтажные отверстия находятся в углублениях с внешней стороны панелей, что обеспечивает единую плоскость панели и метизов.
Комплект поставки
• задняя панель, монтажные аксессуары.
Чертежи
• см. на сайте www.dkc.ru в разделе Поддержка.

Размеры шкафа, мм		Код
высота	ширина	
1000	600	R5NCRE1060
	800	R5NCRE1080
	1000	R5NCRE10100
	1200	R5NCRE10120
1200	600	R5NCRE1260
	800	R5NCRE1280
	1000	R5NCRE12100
	1200	R5NCRE12120
1400	600	R5NCRE1460
	800	R5NCRE1480
	1000	R5NCRE14100
	1200	R5NCRE14120
	1600	R5NCRE14160
1600	400	R5NCRE1640
	600	R5NCRE1660
	800	R5NCRE1680
	1000	R5NCRE16100
	1200	R5NCRE16120
	1400	R5NCRE16140
	1600	R5NCRE16160
1800	300	R5NCRE1830
	400	R5NCRE1840
	600	R5NCRE1860
	800	R5NCRE1880
	1000	R5NCRE18100
	1200	R5NCRE18120
	1400	R5NCRE18140
	1600	R5NCRE18160
2000	300	R5NCRE2030
	400	R5NCRE2040
	600	R5NCRE2060
	800	R5NCRE2080
	1000	R5NCRE20100
	1200	R5NCRE20120
	1400	R5NCRE20140
	1600	R5NCRE20160
2200	300	R5NCRE2230
	400	R5NCRE2240
	600	R5NCRE2260
	800	R5NCRE2280
	1000	R5NCRE22100
	1200	R5NCRE22120

Боковые панели IP65



Назначение
• ограничение доступа к установленному в шкафу оборудованию.
Характеристики
• материал – сталь 1,5 мм;
• порошковое покрытие;
• цвет – RAL 7035.
Особенности
• уплотнитель по внутреннему периметру, обеспечивающий степень защиты до IP65;
• монтажные отверстия находятся в углублениях с внешней стороны панелей, что обеспечивает единую плоскость панели и метизов.
Комплект поставки
• боковые панели – 2 шт., монтажные аксессуары.
Чертежи
• см. на сайте www.dkc.ru в разделе Поддержка.

Размер шкафа, мм		Код
высота	глубина	
1000	400	R5NLE1042
	500	R5NLE1052
	600	R5NLE1062
	800	R5NLE1082
1200	400	R5NLE1242
	500	R5NLE1252
	600	R5NLE1262
	800	R5NLE1282
1400	400	R5NLE1442
	500	R5NLE1452
1600	400	R5NLE1642
	500	R5NLE1652
	600	R5NLE1662
1800	400	R5NLE1842
	500	R5NLE1852
	600	R5NLE1862
	800	R5NLE1882
	1000	R5NLE18102
	1200	R5NLE18122
2000	400	R5NLE2042
	500	R5NLE2052
	600	R5NLE2062
	800	R5NLE2082
	1000	R5NLE20102
	1200	R5NLE20122
2200	500	R5NLE2252
	600	R5NLE2262
	800	R5NLE2282
	1000	R5NLE22102
	1200	R5NLE22122

Комплект угловых элементов



Назначение
• установка шкафа и организация ввода кабеля.
Характеристики
• материал угловых элементов – сталь 2,5 мм;
• порошковое покрытие;
• цвет – RAL 9005.
Особенности
• съемные пластиковые крышки для удобной фиксации к транспортировочной паллете.
Комплект поставки
• 4 угловых элемента совместно с пластиковыми заглушками, монтажные аксессуары.

Высота цоколя, мм	Код
100	R5NBP01B
200	R5NBP02B

Комплект панелей цоколя



Назначение
• установка шкафа и организация ввода кабеля.
Характеристики
• материал – сталь 1,2 мм;
• порошковое покрытие;
• цвет – RAL 9005.
Особенности
• комплект фланцев может быть установлен как по ширине, так и по глубине шкафа.
Комплект поставки
• фланцы – 2 шт., монтажные аксессуары.

Ширина/глубина, мм	Высота цоколя, мм	Код
300	100	R5NFP30
	200	R5NFP32
400	100	R5NFP40
	200	R5NFP42
500	100	R5NFP50
	200	R5NFP52
600	100	R5NFP60
	200	R5NFP62
800	100	R5NFP80
	200	R5NFP82
1000	100	R5NFP100
	200	R5NFP102
1200	100	R5NFP120
	200	R5NFP122
1400	100	R5NFP140
	200	R5NFP142
1600	100	R5NFP160
	200	R5NFP162

Соединение, транспортировка, фиксация корпусов

Комплект объединения шкафов в линию



Назначение
• объединение шкафов общей массой не более 1000 кг.
Характеристики
• материал – сталь 4 мм, алюминиевый сплав;
• степень защиты – IP55.
Особенности
• возможность соединения шкафов с фронтальной части;
• отсутствие необходимости использования усиливающих комплектов.
Комплект поставки
• 8 соединителей, уплотнитель, монтажные аксессуары.

Код
R5NKE65

Комплект объединения шкафов "спина к спине"



Назначение
• объединение шкафов.
Характеристики
• материал – сталь 1,5 мм;
• порошковое покрытие;
• цвет – RAL 7035;
• степень защиты – IP55.
Комплект поставки
• рама, уплотнитель, монтажные аксессуары.
Чертежи
• см. на сайте www.dkc.ru в разделе Поддержка.

Высота, мм	Ширина, мм	Код
1800	300	R5NKFRE1830M
	400	R5NKFRE1840M
	600	R5NKFRE1860MM
	800	R5NKFRE1880M
	1000	R5NKFRE18100M
	1200	R5NKFRE18120M
2000	300	R5NKFRE2030M
	400	R5NKFRE2040M
	600	R5NKFRE2060M
	800	R5NKFRE2080M
	1000	R5NKFRE20100M
	1200	R5NKFRE20120M
2200	300	R5NKFRE2230M
	400	R5NKFRE2240M
	600	R5NKFRE2260M
	800	R5NKFRE2280M
	1000	R5NKFRE22100M
	1200	R5NKFRE22120M

Аксессуары для напольных шкафов CQE N

Универсальная система кабельного ввода

Сплошное дно



Назначение
• организация ввода кабеля и обеспечение высокой степени пыле- и влагозащиты.
Характеристики
• материал – оцинкованная сталь 1,5 мм;
• степень защиты – IP65.
Особенности
• степень защиты IP может быть повышена путем приклеивания фланца уплотнителем.
Комплект поставки
• панель дна – 1 шт, уплотнитель, монтажные аксессуары.
Чертежи
• см. на сайте www.dkc.ru в разделе Поддержка.

Ширина, мм	Глубина, мм	Код
300	400	R5N1BP34
	500	R5N1BP35
	600	R5N1BP36
	800	R5N1BP38
	1000	R5N1BP310
	1200	R5N1BP312
400	400	R5N1BP44
	500	R5N1BP45
	600	R5N1BP46
	800	R5N1BP48
	1000	R5N1BP410
	1200	R5N1BP412
	1400	R5N1BP144
	1600	R5N1BP146
500	400	R5N1BP45
	500	R5N1BP55
	600	R5N1BP65
	800	R5N1BP85
	1000	R5N1BP105
	1200	R5N1BP125
	1400	R5N1BP145
	1600	R5N1BP165
600	400	R5N1BP46
	500	R5N1BP65
	600	R5N1BP66
	800	R5N1BP68
	1000	R5N1BP610
	1200	R5N1BP612
	1400	R5N1BP146
	1600	R5N1BP166
800	400	R5N1BP48
	500	R5N1BP85
	600	R5N1BP68
	800	R5N1BP88
	1000	R5N1BP810
	1200	R5N1BP812
	1400	R5N1BP148
	1600	R5N1BP168

Ширина, мм	Глубина, мм	Код
1000	400	R5N1BP410
	500	R5N1BP105
	600	R5N1BP610
	800	R5N1BP810
	1000	R5N1BP1010
	1200	R5N1BP1012
	1400	R5N1BP1410
	1600	R5N1BP1610
1200	400	R5N1BP412
	500	R5N1BP125
	600	R5N1BP612
	800	R5N1BP812
	1000	R5N1BP1012
	1200	R5N1BP1212
	1400	R5N1BP1412
	1600	R5N1BP1612
1400	400	R5N1BP144
	500	R5N1BP145
	600	R5N1BP146
	800	R5N1BP148
	1000	R5N1BP1410
	1200	R5N1BP1412
1600	400	R5N1BP146
	500	R5N1BP165
	600	R5N1BP166
	800	R5N1BP168
	1000	R5N1BP1610
	1200	R5N1BP1612

Компоненты для систем автоматизации

Монтажная плата сплошная



Назначение
• монтаж оборудования.
Характеристики
• материал – оцинкованная сталь 2 или 3 мм (в зависимости от ширины);
• номинальная статическая нагрузка – до 600 кг.
Особенности
• возможная регулировка по глубине с шагом 25 мм (при установке платы);
• предварительная фиксация монтажной платы.
Комплект поставки
• монтажная плата, крепеж, монтажные аксессуары.

Глубина шкафа, мм	Ширина шкафа, мм							
	300	400	600	800	1000	1200	1400	1600
2200	R5NPCE2230	R5NPCE2240	R5NPCE2260	R5NPCE2280	R5NPCE22100	R5NPCE22120	-	-
2000	R5NPCE2030	R5NPCE2040	R5NPCE2060	R5NPCE2080	R5NPCE20100	R5NPCE20120	R5NPCE20140	R5NPCE20160
1800	R5NPCE1830	R5NPCE1840	R5NPCE1860	R5NPCE1880	R5NPCE18100	R5NPCE18120	R5NPCE18140	R5NPCE18160
1600	-	R5NPCE1640	R5NPCE1660	R5NPCE1680	R5NPCE16100	R5NPCE16120	R5NPCE16140	R5NPCE16160
1400	-	-	R5NPCE1460	R5NPCE1480	R5NPCE14100	R5NPCE14120	R5NPCE14140	R5NPCE14160
1200	-	-	R5NPCE1260	R5NPCE1280	R5NPCE12100	R5NPCE12120	-	-
1000	-	-	R5NPCE1060	R5NPCE1080	R5NPCE10100	R5NPCE10120	-	-

Направляющие для монтажной платы





Назначение
• для установки монтажной платы.
Характеристики
• материал - оцинкованная сталь.
Особенности
• подходит для CQE N.
Комплект поставки
• рейки – 2 шт., метизы.
Чертежи
• см. на сайте www.dkc.ru в разделе Поддержка.

Глубина шкафа, мм	Код
400	R5NPCE04
500	R5NPCE05
600	R5NPCE06
800	R5NPCE08
1000	R5NPCE10
1200	R5NPCE12

Монтажная плата с боковой загрузкой



Назначение
• монтаж оборудования.
Характеристики
• материал – оцинкованная сталь 2 или 3 мм (в зависимости от ширины);
• номинальная статическая нагрузка – до 600 кг.
Особенности
• возможна регулировка по глубине с шагом 25 мм (при установке платы).
Комплект поставки
• монтажная плата, крепеж, монтажные аксессуары.
Чертежи
• см. на сайте www.dkc.ru в разделе Поддержка.

Размер шкафа, мм		Код
высота	ширина	
1600	600	R5NPCSE1660
	800	R5NPCSE1680
	1000	R5NPCSE16100
	1200	R5NPCSE16120
1800	600	R5NPCSE1860
	800	R5NPCSE1880
	1000	R5NPCSE18100
	1200	R5NPCSE18120
2000	600	R5NPCSE2060
	800	R5NPCSE2080
	1000	R5NPCSE20100
	1200	R5NPCSE20120
	1400	R5NPCSE20140
	1600	R5NPCSE20160
2200	600	R5NPCSE2260
	800	R5NPCSE2280
	1000	R5NPCSE22100
	1200	R5NPCSE22120

Широкая боковая рейка



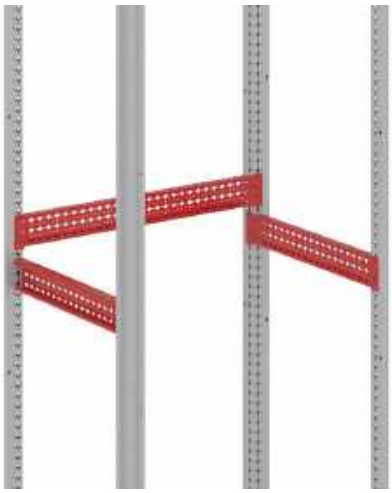

Назначение
• сборка универсальных конструкций.
Характеристики
• материал – оцинкованная сталь 1,5 мм;
• перфорация с шагом - 25 мм.
Особенности
• имеет три монтажные плоскости;
• монтируется по глубине шкафа;
• для монтажа оборудования необходимо использовать закладную гайку – R5NCNM6.
Комплект поставки
• рейки – 4 шт., монтажные аксессуары.
Чертежи
• см. на сайте www.dkc.ru в разделе Поддержка.

Глубина шкафа, мм	Максимальная статическая нагрузка, мм	Код
400	210	R5NPDL400
500	210	R5NPDL500
600	200	R5NPDL600
800	170	R5NPDL800
1000	140	R5NPDL1000
1200	120	R5NPDL1200

Широкая поперечная рейка



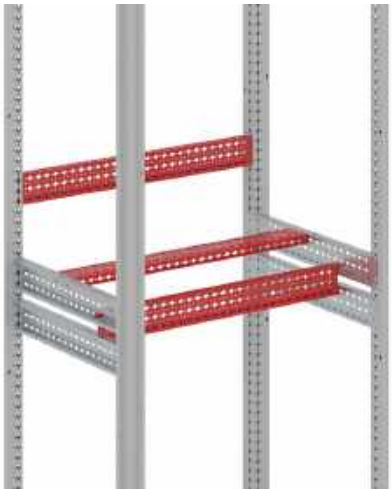

Назначение
• сборка универсальных конструкций.
Характеристики
• материал – оцинкованная сталь 1,5 мм;
• перфорация с шагом - 25 мм.
Особенности
• для монтажа оборудования необходимо использовать закладную гайку – R5NCNM6;
• имеет три монтажные плоскости;
• монтируется по ширине шкафа.
Комплект поставки
• рейки – 4 шт., монтажные аксессуары.
Чертежи
• см. на сайте www.dkc.ru в разделе Поддержка.

Глубина шкафа, мм	Максимальная статическая нагрузка, мм	Код
400	210	R5NPDF400
600	200	R5NPDF600
800	170	R5NPDF800
1000	140	R5NPDF1000
1200	120	R5NPDF1200
1400	110	R5NPDF1400
1600	100	R5NPDF1600

Широкая вертикальная рейка





Назначение
• сборка универсальных конструкций.
Характеристики
• материал – оцинкованная сталь 1,5 мм;
• перфорация с шагом 25 мм;
• максимальная статическая нагрузка на две параллельно смонтированные рейки – 180 кг.
Особенности
• имеет три монтажные плоскости;
• монтируется по высоте шкафа.
Комплект поставки
• 2 рейки, монтажные аксессуары.
Чертежи
• см. на сайте www.dkc.ru в разделе Поддержка.

Высота шкафа, мм	Код
1400	R5NPDV14
1600	R5NPDV16
1800	R5NPDV18
2000	R5NPDV20
2200	R5NPDV22

Боковая рейка



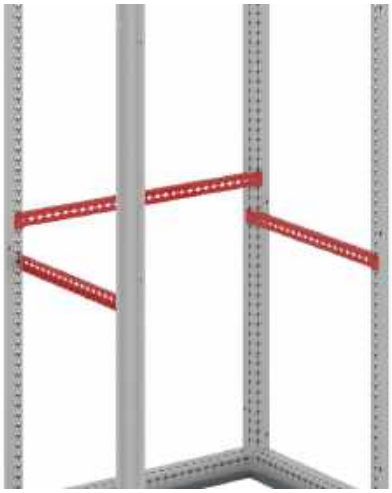

Назначение
• сборка универсальных конструкций.
Характеристики
• материал – оцинкованная сталь 1,5 мм;
• перфорация с шагом - 25 мм.
Особенности
• для монтажа оборудования необходимо использовать закладную гайку – R5NCNM6;
• имеет одну монтажную плоскость;
• монтируется по глубине шкафа.
Комплект поставки
• рейки – 4 шт., монтажные аксессуары.
Чертежи
• см. на сайте www.dkc.ru в разделе Поддержка.

Глубина шкафа, мм	Максимальная статическая нагрузка, мм	Код
400	110	R5NTLE400
500	90	R5NTLE500
600	80	R5NTLE600
800	60	R5NTLE800
1000	50	R5NTLE1000
1200	40	R5NTLE1200

Поперечная рейка





Назначение
• сборка универсальных конструкций.
Характеристики
• материал – оцинкованная сталь 1,5 мм;
• перфорация с шагом – 25 мм.
Особенности
• для монтажа оборудования необходимо использовать закладную гайку – R5NCNM6;
• имеет три монтажные плоскости;
• монтируется по ширине шкафа.
Комплект поставки
• рейки – 4 шт., монтажные аксессуары.
Чертежи
• см. на сайте www.dkc.ru в разделе Поддержка.

Ширина шкафа, мм	Максимальная статическая нагрузка, мм	Код
400	100	R5NTFE400
600	70	R5NTFE600
800	65	R5NTFE800
1000	55	R5NTFE1000
1200	50	R5NTFE1200
1400	40	R5NTFE1400
1600	35	R5NTFE1600

Ограничитель угла открытия двери



Назначение
• изменение угла открытия двери
Характеристики
• материал – оцинкованная сталь 2 мм.
Особенности
• максимальный угол открытия двери – 90°;
• для сплошных дверей.
Комплект поставки
• ограничитель, монтажные аксессуары.
Чертежи
• см. на сайте www.dkc.ru в разделе Поддержка.

Код
R5RAE02

Шкафы напольные сборные CQE

Предназначены для создания систем управления, автоматизации и релейной защиты.



Отличительные особенности

Шкафы CQE изготавливаются из высококачественной листовой стали, поставляются в 116 различных типоразмерах.

Каркас шкафа, крыша и панели выполнены из листовой стали толщиной не менее 1,5 мм, монтажная плата производится из оцинкованной стали толщиной до 3 мм и имеет специальную П-образную окантовку для дополнительной жесткости.

Стандартный шкаф в сборе имеет уровень пыле- и влагозащиты, соответствующий IP55. Данный уровень может быть увеличен до IP65 при использовании специальных аксессуаров.

Зона климатического исполнения, в которой можно использовать шкафы CQE, максимальна – УХЛ1 по ГОСТ 15150.
Конструкция профиля шкафа имеет несколько ребер жесткости, что обеспечивает высокую прочность на шкаф в сборе.

Все внутренние монтажные элементы шкафа CQE имеют универсальный шаг перфорации – 25 мм, что позволяет быстро и просто осуществлять модификации конструкции шкафа.

Шкафы CQE имеют широкий выбор типоразмеров и аксессуаров, возможность объединения шкафов в линию, совместимость с активным оборудованием ведущих европейских и отечественных производителей.

Схема комплектации шкафа CQE

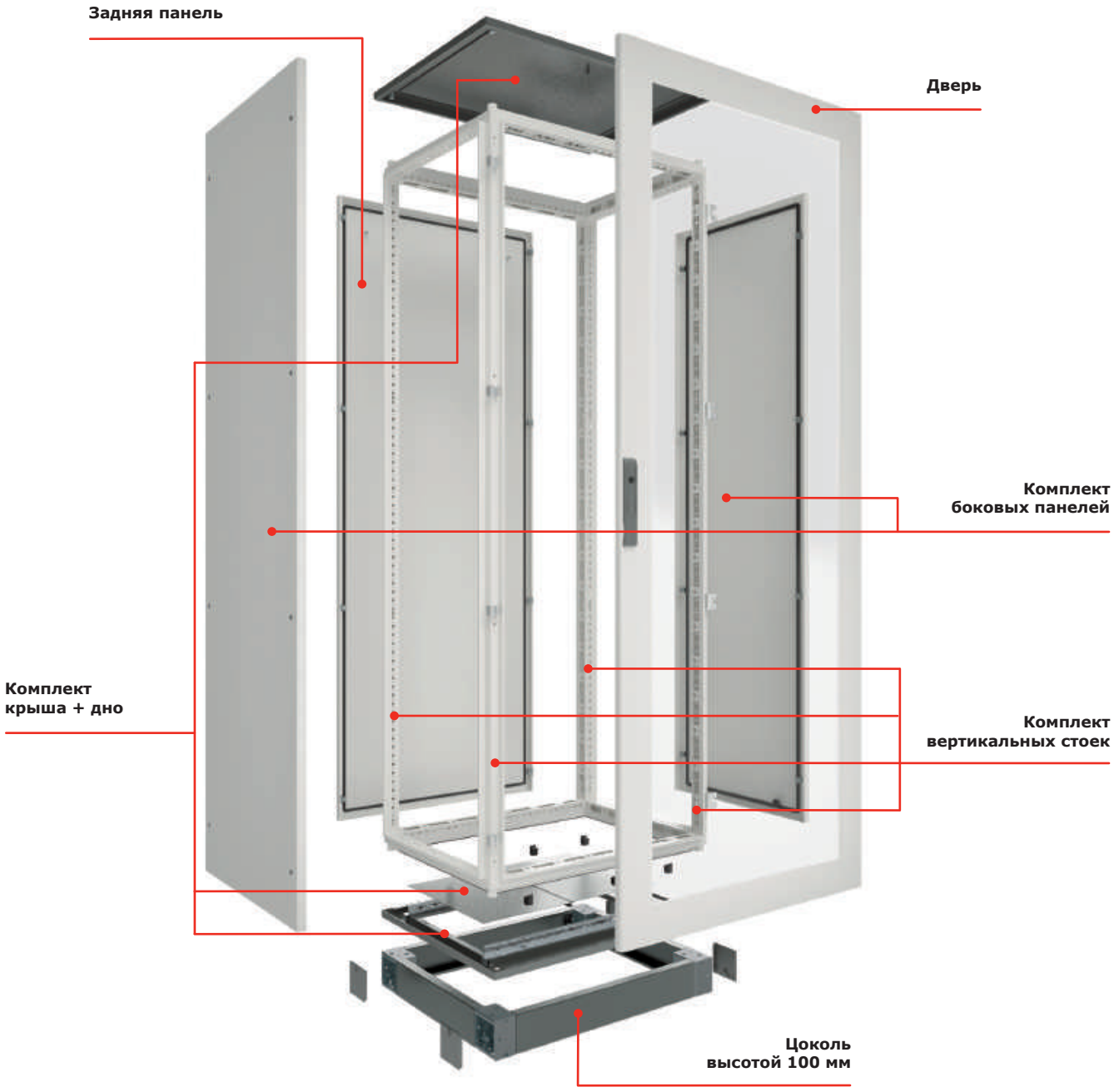

Комплектация основных элементов каркаса:
• основание и крыша – заказываются одним кодом. Основные параметры для выбора: ширина и глубина шкафа;
• вертикальные стойки – заказываются одним кодом, в комплект поставки входит четыре стойки. Основным параметром для выбора стоек является высота шкафа;
• цоколь состоит из угловых элементов и фланцев, которые заказываются отдельно. Выбор фланцев зависит от ширины и глубины шкафа стр. 83–84;
• варианты исполнения дверей могут быть различными, выбор зависит от высоты и ширины, ассортимент дверей представлен на стр. 68–70.

Шкафы напольные CQE собранные





Новинка

Назначение:
• построение систем для автоматизации и РЗА.
Материал:
• каркас шкафа, передняя дверь – листовая сталь 1,5 мм, порошковое покрытие RAL7035;
• крыша и дно – листовая сталь 1,5 мм, порошковое покрытие RAL7011;
• сдвижные панели кабельного ввода – оцинкованная сталь.
Отличительные особенности:
• поставляется в полностью собранном виде, в картонной упаковке;
• угол открытия двери – 130°;
• степень защиты при использовании стандартных боковых панелей – IP55;
• степень защиты при замене стандартного кабельного ввода на сплошное дно – IP65;
• дверь укомплектована стандартной ручкой со встроенным замком под ключ с двойной бородкой;
Комплект поставки:
• полностью собранный каркас с задней панелью и дверью;
• упаковка, инструкция, ключ с двойной бородкой.
Чертежи:
• см. на сайте www.dkc.ru в разделе Поддержка.

Габариты, мм			Код
высота	ширина	глубина	
1800	600	600	R5CQE1866A
	800	400	R5CQE1884A
	800	600	R5CQE1886A
2000	600	600	R5CQE2066A
	800	400	R5CQE2084A
	800	600	R5CQE2086A
	1000	400	R5CQE20104A
	1000	600	R5CQE20106A

Таблица подбора оборудования



Размеры шкафа, мм			Коды основных элементов					Коды дополнительных элементов			
										цоколь, 100 мм	
глубина	высота	ширина	дно+ крыша	стойки	сплошная дверь	задняя панель	комплект шкафа*	монтажная плата	боковые панели	угловые элементы	фланцы, ширина/глубина
400	1400	600	R5KTB64	R5KMN14	R5CPE1460	R5CRE1460	**R5CQE1464**	R5PCE1460	R5LE1442	R5BP01	R5FP60/R5FP40
400		800	R5KTB84	R5KMN14	R5CPE1480	R5CRE1480	**R5CQE1484**	R5PCE1480	R5LE1442	R5BP01	R5FP80/R5FP40
400	1600	600	R5KTB64	R5KMN16	R5CPE1660	R5CRE1660	**R5CQE1664**	R5PCE1660	R5LE1642	R5BP01	R5FP60/R5FP40
500			R5KTB65	R5KMN16	R5CPE1660	R5CRE1660	**R5CQE1665**	R5PCE1660	R5LE1652	R5BP01	R5FP60/R5FP50
600			R5KTB66	R5KMN16	R5CPE1660	R5CRE1660	**R5CQE1666**	R5PCE1660	R5LE1662	R5BP01	R5FP60/R5FP60
400		800	R5KTB84	R5KMN16	R5CPE1680	R5CRE1680	**R5CQE1684**	R5PCE1680	R5LE1642	R5BP01	R5FP80/R5FP40
800	1800	400	R5KTB48	R5KMN18	R5CPE1840	R5CRE1840	**R5CQE1848**	R5PCE1840	R5LE1882	R5BP01	R5FP80/R5FP40
1000			R5KTB410	R5KMN18	R5CPE1840	R5CRE1840	**R5CQE18410**	R5PCE1840	R5LE18102	R5BP01	R5FP100/R5FP40
1200			R5KTB412	R5KMN18	R5CPE1840	R5CRE1840	**R5CQE18412**	R5PCE1840	R5LE18122	R5BP01	R5FP120/R5FP40
400		600	R5KTB64	R5KMN18	R5CPE1860	R5CRE1860	**R5CQE1864**	R5PCE1860	R5LE1842	R5BP01	R5FP60/R5FP40
1000			R5KTB610	R5KMN18	R5CPE1860	R5CRE1860	**R5CQE18610**	R5PCE1860	R5LE18102	R5BP01	R5FP100/R5FP60
1200			R5KTB612	R5KMN18	R5CPE1860	R5CRE1860	**R5CQE18612**	R5PCE1860	R5LE18122	R5BP01	R5FP120/R5FP60
400		800	R5KTB84	R5KMN18	R5CPE1880	R5CRE1880	**R5CQE1884**	R5PCE1880	R5LE1842	R5BP01	R5FP80/R5FP40
500			R5KTB85	R5KMN18	R5CPE1880	R5CRE1880	**R5CQE1885**	R5PCE1880	R5LE1852	R5BP01	R5FP80/R5FP50
600			R5KTB86	R5KMN18	R5CPE1880	R5CRE1880	**R5CQE1886**	R5PCE1880	R5LE1862	R5BP01	R5FP80/R5FP60
1000			R5KTB810	R5KMN18	R5CPE1880	R5CRE1880	**R5CQE18810**	R5PCE1880	R5LE18102	R5BP01	R5FP100/R5FP80
1200			R5KTB812	R5KMN18	R5CPE1880	R5CRE1880	**R5CQE18812**	R5PCE1880	R5LE18122	R5BP01	R5FP120/R5FP80
400		1000	R5KTB104	R5KMN18	R5CPE18100	R5CRE18100	**R5CQE18104**	R5PCE18100	R5LE1842	R5BP01	R5FP100/R5FP40
600			R5KTB106	R5KMN18	R5CPE18100	R5CRE18100	**R5CQE18106**	R5PCE18100	R5LE1862	R5BP01	R5FP100/R5FP60
1000			R5KTB1010	R5KMN18	R5CPE18100	R5CRE18100	**R5CQE181010**	R5PCE18100	R5LE18102	R5BP01	R5FP100/R5FP100
1200			R5KTB1012	R5KMN18	R5CPE18100	R5CRE18100	**R5CQE181012**	R5PCE18100	R5LE18122	R5BP01	R5FP120/R5FP100
1000		1200	R5KTB1210	R5KMN18	R5CPE18120	R5CRE18120	**R5CQE181210**	R5PCE18120	R5LE18102	R5BP01	R5FP120/R5FP100
1200			R5KTB1212	R5KMN18	R5CPE18120	R5CRE18120	**R5CQE181212**	R5PCE18120	R5LE18122	R5BP01	R5FP120/R5FP120
1000	2000	400	R5KTB410	R5KMN20	R5CPE2040	R5CRE2040	**R5CQE20410**	R5PCE2040	R5LE20102	R5BP01	R5FP100/R5FP40
1200			R5KTB412	R5KMN20	R5CPE2040	R5CRE2040	**R5CQE20412**	R5PCE2040	R5LE20122	R5BP01	R5FP120/R5FP40

* **Внимание! Комплект шкафа, заказанный одним кодом, поставляется в разобранном виде на паллете.**
В комплект шкафа не входят: монтажная плата, боковые панели, цоколь

Аксессуары для шкафов

Общие



Стр. 68

Секционирование



Стр. 111

Монтаж шинных трасс



Стр. 115

Контроль микроклимата



Стр. 146

Освещение



Стр. 118

Перфокороб



Стр. 202

Таблица подбора оборудования



Размеры шкафа, мм			Коды основных элементов					Коды дополнительных элементов			
										цоколь, 100 мм	
глубина	высота	ширина	дно+ крыша	стойки	сплошная дверь	задняя панель	комплект шкафа*	монтажная плата	боковые панели	угловые элементы	фланцы, ширина/глубина
400	2000	600	R5KTB64	R5KMN20	R5CPE2060	R5CRE2060	**R5CQE2064**	R5PCE2060	R5LE2042	R5BP01	R5FP60/R5FP40
500			R5KTB65	R5KMN20	R5CPE2060	R5CRE2060	**R5CQE2065**	R5PCE2060	R5LE2052	R5BP01	R5FP60/R5FP50
600			R5KTB66	R5KMN20	R5CPE2060	R5CRE2060	**R5CQE2066**	R5PCE2060	R5LE2062	R5BP01	R5FP60/R5FP60
800			R5KTB68	R5KMN20	R5CPE2060	R5CRE2060	**R5CQE2068**	R5PCE2060	R5LE2082	R5BP01	R5FP80/R5FP60
1000			R5KTB610	R5KMN20	R5CPE2060	R5CRE2060	**R5CQE20610**	R5PCE2060	R5LE20102	R5BP01	R5FP100/R5FP60
1200			R5KTB612	R5KMN20	R5CPE2060	R5CRE2060	**R5CQE20612**	R5PCE2060	R5LE20122	R5BP01	R5FP120/R5FP60
400		800	R5KTB84	R5KMN20	R5CPE2080	R5CRE2080	**R5CQE2084**	R5PCE2080	R5LE2042	R5BP01	R5FP80/R5FP40
500			R5KTB85	R5KMN20	R5CPE2080	R5CRE2080	**R5CQE2085**	R5PCE2080	R5LE2052	R5BP01	R5FP80/R5FP50
600			R5KTB86	R5KMN20	R5CPE2080	R5CRE2080	**R5CQE2086**	R5PCE2080	R5LE2062	R5BP01	R5FP80/R5FP60
800			R5KTB88	R5KMN20	R5CPE2080	R5CRE2080	**R5CQE2088**	R5PCE2080	R5LE2082	R5BP01	R5FP80/R5FP80
1000			R5KTB810	R5KMN20	R5CPE2080	R5CRE2080	**R5CQE20810**	R5PCE2080	R5LE20102	R5BP01	R5FP100/R5FP80
1200			R5KTB812	R5KMN20	R5CPE2080	R5CRE2080	**R5CQE20812**	R5PCE2080	R5LE20122	R5BP01	R5FP120/R5FP80
600		1000	R5KTB106	R5KMN20	R5CPE20100	R5CRE20100	**R5CQE20106**	R5PCE20100	R5LE2062	R5BP01	R5FP100/R5FP60
1000			R5KTB1010	R5KMN20	R5CPE20100	R5CRE20100	**R5CQE201010**	R5PCE20100	R5LE20102	R5BP01	R5FP100/R5FP100
1200			R5KTB1012	R5KMN20	R5CPE20100	R5CRE20100	**R5CQE201012**	R5PCE20100	R5LE20122	R5BP01	R5FP120/R5FP100
600		1200	R5KTB126	R5KMN20	R5CPE20120	R5CRE20120	**R5CQE20126**	R5PCE20120	R5LE2062	R5BP01	R5FP120/R5FP60
1000			R5KTB1210	R5KMN20	R5CPE20120	R5CRE20120	**R5CQE201210**	R5PCE20120	R5LE20102	R5BP01	R5FP120/R5FP100
1200			R5KTB1212	R5KMN20	R5CPE20120	R5CRE20120	**R5CQE201212**	R5PCE20120	R5LE20122	R5BP01	R5FP120/R5FP120
1000	2200	400	R5KTB410	R5KMN22	R5CPE2240	R5CRE2240	**R5CQE22410**	R5PCE2240	R5LE22102	R5BP01	R5FP100/R5FP40
1200			R5KTB412	R5KMN22	R5CPE2240	R5CRE2240	**R5CQE22412**	R5PCE2240	R5LE22122	R5BP01	R5FP120/R5FP40
1000		600	R5KTB610	R5KMN22	R5CPE2260	R5CRE2260	**R5CQE22610**	R5PCE2260	R5LE22102	R5BP01	R5FP100/R5FP60
1200			R5KTB612	R5KMN22	R5CPE2260	R5CRE2260	**R5CQE22612**	R5PCE2260	R5LE22122	R5BP01	R5FP120/R5FP60
1000		800	R5KTB810	R5KMN22	R5CPE2280	R5CRE2280	**R5CQE22810**	R5PCE2280	R5LE22102	R5BP01	R5FP100/R5FP80
1200			R5KTB812	R5KMN22	R5CPE2280	R5CRE2280	**R5CQE22812**	R5PCE2280	R5LE22122	R5BP01	R5FP120/R5FP80
1000		1000	R5KTB1010	R5KMN22	R5CPE22100	R5CRE22100	**R5CQE221010**	R5PCE22100	R5LE22102	R5BP01	R5FP100/R5FP100
1200			R5KTB1012	R5KMN22	R5CPE22100	R5CRE22100	**R5CQE221012**	R5PCE22100	R5LE22122	R5BP01	R5FP120/R5FP100
1000		1200	R5KTB1210	R5KMN22	R5CPE22120	R5CRE22120	**R5CQE221210**	R5PCE22120	R5LE22102	R5BP01	R5FP120/R5FP100
1200			R5KTB1212	R5KMN22	R5CPE22120	R5CRE22120	**R5CQE221212**	R5PCE22120	R5LE22122	R5BP01	R5FP120/R5FP120

*** Внимание! Комплект шкафа, заказанный одним кодом, поставляется в разобранном виде на паллете.**
В комплект шкафа не входят: монтажная плата, боковые панели, цоколь

Дополнительное оборудование

Монтажные аксессуары



Стр. 228

Наконечники и инструменты



Стр. 242

Спейсеры и изоляторы



Стр. 289

Маркировка



Стр. 291

Кнопки, кулачковые переключатели



Стр. 466

Клеммные зажимы



Стр. 327

Основные элементы конструкции

Комплект дно и крыша

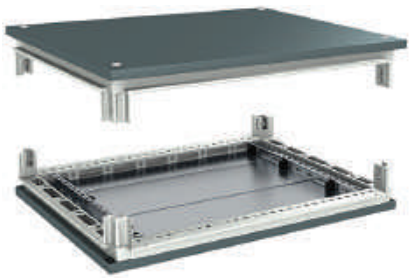



Материал:
• сталь 1,5 мм, порошковое покрытие RAL 7011.
Комплект поставки:
• дно, крыша, монтажные аксессуары, элементы для организации кабельного ввода.
Чертежи:
• см. на сайте www.dkc.ru в разделе Поддержка.

Размеры шкафа, мм		Код
глубина	ширина	
400	300	R5KTB34
500		R5KTB35
600		R5KTB36
800		R5KTB38
1000		R5KTB310
400	400	R5KTB44
500		R5KTB45
600		R5KTB46
800		R5KTB48
1000		R5KTB410
1200		R5KTB412
400	600	R5KTB64
500		R5KTB65
600		R5KTB66
800		R5KTB68
1000		R5KTB610
1200		R5KTB612
400	800	R5KTB84
500		R5KTB85
600		R5KTB86
800		R5KTB88
1000		R5KTB810
1200		R5KTB812
400	1000	R5KTB104
500		R5KTB105
600		R5KTB106
800		R5KTB108
1000		R5KTB1010
1200		R5KTB1012
400	1200	R5KTB124
500		R5KTB125
600		R5KTB126
800		R5KTB128
1000		R5KTB1210
1200		R5KTB1212
400	1400	R5KTB144
500		R5KTB145
600		R5KTB146
800		R5KTB148
400	1600	R5KTB164
500		R5KTB165
600		R5KTB166
800		R5KTB168

Комплект вертикальных стоек

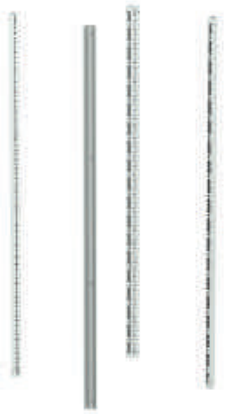

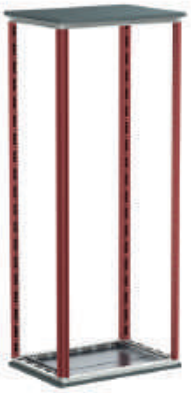

Материал:
• сталь 1,5 мм, порошковое покрытие RAL 7035.
Отличительные особенности:
• конструкция профиля имеет 6 ребер жесткости, что обеспечивает высокую прочность и несущую способность стоек (до 700 кг на каркас и 1000 кг на шкаф в собранном виде);
• универсальная перфорация стоек с шагом 25 мм позволяет устанавливать различные аксессуары.
Комплект поставки:
• стойки – 4 шт., монтажные аксессуары для установки стоек.
Чертежи:
• см. на сайте www.dkc.ru в разделе Поддержка.

Высота шкафа, мм	Код
1000	R5KMN10
1200	R5KMN12
1400	R5KMN14
1600	R5KMN16
1800	R5KMN18
2000	R5KMN20
2200	R5KMN22

Внимание: все аксессуары для установки внешних элементов шкафа поставляются в комплекте с этим элементом. Размещать заказ на дополнительные монтажные элементы нет необходимости

Шкафы напольные моноблочные DAE

Шкафы серии DAE предназначены для построения систем распределения энергии и автоматизации технологических процессов.



Отличительные особенности

Металлические шкафы DAE изготавливаются из высококачественной листовой стали, поставляются в 52 различных типоразмерах.

Шкафы имеют облегченный безрамный конструктив и трехсекционный кабельный ввод, что значительно ускоряет процесс сборки и подключения шкафа.

Стандартный шкаф в сборе имеет уровень пыле- и влагозащиты IP55. Данный уровень может быть увеличен при использовании специальных аксессуаров.

Универсальность системы "RAM block" позволяет использовать в конструкции шкафов DAE аксессуары для шкафов серии CQE. Например, применять различные варианты внутренних реек или элементы секционирования.

Сборные металлические шкафы серии DAE имеют все необходимые сертификаты соответствия, а также успешно прошли испытания на соответствие российским стандартам.

Схема комплектации шкафов DAE



Комплектация основных элементов каркаса:
• основание и крыша – заказываются одним кодом. Основные параметры для выбора: ширина и глубина шкафа;
• боковые панели – заказываются одним кодом, в комплект поставки входят две панели. Основные параметры для выбора: высота и глубина шкафа.

Внимание: остальные элементы для шкафа DAE (дверь, задняя панель, цоколь и т. д.) используются из общего ассортимента аксессуаров для напольных шкафов (стр. 68)

Таблица подбора оборудования








Размеры шкафа, мм			Комплект боковых панелей	Комплект дно+крыша	Сплошная дверь	Задняя панель	Монтажная плата	цоколь, 100 мм	
глубина	высота	ширина						угловые элементы	фланцы, ширина/глубина
300	1000	600	R5DL1030	R5DTB63	R5CPE1060	R5CRE1060	R5PCE1060	R5BP01	R5FP60/R5FP30
400			R5DL1040	R5DTB64	R5CPE1060	R5CRE1060	R5PCE1060	R5BP01	R5FP60/R5FP40
300		800	R5DL1030	R5DTB83	R5CPE1080	R5CRE1080	R5PCE1080	R5BP01	R5FP80/R5FP30
400			R5DL1040	R5DTB84	R5CPE1080	R5CRE1080	R5PCE1080	R5BP01	R5FP80/R5FP40
300		1000	R5DL1030	R5DTB103	R5CPE10100	R5CRE10100	R5PCE10100	R5BP01	R5FP100/R5FP30
400			R5DL1040	R5DTB104	R5CPE10100	R5CRE10100	R5PCE10100	R5BP01	R5FP100/R5FP40
300	1200	600	R5DL1230	R5DTB63	R5CPE1260	R5CRE1260	R5PCE1260	R5BP01	R5FP60/R5FP30
400			R5DL1240	R5DTB64	R5CPE1260	R5CRE1260	R5PCE1260	R5BP01	R5FP60/R5FP40
300		800	R5DL1230	R5DTB83	R5CPE1280	R5CRE1280	R5PCE1280	R5BP01	R5FP80/R5FP30
400			R5DL1240	R5DTB84	R5CPE1280	R5CRE1280	R5PCE1280	R5BP01	R5FP80/R5FP40
300		1000	R5DL1230	R5DTB103	R5CPE12100	R5CRE12100	R5PCE12100	R5BP01	R5FP100/R5FP30
400			R5DL1240	R5DTB104	R5CPE12100	R5CRE12100	R5PCE12100	R5BP01	R5FP100/R5FP40
300	1400	600	R5DL1430	R5DTB63	R5CPE1460	R5CRE1460	R5PCE1460	R5BP01	R5FP60/R5FP30
400			R5DL1440	R5DTB64	R5CPE1460	R5CRE1460	R5PCE1460	R5BP01	R5FP60/R5FP40
300		800	R5DL1430	R5DTB83	R5CPE1480	R5CRE1480	R5PCE1480	R5BP01	R5FP80/R5FP30
400			R5DL1440	R5DTB84	R5CPE1480	R5CRE1480	R5PCE1480	R5BP01	R5FP80/R5FP40
300		1000	R5DL1430	R5DTB103	R5CPE14100	R5CRE14100	R5PCE14100	R5BP01	R5FP100/R5FP30
400			R5DL1440	R5DTB104	R5CPE14100	R5CRE14100	R5PCE14100	R5BP01	R5FP100/R5FP40
300	1600	600	R5DL1630	R5DTB63	R5CPE1660	R5CRE1660	R5PCE1660	R5BP01	R5FP60/R5FP30
400			R5DL1640	R5DTB64	R5CPE1660	R5CRE1660	R5PCE1660	R5BP01	R5FP60/R5FP40
300		800	R5DL1630	R5DTB83	R5CPE1680	R5CRE1680	R5PCE1680	R5BP01	R5FP80/R5FP30
400			R5DL1640	R5DTB84	R5CPE1680	R5CRE1680	R5PCE1680	R5BP01	R5FP80/R5FP40
300		1000	R5DL1630	R5DTB103	R5CPE16100	R5CRE16100	R5PCE16100	R5BP01	R5FP100/R5FP30
400			R5DL1640	R5DTB104	R5CPE16100	R5CRE16100	R5PCE16100	R5BP01	R5FP100/R5FP40

Аксессуары для шкафов

Общие



Стр. 68

Секционирование



Стр. 111

Монтаж шинных трасс



Стр. 115

Контроль микроклимата



Стр. 146

Освещение



Стр. 118

Таблица подбора оборудования








Размеры шкафа, мм			Комплект боковых панелей	Комплект дно+крыша	Сплошная дверь	Задняя панель	Монтажная плата	цоколь, 100 мм	
глубина	высота	ширина						угловые элементы	фланцы, ширина/глубина
300	1800	600	R5DL1830	R5DTB63	R5CPE1860	R5CRE1860	R5PCE1860	R5BP01	R5FP60/R5FP30
400			R5DL1840	R5DTB64	R5CPE1860	R5CRE1860	R5PCE1860	R5BP01	R5FP60/R5FP40
500			R5DL1850	R5DTB65	R5CPE1860	R5CRE1860	R5PCE1860	R5BP01	R5FP60/R5FP50
600			R5DL1860	R5DTB66	R5CPE1860	R5CRE1860	R5PCE1860	R5BP01	R5FP60/R5FP60
300		800	R5DL1830	R5DTB83	R5CPE1880	R5CRE1880	R5PCE1880	R5BP01	R5FP80/R5FP30
400			R5DL1840	R5DTB84	R5CPE1880	R5CRE1880	R5PCE1880	R5BP01	R5FP80/R5FP40
500			R5DL1850	R5DTB85	R5CPE1880	R5CRE1880	R5PCE1880	R5BP01	R5FP80/R5FP50
600			R5DL1860	R5DTB86	R5CPE1880	R5CRE1880	R5PCE1880	R5BP01	R5FP80/R5FP60
400		1000	R5DL1840	R5DTB104	R5CPE18100	R5CRE18100	R5PCE18100	R5BP01	R5FP100/R5FP40
500			R5DL1850	R5DTB105	R5CPE18100	R5CRE18100	R5PCE18100	R5BP01	R5FP100/R5FP50
600			R5DL1860	R5DTB106	R5CPE18100	R5CRE18100	R5PCE18100	R5BP01	R5FP100/R5FP60
400		1200	R5DL1840	R5DTB124	R5CPE18120	R5CRE18120	R5PCE18120	R5BP01	R5FP120/R5FP40
500			R5DL1850	R5DTB125	R5CPE18120	R5CRE18120	R5PCE18120	R5BP01	R5FP120/R5FP50
600			R5DL1860	R5DTB126	R5CPE18120	R5CRE18120	R5PCE18120	R5BP01	R5FP120/R5FP60
300	2000	600	R5DL2030	R5DTB63	R5CPE2060	R5CRE2060	R5PCE2060	R5BP01	R5FP60/R5FP30
400			RSDL2040	R5DTB64	R5CPE2060	R5CRE2060	R5PCE2060	R5BP01	R5FP60/R5FP40
500			R5DL2050	R5DTB65	R5CPE2060	R5CRE2060	R5PCE2060	R5BP01	R5FP60/R5FP50
600			R5DL2060	R5DTB66	R5CPE2060	R5CRE2060	R5PCE2060	R5BP01	R5FP60/R5FP60
300		800	R5DL2030	R5DTB83	R5CPE2080	R5CRE2080	R5PCE2080	R5BP01	R5FP80/R5FP30
400			RSDL2040	R5DTB84	R5CPE2080	R5CRE2080	R5PCE2080	R5BP01	R5FP80/R5FP40
500			R5DL2050	R5DTB85	R5CPE2080	R5CRE2080	R5PCE2080	R5BP01	R5FP80/R5FP50
600			R5DL2060	R5DTB86	R5CPE2080	R5CRE2080	R5PCE2080	R5BP01	R5FP80/R5FP60
400		1000	RSDL2040	R5DTB104	R5CPE20100	R5CRE20100	R5PCE20100	R5BP01	R5FP100/R5FP40
500			R5DL2050	R5DTB105	R5CPE20100	R5CRE20100	R5PCE20100	R5BP01	R5FP100/R5FP50
600			R5DL2060	R5DTB106	R5CPE20100	R5CRE20100	R5PCE20100	R5BP01	R5FP100/R5FP60
400		1200	RSDL2040	R5DTB124	R5CPE20120	R5CRE20120	R5PCE20120	R5BP01	R5FP120/R5FP40
500			R5DL2050	R5DTB125	R5CPE20120	R5CRE20120	R5PCE20120	R5BP01	R5FP120/R5FP50
600			R5DL2060	R5DTB126	R5CPE20120	R5CRE20120	R5PCE20120	R5BP01	R5FP120/R5FP60

Дополнительное оборудование

Перфокороб



Стр. 202

Монтажные аксессуары



Стр. 228

Наконечники и инструменты



Стр. 242

Спейсеры и изоляторы



Стр. 289

Маркировка



Стр. 291

Кнопки, кулачковые переключатели



Стр. 466

Клеммные зажимы



Стр. 327

Основные элементы конструкции

Комплект дно и крыша

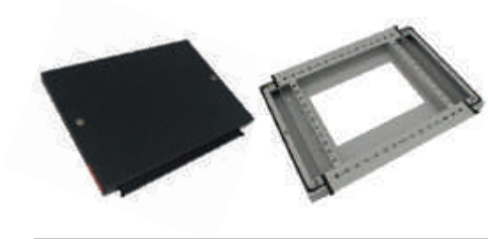

Материал:
• сталь 1,5 мм, порошковое покрытие RAL 7011.
Отличительные особенности:
• в комплект включены элементы для организации кабельного ввода.
Комплект поставки:
• дно, крыша, монтажные аксессуары для соединения с боковыми панелями.
Чертежи:
• см. на сайте www.dkc.ru в разделе Поддержка.

Размеры шкафа, мм		Код
глубина	ширина	
300	600	R5DTB63
400		R5DTB64
500		R5DTB65
600		R5DTB66
300	800	R5DTB83
400		R5DTB84
500		R5DTB85
600		R5DTB86
300	1000	R5DTB103
400		R5DTB104
500		R5DTB105
600		R5DTB106
400	1200	R5DTB124
500		R5DTB125
600		R5DTB126

Комплект боковых панелей



Материал:
• сталь 1,5 мм, порошковое покрытие RAL 7035.
Отличительные особенности:
• специальные загибы по краям стенок обеспечивают высокую прочность и несущую способность шкафа;
• загибы имеют стандартную перфорацию с шагом 25 мм, что позволяет устанавливать в шкаф аксессуары для напольных шкафов (кроме боковых реек R5PLE).
Комплект поставки:
• боковые панели – 2 шт.
Чертежи:
• см. на сайте www.dkc.ru в разделе Поддержка.

Размеры шкафа, мм		Код
глубина	высота	
300	1000	R5DL1030
400		R5DL1040
300	1200	R5DL1230
400		R5DL1240
300	1400	R5DL1430
400		R5DL1440
300	1600	R5DL1630
400		R5DL1640
300	1800	R5DL1830
400		R5DL1840
500		R5DL1850
600		R5DL1860
300	2000	R5DL2030
400		R5DL2040
500		R5DL2050
600		R5DL2060

Аксессуары для напольных шкафов

Сплошная дверь



Назначение:
• ограничение доступа к установленному в шкафу оборудованию.
Материал:
• сталь 2 мм, порошковое покрытие серого цвета RAL 7035, красного цвета RAL 3020.
Отличительные особенности:
• укомплектована внутренней усиливающей рамой;
• угол открытия двери – 130°;
• специальный уплотнитель по внутреннему периметру, обеспечивающий степень защиты до IP65;
• укомплектована стандартной ручкой со встроенным замком;
• в двери установлен замок под ключ с двойной бородкой;
• для ширины от 1200 мм (включительно) двери двусторчатые;
• в комплект поставки входят все необходимые элементы для монтажа дверей к каркасу шкафа.
Комплект поставки:
• дверь, замок, монтажные аксессуары.
Чертежи:
• см. на сайте www.dkc.ru в разделе Поддержка.

Размеры шкафа, мм		Кол-во створок	Код двери серого цвета RAL 7035	Код двери красного цвета RAL 3020
высота	ширина			
1000	600	1	R5CPE1060	R5CPE1060-RAL3020
	800	1	R5CPE1080	R5CPE1080-RAL3020
	1000	1	R5CPE10100	R5CPE10100-RAL3020
1200	600	1	R5CPE1260	R5CPE1260-RAL3020
	800	1	R5CPE1280	R5CPE1280-RAL3020
	1000	1	R5CPE12100	R5CPE12100-RAL3020
1400	600	1	R5CPE1460	R5CPE1460-RAL3020
	800	1	R5CPE1480	R5CPE1480-RAL3020
1600	400	1	R5CPE1640	R5CPE1640-RAL3020
	600	1	R5CPE1660	R5CPE1660-RAL3020
	800	1	R5CPE1680	R5CPE1680-RAL3020
	1000	1	R5CPE16100	R5CPE16100-RAL3020
1800	300	1	R5CPE1830	R5CPE1830-RAL3020
	400	1	R5CPE1840	R5CPE1840-RAL3020
	600	1	R5CPE1860	R5CPE1860-RAL3020
	800	1	R5CPE1880	R5CPE1880-RAL3020
	1000	1	R5CPE18100	R5CPE18100-RAL3020
2000	300	1	R5CPE2030	R5CPE2030-RAL3020
	400	1	R5CPE2040	R5CPE2040-RAL3020
	600	1	R5CPE2060	R5CPE2060-RAL3020
	800	1	R5CPE2080	R5CPE2080-RAL3020
	1000	1	R5CPE20100	R5CPE20100-RAL3020
2200	300	1	R5CPE2230	R5CPE2230-RAL3020
	400	1	R5CPE2240	R5CPE2240-RAL3020
	600	1	R5CPE2260	R5CPE2260-RAL3020
	800	1	R5CPE2280	R5CPE2280-RAL3020
	1000	1	R5CPE22100	R5CPE22100-RAL3020

Двустворчатая дверь



Назначение:
• ограничение доступа к установленному в шкафу оборудованию.
Материал:
• сталь 2 мм, порошковое покрытие RAL 7035.
Отличительные особенности:
• укомплектована внутренней усиливающей рамой;
• угол открытия двери – 130°;
• имеет уплотнитель по внутреннему периметру, обеспечивающий степень защиты до IP65;
• укомплектована стандартной ручкой со встроенным замком;
• в двери установлен замок под ключ с двойной бородкой;
• в комплект поставки входят все необходимые элементы для монтажа дверей к каркасу шкафа.
Комплект поставки:
• дверь, замок, монтажные аксессуары.
Чертежи:
• см. на сайте www.dkc.ru в разделе Поддержка.

Размеры шкафа, мм		Код
высота	ширина	
1400	800	R5CPE1481
	1200	R5CPE14120
1600	800	R5CPE1681
	1000	R5CPE16101
	1200	R5CPE16120
1800	800	R5CPE1881
	1000	R5CPE18101
	1200	R5CPE18120
2000	800	R5CPE2081
	1000	R5CPE20101
	1200	R5CPE20120
	1400	R5CPE20140
	1600	R5CPE20160
2200	800	R5CPE2281
	1000	R5CPE22101
	1200	R5CPE22120

Боковая сплошная дверь



Назначение:
• ограничение доступа к установленному в шкафу оборудованию.
Материал:
• сталь 2 мм, порошковое покрытие RAL 7035.
Отличительные особенности:
• укомплектована внутренней усиливающей рамой;
• имеет уплотнитель по внутреннему периметру, обеспечивающий степень защиты до IP65;
• укомплектована стандартной ручкой со встроенным замком;
• в двери установлен замок под ключ с двойной бородкой;
• максимальный угол открытия двери до 100°.
Комплект поставки:
• дверь, замок, монтажные аксессуары.
Чертежи:
• см. на сайте www.dkc.ru в разделе Поддержка.

Размеры шкафа, мм		Код
глубина	высота	
500	1800	R5CPLE1850
600		R5CPLE1860
800		R5CPLE1880
500	2000	R5CPLE2050
600		R5CPLE2060
800		R5CPLE2080
500	2200	R5CPLE2250
600		R5CPLE2260
800		R5CPLE2280

Прозрачная дверь



Назначение:
• ограничение доступа к установленному в шкафу оборудованию.
Материал:
• сталь 2 мм, порошковое покрытие RAL 7035;
• ударопрочное стекло толщиной 4 мм.
Отличительные особенности:
• имеет уплотнитель по внутреннему периметру, обеспечивающий степень защиты до IP65;
• угол открытия двери – 130°;
• укомплектована стандартной ручкой со встроенным замком;
• в двери установлен замок под ключ с двойной бородкой;
• в комплект поставки входят все необходимые элементы для монтажа дверей к каркасу шкафа.
Комплект поставки:
• дверь, замок, монтажные аксессуары.
Чертежи:
• см. на сайте www.dkc.ru в разделе Поддержка.

Размеры шкафа, мм		Код
высота	ширина	
1000	600	R5CPTE1060
	800	R5CPTE1080
	1000	R5CPTE10100
1200	600	R5CPTE1260
	800	R5CPTE1280
	1000	R5CPTE12100
1400	600	R5CPTE1460
	800	R5CPTE1480
	1000	R5CPTE14100
1600	600	R5CPTE1660
	800	R5CPTE1680
	1000	R5CPTE16100
1800	600	R5CPTE1860
	800	R5CPTE1880
	1000	R5CPTE18100
2000	600	R5CPTE2060
	800	R5CPTE2080
	1000	R5CPTE20100
2200	600	R5CPTE2260
	800	R5CPTE2280
	1000	R5CPTE22100

Затемненная прозрачная дверь



Назначение:
• ограничение доступа к установленному в шкафу оборудованию.
Материал:
• сталь 2 мм, порошковое покрытие RAL 7035;
• затемненное ударопрочное стекло толщиной 4 мм.
Отличительные особенности:
• имеет уплотнитель по внутреннему периметру, обеспечивающий степень защиты до IP65;
• укомплектована стандартной ручкой со встроенным замком, двойная бородка;
• в комплект поставки входят все необходимые элементы для монтажа дверей к каркасу шкафа.
Комплект поставки:
• дверь, замок, монтажные аксессуары.
Чертежи:
• см. на сайте www.dkc.ru в разделе Поддержка (аналогичны чертежам для прозрачных дверей R5CPTE).

Размеры шкафа, мм		Код
высота	ширина	
1600	600	R5CPTED1660
	800	R5CPTED1680
1800	600	R5CPTED1860
	800	R5CPTED1880
2000	600	R5CPTED2060
	800	R5CPTED2080

Внутренняя дверь



Назначение:
• монтаж элементов управления и сигнализации.
Материал:
• сталь 2 мм, порошковое покрытие RAL 7035.
Отличительные особенности:
• обеспечивает уровень защиты IP20.
Комплект поставки:
• дверь, монтажная рама, замки – 2 шт., монтажные аксессуары.
Чертежи:
• см. на сайте www.dkc.ru в разделе Поддержка.

Размеры шкафа, мм		Код
высота	ширина	
1000	600	R5PIE1060
	800	R5PIE1080
	1000	R5PIE10100
1200	600	R5PIE1260
	800	R5PIE1280
	1000	R5PIE12100
1400	600	R5PIE1460
	800	R5PIE1480
	1000	R5PIE14100
1600	600	R5PIE1660
	800	R5PIE1680
	1000	R5PIE16100
1800	600	R5PIE1860
	800	R5PIE1880
	1000	R5PIE18100
2000	600	R5PIE2060
	800	R5PIE2080
	1000	R5PIE20100
2200	600	R5PIE2260
	800	R5PIE2280
	1000	R5PIE22100

Горизонтальные дверные рейки



Назначение:
• монтаж оборудования на внутренней плоскости двери.
Материал:
• оцинкованная сталь 2 мм.
Отличительные особенности:
• монтаж производится к усиливающей раме двери.
Комплект поставки:
• рейки – 10 шт., монтажные аксессуары.
Чертежи:
• см. на сайте www.dkc.ru в разделе Поддержка.

Ширина двери, мм	Код
500	R5TPE50
600	R5TPE60
700	R5TPE70
800	R5TPE80
1000	R5TPE100

Устройство взаимной блокировки двери



R5AE01



R5AEL01

Назначение:
• блокирует открытие двери, если не открыта основная дверь.
Материал:
• оцинкованная сталь 2,5 мм.
Комплект поставки:
• блокиратор, монтажные аксессуары.
Чертежи:
• см. на сайте www.dkc.ru в разделе Поддержка.

Описание	Код
Последовательное соединение дверей	R5AE01
Примыкающее соединение дверей	R5AEL01

Ограничитель угла открытия двери до 90°



Назначение:
• изменение угла открытия двери.
Материал:
• оцинкованная сталь 2 мм.
Отличительные особенности:
• максимальный угол открытия двери при использовании ограничителя составляет 90°.
Комплект поставки:
• ограничитель, монтажные аксессуары.
Чертежи:
• см. на сайте www.dkc.ru в разделе Поддержка.

Описание	Код
Для сплошных дверей	R5AE02
Для прозрачных дверей	R5AE09

Ограничитель угла открытия секционной внешней двери 90°

Новинка

Анонс выхода: IV квартал 2020 года





Назначение:
• фиксация угла открытия двери.
Материал:
• оцинкованная сталь.
Отличительные особенности:
• максимальный угол открытия двери при использовании ограничителя – 90°;
• применяется с дверями R5CPME и R5CPMEM.
Комплект поставки:
• ограничитель, монтажные аксессуары.

Описание	Код
Ограничитель угла открытия секционной внешней двери	R5AS01

Петли на 180°



Назначение:
• изменение угла открытия двери.
Материал:
• легированный штампованный алюминий RAL 9005.
Отличительные особенности:
• максимальный угол открытия двери при использовании петель составляет 180°.
Комплект поставки:
• петли – 4 шт., монтажные аксессуары.

Описание	Код
Дверные петли, угол открытия 180°	R5CE248

Поворотная ручка



Назначение:
• защита от несанкционированного доступа.
Материал:
• пластик.
Отличительные особенности:
• личинки в замках взаимозаменяемы.

Описание	Материал ручка/личинка	Код
Комплект замка: поворотная ручка, цилиндр с двойной бородкой 3 мм	пластик/металл	R5CE207
Комплект замка: поворотная ручка, цилиндр под универсальный ключ, ключ	пластик/металл	R5CE201

Стандартная ручка



Назначение:
• защита от несанкционированного доступа.
Материал:
• пластик.
Отличительные особенности:
• личинки в замках взаимозаменяемы.

Описание	Материал ручка/личинка	Код
Комплект замка: ручка, цилиндр с двойной бородкой 3 мм	пластик/металл	R5CE202
Комплект замка: ручка, цилиндр FIAT	пластик/металл	R5CE203

Сменные личинки для замка



Назначение:
• защита от несанкционированного доступа.
Материал:
• металл.
Отличительные особенности:
• ключ заказывается отдельным кодом.
Комплект поставки:
• личинка.

Личинки, ключи	Описание	Размер, мм	Материал личинка/ключ	Код	
				ключ	личинка
	Под ключ с двойной бородкой	3	металл/металл	R5CE230	R5CE219
	Под треугольный ключ	8	металл/металл	R5CE236	R5CE214
		7		R5CE235	R5CE213
	Под ключ типа FIAT	–	металл/металл	R5CE237	R5CE262
	Под квадратный ключ	7	металл/металл	R5CE233	R5CE211
		8		R5CE234	R5CE212

Улучшенная ручка



Назначение:
• защита от несанкционированного доступа.
Материал:
• пластик/металл.
Отличительные особенности:
• конструкция ручки предусматривает наличие защитной шторки для предотвращения попадания пыли и влаги в механизм замка;
• ручка комплектуется замком под индивидуальный ключ;
• конструкция ручки предотвращает самопроизвольный проворот механизма замка при вибронагрузках. Рекомендуется применять ручку при эксплуатации шкафов в сейсмоопасных зонах (с применением сейсмокомплекта) или в зонах с возможными вибронагрузками.
Комплект поставки:
• ручка с замком, ключ, монтажные аксессуары.
Чертеж:
• см. на сайте www.dkc.ru в разделе Поддержка.

Описание	Код
Дверная ручка с улучшенным дизайном	R5CE270

Поручень для дверей CQE





Новинка

Назначение:
• защита персонала от падения на морских и речных судах.
Материал:
• кронштейны – полиамид;
• трубка поручня – алюминий.
Отличительные особенности:
• возможна установка на сплошные и секционные внешние двери.
Комплект поставки:
• поручень, кронштейны – 2 шт., монтажные аксессуары.

Ширина двери, мм	Код
400	R5RMH40
600	R5RMH60
800	R5RMH80

Задняя панель



Назначение:
• ограничение доступа к установленному в шкафу оборудованию.
Материал:
• сталь 1,5 мм, порошковое покрытие RAL 7035.
Отличительные особенности:
• имеет уплотнитель по внутреннему периметру, обеспечивающий степень защиты до IP65;
• для ширины шкафа от 1200 мм (включительно), выполняется из 2-х частей;
• монтажные отверстия находятся в углублениях с внешней стороны панелей, что обеспечивает единую плоскость панели и метизов;
• в комплект поставки входят все необходимые элементы для монтажа панелей к каркасу шкафа.
Комплект поставки:
• задняя панель, монтажные аксессуары.
Чертежи:
• см. на сайте www.dkc.ru в разделе Поддержка.

Размеры шкафа, мм		Код
высота	ширина	
1000	600	R5CRE1060
	800	R5CRE1080
	1000	R5CRE10100
1200	600	R5CRE1260
	800	R5CRE1280
	1000	R5CRE12100
1400	600	R5CRE1460
	800	R5CRE1480
	1200	R5CRE14120
	1600	R5CRE14160
1600	400	R5CRE1640
	600	R5CRE1660
	800	R5CRE1680
	1000	R5CRE16100
	1200	R5CRE16120
1800	300	R5CRE1830
	400	R5CRE1840
	600	R5CRE1860
	800	R5CRE1880
	1000	R5CRE18100
	1200	R5CRE18120
2000	300	R5CRE2030
	400	R5CRE2040
	600	R5CRE2060
	800	R5CRE2080
	1000	R5CRE20100
	1200	R5CRE20120
	1400	R5CRE20140
	1600	R5CRE20160
2200	300	R5CRE2230
	400	R5CRE2240
	600	R5CRE2260
	800	R5CRE2280
	1000	R5CRE22100
	1200	R5CRE22120

Боковые панели



Назначение:
• ограничение доступа к установленному в шкафу оборудованию.
Материал:
• сталь 1,5 мм, порошковое покрытие RAL 7035.
Отличительные особенности:
• специальный уплотнитель по внутреннему периметру, обеспечивающий степень защиты до IP65;
• монтажные отверстия находятся в углублениях с внешней стороны панелей, что обеспечивает единую плоскость панели и метизов;
• в комплект поставки входят все необходимые элементы для монтажа панелей к каркасу шкафа.
Комплект поставки:
• боковые панели – 2 шт., монтажные аксессуары.
Чертежи:
• см. на сайте www.dkc.ru в разделе Поддержка.

Размеры шкафа, мм		Код
глубина	высота	
400	1000	R5LE1042
500		R5LE1052
600		R5LE1062
800		R5LE1082
400	1200	R5LE1242
500		R5LE1252
600		R5LE1262
800		R5LE1282
400	1400	R5LE1442
500		R5LE1452
400	1600	R5LE1642
500		R5LE1652
600		R5LE1662
400	1800	R5LE1842
500		R5LE1852
600		R5LE1862
800		R5LE1882
1000		R5LE18102
1200		R5LE18122
400	2000	R5LE2042
500		R5LE2052
600		R5LE2062
800		R5LE2082
1000		R5LE20102
1200		R5LE20122
500	2200	R5LE2252
600		R5LE2262
800		R5LE2282
1000		R5LE22102
1200		R5LE22122

Переходники для панелей с промышленными разъемами



R5AD2400
Заглушка сплошная

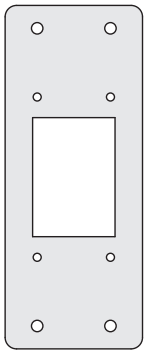

R5AD2406
Переходник 24 → 6

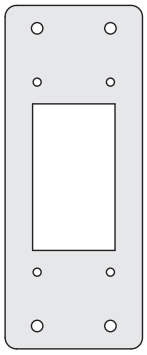

R5AD2410
Переходник 24 → 10

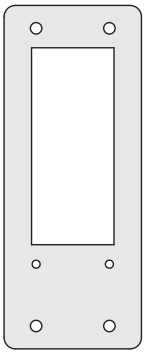

R5AD2416
Переходник 24 → 16

Назначение:
• закрытие неиспользуемых отверстий и перехода на разъемы с меньшим количеством полюсов.
Материал:
• оцинкованная сталь 2 мм.
Комплект поставки:
• 4 переходника, монтажные аксессуары.
Чертежи:
• см. на сайте www.dkc.ru в разделе Поддержка.

Переходник	Код
Глухой	R5AD2400
24–6	R5AD2406
24–10	R5AD2410
24–16	R5AD2416

Монтажная плата



Назначение:
• монтаж оборудования.
Материал:
• оцинкованная сталь 2 или 3 мм (в зависимости от ширины).
Отличительные особенности:
• возможная регулировка по глубине с шагом 25 мм (при установке платы);
• номинальная статическая нагрузка до 600 кг.
Комплект поставки:
• монтажная плата, крепеж, монтажные аксессуары.
Чертежи:
• см. на сайте www.dkc.ru в разделе Поддержка.

Размеры шкафа, мм		Код
высота	ширина	
1000	600	R5PCE1060
	800	R5PCE1080
	1000	R5PCE10100
1200	600	R5PCE1260
	800	R5PCE1280
	1000	R5PCE12100
1400	600	R5PCE1460
	800	R5PCE1480
	1000	R5PCE14100
	1200	R5PCE14120
	1600	R5PCE14160
1600	400	R5PCE1640
	600	R5PCE1660
	800	R5PCE1680
	1000	R5PCE16100
	1200	R5PCE16120
1800	300	R5PCE1830
	400	R5PCE1840
	600	R5PCE1860
	800	R5PCE1880
	1000	R5PCE18100
	1200	R5PCE18120
2000	300	R5PCE2030
	400	R5PCE2040
	600	R5PCE2060
	800	R5PCE2080
	1000	R5PCE20100
	1200	R5PCE20120
	1400	R5PCE20140
	1600	R5PCE20160
2200	300	R5PCE2230
	400	R5PCE2240
	600	R5PCE2260
	800	R5PCE2280
	1000	R5PCE22100
	1200	R5PCE22120

Монтажная плата перфорированная

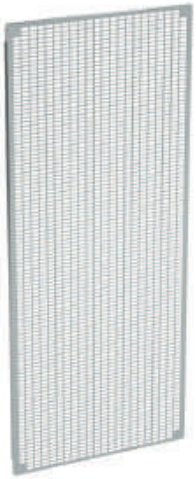

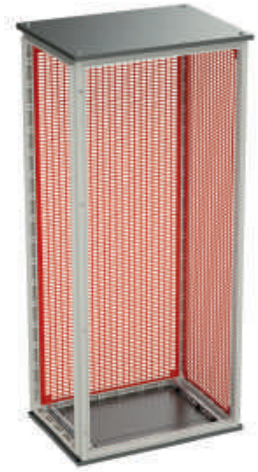

Назначение:
• монтаж оборудования.
Материал:
• оцинкованная сталь 2 мм.
Отличительные особенности:
• крепление посредством винтов М4, кратность шага фиксации 25 мм;
• возможность установки монтажной платы на заднюю или боковые стороны шкафа для увеличения монтажного пространства;
• массив перфорации с размером отверстий 26х11 мм для быстрого монтажа оборудования при помощи закладных гаек.
Комплект поставки:
• монтажная плата;
• в комплект поставки не входят крепежные элементы для фиксации монтажной платы. Рекомендуется использовать самонарезающие винты R5A07 или R5M512 (заказываются отдельно).

Высота, мм	Ширина, мм	Глубина, мм	Тип исполнения	Код
2000	800	–	фронтальная	R5PCETN2080PF
1800	800	–	фронтальная	R5PCETN1880PF
2000	–	600	боковая	R5PCETN2060PS
1800	–	600	боковая	R5PCETN1860PS

Усиливающий профиль для монтажной платы



Назначение:
• увеличение несущей способности монтажной платы при превышении номинальных статических нагрузок (не более 25 % от номинала).
Материал:
• оцинкованная сталь 2 мм.
Комплект поставки:
• профили – 2 шт., монтажные аксессуары.
Чертежи:
• см. на сайте www.dkc.ru в разделе Поддержка.

Ширина платы, мм	Код
600	R5RPC60
800	R5RPC80
1000	R5RPC100
1200	R5RPC120
1400	R5RPC140
1600	R5RPC160

Монтажная плата с боковой загрузкой



Назначение:
• монтаж оборудования.
Материал:
• оцинкованная сталь 2 или 3 мм (в зависимости от ширины).
Отличительные особенности:
• возможна регулировка по глубине с шагом 25 мм (при установке платы);
• номинальная статическая нагрузка до 600 кг.
Комплект поставки:
• монтажная плата, крепеж, монтажные аксессуары.
Чертежи:
• см. на сайте www.dkc.ru в разделе Поддержка.

Размеры шкафа, мм		Код
высота	ширина	
1600	600	R5PCSE1660
	800	R5PCSE1680
	1000	R5PCSE16100
	1200	R5PCSE16120
1800	600	R5PCSE1860
	800	R5PCSE1880
	1000	R5PCSE18100
	1200	R5PCSE18120
2000	600	R5PCSE2060
	800	R5PCSE2080
	1000	R5PCSE20100
	1200	R5PCSE20120
	1400	R5PCSE20140
	1600	R5PCSE20160
2200	600	R5PCSE2260
	800	R5PCSE2280
	1000	R5PCSE22100
	1200	R5PCSE22120

Частичная монтажная плата



Назначение:
• монтаж оборудования.
Материал:
• оцинкованная сталь 2,5 мм.
Отличительные особенности:
• возможна регулировка по глубине с шагом 25 мм (при установке платы);
• для монтажа дополнительно необходимо заказать боковые рейки R5PDL или R5TLE (стр. 103–104).
Комплект поставки:
• монтажная плата, крепеж, монтажные аксессуары.
Чертеж:
• см. на сайте www.dkc.ru в разделе Поддержка.

Ширина шкафа, мм	Высота платы, мм	Код
600	600	R5PCPE66
	800	R5PCPE86
	1000	R5PCPE106
	1200	R5PCPE126
800	600	R5PCPE68
	800	R5PCPE88
	1000	R5PCPE108
	1200	R5PCPE128
1000	600	R5PCPE610
	800	R5PCPE810
	1000	R5PCPE1010
	1200	R5PCPE1210

Дополнительная монтажная плата



Назначение:
• монтаж оборудования.
Материал:
• оцинкованная сталь 2,5 мм.
Отличительные особенности:
• устанавливается с задней стороны основной монтажной платы, что позволяет обеспечить двустороннее размещение оборудования на платах.
Комплект поставки:
• монтажная плата, монтажные аксессуары.
Чертежи:
• см. на сайте www.dkc.ru в разделе Поддержка.

Размеры шкафа, мм		Код
высота	ширина	
1800	600	R5PSP1860
	800	R5PSP1880
	1000	R5PSP18100
	1200	R5PSP18120
2000	600	R5PSP2060
	800	R5PSP2080
	1000	R5PSP20100
	1200	R5PSP20120

Промежуточная монтажная плата

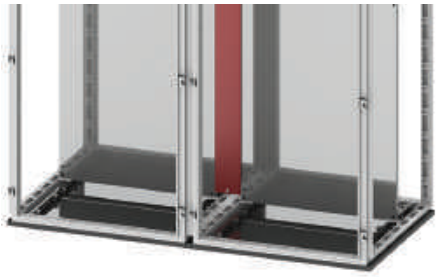

Назначение:
• обеспечение непрерывной монтажной плоскости.
Материал:
• оцинкованная сталь 2,5 мм.
Отличительные особенности:
• при объединении шкафов в общую линию плата обеспечивает единую монтажную плоскость для установки оборудования.
Комплект поставки:
• монтажная плата, монтажные аксессуары.
Чертежи:
• см. на сайте www.dkc.ru в разделе Поддержка.

Высота шкафа, мм	Код
1400	R5PIE14
1600	R5PIE16
1800	R5PIE18
2000	R5PIE20
2200	R5PIE22

Комплект промежуточного крепления для монтажной платы







Назначение:
• дополнительная фиксация монтажной платы.
Материал:
• оцинкованная сталь 3 мм.
Отличительные особенности:
• для монтажа дополнительно необходимо заказать боковые рейки R5PDL (2 шт);
• применяется при требовании сейсмостойкости 9 баллов по шкале MSK-64.
Комплект поставки:
• элемент крепежа – 2 шт., монтажные аксессуары.
Чертежи:
• см. на сайте www.dkc.ru в разделе Поддержка.

Описание	Код
Держатель монтажной платы CQE для реек R5PDL	R5IHMP01

Набор монтажных аксессуаров для монтажной платы



R5AE05



R5AE06

Назначение:
• фиксация монтажной платы.
Материал:
• оцинкованная сталь 3 мм.
Комплект поставки:
• элемент крепежа – 2 шт., монтажные аксессуары.
Чертежи:
• см. на сайте www.dkc.ru в разделе Поддержка.

Описание	Код
Стандартный набор монтажных аксессуаров для монтажной платы	R5AE05
Набор монтажных аксессуаров для глубокой установки монтажной платы	R5AE06

Цоколь

Система автоматизации "RAM block" дает возможность создавать шкафы автоматизации больших габаритов и разместить там множество специализированного оборудования. Цоколь рассчитан на высокие статические нагрузки и прошел все необходимые испытания.

Высокая несущая способность
Цельносварные угловые элементы выполнены из оцинкованной стали толщиной 2,5 мм

Надежная фиксация
Крепление цоколя осуществляется напрямую к триполью шкафа



Универсальность фланцев
Комплекты фланцев цоколя могут быть установлены как по ширине, так и по глубине шкафа

Удобство транспортировки
Пластиковые заглушки обеспечивают доступ для фиксации к полу или транспортировочной паллете

Угловые элементы





Назначение:
• установка шкафа и организация ввода кабеля.
Материал:
• сталь 2,5 мм, порошковое покрытие RAL 7011.
Отличительные особенности:
• съемные пластиковые крышки для удобной фиксации к транспортировочной паллете.
Комплект поставки:
• 4 угловых элемента совместно с пластиковыми заглушками, монтажные аксессуары.

Высота цоколя, мм	Кол-во, шт	Код
100	4	R5BP01
200	4	R5BP02

Фланцы цоколя



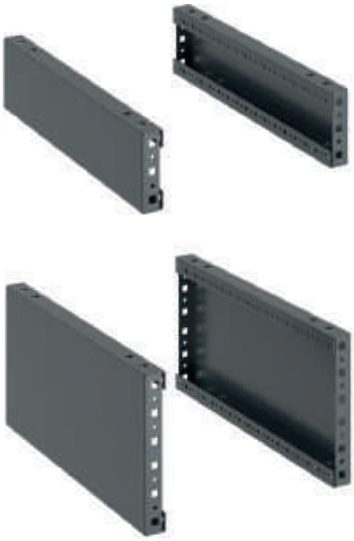

Назначение:
• установка шкафа и организация ввода кабеля.
Материал:
• сталь 1,2 мм, порошковое покрытие RAL 7011.
Отличительные особенности:
• комплект фланцев может быть установлен как по ширине, так и по глубине шкафа;
• дополнительная перфорация для крепления специальных реек для цоколя;
• дополнительная перфорация для крепления шкафа к полу.
Комплект поставки:
• фланцы – 2 шт., монтажные аксессуары.

Ширина / глубина, мм	Высота цоколя, мм	Кол-во, шт.	Код
300	100	2	R5NFP30
	200	2	R5NFP32
400	100	2	R5NFP40
	200	2	R5NFP42
500	100	2	R5NFP50
	200	2	R5NFP52
600	100	2	R5NFP60
	200	2	R5NFP62
800	100	2	R5NFP80
	200	2	R5NFP82
1000	100	2	R5NFP100
	200	2	R5NFP102
1200	100	2	R5NFP120
	200	2	R5NFP122
1400	100	2	R5NFP140
	200	2	R5NFP142
1600	100	2	R5NFP160
	200	2	R5NFP162

Система для крепления кабеля и оборудования в цоколе

Уголки крепежные для цоколя





Назначение:
• установка DIN-реек и других направляющих для кабельных зажимов.
Материал:
• оцинкованная сталь.
Отличительные особенности:
• универсальное решение для крепления в цоколях;
• крепится к панелям цоколя R5NFP высотой 100 мм, 200 мм и к рейкам R5NSBP, R5NCSBP, R5NSFP.
Комплект поставки:
• уголки – 2 шт., монтажные аксессуары.

Высота цоколя, мм	Код
100	R5NSTFP100

Рейка кабельная для цоколя по глубине





Назначение:
• крепление кабелей и оборудования.
Материал:
• оцинкованная сталь.
Отличительные особенности:
• обеспечивает быстрое крепление кабелей хомутами;
• перфорация с шагом 25 мм для крепления кабелей и установки оборудования;
• устанавливается параллельно боковой панели цоколя;
• крепится к фронтальным панелям цоколя R5NFP.
Комплект поставки:
• рейка, монтажные аксессуары.

Ширина шкафа, мм	Код
400	R5NLFP400
500	R5NLFP500
600	R5NLFP600
800	R5NLFP800
1000	R5NLFP1000
1200	R5NLFP1200

Рейка кабельная для цоколя по ширине





Назначение:
• крепление кабелей и оборудования.
Материал:
• оцинкованная сталь.
Отличительные особенности:
• обеспечивает быстрое крепление кабелей хомутами;
• перфорация с шагом 25 мм для крепления кабелей и установки оборудования;
• устанавливается параллельно фронтальной панели цоколя;
• варианты крепления: к боковой панели цоколя R5NFP, рейкам R5NSBP и R5NCSBP;
• возможна установка на неполную ширину шкафа при использовании промежуточной рейки R5NSFP.
Комплект поставки:
• рейка, монтажные аксессуары.

Ширина шкафа, мм	Код
300	R5NFFP300
400	R5NFFP400
600	R5NFFP600
800	R5NFFP800
1000	R5NFFP1000

Рейка соединительная для цоколя





Назначение:
• организация крепления элементов в цоколе.
Материал:
• оцинкованная сталь.
Отличительные особенности:
• организация точек крепления, когда стандартные панели цоколя R5NFP не могут быть установлены;
• обеспечивает свободную прокладку кабелей в цоколе между шкафами;
• применяется при линейном соединении шкафов "бок-о-бок".
Комплект поставки:
• рейка, монтажные аксессуары.

Глубина шкафа, мм	Код
400	R5NSBP400
500	R5NSBP500
600	R5NSBP600
800	R5NSBP800
1000	R5NSBP1000
1200	R5NSBP1200

Рейка соединительная компенсационная для цоколя





Назначение:
• организация крепления элементов в цоколе.
Материал:
• оцинкованная сталь.
Отличительные особенности:
• организация точек крепления, когда стандартные панели цоколя R5NFP не могут быть установлены;
• обеспечивает свободную прокладку кабелей в цоколе между шкафами;
• применяется при угловом соединении шкафов "фронт-к-боку".
Комплект поставки:
• рейка, монтажные аксессуары.

Глубина шкафа, мм	Код
400	R5NCSBP400
600	R5NCSBP600
800	R5NCSBP800
1000	R5NCSBP1000
1200	R5NCSBP1200

Рейка промежуточная для цоколя





Назначение:
• организация крепления элементов в цоколе.
Материал:
• оцинкованная сталь.
Отличительные особенности:
• организация точек крепления в центральной части цоколя;
• возможно применение для поддержки реек R5NFFP при установке на неполную ширину цоколя;
• устанавливается параллельно боковой панели цоколя.
Комплект поставки:
• рейка, монтажные аксессуары.

Глубина шкафа, мм	Код
400	R5NSFP400
500	R5NSFP500
600	R5NSFP600
800	R5NSFP800
1000	R5NSFP1000
1200	R5NSFP1200

Заглушки угловые для цоколя





Назначение:
• завершение углового сопряжения цоколей.
Материал:
• сталь, окрашенная в цвет RAL7011.
Отличительные особенности:
• обеспечивает эстетичный внешний вид;
• один комплект предназначен для закрытия зазора с одной стороны цоколя (фронтальной или задней).
Комплект поставки:
• элементы металлической заглушки – 2 шт., монтажные аксессуары.

Высота цоколя, мм	Код
100	R5CNBP100
200	R5CNBP200

Регулируемые ножки



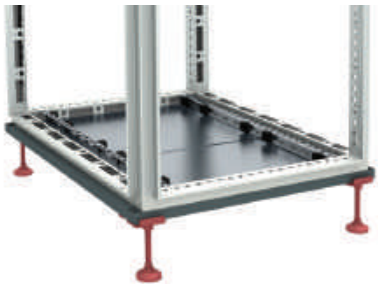

Назначение:
• установка шкафа по уровню.
Материал:
• винты М12, пластиковые опоры.
Отличительные особенности:
• полная высота ножки от 70 до 125 мм;
• максимальная статическая нагрузка на одну ножку – 300 кг.
Комплект поставки:
• ножки – 4 шт., монтажные аксессуары.
Чертежи:
• см. на сайте www.dkc.ru в разделе Поддержка.

Описание	Полная высота ножки, мм	Код
Регулируемые ножки по высоте (до 50 мм)	70	R5A45
Регулируемые ножки по высоте (от 50 до 100 мм)	125	R5A53

Точка заземления внешняя

Новинка

Анонс выхода: IV квартал 2020 года



Назначение:
• заземление напольных шкафов.
Материал:
• сталь с гальваническим покрытием.
Отличительные особенности:
• обеспечивает подключение внешнего кабеля заземления к угловому элементу цоколя R5BP01 или R5BP02 с переходным сопротивлением не более 0,1 Ом;
• резьба M8.
Комплект поставки:
• точка заземления, монтажные аксессуары.

Описание	Код
Внешняя точка заземления для CQE/DAE	R5EP02

Комплект кабелей заземления

Новинка

Анонс выхода: IV квартал 2020 года



Назначение:
• уравнивание потенциалов / заземление элементов шкафа.
Отличительные особенности:
• заземление и уравнивание потенциалов для следующих элементов:
  – каркас шкафа;
  – передняя дверь;
  – задняя панель (или дверь);
  – съемная крышка крыши шкафа;
  – монтажная плата;
  – сдвижные элементы секционного дна шкафа;
  – угловые элементы и панели цоколя;
  – боковые панели шкафа (либо подключение соседнего каркаса);
  – основная шина заземления шкафа или сборки;
• сечение кабелей – 10 мм^2.
Комплект поставки:
• кабели с наконечниками, контактные устройства для сдвижных элементов дна, монтажные аксессуары.

Описание	Код
Комплект кабелей заземления CQE	R5ES01

Фиксаторы цоколя к полу



Назначение:
• фиксация цоколя к полу.
Материал:
• оцинкованная сталь.
Комплект поставки:
• фиксаторы – 4 шт., монтажные аксессуары.
Чертежи:
• см. на сайте www.dkc.ru в разделе Поддержка.

Высота цоколя, мм	Кол-во, шт.	Код
100, 200	4	R5KFP03

Профиль для установки роликов





Назначение:
• облегчение транспортировки.
Материал:
• сталь 2 мм, порошковое покрытие RAL 7011.
Комплект поставки:
• профили – 2 шт., монтажные аксессуары.
Чертежи:
• см. на сайте www.dkc.ru в разделе Поддержка.

Глубина шкафа, мм	Кол-во, шт.	Код
600	2	R5A600
800	2	R5A800
1000	2	R5A1000

Ролики со сдвоенными колесами



Назначение:
• облегчение транспортировки.
Отличительные особенности:
• 2 ролика из комплекта снабжены тормозными механизмами;
• максимальная статическая нагрузка на один ролик составляет 80 кг.
Комплект поставки:
• ролики – 4 шт., монтажные аксессуары.

Описание	Код
Комплект роликов	R5A41

Сейсмокомплект



Назначение:
• усиление конструкции шкафа при установке в сейсмоопасных зонах.
Материал:
• сталь.
Отличительные особенности:
• способность выдерживать колебания до 9 баллов по шкале MSK-64;
• комплект состоит из 2-х элементов: сейсмоцоколь и комплект для усиления рамы шкафа;
• каждый элемент укомплектован всеми необходимыми аксессуарами для монтажа;
• при использовании сейсмокомплекта рекомендуется заменить штатную дверную ручку на ручку R5CE207 или R5CE270 (стр. 73–74);
• монтируется в стандартные шкафы CQE.

Комплект для усиления рамы шкафа



Назначение:
• усиление базовой конструкции шкафа CQE.
Материал:
• углы: сталь 4 мм, порошковое покрытие RAL 7011;
• С-профиль: оцинкованная сталь 2 мм;
• фиксатор для С-профиля: оцинкованная сталь 2 мм.
Отличительные особенности:
• монтируется на базовой конструкции шкафа CQE без дополнительной перфорации элементов шкафа;
• в комплект включены все необходимые для монтажа аксессуары.
Комплект поставки:
• уголки – 8 шт., С-профили – 4–6 шт. (в зависимости от габаритных размеров шкафа), фиксаторы С-профиля – 2–4 шт. (в зависимости от габаритных размеров шкафа), монтажные аксессуары.
Чертежи:
• см. на сайте www.dkc.ru в разделе Поддержка.

Размеры шкафа, мм			Код
высота	ширина	глубина	
1800	600	400	R5SK1864
	600	600	R5SK1866
	800	400	R5SK1884
	800	600	R5SK1886
	600	800	R5SK1868
	800	800	R5SK1888
2000	600	400	R5SK2064
	600	600	R5SK2066
	800	400	R5SK2084
	800	600	R5SK2086
	600	800	R5SK2068
	800	800	R5SK2088

Сейсмоцоколь



Назначение:
• усиление основания шкафа.
Материал:
• сталь 4 мм, порошковое покрытие RAL 7011.
Отличительные особенности:
• высота цоколя – 100 мм;
• цоколь поставляется полностью сварным;
• заказывается одним кодом;
• монтируется на базовой конструкции шкафа CQE без дополнительной перфорации элементов шкафа;
• в комплект включены все необходимые для монтажа аксессуары.
Комплект поставки:
• цоколь, монтажные аксессуары.
Чертежи:
• см. на сайте www.dkc.ru в разделе Поддержка.

Размеры шкафа, мм		Высота цоколя, мм	Код
глубина	ширина		
400	600	100	R5ZE641SY
600		100	R5ZE661SY
800		100	R5ZE681SY
400	800	100	R5ZE841SY
600		100	R5ZE861SY
800		100	R5ZE881SY

Сплошное дно

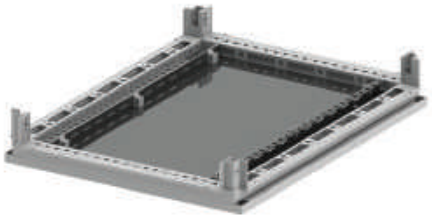

Назначение:
• организация ввода кабеля и обеспечения высокой степени защиты IP.
Материал:
• оцинкованная сталь 2 мм.
Отличительные особенности:
• имеет уплотнитель по периметру платы, обеспечивающий степень защиты до IP65.
Комплект поставки:
• дно, монтажные аксессуары.
Чертежи:
• см. на сайте www.dkc.ru в разделе Поддержка.

Размеры шкафа, мм		Код
глубина	ширина	
400	400	R5FUC44
500		R5FUC45
600		R5FUC46
800		R5FUC48
300	600	R5FUC63
400		R5FUC64
500		R5FUC65
600		R5FUC66
800		R5FUC68
300	800	R5FUC83
400		R5FUC84
500		R5FUC85
600		R5FUC86
800		R5FUC88
300	1000	R5FUC103
400		R5FUC104
500		R5FUC105
600		R5FUC106
800		R5FUC108

Система щеточного ввода

Дно со щеточным вводом по глубине для шкафов CQE шириной 600 мм

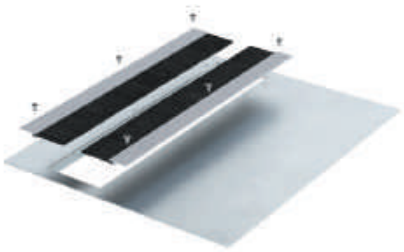

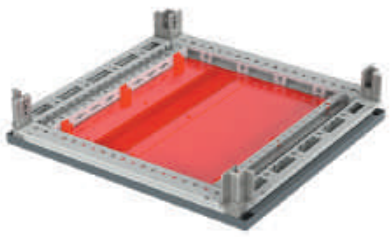

Назначение:
• организация ввода кабелей.
Материал:
• панель – оцинкованная сталь;
• профиль – алюминий;
• щетки – полиамид.
Отличительные особенности:
• заменяет стандартное секционное дно шкафа;
• защищает установленное оборудование от грязи и пыли.
Комплект поставки:
• панель дна, щетки, монтажные аксессуары.

Размеры шкафа, мм		Код
ширина	глубина	
600	400	R5DP64
	500	R5DP65
	600	R5DP66
	800	R5DP68

Панель со щеточным вводом по глубине для шкафов CQE





Назначение:
• организация ввода кабелей.
Материал:
• панель – оцинкованная сталь;
• профиль – алюминий;
• щетки – полиамид.
Отличительные особенности:
• защищает установленное в шкафу оборудование от грязи и пыли;
• вместо панели со щеточным вводом можно установить сплошную панель R5DG;
• панели со щеточным вводом и сплошные панели R5DG можно комбинировать в произвольном порядке;
• код и необходимое количество панелей определяется по таблице подбора.
Комплект поставки:
• панель, щетки, монтажные аксессуары.

Ширина шкафа, мм	Глубина шкафа, мм				Кол-во, шт.
	400	500	600	800	
	код	код	код	код	
800	R5DSH4	R5DSH5	R5DSH6	R5DSH8	3
1000	R5DSH4	R5DSH5	R5DSH6	R5DSH8	4
1200	R5DSH4	R5DSH5	R5DSH6	R5DSH8	5
1400	R5DSH4	R5DSH5	R5DSH6	R5DSH8	6
1600	R5DSH4	R5DSH5	R5DSH6	R5DSH8	7

Панель сплошная по глубине для шкафов CQE



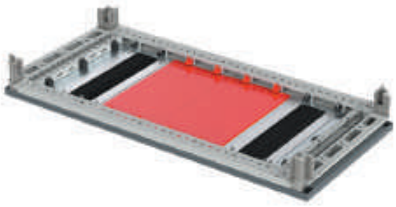

Назначение:
• замена панели со щеточным вводом при организации ввода кабелей.
Материал:
• оцинкованная сталь.
Отличительные особенности:
• сплошные панели и панели со щеточным вводом R5DSH можно комбинировать в произвольном порядке;
• код сплошной панели соответствует коду заменяемой панели со щеточным вводом (выбор производится по таблице соответствия).
Комплект поставки:
• панель, монтажные аксессуары.

Глубина шкафа, мм	Панель со щеточным вводом по глубине	Панель сплошная по глубине
	код	код
400	R5DSH4	R5DG4
500	R5DSH5	R5DG5
600	R5DSH6	R5DG6
800	R5DSH8	R5DG8

Панель со щеточным вводом по ширине для шкафов CQE шириной до 1000 мм



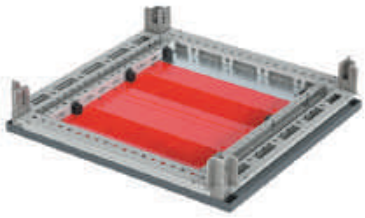

Назначение:
• организация ввода кабелей.
Материал:
• панель – оцинкованная сталь;
• заглушка – оцинкованная сталь;
• профиль – алюминий;
• щетки – полиамид.
Отличительные особенности:
• защищает установленное в шкафу оборудование от грязи и пыли;
• вместо панели со щеточным вводом можно установить сплошную панель R5FG;
• панели со щеточным вводом и сплошные панели R5FG можно комбинировать в произвольном порядке;
• ряд панелей завершается заглушкой R5FZ;
• определение кодов и необходимых количеств для комплектации дна производится по таблице подбора.
Комплект поставки:
• панель, щетки, монтажные аксессуары.

Ширина шкафа, мм	Глубина шкафа, мм							
	400				500			
	Панель со щеточным вводом		Заглушка		Панель со щеточным вводом		Заглушка	
	код	кол-во, шт.	код	кол-во, шт.	код	кол-во, шт.	код	кол-во, шт.
600	R5FSH621	1	R5FZ672	1	R5FSH621	1	R5FZ6172	1
800	R5FSH821	1	R5FZ872	1	R5FSH821	1	R5FZ8172	1
1000	R5FSH1021	1	R5FZ1072	1	R5FSH1021	1	R5FZ10172	1

Ширина шкафа, мм	Глубина шкафа, мм							
	600				800			
	Панель со щеточным вводом		Заглушка		Панель со щеточным вводом		Заглушка	
	код	кол-во, шт.	код	кол-во, шт.	код	кол-во, шт.	код	кол-во, шт.
600	R5FSH621	2	R5FZ672	1	R5FSH621	3	R5FZ672	1
800	R5FSH821	2	R5FZ872	1	R5FSH821	3	R5FZ872	1
1000	R5FSH1021	2	R5FZ1072	1	R5FSH1021	3	R5FZ1072	1

Панель со щеточным вводом по ширине для шкафов CQE шириной от 1200 мм



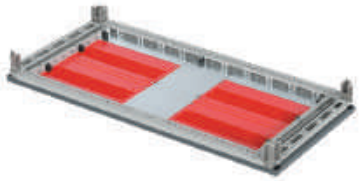

Назначение:
• организация ввода кабелей.
Материал:
• панель – оцинкованная сталь;
• заглушка – оцинкованная сталь;
• профиль – алюминий;
• щетки – полиамид.
Отличительные особенности:
• защищает установленное в шкафу оборудование от грязи и пыли;
• вместо панели со щеточным вводом можно установить сплошную панель R5FG;
• панели со щеточным вводом и сплошные панели R5FG можно комбинировать в произвольном порядке;
• ряд панелей завершается заглушкой R5FZ;
• для сборки дна необходимо применение центрального пакета R5FC (панель со щеточным вводом или сплошная пластина);
• определение кодов и необходимых количеств для комплектации дна производится по таблице подбора.
Комплект поставки:
• панель, щетки, монтажные аксессуары.

Ширина шкафа, мм	Глубина шкафа,мм											
	400						500					
	Панель со щеточным вводом по ширине		Центральный пакет (сплошной)		Заглушка		Панель со щеточным вводом по ширине		Центральный пакет (сплошной)		Заглушка	
	код	кол-во, шт.	код	кол-во, шт.	код	кол-во, шт.	код	кол-во, шт.	код	кол-во, шт.	код	кол-во, шт.
1200	R5FSH621	2	R5FCGD4	1	R5FZ672	2	R5FSH621	2	R5FCGD5	1	R5FZ6172	2
1400	R5FSH0521	2	R5FCGD4	1	R5FZ0572	2	R5FSH0521	2	R5FCGD5	1	R5FZ05172	2
1600	R5FSH821	2	R5FCGD4	1	R5FZ872	2	R5FSH821	2	R5FCGD5	1	R5FZ8172	2

Ширина шкафа, мм	Глубина шкафа,мм											
	600						800					
	Панель со щеточным вводом по ширине		Центральный пакет (сплошной)		Заглушка		Панель со щеточным вводом по ширине		Центральный пакет (сплошной)		Заглушка	
	код	кол-во, шт.	код	кол-во, шт.	код	кол-во, шт.	код	кол-во, шт.	код	кол-во, шт.	код	кол-во, шт.
1200	R5FSH621	4	R5FCGD6	1	R5FZ672	2	R5FSH621	6	R5FCGD8	1	R5FZ672	2
1400	R5FSH0521	4	R5FCGD6	1	R5FZ0572	2	R5FSH0521	6	R5FCGD8	1	R5FZ0572	2
1600	R5FSH821	4	R5FCGD6	1	R5FZ872	2	R5FSH821	6	R5FCGD8	1	R5FZ872	2

Панель сплошная по ширине для шкафов CQE



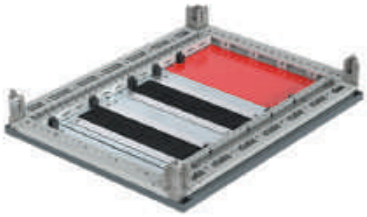

Назначение:
• замена панели со щеточным вводом при организации ввода кабелей.
Материал:
• оцинкованная сталь.
Отличительные особенности:
• сплошные панели и панели со щеточным вводом R5FSH можно комбинировать в произвольном порядке;
• код сплошной панели соответствует коду заменяемой панели со щеточным вводом (выбор производится по таблице соответствия).
Комплект поставки:
• панель, монтажные аксессуары.

Ширина шкафа, мм	Код	
	Панель со щеточным вводом по ширине	Сплошная панель
600	R5FSH621	R5FG621
800	R5FSH821	R5FG821
1000	R5FSH1021	R5FG1021
1200	R5FSH621	R5FG621
1400	R5FSH0521	R5FG0521
1600	R5FSH821	R5FG821

Заглушка по ширине для шкафов CQE



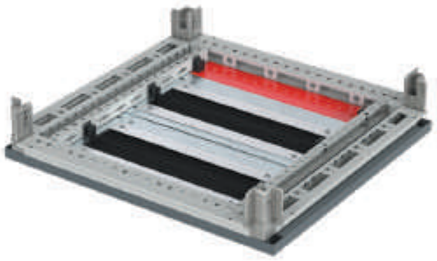

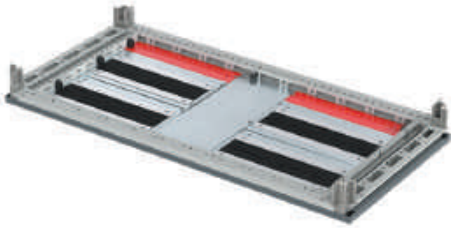

Назначение:
• завершение ряда панелей со щеточными вводами по ширине.
Материал:
• оцинкованная сталь.
Отличительные особенности:
• определение необходимых количеств для комплектации дна производится по таблице подбора панелей со щеточным вводом по ширине.
Комплект поставки:
• панель заглушки, монтажные аксессуары.

Ширина шкафа, мм	Глубина шкафа, мм			
	400	500	600	800
600	R5FZ672	R5FZ6172	R5FZ672	R5FZ672
800	R5FZ872	R5FZ8172	R5FZ872	R5FZ872
1000	R5FZ1072	R5FZ10172	R5FZ1072	R5FZ1072
1200	R5FZ672	R5FZ6172	R5FZ672	R5FZ672
1400	R5FZ0572	R5FZ05172	R5FZ0572	R5FZ0572
1600	R5FZ872	R5FZ8172	R5FZ872	R5FZ872

Пакет центральный для щеточных вводов для шкафов CQE шириной от 1200 мм

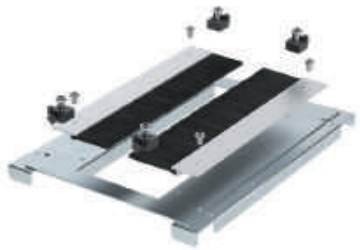



Назначение:
• разделение панелей со щеточным вводом при организации ввода кабелей.
Материал:
• панель – оцинкованная сталь;
• профиль – алюминий;
• щетки – полиамид.
Отличительные особенности:
• варианты исполнения: центральный пакет сплошной, центральный пакет со щеточным вводом;
• центральный пакет сплошной можно заменить на центральный пакет со щеточным вводом по таблице соответствия.
Комплект поставки:
• панель, монтажные аксессуары.

Глубина шкафа, мм	Код	
	Центральный пакет сплошной	Центральный пакет со щеточным вводом
400	R5FCGD4	R5FCSD4
500	R5FCGD5	R5FCSD5
600	R5FCGD6	R5FCSD6
800	R5FCGD8	R5FCSD8

Таблица подбора оборудования для щеточных вводов по ширине и глубине для шкафов CQE шириной 1600 мм

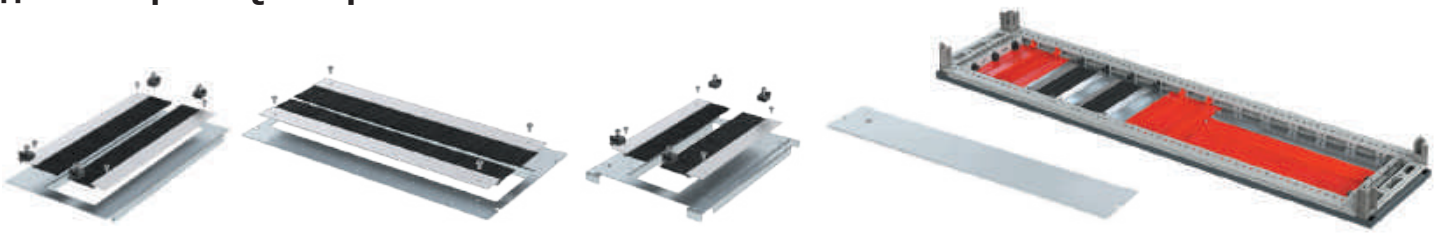

Основные элементы	Глубина шкафа, мм							
	400		500		600		800	
	код	кол-во, шт.	код	кол-во, шт.	код	кол-во, шт.	код	кол-во, шт.
Панель со щеточным вводом по глубине	R5DSH4	3	R5DSH5	3	R5DSH6	3	R5DSH8	3
Панель со щеточным вводом по ширине	R5FSH621	1	R5FSH621	1	R5FSH621	2	R5FSH621	3
Центральный пакет	R5FCSD4	1	R5FCSD5	1	R5FCSD6	1	R5FCSD8	1
Заглушка	R5FZ672	1	R5FZ6172	1	R5FZ672	1	R5FZ672	1

Уплотнитель для кабельного ввода



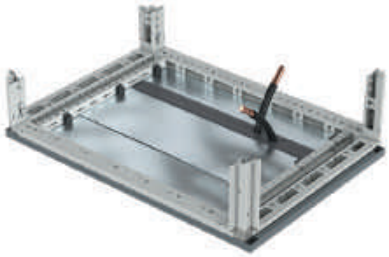

Назначение:
• организация ввода кабеля и обеспечение высокой степени защиты IP.
Материал:
• вспененный полиуретан.
Отличительные особенности:
• сечение 25х25 мм;
• монтируется на стандартный кабельный ввод, которым по умолчанию снабжается каждый комплект "крыша-дно";
• степень защиты – IP54.
Комплект поставки:
• уплотнитель.

Ширина шкафа, мм	Код
400	R5FPC400
600	R5FPC600
800	R5FPC800
1000	R5FPC1000
1200	R5FPC1200
1400	R5FPC1400
1600	R5FPC1600

Панель для кабельного ввода



Назначение:
• организация ввода кабеля и обеспечения высокой степени защиты IP.
Материал:
• металл.
Отличительные особенности:
• сечение 25х25 мм;
• монтируется взамен стандартных кабельных вводов, которыми по умолчанию снабжается каждый комплект "крыша-дно";
• степень защиты – IP65.
Комплект поставки:
• панели – 2 шт., монтажные аксессуары.
Чертежи:
• см. на сайте www.dkc.ru в разделе Поддержка.

Ширина шкафа, мм	Кол-во мест	Код
600	4	R5FMP600
800	6	R5FMP800
1000	8	R5FMP1000
1200	10	R5FMP1200

Кабельный ввод



Назначение:
• организация ввода кабеля и обеспечения высокой степени защиты IP.
Материал:
• полипропилен и термопластичный эластомер.
Отличительные особенности:
• степень защиты – IP65.
Комплект поставки:
• панели – 20 шт.
Чертежи:
• см. на сайте www.dkc.ru в разделе Поддержка.

Кол-во вводов	Максимальный диаметр отверстия, мм	Код
1	47	R5MP01
4	21	R5MP04
9	13	R5MP09

Примеры схем сборки кабельных вводов



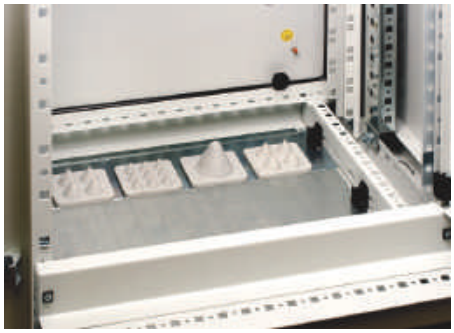

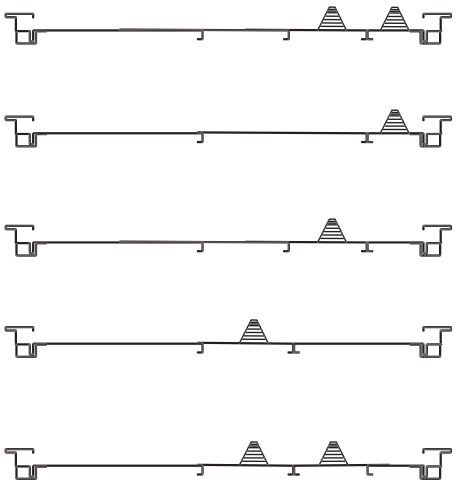

Кабельный зажим для С-профиля



Назначение:
• фиксация вводимого в шкаф кабеля.
Материал:
• оцинкованная сталь 2 мм, пластик.
Отличительные особенности:
• фиксируется к С-профилю;
• каждый фиксатор снабжается диэлектрический пластиной для защиты кабеля;
• фиксация кабеля осуществляется зажимом к С-профилю (к рейке С-типа).
Комплект поставки:
• фиксаторы – 15–50 шт. (в зависимости от выбранного сечения) с диэлектрической пластиной.

Внешний диаметр кабеля, мм	Код
6–14	R5CABF14
12–18	R5CABF18
18–22	R5CABF22
22–30	R5CABF30
30–38	R5CABF38
38–42	R5CABF42
42–50	R5CABF50
50–64	R5CABF64
64–70	R5CABF70

DIN-рейка C1



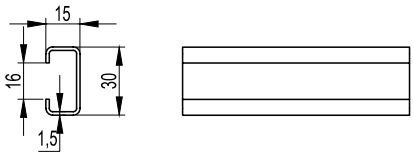

Назначение:
• монтаж оборудования.
Материал:
• оцинкованная сталь.
Отличительные особенности:
• рейки С-типа, непрерывная линия по центру основания, отличаются высокой прочностью и стойкостью к коррозии (до 40 минут в солевом растворе).
Технические условия:
• соответствуют DIN 50021SS.

Тип	Упаковка, м	Код
C1	20	02160

DIN-рейка C1F



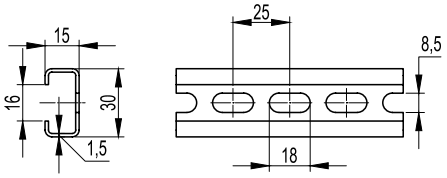

Назначение:
• монтаж оборудования.
Материал:
• оцинкованная сталь.
Отличительные особенности:
• рейки С-типа, наличие перфорации, отличаются высокой прочностью и стойкостью к коррозии (до 40 минут в солевом растворе).
Технические условия:
• соответствуют DIN 50021SS.

Тип	Упаковка, м	Код
C1F	20	02165

Рама для углового соединения шкафов



Назначение:
• организация углового соединения шкафов CQE.
Материал:
• окрашенная сталь 2 мм, RAL 7035.
Отличительные особенности:
• для установки рамы требуется пустой шкаф CQE, который будет угловым;
• рама устанавливается на фасад одного шкафа, обеспечивая присоединение к боковой стороне другого шкафа;
• степень пыле- и влагозащиты при установке уплотнителя – IP54 (уплотнитель в комплекте).
Комплект поставки:
• угловая рама, монтажные аксессуары.

Высота, мм	Ширина/глубина, мм	Код
1800	400	R5ACF1840
	600	R5ACF1860
	800	R5ACF1880
2000	400	R5ACF2040
	600	R5ACF2060
	800	R5ACF2080
2200	400	R5ACF2240
	600	R5ACF2260
	800	R5ACF2280

Кабельный отсек с фронтальной дверью



Назначение:
• ввод токоведущих элементов в шкаф.
Материал:
• стойки: сталь 1,5 мм, порошковое покрытие RAL 7035;
• крыша и основание: сталь 1,5 мм, порошковое покрытие RAL 7011;
• дверь: сталь 2 мм, порошковое покрытие RAL 7035;
• задняя панель: сталь 1,5 мм, порошковое покрытие RAL 7035.
Отличительные особенности:
• отсеки выполняются в 2-х вариантах: без двери и задней панели, только рама; с дверью и задней панелью;
• независимо от компоновки, отсек не снабжается боковой панелью и цоколем. Они заказываются отдельно и являются стандартными;
• для объединения отсека с основным шкафом применяются стандартные комплекты R5KE65 и усиленные R5KSRE65 и R5KRE65 (стр. 106–107).
Комплект поставки:
• кабельный отсек, монтажные аксессуары для сборки.

Размеры отсека, мм			Код отсека без двери и задней панели	Код отсека с дверью и задней панелью
глубина	высота	ширина		
400	1800	300	R5CQE1834S	R5CQE1834
500		300	R5CQE1835S	R5CQE1835
600		300	R5CQE1836S	R5CQE1836
800		300	R5CQE1838S	R5CQE1838
400		400	R5CQE1844S	R5CQE1844
500		400	R5CQE1845S	R5CQE1845
600		400	R5CQE1846S	R5CQE1846
800	2000	400	R5CQE1848S	R5CQE1848
400		300	R5CQE2034S	R5CQE2034
500		300	R5CQE2035S	R5CQE2035
600		300	R5CQE2036S	R5CQE2036
800		300	R5CQE2038S	R5CQE2038
400		400	R5CQE2044S	R5CQE2044
500		400	R5CQE2045S	R5CQE2045
600		400	R5CQE2046S	R5CQE2046
800		400	R5CQE2048S	R5CQE2048
400	2200	300	R5CQE2234S	R5CQE2234
500		300	R5CQE2235S	R5CQE2235
600		300	R5CQE2236S	R5CQE2236
800		300	R5CQE2238S	R5CQE2238
400		400	R5CQE2244S	R5CQE2244
500		400	R5CQE2245S	R5CQE2245
600		400	R5CQE2246S	R5CQE2246
800		400	R5CQE2248S	R5CQE2248

Дверная полка



Назначение:
• организация рабочего места.
Материал:
• сталь 1,5 мм, порошковое покрытие RAL 3075.
Комплект поставки:
• полка, монтажные аксессуары.
Чертежи:
• см. на сайте www.dkc.ru в разделе Поддержка.

Ширина двери, мм	Код
600	R5RL600
800	R5RL800
1000	R5RL1000

Парта



Назначение:
• организация рабочего места.
Материал:
• полка: сталь 1,5 мм, порошковое покрытие RAL 7035;
• панели: сталь 2 мм, порошковое покрытие RAL 7035.
Отличительные особенности:
• монтируется на каркас шкафа или глухую панель.
Комплект поставки:
• парта, монтажные аксессуары.
Чертежи:
• см. на сайте www.dkc.ru в разделе Поддержка.

Ширина шкафа, мм	Размеры парты, мм			Код
	высота	ширина	глубина	
600	170	500	400	R5LE600
800	170	700	400	R5LE800

Карман для документов

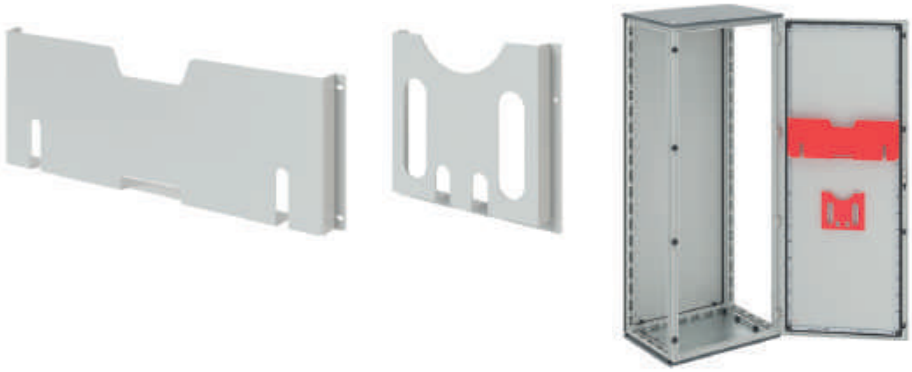

Назначение:
• хранение рабочей документации.
Материал:
• сталь 1,5 мм, порошковое покрытие RAL 7035.
Отличительные особенности:
• выполняются из 2-х материалов: сталь или пластик.
Комплект поставки:
• карман, монтажные аксессуары.
Чертежи:
• см. на диске.

Ширина шкафа, мм	Материал	Полезные размеры кармана, мм			Код
		высота	ширина	глубина	
400, 800*	сталь	240	245	60	R5NTE40
1000*	сталь	240	345	60	R5NTE50
600, 1200*	сталь	240	445	60	R5NTE60
1400*	сталь	240	545	60	R5NTE70
800, 1600*	сталь	240	645	60	R5NTE80
1000	сталь	240	845	60	R5NTE100
Любая	пластик	222	230	30	R5A32

*при установке на двустворчатую дверь.

Фиксированная и выдвижная полки





Назначение:
• установка оборудования.
Материал:
• сталь 1,5 мм, порошковое покрытие RAL 7035.
Отличительные особенности:
• максимальная статическая нагрузка: выдвижная полка – 30 кг; стационарная полка – 60 кг.
Комплект поставки:
• полка, монтажные аксессуары.
Чертежи:
• см. на сайте www.dkc.ru в разделе Поддержка.

Размеры шкафа, мм		Фиксированная полка	Выдвижная полка
глубина	ширина		
400	600	R5RF640	R5RE640
500		R5RF650	R5RE650
600		R5RF660	R5RE660
400	800	R5RF840	R5RE840
500		R5RF850	R5RE850
600		R5RF860	R5RE860
400	1000	R5RF1040	–
500		R5RF1050	–
600		R5RF1060	–

Полка усиленная фиксированная для аккумуляторных батарей

Новинка





Назначение:
• установка оборудования с повышенным весом и АКБ.
Материал:
• полка – оцинкованная сталь 2 мм;
• кронштейны – оцинкованная сталь 3 мм.
Отличительные особенности:
• максимальная статическая нагрузка на одну полку – 250 кг.
Комплект поставки:
• полка, кронштейны – 4 шт., монтажные аксессуары.

Ширина, мм	Глубина, мм	Код
600	600	R5RFE66
800	600	R5RFE86
1000	600	R5RFE106
800	800	R5RFE88
1000	800	R5RFE108
600	1000	R5RFE610
800	1000	R5RFE810

Полка усиленная выдвижная для аккумуляторных батарей

Новинка





Назначение:
• установка оборудования с повышенным весом и АКБ.
Материал:
• направляющие – оцинкованная сталь 2 мм;
• подвижные сегменты полки – оцинкованная сталь 1,5 мм.
Отличительные особенности:
• полка выдвигается по направляющим для облегчения установки оборудования и АКБ;
• максимальная статическая нагрузка на один сегмент полки – 50 кг.
Комплект поставки:
• направляющие – 2 шт., комплект подвижных сегментов полки, монтажные аксессуары.

Кол-во сегментов полки	Ширина, мм	Глубина, мм	Код
3	600	1000	R5RE3E610
5	600	1000	R5RE5E610

Широкая боковая рейка

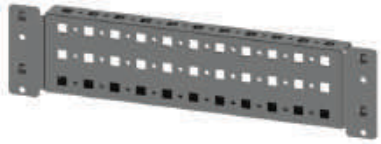



Назначение:
• сборка универсальных конструкций.
Материал:
• оцинкованная сталь 1,5 мм.
Отличительные особенности:
• имеет три монтажные плоскости;
• перфорация с шагом 25 мм;
• монтируется по глубине шкафа.
Комплект поставки:
• рейки – 4 шт., монтажные аксессуары.
Чертежи:
• см. на сайте www.dkc.ru в разделе Поддержка.

Глубина шкафа, мм	Максимальная статическая нагрузка, кг*	Код
400	210	R5PDL400
500	210	R5PDL500
600	200	R5PDL600
800	170	R5PDL800
1000	140	R5PDL1000
1200	120	R5PDL1200

* Нагрузка распределена равномерно на две параллельно смонтированные рейки

Широкая поперечная рейка

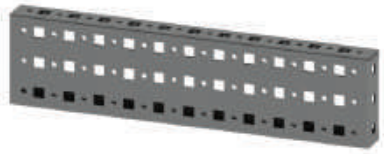



Назначение:
• сборка универсальных конструкций.
Материал:
• оцинкованная сталь 1,5 мм.
Отличительные особенности:
• имеет три монтажные плоскости;
• перфорация с шагом 25 мм;
• монтируется по ширине шкафа.
Комплект поставки:
• рейки – 4 шт., монтажные аксессуары.
Чертежи:
• см. на сайте www.dkc.ru в разделе Поддержка.

Ширина шкафа, мм	Максимальная статическая нагрузка, кг*	Код
400	210	R5PDF400
600	200	R5PDF600
800	170	R5PDF800
1000	140	R5PDF1000
1200	120	R5PDF1200
1400	110	R5PDF1400
1600	100	R5PDF1600

Боковая рейка





Назначение:
• сборка универсальных конструкций.
Материал:
• оцинкованная сталь 1,5 мм.
Отличительные особенности:
• имеет одну монтажную плоскость;
• перфорация с шагом 25 мм;
• монтируется по глубине шкафа.
Комплект поставки:
• рейки – 4 шт., монтажные аксессуары.
Чертежи:
• см. на сайте www.dkc.ru в разделе Поддержка.

Глубина шкафа, мм	Максимальная статическая нагрузка, кг*	Код
400	110	R5TLE400
500	90	R5TLE500
600	80	R5TLE600
800	60	R5TLE800
1000	50	R5TLE1000
1200	40	R5TLE1200

* Нагрузка распределена равномерно на две параллельно смонтированные рейки

Боковая рейка, специальная





Назначение:
• сборка универсальных конструкций.
Материал:
• оцинкованная сталь 1,5 мм.
Отличительные особенности:
• имеет одну монтажную плоскость;
• перфорация с шагом 25 мм;
• монтируется по глубине шкафа,
при установке внутренней двери или рамы для установки 19" оборудования;
• применяется только в шкафах серии CQE.
Комплект поставки:
• рейки – 4 шт., монтажные аксессуары.
Чертежи:
• см. на сайте www.dkc.ru в разделе Поддержка.

Глубина шкафа, мм	Максимальная статическая нагрузка, кг*	Код
400	110	R5PLE400
500	90	R5PLE500
600	80	R5PLE600
800	60	R5PLE800
1000	50	R5PLE1000

Поперечная рейка





Назначение:
• сборка универсальных конструкций.
Материал:
• оцинкованная сталь 1,5 мм.
Отличительные особенности:
• имеет три монтажные плоскости;
• перфорация с шагом 25 мм;
• монтируется по ширине шкафа.
Комплект поставки:
• рейки – 4 шт., монтажные аксессуары.
Чертежи:
• см. на сайте www.dkc.ru в разделе Поддержка.

Ширина шкафа, мм	Максимальна статическая нагрузка, кг*	Код
400	100	R5TFE400
600	70	R5TFE600
800	65	R5TFE800
1000	55	R5TFE1000
1200	50	R5TFE1200
1400	40	R5TFE1400
1600	35	R5TFE1600

Усиленная рейка



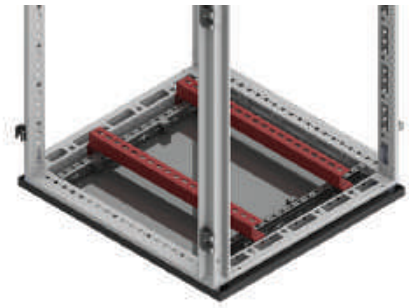

Назначение:
• монтаж тяжелого оборудования.
Материал:
• оцинкованная сталь 3 мм.
Комплект поставки:
• рейки – 2 шт., монтажные аксессуары.
Чертежи:
• см. на сайте www.dkc.ru в разделе Поддержка.

Ширина шкафа, мм	Максимальна статическая нагрузка, кг**	Код
600	180	R5TTE600
800	150	R5TTE800
1000	100	R5TTE1000
1200	150*	R5TTE1200
1400	150*	R5TTE1400
1600	150*	R5TTE1600

* Нагрузка распределена равномерно на две параллельно смонтированные рейки
** Значения получены с применением реек R5PDL (в зависимости от ширины шкафа) для усиления конструкции, монтаж производился под усиленные рейки по глубине

Комплект объединения шкафов "спина к спине"



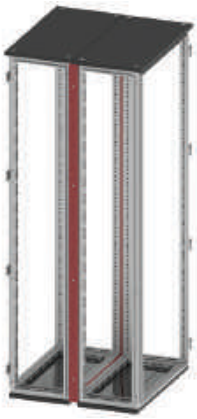

Назначение:
• объединение шкафов.
Материал:
• сталь 1,5 мм, порошковое покрытие RAL 7035.
Отличительные особенности:
• степень защиты – IP55.
Комплект поставки:
• рама, уплотнитель, монтажные аксессуары.
Чертеж:
• см. на сайте www.dkc.ru в разделе Поддержка.

Размеры шкафа, мм		Код
высота	ширина	
1800	300	R5KFRE1830
	400	R5KFRE1840
	600	R5KFRE1860
	800	R5KFRE1880
	1000	R5KFRE18100
	1200	R5KFRE18120
2000	300	R5KFRE2030
	400	R5KFRE2040
	600	R5KFRE2060
	800	R5KFRE2080
	1000	R5KFRE20100
	1200	R5KFRE20120
2200	300	R5KFRE2230
	400	R5KFRE2240
	600	R5KFRE2260
	800	R5KFRE2280
	1000	R5KFRE22100
	1200	R5KFRE22120

Комплект для объединения шкафов





Назначение:
• объединение шкафов общим весом не более 600 кг.
Материал:
• металл.
Отличительные особенности:
• степень защиты – IP55;
• при превышении значения в 600 кг следует дополнительно применить усиленные соединители.
Комплект поставки:
• соединители – 8 шт., уплотнитель, монтажные аксессуары.
Чертеж:
• см. на сайте www.dkc.ru в разделе Поддержка.

Описание	Код
Комплект для объединения шкафов	R5KE65

Усиленный соединитель





Назначение:
• объединение шкафов.
Материал:
• оцинкованная сталь 3 мм.
Отличительные особенности:
• степень защиты – IP55;
• применяются совместно с комплектом для объединения шкафов R5KE65 при общей массе шкафов более 600 кг.
Комплект поставки:
• соединители – 4 шт., монтажные аксессуары.
Чертеж:
• см. на сайте www.dkc.ru в разделе Поддержка.

Тип соединителя	Код
Угловой	R5KSRE65
Прямой	R5KRE65

Рым-болт



Назначение:
• транспортировка шкафов.
Материал:
• металл.
Отличительные особенности:
• максимальная вертикальная нагрузка на один болт – 250 кг.
Комплект поставки:
• рым-болт, монтажные аксессуары.

Тип шкафов	Код
DAE, 2 рым-болта	R5A36
CQE, 4 рым-болта	R5A33

Угол для крепления шкафов DAE к стене



Назначение:
• монтаж шкафов серии DAE к стене.
Материал:
• сталь 3 мм, порошковое покрытие RAL 7011.
Комплект поставки:
• угловые элементы – 2 шт., монтажные аксессуары.
Чертеж:
• см. на сайте www.dkc.ru в разделе Поддержка.

Глубина шкафа, мм	Код
300	R5SFP30
400	R5SFP40

Подъемная балка для транспортировки линейной сборки



Назначение:
• транспортировка шкафов.
Материал:
• сталь 4 мм, порошковое покрытие RAL 7011.
Отличительные особенности:
• при заказе необходимо указать длину балки;
• для комплектации 1-й секции необходимо 2 балки.
Комплект поставки:
• балка – 1 шт., монтажные аксессуары.

Описание	Код (для 1 шт.)
Подъемная балка для линейной сборки	R5TSE

Соединительный угол для транспортировки линейной сборки

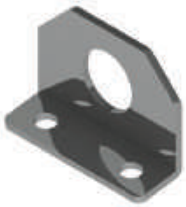

Назначение:
• транспортировка шкафов.
Материал:
• оцинкованная сталь 5 мм.
Комплект поставки:
• угловые элементы – 2 шт., монтажные аксессуары.
Чертеж:
• см. на сайте www.dkc.ru в разделе Поддержка.

Описание	Код
Комплект соединительных углов для транспортировки линейной сборки	R5TSE02

Держатели перфорированного короба

Держатель для монтажа на дверь

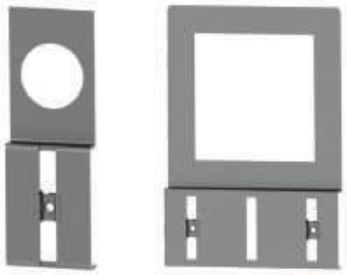



Назначение:
• монтаж перфорированного короба на внутренней плоскости двери.
Материал:
• оцинкованная сталь 1 мм.
Комплект поставки:
• держатель.
Чертеж:
• см. на сайте www.dkc.ru в разделе Поддержка.

Крепежное отверстие, мм	Упаковка, шт.	Код
72x72	10	R5DPC72
96x96	10	R5DPC96
ø 22	50	R5DPC22
ø 30	30	R5DPC30

Держатель для монтажа на раме R5TE





Назначение:
• монтаж перфорированного короба на раме для установки внутренних дверей.
Материал:
• оцинкованная сталь 2 мм.
Отличительные особенности:
• максимальная ширина короба 60 мм.
Комплект поставки:
• держатели – 4 шт.,
Чертеж:
• см. на сайте www.dkc.ru в разделе Поддержка.

Описание	Код
Фиксатор перфорированного короба к раме R5TE	R5DSF01

Фиксатор перфокороба к DIN-рейке





Назначение:
• монтаж перфорированного короба на DIN-рейку или элемент R5DSF01.
Материал:
• оцинкованная сталь 2 мм.
Отличительные особенности:
• для монтажа на DIN-рейку необходимо использовать клипсы P KLIP (стр. 227);
• максимальная ширина короба 60 мм.
Комплект поставки:
• держатели – 10 шт.
Чертеж:
• см. на сайте www.dkc.ru в разделе Поддержка.

Описание	Код
Фиксатор перфорированного короба к DIN-рейке	R5DSF02

Крепежные углы



R5A05



R5A06

Назначение:
• монтаж оборудования.
Материал:
• оцинкованная сталь 4 мм.
Комплект поставки:
• угловые элементы – 10 шт.
Чертеж:
• см. на сайте www.dkc.ru в разделе Поддержка.

Тип	Код
Вырез-вырез	R5A05
Вырез-резьба M8	R5A06

Регулируемый кронштейн



R5SPR01 R5SPR02

Назначение:
• монтаж оборудования.
Материал:
• оцинкованная сталь 2 мм.
Комплект поставки:
• кронштейны – 4 шт., монтажные аксессуары.
Чертеж:
• см. на сайте www.dkc.ru в разделе Поддержка.

Диапазон	Код
75–125 мм	R5SRP01
150–200 мм	R5SRP02

Комплект для изменения перфорации



Назначение:
• изменение шага перфорации на внутренней плоскости стоек R5KMN (стр. 61).
Материал:
• литой под давлением цинковый сплав.
Отличительные особенности:
• монтируется в проеме между перфорацией шагом 100 мм.
Комплект поставки:
• элементы – 8 шт., монтажные аксессуары.

Описание	Код
Комплект для изменения перфорации на вертикальных стойках R5KMN	R5TH01

Гайка закладная



Назначение:
• монтаж оборудования.
Материал:
• оцинкованная сталь.
Комплект поставки:
• 50 шт.

Резьба	Упаковка, шт.	Вес упаковки, кг	Код
M6	50	0,3	CM230600
M8	50	0,6	CM230800

Специальная гайка



R5A51



R5A52

Назначение:
• монтаж оборудования.
Материал:
• литой под давлением цинковый сплав.
Отличительные особенности:
• конструкция гайки имеет отламывающийся язычок.
Комплект поставки:
• 50 шт.

Резьба	Код
M6	R5A51
M8	R5A52

Самонарезающий винт



Назначение:
• монтаж оборудования.
Материал:
• оцинкованная сталь.
Отличительные особенности:
• M4.8x12.
Комплект поставки:
• 50 шт.

Описание	Код
Самонарезные винты M4.8x12	R5A07

П-образный профиль



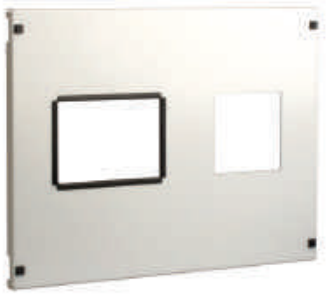

Назначение:
• защита кромок вырезов на внешних элементах шкафов.
Материал:
• ПВХ.
Отличительные особенности:
• монтируется на сталь толщиной 1–1,5 мм.
Комплект поставки:
• 10 метров.

Описание	Код
П-образный профиль для защиты кромок	R5PP01

Баллон с краской



Назначение:
• устранение повреждений порошкового покрытия, возникающих при механических работах с элементами шкафа.
Комплект поставки:
• 1 баллон.

Цвет	Объем, мл	Код
RAL 7032	400	R5A21
RAL 7035	400	R5A24
RAL 7011	400	R5A54

Аксессуары для секционирования

Система внешних дверей

Накладная панель





Назначение:
• ограничение доступа.
Материал:
• сталь 1,5 мм, порошковое покрытие RAL 7035.
Отличительные особенности:
• высота панели – 100 мм;
• применение данного элемента является обязательным при использовании внешних дверей;
• установка панелей уменьшает полезную высоту монтажной площади на 200 мм.
Комплект поставки:
• панели – 2 шт., монтажные аксессуары.
Чертежи:
• см. на сайте www.dkc.ru в разделе Поддержка.

Ширина шкафа, мм	Код
400	R5CPFE4100
600	R5CPFE6100
800	R5CPFE8100
1000	R5CPFE10100

Перфорированная накладная панель





Назначение:
• ограничение доступа.
Материал:
• сталь 1,5 мм, порошковое покрытие RAL 7035.
Отличительные особенности:
• применение взамен сплошных накладных панелей, в случае, когда необходимо организовать дополнительный теплоотвод;
• установка панелей уменьшает полезную высоту монтажной площади от 200 до 600 мм в зависимости от выбранной высоты панелей;
• степень защиты – IP31.
Комплект поставки:
• панели – 2 шт., монтажные аксессуары.

Ширина шкафа, мм	Высота верхней панели, мм	Высота нижней панели, мм	Код
400	100	100	R5CPFA411
	100	300	R5CPFA413
	300	100	R5CPFA431
	300	300	R5CPFA433
600	100	100	R5CPFA611
	100	300	R5CPFA613
	300	100	R5CPFA631
	300	300	R5CPFA633
800	100	100	R5CPFA811
	100	300	R5CPFA813
	300	100	R5CPFA831
	300	300	R5CPFA833
1000	100	100	R5CPFA1011
	100	300	R5CPFA1013
	300	100	R5CPFA1031
	300	300	R5CPFA1033

Сплошная внешняя дверь





Назначение:
• ограничение доступа.
Материал:
• сталь 2 мм, порошковое покрытие RAL 7035.
Комплект поставки:
• дверь, замок, монтажные аксессуары.
Чертежи:
• см. на сайте www.dkc.ru в разделе Поддержка.

Высота двери, мм	Ширина шкафа, мм			
	400	600	800	1000
200	R5CPME4200	R5CPME6200	R5CPME8200	R5CPME10200
300	R5CPME4300	R5CPME6300	R5CPME8300	R5CPME10300
400	R5CPME4400	R5CPME6400	R5CPME8400	R5CPME10400
500	R5CPME4500	R5CPME6500	R5CPME8500	R5CPME10500
600	R5CPME4600	R5CPME6600	R5CPME8600	R5CPME10600
800	R5CPME4800	R5CPME6800	R5CPME8800	R5CPME10800
900	R5CPME4900	R5CPME6900	R5CPME8900	R5CPME10900
1000	R5CPME41000	R5CPME61000	R5CPME81000	R5CPME101000
1200	R5CPME41200	R5CPME61200	R5CPME81200	R5CPME101200
1400	R5CPME41400	R5CPME61400	R5CPME81400	R5CPME101400
1600	R5CPME41600	R5CPME61600	R5CPME81600	R5CPME101600
1800	R5CPME41800	R5CPME61800	R5CPME81800	R5CPME101800

Внешняя дверь с прозрачным окном





Назначение:
• ограничение доступа.
Материал:
• сталь 2 мм, порошковое покрытие RAL 7035.
Отличительные особенности:
• выполняется с прозрачным окном.
Комплект поставки:
• дверь, замок, монтажные аксессуары.
Чертежи:
• см. на сайте www.dkc.ru в разделе Поддержка.

Высота двери, мм	Ширина шкафа, мм	
	600	800
400	R5CPMTE6400	R5CPMTE8400
600	R5CPMTE6600	R5CPMTE8600
800	R5CPMTE6800	R5CPMTE8800

Притвор для внешней двери





Назначение:
• повышение степени защиты IP.
Материал:
• сталь 1,5 мм, порошковое покрытие RAL 7035.
Комплект поставки:
• притвор, монтажные аксессуары.
Чертежи:
• см. на сайте www.dkc.ru в разделе Поддержка.

Ширина шкафа, мм	Код
400	R5TOE40
600	R5TOE60
800	R5TOE80
1000	R5TOE100

Секционная монтажная плата





Назначение:
• организация секционирования.
Материал:
• оцинкованная сталь 2 мм.
Комплект поставки:
• плата, монтажные аксессуары.
Чертежи:
• см. на сайте www.dkc.ru в разделе Поддержка.

Высота секции, мм	Ширина шкафа, мм			
	400	600	800	1000
150	R5PCE4150	R5PCE6150	R5PCE8150	R5PCE10150
200	R5PCE4200	R5PCE6200	R5PCE8200	R5PCE10200
300	R5PCE4300	R5PCE6300	R5PCE8300	R5PCE10300
400	R5PCE4400	R5PCE6400	R5PCE8400	R5PCE10400
500	R5PCE4500	R5PCE6500	R5PCE8500	R5PCE10500
600	R5PCE4600	R5PCE6600	R5PCE8600	R5PCE10600
800	R5PCE4800	R5PCE6800	R5PCE8800	R5PCE10800
900	R5PCE4900	R5PCE6900	R5PCE8900	R5PCE10900
1000	R5PCE41000	R5PCE61000	R5PCE81000	R5PCE101000

Вертикальный разделитель на полную глубину





Назначение:
• ограничение доступа.
Материал:
• оцинкованная сталь 1,5 мм.
Отличительные особенности:
• степень защиты – IP30.
Комплект поставки:
• разделитель, монтажные аксессуары.
Чертежи:
• см. на сайте www.dkc.ru в разделе Поддержка.

Размеры шкафа, мм		Код
глубина	высота	
400	1400	R5DVE1440
500		R5DVE1450
400	1600	R5DVE1640
500		R5DVE1650
600		R5DVE1660
400	1800	R5DVE1840
500		R5DVE1850
600		R5DVE1860
800		R5DVE1880
400	2000	R5DVE2040
500		R5DVE2050
600		R5DVE2060
800		R5DVE2080
500	2200	R5DVE2250
600		R5DVE2260
800		R5DVE2280

Аксессуары для шинных трасс

Система наборных шинодержателей для установки токоведущих шин на ребро



Назначение:
• создание шинных трасс.
Отличительные особенности:
• номинальный рабочий ток до 3200 А; максимальный ударный ток короткого замыкания до 200 кА; допустимый сквозной ток короткого замыкания 85 кА/1с (действие);
• первый и последний шинодержатели должны быть установлены на расстоянии не более 1/4 минимального расстояния между шинодержателями (пример: если расчетное расстояние между шинодержателями – 840 мм, то расстояние от края шины до первого и последнего шинодержателя не должно превышать 210 мм);
• производить монтаж полюсов следует последовательно, т. к. при минимальном межфазном расстоянии может быть затруднен доступ к шпилькам крепления внутренних полюсов;
• при минимальных межфазных расстояниях необходимо изолировать шпильки, используя трубку R5BSEV02;
• при конфигурациях шин 2x80x10 или 3x50x10 на фазу (и более), необходимо применять сдвоенный алюминиевый профиль.
Комплект поставки:
• профиль, шинодержатели, монтажные аксессуары.
Техническая информация:
• см. раздел техническая информация группы RAM (стр. 175).

Профиль для шинодержателей



Назначение:
• создание шинных трасс.
Материал:
• немагнитный алюминиевый сплав.
Отличительные особенности:
• имеет перфорацию с шагом 12,5 мм.
Комплект поставки:
• профиль 2 метра.
Чертежи:
• см. на сайте www.dkc.ru в разделе Поддержка.

Описание	Код
Алюминиевый профиль для шинодержателей	R5BSEV01

Наборный шинодержатель



Назначение:
• создание шинных трасс, фиксация плоских медных или алюминиевых шин.
Материал:
• полиамид, усиленный стекловолокном.
Отличительные особенности:
• установка шины производится на ребро;
• согласно UL94V0, используемый пластик является самозатухающим.
Комплект поставки:
• набор держателей, шпильки, монтажные аксессуары.
Чертежи:
• см. на сайте www.dkc.ru в разделе Поддержка.

Кол-во полюсов	Кол-во изоляторов	Кол-во шпилек	Кол-во шин на фазу	Толщина шины, мм	Высота шины, мм	Минимальное межфазное расстояние, мм	Код
3	6	4	1-2	5	30–120	50	R5BSEV2/5T
4	8	5	1-2	5	30–120	50	R5BSEV2/5TN
3	6	4	1-4	5	30–120	75	R5BSEV4/5T
4	8	5	1-4	5	30–120	75	R5BSEV4/5TN
3	6	4	1	10	30–120	50	R5BSEV1/10T
4	8	5	1	10	30–120	50	R5BSEV1/10TN
3	6	4	1-2	10	30–120	75	R5BSEV2/10T
4	8	5	1-2	10	30–120	75	R5BSEV2/10TN
3	6	4	1-3	10	30–120	100	R5BSEV3/10T
4	8	5	1-3	10	30–120	100	R5BSEV3/10TN

Изолятор для шпилек



Назначение:
• изоляция шпилек при минимальном межфазном расстоянии.
Материал:
• пластик.
Комплект поставки:
• 100 шт.

Описание	Код
Диэлектрический изолятор для шпилек	R5BSEV02

Крепеж для профиля



Назначение:
• монтаж профиля к каркасу шкафа.
Материал:
• сталь.
Комплект поставки:
• 10 шт.
Чертежи:
• см. на сайте www.dkc.ru в разделе Поддержка.

Описание	Код
Для горизонтальной системы шин	R5BSEV03
Для вертикальной системы шин	R5BSEV04

Система наборных шинодержателей для установки токоведущих шин плашмя



Назначение:
• создание шинных трасс.
Отличительные особенности:
• номинальный рабочий ток до 1600 А;
• максимальный ударный ток короткого замыкания до 110 кА;
• допустимый сквозной ток короткого замыкания – 50 кА/1 с (действие);
• первый и последний шинодержатели должны быть установлены на расстоянии не более 1/4 минимального расстояния между шинодержателями (пример: если расчетное расстояние между шинодержателями 840 мм, то расстояние от края шины до первого и последнего шинодержателя не должно превышать 210 мм).
Комплект поставки:
• профиль, шинодержатели, монтажные аксессуары.
Техническая информация:
• см. раздел техническая информация группы RAM (стр. 175).

Профиль опорный для шинодержателей



Назначение:
• создание шинных трасс.
Материал:
• усиленный ПВХ.
Отличительные особенности:
• согласно UL94V0, используемый пластик является самозатухающим. Максимальная температура +85 °С.
Комплект поставки:
• профиль 2 метра, монтажные аксессуары.
Чертежи:
• см. на сайте www.dkc.ru в разделе Поддержка.

Описание	Код
Опорный профиль для шинодержателей	R5BSFV

Наборный шинодержатель



Назначение:
• создание шинных трасс, фиксация плоских медных или алюминиевых шин.
Материал:
• полиамид, усиленный стекловолокном.
Отличительные особенности:
• установка шины производится плоской стороной;
• согласно UL94V0, используемый пластик является самозатухающим.
Комплект поставки:
• Т-образные болты М6, гайки М6, изолирующие колпачки, винты М6х25 для фиксации опорного профиля к каркасу шкафа.
Чертежи:
• см. на сайте www.dkc.ru в разделе Поддержка.

Кол-во полюсов	Расстояние между полюсами	Кол-во шинодержателей в комплекте, шт.		Толщина шины, мм	Ширина шины, мм	Код
		L типа	T типа			
3	20 мм	2	2	5–10	30–100	R5BSFVLT3
4		2	3			R5BSFVLT4
3	≥ 40 мм	6	–			R5BSFVL3
4		8	–			R5BSFVL4

Ступенчатые шинодержатели





Назначение:
• создание распределительных блоков.
Материал:
• полиамид, усиленный стекловолокном.
Отличительные особенности:
• установка шины производится плоской стороной;
• согласно UL94V0, используемый пластик является самозатухающим;
• рабочая температура – от –40 до +130 °С. При температуре до +110 °С допустимо длительное воздействие.
Комплект поставки:
• шинодержатель, монтажные аксессуары.
Техническая информация:
• см. раздел техническая информация группы RAM (стр. 175).
Чертежи:
• см. на сайте www.dkc.ru в разделе Поддержка.

Межфазное расстояние, мм	Кол-во полюсов	Кол-во в упаковке, шт.	Описание	Код
42	4	8	ступенчатый шинодержатель, до 250 А	R5BSGF250TN
65		2	ступенчатый шинодержатель, до 630 А	R5BSGF630TN

Шинная клемма для кабеля

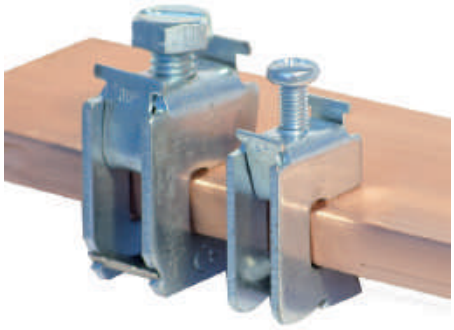

Назначение:
• коммутация кабеля к токоведущей шине.
Материал:
• оцинкованная сталь.
Отличительные особенности:
• монтируется к токоведущей шине толщиной от 5 до 10 мм;
• коммутируют кабели сечением от 1,5 до 120 мм^2.
Комплект поставки:
• клемма.

Толщина шины, мм	Сечение кабеля, мм^2	Момент затяжки, Нм	Код
5	1,5–16	3	R5BC0516
	16–35	6–8	R5BC0535
	35–70	10–12	R5BC0570
	70–120	12–15	R5BC0512
10	1,5–16	3	R5BC1016
	16–35	6–8	R5BC1035
	35–70	10–12	R5BC1070
	70–120	12–15	R5BC1012

Аксессуары для освещения

Светильник



Назначение:
• освещение пространства шкафов.
Материал:
• пластик.
Отличительные особенности:
• поставляются в двух вариантах: с люминесцентной лампой; с диодом;
• светильник снабжен площадкой для монтажа на перфорацию 25 мм.
Комплект поставки:
• светильник, лампа, силовой разъем.
Чертежи:
• см. на сайте www.dkc.ru в разделе Поддержка.

Мощность лампы, Вт	Номинальное напряжение, В	Длина светильника, мм	Тип источника света	Код
6	220–240	342	диод	R5LA03
8,5	220–240	574	диод	R5LA06
8	220–240	342	люминесцентная лампа	R5LA08
13	220–240	574	люминесцентная лампа	R5LA13
21	220–240	905	люминесцентная лампа	R5LA21

Светильник с розеткой



Назначение:
• освещение пространства шкафов.
Материал:
• пластик.
Отличительные особенности:
• люминесцентная лампа;
• кабель 3х1,5 мм, длиной 2,5 метра;
• снабжен 2-мя розетками.
Комплект поставки:
• светильник, лампа, кабель.

Мощность, Вт	Номинальное напряжение, В	Длина светильника, мм	Код
8	220–240	450	R5LAS08
13	220–240	680	R5LAS13

Силовой разъем для светильников



Назначение:
• коммутирование светильников.
Материал:
• пластик.
Комплект поставки:
• вилка, монтажные аксессуары.

Код светильника	Код разъема
R5LA03	R5LAJMP
R5LA06	R5LAJMP
R5LA08	R5LAJMP
R5LA13	R5LAJMP
R5LA21	R5LAJMP

Магнитная площадка



Назначение:
• монтаж светильников.
Материал:
• металл (магнитное основание).
Отличительные особенности:
• позволяет производить монтаж светильников на металлическое основание без дополнительной перфорации монтажной плоскости.
Комплект поставки:
• магнитная площадка.

Код светильника	Код магнитной площадки
R5LA03	R5MAG01N
R5LA06	R5MAG01N
R5LA08	R5MAG01N
R5LA13	R5MAG01N
R5LA21	R5MAG01N
R5LAS08	R5MAG02
R5LAS13	R5MAG02

Концевой выключатель (дверной)



Концевой выключатель однофазный

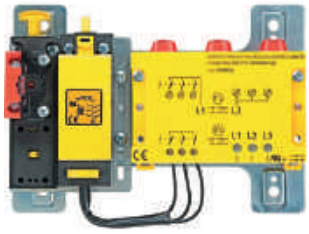

Концевой выключатель трехфазный

Назначение:
• освещение.
Материал:
• пластик.
Отличительные особенности:
• служит для размыкания цепей освещения внутри шкафа при закрытой двери;
• возможно применение в других логических цепях, алгоритмах;
• тип контакта – два нормально-закрытых (2НЗ);
• степень защиты – IP67;
• номинальный ток – 10 А;
• рабочая температура – от –10 до +80 °С;
• поставляются в вариантах одно- и трехфазные.
Комплект поставки:
• выключатель, монтажные аксессуары.
Чертежи:
• см. на сайте www.dkc.ru в разделе Поддержка.

Описание	Код
Концевой выключатель однофазный, без кабеля и силового разъема	R5MC01
Концевой выключатель трехфазный, без кабеля и силового разъема	R5MC02

Варианты соединения

Последовательное соединение светильников (максимальное кол-во в линии – 5 ед.)

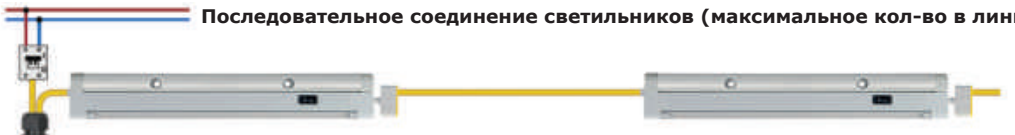

Параллельное соединение светильников с общим концевым выключателем



Параллельное соединение светильников с индивидуальным концевым выключателем



Шкафы напольные CQE ЭМС



Назначение:
• построение отдельных шкафов и линейных сборок для систем автоматизации технологических процессов.
Материал:
• оцинкованная сталь 1,5 мм;
• порошковое покрытие крыша и дно – RAL 7011;
• двери и панели – RAL 7035;
• уплотнитель: металлизированный полиуретан.
Отличительные особенности:
• функция экранирования от электромагнитного излучения;
• окрашенные элементы выполнены из оцинкованного металла;
• дверь оснащена усиливающей рамой из оцинкованного профиля с замком под ключ "двойная бородка" 3 мм;
• степень защиты – IP55;
• степень ударопрочности – IK10;
• металлизированный уплотнитель;
• цоколь, монтажная панель, рейки и прочие аксессуары заказываются отдельно.
Комплект поставки:
• крыша, дно, вертикальные стойки, задняя панель, передняя дверь.

Размеры шкафа, мм			Код
высота	ширина	глубина	
2000	600	600	R5CQEMC2066
	600	800	R5CQEMC2068
	800	600	R5CQEMC2086
	800	800	R5CQEMC2088

Панели боковые ЭМС



Назначение:
• ограничение доступа к установленному оборудованию в шкафах с экранированием от элекромагнитного излучения.
Материал:
• оцинкованная сталь 1,5 мм, порошковое покрытие RAL 7035.
Отличительные особенности:
• степень защиты – IP55;
• металлизированный уплотнитель.
Комплект поставки:
• боковые панели – 2 шт., монтажные аксессуары.

Размеры шкафа, мм		Код
высота	глубина	
2000	600	R5LEMC2062
	800	R5LEMC2082

Комплект для объединения шкафов ЭМС





Назначение:
• объединение шкафов общим весом не более 600 кг.
Материал:
• сталь, силумин.
Отличительные особенности:
• степень защиты – IP55;
• функция экранирования от электромагнитного излучения.
Комплект поставки:
• соединители – 8 шт., электропроводный уплотнитель, монтажные аксессуары.

Описание	Код
Комплект для объединения шкафов в ЭМС-исполнении	R5KEMC65

Пульты и стойки управления

Пульты и стойки управления ДКС предназначены для реализации систем автоматизации технологических процессов и используются для организации рабочего места оператора, контролирующего работу технологического процесса предприятия.







Отличительные особенности

Ассортимент
В номенклатуре ДКС имеются все необходимые типоразмеры пультов (консолей) оперативного управления, технологического контроля, ввода данных, информационных, комбинированных и т. д.

Универсальность
Благодаря универсальной конструкции, элементы системы легко комбинируются в разнообразные варианты в соответствии с требованиями заказчиков.

Качество
Каркас и крышка выполнены из высококачественной электротехнической стали, окраска производится с использованием современной эпоксидно-полиэстровой краски по методу порошкового покрытия, что обеспечивает высокую антикоррозийную защиту поверхности.

Монтаж
В комплект поставки пультов и стоек управления входит монтажная плата, элементы кабельного ввода и все необходимые монтажные аксессуары. Благодаря наличию в ассортименте многочисленных комплектующих, возможно создание решений по индивидуальным требованиям заказчиков.

Эксплуатация
Доступ к установленному оборудованию осуществляется с двух сторон, что упрощает монтаж, прокладку кабеля и обслуживание.

Пульт управления серии PN



Назначение:
• организация места оператора.
Материал:
• каркас: сталь 1,5 мм, порошковое покрытие RAL 7035;
• крышка: сталь 2 мм, порошковое покрытие RAL 7035;
• задняя панель: сталь 1,5 мм, порошковое покрытие RAL 7035;
• кабельный ввод: оцинкованная сталь 1,5 мм;
• монтажная плата: оцинкованная сталь 2 мм;
• дверь: сталь 1,5 мм, порошковое покрытие RAL 7035.
Отличительные особенности:
• крышка снабжена упорами для предотвращения самопроизвольного закрытия;
• дверь реверсивная, снабжена замком под ключ с двойной бородкой 3 мм;
• степень защиты – IP55.
Комплект поставки:
• каркас, монтажная плата, дверь, крышка, задняя панель, элементы кабельного ввода, монтажные аксессуары.
Чертежи:
• см. на сайте www.dkc.ru в разделе Поддержка.

Ширина, мм	Кол-во дверей, шт.	Цоколь	Пульт
600	1	R5ZP638	R5PN600
800	1	R5ZP838	R5PN800
1000	2	R5ZP1038	R5PN1000
1200	2	R5ZP1238	R5PN1200
1600	2	R5ZP1638	R5PN1600
2000	2	R5ZP2038	R5PN2000

Основание для стоек управления CN, VN



Назначение:
• организация места оператора.
Материал:
• каркас: сталь 1,5 мм, порошковое покрытие RAL 7035;
• задняя панель: сталь 1,5 мм, порошковое покрытие RAL 7035;
• кабельный ввод: оцинкованная сталь 1,5 мм;
• монтажная плата: оцинкованная сталь 2 мм;
• дверь: сталь 1,5 мм, порошковое покрытие RAL 7035.
Отличительные особенности:
• два варианта задней панели: CN – съемная панель; VN – задняя дверь;
• дверь реверсивная; дверь снабжена замком под ключ с двойной бородкой 3 мм;
• степень защиты – IP55.
Комплект поставки:
• каркас, монтажная плата, дверь, задняя панель (VN – задняя дверь), элементы кабельного ввода, монтажные аксессуары.
Чертежи:
• см. на сайте www.dkc.ru в разделе Поддержка.

Ширина, мм	Кол-во дверей, шт.	Серия CN		Серия VN	
		1	код	глубина, мм	код
600	1	430	R5CPC600	500	R5CPV600
800	1	430	R5CPC800	500	R5CPV800
1000	2	430	R5CPC1000	500	R5CPV1000
1200	2	430	R5CPC1200	500	R5CPV1200
1600	2	430	R5CPC1600	500	R5CPV1600

Верхняя секция для стоек управления CN, VN



Назначение:
• организация места оператора.
Материал:
• каркас: сталь 1,5 мм, порошковое покрытие RAL 7035;
• задняя часть: CN: панель – сталь 1,5 мм, порошковое покрытие RAL 7035;
VN: дверь – сталь 2 мм, порошковое покрытие RAL 7035;
• кабельный ввод: оцинкованная сталь 1,5 мм;
• монтажная плата: оцинкованная сталь 2 мм;
• дверь: сталь 2 мм, порошковое покрытие RAL 7035.
Отличительные особенности:
• два варианта задней панели: CN – съемная панель; VN – задняя дверь;
• дверь реверсивная; дверь снабжена замком под ключ с двойной бородкой 3 мм;
• степень защиты – IP55.
Комплект поставки:
• каркас, монтажная плата, дверь, задняя панель (VN – задняя дверь), элементы кабельного ввода, монтажные аксессуары.
Чертежи:
• см. на сайте www.dkc.ru в разделе Поддержка.

Ширина, мм	Серия CN		Серия VN	
	глубина, мм	код	глубина, мм	код
600	430	R5APC600	500	R5APV600
800	430	R5APC800	500	R5APV800
1000	430	R5APC1000	500	R5APV1000
1200	430	R5APC1200	500	R5APV1200
1600	430	R5APC1600	500	R5APV1600

Консоль для стоек управления CN, VN



Назначение:
• организация места оператора.
Материал:
• каркас: сталь 1,5 мм, порошковое покрытие RAL 7035;
• крышка: сталь 2 мм, порошковое покрытие RAL 7035.
Отличительные особенности:
• крышка снабжена упорами для предотвращения самопроизвольного закрытия;
• крышка снабжена 2 замками под ключ с двойной бородкой 3 мм;
• степень защиты – IP55.
Комплект поставки:
• каркас, крышка, монтажные аксессуары.
Чертежи:
• см. на сайте www.dkc.ru в разделе Поддержка.

Ширина, мм	Серия CN		Серия VN	
	глубина, мм	код	глубина, мм	код
600	870	R5MPC600	940	R5MPV600
800	870	R5MPC800	940	R5MPV800
1000	870	R5MPC1000	940	R5MPV1000
1200	870	R5MPC1200	940	R5MPV1200
1600	870	R5MPC1600	940	R5MPV1600

Цоколь



Назначение:
• организация места оператора.
Материал:
• сталь 2,5 мм для угловых элементов, сталь 1,2 мм для фланцев, порошковое покрытие RAL 7011.
Отличительные особенности:
• модульная система для различных вариантов исполнения;
• для комплектации необходимо сконфигурировать цоколь из угловых элементов R5BP*, фронтальных и боковых фланцев R5FP*;
• возможность сборки цоколя высотой 200 мм.
Комплект поставки:
• для угловых элементов (угловые элементы R5BP* – 4 шт., монтажные аксессуары);
• для фланцев (фланцы R5FP* – 2 шт., монтажные аксессуары).

Ширина, мм	Высота, мм	Код				
		серии CN / PN		серия VN		угловые элементы
		фронтальный фланец	боковой фланец	фронтальный фланец	боковой фланец	
600	100	R5FP60	R5FP38	R5FP60	R5FP50	R5BP01
800	100	R5FP80	R5FP38	R5FP80	R5FP50	R5BP01
1000	100	R5FP100	R5FP38	R5FP100	R5FP50	R5BP01
1200	100	R5FP120	R5FP38	R5FP120	R5FP50	R5BP01
1600	100	R5FP160	R5FP38	R5FP160	R5FP50	R5BP01
2000	100	R5FP200	R5FP38	–	–	R5BP01

Аксессуары для пультов управления

Крышка для основания и консолей стоек управления CN, VN



Назначение:
• организация места оператора.
Материал:
• сталь 1,5 мм, порошковое покрытие RAL 7035.
Комплект поставки:
• крышка, монтажные аксессуары.

Ширина стойки, мм	Ширина полки, мм	Серия CN		Серия VN	
		глубина, мм	код	глубина, мм	код
600	596	426	R5CC600	496	R5CV600
800	796	426	R5CC800	496	R5CV800
1000	996	426	R5CC1000	496	R5CV1000
1200	1196	426	R5CC1200	496	R5CV1200
1600	1596	426	R5CC1600	496	R5CV1600

Дополнительная монтажная плата для стоек управления



Назначение:
• организация места оператора.
Материал:
• оцинкованная сталь 2 мм.
Комплект поставки:
• плата, монтажные аксессуары.
Чертежи:
• см. на сайте www.dkc.ru в разделе Поддержка.

Ширина основания стойки, мм	Высота платы, мм	Ширина платы, мм	Код
600	600	531	R5PC600
800	600	731	R5PC800
1000	600	931	R5PC1000
1200	600	1131	R5PC1200
1600	600	1531	R5PC1600

Монтажная плата для консолей

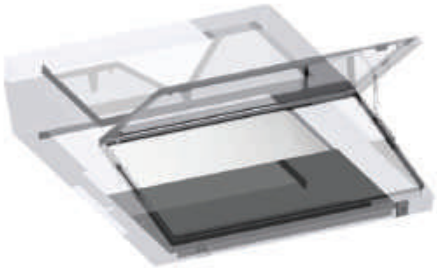

Назначение:
• организация места оператора.
Материал:
• оцинкованная сталь 2 мм.
Комплект поставки:
• плата, монтажные аксессуары.

Ширина полки, мм	Ширина платы, мм	Глубина платы, мм	Код
600	500	350	R5PPM600
800	700	350	R5PPM800
1000	900	350	R5PPM1000
1200	1100	350	R5PPM1200
1600	1500	350	R5PPM1600

Дверные рейки

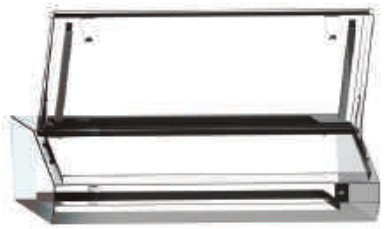

Назначение:
• организация места оператора.
Материал:
• оцинкованная сталь 1,5 мм.
Отличительные особенности:
• монтируются на внутренней стороне крышки консоли к шпилькам.
Комплект поставки:
• рейки – 2 шт., монтажные аксессуары.

Серия	Код
PN	R5S01
CN, VN	R5S02

Рым-болты



Назначение:
• транспортировка стоек управления.
Материал:
• сталь.
Комплект поставки:
• рым-болты – 2 шт., монтажные аксессуары.

Описание	Код
Рым-болты для стоек управления	R5A34

Газовый упор



Назначение:
• организация места оператора.
Отличительные особенности:
• устанавливается взамен стандартного упора (не газового).
Комплект поставки:
• упоры – 2 шт., монтажные аксессуары.

Ширина крышки, мм						Код
600	800	1000	1200	1600	2000	
Допустимая нагрузка, кг						
10	7	–	–	–	–	R5MPG20
15	13	11	–	–	–	R5MPG25
–	–	17	15	11	–	R5MPG30
–	–	–	–	17	13	R5MPG35
–	–	–	–	–	18	R5MPG40

Схема монтажа пультов и стоек управления

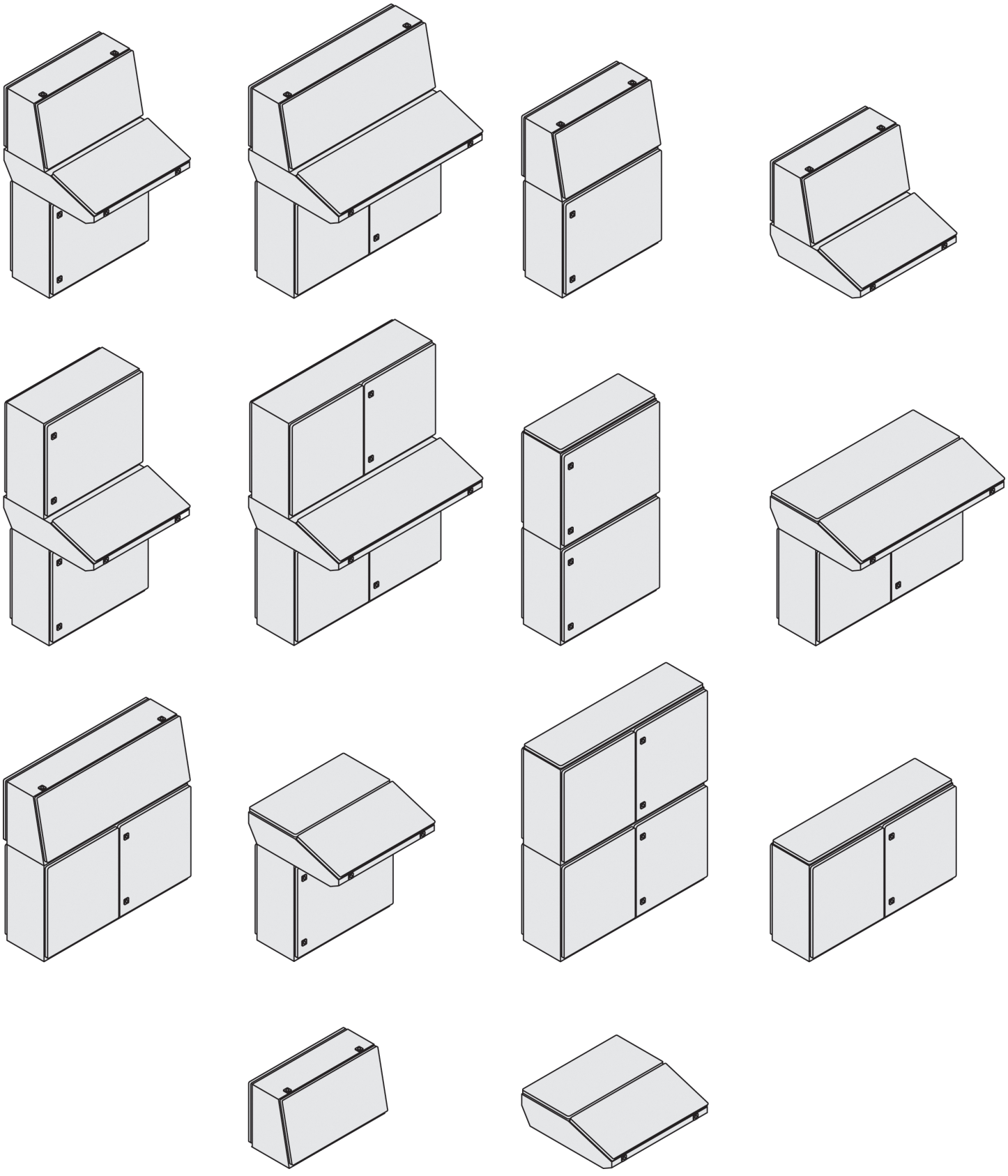



Conchiglia
[КОНКИЛИЯ]

Шкафы из фибергласа "Conchiglia" (Конкилья)

Напольные шкафы из фибергласа **130**
Навесные шкафы из фибергласа **131**
Таблица подбора оборудования **132**
Аксессуары **134**

Шкафы из фибергласа "Conchiglia"

Корпуса серии "Conchiglia" (рус. Конкилия) предназначены для построения систем автоматизации и распределения электроэнергии. Шкафы "Conchiglia" имеют опыт применения в проектах "Автодор" и морских портов в сложных климатических условиях.

Сферы применения



Автодорожная инфраструктура



Железнодорожная инфраструктура



Муниципальное хозяйство



Перерабатывающие предприятия



Химическое производство



Порты и верфи

Отличительные особенности

Характеристики

- стойкость к коррозии и к воздействию ряда химических веществ;
- стойкость к жестким погодным условиям (дождь, снег, ультрафиолетовое излучение);
- термостойкость: от –60 до +120 °С;
- степень защиты IP65 в соответствии со стандартом ГОСТ 14254;
- отсутствует необходимость заземления оболочки шкафа;
- материал корпуса не создает помех для передачи радио- и GSM-сигнала;
- шкаф из фибергласа на 25–45 % легче металлического;
- ударопрочность IK10 для двери и остальных сторон шкафа, трехточечная система запирания, ребристая поверхность (антистикер).

Универсальность

Модульный конструктив шкафов "Conchiglia" позволяет объединять корпуса между собой для увеличения высоты и глубины, что соответствует самым высоким требованиям, предъявляемым к проектированию и установке, а геометрическая структура позволяет создавать разнообразные комплексные или индивидуальные решения.

Широкий спектр аксессуаров дает возможность наиболее рационально заполнять пространство внутри оболочек и оснащать их необходимым оборудованием, например, для газо- и водоснабжения, телефонии, управления освещением и многих других сфер использования.

Функциональный дизайн

Корпуса серии "Conchiglia" за счет своего оригинального внешнего вида вписываются в любое пространство и позволяют инженерам-проектировщикам создавать решения любой сложности как на территории города, так и на промышленных объектах.

Важной отличительной особенностью шкафов является рельефный узор на передней двери и задней стенке, который не только делает корпуса более привлекательными, но и обеспечивает высокую механическую прочность, снижает уровень воздействия на поверхность солнечных лучей, тем самым защищая структуру от преждевременного старения, а также гарантирует защиту от вандализма.

Шкафы из фибергласа "Conchiglia"

Шкафы "Conchiglia" изготавливаются из высококачественного полиэфирного листового материала методом прямого прессования в стальных обогреваемых закрытых формах на гидравлических прессах.

Стандартный шкаф в сборе имеет уровень пыле- и влагозащиты не ниже IP65.

Зона климатического исполнения – УХЛ1 по ГОСТ 15150.

Шкафы имеют облегченный безрамный конструктив, что значительно ускоряет процесс их сборки и подключения.

В серии "Conchiglia" имеют широкий выбор типоразмеров и аксессуаров, возможность объединения шкафов и предусмотрена совместимость с активным оборудованием ведущих европейских и отечественных производителей.



Преимущества



Долговечность
Петли выполнены из нержавеющей стали. Материал изготовления: сталь AISI 304



Надежный замок
Устройство замка обеспечивает плотное запирание в трех точках. Ригель выполнен из металла



Установка в агрессивных средах
Шкафы обеспечивают защиту установленного оборудования на протяжении всего срока службы: IP65, IK10, стойкость к бензину и маслам, класс горючести ПВ0



Защита от стикеров
Ребристая поверхность обеспечивает изделию привлекательный дизайн и защищает от наклеивания рекламных объявлений



Безопасность
Фиберглас является диэлектриком (класс II) и снижает риск поражения электрическим током



Комфортный монтаж
Сборная конструкция, легкий вес и модульность обеспечивают удобство в работе со всеми изделиями "Conchiglia"

Напольные шкафы из фибергласа



Применение:
• для низковольтных систем автоматизации, распределения и учета электроэнергии в условиях агрессивной окружающей среды.
Материал:
• корпус: фиберглас 5 мм, RAL 7035;
• монтажная плата: оцинкованная сталь – 2 мм (в комплект не входит);
• личинка замка: металл;
• уплотнитель: EPDM (этилен-пропиленовый каучук).
Отличительные особенности:
• степень пыле- и влагозащиты – IP65;
• способ установки: на пол, в фундамент;
• степень ударопрочности – IK10;
• дверь реверсивная, по умолчанию устанавливается с правой стороны;
• в двери установлена ручка из термопластика с замком под ключ.
Комплект поставки:
• шкаф в сборе без монтажной платы, инструкция.
Чертежи:
• см. на сайте www.dkc.ru в разделе Поддержка.

Размеры шкафа, мм			Код шкафа в собранном виде
глубина	высота	ширина	
330	400	580	077500106
	490	685	077702108
	580	580	077503100
	715	685	077704104
	940	580	077505105
	940	685	077705101
	1390	580	077508109
	1390	685	077708105
460	490	685	077712107
	580	580	077513109
	715	685	077714103
	940	580	077515104
	940	685	077715100
	1390	580	077518108
	1390	685	077718104

Навесные шкафы из фибергласа



Применение:
• для низковольтных систем автоматизации, распределения и учета электроэнергии в условиях агрессивной окружающей среды.
Материал:
• корпус: фиберглас 5 мм, RAL 7035;
• монтажная плата: оцинкованная сталь – 2 мм (в комплект не входит);
• личинка замка: металл;
• уплотнитель: EPDM (этилен-пропиленовый каучук).
Отличительные особенности:
• степень пыле- и влагозащиты – IP65;
• способ установки: на стену, на опору;
• степень ударопрочности – IK10;
• дверь реверсивная, по умолчанию устанавливается с правой стороны;
• в двери установлена ручка из термопластика с замком под ключ.
Комплект поставки:
• Шкаф в сборе без монтажной платы, инструкция.
Чертежи:
• см. на сайте www.dkc.ru в разделе Поддержка.

Размеры шкафа, мм			Код шкафа в собранном виде
глубина	высота	ширина	
330	370	580	077501907
	460	685	077702900
	550	580	077503902
	685	685	077704906
	910	580	077505907
	910	685	077705903
460	460	685	077712909
	550	580	077513901
	685	685	077714905
	910	580	077515906
	910	685	077715902

Таблица подбора оборудования

Навесные шкафы из фибергласа


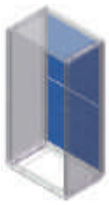



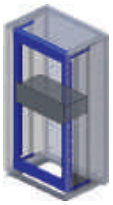



Размеры шкафа, мм			Код шкафа	Монтажные платы	Горизонтальные направляющие	Вертикальные стойки	Аксессуары*		Крепление на столб	Кронштейны для настенного монтажа
глубина	высота	ширина					Набор для установки модульного оборудования**	Рама для телекоммуни-кационного оборудования 19"		
330	370	580	077501907	095775011	CN5UFB33	CN5UKG04	095775706 095775623 095775805	-	CN5FB058	CN5A50
	550		077503902	095775037	CN5UFB33	CN5UKG06	095775722 095775623 095775821	-	CN5FB058	CN5A50
	910		077505907	095775052	CN5UFB33	CN5UKG09	095775748 095775623 095775813	-	CN5FB058	CN5A50
	460	685	077702900	095777017	CN5UFB33	CN5UKG05	095777702 095777629 095777801	095777645	CN5FB068	CN5A50
	685		077704906	095777025	CN5UFB33	CN5UKG07	095777710 095777629 095777819	095777652	CN5FB068	CN5A50
	910		077705903	095777033	CN5UFB33	CN5UKG09	095777728 095777629 095777801	095777660	CN5FB068	CN5A50
460	550	580	077513901	095775037	CN5UFB46	CN5UKG06	095775722 095775623 095775821	-	CN5FB058	CN5A50
	910		077515906	095775052	CN5UFB46	CN5UKG09	095775748 095775623 095775813	-	CN5FB058	CN5A50
	460	685	077712909	095777017	CN5UFB46	CN5UKG05	095777702 095777629 095777801	095777645	CN5FB068	CN5A50
	685		077714905	095777025	CN5UFB46	CN5UKG07	095777710 095777629 095777819	095777652	CN5FB068	CN5A50
	910		077715902	095777033	CN5UFB46	CN5UKG09	095777728 095777629 095777801	095777660	CN5FB068	CN5A50

* Применяются только совместно с вертикальными стойками и горизонтальными направляющими.
** Количество и тип накладных панелей и монтажных рам уточняйте на странице описания аксессуаров (стр. 136).

Напольные шкафы из фибергласса


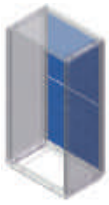



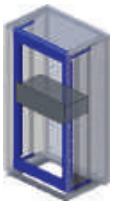


Размеры шкафа, мм			Код шкафа	Монтажные платы	Горизонтальные направляющие	Вертикальные стойки	Аксессуары*		Рама для крепления в бетон
глубина	высота	ширина					Набор для установки модульного оборудования**	Рама для телекоммуни-кационного оборудования 19"	
330	400	580	077500106	095775011	CN5UFB33	CN5UKG04	095775706 095775623 095775805	-	095775300
	580		077503100	095775037	CN5UFB33	CN5UKG06	095775722 095775623 095775821	-	095775300
	940		077505105	095775052	CN5UFB33	CN5UKG09	095775748 095775623 095775813	-	095775300
	1390		077508109	095775078	CN5UFB33	CN5UKG14	095775763 095775623 095775839	-	095775300
	490	685	077702108	095777017	CN5UFB33	CN5UKG05	095777702 095777629 095777801	095777645	095775359
	715		077704104	095777025	CN5UFB33	CN5UKG07	095777710 095777629 095777819	095777652	095775359
	940		077705101	095777033	CN5UFB33	CN5UKG09	095777728 095777629 095777801	095777660	095775359
	1390		077708105	095777058	CN5UFB33	CN5UKG14	095777744 095777629 095777819	095777686	095775359
460	580	580	077513109	095775037	CN5UFB46	CN5UKG06	095775722 095775623 095775821	-	095777306
	940		077515104	095775052	CN5UFB46	CN5UKG09	095775748 095775623 095775813	-	095777306
	1390		077518108	095775078	CN5UFB46	CN5UKG14	095775763 095775623 095775839	-	095777306
	490	685	077712107	095777017	CN5UFB46	CN5UKG05	095777702 095777629 095777801	095777645	095777355
	715		077714103	095777025	CN5UFB46	CN5UKG07	095777710 095777629 095777819	095777652	095777355
	940		077715100	095777033	CN5UFB46	CN5UKG09	095777728 095777629 095777801	095777660	095777355
	1390		077718104	095777058	CN5UFB46	CN5UKG14	095777744 095777629 095777819	095777686	095777355

* Применяются только совместно с вертикальными стойками и горизонтальными направляющими.
** Количество и тип накладных панелей и монтажных рам уточняйте на странице описания аксессуаров (стр. 136).

Монтажная плата

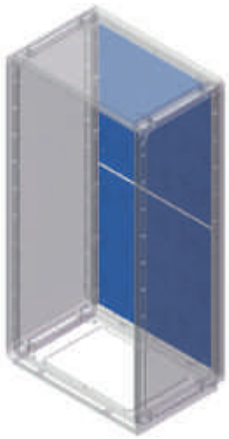

Назначение:
• монтаж оборудования.
Материал:
• оцинкованная сталь 2 мм.
Комплект поставки:
• монтажная плата.
Чертежи:
• см. на сайте www.dkc.ru в разделе Поддержка.

Размеры шкафа, мм		Размеры монтажной платы, мм		Код
высота навесной/напольный	ширина	высота	ширина	
370/400	580	265	455	095775011
550/580	580	445	455	095775037
910/940	580	805	455	095775052
-/1390	580	620x2	455	095775078*
460/490	685	355	560	095777017
685/715	685	580	560	095777025
910/940	685	805	560	095777033
-/1390	685	620x2	560	095777058*

* составная МП из двух равных частей высотой 620 мм, при заказе нужно выбирать 2 шт.

Кронштейны для регулировки монтажной платы по глубине на вертикальных стойках

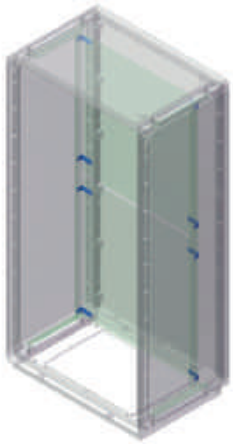

Назначение:
• крепление монтажной платы к стойкам.
Материал:
• сталь 2 мм.
Отличительные особенности:
• для установки монтажной платы используется 4 шт.;
• при необходимости регулировки установки МП по глубине;
• применяются совместно с вертикальными стойками и горизонтальными направляющими.
Комплект поставки:
• 4 кронштейна, монтажные аксессуары.
Чертежи:
• см. на сайте www.dkc.ru в разделе Поддержка.

Код	Кол-во, шт.
CN5MPBK	4

Вертикальные стойки



Назначение:
• монтаж оборудования.
Материал:
• оцинкованная сталь 2 мм.
Отличительные особенности:
• вертикальные стойки для монтажа аксессуаров применяются только совместно с горизонтальными направляющими
Комплект поставки:
• 2 стальные стойки, монтажные аксессуары.
Чертежи:
• см. на сайте www.dkc.ru в разделе Поддержка.

Высота шкафа навесной/напольный, мм	Код
370/400	CN5UKG04
460/490	CN5UKG05
550/580	CN5UKG06
685/715	CN5UKG07
910/940	CN5UKG09
–/1390	CN5UKG14

Горизонтальные направляющие



Назначение:
• монтаж вертикальных стоек.
Материал:
• оцинкованная сталь 2 мм.
Комплект поставки:
• 4 направляющие, монтажные аксессуары.
Чертежи:
• см. на сайте www.dkc.ru в разделе Поддержка.

Глубина шкафа, мм	Код
330	CN5UFB33
460	CN5UFB46

Рамка для накладной панели

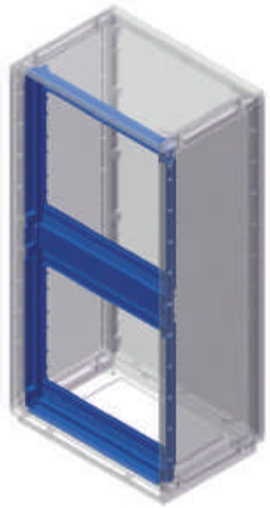

Назначение:
• установка накладной панели.
Материал:
• самозатухающий термопластик, цвет серый, RAL 7035.
Комплект поставки:
• рамка, монтажные аксессуары.
Чертежи:
• см. на сайте www.dkc.ru в разделе Поддержка.

Размеры шкафа, мм		Кол-во устанавливаемых панелей	Макс. количество модулей	Код
высота	ширина			
400	580	1	24	095775706
490	685	2	58	095777702
580	580	3	72	095775722
715	685	3	87	095777710
940	580	4	96	095775748
940	685	4	116	095777728
1390	580	6	144	095775763
1390	685	6	174	095777744

Накладная панель



Назначение:
• ограничение доступа, установка модульного оборудования.
Материал:
• самозатухающий термопластик, цвет серый, RAL 7035.
Комплект поставки:
• панель, монтажные аксессуары.
Чертежи:
• см. на сайте www.dkc.ru в разделе Поддержка.

Ширина шкафа, мм	Тип панели	Кол-во модулей	Код
580	сплошная	–	095775607
	перфорированная	24	095775623
685	сплошная	–	095777603
	перфорированная	29	095777629

Монтажная рама



Назначение:
• монтаж модульного оборудования.
Материал:
• сталь 2 мм.
Комплект поставки:
• монтажная рама в разборе, монтажные аксессуары.
Чертежи:
• см. на сайте www.dkc.ru в разделе Поддержка.

Размеры шкафа, мм		Необходимое количество, шт.	Код
высота	ширина		
400	580	1	095775805
490	685	1	095777801
580	580	1	095775821
715	685	1	095777819
940	580	2	095775813
940	685	2	095777801
1390	580	2	095775839
1390	685	2	095777819

Полка металлическая

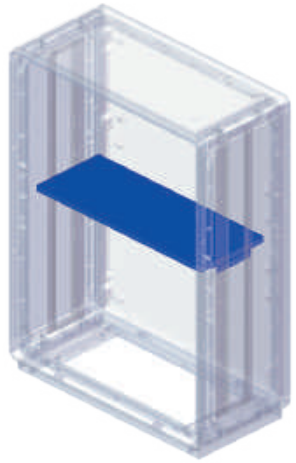

Назначение:
• установка оборудования.
Материал:
• оцинкованная сталь.
Отличительные особенности:
• применяются совместно с вертикальными стойками и горизонтальными направляющими.
Комплект поставки:
• полка, монтажные аксессуары
Чертежи:
• см. на сайте www.dkc.ru в разделе Поддержка.

Размеры шкафа, мм		Размер опорной поверхности полки, мм		Код
ширина	глубина	ширина	глубина	
580	330	485	225	095775631
580	460	485	355	095775649
685	330	590	225	095777561
685	460	590	355	095777579

Рама для установки телекоммуникационного оборудования 19"

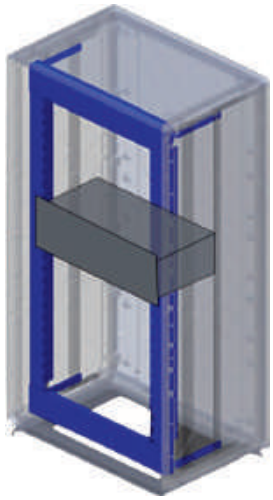

Назначение:
• для установки оборудования 19 дюймов в шкафы серии Conchiglia.
Материал:
• сталь окрашенная RAL7035.
Отличительные особенности:
• рама имеет цельную конструкцию, что дает дополнительную жесткость;
• возможна установка частичной рамы;
• применяется только совместно с горизонтальными направляющими и четырьмя вертикальными стойками (в комплект не входят);
• применяются только в шкафах шириной 685 мм.
Комплект поставки:
• элементы рамы, установочные кронштейны, крепежные элементы.
Чертежи:
• см. на диске;
• на сайте www.dkc.ru в разделе Поддержка.

Высота шкафа, мм		Нагрузка, кг	Кол-во юнитов, шт.	Код
навесной	напольный			
460	490	20	6	095777645
685	715	35	12	095777652
910	940	48	16	095777660
–	1390	80	24	095777686

Уголки для поддержки оборудования 19"



Назначение:
• дополнительная поддержка тяжелого и глубокого 19" оборудования.
Материал:
• оцинкованная сталь.
Отличительные особенности:
• применяются совместно с рамой для установки телекоммуникационного оборудования 19".
Комплект поставки:
• 2 уголка.
Чертежи:
• см. на сайте www.dkc.ru в разделе Поддержка.

Код	Кол-во, шт.
095770806	2

Рама для крепления шкафа к полу



Назначение:
• крепление шкафа к бетонному полу.
Материал:
• сталь 2 мм.
Комплект поставки:
• рама, 4 специальных болта, монтажные аксессуары.
Чертежи:
• см. на сайте www.dkc.ru в разделе Поддержка.

Размеры шкафа, мм		Рама для крепления к полу
глубина	ширина	
330	580	095775300
	685	095777306
460	580	095775359
	685	095777355

Крепление навесных шкафов на опору



Назначение:
• для крепления шкафов "Conchiglia" на опору.
Материал:
• сталь окрашенная RAL9005.
Отличительные особенности:
• рама состоит из металлических профилей со специальным посадочным местом под опору;
• возможно применение нескольких комплектов для увеличения несущей способности.
Комплект поставки:
• окрашенные металлические профили – 2 шт.;
• литые профили, повторяющие округлую форму опор – 2 шт.;
• окрашенные металлические кронштейны для крепления шкафа – 4 шт.;
• бандажная лента;
• замки из нержавеющей стали – 2 шт.;
• набор крепежных элементов.
Чертежи:
• см. на диске;
• на сайте www.dkc.ru в разделе Поддержка.

Ширина шкафа, мм	Код
580	CN5FB058
685	CN5FB068

Кронштейн для настенного монтажа



Назначение:
• крепление шкафа на стену.
Материал:
• сталь 2 мм.
Комплект поставки:
• 4 кронштейна, монтажные аксессуары.
Чертежи:
• см. на сайте www.dkc.ru в разделе Поддержка.

Код	Кол-во, шт.
CN5A50	4

Шпильки для объединения шкафов



Назначение:
• для соединения шкафов спина к спине.
Материал:
• оцинкованная сталь/пластик.
Комплект поставки:
• пластиковая проставка, метизы для соединения.

Код шкафа	Необходимое количество шпилек, шт.	Код шпильки
077500106	8	000985060
077501907	8	
077503100	8	
077503902	8	
077513109	8	
077513901	8	
077505105	10	
077505907	10	
077712107	10	
077712909	10	
077515104	10	
077515906	10	
077702108	10	
077702900	10	
077704104	12	
077704906	12	
077705101	12	
077705903	12	
077518108	12	
077714103	12	
077714905	12	
077715100	12	
077715902	12	
077508109	12	
077708105	14	
077718104	14	

Уплотнители для соединения шкафов





Назначение:
• обеспечение степени IPпри соединении шкафов спина к спине.
Материал:
• EPDM.
Комплект поставки:
• отрезок уплотнителя под соответствующий периметр шкафа "Conchiglia".

Высота шкафа, мм		Ширина, мм	Код
навесной	напольный		
370	400	580	G5BTBG45
550	580	580	G5BTBG55
910	940	580	G5BTBG95
	1390	580	G5BTBG135
460	490	685	G5BTBG46
685	715	685	G5BTBG66
910	940	685	G5BTBG96
	1390	685	G5BTBG136

Ключ CONCHIGLIA



Назначение:
• дополнительный ключ для стандартного замка шкафа "Conchiglia".
Отличительные особенности:
• универсальный ключ;
• изготовлен из металла;
• масса 6,8 г.
Комплект поставки:
• 1 ключ.

Описание	Код
Ключ CONCHIGLIA универсальный для замка	091505214



RAM KLIMA

Система контроля микроклимата "RAM klima"

Вентиляционное оборудование 147
Навесные кондиционеры 158
Потолочные кондиционеры 161
Навесные кондиционеры уличного исполнения 163
Аксессуары для кондиционеров 164
Обогреватели 166
Аксессуары для контроля микроклимата 172

Система контроля микроклимата "RAM klima"

Система контроля микроклимата "RAM klima" предназначена для защиты установленного в шкаф оборудования от перегрева или переохлаждения. Данные системы востребованы при автоматизации производственных процессов в системах распределения электроэнергии и IT-системах.

Сферы применения



Нефтегазовая промышленность



Энергетика



Химическая промышленность



Телекоммуникации



Автоматизированные производства



Морская инфраструктура

Ассортимент
В состав системы "RAM klima" входят кондиционеры, вентиляторы, обогреватели и различные аксессуары.
Весь ассортимент продукции поставляется в различных модификациях, что расширяет количество вариантов реализации требования заказчика.

Качество
В системе применяются узлы и компоненты ведущих мировых производителей, а готовые изделия проходят дополнительную проверку качества.

Эксплуатация
Универсальность и качество системы сокращают эксплуатационные расходы.
Интерфейс RS-485 позволяет осуществлять дистанционный мониторинг системы кондиционирования, что упрощает работу и повышает уровень безопасности на объекте.

Соответствие нормам
Все элементы системы прошли необходимые испытания и сертификационные проверки. В качестве охлаждающего элемента в кондиционерах используется хладагент марки R134a, который безопасен для окружающей среды и человека.

Техническая поддержка
Специалисты отдела технической поддержки ДКС оказывают услуги по проектированию и расчету теплового баланса.
На сайте dkc.ru в разделе Поддержка есть специальный конфигуратор, который поможет подобрать необходимое оборудование с учетом теплового баланса установки.

Создай свой индивидуальный электротехнический шкаф



Как получить услугу?

1. Обратитесь к представителю ДКС или на почту customize@dkc.ru
2. При запросе перфорации необходимо приложить чертеж
3. Наш специалист рассчитывает стоимость и срок изготовления
4. Вы подтверждаете условия заказа
5. Код продукции заводится в систему и можно размещать заказ







customize.dkc.ru

Необходимость мониторинга и поддержания микроклимата внутри шкафа

Для защиты оборудования от механических и агрессивных воздействий окружающей среды используются электротехнические шкафы, которые главным образом характеризуются степенью защиты IP и классом ударопрочности IK. При этом каждое устройство имеет определенные значения эксплуатационных температур и влажности, что делает необходимым создание систем управления и контроля микроклиматом при проектировании электрических, телекоммуникационных систем для их стабильного функционирования на всем протяжении срока службы.

Назначение



Эффективная утилизация тепловой мощности в любых условиях
Вентиляционное оборудование обеспечивает пассивную и активную циркуляцию воздуха для охлаждения установленных элементов. Промышленные кондиционеры поддерживают температуру внутри шкафа в диапазоне от +30 до +40 °C с Токр ≤ 50 °C, в т.ч. в условиях загрязненной окружающей среды



Увеличение срока службы
Номинальные значения технических параметров оборудования напрямую зависят от его чувствительности к перегреву или переохлаждению. Для аккумуляторных батарей рекомендуемый диапазон эксплуатации 20–25 °C. При выходе за эти пределы емкость будет уменьшаться, увеличивая риск отказа подачи резервного питания. Промышленные кондиционеры совместно с обогревателями позволят поддержать температуру в рекомендованном для оборудования диапазоне температур



Предотвращение образования точки росы
Температура внутри шкафа на уровне точки росы повышает риск образования конденсата, коррозии на токоведущих элементах и короткого замыкания. Широкий спектр мощностей обогревателей предотвращает появление конденсата и обеспечивает защиту оборудования от выхода из строя

Конфигуратор подбора системы контроля микроклимата

Конфигуратор "RAM klima" предназначен для подбора оборудования, обеспечивающего требуемые климатические условия эксплуатации элементов, расположенных внутри электротехнического шкафа.

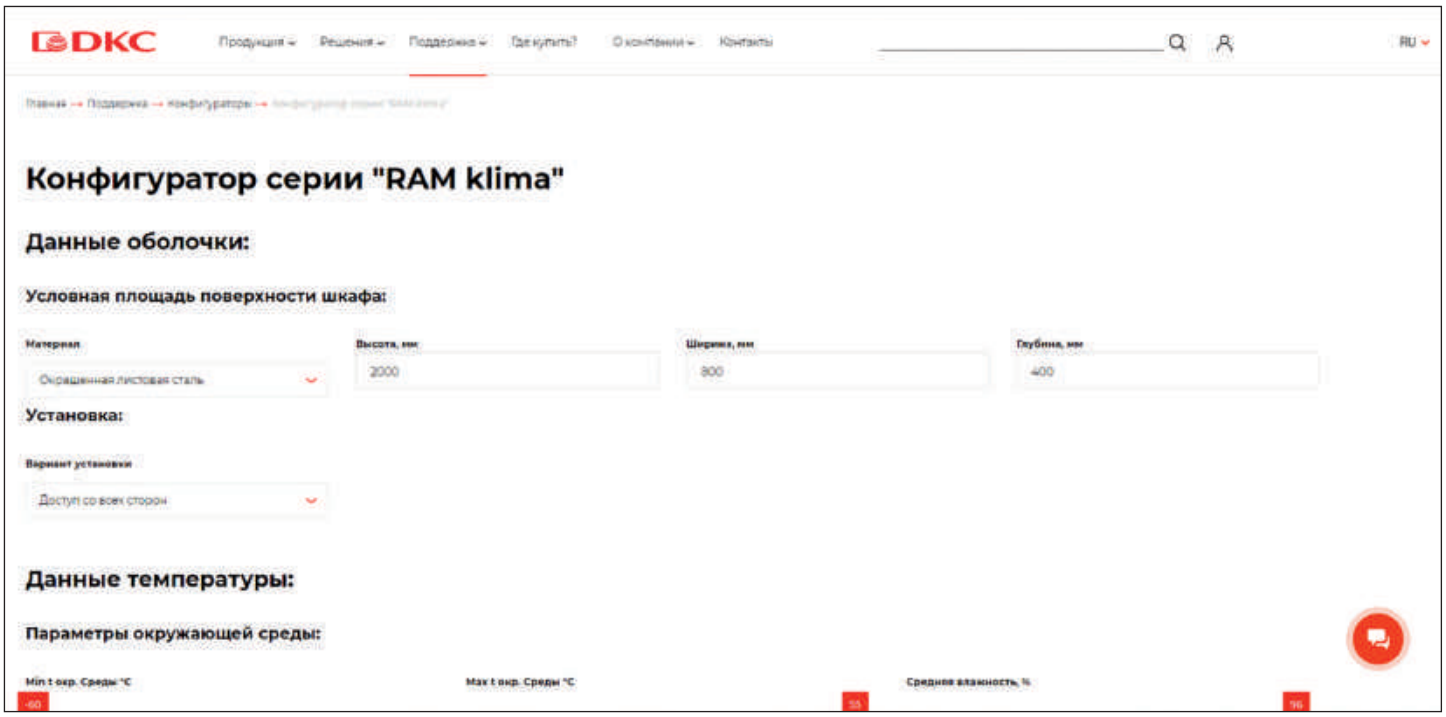

Вентиляционное оборудование

Охлаждение воздухом окружающей среды

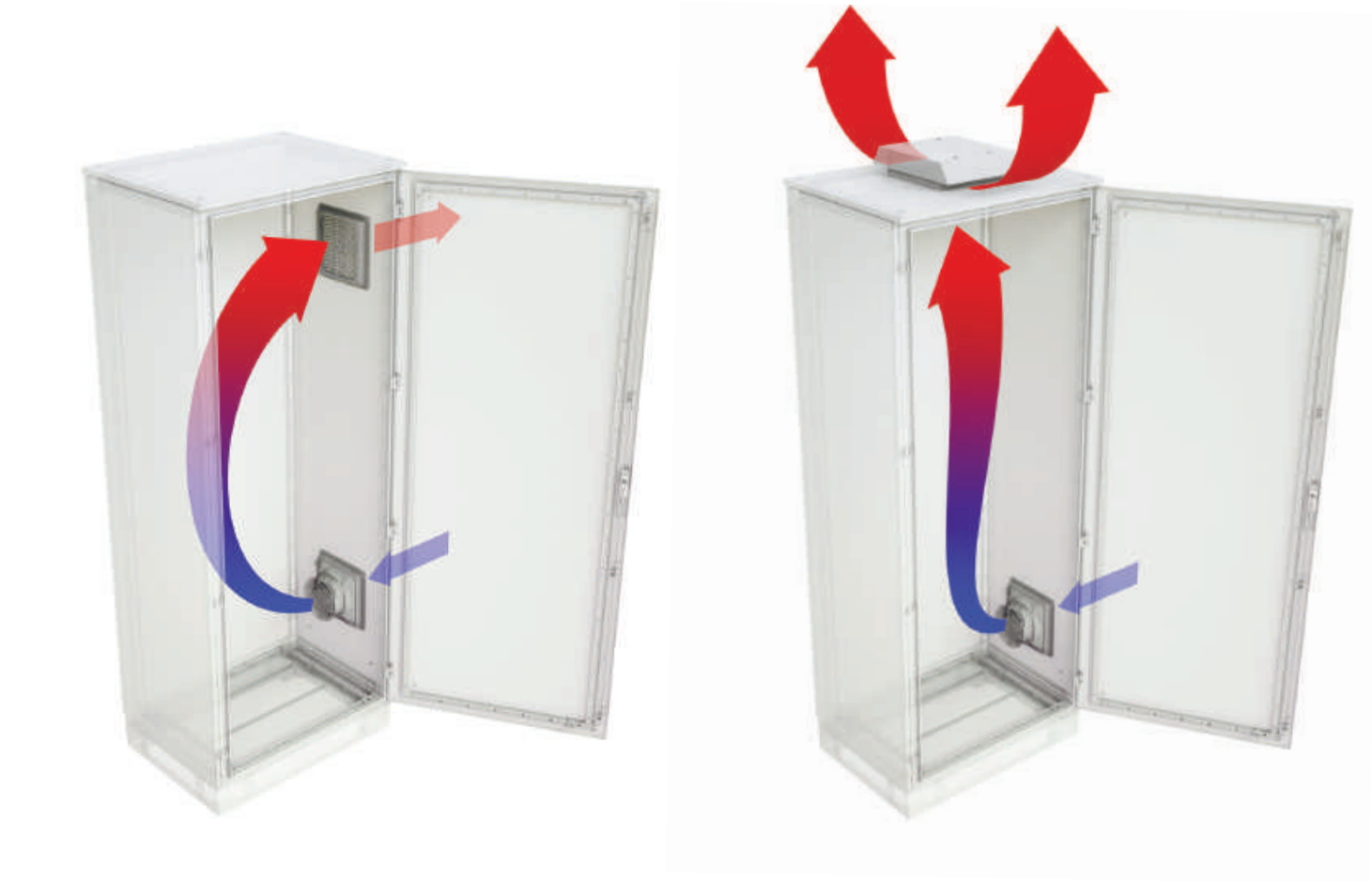

Вентиляционное оборудование "RAM klima" является простым и бюджетным решением для организации охлаждения компонентов, расположенных внутри шкафа. При выборе данного типа охлаждения необходимо соблюдать главное условие – температура окружающей среды T_a должна быть ниже, чем температура внутри шкафа T_i, при этом $\mathbf{T_i – T_a \geq 5\ °C}$.

Широкий спектр аксессуаров позволяет создать пассивную и активную циркуляцию воздуха.

Обеспечение степени пыле- и влагозащиты до IP55 достигается за счет следующих элементов:
• вспененный полиуретановый уплотнитель нанесен по всему периметру вентиляционной решетки и обеспечивает плотное прилегание к стенке шкафа;
• сменный фильтр, входящий в комплект поставки, имеет степень очистки G3 и позволяет осуществлять фильтрацию частиц >5 мкм;
• наклонные ребра вентиляционной решетки эффективно осуществляют отвод влаги при ее попадании;
• защитная панель.

Ассортимент вентиляторов со свободным воздушным потоком от 12 до 1500 $м^3$/ч.

Установка вентиляторов производится без использования инструментов. Крепление метизами опционально.

Смена фильтра выполняется без дополнительных инструментов, а внутренняя заграждающая решетка обеспечивает защиту от прикосновения к лопастям во время вращения.

Основные преимущества



Устойчивость к УФ-излучению и низким температурам
Температура хранения от –40 до +70 °С



Удобство монтажа
Установка вентиляторов производится без использования инструментов. Крепление метизами опционально

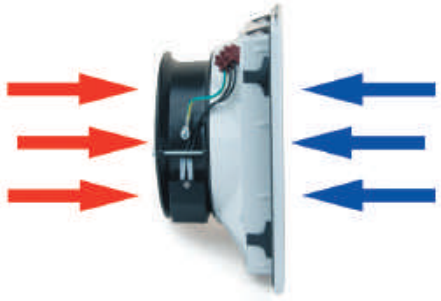

Универсальность и надежность
Вентилятор может работать в режиме притока и отвода воздуха. Средний срок службы – 65 000 часов



Высокая степень защиты
Ребра, расположенные под углом на внутренней части рамки, осуществляют эффективный отвод влаги в случае ее проникновения, а полиуретановый уплотнитель и тканный фильтр обеспечивают степень защиты IP54



Простота обслуживания
Открытие решетки для доступа к фильтру не требует дополнительного инструмента



Безопасность и оперативность
Защитная решетка обезопасит рабочий персонал от случайного прикосновения к крыльчатке вентилятора и позволит выполнить смену фильтра во время работы оборудования

Вентилятор с фильтром RV



Назначение:
• отвод тепла.
Материал:
• УФ–стойкий не поддерживающий горение АБС–пластик и поликарбонат.
Отличительные особенности:
• цвет решетки – RAL 7035;
• монтаж осуществляется с помощью защелок, толщина стенки шкафа указана в таблице;
• возможность дополнительной фиксации метизами, не зависит от толщины стенки шкафа;
• вентилятор может работать как на приток воздуха в шкаф, так и на отвод;
• фильтр выполнен из терморегулируемых волокон и обеспечивает эффективную работу при значении температуры до 100 °С и при 100 % относительной влажности;
• на корпусе предусмотрена монтажная точка для заземления;
• электрическое соединение производится через клеммную колодку;
• степень защиты – IP54;
• температура хранения – от –40 до +70 °С.
Комплект поставки:
• вентилятор с фильтром, шаблон монтажного отверстия.
Техническая информация:
• стр. 191.
Рекомендации по выбору:
• стр. 182.
Чертежи:
• см. на сайте www.dkc.ru в разделе Поддержка.

Код	R5RV08230	R5RV12230	R5RV13230	R5RV15230	R5RV20230	R5RV20230P
Номинальное напряжение, В, ~, Гц	230, 1~, 50/60	230, 1~, 50/60	230, 1~, 50/60	230, 1~, 50/60	230, 1~, 50/60	230, 1~, 50/60
Свободный воздушный поток, м³/ч	10/12	44/46	100/105	160/190	560/600	670/730
Номинальная мощность, Вт	18/16	22/21	22/21	39/36	64/80	136/185
Номинальный ток, мА	90/80	140/120	140/120	280/240	290/350	610/820
Давление, Па	32,5/47,5	85/97,5	85/97,5	120/95	100	120
Уровень шума, дБ	31/35	45/50	45/50	52/55	65/67	70/72
Вес, кг	0,39	0,80	1,20	1,50	3,10	3,10
Размеры внешние (ВхШ), мм	112x112	150x150	205x205	252x252	325x325	325x325
Размеры монтажного выреза (ВхШ), мм	92x92	124,5x124,5	177,5x177,5	224x224	292x292	292x292
Толщина стенки шкафа, мм	1–2,2	1–2,2	1–2,2	1–2,5	1–2,5	1–2,5

Код	R5RV08115	R5RV12115	R5RV13115	R5RV15115	R5RV20115
Номинальное напряжение, В, ~, Гц	115, 1~, 50/60	115, 1~, 50/60	115, 1~, 50/60	115, 1~, 50/60	115, 1~, 50/60
Свободный воздушный поток, м³/ч	10/12	44/46	100/105	160/190	560/600
Номинальная мощность, Вт	14/12	22/20	22/20	39/36	64/80
Номинальный ток, мА	150/130	260/240	260/240	590/480	580/700
Давление, Па	23/33	55/62	85/97,5	115/115	160/185
Уровень шума, дБ	32/36	45/50	45/50	52/55	65/67
Вес, кг	0,39	0,80	1,20	1,50	3,10
Размеры внешние (ВхШ), мм	112x112	150x150	205x205	252x252	325x325
Размеры монтажного выреза (ВхШ), мм	92x92	124,5x124,5	177,5x177,5	224x224	292x292
Толщина стенки шкафа, мм	1–2,2	1–2,2	1–2,2	1–2,5	1–2,5

Код	R5RV08024	R5RV12024	R5RV13024	R5RV15024
Номинальное напряжение, В, ~, Гц	24 DC	24 DC	24 DC	24 DC
Свободный воздушный поток, м³/ч	40	50	140	340
Номинальная мощность, Вт	7,2	9,2	9,2	56
Номинальный ток, мА	400	380	380	2300
Давление, Па	55	65	80	99
Уровень шума, дБ	55	48	48	69
Вес, кг	0,39	0,80	1,20	1,50
Размеры внешние (ВхШ), мм	112x112	150x150	205x205	252x252
Размеры монтажного выреза (ВхШ), мм	92x92	124,5x124,5	177,5x177,5	224x224
Толщина стенки шкафа, мм	1–2,2	1–2,2	1–2,2	1–2,5

Вентилятор с фильтром CHF для стенок > 8 мм



Назначение:
• отвод тепла.
Материал:
• УФ-стойкий не поддерживающий горение АБС–пластик и поликарбонат.
Отличительные особенности:
• цвет решетки – RAL 7035;
• монтаж осуществляется с помощью защелок при толщине стенок 8 – 16 мм, идеально подходит для пластиковых шкафов;
• возможность дополнительной фиксации метизами, не зависит от толщины стенки шкафа;
• фильтр выполнен из терморегулируемых волокон и обеспечивает эффективную работу при значении температуры до 100 °С и при 100 % относительной влажности;
• на корпусе предусмотрена монтажная точка для заземления;
• электрическое соединение производится через клеммную колодку;
• степень защиты – IP54;
• температура эксплуатации не менее – от –10 до +50 °С;
• температура хранения – от –40 до +70 °С;
• рабочий ресурс не менее 45 000 часов при температуре окружающей среды 40 °С.
Комплект поставки:
• вентилятор с фильтром, шаблон монтажного отверстия.
Техническая информация:
• стр. 191.
Рекомендации по выбору:
• стр. 182.
Чертежи:
• см. на сайте www.dkc.ru в разделе Поддержка.

Код	R5CHF12230	R5CHF15KPU230	R5CHF15230BE	R5CHF15230BER*	R5CHF20KU230BE	R5CHF20KGU230B
Номинальное напряжение, В, ~, Гц	230, 1~, 50/60	230, 1~, 50/60	230, 1~, 50/60	230, 1~, 50/60	230, 1~, 50/60	230, 1~, 50/60
Свободный воздушный поток, м³/ч	46/53	118/132	224/270	248/290	475/535	583/680
Номинальная мощность, Вт	17/16	18/18	32/34	32/35	76/92	159/125
Номинальный ток, мА	100/90	100/100	140/150	140/150	330/400	700/550
Давление, Па	52/58	56/57	110/148	158/202	140/156	214/216
Уровень шума, дБ	43/48	43,0/48,0	50,0/55,0	50,0/55,0	60,0/62,0	71,0/73,0
Вес, кг	0,80	1,40	1,70	1,70	3,40	3,40
Размеры внешние (ВхШ), мм	150x150	250x250	250x250	250x250	325x325	325x325
Размеры монтажного выреза (ВхШ), мм	125x125	223x223	223x223	223x223	290x290	290x290
Толщина стенки шкафа, мм	8–16	8–16	8–16	8–16	8–16	8–16

Код	R5CHF1224B	R5CHF1224BR*	R5CHF15115BE
Номинальное напряжение, В, ~, Гц	24 DC	24 DC	115, 1~, 50/60
Свободный воздушный поток, м³/ч	46	55	224/270
Номинальная мощность, Вт	7	7	32/35
Номинальный ток, мА	300	300	280/300
Давление, Па	54	71	110/148
Уровень шума, дБ	42,5	42,5	50,0/55,0
Вес, кг	0,50	0,50	1,70
Размеры внешние (ВхШ), мм	150x150	150x150	250x250
Размеры монтажного выреза (ВхШ), мм	125x125	125x125	223x223
Толщина стенки шкафа, мм	8–16	8–16	8–16

* Обратное направление воздушного потока

Вентилятор с фильтром ЭМС



Назначение:
• отвод тепла.
Материал:
• АБС–пластик, UL94V0.
Отличительные особенности:
• ЭМС–экранирование для защиты от электромагнитных помех;
• обратная сторона решетки и уплотнитель имеют металлизированное покрытие, дополнительно установлена металлическая сетка;
• цвет решетки – RAL 7035;
• монтаж осуществляется с помощью клипс, толщина стенки шкафа указана в таблице;
• возможность дополнительной фиксации метизами, не зависит от толщины стенки шкафа;
• фильтр выполнен из терморегулируемых волокон и обеспечивает эффективную работу при значении температуры до 100 °С и при 100 % относительной влажности;
• на корпусе предусмотрена монтажная точка для заземления;
• электрическое соединение производится через клеммную колодку, а в случае использования R5KV08** – через кабель;
• степень защиты – IP54;
• температура хранения – от –40 до +70 °С;
• температура эксплуатации – не менее от –10 до +55 °С;
• рабочий ресурс не менее 50 000 часов при температуре окружающей среды 25 °С.
Комплект поставки:
• вентилятор с фильтром, шаблон монтажного отверстия.
Техническая информация:
• стр. 191.
Рекомендации по выбору:
• стр. 182.
Чертежи:
• см. на сайте www.dkc.ru в разделе Поддержка.

Код	R5KV082301	R5KV122301	R5KV152301	R5KV202301	R5KVL202301
Номинальное напряжение, В, ~, Гц	230, 1~, 50/60	230, 1~, 50/60	230, 1~, 50/60	230, 1~, 50/60	230, 1~, 50/60
Свободный воздушный поток, м³/ч	10/13	45/50	230/270	520/580	730/820
Номинальная мощность, Вт	14/11	18/17	32/36	73/87	155/190
Номинальный ток, мА	85/75	110/100	140/160	318/381	660/820
Давление, Па	16/25	55/62	115/155	160/185	210/210
Уровень шума, дБ	32/36	46/49	50/55	65/68	73/75
Вес, кг	0,39	0,78	1,50	3,10	4,25
Размеры внешние (ВхШ), мм	106,5x106,5	150x150	250x250	325x325	325x325
Размеры монтажного выреза (ВхШ), мм	91,5x91,5	124x124	223x223	291x291	291x291
Толщина стенки шкафа, мм	1–2	1,3–3,2	1,3–3,7	1,3–3,7	1,3–3,7

Код	R5KV081151	R5KV121151	R5KV151151	R5KV201151	R5KVL201151
Номинальное напряжение, В, ~, Гц	115, 1~, 50/60	115, 1~, 50/60	115, 1~, 50/60	115, 1~, 50/60	115, 1~, 50/60
Свободный воздушный поток, м³/ч	10/13	45/50	230/270	520/580	705/755
Номинальная мощность, Вт	13/11	16/15	31/31	69/74	124/146
Номинальный ток, мА	113/92	200/180	280/270	530/650	1180/1490
Давление, Па	16/25	55/62	115/155	160/185	170/155
Уровень шума, дБ	32/36	46/49	50/55	66/69	75/78
Вес, кг	0,39	0,78	1,50	3,10	4,25
Размеры внешние (ВхШ), мм	106,5x106,5	150x150	250x250	325x325	325x325
Размеры монтажного выреза (ВхШ), мм	91,5x91,5	124x124	223x223	291x291	291x291
Толщина стенки шкафа, мм	1–2	1,3–3,2	1,3–3,7	1,3–3,7	1,3–3,7

Код	R5KV080241	R5KV120241	R5KV150241	R5KV120481	R5KV150481
Номинальное напряжение, В, ~, Гц	24 DC	24 DC	24 DC	48 DC	48 DC
Свободный воздушный поток, м³/ч	15	45	275	46	295
Номинальная мощность, Вт	3,2	7,4	31	9,3	43
Номинальный ток, мА	130	300	1300	190	900
Давление, Па	26	50	150	48	175
Уровень шума, дБ	33,4	42,8	60	46,7	59
Вес, кг	0,18	0,45	1,40	0,45	1,40
Размеры внешние (ВхШ), мм	106,5x106,5	150x150	250x250	150x150	250x250
Размеры монтажного выреза (ВхШ), мм	91,5x91,5	124x124	223x223	124x124	223x223
Толщина стенки шкафа, мм	1–2	1,3–3,2	1,3–3,7	1,3–3,2	1,3–3,7

Потолочный вентилятор



Назначение:
• отвод тепла.
Материал:
• алюминий, АБС–пластик, RAL 7035.
Отличительные особенности:
• температура эксплуатации – от –10 до +60 °С;
• рабочий ресурс до 80 000 часов при температуре окружающей среды 25 °С;
• на корпусе предусмотрена монтажная точка для заземления;
• степень защиты – IP54.
Комплект поставки:
• крышка, вентилятор, фильтр, монтажные аксессуары.
Чертежи:
• см. на сайте www.dkc.ru в разделе Поддержка.

Номинальное напряжение, В, ~, Гц	Свободный воздушный поток, м³/ч	Номинальная мощность, Вт	Номинальный ток, мА	Давление, Па	Уровень шума, дБ	Вес, кг	Размеры внешние (ВхШхГ), мм	Размеры монтажного выреза (ШхГ), мм	Код
230, 1~, 50/60	420/490	70/83	309/360	340/480	67,9/71	2,62	94x324x324	175x175	R5KTEV230
115, 1~, 50/60	420/490	66/74	620/640	340/480	67,9/71	2,63	94x324x324	175x175	R5KTEV115

Потолочный вентилятор повышенной мощности



Назначение:
• отвод тепла.
Материал:
• сталь 1,5 мм, порошковое покрытие RAL 7035.
Отличительные особенности:
• температура эксплуатации – от –20 до +50 °С;
• рабочий ресурс до 50 000 часов при температуре окружающей среды 40 °С;
• степень защиты – IP44.
Комплект поставки:
• крышка, вентилятор, фильтр, монтажные аксессуары.
Чертежи:
• см. на сайте www.dkc.ru в разделе Поддержка.

Номинальное напряжение, В, ~, Гц	Свободный воздушный поток, м³/ч	Номинальная мощность, Вт	Номинальный ток, мА	Давление, Па	Уровень шума, дБ	Вес, кг	Размеры внешние (ВхШхГ), мм	Размеры монтажного выреза (ШхГ), мм	Код
230, 1~, 50/60	1500/1550	160/215	700/980	-	74/75	11,3	128x540x390	380x260	R5RTF1500A

Циркуляционные вентиляторы



R5V300A



R5V190A

Назначение:
• защита от образования локальных зон перегрева.
Материал:
• корпус выполнен из алюминиевого сплава;
• крыльчатка выполнена из армированного стекловолокна, UL94V0.
Отличительные особенности:
• температура эксплуатации – от –40 до +70 °С;
• рабочий ресурс до 40 000 часов при температуре окружающей среды 40 °С;
• несовместимы с вентиляционными решетками.
Комплект поставки:
• вентилятор.
Чертежи:
• см. на сайте www.dkc.ru в разделе Поддержка.

Номинальное напряжение, В, ~, Гц	Свободный воздушный поток, м³/ч	Номинальная мощность, Вт	Номинальный ток, мА	Давление, Па	Уровень шума, дБ	Вес, кг	Размеры внешние (ВхШ), мм	Код
230, 1~, 50/60	144/167	20/19	130/110	62/76	40,5/44,5	0,55	119x119	R5V190A
230, 1~, 50/60	348/384	29/29	120/120	157/197	50/55	0,83	172x172	R5V300A

Вентиляционная решетка с фильтром RF



Назначение:
• отвод тепла.
Материал:
• АБС–пластик, UL94V0.
Отличительные особенности:
• цвет решетки – RAL 7035;
• монтаж осуществляется с помощью защелок, толщина стенки шкафа указана в таблице;
• возможность дополнительной фиксации метизами, не зависит от толщины стенки шкафа;
• фильтр выполнен из материала со специальной структурой из терморегулируемых волокон, что обеспечивает эффективную и бесперебойную работу в экстремальных условиях до 100 °С и до 100 % относительной влажности;
• степень защиты – IP54;
• температура хранения – от –40 до +70 °С.
Комплект поставки:
• решетка с фильтром, шаблон монтажного отверстия.
Чертежи:
• см. на сайте www.dkc.ru в разделе Поддержка.

Размеры внешние (ВхШ), мм	Размеры выреза (ВхШ), мм	Толщина стенки шкафа, мм	Вес, кг	Код
112x112	92x92	1–2,2	0,09	R5RF08
150x150	124,5x124,5	1–2,2	0,15	R5RF12
205x205	177,5x177,5	1–2,2	0,32	R5RF13
252x252	224x224	1–2,5	0,44	R5RF15
325x325	292x292	1–2,5	0,76	R5RF20

Вентиляционная решетка с фильтром GCH для стенок > 8 мм



Назначение:
• отвод тепла.
Материал:
• АБС–пластик, UL94V0.
Отличительные особенности:
• цвет решетки – RAL 7035;
• монтаж осуществляется с помощью защелок, толщина стенки шкафа указана в таблице;
• возможность дополнительной фиксации метизами, не зависит от толщины стенки шкафа;
• толщина стенки шкафа для монтажа 8–16 мм;
• фильтр выполнен из материала со специальной структурой из терморегулируемых волокон, что обеспечивает эффективную и бесперебойную работу в экстремальных условиях до 100 °С и до 100 % относительной влажности;
• степень защиты – IP54;
• температура хранения – от –40 до +70 °С.
Комплект поставки:
• решетка с фильтром.
Чертежи:
• см. на сайте www.dkc.ru в разделе Поддержка.

Размеры внешние (ВхШ), мм	Размеры выреза (ВхШ), мм	Толщина стенки шкафа, мм	Вес, кг	Код
150x150	125x125	8–16	0,17	R5GCH12F
250x250	223x223	8–16	0,49	R5GCH15F
325x325	290x290	8–16	0,74	R5GCH20F

Вентиляционная решетка с фильтром ЭМС



Назначение:
• отвод тепла.
Материал:
• АБС–пластик, UL94V0.
Отличительные особенности:
• ЭМС–экранирование для защиты от электромагнитных помех;
• обратная сторона решетки и уплотнитель имеют металлизированное покрытие, дополнительно установлена металлическая сетка;
• цвет решетки – RAL 7035;
• монтаж осуществляется с помощью клипс, толщина стенки шкафа указана в таблице;
• возможность дополнительной фиксации метизами, не зависит от толщины стенки шкафа;
• фильтр выполнен из материала со специальной структурой из терморегулируемых волокон, что обеспечивает эффективную и бесперебойную работу в экстремальных условиях до 100 °С и до 100 % относительной влажности;
• степень защиты – IP54;
• температура хранения – от –40 до +70 °С.
Комплект поставки:
• решетка с фильтром, шаблон монтажного отверстия.
Техническая информация:
• стр. 190.
Чертежи:
• см. на сайте www.dkc.ru в разделе Поддержка.

Размеры внешние (ВхШ), мм	Размеры выреза (ВхШ), мм	Толщина стенки шкафа, мм	Вес, кг	Код
106,5x106,5	91,5x91,5	1–2	0,10	R5KF081
150x150	125x125	1,3–3,2	0,20	R5KF121
250x250	223x223	1,3–3,7	0,60	R5KF151
325x325	290x290	1,3–3,7	0,96	R5KF201

Защитная панель



Назначение:
• обеспечивает дополнительную механическую защиту и защиту от влаги.
Материал:
• нержавеющая сталь AISI 304.
Отличительные особенности:
• степень защиты – IP55;
• толщина – 1 мм.
Комплект поставки:
• панель, монтажные аксессуары.
Чертежи:
• см. на сайте www.dkc.ru в разделе Поддержка.

Подходит для						Код
Вентилятор с фильтром RV	Вентиляционная решетка с фильтром RF	Вентилятор с фильтром CHF	Вентиляционная решетка с фильтром GCH	Вентилятор с фильтром ЭМС	Вентиляционная решетка с фильтром ЭМС	
R5RV08...	R5RF08	-	-	R5KV08...	R5KF081	R5CK08
R5RV12...	R5RF12	R5CHF12...	R5GCH12F	R5KV12...	R5KF121	R5CK12
R5RV15...	R5RF15	R5CHF15...	R5GCH15F	R5KV15...	R5KF151	R5CK15
R5RV20...	R5RF20	R5CHF20...	R5GCH20F	R5KV20...	R5KF201	R5CK20

Сменные фильтры для вентиляторов и вентиляционных решеток



Назначение:
• очистка воздуха.
Материал:
• полиолефиновые волокна.
Отличительные особенности:
• толщина фильтра – 8 мм;
• класс очистки – G3 (размер частицы от 5 мкм);
• огнестойкость соответствует классу F1 по DIN 53438;
• температура эксплуатации – до 100 °C при влажности 100 %.
Комплект поставки:
• 6 фильтров.

Подходит для		Код
Вентилятор с фильтром RV	Вентиляционная решетка с фильтром RF	
R5RV08...	R5RF08	R5KVF08
R5RV12...	R5RF12	R5KVF12
R5RV13...	R5RF13	R5KVF13
R5RV15...	R5RF15	R5KVF15
R5RV20...	R5RF20	R5KVF20

Вентиляционные проставки



Назначение:
• организация естественной вентиляции.
Материал:
• оцинкованная сталь.
Отличительные особенности:
• устанавливается на крышу шкафа (верхняя часть элемента R5KTB**);
• степень пыле– и влагозащиты шкафа до IP20 (высота 20 мм) и IP00 (высота 50 мм).
Комплект поставки:
• 4 проставки.

Описание	Код
Вентиляционная проставка для крыши R5KTB.. , высота 20 мм	R5SPA01
Вентиляционная проставка для крыши R5KTB.. , высота 50 мм	R5SPA02

Промышленные кондиционеры

Охлаждение с помощью промышленных кондиционеров

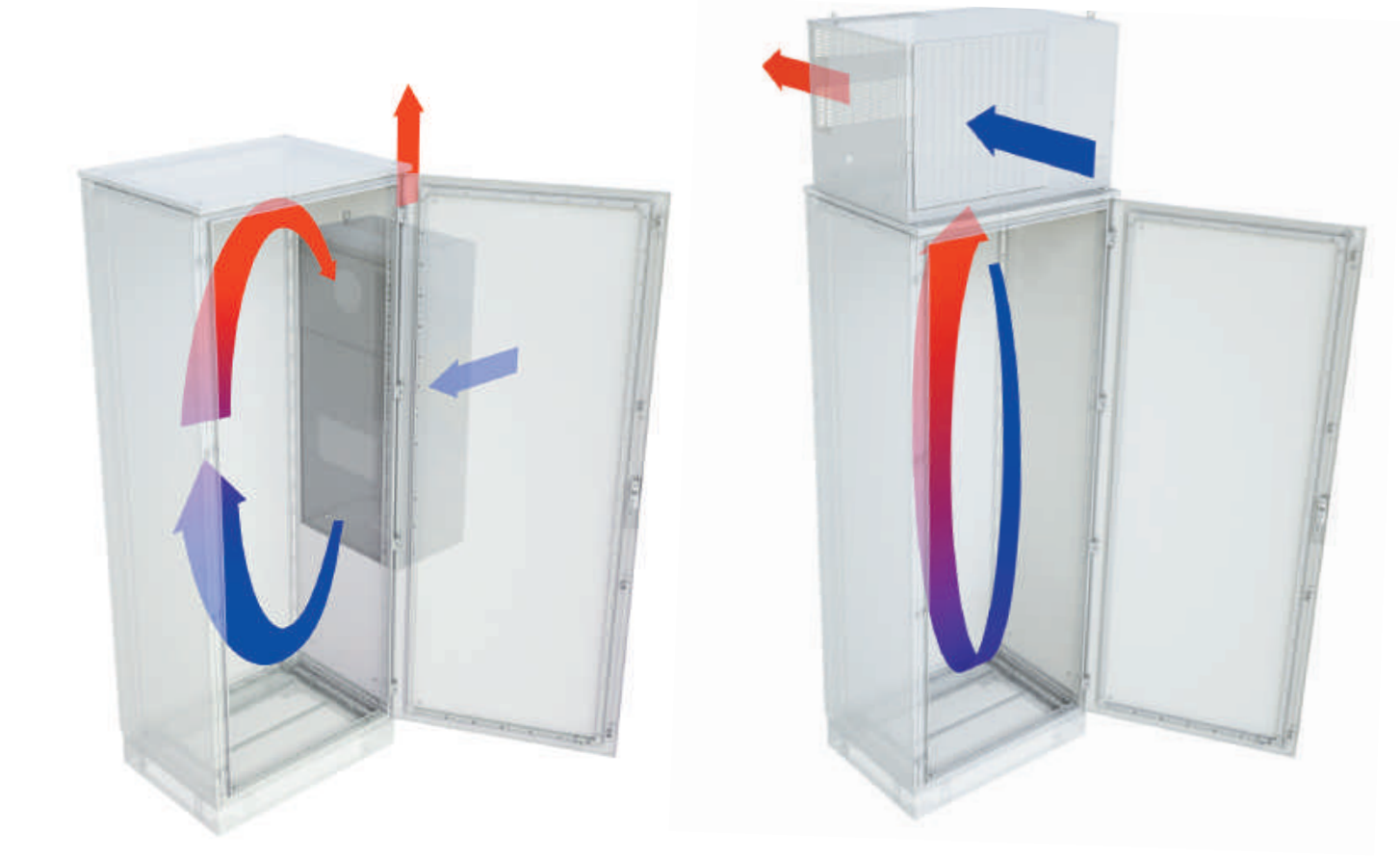

Промышленные кондиционеры, входящие в состав системы контроля микроклимата "RAM klima", позволяют осуществить эффективное охлаждение оборудования внутри шкафа, установленного на улице или в помещениях с различными диапазонами температур.

Особенностью охлаждения данного типа является то, что для утилизации тепла из шкафа кондиционер не использует воздух внешней среды, тем самым изолируя оборудование от окружающей атмосферы, которая может содержать потенциально опасные для оборудования реагенты и пыль.

Необходимое условие правильной работы кондиционера – это обеспечение степени пыле- и влагозащиты шкафа не ниже IP54.

Для решения различных задач в системе "RAM klima" представлен целый ряд исполнений кондиционеров. Для охлаждения шкафов, установленных в помещениях, применяются промышленные кондиционеры в навесном и потолочном исполнении, позволяющие осуществить эффективное охлаждение оборудования внутри шкафа в диапазоне температур окружающей среды Та от +20 до +50 °С и имеющие диапазон мощности охлаждения от 300 до 4000 Вт с одно-, двух- или трехфазным питающим напряжением.

Для эффективного охлаждения шкафов, установленных на улице, либо в агрессивных технологических средах, применяются промышленные кондиционеры уличного исполнения. Данные кондиционеры имеют диапазон охлаждающей мощности от 500 до 2000 Вт с однофазным питающим напряжением. Высокая степень пыле- и влагозащиты IP55, изолированность электрических и электронных компонентов от окружающей среды, а также специальное исполнение корпуса кондиционера позволяют размещать оборудование в климатических зонах с температурой окружающей среды от –60 °С, что подтверждено лабораторными испытаниями.

Входящие в комплект монтажные аксессуары, рым-болты и шаблон для выреза отверстий упрощают транспортировку и установку агрегата.
Мониторинг и настройка основных параметров кондиционера производятся при помощи встроенного электронного термостата, либо при помощи интерфейса удаленного управления RS-485 (RTU). Температура, создаваемая внутри шкафа Ti, устанавливается в пределах от +30 до +40 °С. По запросу нижняя граница значения температуры охлаждения может быть расширена.

Хладагент марки R134a является основным теплоносителем данного устройства и безопасен как для человека, так и для окружающей среды.
При работе кондиционера происходит осушение воздуха внутри шкафа, при этом образуется конденсат, который скапливается в специальной ванночке, расположенной внутри агрегата, и испаряется автоматически. В случае достижения критического уровня влаги в потолочных кондиционерах предусмотрена функция автоматического отключения во избежание аварийной ситуации.

Кожух кондиционера изготавливается из высококачественной стали толщиной 1,5 мм, с последующей окраской в цвет RAL 7035. По запросу возможно изготовление корпуса из нержавеющей стали марки AISI 304 или 316.

Простота замены фильтрующей прокладки обусловлена удобством демонтажа металлической решетки, расположенной на лицевой панели, и не требует дополнительных инструментов и остановки агрегата. При эксплуатации кондиционера в местах с загрязненной технологической средой используется алюминиевый фильтр, который препятствует оседанию агрессивных агентов на ламелях конденсатора и обеспечивает долгий срок службы.

Основные преимущества



Безопасно и экологично
Использование хладагента марки R134a гарантирует безопасность для людей и окружающей среды



Высокий уровень пыле- и влагозащиты
Замкнутый контур из вспененного полиуретана по всему внутреннему периметру кондиционера обеспечивает уровень пыле- и влагозащиты IP54



Автоматическое удаление конденсата
Встроенная система автоматического удаления конденсата не требует дополнительной установки системы дренажных труб

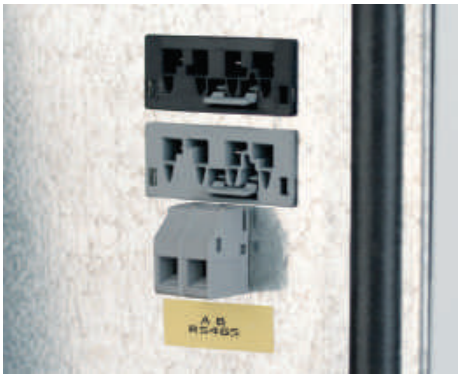

Дистанционное управление и дополнительная сигнализация
Встроенный интерфейс стандарта RS-485 позволяет удаленно контролировать работу кондиционера и включать его
в общую сеть управления системой контроля микроклимата (до 32-х агрегатов)



Местное управление
Цифровой термостат, расположенный на лицевой панели, осуществляет мониторинг и управление параметрами в режиме реального времени



Фильтрация воздуха
Съемная фильтрующая прокладка защищает ламели конденсатора от загрязнения и оседания реагентов, тем самым обеспечивая эффективный отвод тепла и долгий срок службы кондиционера

Навесные кондиционеры от 300 до 800 Вт



Назначение:
• поддержание заданной температуры в шкафу.
Материал:
• сталь 1,5 мм, порошковое покрытие RAL 7035;
• нержавеющая сталь AISI 304 или AISI 316 – по запросу.
Отличительные особенности:
• степень защиты – IP54;
• встроенный электронный термостат;
• встроенный испаритель влаги с контролем уровня жидкости;
• укомплектован сменным фильтром воздуха;
• возможно дистанционное управление кондиционером.
Комплект поставки:
• кондиционер, фильтр, рым–болты, монтажные аксессуары, шаблон монтажного отверстия.
Техническая информация:
• стр. 185.
Чертежи:
• см. на сайте www.dkc.ru в разделе Поддержка.

Код	R5KLM03021LT	R5KLM03042LT*	R5KLM05021LT	R5KLM05042LT	R5KLM08021LT	R5KLM08042LT
Мощность, Вт	300	300	500	500	800	800
Номинальное напряжение, В, ~, Гц	230, 1~, 50/60	400, 2~, 50/60	230, 1~, 50/60	400, 2~, 50/60	230, 1~, 50/60	400, 2~, 50/60
Мощность охлаждения согласно DIN 3168 (L35/L35), Вт	330/360	330/360	530/560	520/550	860/940	830/900
Мощность охлаждения согласно DIN 3168 (L35/L50), Вт	270/280	270/280	410/430	400/420	690/720	650/690
Воздушный поток, м3/ч	110	110	230	230	250	250
Габариты (ВхШхГ), мм	500x310x188	500x310x188	630x310x230	595x280x228	630x310x230	630x280x278
Номинальный максимальный ток, А	1,3/1,5	0,8/0,9	2/2,2	1,2/1,3	2,9/3,2	1,7/1,9
Пусковой ток, А	9	6	11	7	17	9
Предохранитель, А	4	4	6	4	6	4
Номинальная мощность согласно DIN 3168 (L35/L35), Вт	190/220	190/220	280/330	280/330	400/460	400/460
Номинальная мощность согласно DIN 3168 (L35/L50), Вт	220/270	220/270	320/390	320/390	450/540	450/540
Диапазон регулирования температуры, °С	от +30 до +40	от +30 до +40	от +30 до +40	от +30 до +40	от +30 до +40	от +30 до +40
Диапазон рабочих температур, °С	от +20 до +50	от +20 до +50	от +20 до +50	от +20 до +50	от +20 до +50	от +20 до +50
Внутренняя степень пыле– и влагозащиты	IP54	IP54	IP54	IP54	IP54	IP54
Внешняя степень пыле– и влагозащиты	IP34	IP34	IP34	IP34	IP34	IP34
Уровень шума, дБ	61	61	67	67	67	67
Вес, кг	20	20	24	26	28	31
Тип хладагента	R134a	R134a	R134a	R134a	R134a	R134a
Аксессуары						
Полиуретановый фильтр	R5KLMFP1	R5KLMFP1	R5KLMFP1	R5KLMFP2	R5KLMFP1	R5KLMFP2
Алюминиевый фильтр	R5KLMFA1	R5KLMFA1	R5KLMFA1	R5KLMFA2	R5KLMFA1	R5KLMFA2
Дефлектор воздушного потока	R5KLMDI1	R5KLMDI1	R5KLMDI1	R5KLMDI1	R5KLMDI1	R5KLMDI1
Рама для полуутопленного монтажа	R5KLMCSI1	R5KLMCSI1	R5KLMCSI2	R5KLMCSI3	R5KLMCSI2	R5KLMCSI4

* Внешний трансформатор

Навесные кондиционеры от 1000 до 1500 Вт



Назначение:
• поддержание заданной температуры в шкафу.
Материал:
• сталь 1,5 мм, порошковое покрытие RAL 7035;
• нержавеющая сталь AISI 304 или AISI 316 – по запросу.
Отличительные особенности:
• степень защиты – IP54;
• встроенный электронный термостат;
• встроенный испаритель влаги с контролем уровня жидкости;
• укомплектован сменным фильтром воздуха;
• возможно дистанционное управление кондиционером.
Комплект поставки:
• кондиционер, фильтр, рым–болты, монтажные аксессуары, шаблон монтажного отверстия.
Техническая информация:
• стр. 185.
Чертежи:
• см. на сайте www.dkc.ru в разделе Поддержка.

Код	R5KLM10021LT	R5KLM10042LT	R5KLM15021LT	R5KLM15042LT	R5KLM15043LT
Мощность, Вт	1000	1000	1500	1500	1500
Номинальное напряжение, В, ~, Гц	230, 1~, 50/60	400, 2~, 50/60	230, 1~, 50/60	400, 2~, 50/60	400/440, 3~, 50/60
Мощность охлаждения согласно DIN 3168 (L35/L35), Вт	1020/1120	1020/1120	1420/1560	1420/1560	1480/1620
Мощность охлаждения согласно DIN 3168 (L35/L50), Вт	820/860	820/860	1140/1190	1140/1190	1180/1230
Воздушный поток, м3/ч	300	300	400	400	400
Габариты (ВхШхГ), мм	950x400x245	1050x400x245	950x400x245	1050x400x245	1050x400x245
Номинальный максимальный ток, А	3,7/4,1	2,1/2,4	5,2/5,8	3/3,3	2/2,1
Пусковой ток, А	20	13	24	16	11
Предохранитель, А	8	4	8	5	4
Номинальная мощность согласно DIN 3168 (L35/L35), Вт	490/570	490/570	660/760	660/760	690/780
Номинальная мощность согласно DIN 3168 (L35/L50), Вт	540/650	540/650	760/920	760/920	780/940
Диапазон регулирования температуры, °С	от +30 до +40	от +30 до +40	от +30 до +40	от +30 до +40	от +30 до +40
Диапазон рабочих температур, °С	от +20 до +50	от +20 до +50	от +20 до +50	от +20 до +50	от +20 до +50
Внутренняя степень пыле– и влагозащиты	IP54	IP54	IP54	IP54	IP54
Внешняя степень пыле– и влагозащиты	IP34	IP34	IP34	IP34	IP34
Уровень шума, дБ	69	69	69	69	69
Вес, кг	38	47	40	48	50
Тип хладагента	R134a	R134a	R134a	R134a	R134a
Аксессуары					
Полиуретановый фильтр	R5KLMFP3	R5KLMFP3	R5KLMFP3	R5KLMFP3	R5KLMFP3
Алюминиевый фильтр	R5KLMFA3	R5KLMFA3	R5KLMFA3	R5KLMFA3	R5KLMFA3
Дефлектор воздушного потока	R5KLMDI2	R5KLMDI2	R5KLMDI2	R5KLMDI2	R5KLMDI2
Рама для полуутопленного монтажа	R5KLMCSI5	R5KLMCSI7	R5KLMCSI5	R5KLMCSI7	R5KLMCSI7

Навесные кондиционеры от 2000 до 4000 Вт



Назначение:
• поддержание заданной температуры в шкафу.
Материал:
• сталь 1,5 мм, порошковое покрытие RAL 7035;
• нержавеющая сталь AISI 304 или AISI 316 – по запросу.
Отличительные особенности:
• степень защиты – IP54;
• встроенный электронный термостат;
• встроенный испаритель влаги с контролем уровня жидкости;
• укомплектован сменным фильтром воздуха;
• возможно дистанционное управление кондиционером.
Комплект поставки:
• кондиционер, фильтр, рым–болты, монтажные аксессуары, шаблон монтажного отверстия.
Техническая информация:
• стр. 185.
Чертежи:
• см. на сайте www.dkc.ru в разделе Поддержка.

Код	R5KLM20021LT	R5KLM20042LT	R5KLM20043LT	R5KLM30043LT	R5KLM40043LT
Мощность, Вт	2000	2000	2000	3000	4000
Номинальное напряжение, В, ~, Гц	230, 1~, 50/60	400, 2~, 50/60	400/440, 3~, 50/60	400/460, 3~, 50/60	400/460, 3~, 50/60
Мощность охлаждения согласно DIN 3168 (L35/L35), Вт	1960/2150	1960/2150	1830/2000	2800/3080	4000/4200
Мощность охлаждения согласно DIN 3168 (L35/L50), Вт	1570/1640	1570/1640	1460/1530	2240/2350	3000/3150
Воздушный поток, м3/ч	400	400	400	500	550
Габариты (ВхШхГ), мм	950x400x245	1050x400x245	1050x400x245	1100x500x353	1100x500x353
Номинальный максимальный ток, А	6/6,6	3,4/3,8	2,3/2,6	2,6/2,9	3,3/3,7
Пусковой ток, А	26	17	10	12	15
Предохранитель, А	12	6	4	8	8
Номинальная мощность согласно DIN 3168 (L35/L35), Вт	930/1070	930/1070	900/1040	1100/1270	1800/2000
Номинальная мощность согласно DIN 3168 (L35/L50), Вт	1080/1300	1080/1300	1030/1250	1260/1520	2120/2500
Диапазон регулирования температуры, °С	от +30 до +40	от +30 до +40	от +30 до +40	от +30 до +40	от +30 до +40
Диапазон рабочих температур, °С	от +20 до +50	от +20 до +50	от +20 до +50	от +20 до +50	от +20 до +50
Внутренняя степень пыле– и влагозащиты	IP54	IP54	IP54	IP54	IP54
Внешняя степень пыле– и влагозащиты	IP34	IP34	IP34	IP34	IP34
Уровень шума, дБ	70	70	70	71	72
Вес, кг	46	56	53	72	75
Тип хладагента	R134a	R134a	R134a	R134a	R134a
Аксессуары					
Полиуретановый фильтр	R5KLMFP3	R5KLMFP3	R5KLMFP3	R5KLMFP4	R5KLMFP4
Алюминиевый фильтр	R5KLMFA3	R5KLMFA3	R5KLMFA3	R5KLMFA4	R5KLMFA4
Дефлектор воздушного потока	R5KLMDI2	R5KLMDI2	R5KLMDI2	R5KLMDI3	R5KLMDI3
Рама для полуутопленного монтажа	R5KLMCSI5	R5KLMCSI7	R5KLMCSI7	R5KLMCSI6	R5KLMCSI6

Потолочные кондиционеры от 1000 до 1500 Вт



Назначение:
• поддержание заданной температуры в шкафу.
Материал:
• сталь 1,5 мм, порошковое покрытие RAL 7035;
• нержавеющая сталь AISI 304 или AISI 316 – по запросу.
Отличительные особенности:
• степень защиты – IP54;
• встроенный электронный термостат;
• встроенный испаритель влаги с контролем уровня жидкости;
• укомплектован сменным фильтром воздуха;
• возможно дистанционное управление кондиционером.
Комплект поставки:
• кондиционер, фильтр, рым–болты, монтажные аксессуары, шаблон монтажного отверстия.
Техническая информация:
• стр. 185.
Чертежи:
• см. на сайте www.dkc.ru в разделе Поддержка.

Код	R5KLM10021RT	R5KLM10042RT	R5KLM15021RT	R5KLM15042RT	R5KLM15043RT
Мощность, Вт	1000	1000	1500	1500	1500
Номинальное напряжение, В, ~, Гц	230, 1~, 50/60	400, 2~, 50/60	230, 1~, 50/60	400, 2~, 50/60	400/440, 3~, 50/60
Мощность охлаждения согласно DIN 3168 (L35/L35), Вт	1020/1120	1020/1120	1420/1560	1420/1560	1480/1620
Мощность охлаждения согласно DIN 3168 (L35/L50), Вт	820/860	820/860	1140/1190	1140/1190	1180/1230
Воздушный поток, м3/ч	350	300	400	400	400
Габариты (ВхШхГ), мм	310x600x408	310x600x408	455x600x408	455x600x408	455x600x408
Номинальный максимальный ток, А	3,7/4,1	2,1/2,4	5,2/5,8	3/3,3	2/2,1
Пусковой ток, А	20	13	24	16	11
Предохранитель, А	8	4	8	5	4
Номинальная мощность согласно DIN 3168 (L35/L35), Вт	490/570	490/570	660/760	660/760	690/780
Номинальная мощность согласно DIN 3168 (L35/L50), Вт	540/650	540/650	760/920	760/920	780/940
Диапазон регулирования температуры, °С	от +30 до +40	от +30 до +40	от +30 до +40	от +30 до +40	от +30 до +40
Диапазон рабочих температур, °С	от +20 до +50	от +20 до +50	от +20 до +50	от +20 до +50	от +20 до +50
Внутренняя степень пыле– и влагозащиты	IP54	IP54	IP54	IP54	IP54
Внешняя степень пыле– и влагозащиты	IP34	IP34	IP34	IP34	IP34
Уровень шума, дБ	69	69	69	69	79
Вес, кг	43	48	45	51	55
Тип хладагента	R134a	R134a	R134a	R134a	R134a
Аксессуары					
Полиуретановый фильтр	R5KLMFP5	R5KLMFP5	R5KLMFP5	R5KLMFP5	R5KLMFP5
Алюминиевый фильтр	R5KLMFA5	R5KLMFA5	R5KLMFA5	R5KLMFA5	R5KLMFA5

Потолочные кондиционеры от 2000 до 4000 Вт



Назначение:
• поддержание заданной температуры в шкафу.
Материал:
• сталь 1,5 мм, порошковое покрытие RAL 7035;
• нержавеющая сталь AISI 304 или AISI 316 – по запросу.
Отличительные особенности:
• степень защиты – IP54;
• встроенный электронный термостат;
• встроенный испаритель влаги с контролем уровня жидкости;
• укомплектован сменным фильтром воздуха;
• возможно дистанционное управление кондиционером.
Комплект поставки:
• кондиционер, фильтр, рым–болты, монтажные аксессуары, шаблон монтажного отверстия.
Техническая информация:
• стр. 185.
Чертежи:
• см. на сайте www.dkc.ru в разделе Поддержка.

Код	R5KLM20021RT	R5KLM20042RT	R5KLM20043RT	R5KLM30043RT	R5KLM40043RT
Мощность, Вт	2000	2000	2000	3000	4000
Номинальное напряжение, В, ~, Гц	230, 1~, 50/60	400, 2~, 50/60	400/440, 3~, 50/60	400/460, 3~, 50/60	400/460, 3~, 50/60
Мощность охлаждения согласно DIN 3168 (L35/L35), Вт	1960/2150	1960/2150	1830/2000	2800/3080	4000/4200
Мощность охлаждения согласно DIN 3168 (L35/L50), Вт	1570/1640	1570/1640	1460/1530	2240/2350	3000/3150
Воздушный поток, м3/ч	400	400	400	500	550
Габариты (ВхШхГ), мм	455x600x408	455x600x408	455x600x408	505x800x508	505x800x508
Номинальный максимальный ток, А	6/6,6	3,4/3,8	2,3/2,6	2,6/2,9	3,3/3,7
Пусковой ток, А	26	17	10	12	15
Предохранитель, А	8	6	4	8	8
Номинальная мощность согласно DIN 3168 (L35/L35), Вт	930/1070	930/1070	900/1040	1100/1270	1800/2000
Номинальная мощность согласно DIN 3168 (L35/L50), Вт	1080/1300	1080/1300	1030/1250	1260/1520	2120/2500
Диапазон регулирования температуры, °С	от +30 до +40	от +30 до +40	от +30 до +40	от +30 до +40	от +30 до +40
Диапазон рабочих температур, °С	от +20 до +50	от +20 до +50	от +20 до +50	от +20 до +50	от +20 до +50
Внутренняя степень пыле– и влагозащиты	IP54	IP54	IP54	IP54	IP54
Внешняя степень пыле– и влагозащиты	IP34	IP34	IP34	IP34	IP34
Уровень шума, дБ	70	70	70	71	72
Вес, кг	51	57	58	72	75
Тип хладагента	R134a	R134a	R134a	R134a	R134a
Аксессуары					
Полиуретановый фильтр	R5KLMFP5	R5KLMFP5	R5KLMFP5	R5KLMFP6	R5KLMFP6
Алюминиевый фильтр	R5KLMFA5	R5KLMFA5	R5KLMFA5	R5KLMFA6	R5KLMFA6

Навесные кондиционеры уличного исполнения от 500 до 2000 Вт



Назначение:
• поддержание заданной температуры в шкафу.
Материал:
• сталь 1,5 мм, порошковое покрытие RAL 7035;
• нержавеющая сталь AISI 304 или AISI 316 – по запросу.
Отличительные особенности:
• степень защиты – IP55;
• защиты от осадков, УФ излучения;
• повышенная вандалостойкость;
• встроенный электронный термостат;
• встроенный испаритель влаги с контролем уровня жидкости;
• укомплектован сменным фильтром воздуха;
• возможно дистанционное управление кондиционером.
Комплект поставки:
• кондиционер, фильтр, рым–болты, монтажные аксессуары, шаблон монтажного отверстия.
Техническая информация:
• стр. 185.
Чертежи:
• см. на сайте www.dkc.ru в разделе Поддержка.

Код	R5KLM05021LO	R5KLM10021LO	R5KLM15021LO	R5KLM20021LO
Мощность, Вт	500	1000	1500	2000
Номинальное напряжение, В, ~, Гц	230, 1~, 50/60	230, 1~, 50/60	230, 1~, 50/60	230, 1~, 50/60
Мощность охлаждения согласно DIN 3168 (L35/L35), Вт	520/550	1020/1120	1420/1560	1960/2150
Мощность охлаждения согласно DIN 3168 (L35/L50), Вт	400/420	820/860	1140/1190	1570/1640
Воздушный поток, м3/ч	230	350	400	400
Габариты (ВхШхГ), мм	720x300x270	950x400x237	950x400x237	950x400x237
Номинальный максимальный ток, А	2/2,2	3,7/4,1	5,2/5,8	6,0/6,6
Пусковой ток, А	11	20	24	26
Предохранитель, А	6	8	8	12
Номинальная мощность согласно DIN 3168 (L35/L35), Вт	280/330	490/570	660/760	930/1070
Номинальная мощность согласно DIN 3168 (L35/L50), Вт	320/390	540/650	760/920	1080/1300
Диапазон регулирования температуры, °С	от +30 до +40	от +30 до +40	от +30 до +40	от +30 до +40
Диапазон рабочих температур, °С	от –60 до +55	от –60 до +55	от –60 до +55	от –60 до +55
Внутренняя степень пыле– и влагозащиты	IP55	IP55	IP55	IP55
Внешняя степень пыле– и влагозащиты	IP34	IP34	IP34	IP34
Уровень шума, дБ	67	69	69	69
Вес, кг	27	45	47	50
Тип хладагента	R134a	R134a	R134a	R134a
Аксессуары				
Полиуретановый фильтр	R5KLMFP1	R5KLMFP3	R5KLMFP3	R5KLMFP3
Алюминиевый фильтр	R5KLMFA1	R5KLMFA3	R5KLMFA3	R5KLMFA3
Дефлектор воздушного потока	R5KLMDI1	R5KLMDI2	R5KLMDI2	R5KLMDI2

Аксессуары для кондиционеров

Фильтр воздуха



Назначение:
• фильтрация входного воздушного потока.
Материал:
• алюминий;
• полиуретан.
Отличительные особенности:
• фильтр из алюминия рекомендуется использовать при эксплуатации кондиционера в агрессивных средах, например маслосодержащее помещение;
• фильтр из полиуретана предназначен для замены стандартного фильтра;
• совместим с навесными кондиционеры уличного исполнения.
Комплект поставки:
• фильтр.

Мощность навесного кондиционера, Вт	Мощность потолочного кондиционера, Вт	Код	
		алюминиевый фильтр	полиуретановый фильтр
300–500–800 Вт 230 В	–	R5KLMFA1	R5KLMFP1
500–800 Вт 400 В	–	R5KLMFA2	R5KLMFP2
1000–1500–2000 Вт	–	R5KLMFA3	R5KLMFP3
3000–4000 Вт	–	R5KLMFA4	R5KLMFP4
–	1000–1500–2000 Вт	R5KLMFA5	R5KLMFP5
–	3000–4000 Вт	R5KLMFA6	R5KLMFP6

Дефлектор воздушного потока



Назначение:
• изменение направления воздушного потока.
Материал:
• металл.
Отличительные особенности:
• используется только с навесными кондиционерами;
• совместим с навесными кондиционеры уличного исполнения;
• простота установки.
Комплект поставки:
• дефлектор, монтажные аксессуары.

Мощность кондиционера, Вт	Код
300–500–800	R5KLMDI1
1000–1500–2000	R5KLMDI2
3000–4000	R5KLMDI3

Усиленные дверные петли



Назначение:
• усиление дверей при монтаже на них кондиционеров.
Материал:
• сталь.
Отличительные особенности:
• применяется для усиления дверей шкафов серии CQE, DAE;
• рекомендуется применять при монтаже кондиционеров мощностью от 3000 до 4000 Вт.
Комплект поставки:
• петли, монтажные аксессуары.

Мощность кондиционера, Вт	Код
3000–4000	R5KLMCR

Рама для полуутопленного монтажа навесного кондиционера



Назначение:
• изменение глубины установки кондиционера.
Материал:
• сталь.
Отличительные особенности:
• применяется только с навесными кондиционерами;
• не совместим с навесными кондиционеры уличного исполнения;
• крепится к шкафу с помощью винтов;
• уменьшает выступ кондиционера от внешней панели шкафа;
• сохранение степени защиты IP54.
Комплект поставки:
• рама, монтажные аксессуары.

Мощность кондиционера, Вт	Код
300 Вт 230/400 В	R5KLMCSI1
500–800 Вт 230 В	R5KLMCSI2
500 Вт 400 В	R5KLMCSI3
800 Вт 400 В	R5KLMCSI4
1000–1500–2000 Вт 230 В	R5KLMCSI5
3000–4000 Вт 400/460 В	R5KLMCSI6
1000–1500–2000 Вт 400 В, 400/440 В	R5KLMCSI7

Обогреватели

Предотвращение возникновения конденсата и обогрев



Обогреватели, входящие в систему контроля микроклимата "RAM klima", обеспечивают защиту оборудования от переохлаждения и предотвращают достижение температуры точки росы, при которой происходит конденсация влаги на токоведущих элементах, что приводит к образованию коррозии и возможности короткого замыкания.

Широкий диапазон мощностей от 5 до 2000 Вт и температуры эксплуатации от –40 до +70 °С позволит защитить элементы, расположенные внутри электротехнического шкафа от неблагоприятных условий окружающей среды.

Компактное исполнение обогревателей предназначено для сокращения занимаемого объема внутри шкафа без потери функциональности.

Встроенная защита на случай отказа вентилятора обогревателя предотвратит возникновение аварийной ситуации и сократит расходы на ремонт.

Исполнение в пластиковом кожухе предназначено для защиты от ожогов обслуживающего персонала при контакте с обогревателем.

Основные преимущества



Алюминиевый профиль
Специальная форма ребер алюминиевого профиля позволяет эффективно осуществлять обогрев пространства с высоким показателем КПД



Уменьшение размера без потери мощности
Компактная серия обогревателей позволит решить задачу обогрева оборудования в ограниченном пространстве



Защита от прикосновения
Обогреватели на повышенные мощности оборудованы пластиковым кожухом, предотвращающим поражение персонала в случае прикосновения



Малое энергопотребление
Основным элементом обогревателя является терморезистор с технологией PTC, который снижает энергопотребление при последующем включении для поддержания температуры воздуха внутри шкафа



Аварийное отключение
Встроенный термопредохранитель обесточит обогреватель в случае его перегрева из-за отказа рассеивающего вентилятора



Удобство монтажа
Все модели обогревателей снабжены клипсой для установки на DIN-рейку, которые позволяют осуществить монтаж за короткое время (установка версии на повышенные мощности производится на монтажную плату)

Стандартные обогреватели мощностью от 25 до 150 Вт



Назначение:
• повышение температуры окружающей среды.
Материал:
• сплав алюминия.
Отличительные особенности:
• устанавливается на DIN–рейку;
• нагревательный элемент выполнен из резистора PTC–типа;
• тип подключения – винтовая клеммная колодка для кабеля сечением 2x2,5 мм²;
• степень защиты – IP20;
• температура эксплуатации – от –45 до +70 °C;
• температура хранения – от –45 до +80 °C.
Комплект поставки:
• обогреватель.
Рекомендации для выбора:
• стр. 182.
Чертежи:
• см. на сайте www.dkc.ru в разделе Поддержка.

Мощность обогрева, Вт	Номинальное напряжение, В, ~, Гц	Максимальный пусковой ток, А	Входной предохранитель (рекомендованный), А	Вес, кг	Размеры (ВхШхГ), мм	Код
25	110...250, 1~, 50/60 110...250 DC	2,5	4	0,25	90x80x50	R5SHT025
50	110...250, 1~, 50/60 110...250 DC	3,5	4	0,30	110x80x50	R5SHT050
75	110...250, 1~, 50/60 110...250 DC	4,0	6,3	0,45	160x80x50	R5SHT075
100	110...250, 1~, 50/60 110...250 DC	5,0	8	0,50	110x80x90	R5SHT100
150	110...250, 1~, 50/60 110...250 DC	9,5	10	1,10	220x80x90	R5SHT150

Обогреватели в пластиковом кожухе мощностью от 50 до 150 Вт



Назначение:
• повышение температуры окружающей среды.
Материал:
• сплав алюминия, пластик.
Отличительные особенности:
• оборудован пластиковым кожухом, предотвращающим поражение персонала в случае прикосновения;
• устанавливается на DIN–рейку;
• нагревательный элемент выполнен из резистора PTC–типа;
• тип подключения – винтовая клеммная колодка для кабеля сечением 2x2,5 мм²;
• степень защиты – IP20;
• температура эксплуатации – от –45 до +70 °C;
• температура хранения – от –45 до +80 °C.
Комплект поставки:
• обогреватель.
Рекомендации для выбора:
• стр. 182.
Чертежи:
• см. на сайте www.dkc.ru в разделе Поддержка.

Мощность обогрева, Вт	Номинальное напряжение, В, ~, Гц	Максимальный пусковой ток, А	Входной предохранитель (рекомендованный), А	Вес, кг	Размеры (ВхШхГ), мм	Код
50	110...250, 1~, 50/60 110...250 DC	3,5	4	0,16	125x41x41	R5STHT50
100	110...250, 1~, 50/60 110...250 DC	5,0	8	0,42	140x70x63	R5STHT100
150	110...250, 1~, 50/60 110...250 DC	9,5	10	0,66	220x70x63	R5STHT150

Стандартные обогреватели с вентилятором мощностью от 250 до 750 Вт



Назначение:
• повышение температуры окружающей среды.
Материал:
• сплав алюминия.
Отличительные особенности:
• встроенный термопредохранитель для защиты обогревателя на случай отказа вентилятора;
• светодиодная индикация работ;
• устанавливается на DIN–рейку;
• нагревательный элемент состоит из резистора;
• тип подключения – винтовая клеммная колодка для кабеля сечением 3х2,5 мм²;
• степень защиты – IP20;
• оборудован вентилятором, величина воздушного потока – 35 и 44 м3/ч (для мощности 750 Вт);
• температура эксплуатации – от –25 до +70 °С;
• температура хранения – от –45 до +80 °С.
Комплект поставки:
• обогреватель.
Рекомендации для выбора:
• стр. 182.
Чертежи:
• см. на сайте www.dkc.ru в разделе Поддержка.

Мощность обогрева, Вт	Номинальное напряжение, В, ~, Гц	Максимальный потребляемый ток, А	Вес, кг	Размеры (ВхШхГ), мм	Код
250	115, 1~, 50/60	2,4	0,88	135x82x112	R5FSHT251
	230, 1~, 50/60	1,2			R5FSHT250
500	115, 1~, 50/60	4,8	0,97	165x82x112	R5FSHT501
	230, 1~, 50/60	2,4			R5FSHT500
750	115, 1~, 50/60	7,2	1,35	225x82x112	R5FSHT751
	230, 1~, 50/60	3,6			R5FSHT750

Компактные обогреватели мощностью от 5 до 30 Вт



Назначение:
• повышение температуры окружающей среды.
Материал:
• сплав алюминия.
Отличительные особенности:
• небольшой габарит изделия позволяет осуществлять монтаж в ограниченном пространстве;
• устанавливается на DIN–рейку;
• нагревательный элемент выполнен из резистора PTC–типа;
• тип подключения – кабель сечением 2х0,5 мм², длина 0,4 м;
• степень защиты – IP20;
• температура эксплуатации – от –45 до +70 °С;
• температура хранения – от –45 до +80 °С.
Комплект поставки:
• обогреватель.
Рекомендации для выбора:
• стр. 182.
Чертежи:
• см. на сайте www.dkc.ru в разделе Поддержка.

Мощность обогрева, Вт	Номинальное напряжение, В, ~, Гц	Максимальный пусковой ток, А	Входной предохранитель (рекомендованный), А	Вес, кг	Размеры (ВхШхГ), мм	Код
5	110...250, 1~, 50/60 110...250 DC	1,5	4	0,11	55x40x40	R5MHT5
15	110...250, 1~, 50/60 110...250 DC	2,0	4	0,11	55x40x40	R5MHT15
30	110...250, 1~, 50/60 110...250 DC	3,0	4	0,13	65x40x40	R5MHT30

Компактные обогреватели с вентилятором мощностью от 75 до 300 Вт



Назначение:
• повышение температуры окружающей среды.
Материал:
• сплав алюминия.
Отличительные особенности:
• небольшой габарит изделия позволяет осуществлять монтаж в ограниченном пространстве;
• устанавливается на DIN–рейку;
• нагревательный элемент выполнен из резистора;
• тип подключения – пружинная клеммная колодка для жесткого кабеля сечением 0,5–2,5 мм² или кабеля с наконечником сечением 0,5–1,5 мм², кабель от 4 до 5 жил;
• степень защиты – IP20;
• оборудован вентилятором, величина воздушного потока – 11 и 33 м3/ч (для мощности 300 Вт);
• температура эксплуатации – от –25 до +55 °С (для версии с вентилятором 24 DC) и от –20 до +70 °С (для версии с вентилятором 230, 1~, 50/60);
• температура хранения – от –45 до +80 °С.
Комплект поставки:
• обогреватель.
Рекомендации для выбора:
• стр. 182.
Чертежи:
• см. на сайте www.dkc.ru в разделе Поддержка.

Мощность обогрева, Вт	Номинальное напряжение, В, ~, Гц		Максимальный потребляемый ток, А	Вес, кг	Размеры (ВхШхГ), мм	Код
	обогреватель	вентилятор				
75	230, 1~, 50/60	24 DC	0,35	0,20	97x41x66	R5FMHT75
100	230, 1~, 50/60	24 DC	0,45	0,20	97x41x66	R5FMHT100
	230, 1~, 50/60	230, 1~, 50/60				R5FMHT100S
150	230, 1~, 50/60	24 DC	0,65	0,26	132x41x66	R5FMHT150
	230, 1~, 50/60	230, 1~, 50/60				R5FMHT150S
230	230, 1~, 50/60	24 DC	1,00	0,28	142x41x66	R5FMHT230
	230, 1~, 50/60	230, 1~, 50/60				R5FMHT230S
300	230, 1~, 50/60	24 DC	1,30	0,40	157x41x66	R5FMHT300
	230, 1~, 50/60	230, 1~, 50/60				R5FMHT300S

Обогреватели с вентилятором в пластиковом кожухе



Назначение:
• повышение температуры окружающей среды.
Материал:
• сплав алюминия; пластик.
Отличительные особенности:
• оборудован пластиковым кожухом, предотвращающим поражение персонала в случае прикосновения;
• устанавливается на DIN–рейку;
• нагревательный элемент выполнен из резистора PTC–типа;
• тип подключения – пружинная клеммная колодка для кабеля сечением 3x2,5 мм²;
• степень защиты – IP20;
• оборудован вентилятором, величина воздушного потока – 30 м^3/ч;
• температура эксплуатации – от –40 до +70 °С;
• температура хранения – от –40 до +70 °С.
Комплект поставки:
• обогреватель.
Рекомендации для выбора:
• стр. 182.
Чертежи:
• см. на сайте www.dkc.ru в разделе Поддержка.

Мощность обогрева, Вт	Номинальное напряжение, В, ~, Гц	Максимальный пусковой ток, А	Входной предохранитель (рекомендованный), А	Вес, кг	Размеры (ВхШхГ), мм	Код
300	230, 1~, 50/60	5,0	6,3	0,36	88x66x97	R5TMX300
400	230, 1~, 50/60	6,0	8			R5TMX400

Обогреватели на повышенные мощности



Назначение:
• повышение температуры окружающей среды.
Материал:
• сплав алюминия; пластик, UL94V0.
Отличительные особенности:
• оборудован пластиковым кожухом, предотвращающим поражение персонала в случае прикосновения;
• устанавливается на монтажную плату, винты М4;
• нагревательный элемент выполнен из резистора PTC–типа;
• тип подключения – винтовая клеммная колодка для кабеля сечением 3х2,5 мм^2;
• степень защиты – IP20;
• оборудован вентилятором, величина воздушного потока – 160 м^3/ч;
• температура эксплуатации – от –40 до +70 °С;
• температура хранения – от –45 до +80 °С;
• R5FPH1210 поставляется со встроенным термостатом.
Комплект поставки:
• обогреватель.
Рекомендации для выбора:
• стр. 182.
Чертежи:
• см. на сайте www.dkc.ru в разделе Поддержка.

Мощность обогрева, Вт	Номинальное напряжение, В, ~, Гц	Максимальный пусковой ток, А	Входной предохранитель (рекомендованный), А	Вес, кг	Размеры (ВхШхГ), мм	Код
1200	230, 1~, 50/60	5,7	6,3	1,20	95x120x160	R5FPH1200
1200	230, 1~, 50/60	5,7	6,3			R5FPH1210
1500	230, 1~, 50/60	7,2	8			R5FPH1500
2000	230, 1~, 50/60	9,6	11			R5FPH2000

Аксессуары для контроля микроклимата

Термостаты



Назначение:
• контроль температуры окружающей среды.
Материал:
• пластик (PA6), не распространяющий горение, UL94V0.
Отличительные особенности:
• биметаллический механизм;
• устанавливается на DIN–рейку;
• цвет – RAL 7035;
• степень защиты – IP20;
• тип подключения – винтовая клеммная колодка для кабеля сечением 2x2,5 мм²;
• шаг изменения шкалы температуры – 5 °C;
• коммутационная износостойкость – более 100 000 циклов;
• температура эксплуатации – от –25 до +80 °C;
• температура хранения – от –45 до +80 °C;
• поставляются в 2-х вариантах:
– нормально–закрытый (NC) контакт, без задержки срабатывания, основное назначение – для обогрева;
– нормально–открытый (NO) контакт, без задержки срабатывания, основное назначение – для вентиляции.
Комплект поставки:
• термостат.
Техническая информация:
• стр. 192.
Чертежи:
• см. на сайте www.dkc.ru в разделе Поддержка.

Коммутационная способность			Тип контакта	Диапазон регулировки температуры, °C	Точность, °C	Гистерезис срабатывания, °C	Размеры (ВхШхГ), мм	Код
при 250 V AC; резистивная (индуктивная при cos φ = 0,6) нагрузка, А	при 125 V AC; резистивная (индуктивная при cos φ = 0,6) нагрузка, А	при постоянном токе, Вт						
10 (1,6)	15 (2,5)	30	NC	от 0 до +60	±4	7	61x34x35	R5THR2
10 (1,6)	15 (2,5)	30	NO	от 0 до +60	±4	7	61x34x35	R5THV2

Сдвоенный термостат



Назначение:
• контроль температуры окружающей среды.
Материал:
• пластик (PA6), не распространяющий горение, UL94V0.
Отличительные особенности:
• биметаллический механизм;
• устанавливается на DIN–рейку;
• цвет – RAL 7035;
• степень защиты – IP20;
• тип подключения – винтовая клеммная колодка для кабеля сечением 4x2,5 мм²;
• шаг изменения шкалы температуры – 5 °C;
• коммутационная износостойкость – более 100 000 циклов;
• температура эксплуатации – от –25 до +80 °C;
• температура хранения – от –45 до +80 °C;
• имеет две пары контактов:
– нормально–закрытый (NC) контакт, без задержки срабатывания, основное назначение – для обогрева;
– нормально–открытый (NO) контакт, без задержки срабатывания, основное назначение – для вентиляции.
Комплект поставки:
• термостат.
Техническая информация:
• стр. 192.
Чертежи:
• см. на сайте www.dkc.ru в разделе Поддержка.

Коммутационная способность			Тип контакта	Диапазон регулировки температуры, °C	Точность, °C	Гистерезис срабатывания, °C	Размеры (ВхШхГ), мм	Код
при 250 V AC; резистивная (индуктивная при cos φ = 0,6) нагрузка, А	при 125 V AC; резистивная (индуктивная при cos φ = 0,6) нагрузка, А	при постоянном токе, Вт						
10 (1,6)	15 (2,5)	30	NC	от –10 до +50	±4	7	61x53x35	R5THRV13
10 (1,6)	15 (2,5)	30	NO	от +20 до +80	±4	7		

Термостаты с фиксированной установкой температуры



Назначение:
• контроль температуры окружающей среды.
Материал:
• пластик (PA6), не распространяющий горение, UL94V0.
Отличительные особенности:
• биметаллический механизм;
• устанавливается на DIN–рейку;
• цвет – RAL 7035;
• степень защиты – IP20;
• тип подключения – винтовая клеммная колодка для кабеля сечением 2x2,5 мм²;
• коммутационная износостойкость – более 100 000 циклов;
• температура эксплуатации – от –40 до +80 °C;
• температура хранения – от –45 до +80 °C;
• поставляются в 3–х вариантах:
– нормально–закрытый (NC) контакт, без задержки срабатывания, установка +5 °C, основное назначение – для обогрева;
– нормально–открытый (NO) контакт, без задержки срабатывания, установка +35 или +50 °C, основное назначение – для вентиляции.
Комплект поставки:
• термостат.
Техническая информация:
• стр. 192.
Чертежи:
• см. на сайте www.dkc.ru в разделе Поддержка.

Коммутационная способность			Тип контакта	Установка температуры, °C	Точность, °C	Гистерезис срабатывания, °C	Размеры (ВхШхГ), мм	Код
при 250 V AC; резистивная (индуктивная при cos φ = 0,6) нагрузка, А	при 125 V AC; резистивная (индуктивная при cos φ = 0,6) нагрузка, А	при постоянном токе, Вт						
5 (1,6)	10 (2,0)	30	NC	+5	±4	10	43x27x35	R5THRF05
5 (1,6)	10 (2,0)	30	NO	+35	±4	10	43x27x35	R5THVF35
5 (1,6)	10 (2,0)	30	NO	+50	±4	10	43x27x35	R5THVF50

Гигростат



Назначение:
• контроль влажности окружающей среды.
Материал:
• пластик (PA6), не распространяющий горение, UL94V0.
Отличительные особенности:
• механическое устройство;
• устанавливается на DIN–рейку;
• цвет – RAL 7035;
• степень защиты – IP20;
• тип подключения – винтовая клеммная колодка для кабеля сечением 3x2,5 мм²;
• шаг изменения шкалы влажности – 5 %;
• коммутационная износостойкость – более 100 000 циклов;
• температура эксплуатации – от –10 до +50 °C;
• температура хранения – от –45 до +80 °C;
• имеет один переключающий контакт (NC/NO), без задержки срабатывания.
Комплект поставки:
• гигростат.
Техническая информация:
• стр. 192.
Чертежи:
• см. на сайте www.dkc.ru в разделе Поддержка.

Коммутационная способность		Тип контакта	Диапазон регулировки влажности, %	Точность, %	Гистерезис срабатывания, %	Размеры (ВхШхГ), мм	Код
при 250 V AC; резистивная нагрузка, А	при 125 V AC; резистивная нагрузка, А						
2,2	4,4	NC	от 10 до 90	±5	5	91x54x48	R5MUH01
5	10	NO					

Гигротерм



Назначение:
• контроль температуры и влажности окружающей среды.
Материал:
• пластик (PA6), не распространяющий горение, UL94V0.
Отличительные особенности:
• электронное устройство;
• номинальное напряжение – 230 В, 1~, 50/60 Гц;
• имеет дополнительную световую индикацию работы;
• устанавливается на DIN–рейку;
• цвет – RAL 7035;
• степень защиты – IP20;
• тип подключения – винтовая клеммная колодка для кабеля сечением 5x2,5 мм²;
• шаг изменения шкалы температуры – 10 °C;
• шаг изменения шкалы влажности – 10 %;
• коммутационная износостойкость – более 100 000 циклов;
• температура эксплуатации – от –40 до +80 °C;
• температура хранения – от –40 до +80 °C;
• имеет один переключающий контакт (NC/NO), сухой контакт с нулевым потенциалом.
Комплект поставки:
• гигротерм.
Техническая информация:
• стр. 192.
Чертежи:
• см. на сайте www.dkc.ru в разделе Поддержка.

Коммутационная способность		Тип контакта	Диапазон регулировки влажности, %	Точность, %	Гистерезис срабатывания, %	Диапазон регулировки температуры, °C	Точность, °C	Гистерезис срабатывания, °C	Размеры (ВхШхГ), мм	Код
при 250 V AC; резистивная нагрузка, А	при 30 V DC; резистивная нагрузка, А									
10	8	NC	от 20 до 90	±1	5	от 0 до +60	±1	2	69x53x50	R5ETUH22
10	8	NO								

Утеплитель

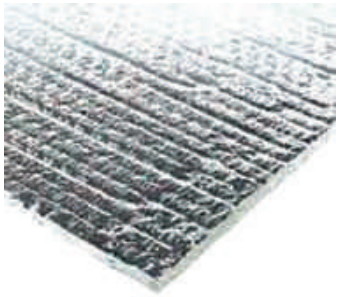

Назначение:
• теплоизоляция.
Материал:
• самоклеящийся фольгированный утеплитель из пенополиэтилена.
Отличительные особенности:
• размер утеплителя – 1000*1200 мм;
• толщина утеплителя – 10 мм;
• толщина алюминиевого покрытия – 14 мкм;
• температура эксплуатации – от –60 до +100 °C;
• коэффициент теплопроводности λ при 20 °C: 0,038 Вт/(м*K);
• сопротивление теплопередаче R – 0,26 м²*K/Вт;
• адгезия клеевого слоя к металлической поверхности – не менее 300 г/см².
Комплект поставки:
• утеплитель.

Описание	Код
Утеплитель 1200x1000 мм, толщина 10 мм	R5THP1001

Алюминиевая лента



Назначение:
• теплоизоляция, проклеивание стыков.
Материал:
• алюминиевая фольга с акриловым клеевым слоем и защитной пленкой.
Отличительные особенности:
• ширина ленты – 50 мм;
• длина ленты – 25 м;
• толщина – 50 мкм;
• температура эксплуатации – от –40 до +50 °C;
• температура монтажа – от +5 до +40 °C;
• адгезия клеевого слоя к металлической поверхности – не менее 8 Н/см;
• прочность на разрыв – 2 Н/см.
Комплект поставки:
• 6 роликов.

Описание	Код
Алюминиевая лента, ширина 50 мм, длина 25 м	R5ALTP25

Техническая информация группы RAM

Рекомендации по монтажу шинодержателей

Установка шины на ребро, толщина шины – 5 мм

1 шина на фазу

Шин на фазу	Ipk, kA	Icw, kA	Межфазное расстояние, мм	Максимальное расстояние между шинодержателями, мм						
				30x5	40x5	50x5	63x5	80x5	100x5	120x5
1	53	25	50	225	265	295	330	375	415	465
			75	280	325	360	405	455	510	570
			100	320	375	415	470	530	590	660
			125	360	415	465	525	590	660	740
	74	35	50	160	190	210	235	265	300	335
			75	200	230	260	290	325	365	385
			100	230	265	300	335	380	425	475
			125	260	300	335	375	425	475	530
	110	50	50	110	125	140	160	180	200	225
			75	135	155	175	195	220	245	285
			100	155	180	200	225	255	285	315
			125	175	200	225	250	285	315	355
	143	65	50	–	–	110	120	135	155	170
			75	–	–	130	150	170	190	210
			100	–	–	155	170	195	220	245
				–	–	170	195	220	245	275
Номинальный ток медных плоских шин по DIN 43671			**T=65 °C**	**379**	**482**	**583**	**718**	**885**	**1080**	**1300**
			T=85 °C	**502**	**639**	**772**	**951**	**1173**	**1431**	**1723**

2 шины на фазу

Шин на фазу	Ipk, kA	Icw, kA	Межфазное расстояние, мм	Максимальное расстояние между шинодержателями, мм						
				30x5	40x5	50x5	63x5	80x5	100x5	120x5
2	53	25	50	220	270	320	375	455	540	645
			75	240	295	345	410	490	580	690
			100	245	310	365	430	515	610	730
			125	245	310	375	450	540	640	760
	74	35	50	160	195	230	270	325	380	400
			75	170	210	250	295	350	420	450
			100	175	220	260	310	370	440	500
			125	175	220	270	325	385	460	540
	110	50	50	105	130	150	180	215	260	310
			75	115	140	165	195	235	280	330
			100	115	145	175	205	250	295	350
			125	115	150	180	215	260	305	365
	143	65	50	–	100	115	140	165	200	240
			75	–	100	125	150	180	215	255
			100	–	100	135	160	190	225	270
			125	–	100	135	165	200	235	280
Номинальный ток медных плоских шин по DIN 43671			**T=65 °C**	**672**	**836**	**994**	**1197**	**1450**	**1730**	**2022**
			T=85 °C	**890**	**1108**	**1317**	**1586**	**1921**	**2292**	**2679**

3 шины на фазу

Шин на фазу	Ipk, kA	Icw, kA	Межфазное расстояние, мм	Максимальное расстояние между шинодержателями, мм						
				30x5	40x5	50x5	63x5	80x5	100x5	120x5
3	53	25	75	285	345	405	475	570	675	815
			100	285	355	425	500	600	710	860
			125	285	355	425	510	620	735	910
			150	285	355	425	510	620	755	945
	74	35	75	200	245	290	340	375	380	380
			100	200	255	300	360	405	415	445
			125	200	255	300	365	445	525	625
			150	200	255	300	365	450	540	645
	110	50	75	135	165	195	230	275	325	345
			100	135	170	200	240	285	340	355
			125	135	170	200	245	295	355	360
			150	135	170	200	245	300	365	365
	143	65	75	105	125	150	175	210	245	255
			100	105	130	155	185	220	260	290
			125	105	130	155	190	230	270	320
			150	105	130	155	190	230	280	330
	165	75	75	–	110	130	150	175	185	195
			100	–	110	135	160	190	225	235
			125	–	110	135	165	195	235	265
			150	–	110	135	165	200	240	285
Номинальный ток медных плоских шин по DIN 43671			**T=65 °C**	**896**	**1090**	**1260**	**1494**	**1750**	**2050**	**2381**
			T=85 °C	**1187**	**1444**	**1670**	**1980**	**2319**	**2716**	**3155**

4 шины на фазу

Шин на фазу	Ipk, kA	Icw, kA	Межфазное расстояние, мм	Максимальное расстояние между шинодержателями, мм						
				30x5	40x5	50x5	63x5	80x5	100x5	120x5
4	53	25	75	330	400	465	545	650	770	960
			100	330	410	485	575	685	820	1030
			125	330	410	485	585	710	860	1080
			150	330	410	485	585	710	890	1120
	74	35	75	235	285	330	370	375	380	380
			100	235	295	350	390	405	415	445
			125	235	295	350	420	470	600	710
			150	235	295	350	420	510	615	730
	110	50	75	155	190	220	260	310	345	345
			100	160	195	235	275	330	350	355
			125	160	195	235	280	340	360	360
			150	160	195	235	280	340	365	365
	143	65	75	120	145	170	200	230	245	255
			100	120	150	180	210	250	280	290
			125	120	150	180	215	260	310	320
			150	120	150	180	215	260	315	340
	165	75	75	105	125	145	165	170	180	200
			100	105	130	155	185	215	230	235
			125	105	130	155	185	225	260	270
			150	105	130	155	185	225	275	295
Номинальный ток медных плоских шин по DIN 43671			**T=65 °C**	**1003**	**1220**	**1411**	**1673**	**1960**	**2296**	**2666**
			T=85 °C	**1329**	**1617**	**1870**	**2217**	**2597**	**3042**	**3532**

Установка шины на ребро, толщина шины 10 мм

1 шина на фазу

Шин на фазу	Ipk, kA	Icw, kA	Межфазное расстояние, мм	Максимальное расстояние между шинодержателями, мм						
				30x10	40x10	50x10	60x10	80x10	100x10	120x10
1	53	25	50	455	530	545	545	545	545	545
			100	550	650	720	810	915	1025	1135
			125	560	750	830	940	1055	1200	1370
			150	720	835	935	1050	1210	1410	1605
	74	35	50	325	380	425	480	500	500	500
			100	400	460	520	525	525	525	525
			125	460	530	560	560	560	560	560
			150	520	600	670	750	850	955	1030
	110	50	50	220	255	285	320	335	335	335
			100	265	310	350	390	440	440	440
			125	310	360	400	450	495	495	495
			150	350	400	450	505	505	505	505
	143	65	50	170	195	195	195	195	200	200
			100	205	240	265	295	295	275	275
			125	240	275	310	345	360	375	375
			150	260	310	345	390	410	425	425
Номинальный ток медных плоских шин по DIN 43671			**T=65 °C**	**573**	**715**	**852**	**985**	**1240**	**1490**	**1740**
			T=85 °C	**756**	**944**	**1129**	**1305**	**1643**	**1974**	**2306**

2 шины на фазу

Шин на фазу	Ipk, kA	Icw, kA	Межфазное расстояние, мм	Максимальное расстояние между шинодержателями, мм						
				30x10	40x10	50x10	60x10	80x10	100x10	120x10
2	53	25	75	530	620	740	860	1020	1230	1230
			100	570	680	790	920	1050	1300	1300
			125	590	710	820	960	1100	1350	1350
			150	590	720	840	1000	1200	1400	1400
	74	35	75	380	460	510	510	510	520	520
			100	400	480	525	530	530	535	535
			125	425	500	540	545	545	555	560
			150	425	510	570	630	630	640	650
	110	50	75	255	310	350	385	395	410	435
			100	275	330	380	440	450	470	490
			125	280	340	390	460	495	495	495
			150	285	350	410	480	495	505	505
	143	65	75	190	220	235	245	255	275	285
			100	215	250	290	310	325	335	345
			125	220	260	305	350	375	385	390
			150	220	270	315	370	420	425	435
	165	75	75	170	170	175	180	190	205	215
			100	180	210	220	235	240	250	265
			125	190	225	265	275	285	305	315
			150	190	225	270	300	315	350	360
	187	85	75	130	130	135	140	150	160	160
			100	155	170	175	180	190	200	205
			125	160	200	215	220	230	230	235
			150	165	205	240	260	270	280	280
Номинальный ток медных плоских шин по DIN 43671			**T=65 °C**	**986**	**1230**	**1510**	**1720**	**2110**	**2480**	**2860**
			T=85 °C	**1300**	**1624**	**2001**	**2279**	**2796**	**3286**	**3790**

3 шины на фазу

Шин на фазу	Ipk, kA	Icw, kA	Межфазное расстояние, мм	Максимальное расстояние между шинодержателями, мм						
				30x10	40x10	50x10	60x10	80x10	100x10	120x10
3	53	25	100	670	810	930	1050	1300	1300	1300
			125	700	840	975	1150	1200	1400	1400
			150	710	860	1000	1200	1200	1400	1400
			175	710	860	1000	1200	1200	1400	1400
	74	35	100	490	580	585	780	900	1200	1200
			125	505	610	700	810	950	1200	1200
			150	505	615	715	840	975	1200	1200
			175	505	615	715	850	1000	1200	1200
	110	50	100	330	385	450	500	500	505	505
			125	335	410	465	510	510	515	515
			150	340	410	470	520	525	525	525
			175	340	410	480	535	535	535	535
	143	65	100	250	300	345	400	410	420	435
			125	260	310	360	420	470	480	485
			150	260	315	370	435	495	495	495
			175	260	315	370	440	500	500	500
	165	75	100	220	260	300	325	335	350	360
			125	225	270	315	365	385	395	405
			150	225	275	320	375	430	440	445
			175	225	275	320	380	455	480	480
	187	85	100	190	230	245	255	260	275	285
			125	200	240	275	315	320	330	340
			150	200	240	280	330	360	375	380
			175	200	240	280	335	400	410	415
	220	100	100	165	175	180	180	190	200	200
			125	170	205	215	225	230	240	240
			150	170	205	240	270	270	280	280
			175	170	205	240	280	315	325	325
Номинальный ток медных плоских шин по DIN 43671			**T=65 °C**	**1289**	**1609**	**2040**	**2300**	**2790**	**3260**	**3740**
			T=85 °C	**1701**	**2124**	**2703**	**3048**	**3697**	**4320**	**4956**

Установка шины плашмя

Толщина шины 5 мм

Ipk, kA	Icw, kA	Воздушное расстояние между шинами, мм	Максимальное расстояние между шинодержателями, мм					
			30x5	40x5	50x5	60x5	80x5	100x5
53	25	20	240	290	335	380	480	590
		40	330	380	430	480	570	680
		50	390	425	475	530	625	730
		60	440	480	525	575	675	780
74	35	20	120	150	170	190	240	290
		40	170	190	220	245	295	340
		50	195	200	240	270	320	370
		60	220	225	265	290	345	390
84	40	20	-	115	130	150	190	230
		40	130	150	170	190	230	265
		50	150	160	190	210	250	285
		60	170	180	210	230	265	305
110	50	20	–	–	100	105	110	130
		40	–	–	105	115	130	150
		50	–	100	110	120	145	160
		60	100	110	120	130	155	185
Номинальный ток медных плоских шин по DIN 43671		**T=65 °C**	**360**	**457**	**553**	**682**	**814**	**993**
		T=85 °C	**476**	**607**	**733**	**903**	**1079**	**1316**

Толщина шины 10 мм

Ipk, kA	Icw, kA	Воздушное расстояние между шинами, мм	Максимальное расстояние между шинодержателями, мм					
			30x10	40x10	50x10	60x10	80x10	100x10
53	25	20	240	290	335	380	480	590
		40	330	380	430	480	570	680
		50	390	425	475	530	625	730
		60	440	480	525	575	675	780
74	35	20	120	150	170	190	240	290
		40	170	190	220	245	290	340
		50	195	200	240	270	320	370
		60	220	225	265	290	345	390
84	40	20	–	115	130	150	190	230
		40	130	150	170	190	230	265
		50	150	160	190	210	250	285
		60	170	180	210	225	265	305
110	50	20	–	–	100	100	110	130
		40	–	–	105	110	130	150
		50	–	100	110	115	145	160
		60	100	110	120	130	155	185
Номинальный ток медных плоских шин по DIN 43671		**T=65 °C**	**544**	**679**	**809**	**935**	**1140**	**1370**
		T=85 °C	**718**	**896**	**1072**	**1239**	**1511**	**1816**

Установка ступенчатых шинодержателей

Ipk, kA	Icw, kA	Максимальное расстояние между шинодержателями, мм						
		R5BSGF250TN		R5BSGF630TN				
		15x5	20x5	15x5	20x5	32x5	20x10	30x10
11	7	561	647	682	788	980	980	980
14	8	455	526	554	640	809	980	980
24	12	258	266	314	363	410	410	410
32	15	150	150	250	261	261	261	261
48	23	–	–	100	100	100	100	100

Чертеж для выреза монтажного отверстия

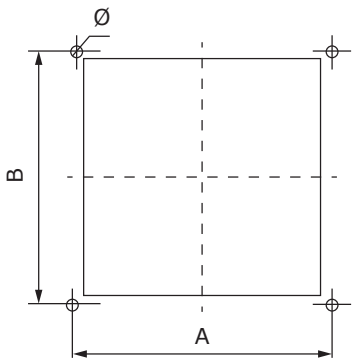

Код	Описание	A, мм	B, мм	Ø, мм
R5RF08	Вентиляционная решетка с фильтром, 112x112 мм	92	98	1,8
R5RF12	Вентиляционная решетка с фильтром, 150x150 мм	124,5	131	6,5
R5RF13	Вентиляционная решетка с фильтром, 205x205 мм	177,5	185	6,5
R5RF15	Вентиляционная решетка с фильтром, 252x252 мм	224	231	6,5
R5RF20	Вентиляционная решетка с фильтром, 325x325 мм	292	302,5	6,5
R5RV08230	Вентилятор с решеткой и фильтром, 10/12 м^3/ч, 230 В	92	98	1,8
R5RV12230	Вентилятор с решеткой и фильтром, 44/46 м^3/ч, 230 В	124,5	131	6,5
R5RV13230	Вентилятор с решеткой и фильтром, 100/105 м^3/ч, 230 В	177,5	185	6,5
R5RV15230	Вентилятор с решеткой и фильтром, 160/190 м^3/ч, 230 В	224	231	6,5
R5RV20230	Вентилятор с решеткой и фильтром, 560/600 м^3/ч, 230 В	292	302,5	6,5
R5RV20230P	Вентилятор с решеткой и фильтром, 670/730 м^3/ч, 230 В	292	302,5	6,5

Стандарт защиты IP

Защита от посторонних твердых тел, пыли

Первая цифра IP(Xx)	Вид защиты	Схема метода испытаний
0	защиты нет	–
1	защита от твердых тел размером >=50 мм	шарик диаметром 50 мм и стандартный испытательный щуп
2	защита от твердых тел размером >=12,5 мм	шарик диаметром 12,5 мм и стандартный испытательный щуп
3	защита от твердых тел размером >=2,5 мм	стандартный испытательный щуп (или провод диаметром 2,5 мм)
4	защита от твердых тел размером >=1,0 мм	стандартный испытательный щуп (или провод диаметром 1,0 мм)
5	частичная защита от пыли	камера пыли (циркуляция талька)
6	полная защита от пыли	камера пыли (циркуляция талька)

Защита от жидких веществ

Вторая цифра IP(xX)	Вид защиты	Схема метода испытаний
0	защиты нет	–
1	защита от капель конденсата, падающих вертикально	оросительная система в камере искусственного дождя
2	защита от капель, падающих под углом до 15°	оросительная система в камере искусственного дождя
3	защита от капель, падающих под углом до 60°	дождевальная установка с поворотным выходным патрубком
4	защита от брызг, падающих под любым углом	дождевальная установка с поворотным выходным патрубком
5	защита от струй, падающих под любым углом	гидронасос со шлангом и насадкой диаметром 6,3 мм, расход воды 12,5 л/мин
6	защита от динамического воздействия потоков воды (морская волна)	гидронасос со шлангом и насадкой диаметром 12,5 мм, расход воды 100 л/мин
7	защита от попадания воды при погружении на определенную глубину и время	погружение в ванну со слоем воды 1 м
8	защита от воды при неограниченном времени погружения на определенную глубину	испытания по методике, согласованной с заказчиком или конечным потребителем

Расчет теплового баланса. Рекомендации по выбору необходимого оборудования

Ниже представлены методики проведения расчета теплового баланса для подбора того или иного оборудования.

1. Выбор охлаждающего вентилятора. Расчет значения воздушного потока.

Использование вентиляторов для активного отвода тепла возможно только в том случае, когда температура окружающей среды ($\mathbf{T_a}$) меньше, чем температура внутри шкафа ($\mathbf{T_i}$).

Для расчета требуемого воздушного потока **V** можно воспользоваться двумя методами:

1) Расчет по формуле:

$$\mathbf{V = \frac{W}{\Delta T} \times f}$$

V – величина воздушного потока, **[м³/ч]**;

W – суммарная мощность тепловыделений всех расположенных внутри шкафа компонентов, **[Вт]**. На стр. 197–198 представлены таблицы средних значений мощности для различного оборудования;

ΔT = T_i–T_a, разница между максимальными значениями температуры внутри шкафа и температуры окружающей среды, **[К]**;

f – коэффициент, учитывающий высоту над уровнем моря, **[(м³*К)/(Вт*ч)]**. Представлен ниже.

Значение коэффициента f

Высота над уровнем моря, м	Значение коэффициента f, [(м³*К)/(Вт*ч)]
0–100	3,1
100–250	3,2
250–500	3,3
500–750	3,4
750–1000	3,5

Пример: Подобрать соответствующую модель вентилятора и вентиляционной решетки для суммарной мощности тепловыделений оборудования, установленного внутри шкафа, равной **W= 1200 Вт**. Максимальная температура окружающей среды $\mathbf{T_a}$**=30 °C**, температура внутри шкафа $\mathbf{T_i}$**=45 °C,** высота над уровнем моря до 100 м, напряжение питающей сети 230 В.

Расчет по формуле:

$$\mathbf{V = \frac{1200}{45\text{-}30} \times 3{,}1 = 248\ [м^3/ч]}$$

Выбираем вентилятор R5KV15230 и дополнительно вентиляционную решетку R5KF15. Для контроля температуры выбираем биметаллический термостат с нормально-открытым контактом R5THV2.

2) Выбор значения воздушного потока по нижеприведенной диаграмме при **f (0-100)=3,1 [(м³*К)/(Вт*ч)]**:

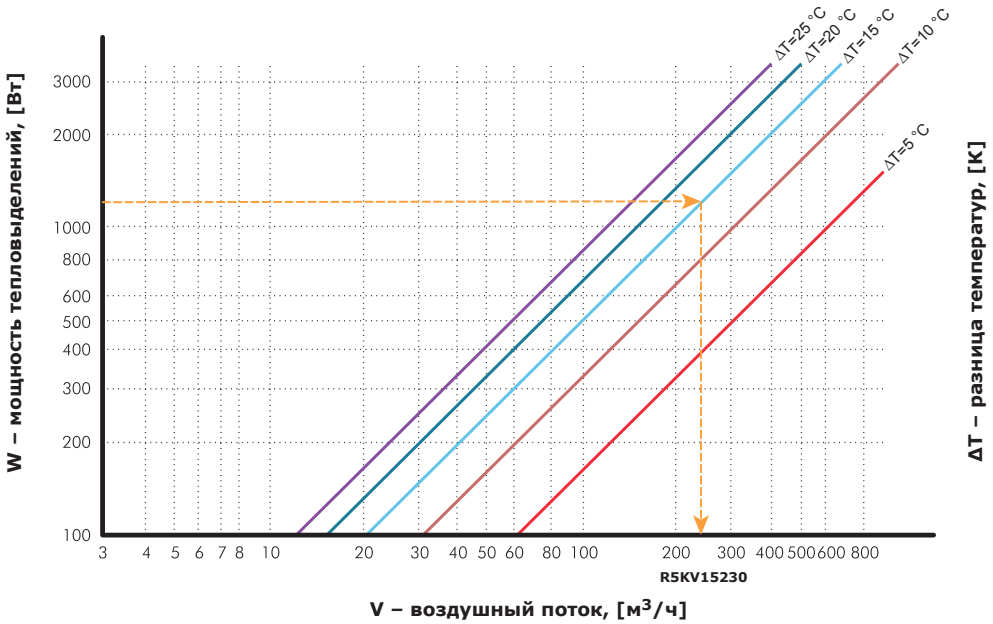

2. Выбор обогревателя. Расчет значения требуемой мощности.

Основная задача обогревателя – обеспечение защиты оборудования от переохлаждения и предотвращение достижения температуры точки росы, при которой происходит конденсация влаги на токоведущих элементах.

Справочные значения температуры точки росы определяются по табличному значению на стр. 196.

Расчет мощности обогрева шкафа зависит от характера работы оборудования и проводится следующим образом:

1) Периодическая работа установленного оборудования:

$$P_h = k \times S \times (T_i - T_a)$$

2) Постоянная работа установленного оборудования:

$$P_h = k \times S \times (T_i - T_a) - W$$

k – коэффициент теплопередачи, **[Вт/(м²*К)]**. Зависит от материала оболочки. Справочные значения представлены в таблице ниже.

S – условная площадь поверхности оболочки, **[м²]**. Зависит от способа ее установки и показывает, какое количество тепла будет излучаться в окружающую среду или поглощаться из окружающей среды. Формулы расчета для типовых случаев монтажа представлены в таблице ниже. На стр. 193–196 представлены таблицы значений площади поверхности для стандартных габаритов шкафов "RAM block".

$T_i - T_a$ – разность значений требуемой температуры внутри оболочки и минимальной температуры окружающей среды, **[К]**.

W – суммарная мощность тепловыделений всех расположенных внутри шкафа компонентов, **[Вт]**. На стр. 197–198 представлены таблицы средних значений мощности для различного оборудования.

Условная площадь поверхности оболочки – S, [м²]

Монтаж оболочки	Описание	Формула расчета
	доступ со всех сторон	S = 1,8xHx(W+D)+1,4xWxD
	смонтирован у стены	S=1,4xWx(H+D)+1,8xDxH
	смонтирован в конце линейной сборки	S=1,4xDx(H+W)+1,8xWxH
	смонтирован в углу	S=1,4xHx(W+D)+1,4xWxD
	смонтирован во внутренней части линейной сборки	S=1,8xWxH+1,4xWxD+DxH
	смонтирован в нише	S=1,4xWx(H+D)+DxH
	смонтирован в нише, закрыт сверху	S=1,4xWxH+0,7xWxD+DxH

Значение коэффициента теплопередачи k, [Вт/(м²*К)]

Материал оболочки	Коэффициент теплопередачи k, [Вт/(м²*К)]
Окрашенная листовая сталь	5,5
Окрашенная листовая сталь с утеплителем из ППЭ	4
Нержавеющая сталь	4,5
Алюминий	12
Поликарбонат и фиберглас	3,5

Пример: Подобрать соответствующую модель обогревателя для обеспечения корректной работы оборудования при установленном диапазоне температур эксплуатации от 0 до +40°С . Минимальное значение температуры окружающей среды T_a=-20°С. Оборудование установлено в сварном шкафу серии ST, артикул R5ST0669 (600 x 600 x 250 мм), смонтированном на стене, с суммарной мощностью тепловыделений оборудования W не более 10 Вт, и работающего в режиме 24/7.

Используем формулу для расчета мощности при постоянной работе оборудования:

$$P_h = 5,5 \times 0,98 \times (0-(-20)) = 107,8 \text{ Вт}$$

Выбираем обогреватель R5SHT150. Для контроля температуры выбираем биметаллический термостат с нормально-закрытым контактом R5THR2. Дополнительно для контроля влажности необходимо использовать гигростат R5MUH01.

3. Выбор промышленного кондиционера и расчет значения требуемой холодопроизводительности.

Охлаждение оборудования, расположенного внутри шкафа, посредством промышленного кондиционера используется для решения следующих задач:

1) Отвод большого количества выделяемого тепла;
2) Температура окружающей среды (T_a) гораздо больше, чем требуемая температура внутри шкафа (T_i);
3) Предотвращение попадания агрессивных агентов из загрязненной атмосферы внутрь шкафа.

Внимание! Степень пыле- и влагозащиты шкафа должна быть не менее IP54 во избежание чрезмерного образования конденсата.

Для расчета значения холодопроизводительности промышленного кондиционера P_c используется следующее выражение:

$$P_c = W + Q \qquad Q = k \times S \times (T_a - T_i)$$

W – суммарная мощность тепловыделений всех расположенных внутри шкафа компонентов, **[Вт]**. На стр. 197–198 представлены таблицы средних значений мощности для различного оборудования.

Q – поглощаемая мощность из окружающей среды вовнутрь шкафа, **[Вт]**.

k – коэффициент теплопередачи, **[Вт/(м²*К)]**. Зависит от материала оболочки. Справочные значения представлены на стр. 183.

S – условная площадь поверхности оболочки, **[м²]**. Зависит от способа ее установки и показывает, какое количество тепла будет излучаться в окружающую среду или поглощаться из окружающей среды. Формулы расчета для типовых случаев монтажа представлены на стр. 183.
На стр. 193–196 представлены таблицы значений площади поверхности для стандартных габаритов шкафов "RAM block".

$T_a - T_i$ – разность значений максимальной температуры окружающей среды и требуемой температуры внутри оболочки, **[К]**.

Пример: Подобрать соответствующую модель промышленного кондиционера для суммарной мощности тепловыделений оборудования, установленного внутри шкафа, равной **W= 1200 Вт**. Максимальная температура окружающей среды T_a**=40 °C**, температура внутри шкафа T_i**=35 °C,** напряжение/частота питающей сети 230 В/50 Гц. Оборудование установлено в напольном шкафу серии CQE размерами 2000x600x600 мм (ВхШхГ) с угловым расположением.

Сперва рассчитаем значение поглощаемой мощности:

$$Q = 5{,}5 \times 3{,}86 \times (40-35) = 106{,}15 \text{ Вт}$$

Расчет значения холодопроизводительности:

$$P_c = 1200 + 106{,}15 = 1306{,}15 \text{ Вт}$$

По рассчитанным значениям выбираем ближайшую модель кондиционера с округлением вверх. В данном случае номинальная мощность охлаждения равна 1500 Вт. Поскольку способ установки холодильного агрегата не указан, то можно выбрать, как потолочную версию R5KLM15021RT, так и версию для навесного монтажа R5KLM15021LT.

Холодопроизводительность всех кондиционеров указана для температуры окружающей среды 35 °C и поддерживаемой температуре внутри шкафа равной 35 °C (L35/L35).
При температуре окружающей среды равной 40 °C, создаваемая мощность кондиционером будет меньше, чем номинальная. Для определения точного значения создаваемой мощности охлаждения необходимо воспользоваться диаграммами, приведенными на стр. 185–190.

Ниже приведена диаграмма мощности для потолочного кондиционера R5KLM15021RT, 230В/50 Гц:

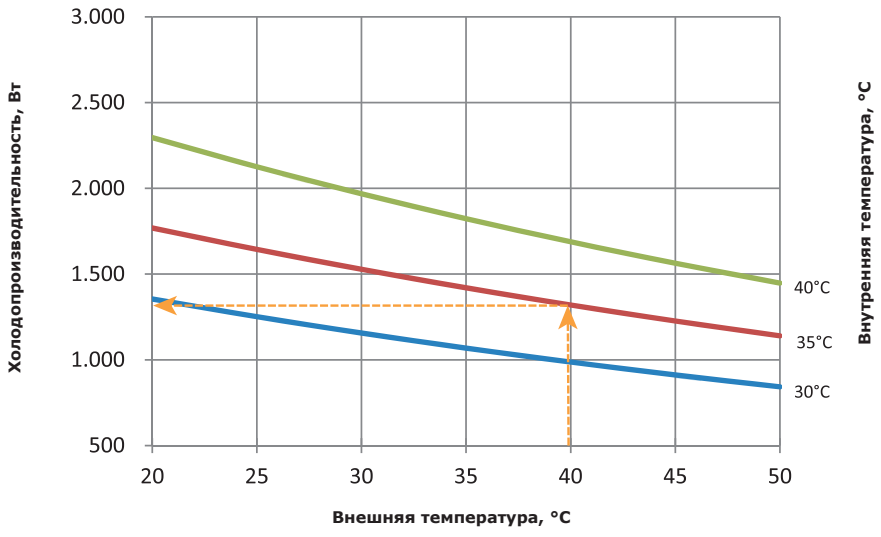

Техническая информация

Мощность охлаждения для навесного кондиционера P=300 Вт

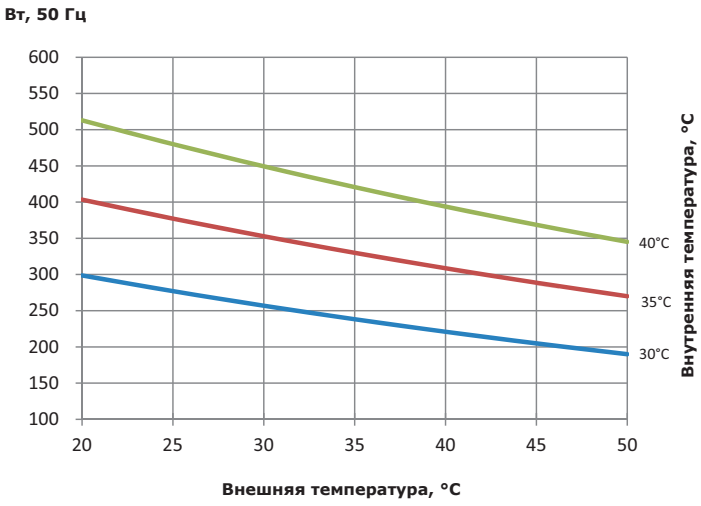

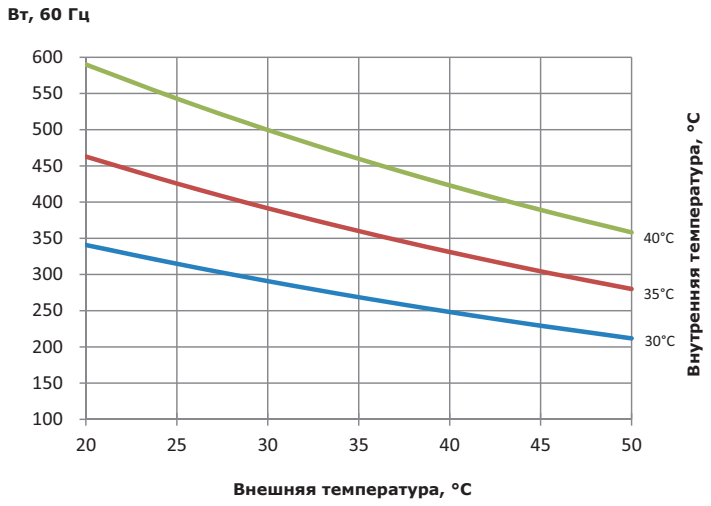

Мощность охлаждения для навесного кондиционера P=500 Вт

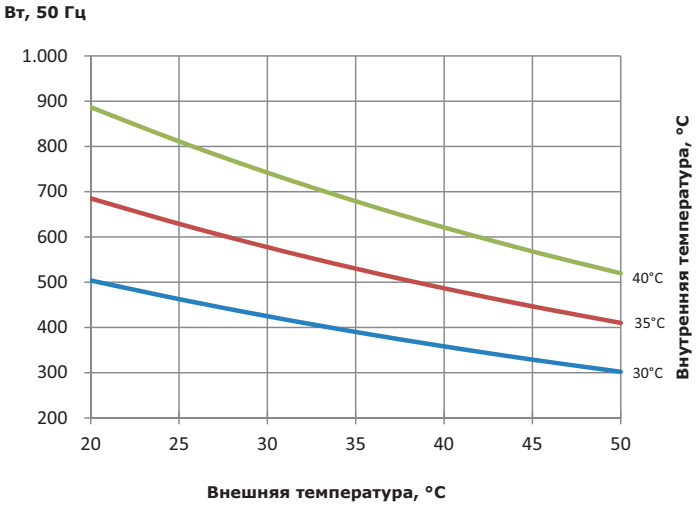

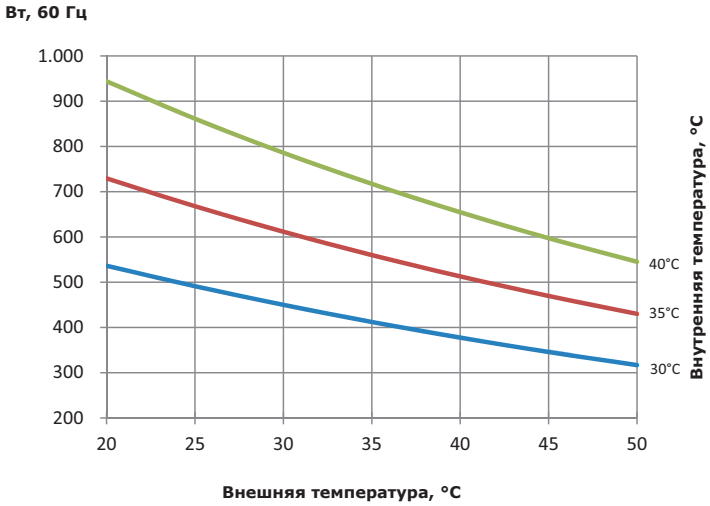

Мощность охлаждения для навесного кондиционера P=800 Вт

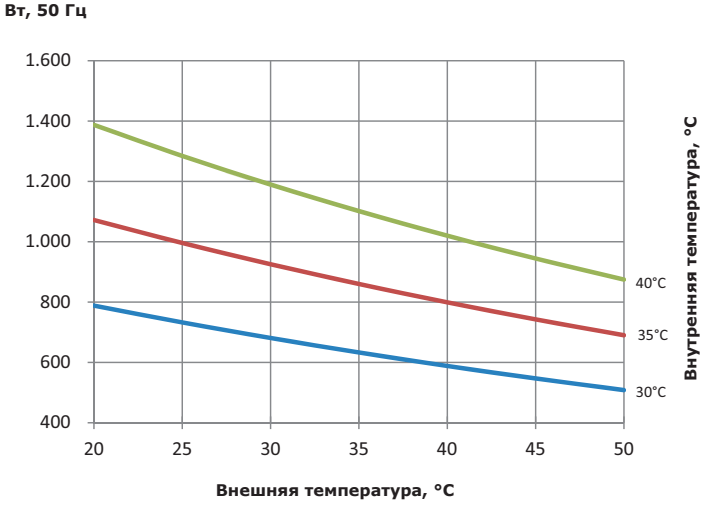

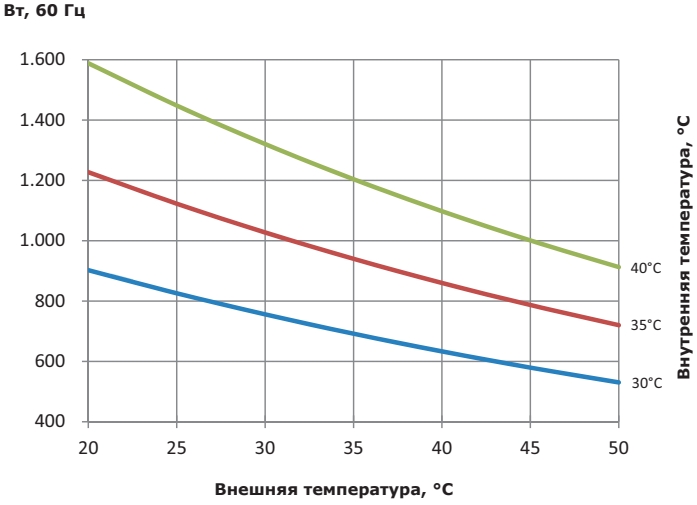

Мощность охлаждения для навесного кондиционера P=1000 Вт

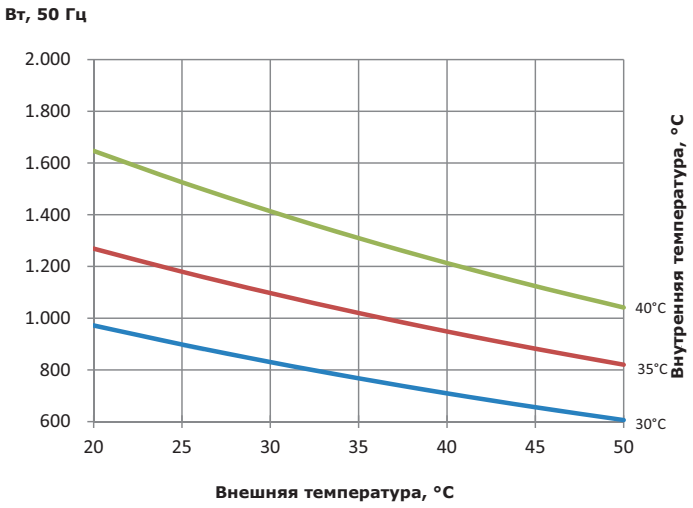

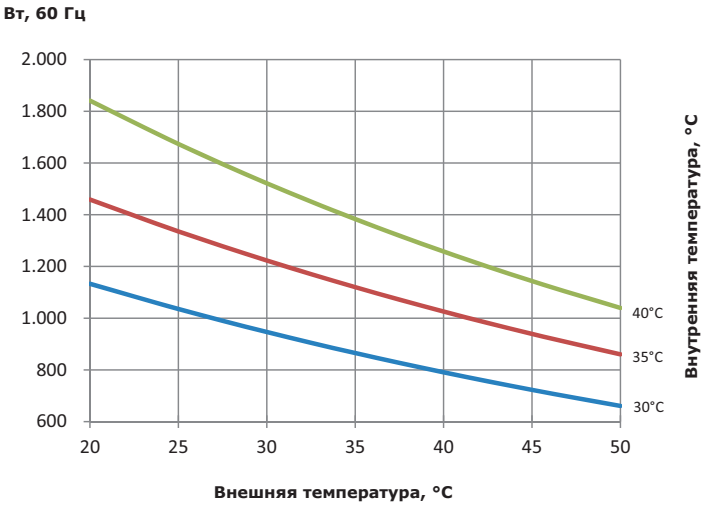

Мощность охлаждения для навесного кондиционера P=1500 Вт

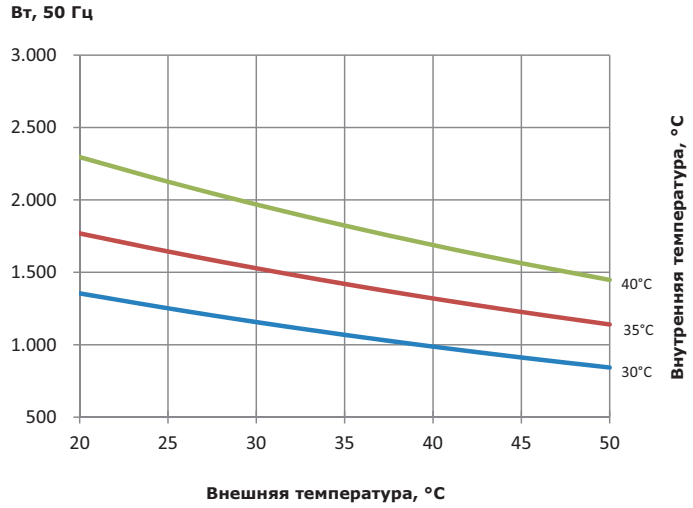

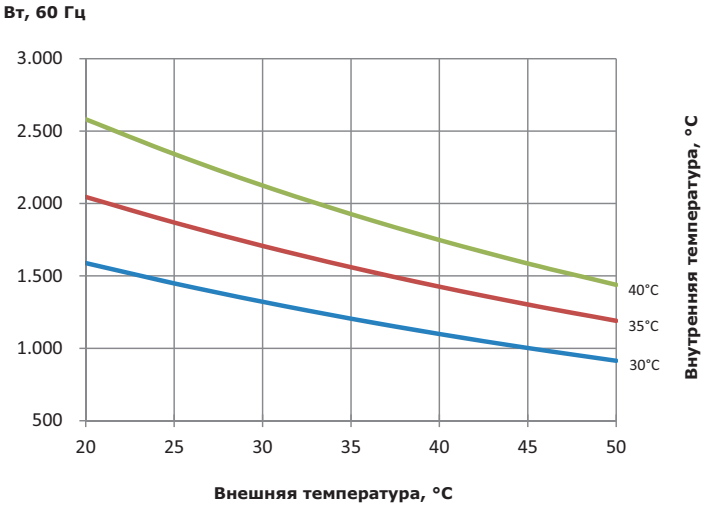

Мощность охлаждения для навесного кондиционера P=1500 Вт (400/440 В – 3 фазы)

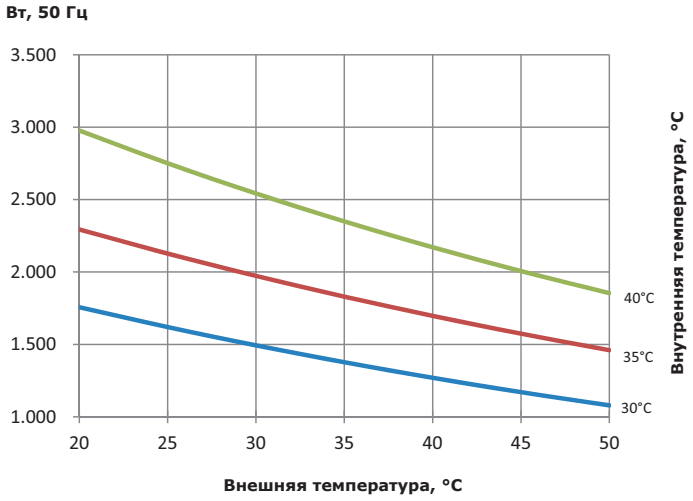

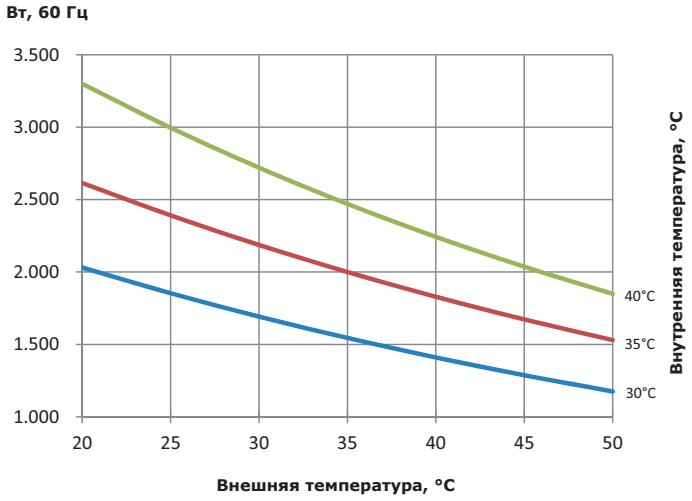

Мощность охлаждения для навесного кондиционера P=2000 Вт

Вт, 50Гц

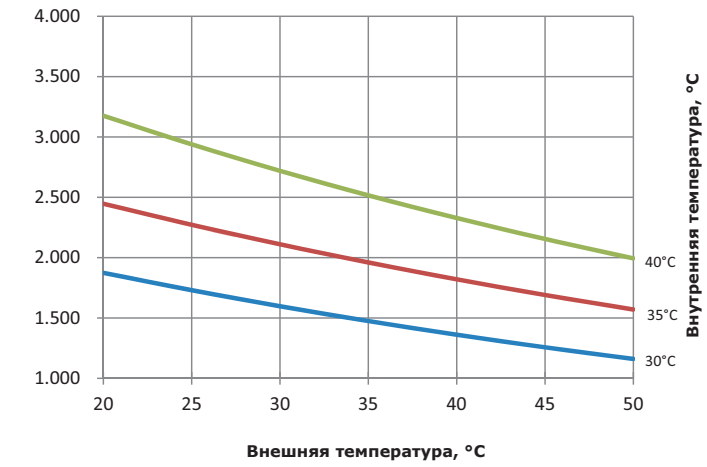

Вт, 60Гц

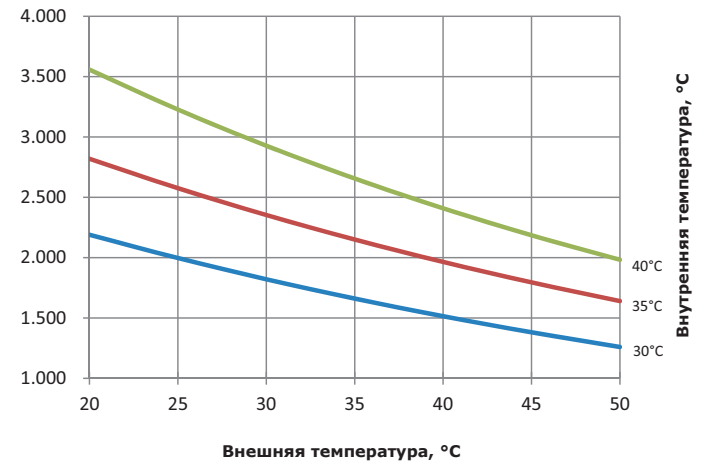

Мощность охлаждения для навесного кондиционера P=2000 Вт (400/440 В – 3 фазы)

Вт, 50 Гц

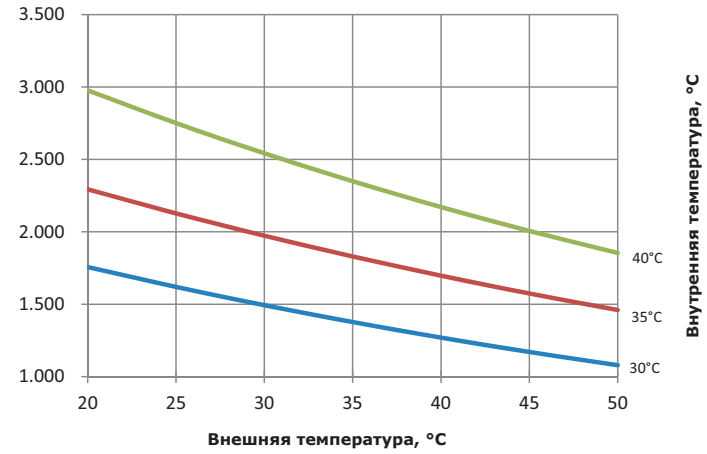

Вт, 60 Гц

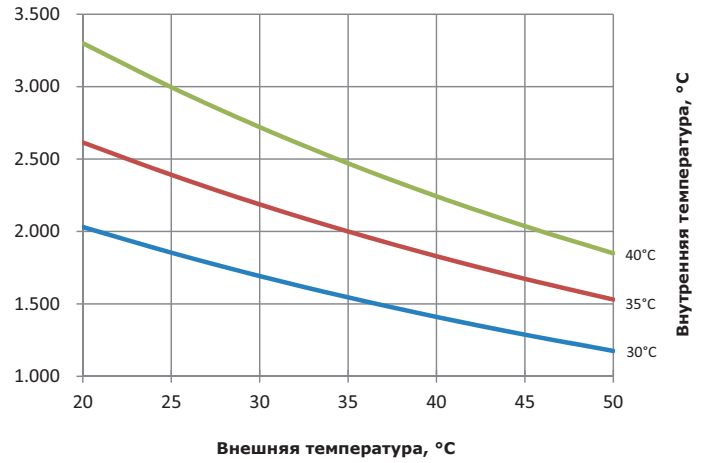

Мощность охлаждения для навесного кондиционера P=3000 Вт

Вт, 50 Гц

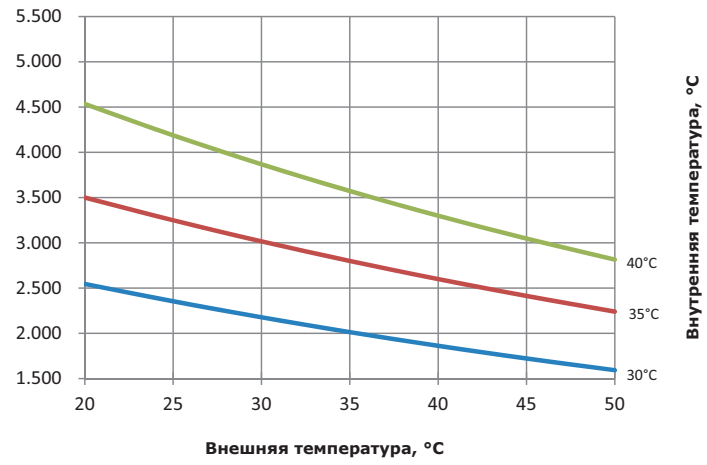

Вт, 60 Гц

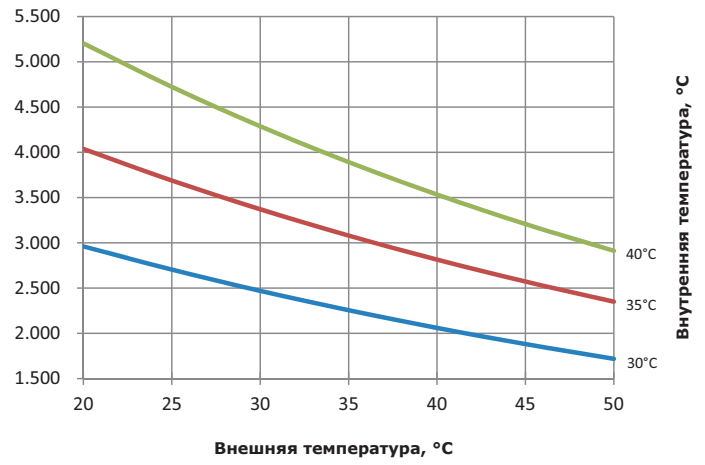

Мощность охлаждения для навесного кондиционера P=4000 Вт

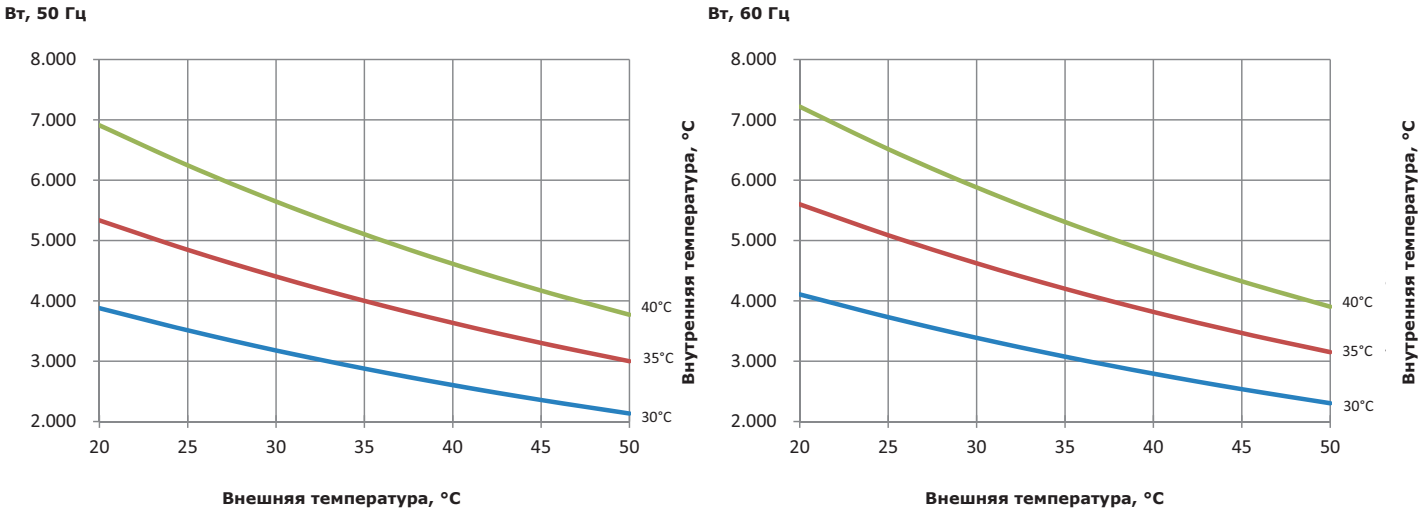

Мощность охлаждения для потолочного кондиционера P=1000 Вт

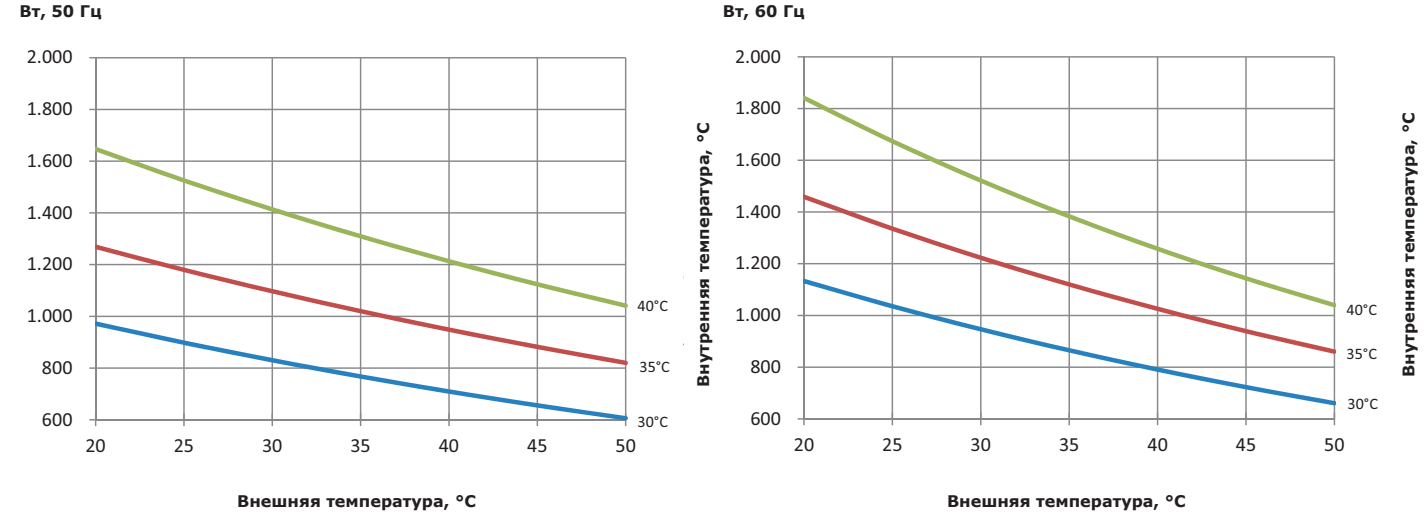

Мощность охлаждения для потолочного кондиционера P=1500 Вт

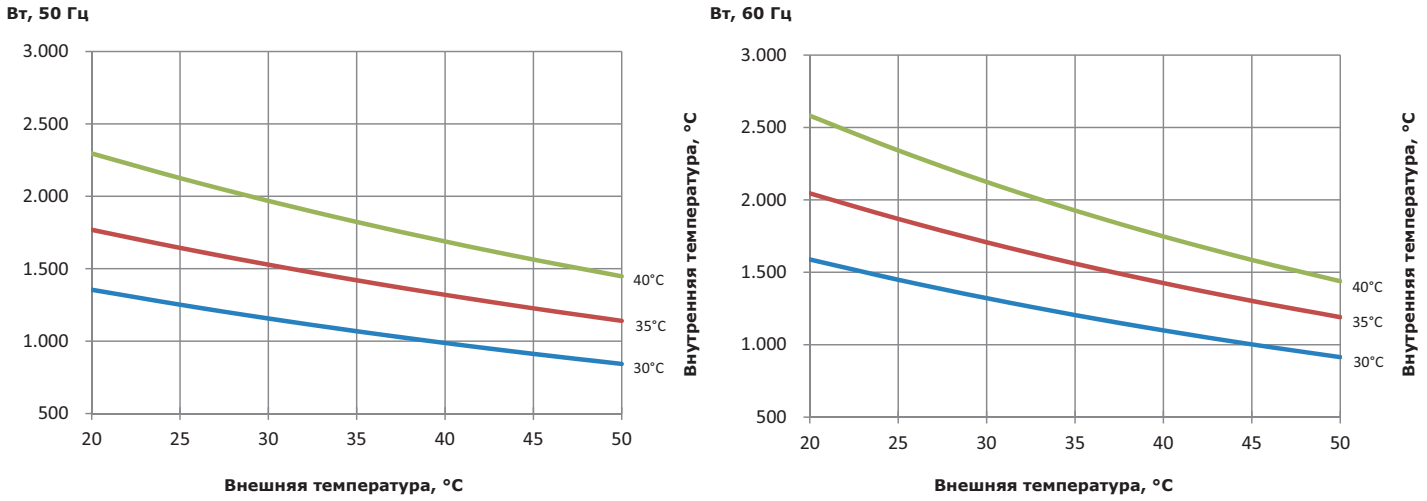

Мощность охлаждения для потолочного кондиционера P=1500 Вт (400/440 В – 3 фазы)

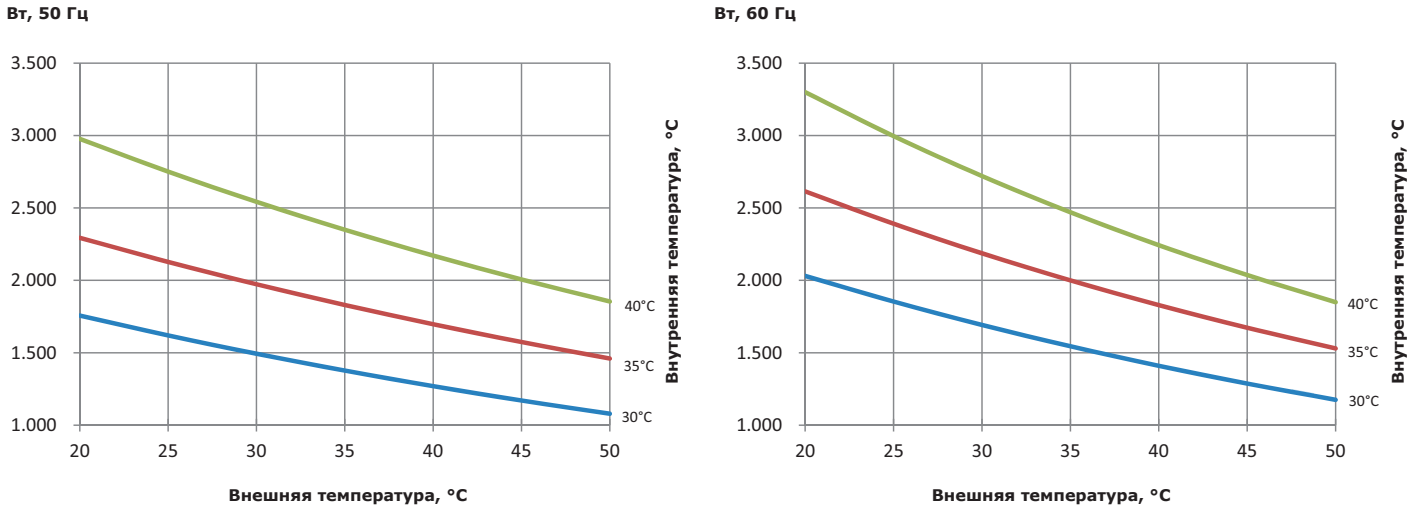

Мощность охлаждения для потолочного кондиционера P=2000 Вт

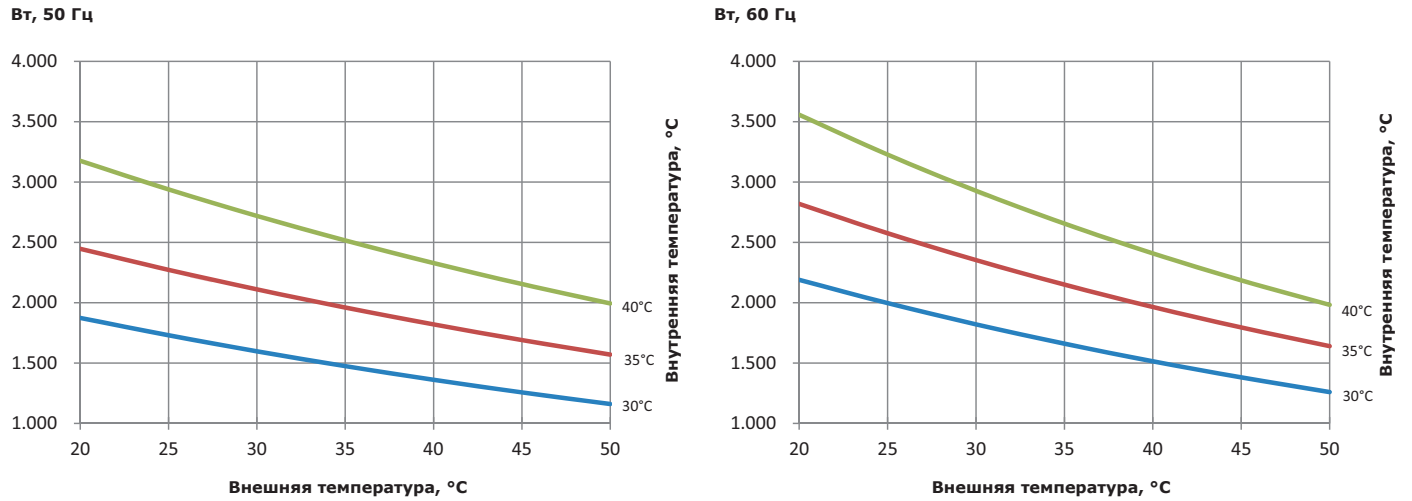

Мощность охлаждения для потолочного кондиционера P=2000 Вт (400/440 В – 3 фазы)

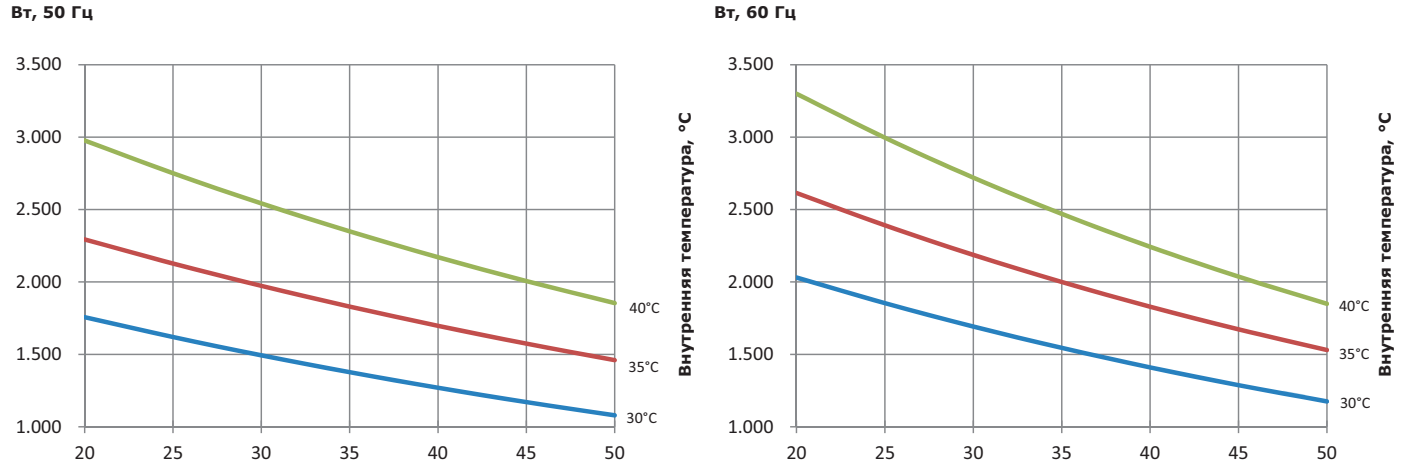

Мощность охлаждения для потолочного кондиционера P=3000 Вт

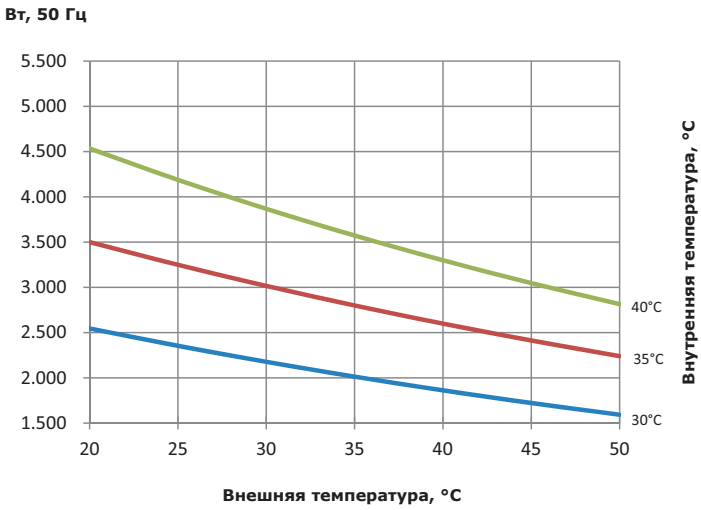

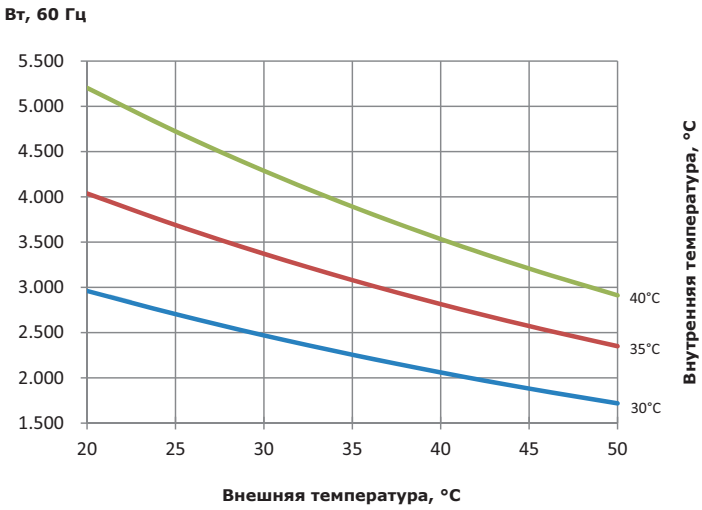

Мощность охлаждения для потолочного кондиционера P=4000 Вт

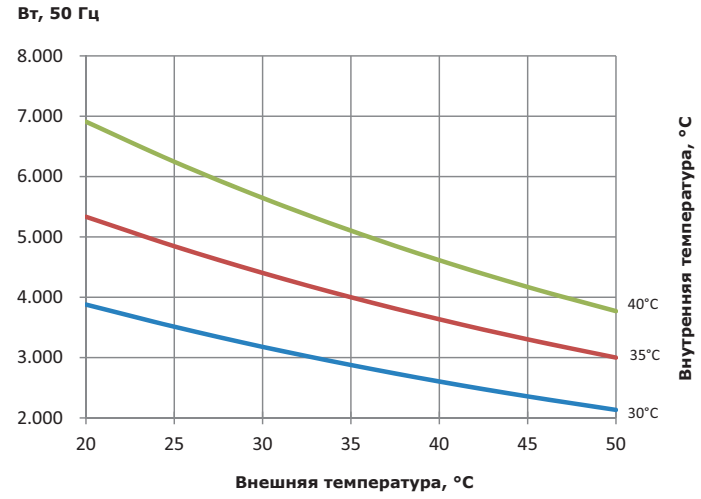

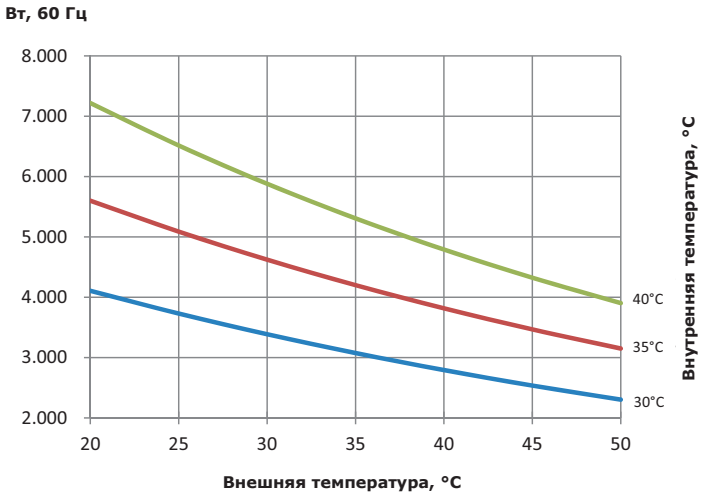

Параметры воздушного потока для вентиляционных решеток

R5RF08

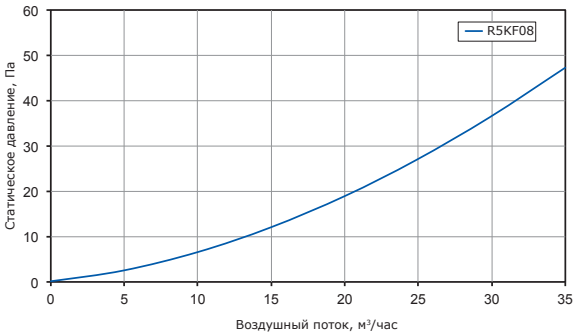

R5RF12

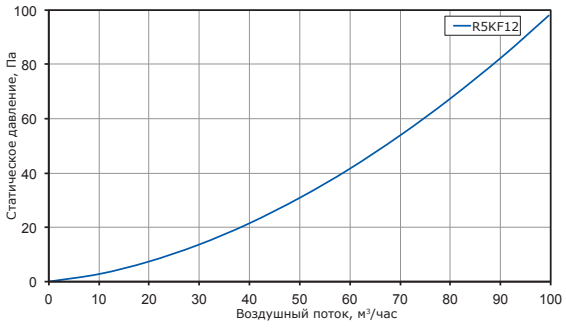

R5RF15

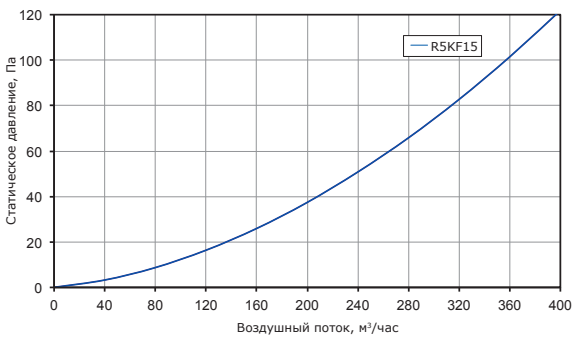

R5RF20

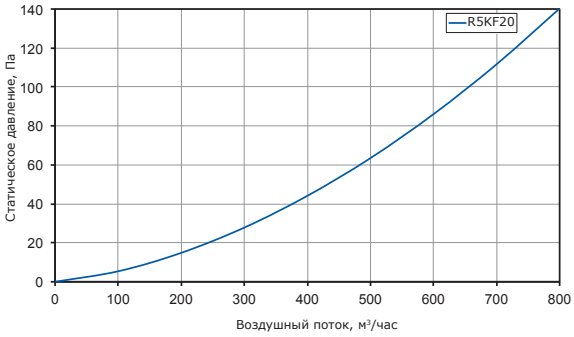

Параметры воздушного потока для вентиляторов

R5RV08*

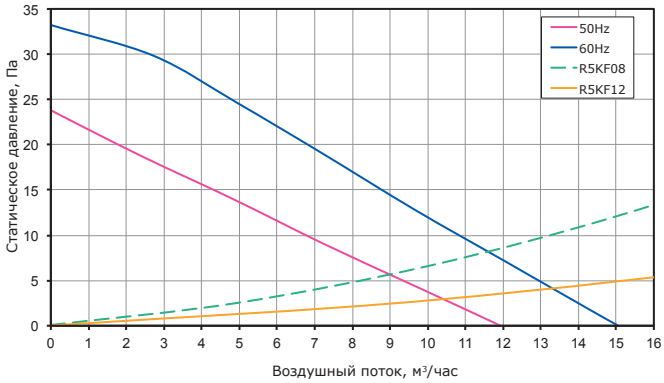

R5RV12*

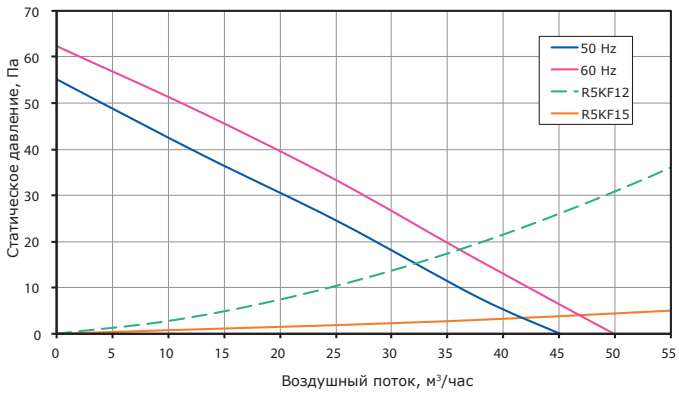

R5RV15*

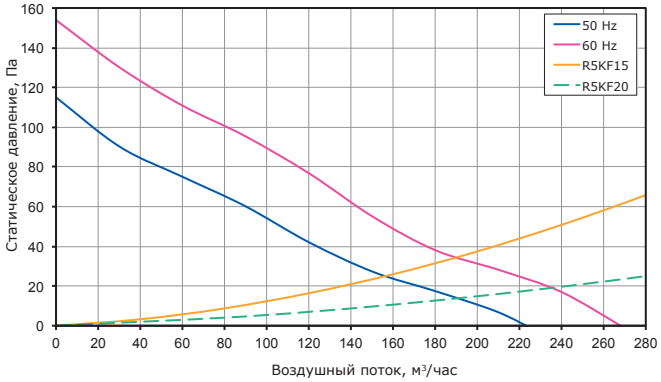

R5RV20*

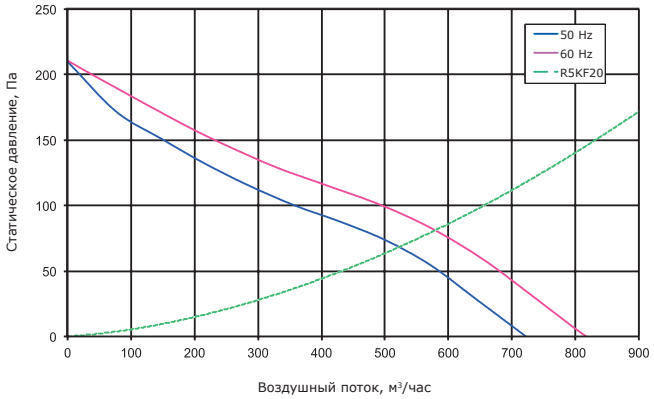

R5KTEV*

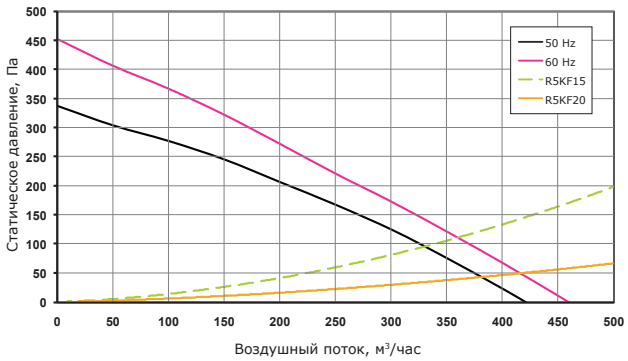

Диаграмма затухания ЭМ помех от частоты

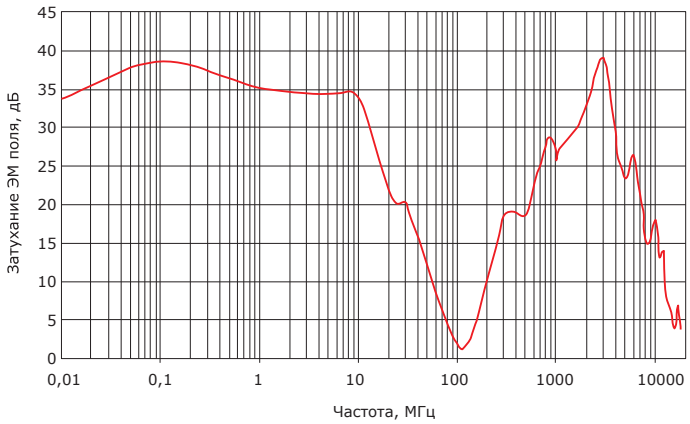

Принципиальные электрические схемы и примеры монтажа аксессуаров для контроля микроклимата

Термостаты

R5THV2

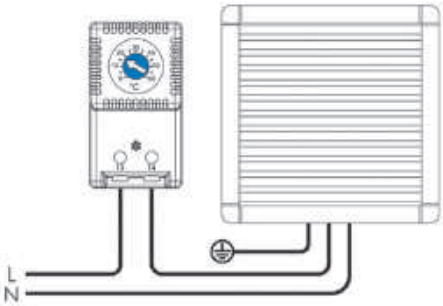

R5THVF**

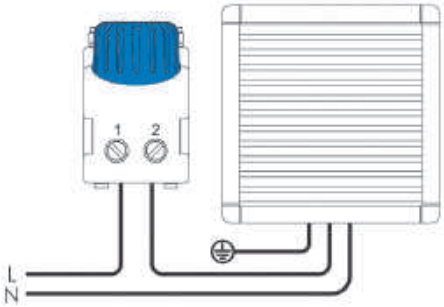

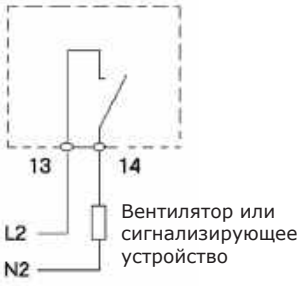

R5THR2

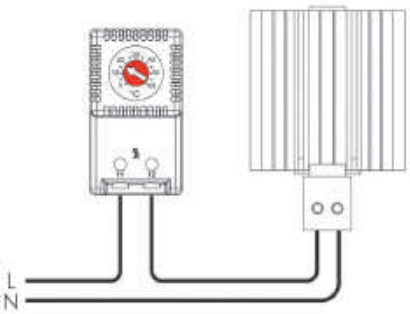

R5THRF**

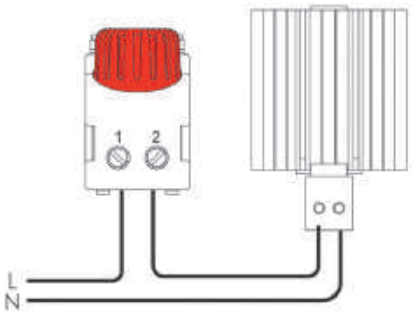



R5THRV13

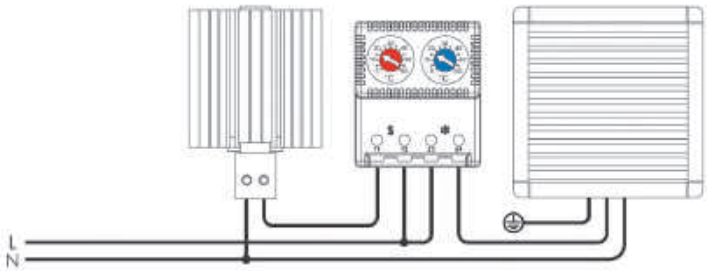

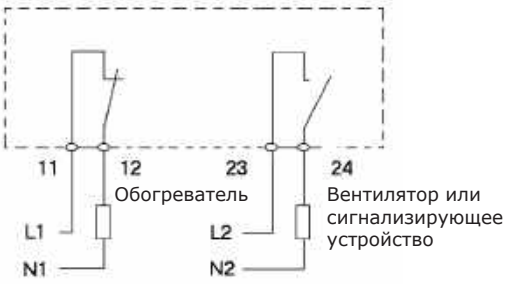

Гигростат и гигротерм

R5ETUH22

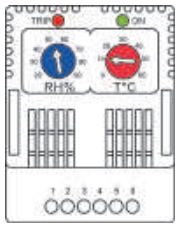

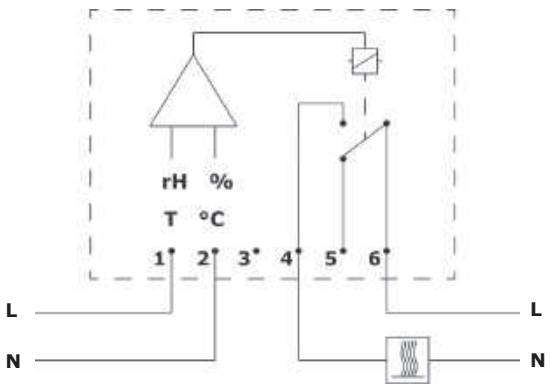

Обогреватель

R5MUH01



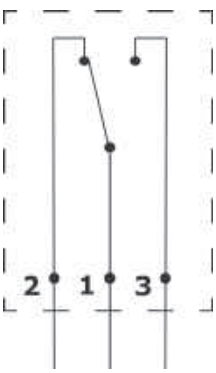

Воздухоосушитель L Увлажнитель

Значение площади поверхности для стандартных габаритов шкафов "RAM block"

Габариты шкафа, мм			Площадь поверхности шкафа, мм^2						
Глубина, D	Высота, H	Ширина, W	☐	❒	❑	❒	❑	❒	☒
150	200	300	0,23	0,20	0,21	0,19	0,20	0,18	0,15
150	300	250	0,27	0,24	0,25	0,22	0,23	0,20	0,18
150	300	300	0,31	0,27	0,29	0,25	0,27	0,23	0,20
150	300	400	0,38	0,33	0,36	0,32	0,35	0,30	0,26
150	400	300	0,39	0,34	0,36	0,32	0,34	0,29	0,26
150	500	300	0,47	0,41	0,44	0,38	0,41	0,35	0,32
200	300	400	0,44	0,39	0,41	0,36	0,39	0,34	0,28
200	400	300	0,44	0,40	0,41	0,36	0,38	0,33	0,29
200	400	400	0,54	0,48	0,51	0,45	0,48	0,42	0,36
200	400	600	0,74	0,65	0,71	0,62	0,68	0,58	0,50
200	500	300	0,53	0,47	0,49	0,43	0,45	0,39	0,35
200	500	400	0,65	0,57	0,61	0,53	0,57	0,49	0,44
200	500	500	0,77	0,67	0,73	0,63	0,69	0,59	0,52
200	500	600	0,89	0,77	0,85	0,73	0,81	0,69	0,60
200	600	400	0,76	0,66	0,71	0,62	0,66	0,57	0,51
200	600	500	0,90	0,78	0,85	0,73	0,80	0,68	0,61
200	700	500	1,02	0,88	0,97	0,83	0,91	0,77	0,70
200	800	600	1,32	1,13	1,26	1,06	1,19	1,00	0,92
200	800	800	1,66	1,41	1,60	1,34	1,54	1,28	1,17
250	500	400	0,73	0,65	0,68	0,60	0,63	0,55	0,48
250	600	400	0,84	0,75	0,78	0,69	0,72	0,63	0,56
250	600	600	1,13	0,98	1,07	0,92	1,01	0,86	0,76
250	700	500	1,12	0,98	1,05	0,91	0,98	0,84	0,75
250	800	600	1,43	1,24	1,35	1,16	1,27	1,08	0,98
250	1000	600	1,74	1,50	1,64	1,40	1,54	1,30	1,20
300	500	500	0,93	0,83	0,87	0,77	0,81	0,71	0,61
300	500	600	1,06	0,94	1,00	0,88	0,94	0,82	0,70
300	800	600	1,55	1,36	1,45	1,26	1,36	1,16	1,04
300	800	800	1,92	1,66	1,82	1,57	1,73	1,47	1,30
300	1000	600	1,87	1,63	1,75	1,51	1,63	1,39	1,27
300	1000	800	2,32	2,00	2,20	1,88	2,08	1,76	1,59
300	1200	600	2,20	1,91	2,05	1,76	1,91	1,62	1,49
300	1200	800	2,71	2,33	2,57	2,18	2,42	2,04	1,87
300	1400	600	2,52	2,18	2,35	2,02	2,18	1,85	1,72
300	1400	800	3,11	2,66	2,94	2,49	2,77	2,32	2,16
400	600	400	1,09	0,99	0,99	0,90	0,90	0,80	0,69
400	600	600	1,42	1,27	1,32	1,18	1,22	1,08	0,91
400	800	600	1,78	1,58	1,65	1,46	1,52	1,33	1,16
400	800	800	2,18	1,92	2,05	1,79	1,92	1,66	1,44
400	1000	600	2,14	1,90	1,98	1,74	1,82	1,58	1,41
400	1000	800	2,61	2,29	2,45	2,13	2,29	1,97	1,74
200	800	1000	2,01	1,69	1,94	1,62	1,88	1,56	1,42
300	600	800	1,52	1,33	1,45	1,26	1,38	1,19	1,02
300	800	1000	2,29	1,97	2,20	1,88	2,10	1,78	1,57
300	1000	1000	2,76	2,36	2,64	2,24	2,52	2,12	1,91
300	1200	1000	3,23	2,75	3,08	2,60	2,94	2,46	2,25

Значение площади поверхности для стандартных габаритов шкафов "RAM block"

Габариты шкафа, мм			Площадь поверхности шкафа, м^2						
Глубина, D	Высота, H	Ширина, W							x
300	1400	1000	3,70	3,14	3,53	2,97	3,36	2,80	2,59
300	1200	1200	3,74	3,17	3,60	3,02	3,46	2,88	2,63
400	1400	600	2,86	2,52	2,63	2,30	2,41	2,07	1,90
500	1400	600	3,19	2,86	2,91	2,58	2,63	2,30	2,09
400	1400	800	3,47	3,02	3,25	2,80	3,02	2,58	2,35
500	1400	800	3,84	3,39	3,56	3,11	3,28	2,83	2,55
400	1400	1200	4,70	4,03	4,48	3,81	4,26	3,58	3,25
500	1400	1200	5,12	4,45	4,84	4,17	4,56	3,89	3,47
400	1400	1600	5,94	5,04	5,71	4,82	5,49	4,59	4,14
500	1400	1600	6,41	5,52	6,13	5,24	5,85	4,96	4,40
400	1600	400	2,53	2,27	2,27	2,02	2,02	1,76	1,65
500	1600	400	2,87	2,62	2,55	2,30	2,23	1,98	1,84
600	1600	400	3,22	2,96	2,83	2,58	2,45	2,19	2,02
400	1600	600	3,22	2,83	2,96	2,58	2,70	2,32	2,15
500	1600	600	3,59	3,20	3,27	2,88	2,95	2,56	2,35
600	1600	600	3,96	3,58	3,58	3,19	3,19	2,81	2,56
400	1600	800	3,90	3,39	3,65	3,14	3,39	2,88	2,66
500	1600	800	4,30	3,79	3,98	3,47	3,66	3,15	2,87
600	1600	800	4,70	4,19	4,32	3,81	3,94	3,42	3,09
400	1600	1000	4,59	3,95	4,34	3,70	4,08	3,44	3,16
500	1600	1000	5,02	4,38	4,70	4,06	4,38	3,74	3,39
600	1600	1000	5,45	4,81	5,06	4,42	4,68	4,04	3,62
400	1600	1200	5,28	4,51	5,02	4,26	4,77	4,00	3,66
500	1600	1200	5,74	4,97	5,42	4,65	5,10	4,33	3,91
600	1600	1200	6,19	5,42	5,81	5,04	5,42	4,66	4,15
400	1800	400	2,82	2,53	2,53	2,24	2,24	1,95	1,84
500	1800	400	3,20	2,91	2,84	2,55	2,48	2,19	2,05
600	1800	400	3,58	3,29	3,14	2,86	2,71	2,42	2,26
800	1800	400	4,34	4,05	3,76	3,47	3,18	2,90	2,67
1000	1800	400	5,10	4,81	4,38	4,09	3,66	3,37	3,09
1200	1800	400	5,86	5,57	4,99	4,70	4,13	3,84	3,50
400	1800	600	3,58	3,14	3,29	2,86	3,00	2,57	2,40
500	1800	600	3,98	3,55	3,62	3,19	3,26	2,83	2,62
600	1800	600	4,39	3,96	3,96	3,53	3,53	3,10	2,84
800	1800	600	5,21	4,78	4,63	4,20	4,06	3,62	3,29
1000	1800	600	6,02	5,59	5,30	4,87	4,58	4,15	3,73
1200	1800	600	6,84	6,41	5,98	5,54	5,11	4,68	4,18
400	1800	800	4,34	3,76	4,05	3,47	3,76	3,18	2,96
500	1800	800	4,77	4,20	4,41	3,84	4,05	3,48	3,20
600	1800	800	5,21	4,63	4,78	4,20	4,34	3,77	3,43
800	1800	800	6,08	5,50	5,50	4,93	4,93	4,35	3,90
1000	1800	800	6,95	6,38	6,23	5,66	5,51	4,94	4,38
1200	1800	800	7,82	7,25	6,96	6,38	6,10	5,52	4,85
400	1800	1000	5,10	4,38	4,81	4,09	4,52	3,80	3,52
500	1800	1000	5,56	4,84	5,20	4,48	4,84	4,12	3,77
600	1800	1000	6,02	5,30	5,59	4,87	5,16	4,44	4,02

Значение площади поверхности для стандартных габаритов шкафов "RAM block"

Габариты шкафа, мм			Площадь поверхности шкафа, м^2						
Глубина, D	Высота, H	Ширина, W							x
800	1800	1000	6,95	6,23	6,38	5,66	5,80	5,08	4,52
1000		1000	7,88	7,16	7,16	6,44	6,44	5,72	5,02
1200		1000	8,81	8,09	7,94	7,22	7,08	6,36	5,52
400		1200	5,86	4,99	5,57	4,70	5,28	4,42	4,08
500		1200	6,35	5,48	5,99	5,12	5,63	4,76	4,34
600		1200	6,84	5,98	6,41	5,54	5,98	5,11	4,61
800		1200	7,82	6,96	7,25	6,38	6,67	5,81	5,14
1000		1200	8,81	7,94	8,09	7,22	7,37	6,50	5,66
1200		1200	9,79	8,93	8,93	8,06	8,06	7,20	6,19
400	2000	400	3,10	2,78	2,78	2,46	2,46	2,14	2,03
500		400	3,52	3,20	3,12	2,80	2,72	2,40	2,26
600		400	3,94	3,62	3,46	3,14	2,98	2,66	2,49
800		400	4,77	4,45	4,13	3,81	3,49	3,17	2,94
1000		400	5,60	5,28	4,80	4,48	4,00	3,68	3,40
1200		400	6,43	6,11	5,47	5,15	4,51	4,19	3,86
400		600	3,94	3,46	3,62	3,14	3,30	2,82	2,65
500		600	4,38	3,90	3,98	3,50	3,58	3,10	2,89
600		600	4,82	4,34	4,34	3,86	3,86	3,38	3,13
800		600	5,71	5,23	5,07	4,59	4,43	3,95	3,62
1000		600	6,60	6,12	5,80	5,32	5,00	4,52	4,10
1200		600	7,49	7,01	6,53	6,05	5,57	5,09	4,58
400		800	4,77	4,13	4,45	3,81	4,13	3,49	3,26
500		800	5,24	4,60	4,84	4,20	4,44	3,80	3,52
600		800	5,71	5,07	5,23	4,59	4,75	4,11	3,78
800		800	6,66	6,02	6,02	5,38	5,38	4,74	4,29
1000		800	7,60	6,96	6,80	6,16	6,00	5,36	4,80
1200		800	8,54	7,90	7,58	6,94	6,62	5,98	5,31
400		1000	5,60	4,80	5,28	4,48	4,96	4,16	3,88
500		1000	6,10	5,30	5,70	4,90	5,30	4,50	4,15
600		1000	6,60	5,80	6,12	5,32	5,64	4,84	4,42
800		1000	7,60	6,80	6,96	6,16	6,32	5,52	4,96
1000		1000	8,60	7,80	7,80	7,00	7,00	6,20	5,50
1200		1000	9,60	8,80	8,64	7,84	7,68	6,88	6,04
400		1200	6,43	5,47	6,11	5,15	5,79	4,83	4,50
500		1200	6,96	6,00	6,56	5,60	6,16	5,20	4,78
600		1200	7,49	6,53	7,01	6,05	6,53	5,57	5,06
800		1200	8,54	7,58	7,90	6,94	7,26	6,30	5,63
1000		1200	9,60	8,64	8,80	7,84	8,00	7,04	6,20
1200		1200	10,66	9,70	9,70	8,74	8,74	7,78	6,77
400		1400	7,26	6,14	6,94	5,82	6,62	5,50	5,11
500		1400	7,82	6,70	7,42	6,30	7,02	5,90	5,41
600		1400	8,38	7,26	7,90	6,78	7,42	6,30	5,71
800		1400	9,49	8,37	8,85	7,73	8,21	7,09	6,30
400		1600	8,10	6,82	7,78	6,50	7,46	6,18	5,73
500		1600	8,68	7,40	8,28	7,00	7,88	6,60	6,04
600		1600	9,26	7,98	8,78	7,50	8,30	7,02	6,35
800		1600	10,43	9,15	9,79	8,51	9,15	7,87	6,98

Значение площади поверхности для стандартных габаритов шкафов "RAM block"

Габариты шкафа, мм			Площадь поверхности шкафа, м^2						
Глубина, D	Высота, H	Ширина, W	□	□	□	□	□	□	X
500	2200	400	3,84	3,49	3,40	3,05	2,96	2,61	2,47
600		400	4,30	3,94	3,77	3,42	3,24	2,89	2,72
800		400	5,20	4,85	4,50	4,14	3,79	3,44	3,22
1000		400	6,10	5,75	5,22	4,87	4,34	3,99	3,71
1200		400	7,01	6,66	5,95	5,60	4,90	4,54	4,21
500		600	4,78	4,25	4,34	3,81	3,90	3,37	3,16
600		600	5,26	4,73	4,73	4,20	4,20	3,67	3,42
800		600	6,22	5,69	5,51	4,98	4,81	4,28	3,94
1000		600	7,18	6,65	6,30	5,77	5,42	4,89	4,47
1200		600	8,14	7,61	7,08	6,55	6,02	5,50	4,99
500		800	5,71	5,00	5,27	4,56	4,83	4,12	3,84
600		800	6,22	5,51	5,69	4,98	5,16	4,46	4,12
800		800	7,23	6,53	6,53	5,82	5,82	5,12	4,67
1000		800	8,25	7,54	7,37	6,66	6,49	5,78	5,22
1200		800	9,26	8,56	8,21	7,50	7,15	6,45	5,78
500		1000	6,64	5,76	6,20	5,32	5,76	4,88	4,53
600		1000	7,18	6,30	6,65	5,77	6,12	5,24	4,82
800		1000	8,25	7,37	7,54	6,66	6,84	5,96	5,40
1000		1000	9,32	8,44	8,44	7,56	7,56	6,68	5,98
1200		1000	10,39	9,51	9,34	8,46	8,28	7,40	6,56
500		1200	7,57	6,52	7,13	6,08	6,69	5,64	5,22
600		1200	8,14	7,08	7,61	6,55	7,08	6,02	5,52
800		1200	9,26	8,21	8,56	7,50	7,86	6,80	6,13
1000		1200	10,39	9,34	9,51	8,46	8,63	7,58	6,74
1200		1200	11,52	10,46	10,46	9,41	9,41	8,35	7,34

Точка росы

Относительная влажность, %	Температура окружающей среды, °C							
	20	25	30	35	40	45	50	55
40	6	11	15	19	24	28	33	37
50	9	14	19	23	28	32	37	41
60	12	17	21	26	31	36	40	45
70	14	19	24	29	34	38	43	48
80	16	21	26	31	36	41	46	51
90	18	23	38	33	38	43	48	53
100	20	25	30	35	40	45	50	55

Средняя мощность тепловыделения

Для преобразователя частоты

Мощность двигателя, кВт	Выделяемое тепло, Вт
1,1	85
2,2	110
5	195
11	360
15	480
22	650
37	850
45	1100
75	1700
90	2000
110	2400

Для трансформатора при максимальной мощности (cos φ=0,8)

Мощность, ВА	Выделяемое тепло, Вт
63	15
100	25
250	45
400	70
1000	110
1600	140
2000	399
4000	445
6300	550
10000	1000
12500	1390
16000	1600
20000	2000
25000	2500

Для источника питания

Ток, А	Выделяемое тепло (при 24 В), Вт	Выделяемое тепло (при 48 В), Вт
2,5	18	26
5	35	45
10	50	85
15	110	100
20	120	160
25	–	210

Для шинной трассы длиной 1 м (медь)

Номинальный ток, А	Количество шин	Сечение шины, мм	Выделяемое тепло, Вт
220	1	20x3	33
400	1	30x5	50
600	1	50x5	96
700	1	63x5	104
900	1	80x5	136
1000	2	50x5	134
1050	1	100x5	148
1200	1	125x5	154
1150	2	63x5	141
1450	2	80x5	176
1600	2	100x5	171

Для автоматических выключателей и контакторов без индуктивной нагрузки

Номинальный ток, А	Выделяемое тепло автоматическим выключателем, Вт	Выделяемое тепло контактором, Вт
16	3	6
25	4	9
50	8	17
100	11	50
160	16	70
250	18	85
500	35	220
800	45	290
1000	50	370
1600	110	800
2500	175	1050
3200	233	1350



JUPITER

Устройства защиты от импульсных перенапряжений "Jupiter"

Устройства защиты от импульсных перенапряжений 226
Схемы подключения УЗИП 229

Устройства защиты от импульсных перенапряжений

УЗИП класса I



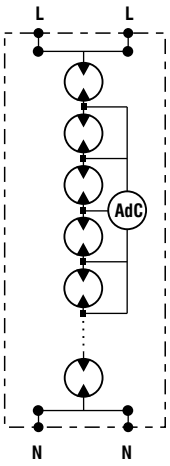

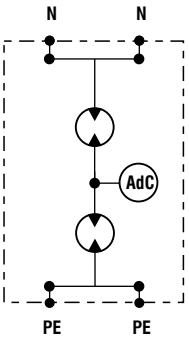

Назначение:
• установка на уровне ввода в здание кабельных и воздушных линий.
Характеристики:
• УЗИП на основе газонаполненных разрядников рекомендуется к применению в зданиях, обладающих внешней системой молниезащиты или снабжающихся электроэнергией по воздушным линиям.

Исполнение	Схема заземления	Количество полюсов	I_{imp} (10/350), кА	I_n (8/20), кА	U_p, кВ	t_a, нс	Ifi, кА	Un, В	Макс. входной предохранитель, А [gL]	Код
L-N	TT, TNS, TNC, IT	1	50	50	≤ 2	100	50	230	500	NX1001
N-PE	TT, TNS, TNC, IT	1	100	100	≤ 2	100	0,1	–	500	NX1012

Изолирующий искровой промежуток класса I



Назначение:
• уравнивание потенциалов между изолированными друг от друга металлическими элементами.
Характеристики:
• искровой промежуток применяется в качестве разделяющей вставки изолированных друг от друга металлических конструкций во избежание опасного искрения и шаговых напряжений между ними в случае удара молнии.

Размер, мм	Iimp (10/350), кА	Вес, г	U_p, кВ	t_a, нс	Код
Ø55x146	100	195	≤5	100	NX0001

УЗИП класса I+II



Назначение:
• установка на уровне главного распределительного щита.
Характеристики:
• УЗИП на основе газонаполненных разрядников и оксидно-цинковых варисторов рекомендуется к применению в любых зданиях и сооружениях, подверженным ударам молнии.

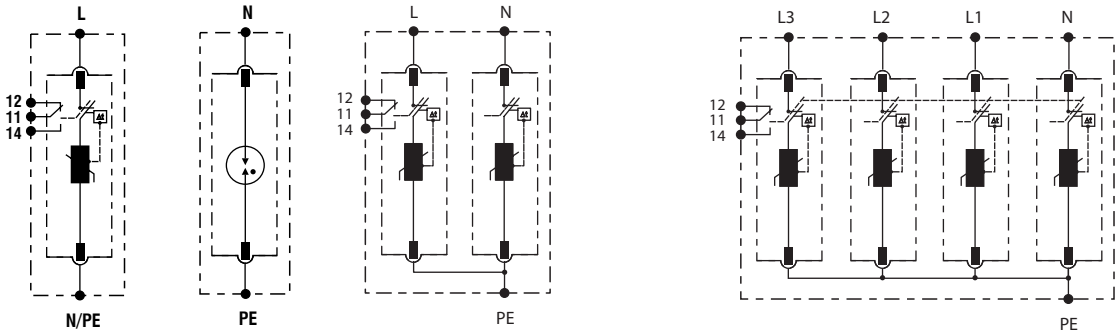

Исполнение	Схема заземления	Количество полюсов	I_{imp} (10/350), кА	I_n (8/20), кА	U_p, кВ	t_a, нс	U_n, В	Удаленный контроль	Макс. входной предохранитель, А [gL]	Код
L-N	TT, TNS, TNC, IT	1	12,5	20	≤1,3	25	230	-	200	NX1211
L-N	TT, TNS, TNC, IT	1	12,5	20	≤1,3	25	230	+	200	NX1212
N-PE	TT	1	50	50	≤1,5	100	-	-	200	NX1213
L-N-PE	TT, TNS	2	12,5	20	≤1,3	25	230	-	200	NX1221
L-N-PE	TT, TNS	2	12,5	20	≤1,3	25	230	+	200	NX1222
L1-L2-L3-N-PE	TT, TNS	4	12,5	20	≤1,3	25	230/400	-	200	NX1241
L1-L2-L3-N-PE	TT, TNS	4	12,5	20	≤1,3	25	230/400	+	200	NX1242

Сменные модули для УЗИП класса I+II



Назначение:
• сменный элемент дает возможность сохранить устройство защиты от перенапряжений в рабочем состоянии случае выхода из строя одного из УЗИП класса I+II.

Исполнение	I_{imp} (10/350), кА	I_n (8/20), кА	U_p, кВ	t_a, нс	U_n, В	Код
L-N	12,5	20	≤1,4	25	230	NX1200
N-PE	50	50	≤1,5	100	-	NX1201

УЗИП класса II



Назначение:
• установка на уровне распределительного щита.
Характеристики:
• УЗИП на основе оксидно-цинковых варисторов рекомендуется для защиты сетей низкого напряжения от импульсов перенапряжения, возникающих при коротких замыканиях, коммутации энергоемкого оборудования или удаленном ударе молнии в питающую сеть.

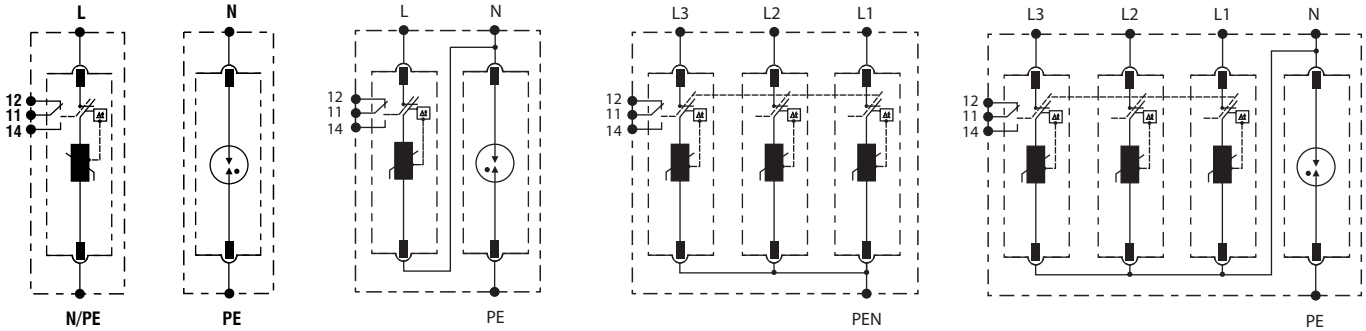

Исполнение	Схема заземления	Количество полюсов	I_n (8/20), кА	I_{max} (8/20), кА	U_p, кВ	t_a, нс	U_n, В	Удаленный контроль	Макс. входной предохранитель, А [gL]	Код
L-N	TT, TNS, TNC, IT	1	20	40	≤1,3	25	230	–	125	NX2011
L-N	TT, TNS, TNC, IT	1	20	40	≤1,3	25	230	+	125	NX2012
N-PE	TT	1	20	40	≤1,5	100	–	–	125	NX2013
L-N-PE	TT, TNS	2	20	40	≤1,3	25	230/400	–	125	NX2021
L-N-PE	TT, TNS	2	20	40	≤1,3	25	230/400	+	125	NX2022
L1-L2-L3-PEN	TNC	3	20	40	≤1,3	25	400	–	125	NX2031
L1-L2-L3-PEN	TNC	3	20	40	≤1,3	25	400	+	125	NX2032
L1-L2-L3-N-PE	TT, TNS	4	20	40	≤1,3	25	230/400	–	125	NX2041
L1-L2-L3-N-PE	TT, TNS	4	20	40	≤1,3	25	230/400	+	125	NX2042

Сменные модули для УЗИП класса II



Назначение:
• сменный элемент дает возможность сохранить устройство защиты от перенапряжений в рабочем состоянии в случае выхода из строя одного из УЗИП класса II.

Исполнение	I_n (8/20), кА	I_{max} (8/20), кА	U_p, кВ	t_a, нс	U_n, В	Код
L-N	20	40	≤1,3	25	230	NX2000
N-PE	20	40	≤1,5	100	–	NX2001

УЗИП класса II+III



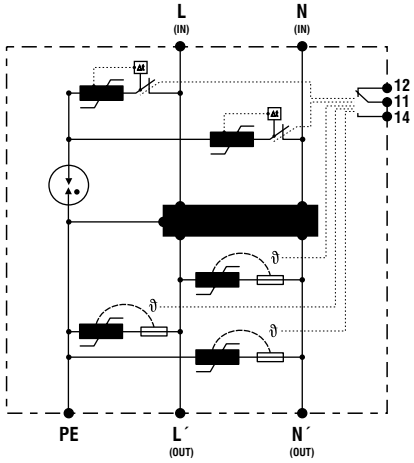

Назначение:
• установка вблизи защищаемого оборудования.
Характеристики:
• УЗИП на основе оксидно-цинковых варисторов с фильтром электромагнитных помех рекомендуется для дополнительной защиты высокочувствительной электроники;
• номинальный ток, проходящий через фильтр In = 20 А.

Исполнение	Схема заземления	Количество полюсов	I_n (8/20), кА	I_{max} (8/20), кА	U_p, кВ	t_a, нс	Полоса задержания, дБ	Удаленный контроль	Макс. входной предохранитель, А [gL]	Код
L-N-PE	TT, TNS	2	10	20	≤1,2	25	≤82	+	20	NX3011

Схемы подключения УЗИП

Схемы подключения УЗИП класса I

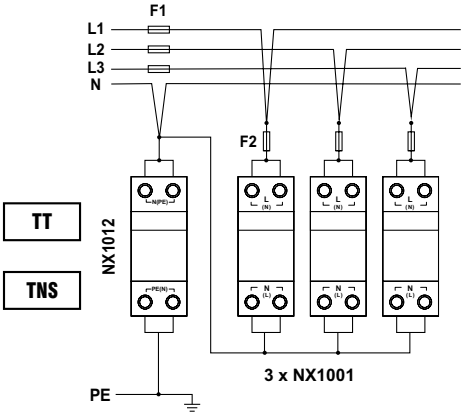

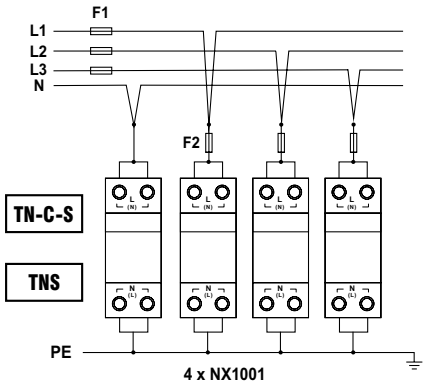

Схемы подключения УЗИП класса I+II

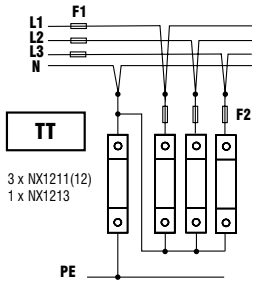

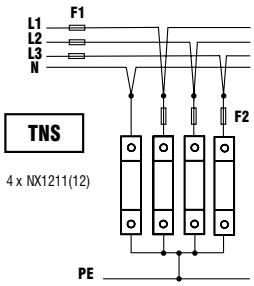

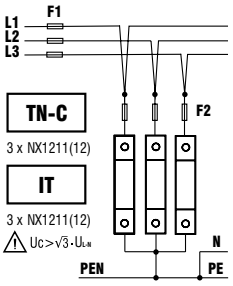

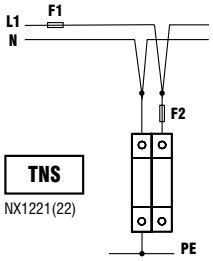

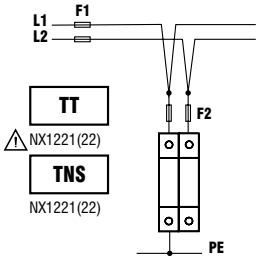

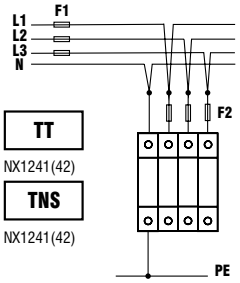

Схемы подключения УЗИП класса II

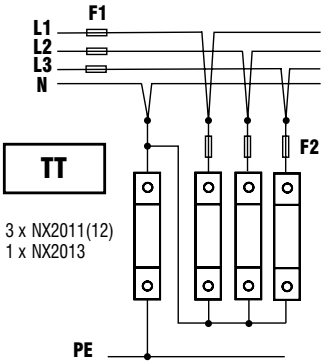

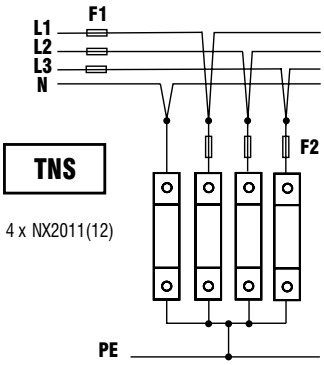

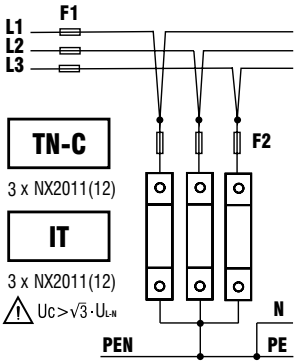

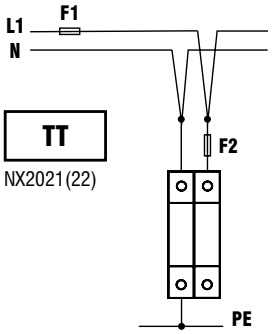

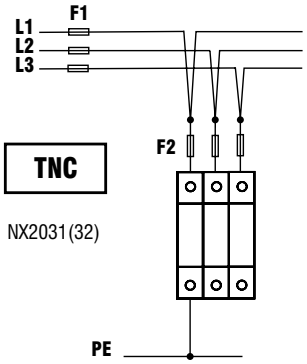

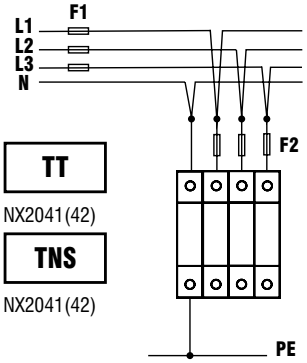

Схемы подключения УЗИП класса II+III

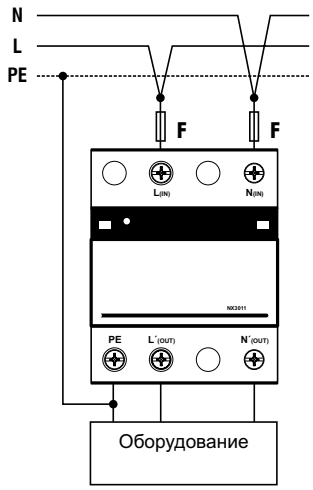

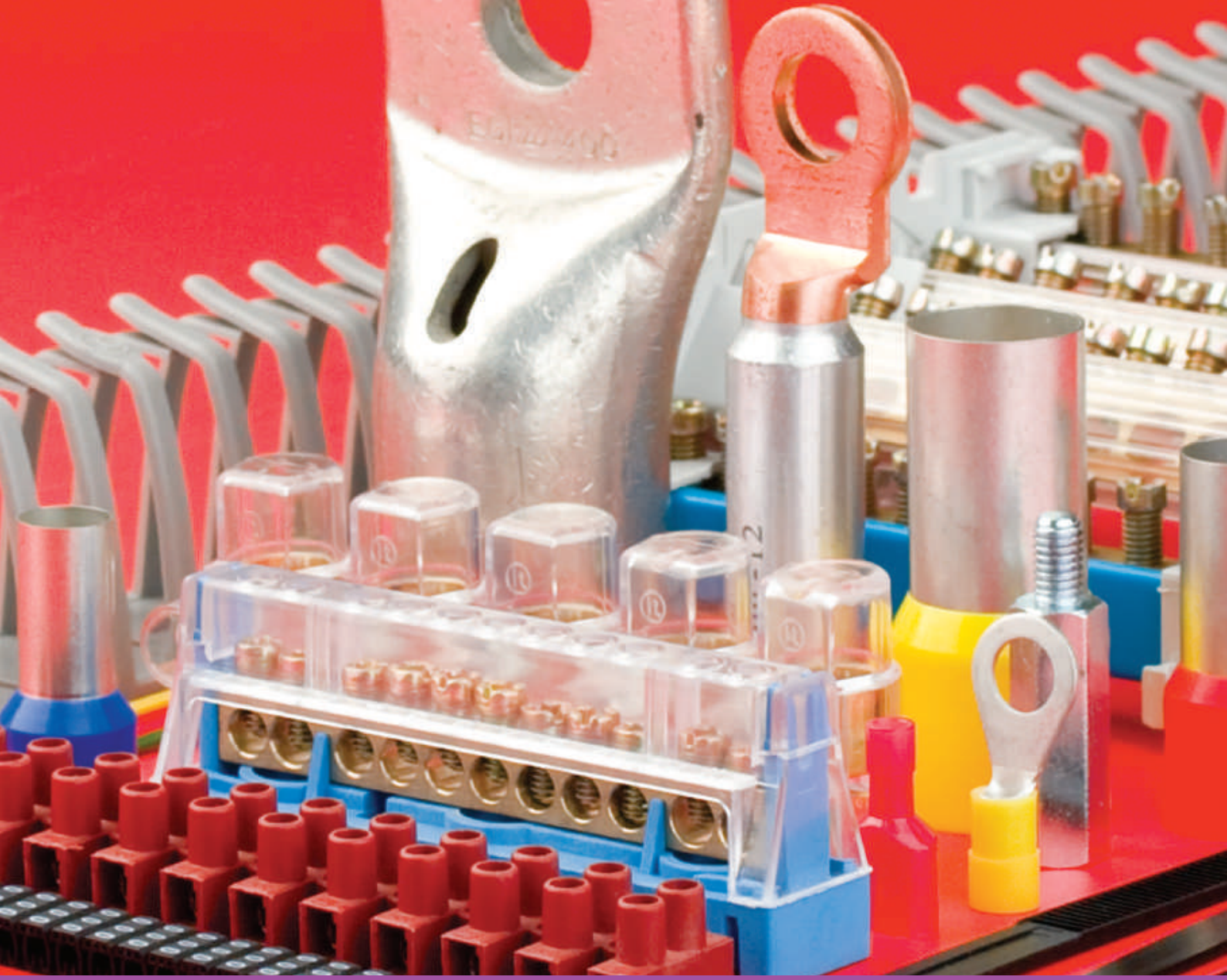

QUADRO

Система электропроводки в электроустановках и щитах управления "Quadro"

Перфорированные короба 232
Кабельная оплетка 251
DIN-рейки 252
Аксессуары 255
Кабельные хомуты 258
Кабельные наконечники 272
Инструменты для кабельных наконечников 295
Термоусадочные трубки 303
Изоляционные ленты 310
Клеммные колодки 311
Изоляторы 319

Перфорированные короба

Описание

Перфорированные короба предназначены для прокладки кабеля внутри электрических шкафов автоматизации и распределения. Использование перфорированных коробов ДКС позволит существенно сократить временные затраты на сборку оборудования, обеспечит безопасность и придаст собранному изделию законченный вид. Размеры и ударная вязкость зубцов позволяют коробу не изменять свои свойства при частых динамических нагрузках на этапе разводки кабеля, а разнообразные аксессуары обеспечивают простой монтаж и надежную фиксацию.

Компания ДКС является первым в России серийным производителем перфорированного короба. Высокотехнологичное производство, современные линии, высокое качество используемого сырья, возможность производства нестандартных цветовых решений, позволит обеспечить высокое качество выпускаемой продукции и реализовать сложные технические решения для грамотной сборки.

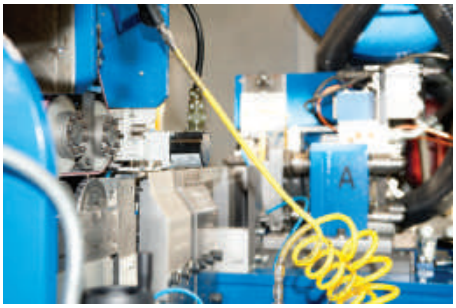

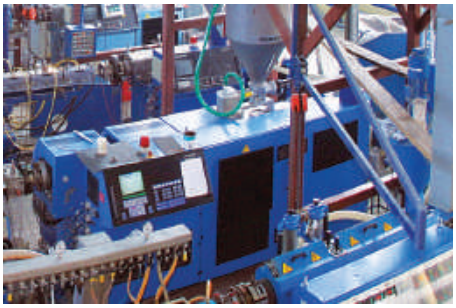



Ассортимент

Компания ДКС производит самый широкий типоразмерный ряд перфорированных коробов и аксессуаров в России:
- более 60 типоразмеров: от 15х18 до 150х100 мм;
- три серии, которые отличаются шагом перфорации: 10; 12,5; 20 мм;
- серого и синего цвета;
- специализированные серии перфокоробов: гибкий самоклеющийся, безгалогеновый, короб для отвода гибких и жестких труб.

Соответствие нормам

Качество перфорированных коробов ДКС подтверждается следующими сертификатами:
- сертификат соответствия качества ГОСТ Р;
- сертификат системы менеджмента качества ISO 9001:201;
- сертификат соответствия требованиям пожарной безопасности;
- сертификат соответствия европейскому стандарту EN 50085-1:2005 "Системы электропроводные канальные для электроустановок";
- европейский сертификат соответствия TÜV Rheinland.

Собственная испытательная лаборатория позволяет компании ДКС регулярно проводить испытания продукции для подтверждения соответствия технико-эксплуатационным параметрам, таким как: диапазон воздействия отрицательных температур, эксплуатация и монтаж на границах допустимых температур, категория горения, качество конструктивного исполнения изделия и др.

Удобство монтажа

Специальные насечки на внутренней стороне короба обеспечивают легкое выламывание зубцов и стенок перфорированного короба без образования заусенцев и без использования специальных инструментов.
Края зубцов закруглены для облегчения операции по разводке проводов, а также имеют специальные круглые отверстия, предназначенные для временной фиксации проводов и кабеля при монтаже. На основании короба имеется дополнительная перфорация для фиксации пучка проводов с помощью хомута.

Эксплуатация

Особенностью перфорированных коробов ДКС является возможность эксплуатации при низких температурах (от –40 до +60 °С) с сохранением механических свойств, обеспечивающих надежную эксплуатацию оборудования.

Логистика

Собственное производство, большие складские запасы и широкая дистрибьюторская сеть позволяют компании ДКС в короткие сроки обеспечивать своей продукцией конечных потребителей во всех регионах России. Качественная упаковка продукции предотвращает повреждения при длительном хранении и транспортировке и уменьшает время при погрузочно-разгрузочных работах.

Основные преимущества



Коэкструзия крышки
Обеспечивает плотное прилегание к коробу

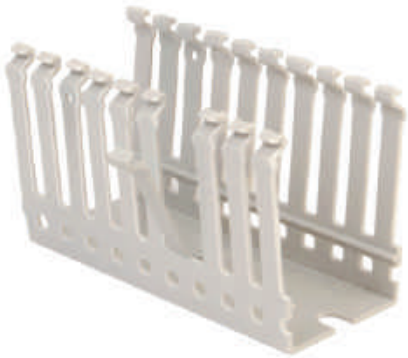

Специальные насечки для выламывания зубца
Позволяют выводить кабели больших сечений



Специальные насечки для выламывания секции
Облегчает стыковку коробов



Перфорация на боковых стенках
Обеспечивает надежную фиксацию проводниковой продукции с помощью кабельного хомута

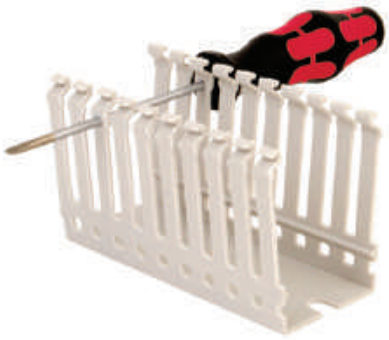

Специальные круглые отверстия
Позволяют с помощью отвертки временно зафиксировать проводниковую продукцию при монтаже



Наличие аксессуаров
Широкий выбор для решения любых задач

Ассортимент

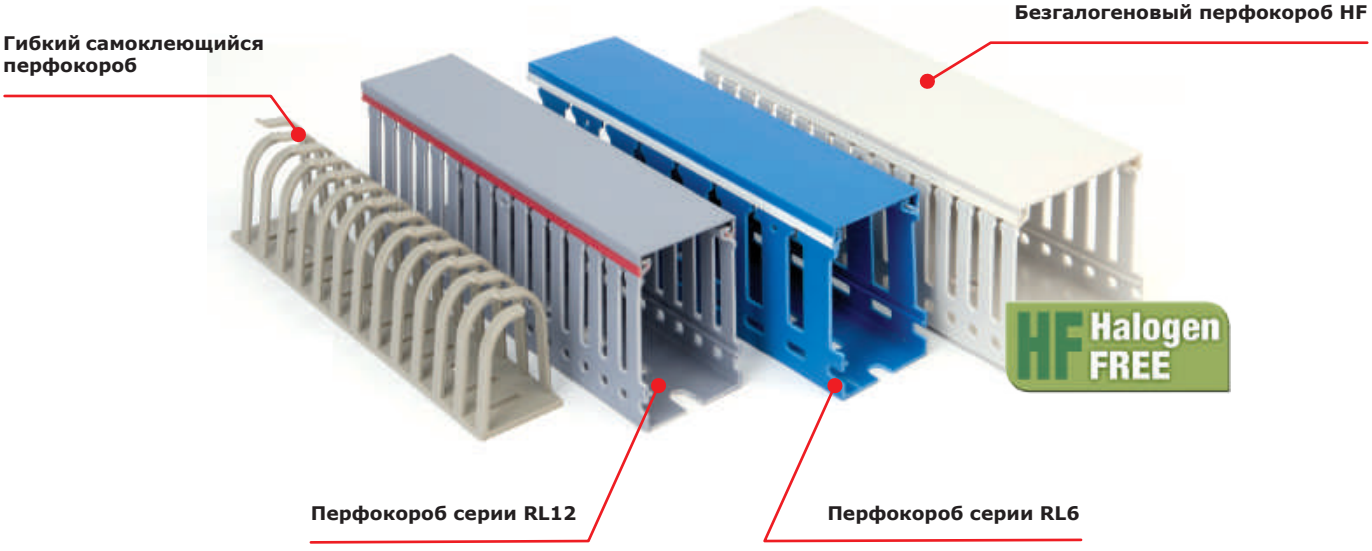

Перфорированные короба

Серия RL6



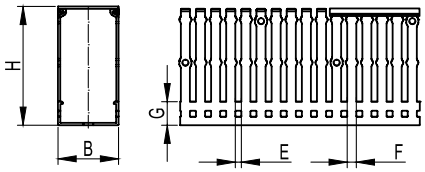

Назначение:
• организация проводки внутри шкафа.
Характеристики:
• шаг перфорации – 10 мм; ширина зуба – 6 мм; ширина выреза – 4 мм;
• температура монтажа: от –15 до +30 °С;
• температура эксплуатации: от –40 до +60 °С;
• класс горючести: ПВ-0.
Отличительные особенности:
• оптимальные размеры и ударная вязкость зубцов позволяют коробу не изменять свои свойства при частых динамических нагрузках на этапе разводки кабеля, а разнообразные аксессуары обеспечивают простой монтаж и надежную фиксацию.
Материал:
• ПВХ, не поддерживающий горения.
Цвет:
• серый, синий.
Комплект поставки:
• поставляются отрезками по 2 м;
• поставляются с крышкой в комплекте.
Чертежи фиксаторов кабеля:
• стр. 216.

Короб									Аксессуары		
цвет	название	размеры, мм					поперечное сечение, мм²	упаковка, м	код	код	
		B	H	E	F	G			фиксатор кабеля	стяжка	крышка
Серый	RL6 25x40	25	40	4	6	13,3	781	72	01163RL	–	–	00702RL
	RL6 25x60	25	60	4	6	15,4	1206	48	01166RL	–	–	00702RL
	RL6 25x80	25	80	4	6	17,4	1652	48	01126RL	–	–	00702RL
	RL6 40x40	40	40	4	6	13,3	1314	40	01134RL	05204RL	01024	00703RL
	RL6 40x60	40	60	4	6	15,5	2019	36	01107RL	05204RL	01024	00703RL
	RL6 40x80	40	80	4	6	17,6	2745	32	01127RL	05204RL	01024	00703RL
	RL6 60x40	60	40	4	6	13,4	2025	16	01135RL	05206RL	01024	00704RL
	RL6 60x60	60	60	4	6	15,6	3113	24	01108RL	05206RL	01024	00704RL
	RL6 60x80	60	80	4	6	17,8	4219	24	01128RL	05206RL	01024	00704RL
	RL6 80x40	80	40	4	6	13,4	2740	24	01153RL	05208RL	01024	00705RL
	RL6 80x60	80	60	4	6	15,6	4155	24	01139RL	05208RL	01024	00705RL
	RL6 80x80	80	80	4	6	17,9	5645	24	01129RL	05208RL	01024	00705RL
	RL6 100x40	100	40	4	6	13,4	3450	16	01155RL	–	01025	00706RL
	RL6 100x60	100	60	4	6	15,8	5304	16	01140RL	–	01025	00706RL
	RL6 100X80	100	80	4	6	18	7198	16	01130RL	–	01025	00706RL
	RL6 120x60	120	60	4	6	16	6389	16	01141RL	–	01025	00707RL
	RL6 120x80	120	80	4	6	18,2	8673	12	01131RL	–	01025	00707RL
Синий	RL6 25x60	25	60	4	6	15,4	1206	48	01280RL	–	–	00702BL
	RL6 40x60	40	60	4	6	15,5	2019	36	01284RL	05204RL	01024	00703BL
	RL6 40x80	40	80	4	6	17,6	2745	32	01260RL	05204RL	01024	00703BL
	RL6 60x80	60	80	4	6	17,8	4219	24	01262RL	05206RL	01024	00704BL
	RL6 80x60	80	60	4	6	15,6	4155	24	01239RL	05208RL	01024	00705BL
	RL6 80x80	80	80	4	6	17,9	5645	24	01268RL	05208RL	01024	00705BL
	RL6 120x80	120	80	4	6	18,2	8673	12	01259RL	–	01025	00707BL

Дополнительные аксессуары

Фиксаторы короба



Стр. 219

Суппорт



Стр. 220

Фиксаторы кабеля серии RL6 (RL12)



Стр. 216

Держатели кабеля CL



Стр. 216

Стопор для кабеля



Стр. 218

Крепеж ZP2



Стр. 218

Серия RL12

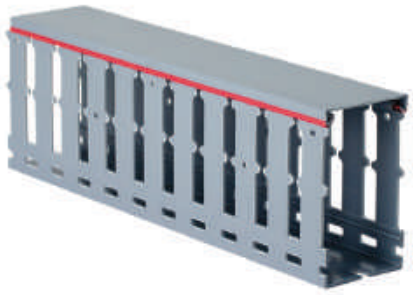

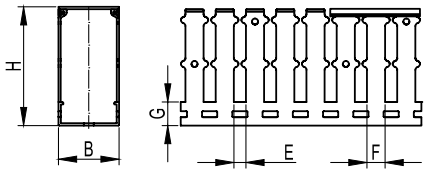

Назначение:
• организация проводки внутри шкафа.
Характеристики:
• шаг перфорации – 20 мм; ширина зуба – 12 мм; ширина выреза – 8 мм;
• цвет: серый.
• температура монтажа: от –15 до +30 °С;
• температура эксплуатации: от –40 до +60 °С;
• класс горючести: ПВ-0.
Отличительные особенности:
• оптимальные размеры и ударная вязкость зубцов позволяют коробу не изменять свои свойства при частых динамических нагрузках на этапе разводки кабеля, а разнообразные аксессуары обеспечивают простой монтаж и надежную фиксацию.
Материал:
• ПВХ, не поддерживающий горения.
Цвет:
• серый.
Комплект поставки:
• поставляются отрезками по 2 м;
• поставляются с крышкой в комплекте.
Чертежи фиксаторов кабеля:
• стр. 216.

Короб									Аксессуары		
цвет	наименование	размеры, мм					поперечное сечение, мм²	упаковка, м	код	код		
		B	H	E	F	G				фиксатор кабеля	стяжка	крышка
Серый	RL12 25x30	25	30	8	12	9,1	578	72	00127RL	–	–	00702RL
	RL12 25x40	25	40	8	12	13,3	781	72	00128RL	–	–	00702RL
	RL12 25x60	25	60	8	12	15,4	1206	48	00136RL	–	–	00702RL
	RL12 25x80	25	80	8	12	17,4	1652	48	00146RL	–	–	00702RL
	RL12 40x40	40	40	8	12	13,3	1314	40	00134RL	05203RL	01022	00703RL
	RL12 40x60	40	60	8	12	15,5	2019	36	00107RL	05203RL	01022	00703RL
	RL12 40x80	40	80	8	12	17,6	2745	32	00149RL	05203RL	01022	00703RL
	RL12 40x100	40	100	8	12	19,8	3461	16	00161RL	05203RL	01022	00703RL
	RL12 60x40	60	40	8	12	13,4	2025	16	00135RL	05205RL	01022	00704RL
	RL12 60x60	60	60	8	12	15,6	3114	24	00108RL	05205RL	01022	00704RL
	RL12 60x80	60	80	8	12	17,8	4219	24	00151RL	05205RL	01022	00704RL
	RL12 60x100	60	100	8	12	20	5337	16	00162RL	05205RL	01022	00704RL
	RL12 80x40	80	40	8	12	13,4	2740	24	00163RL	05207RL	01022	00705RL
	RL12 80x60	80	60	8	12	15,6	4216	24	00139RL	05207RL	01022	00705RL
	RL12 80x80	80	80	8	12	17,9	5706	24	00152RL	05207RL	01022	00705RL
	RL12 80x100	80	100	8	12	20	7248	12	00170RL	05207RL	01022	00705RL
	RL12 100x40	100	40	8	12	13,6	3450	16	00165RL	–	01023	00706RL
	RL12 100x60	100	60	8	12	15,8	5304	16	00140RL	–	01023	00706RL
	RL12 100x80	100	80	8	12	18	7198	16	00153RL	–	01023	00706RL
	RL12 100x100	100	100	8	12	20,2	8920	8	00171RL	–	01023	00706RL
	RL12 120x60	120	60	8	12	16	6388	16	00142RL	–	01023	00707RL
	RL12 120x80	120	80	8	12	18,2	8673	12	00159RL	–	01023	00707RL
	RL12 150x100	150	100	8	12	20,4	13876	8	00172RL	–	01023	00708RL

Дополнительные аксессуары

Фиксаторы короба



Стр. 219

Суппорт



Стр. 220

Фиксаторы кабеля серии RL6 (RL12)



Стр. 216

Держатели кабеля CL



Стр. 216

Стопор для кабеля



Стр. 218

Крепеж ZP2



Стр. 218

Серия RL12



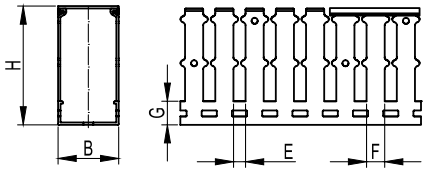

Назначение:
• организация проводки внутри шкафа.
Характеристики:
• шаг перфорации – 20 мм; ширина зуба – 12 мм; ширина выреза – 8 мм;
• температура монтажа: от –15 до +30 °С;
• температура эксплуатации: от –40 до +60 °С;
• класс горючести: ПВ-0.
Отличительные особенности:
• оптимальные размеры и ударная вязкость зубцов позволяют коробу не изменять свои свойства при частых динамических нагрузках на этапе разводки кабеля, а разнообразные аксессуары обеспечивают простой монтаж и надежную фиксацию.
Материал:
• ПВХ, не поддерживающий горения.
Цвет:
• синий.
Комплект поставки:
• поставляются отрезками по 2 м;
• поставляются с крышкой в комплекте.
Чертежи фиксаторов кабеля:
• стр. 216.

Короб									Аксессуары		
цвет	наименование	размеры, мм					поперечное сечение, мм²	упаковка, м	код	код	
		B	H	E	F	G			фиксатор кабеля	стяжка	крышка
Синий	RL12 25x30	25	30	8	12	9,1	578	72	00227RL	–	–	00702BL
	RL12 25x40	25	40	8	12	13,3	781	72	00228RL	–	–	00702BL
	RL12 25x60	25	60	8	12	15,4	1206	48	00280RL	–	–	00702BL
	RL12 25x80	25	80	8	12	17,4	1652	48	01137RL	–	–	00702BL
	RL12 40x40	40	40	8	12	13,3	1314	40	00283RL	05203RL	01022	00703BL
	RL12 40x60	40	60	8	12	15,5	2019	36	00284RL	05203RL	01022	00703BL
	RL12 40x80	40	80	8	12	17,6	2745	32	01160RL	05203RL	01022	00703BL
	RL12 40x100	40	100	8	12	19,8	3461	16	00261RL	05203RL	01022	00703BL
	RL12 60x40	60	40	8	12	13,4	2025	16	00235RL	05205RL	01022	00704BL
	RL12 60x60	60	60	8	12	15,6	3114	24	00288RL	05205RL	01022	00704BL
	RL12 60x80	60	80	8	12	17,8	4219	24	01162RL	05205RL	01022	00704BL
	RL12 60x100	60	100	8	12	20	5337	16	00262RL	05205RL	01022	00704BL
	RL12 80x40	80	40	8	12	13,4	2740	24	00263RL	05207RL	01022	00705BL
	RL12 80x60	80	60	8	12	15,6	4216	24	00239RL	05207RL	01022	00705BL
	RL12 80x80	80	80	8	12	17,9	5706	24	01168RL	05207RL	01022	00705BL
	RL12 80x100	80	100	8	12	20	7248	12	00270RL	05207RL	01022	00705BL
	RL12 100x40	100	40	8	12	13,6	3450	16	00265RL	–	01023	00706BL
	RL12 100x60	100	60	8	12	15,8	5304	16	00240RL	–	01023	00706BL
	RL12 100x80	100	80	8	12	18	7198	16	01173RL	–	01023	00706BL
	RL12 100x100	100	100	8	12	20,2	8920	8	00271RL	–	01023	00706BL
	RL12 120x60	120	60	8	12	16	6388	16	00242RL	–	01023	00707BL
	RL12 120x80	120	80	8	12	18,2	8673	12	00259RL	–	01023	00707BL
	RL12 150x100	150	100	8	12	20,4	13876	8	00272RL	–	01023	00708BL

Дополнительные аксессуары

Фиксаторы короба



Стр. 219

Суппорт



Стр. 220

Фиксаторы кабеля серии RL6 (RL12)



Стр. 216

Держатели кабеля CL



Стр. 216

Стопор для кабеля



Стр. 218

Крепеж ZP2



Стр. 218

Серия RL75

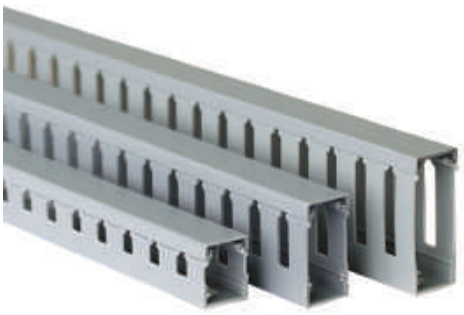

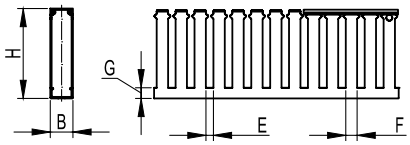

Назначение:
• организация проводки внутри шкафа.
Характеристики:
• шаг перфорации – 12,5 мм; ширина зуба – 7,5 мм; ширина выреза – 5 мм.
Отличительные особенности:
• крышка короба шириной 15 мм производится без коэкструзии;
• функциональный профиль, оптимизирующий соотношение между размером короба и вместимостью кабеля.
Комплект поставки:
• поставляются отрезками по 2 м;
• поставляются с крышкой в комплекте.

Короб									Аксессуары		
цвет	наименование	размеры, мм					поперечное сечение, мм²	упаковка, м	код		
		B	H	E	F	G			код		
									фиксатор кабеля	стяжка	крышка
Серый	RL75 15x18	15	18	5	7,5	6	187	84	00670RL	–	–	00701RL
	RL75 15x30	15	30	5	7,5	9	345	52	00672RL	–	–	00701RL
	RL75 15x40	15	40	5	7,5	9	447	40	00674RL	–	–	00701RL
	RL75 15x60	15	60	5	7,5	9	741	28	00676RL	–	–	00701RL
	RL75 25x30	25	30	5	7,5	9,1	578	72	00126RL	–	–	00702RL
Синий	RL75 25x30 BL	25	30	5	7,5	9,1	578	72	00278RL	–	–	00702BL

Крышка для перфорированного короба серий RL

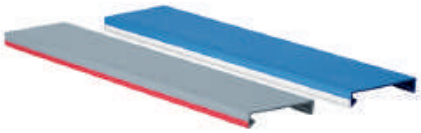

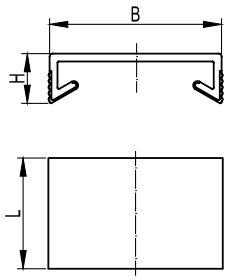

Назначение:
• защита проводки от внешних воздействий.
Условия монтажа:
• подходит для перфорированных коробов серий RL6, RL75, RL12.
Отличительные особенности:
• наличие коэкструзии на боковых стенках шириной 25, 40, 60, 80, 100, 120, 150 мм.
Комплект поставки:
• поставляются отрезками по 2 м.

Размеры, мм			Упаковка, м	Код	
B	H	L		серый	синий
15	4,6	2000	200	00701RL	00701BL
25	7,3	2000	100	00702RL	00702BL
40	7,8	2000	50	00703RL	00703BL
60	7,8	2000	50	00704RL	00704BL
80	8,2	2000	50	00705RL	00705BL
100	8,2	2000	80	00706RL	00706BL
120	8,8	2000	24	00707RL	00707BL
150	9,2	2000	40	00708RL	00708BL

Гибкий самоклеющийся перфорированный короб



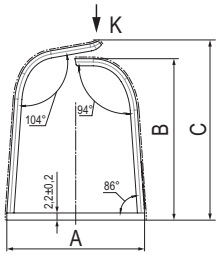

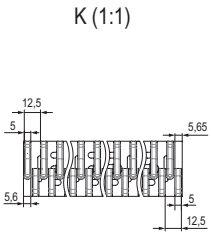

Назначение:
• для компактной кабельной разводки, могут монтироваться на разных уровнях.
Условия монтажа:
• перед применением клейкой части необходимо убедиться, что поверхность является идеально чистой и сухой.
Отличительные особенности:
• шаг перфорации – 12,5 мм;
• ширина зуба – 5 мм;
• класс горючести: UL94 V-0;
• температура эксплуатации: от –40 до +60 °С;
• повышенные характеристики прочности и гибкости.
Комплект поставки:
• поставляются отрезками по 0,5 м.

Размеры, мм			Поперечное сечение, мм²	Упаковка, шт.	Код
A	B	C			
17,7	22,6	26,9	250,6	24	02181
31,8	39,8	44,7	876	24	02182
42,5	49,8	55,1	1546,4	14	02183

Безгалогеновый перфорированный короб серии RL6HF



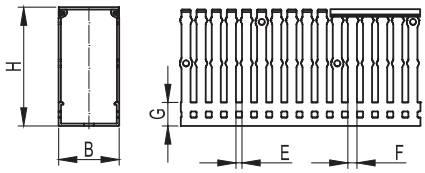

Назначение:
• организация проводки внутри шкафа.
Характеристики:
• диапазон рабочих температур от –45 до +90 °С;
• высокая степень самозатухания в соответствии со стандартом UL94 (V-0);
• соответствие стандарту RoHS.
Отличительные особенности:
• не содержит галогенов, применим в местах массовых скоплений людей;
• пластичный и ударопрочный пластик, устойчивый к механическим нагрузкам даже при пониженных температурах;
• высокая несущая способность за счет ребер жесткости.

Цвет	Название	Размеры, мм					Поперечное сечение, мм²	Упаковка, шт.	Код
		B	H	E	F	G			
Светло-серый	RLHF 25x40	25	40	4	6	13,3	781	72	01163RLHF
	RLHF 25x60	25	60	4	6	15,4	1206	48	01166RLHF
	RLHF 25x80	25	80	4	6	17,4	1652	48	01126RLHF
	RLHF 40x40	40	40	4	6	13,3	1314	40	01134RLHF
	RLHF 40x60	40	60	4	6	15,5	2019	36	01107RLHF
	RLHF 40x80	40	80	4	6	17,6	2745	32	01127RLHF
	RLHF 60x40	60	40	4	6	13,4	2025	16	01135RLHF
	RLHF 60x60	60	60	4	6	15,6	3113	24	01108RLHF
	RLHF 60x80	60	80	4	6	17,8	4219	24	01128RLHF
	RLHF 80x40	80	40	4	6	13,4	2740	24	01153RLHF
	RLHF 80x60	80	60	4	6	15,6	4155	24	01139RLHF
	RLHF 80x80	80	80	4	6	17,9	5645	24	01129RLHF
	RLHF 100x40	100	40	4	6	13,4	3450	16	01155RLHF
	RLHF 100x60	100	60	4	6	15,8	5304	16	01140RLHF
	RLHF 100x80	100	80	4	6	18	7198	16	01130RLHF
	RLHF 120x60	120	60	4	6	16	6389	16	01141RLHF
	RLHF 120x80	120	80	4	6	18,2	8673	12	01131RLHF

Дополнительные аксессуары

Фиксаторы короба



Стр. 219

Суппорт



Стр. 220

Фиксаторы кабеля серии RL6 (RL12)



Стр. 216

Держатели кабеля CL



Стр. 216

Стопор для кабеля



Стр. 218

Крепеж ZP2



Стр. 218

Серия TPD с выдавливаемыми отверстиями



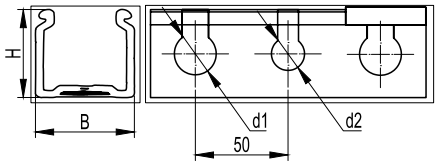

Назначение:
• отвод гибких и жестких труб.
Характеристики:
• диаметр отверстий – 18 и 23 мм.
Отличительные особенности:
• преперфорация на стенках короба позволяет производить отвод гибких и жестких труб с помощью отверстий;
• поставляются отрезками по 2 метра.

Наименование	Основание B, мм	Высота H, мм	Сечение, мм²	Упаковка, м	Код
TPD 37,5x50	37.5	50	1500	40	08203
TPD 50x50	50	50	2060	24	08213
TPD 75x50	75	50	3200	24	08204
TPD 100x50	100	50	4330	16	08214
TPD 125x50	125	50	5370	16	08205

Серия TD



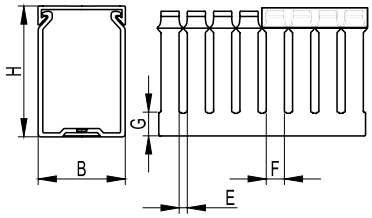

Назначение:
• организация проводки внутри шкафа.
Отличительные особенности:
• края зубцов закруглены для облегчения операции по разводке кабеля;
• поставляются отрезками по 2 метра.

Короб						Поперечное сечение, мм²	Упаковка, м	Код
наименование	размеры, мм							
	B	H	E	F	G			
TD 25x25	25	25	5	7,5	7	460	48	08121
TD 25x37,5	37,5	25	5	7,5	7	660	64	08103
TD 37,5x50	50	37,5	5	7,5	10	1490	20	08115
TD 50x25	25	50	5	7,5	11	990	32	08122
TD 50x37,5	37,5	50	5	7,5	11	1500	40	08105
TD 50x50	50	50	5	7,5	11	2060	24	08107
TD 50x75	75	50	5	7,5	11	3200	24	08109
TD 50x100	100	50	5	7,5	11	4330	16	08111
TD 75x37,5	37,5	75	5	7,5	13	2330	24	08106
TD 75x50	50	75	5	7,5	13	3200	24	08108
TD 75x75	75	75	5	7,5	13	4940	16	08110
TD 75x100	100	75	5	7,5	13	6650	16	08112

Система аксессуаров для перфорированных коробов

Аксессуары для перфорированных коробов ДКС обеспечат надежное крепление и разводку кабельных трасс. Грамотная организация компонентов не только придаст электротехническому шкафу эстетичный внешний вид и упростит работу с проводкой, но и обеспечит электробезопасность как при монтаже, так и при дальнейшей эксплуатации.

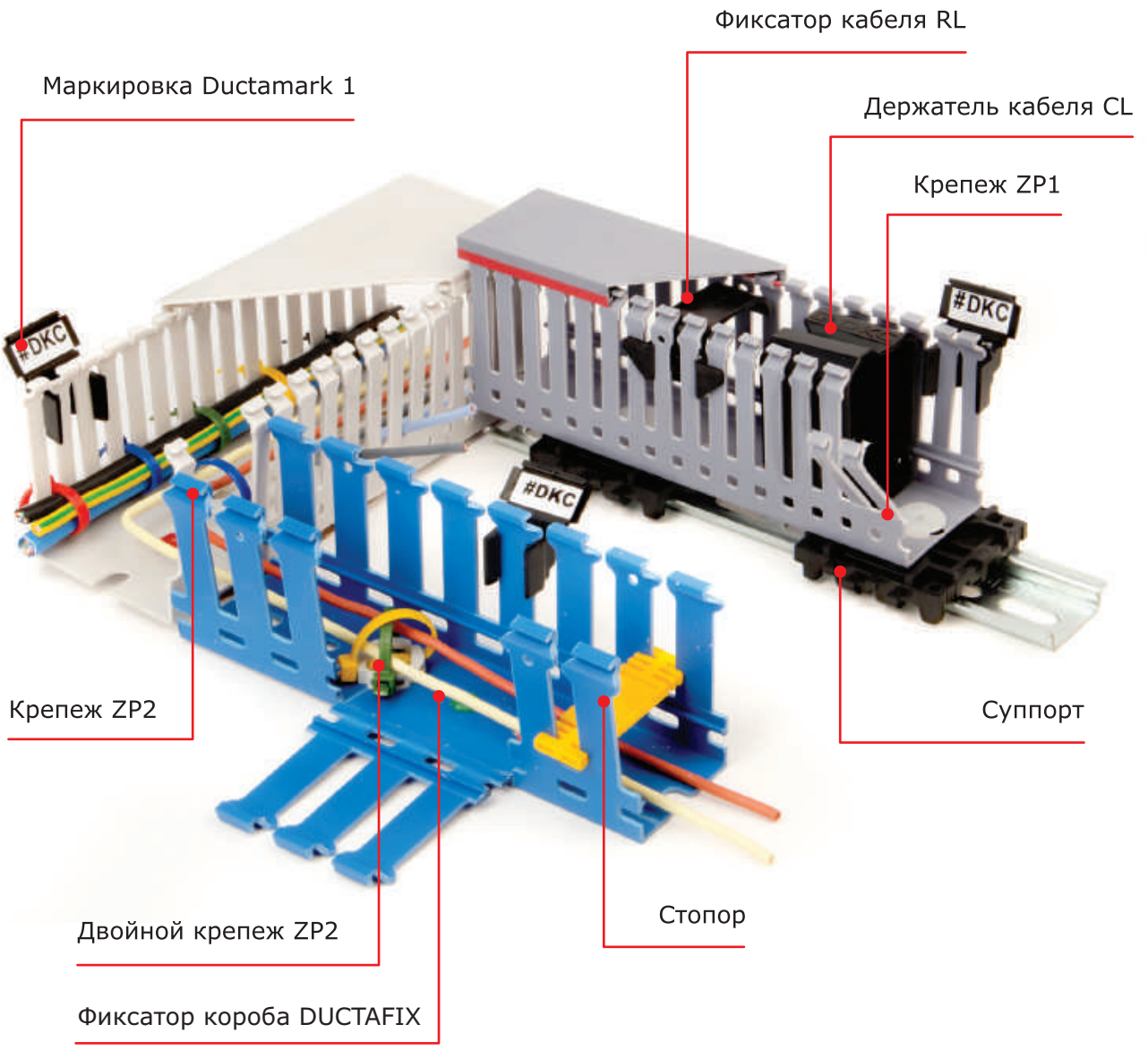

Аксессуары для перфорированных коробов

Крепеж ZP2



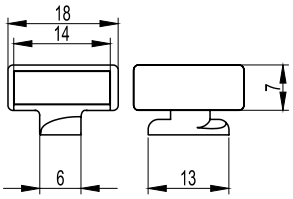

Назначение:
• крепление пучка проводов к базе перфорированного короба путем вставки в него хомутика.
Отличительные особенности:
• используется для перфорированных коробов серии TD и TPD.

Наименование	Упаковка, шт.	Код
ZP2	500	06561

Фиксаторы короба



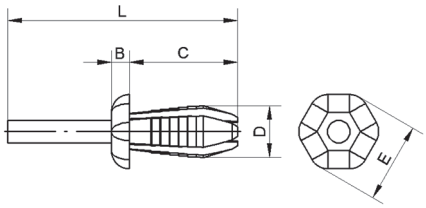

Назначение:
• быстрая и надежная фиксация короба к монтажной плате.
Отличительные особенности:
• не проводят электрический ток и исключают возможность пробоя при повреждении провода;
• устанавливаются с помощью специального инструмента (стр. 219).

Наименование	Диаметр, мм	Размеры, мм					Цвет	Упаковка, шт.	Код
		L	B	C	D	E			
DUCTAFIX RL4	4	25,5	2	12	4	9	зеленый	1000	06502RL
DUCTAFIX RL6	6,5	29,5	2	14	6,25	11	красный	500	06511RL

Маркировка



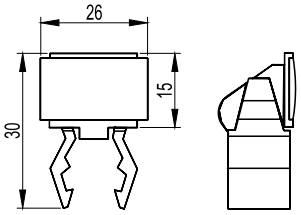

Назначение:
• идентификация приборов внутри электрического щита.
Отличительные особенности:
• используется для маркировки перфокороба серии RL12.

Наименование	Для короба	Упаковка, шт.	Код
DUCTAMARK 1	RL12	100	07501

Суппорт



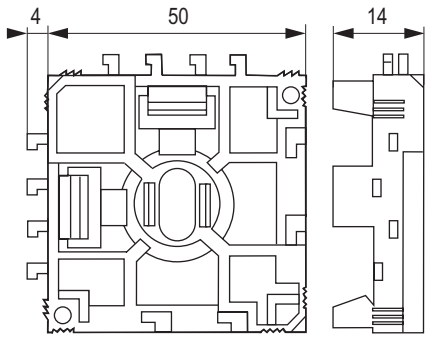

Назначение:
• крепление перфорированного короба на DIN-рейку.
Отличительные особенности:
• позволяет монтировать короб на DIN-рейках как горизонтально, так и вертикально.

Наименование	Упаковка, шт.	Код
Суппорт	100	07103

Стяжка для провода



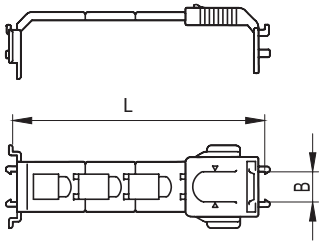

Назначение:
• обеспечивает максимальный зажим проводов.
Отличительные особенности:
• цвет серый RAL 7030.

Наименование	Для короба	L	B	Упаковка, шт.	Код
TR1-EN 40-80	RL6	40-60-80	16	100	01024
TR1-EN 100-150	RL6	100-120-150	16	50	01025
TR1-N 40-80	RL12	40-60-80	12	100	01022
TR1-N 100-150	RL12	100-120-150	12	50	01023

Фиксаторы кабеля для серии RL6



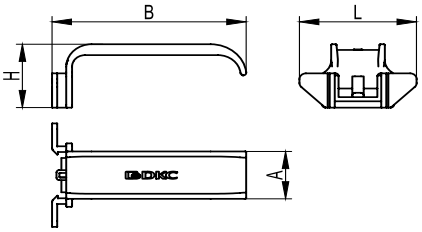

Назначение:
• упрощение монтажа при разводке кабеля.
Отличительные особенности:
• быстрый монтаж благодаря удобному профилю.

Наименование	Для короба	B	A	L	H	Упаковка, шт.	Код
Фиксатор кабеля	RL6	40	16,6	36,2	20,2	70	05204RL
Фиксатор кабеля	RL6	60	16,6	36,2	22,2	50	05206RL
Фиксатор кабеля	RL6	80	16,6	36,2	22,2	60	05208RL

Фиксаторы кабеля для серии RL12



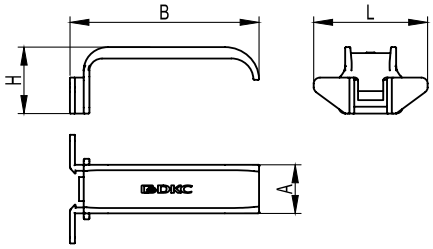

Назначение:
• упрощение монтажа при разводке кабеля.
Отличительные особенности:
• быстрый монтаж благодаря удобному профилю.

Наименование	Для короба	B	A	L	H	Упаковка, шт.	Код
Фиксатор кабеля	RL12	40	16,2	36,2	20,2	70	05203RL
Фиксатор кабеля	RL12	60	16,2	36,2	22,2	50	05205RL
Фиксатор кабеля	RL12	80	16,2	36,2	22,2	60	05207RL

Держатель кабеля CL для перфокороба серии RL



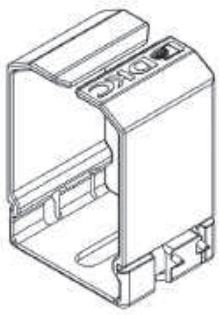

Назначение:
• надежная фиксация большого количества проводов.
Отличительная особенности:
• данные держатели подходят к коробам серии RL6 и RL12.

Наименование	Упаковка, шт.	Код
Держатель кабеля CL 40x40	60	05104RL
Держатель кабеля CL 40x60	60	05107RL
Держатель кабеля CL 60x60	60	05108RL

Крепеж ZP1



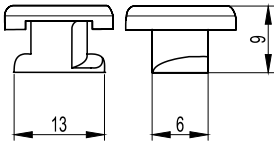

Назначение:
• аксессуар ZP1 позволяет закреплять перфорированный короб меньшего размера внутри канала большего размера, разделяя таким образом электрические цепи, имеющие различные напряжения и/или функции.

Наименование	Упаковка, шт.	Код
ZP1	1000	06560

Держатели перфорированного короба

Для монтажа на дверь

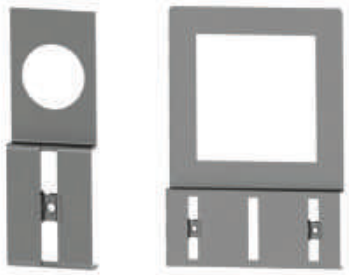

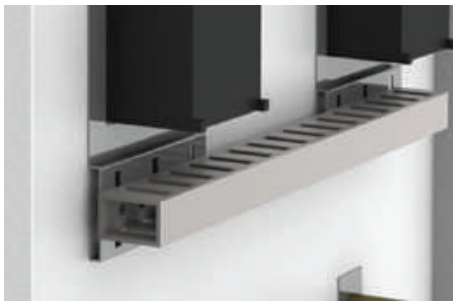

Назначение:
• монтаж перфорированного короба на внутренней плоскости двери.
Материал:
• оцинкованная сталь – 1 мм.
Комплект поставки:
• держатель.
Чертеж:
• см. на диске.

Крепежное отверстие, мм	Упаковка, шт.	Код
72x72	10	R5DPC72
96x96	10	R5DPC96
ø 22	50	R5DPC22
ø 30	30	R5DPC30

Для монтажа на раме R5TE





Назначение:
• монтаж перфорированного короба на раме для установки внутренних дверей.
Материал:
• оцинкованная сталь – 2 мм.
Отличительные особенности:
• максимальная ширина короба – 60 мм.
Комплект поставки:
• 4 держателя.
Чертеж:
• см. на диске.

Описание	Код
Фиксатор перфорированного короба к раме R5TE	R5DSF01

Для монтажа на DIN-рейку





Назначение:
• монтаж перфорированного короба на DIN-рейку или элемент R5DSF01.
Материал:
• оцинкованная сталь – 2 мм.
Отличительные особенности:
• для монтажа на DIN-рейку необходимо использовать клипсы P KLIP(стр. 231);
• максимальная ширина короба – 60 мм.
Комплект поставки:
• 10 держателей.
Чертеж:
• см. на диске.

Описание	Код
Фиксатор перфорированного короба к DIN-рейке	R5DSF02

Стопор для кабеля



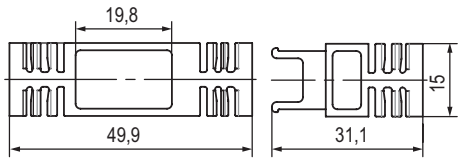

Назначение:
• стопор предназначен для надежной фиксации большого количества проводов внутри перфорированных коробов компании ДКС.
Отличительные особенности:
• за счет удлинителей может использоваться со всеми типоразмерами шириной от 40 мм.
Характеристики:
• цвет: желтый.

Название	Код
Стопор кабеля	08100RL
Удлинитель стопора кабеля	08101RL

Двойной крепеж ZP2



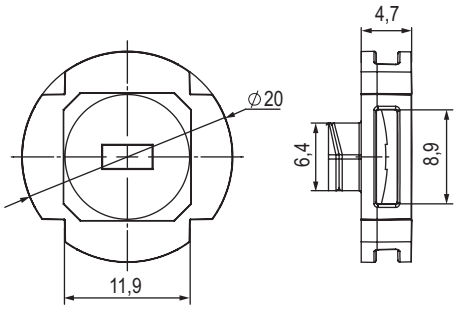

Назначение:
• крепление пучка проводов к базе перфорированного короба путем вставки в него хомутика.
Отличительные особенности:
• используется для перфорированных коробов серии RL.
Характеристики:
• цвет: белый.

Наименование	Код
Крепежный элемент ZP2 для короба RL	06561RL

Монтаж перфорированного короба

Фиксация короба к монтажной плате

Инструменты для фиксатора



Назначение:
• установка фиксаторов DUCTAFIX RL4 и RL6 (стр. 219).
Отличительные особенности:
• алюминиевый корпус облегчает установку фиксаторов в коробе;
• верхняя часть инструмента соответствует цвету фиксатора, что облегчает идентификацию.

Наименование	Упаковка, шт.	Код
FIXO RL4	1	06500RL
FIXO RL6	1	06501RL

Фиксаторы короба



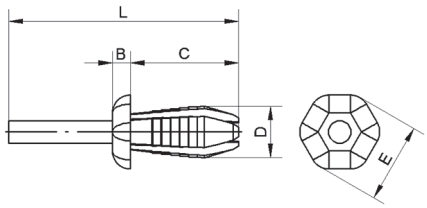

Назначение:
• быстрая и надежная фиксация короба к монтажной плате.
Отличительные особенности:
• не проводят электрический ток и исключают возможность пробоя при повреждении провода.

Наименование	Диаметр, мм	Размеры, мм					Цвет	Упаковка, шт.	Код
		L	B	C	D	E			
DUCTAFIX RL4	4	25,5	2	12	4	9	зеленый	1000	06502RL
DUCTAFIX RL6	6,5	29,5	2	14	6,25	11	красный	500	06511RL

Способ монтажа

Фиксация короба к монтажной плате

Для монтажа перфорированного короба к монтажной плате необходимо использовать пластиковые фиксаторы DUCTAFIX RL4, DUCTAFIX RL6 совместно с инструментом FIXO RL4, RL6. Нейлоновые фиксаторы позволяют быстро и надежно крепить перфорированный короб к металлической панели, а за счет пластиковой основы (диэлектрика) исключена возможность возникновения электрического пробоя кабеля и его механического повреждения, как в случае крепление на металлические саморезы или винты.

Шаг 1: В зависимости от толщины платы подготовить отверстие Ø 6 мм (толщина до 3 мм), отверстие до Ø 8 мм (толщина более 3 мм)
Шаг 2: Перфорированный короб крепим к плате с помощью пластиковых фиксаторов DUCTAFIX RL4, DUCTAFIX RL6
Шаг 3: С помощью инструмента FIXO зафиксировать конечное положение перфорированного короба на монтажной плате.

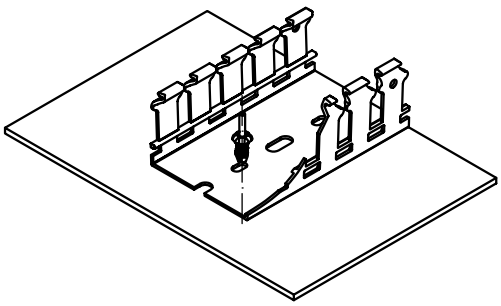



Крепление на дин-рейку

Суппорт



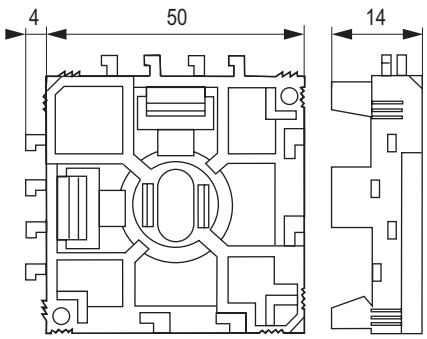

Назначение:
• крепление перфорированного короба на DIN-рейку OMEGA профиля.
Отличительные особенности:
• позволяет монтировать короб на DIN-рейках как горизонтально, так и вертикально.

Наименование	Упаковка, шт.	Код
Суппорт	100	07103

Крепеж ZP1



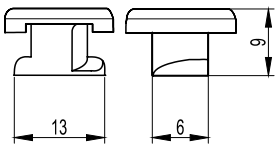

Назначение:
• аксессуар ZP1 позволяет закреплять перфорированный короб меньшего размера внутри канала большего размера, разделяя таким образом электрические цепи, имеющие различные напряжения и/или функции.

Наименование	Упаковка, шт.	Код
ZP1	1000	06560

Способ монтажа

Крепление короба на DIN-рейку

В щите с рамочной конструкцией все оборудование крепится на стандартизированные металлические профили DIN-рейки. Специальный суппорт и крепежные элементы (ZP1) позволят надежно зафиксировать перфорированный короб на DIN-рейках как в горизонтальном, так и вертикальном положениях.

Шаг 1: Специальный суппорт защелкнуть на металлический профиль DIN-рейку.
Шаг 2: Через перфорированные отверстия с помощью крепежных элементов (ZP1) зафиксировать перфорированный короб на суппорте, установленном на DIN-рейке.

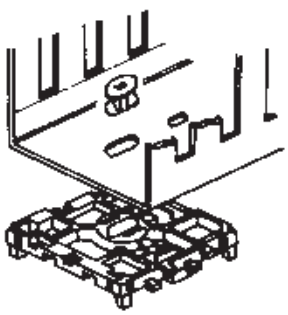



Таблица подбора

Полезное сечение короба серии RL6

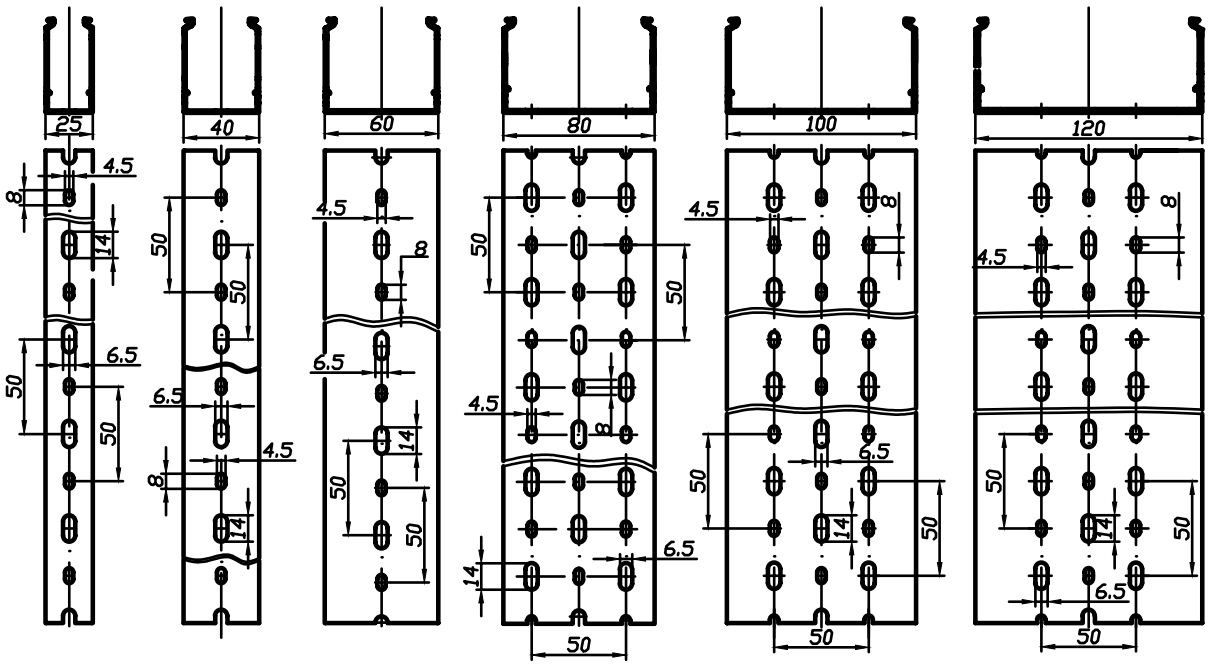

Перфорированный короб серии RL6		Сечение, мм²	Кабель ПВ3, шт.					
высота, мм	ширина, мм		0,75	1	1,5	2,5	4	6
40	25	781	99	91	60	39	30	23
	40	1314	167	153	102	65	51	39
	60	2025	257	236	157	101	78	61
	80	2740	348	319	213	137	106	83
	100	3450	439	402	268	172	134	105
60	25	1206	153	140	93	60	46	36
	40	2019	256	235	157	100	78	61
	60	3113	396	363	242	155	121	94
	80	4155	536	491	327	210	163	128
	100	5304	675	618	412	265	206	161
	120	6389	813	745	496	319	248	194
80	25	1652	210	192	128	82	64	50
	40	2745	349	320	213	137	106	83
	60	4219	536	492	328	210	164	128
	80	5645	726	665	443	285	221	173
	100	7198	916	839	559	359	279	219
	120	8673	1103	1011	674	433	337	263
100	100	8920	1161	1064	709	456	354	277

Полезное сечение короба серии RL12

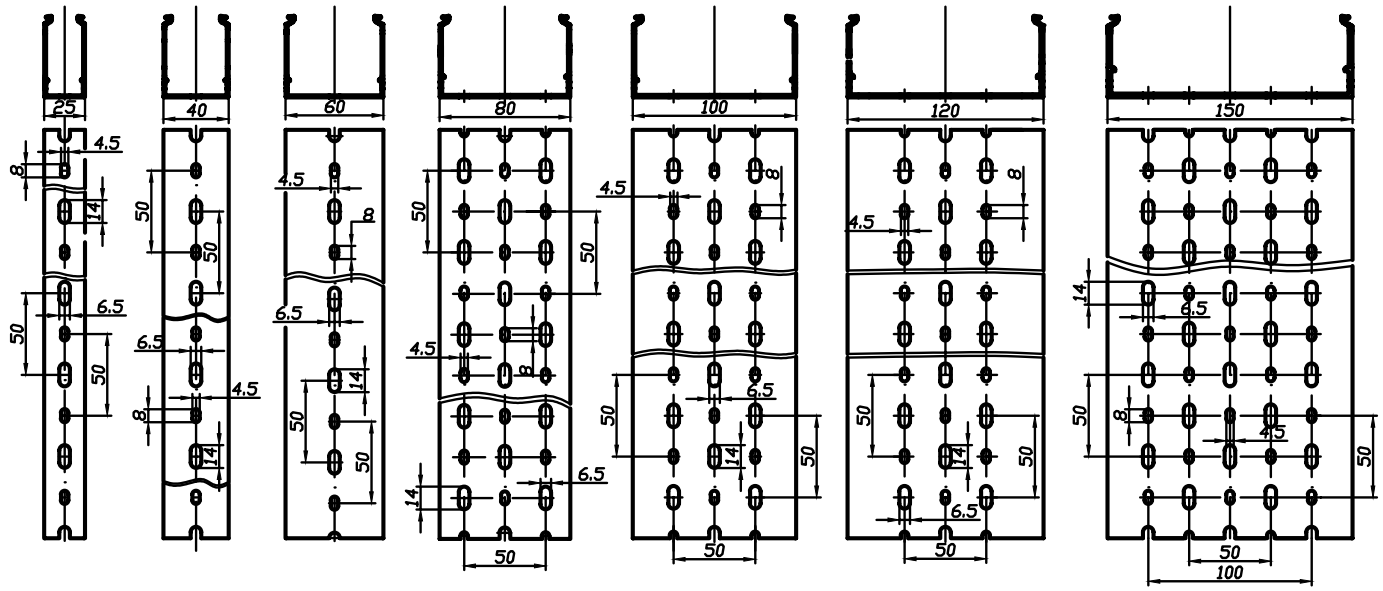

Перфорированный короб серии RL12		Сечение, мм²	Кабель ПВ3, шт.					
высота, мм	ширина, мм		0,75	1	1,5	2,5	4	6
40	25	781	99	91	60	39	30	23
	40	1314	167	153	102	65	51	39
	60	2025	257	236	157	101	78	61
	80	2740	348	319	213	137	106	83
	100	3450	439	402	268	172	134	105
60	25	1206	153	140	93	60	46	36
	40	2019	256	235	157	100	78	61
	60	3114	396	363	242	155	121	94
	80	4216	536	491	327	210	163	128
	100	5304	675	618	412	265	206	161
	120	6388	813	745	496	319	248	194
80	25	1652	210	192	128	82	64	50
	40	2745	349	320	213	137	106	83
	60	4219	536	492	328	210	164	128
	80	5706	726	665	443	285	221	173
	100	7198	916	839	559	359	279	219
	120	8673	1103	1011	674	433	337	263
100	100	9127	1161	1064	709	456	354	277
	150	13876	1766	1618	1079	693	539	422

Полезное сечение короба серии RL75

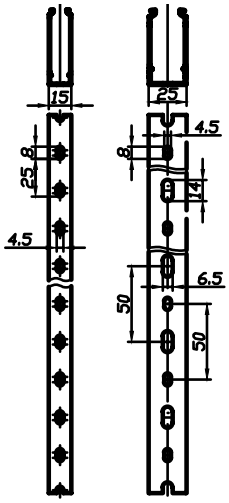

Перфорированный короб серии RL75		Сечение, мм²	Кабель ПВ3, шт.					
высота, мм	ширина, мм		0,75	1	1,5	2,5	4	6
18	15	187	23	21	14	9	7	5
30	15	345	43	40	26	17	13	10
	25	578	73	67	44	28	22	17
40	15	447	56	52	34	22	17	13
60	15	741	94	86	57	37	28	22

Полезное сечение короба серии TD/TPD

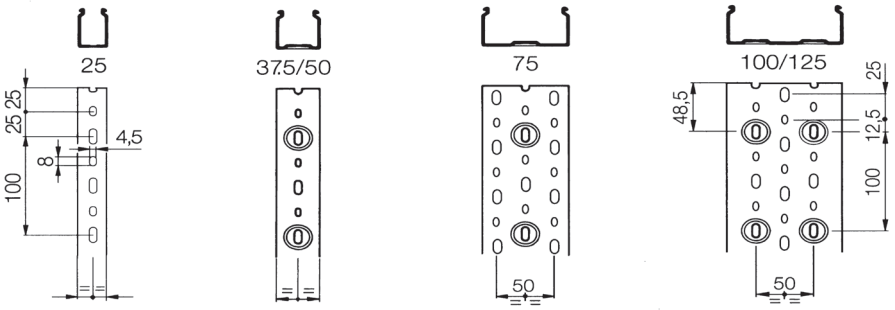

Перфорированный короб серии TD/TPD		Сечение, мм²	Кабель ПВ3, шт.					
высота, мм	ширина, мм		0,75	1	1,5	2,5	4	6
25	25	460	59	54	36	23	18	14
	37,5	660	84	77	51	33	26	20
37,5	50	1490	190	174	116	75	58	45
50	25	990	126	116	77	50	39	30
	37,5	1500	191	175	117	75	58	46
	50	2060	262	240	160	103	80	63
	75	3200	407	373	249	160	124	97
	100	4330	551	505	337	217	168	132
	37,5	2330	297	272	181	117	91	71
75	50	3200	407	373	249	160	124	97
	75	4940	629	576	384	247	192	150
	100	6650	846	776	517	333	259	202
125	100	11415	1453	1332	888	571	444	347

Универсальный витой жгут SPIRALITE

Описание

Spiralite – универсальный витой жгут применяется для объединения электрических кабелей в трассы, пучки, жгуты, для разводки проводов, а также защиты кабелей от трения и механических повреждений. Жгут позволяет аккуратно и надежно скреплять проводку внутри кабельных каналов, металлических лотков и распределительных шкафов. Чаще всего данный продукт используется для формирования гибкого шлейфа проводов при переходе с дверцы щита к внутреннему оборудованию.







Ассортимент

- четыре типоразмера: диаметр 3, 6, 10, 12 мм;
- два вида исполнения:
  - полиэтилен (исполнение – 1);
  - не поддерживающий горение полиэтилен (исполнение – 2);
- три цветовых решения: белый, прозрачный и черный.

Основные преимущества

- выполнен из прочного эластичного материала;
- дополнительная изоляция проводов в местах с постоянными нагрузками;
- безопасная и эстетичная прокладка кабеля;
- быстрая установка без демонтажа кабелей;
- российское производство.

Универсальный витой жгут SPIRALITE



Назначение:
- формирование и защита пучков проводов любого диаметра.

Технические характеристики:
- класс горючести:
  - UL 94 HB (исполнение – 1);
  - UL 94 V2/ ПВ-2 (исполнение – 2).
- рабочая температура: от –40 до +90 °С.

Код	Цвет	Диаметр, мм	Ширина жгута, мм	Упаковка, м	Класс горючести
00921RL	черный	3	5	50	UL 94 HB
00922RL	черный	6	8	25	UL 94 HB
00923RL	черный	10	12	25	UL 94 HB
00924RL	черный	12	12	20	UL 94 HB
00941RL	черный	3	5	50	UL 94 V2/ ПВ-2
00942RL	черный	6	8	25	UL 94 V2/ ПВ-2
00943RL	черный	10	12	25	UL 94 V2/ ПВ-2
00944RL	черный	12	12	20	UL 94 V2/ ПВ-2
00961RL	прозрачный	3	5	50	UL 94 HB
00962RL	прозрачный	6	8	25	UL 94 HB
00963RL	прозрачный	10	12	25	UL 94 HB
00964RL	прозрачный	12	12	20	UL 94 HB
00981RL	белый	3	5	50	UL 94 V2/ ПВ-2
00982RL	белый	6	8	25	UL 94 V2/ ПВ-2
00983RL	белый	10	12	25	UL 94 V2/ ПВ-2
00984RL	белый	12	12	20	UL 94 V2/ ПВ-2

Кабельная оплетка

Описание

Кабельная оплетка предназначена для защиты кабельной инфраструктуры и формирования жгутов. Она предотвращает риск перетирания и механических повреждений кабеля. Благодаря плетеной структуре кабельная оплетка обладает высокой гибкостью, достаточным поперечным растяжением, плотным охватом проводов, что удобно при формировании жгутов и кабельных линий различных конфигураций и диаметров.

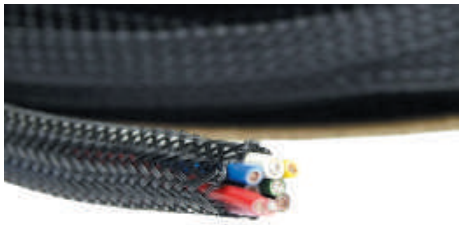

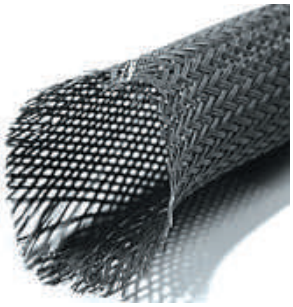

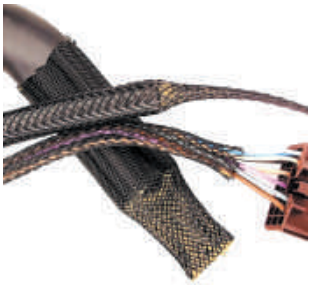

Ассортимент

• два вида исполнения:
  – полиэстер (исполнение – 1);
  – полиамид 6.6 (исполнение – 2).

Основные преимущества

• не содержит галогенов;
• устойчивость к ультрафиолетовому излучению;
• защита от перетирания и порезов;
• высокая гибкость и эластичность;
• безопасная и эстетичная прокладка кабеля.

Оплетка из полиэстера и полиамида



Назначение:
• создание гибких соединений.
Технические характеристики:
• класс горючести:
  – UL 94 V0 (исполнение – 1);
  – UL 94 V2 (исполнение – 2).
• рабочая температура:
– от –55 до +150 °C (исполнение – 1);
– от –55 до +130 °C (исполнение – 2).

Номинальный диаметр, мм	Максимальный диаметр, мм	Упаковка, м	Код	
			полиамид 6.6	полиэстер
3	5	200	GTRPA-03	GTRVO-03
4	6	200	GTRPA-04	GTRVO-04
5	8	100	GTRPA-05	GTRVO-05
6	10	100	GTRPA-06	GTRVO-06
8	13	100	GTRPA-08	GTRVO-08
10	16	100	GTRPA-10	GTRVO-10
12	20	100	GTRPA-12	GTRVO-12
15	24	100	GTRPA-15	GTRVO-15
20	32	50	GTRPA-20	GTRVO-20
25	40	50	GTRPA-25	GTRVO-25
30	45	50	GTRPA-30	GTRVO-30
40	60	50	GTRPA-40	GTRVO-40
50	75	50	GTRPA-50	GTRVO-50

Металлические профили DIN-рейки

Описание

DIN-рейки – металлический профиль, важнейший элемент системы, монтируемый в установочных коробках, электрических шкафах или щитах, и используемый не только для надежного крепления различных элементов модульного оборудования, но и для монтажа клемм, реле, электрических счетчиков и электрических розеток. Стандартный электрический щит с установленными DIN-рейками отличается удобством и простотой монтажа модульных унифицированных устройств.

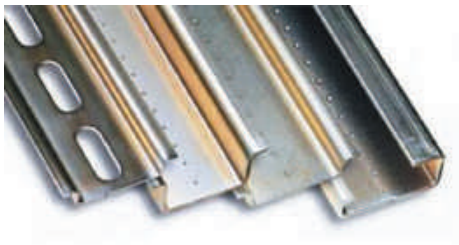

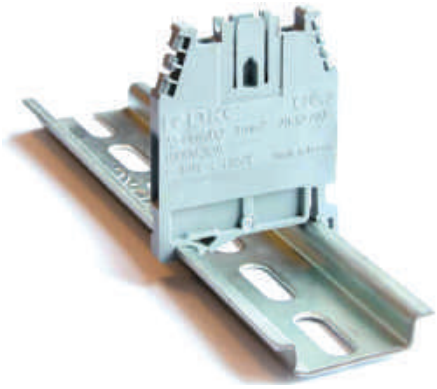



Ассортимент

- широкий ассортимент профилей: Ω-, G-, C-образный;
- два вида исполнения:
  - исполнение 1 – стандартная серия со сплошным дном;
  - исполнение 2 – серия F с отверстиями для фиксации оборудования;
- аксессуары для DIN-рейки;
- инструмент для нарезки и перфорации DIN-рейки.

Основные преимущества

- высокая устойчивость к коррозии (72 часа в камере соляного тумана);
- высокие показатели несущей способности (выдерживает max. нагрузки при толщине 1 мм);
- увеличенный срок службы;
- точное соответствие геометрическим размерам;
- высокое качество материала;
- соответствие европейской директиве EN 60715;
- варианты поставки: упаковки от 2 шт., нарезкой по 300, 600 или 1000 мм.

DIN-рейка G1



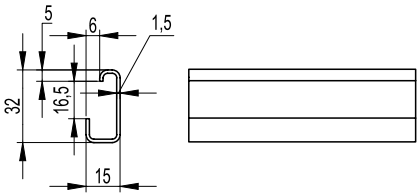

Материал:
- оцинкованная сталь с пассивацией.

Отличительные особенности:
- рейка G-типа с непрерывной линией по центру основания;
- высокая прочность и стойкость к коррозии (72 часа в камере соляного тумана).

Технические условия:
- соответствуют DIN 50021SS.

Тип	Наименование	Длина, мм	Упаковка, шт.	Код
G1	DIN-рейка с насечкой 32x15 мм	2000	12	02120

DIN-рейка OMEGA 3



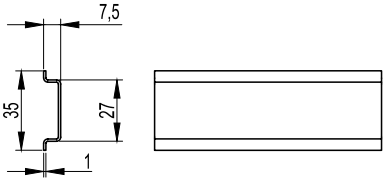

Материал:
- оцинкованная сталь с пассивацией.

Отличительные особенности:
- рейка О-типа с непрерывной линией по центру основания;
- высокая прочность и стойкость к коррозии (72 часа в камере соляного тумана).

Технические условия:
- соответствуют DIN 50021SS.

Тип	Наименование	Длина, мм	Упаковка, шт.	Код
Omega 3	DIN-рейка с насечкой 35x7,5 мм	2000	20	02135

DIN-рейка OMEGA 3A



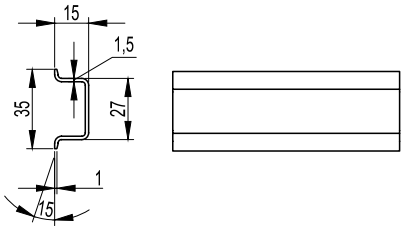

Материал:
• оцинкованная сталь с пассивацией.
Отличительные особенности:
• рейка О-типа с непрерывной линией по центру основания;
• высокая прочность и стойкость к коррозии (72 часа в камере соляного тумана).
Технические условия:
• соответствуют DIN 50021SS.

Тип	Наименование	Длина, мм	Упаковка, шт.	Код
Omega 3A	DIN-рейка с насечкой 35x15 мм	2000	10	02145

DIN-рейка C1



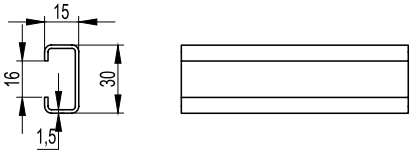

Материал:
• оцинкованная сталь с пассивацией.
Отличительные особенности:
• рейка С-типа с непрерывной линией по центру основания;
• высокая прочность и стойкость к коррозии (72 часа в камере соляного тумана).
Технические условия:
• соответствуют DIN 50021SS.

Тип	Наименование	Длина, мм	Упаковка, шт.	Код
C1	DIN-рейка с насечкой 30x15x16 мм	2000	10	02160

DIN-рейка G1F



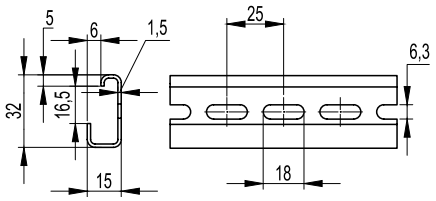

Материал:
• оцинкованная сталь с пассивацией.
Отличительные особенности:
• рейка G-типа с перфорацией;
• высокая прочность и стойкость к коррозии (72 часа в камере соляного тумана).
Технические условия:
• соответствуют DIN 50021SS.

Тип	Наименование	Длина, мм	Упаковка, шт.	Код
G1F	DIN-рейка 32x15мм	2000	12	02125

DIN-рейка OMEGA 3F



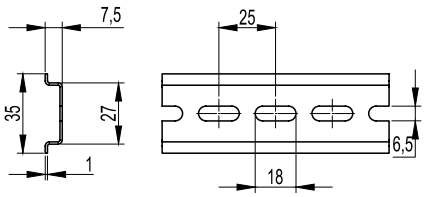

Материал:
• оцинкованная сталь с пассивацией.
Отличительные особенности:
• рейка О-типа с перфорацией;
• высокая прочность и стойкость к коррозии (72 часа в камере соляного тумана).
Технические условия:
• соответствуют DIN 50021SS.

Тип	Наименование	Длина, мм	Упаковка, шт.	Код
Omega 3F	DIN-рейка 35x7,5 мм	300	10	02140-RET3
Omega 3F	DIN-рейка 35x7,5 мм	600	6	02140-RET6
Omega 3F	DIN-рейка 35x7,5 мм	1000	4	02140-RET10
Omega 3F	DIN-рейка 35x7,5 мм	2000	2	02140-RET
Omega 3F	DIN-рейка 35x7,5 мм	2000	20	02140

DIN-рейка OMEGA 3AF



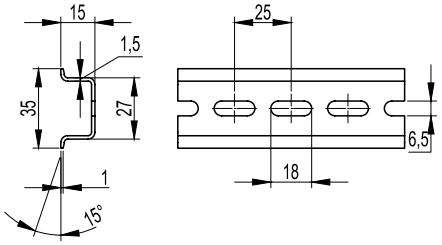

Материал:
• оцинкованная сталь с пассивацией.
Отличительные особенности:
• рейка О-типа с перфорацией;
• высокая прочность и стойкость к коррозии (72 часа в камере соляного тумана).
Технические условия:
• соответствуют DIN 50021SS.

Тип	Наименование	Длина, мм	Упаковка, шт.	Код
Omega 3AF	DIN-рейка 35x15 мм	300	10	02150-RET3
Omega 3AF	DIN-рейка 35x15 мм	600	6	02150-RET6
Omega 3AF	DIN-рейка 35x15 мм	1000	4	02150-RET10
Omega 3AF	DIN-рейка 35x15 мм	2000	2	02150-RET
Omega 3AF	DIN-рейка 35x15 мм	2000	10	02150

DIN-рейка C1F



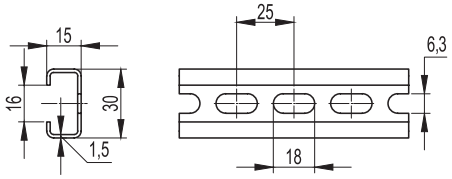

Материал:
• оцинкованная сталь с пассивацией.
Отличительные особенности:
• рейка С-типа с перфорацией;
• высокая прочность и стойкость к коррозии (72 часа в камере соляного тумана).
Технические условия:
• соответствуют DIN 50021SS.

Тип	Наименование	Длина, мм	Упаковка, шт.	Код
C1F	DIN-рейка 30x15x16 мм	2000	10	02165

DIN-рейка OMEGA 3B



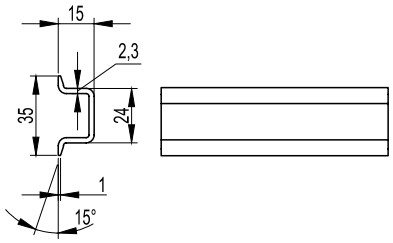

Материал:
• оцинкованная сталь с пассивацией.
Отличительные особенности:
• рейка О-типа с непрерывной линией по центру основания;
• высокая прочность и стойкость к коррозии (72 часа в камере соляного тумана).
Технические условия:
• соответствуют DIN 50021SS.

Тип	Наименование	Длина, мм	Упаковка, шт.	Код
Omega 3B	DIN-рейка с насечкой, усиленная 35x15 мм	2000	10	02155

DIN-рейка OMEGA 2F



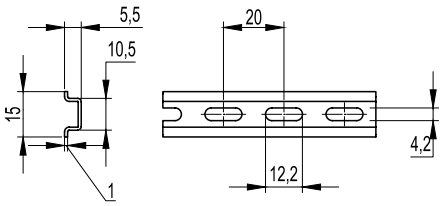

Материал:
• оцинкованная сталь с пассивацией.
Отличительные особенности:
• рейка О-типа с перфорацией;
• высокая прочность и стойкость к коррозии (72 часа в камере соляного тумана).
Технические условия:
• соответствуют DIN 50021SS.

Тип	Наименование	Длина, мм	Упаковка, шт.	Код
Omega 2F	DIN-рейка 15x5 ,5мм	2000	20	02130

Аксессуары

Кронштейн TSL



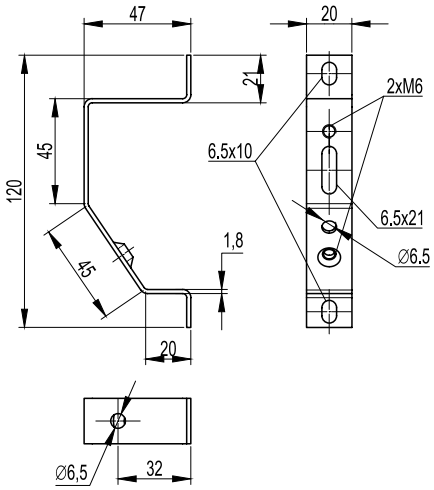

Материал:
• оцинкованная сталь.
Отличительные особенности:
• позволяет осуществлять монтаж на три монтажные точки.

Наименование	H, мм	Винт	Упаковка, шт.	Код
TSL	–	M6	10	02195

Кронштейн TST



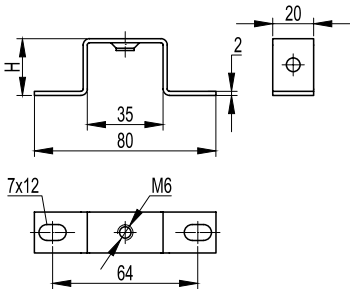

Материал:
• оцинкованная сталь.
Отличительные особенности:
• предназначен для установки рейки на определенную высоту.

Наименование	H, мм	Винт	Упаковка, шт.	Код
TST 20	20	M6	10	03120
TST 30	30	M6	10	03130
TST 50	50	M6	10	03150

Кронштейн ST



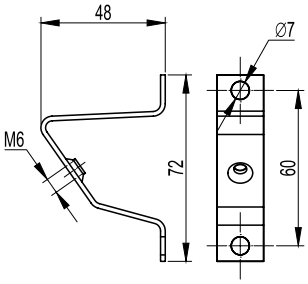

Материал:
• оцинкованная сталь.
Отличительные особенности:
• предназначен для установки рейки под углом.

Наименование	H, мм	Винт	Упаковка, шт.	Код
TS	–	M6	10	02190

Спейсеры



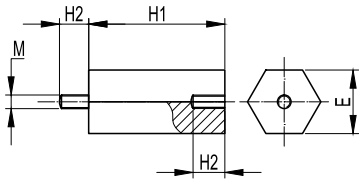

Назначение:
• крепление оборудования и монтажной платы на заданном уровне.
Материал:
• оцинкованная сталь с антикоррозийным покрытием, не содержащим VI-валентный хром.

Длина основания H1, мм	Длина резьбы H2=E, мм	Резьба	Упаковка, шт.	Код
10	7	M4	12	QSP0104
30	7	M4	12	QSP0304
50	7	M4	12	QSP0504
70	7	M4	12	QSP0704
15	8	M5	12	QSP0155
50	8	M5	12	QSP0505
80	8	M5	12	QSP0805
15	10	M6	12	QSP0156
20	10	M6	12	QSP0206
30	10	M6	12	QSP0306
40	10	M6	12	QSP0406
50	10	M6	12	QSP0506
60	10	M6	12	QSP0606
70	10	M6	12	QSP0706
80	10	M6	8	QSP0806
90	10	M6	8	QSP0906
100	10	M6	8	QSP1006
20	12	M8	12	QSP0208
30	12	M8	12	QSP0308
40	12	M8	12	QSP0408
50	12	M8	12	QSP0508
100	12	M8	8	QSP1008

Клипсы FIX KLIP



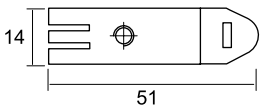

Материал:
• оцинкованная сталь.
Отличительные особенности:
• закладные клипсы под профиль OMEGA.

Наименование	Винт	Упаковка, шт.	Код
FIX KLIP	M4	100	03504
	M5	100	03505

Клипсы C KLIP



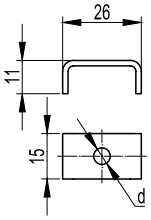

Материал:
• оцинкованная сталь.
Отличительные особенности:
• закладные клипсы под С-профиль.

Наименование	Винт	Упаковка, шт.	Код
C KLIP	M4	100	03574
	M5	100	03575
	M6	100	03576

Клипсы P KLIP



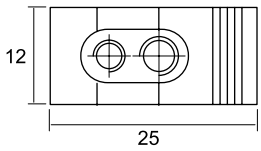

Материал:
• полиамид 6.6 с оцинкованной сталью.
Отличительные особенности:
• закладные клипсы под G-профиль.

Наименование	Винт	Упаковка, шт.	Код
P KLIP	M3-M5	100	03535
	M5-M3	100	03553
	M4-M6	100	03546
	M6-M4	100	03564

Гильотина для резки DIN-реек



Назначение:
• используется для резки DIN-реек следующих типов: G1, G1F, OMEGA 2F, OMEGA 3, OMEGA 3F, OMEGA 3A, OMEGA 3AF, C1F и C1.
Отличительные особенности:
• новая матрица получила возможность делать горизонтальные и вертикальные отверстия в DIN-рейке (только для профилей OMEGA 3 и OMEGA 3A) размерами: 6,4 на 12 мм.

Размеры, мм	Вес, кг	Упаковка, шт.	Код
180x110x192	14	1	209056

Пластиковые кабельные стяжки (хомуты)

Описание

Кабельные стяжки (хомуты) предназначены для трассировки кабельно-проводниковых трасс во время выполнения электротехнических работ. Хомуты могут использоваться для решения различных задач: фиксации кабеля, создания кабельных шлейфов, крепления жгутов на стойках, создания пучков проводов, укладки кабелей внутри устройств и др. Разнообразие кабельных стяжек и аксессуаров для их монтажа позволяют в каждом конкретном случае выбрать оптимальное профессиональное решение для надежного крепежа.







Ассортимент

Компания ДКС предлагает широкий ассортимент кабельных стяжек (хомутов) и аксессуаров к ним.

Два вида исполнения:
- полиамид 6.6;
- морозостойкий технополимер.

Также в ассортименте представлены следующие специализированные серии кабельных стяжек:

- с двойным замком из нержавеющей стали;
- стойкие к УФ-излучению;
- многоразовые;
- маркировочные;
- детектируемые;
- с плоским замковым механизмом;
- не поддерживающие горение;
- устойчивые к высоким температурам;
- цветные.

Аксессуары:
- маркировочные кабельные бирки;
- инструменты для монтажа;
- держатели для хомутов;
- монтажные базы;
- самоклеящиеся клипсы.

Основные преимущества

- широкий выбор типоразмеров: по ширине от 2,2 до 12,5 мм, по длине от 75 до 1000 мм;
- прочность на разрыв: от 890 до 1080 Н;
- не содержат галогенов;
- класс горючести: до V0 по UL94;
- широкий диапазон рабочих температур: от –40 до +85 °С;
- монтаж при температурах: от –30 до +60 °С.

Технические характеристики

Характеристики	Полиамид 6.6	Технополимер
Поглощение влаги	2,7 %/(50 % относительная влажность)	<1 %
Рабочая температура, °С	от –40 до +85	от –45 до +85
Температура монтажа, °С	от –10 до +60	от –30 до +60
Максимально допустимая температура, °С	до +110 на короткое время	до +120 на короткое время
Температура плавления, °С	+256	+186
Класс горючести	V2 по UL 94	HB по UL 94
Диэлектрическая прочность	50.000 В/мм	28.000 В/мм

Стандартные хомуты из полиамида 6.6



Назначение:
• предназначены для фиксации и крепления проводов.
Условия монтажа:
• вне помещений рекомендуется использовать хомуты черного цвета;
• внутри помещений рекомендуется использовать хомуты белого цвета.
Отличительные особенности:
• не содержат галогенов;
• гладкие и закругленные края позволяют вести более удобный и безопасный монтаж;
• высокая устойчивость к маслам, маслосодержащим продуктам и растворителям;
• ограниченная устойчивость к кислотам.

Хомут, мм		Диаметр охвата, мм		Стойкость к растяжению		Упаковка, шт.	Код	
ширина	длина	минимальный	максимальный	кг	Н		бесцветные	черные
2,5	98	1	21	8,16	80	100	25203	25303
2,5	135	1	10	8,16	80	100	25205	25305
2,6	160	1	40	8,16	80	100	25206	25306
2,6	200	1	52	8,16	80	100	25207	25307
3,6	140	2	35	13,26	130	100	25209	25309
3,6	200	2	50	13,26	130	100	25214	25314
3,6	290	2	80	13,26	130	100	25210	25310
3,6	370	2	103	13,26	130	100	25208	25308
4,5	160	2,5	40	22,44	220	100	25211	25311
4,8	178	2	45	22,44	220	100	25213	25313
4,8	200	3	50	22,44	220	100	25215	25315
4,8	250	3	68	22,44	220	100	25216	25316
4,8	290	3,5	79	22,44	220	100	25217	25317
4,8	390	3,5	106	22,44	220	100	25218	25318
4,8	360	3,5	103	22,44	220	100	25219	25319
4,8	430	3,5	115	22,44	220	100	25220	25320
7,8	240	3,5	63	55,08	540	100	25225	25325
7,8	300	4	80	55,08	540	100	25226	25326
7,8	365	8	100	55,08	540	100	25227	25327
7,8	450	35	130	55,08	540	100	25229	25329
7,8	540	35	158	55,08	540	100	25231	25331
7,8	750	35	200	55,08	540	100	25233	25333
9	780	32	233	71,4	700	100	25234	25334
12,5	225	7,5	57	110	1080	50	25235	25335
12,5	500	30	143	110	1080	50	25237	25337
12,5	720	30	213	110	1080	50	25239	25339
12,5	850	40	255	110	1080	50	25241	25341
12,5	1000	40	302	110	1080	50	25243	25343

С плоским замком



Отличительные особенности:
• не содержат галогенов;
• плоский замок с системой внешних зубов делают эти кабельные хомуты идеальными для подвешенных линий, позволяя избежать повреждения изоляции.

Хомут, мм		Защелка	Диаметр охвата, мм		Стойкость к растяжению		Упаковка, шт.	Код, черные
ширина	длина		минимальный	максимальный	кг	Н		
9	200	одинарная	15	40	40,8	400	100	26501
9	290	двойная	25	70	59,16	580	100	26502
9	380	двойная	25	100	59,16	580	100	26503

С монтажным отверстием



Назначение:
• крепление пучков проводов с помощью винтов или болтов.
Отличительные особенности:
• не содержат галогенов.

Хомут, мм		Диаметр охвата, мм		Стойкость к растяжению		Крепежное отверстие, мм	Упаковка, шт.	Код
ширина	длина	минимальный	максимальный	кг	Н			
3,6	150	1,5	32	13	130	4,5	100	252150-I
4,8	200	3,5	50	22	220	5,2	100	252200-S
7,8	200	4	44	55	540	6,5	100	252200-H
7,8	300	4	75	55	540	6,5	100	252300-H
7,8	380	4	104	55	540	6,5	100	252380-H

Маркировочные

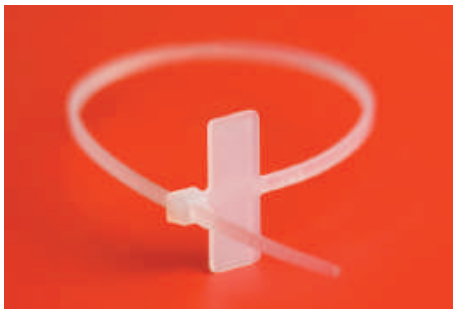

Назначение:
• быстрая идентификация пучков проводов.
Отличительные особенности:
• не содержат галогенов;
• поперечная табличка расположена под замком хомута.

Хомут, мм		Табличка, мм		Диаметр охвата, мм		Стойкость к растяжению, кг	Упаковка, шт.	Код
ширина	длина	высота	ширина	минимальный	максимальный			
2,5	100	8	25,4	6	20	8,16	100	252100-M
2,5	200	8	25,4	5	50	8,16	100	252200-M

Маркировочные

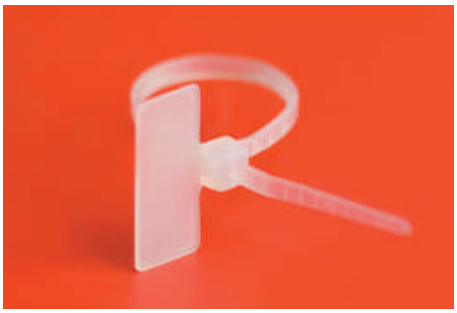

Назначение:
• быстрая идентификация пучков проводов.
Отличительные особенности:
• не содержат галогенов;
• поперечная табличка расположена над замком хомута.

Хомут, мм		Табличка, мм		Диаметр охвата, мм		Стойкость к растяжению, кг	Упаковка, шт.	Код
ширина	длина	высота	ширина	минимальный	максимальный			
2,5	110	9,1	20,4	1	20	8,16	100	252110-М
2,5	210	9,1	20,4	1	52	8,16	100	252210-М

С основанием

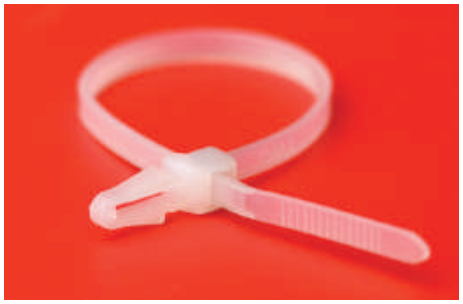

Назначение:
• крепление проводов к панелям толщиной до 3 мм.
Отличительные особенности:
• не содержат галогенов.

Хомут, мм		Крепеж, мм		Диаметр охвата, мм		Стойкость к растяжению, кг	Упаковка, шт.	Код
ширина	длина	диаметр отверстия	толщина панели	минимальный	максимальный			
3,5	150	5,2	2,7	1,5	38	13	100	252155-М
4,8	200	6,3	3	2	50	22	100	252205-М

Маркировочные

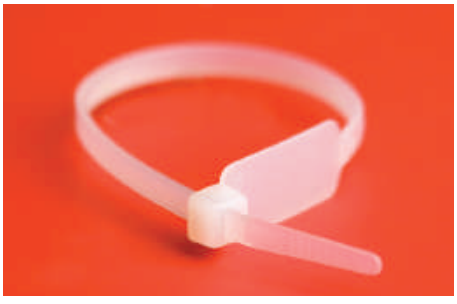

Назначение:
• быстрая идентификация пучков проводов.
Отличительные особенности:
• не содержат галогенов;
• продольная табличка расположена под замком хомута.

Хомут, мм		Табличка, мм		Диаметр охвата, мм		Стойкость к растяжению, кг	Упаковка, шт.	Код
ширина	длина	высота	ширина	минимальный	максимальный			
4,8	190	28	13	10	48	22	100	252190-М
4,8	270	28	13	10	68	22	100	252270-М

Цветные



Назначение:
• идентификация пучков проводов.
Отличительные особенности:
• не содержат галогенов;
• класс горючести HB по UL 94.

Хомут, мм		Диаметр охвата, мм		Стойкость к растяжению		Упаковка, шт.	Код			
ширина	длина	минимальный	максимальный	кг	Н		красный RAL 3000	желтый RAL 1021	зеленый RAL 6032	синий RAL 5010
2,5	98	1	21	8,16	80	100	25203CR	25203CG	25203CV	25203CB
3,6	140	2	35	13,26	130	100	25209CR	25209CG	25209CV	25209CB
3,6	200	2	50	13,26	130	100	25214CR	25214CG	25214CV	25214CB
4,8	200	3	50	22,44	220	100	25215CR	25215CG	25215CV	25215CB
4,8	290	3,5	79	22,44	220	100	25217R	25217G	25217V	25217B

С двойным замком из нержавеющей стали



Отличительные особенности:
• не содержат галогенов;
• отсутствие ребер жесткости делает данный хомут очень эластичным и позволяет вести монтаж при температуре –40 °С;
• двойной замок из нержавеющей стали помещается в формы для хомутов и заливается полиамидом 6.6 – это обеспечивает надежную фиксацию замка внутри хомута и гарантирует надежную службу в течение всего срока службы изделия;
• поставляется в специальных пакетах с возможностью многоразового доступа, чтобы сохранить качество хомутов после первого использования.

Хомут, мм		Диаметр охвата, мм	Стойкость к растяжению		Упаковка, шт.	Код	
ширина	длина		кг	Н		бесцветные	черные
2,5	100	21	18,34	180	100	21203	21303
2,5	200	50	18,34	180	100	21207	21307
3,5	140	35	25,51	250	100	21209	21309
3,5	200	50	25,51	250	100	21214	21314
3,5	290	80	25,51	250	100	21210	21310
4,5	200	50	36,70	360	100	21215	21315
4,5	250	68	36,70	360	100	21216	21316
4,5	290	80	36,70	360	100	21217	21317
4,5	360	101	36,70	360	100	21219	21319
7,5	220	56	79,51	780	100	21225	21325
7,5	360	101	79,51	780	100	21227	21327

Устойчивые к высоким температурам



Отличительные особенности:
• не содержат галогенов;
• в состав хомутов введены специальные добавки, которые позволяют хомутам сохранять свои свойства даже при температуре до 145 °С в течение короткого промежутка времени;
• повышенная рабочая температура до 125 °С.

Хомут, мм		Диаметр охвата, мм		Стойкость к растяжению		Упаковка, шт.	Код	
ширина	длина	минимальный	максимальный	кг	Н		зеленые	черные
2,5	98	1	21	8,16	80	100	25203CT	25303CT
3,6	140	2	35	13,26	130	100	25209CT	25309CT
	200	2	50	13,26	130	100	25214CT	25314CT
4,8	200	3	50	22,44	220	100	25215CT	25315CT
	290	3,5	79	22,44	220	100	25217T	25317T
7,8	365	8	100	55,08	540	100	25227T	25327T

Не поддерживающие горение



Назначение:
• для пожаробезопасных сборок:
– фиксация проводников внутри щитового оборудования;
– фиксация кабельных трасс внутри туннелей.
Отличительные особенности:
• класс горючести V0 по UL 94;
• не содержат галогенов.

Хомут, мм		Максимальный диаметр охвата, мм	Стойкость к растяжению		Упаковка, шт.	Код, белые
ширина	длина		кг	Н		
2,5	98	21	8,16	80	100	25203CV0
3,5	140	32	18,36	180	100	25209CV0
3,5	200	50	18,36	180	100	25214CV0
4,8	200	50	22,44	220	100	25215CV0
4,5	290	78	22,44	220	100	25217V0
7,5	365	100	55,08	540	100	25227V0

Детектируемые



Назначение:
• применяются на пищевом и фармацевтическом производстве.
Отличительные особенности:
• в состав входит диоксид железа, с помощью которого хомуты определяются металодекторами и Рентгеновским излучением;
• соответствуют стандарту HACCP;
• температура монтажа – от –5 до 60 °С;
• класс горючести HB по UL 94;
• не содержат галогенов.

Хомут, мм		Максимальный диаметр охвата, мм	Стойкость к растяжению		Упаковка, шт.	Код, синие
ширина	длина		кг	Н		
2,5	98	21	8,16	80	100	25203CDT
3,5	140	32	18,36	180	100	25209CDT
3,5	200	50	18,36	180	100	25214CDT
4,8	200	50	22,44	220	100	25215CDT
4,5	290	78	22,44	220	100	25217DT
4,5	360	100	22,44	220	100	25219DT
7,5	365	100	55,08	540	100	25227DT

Стойкие к УФ



Отличительные особенности:
• в состав хомутов введены стабилизаторы, которые позволяют хомутам сохранять свои свойства при сильном воздействие УФ в течении 10 лет;
• рабочая температура – от –40 до 105 °С;
• не содержат галогенов.

Хомут, мм		Максимальный диаметр охвата, мм	Стойкость к растяжению		Упаковка, шт.	Код, черные
ширина	длина		кг	Н		
2,5	98	21	8,16	80	100	25303CUV
3,5	140	32	18,36	180	100	25309CUV
3,5	200	50	18,36	180	100	25314CUV
4,8	200	50	22,44	220	100	25315CUV
4,5	290	78	22,44	220	100	25317UV
7,5	365	100	55,08	540	100	25327UV
7,5	540	158	55,08	540	100	25331UV

Многоразовые



Отличительные особенности:
• не содержат галогенов;
• подходят для временной фиксации пучков проводов, если в дальнейшем придется добавлять или удалять провода.

Хомут, мм		Диаметр охвата, мм		Стойкость к растяжению, кг	Упаковка шт.	Цвет, код	
ширина	длина	минимальный	максимальный			бесцветный	черный
7,5	200	6	50	22	100	25250	25350
	250	6	65	22	100	25252	25352
	350	6	100	22	100	25254	25354

Морозостойкие из технополимера



Назначение:
• фиксация и крепление проводов вне помещений.
Отличительные особенности:
• не содержат галогенов;
• плоский замок с системой внешних зубов делают эти кабельные хомуты идеальными для подвешенных линий, позволяя избежать повреждения изоляции;
• высокая устойчивость к маслам, маслосодержащим продуктам и растворителям;
• ограниченная устойчивость к кислотам.

Хомут, мм		Замок	Диаметр охвата, мм		Стойкость к растяжению		Упаковка, шт.	Код, черные
ширина	длина		минимальный	максимальный	кг	Н		
6	115	одинарный	5	25	25	280	100	26449
	180	одинарный	9	45	25	280	100	26450
	290	одинарный	20	78	25	280	100	26452
	360	одинарный	20	100	25	280	100	26454
9	132	одинарный	10	27	36,72	390	100	26447
	180	одинарный	15	40	36,72	390	100	26451
	265	двойной	30	60	54	540	100	26453
	300	двойной	30	80	54	540	100	26448
	360	двойной	30	93	54	540	100	26455
	510	двойной	70	140	54	540	100	26456
	760	двойной	70	220	54	540	100	26457

Кабельные хомуты из нержавеющей стали

Описание

Благодаря повышенной коррозионной устойчивости стали (нержавеющая сталь AISI 304, AISI 316), стальные кабельные хомуты могут применяться для крепежа и маркировки кабельных трасс в условиях агрессивных сред, повышенной вибрации, радиации, влажности и экстремального перепада температур как в помещениях, так и на открытых участках, а также под землей. Стальные кабельные стяжки широко применяются в таких сферах как: строительство, кораблестроение, телекоммуникации, автомобилестроение, авиастроение, космическая, химическая и нефтеперерабатывающая промышленность.







Отличительные особенности

- самоблокирующийся замковый механизм шарикового типа, обеспечивающий надежную фиксацию и блокировку обратного хода ленты;
- диапазон рабочих температур: от –80 до +538 °С;
- материал – нержавеющая сталь AISI 304 и AISI 316;
- высокая прочность на растяжение;
- устойчивость к вибрации;
- защита от коррозии;
- повышенная устойчивость к кислотам, маслам, жирам, химикатам и растворителям;
- высокая устойчивость к воздействию морской воды, агрессивным атмосферным воздействиям и ультрафиолетовому излучению.

Кабельные хомуты из нержавеющей стали



Назначение:
- для тяжелых условий эксплуатации, где требуется высокая устойчивость к коррозии, высоким температурам и химическим веществам.

Сталь	Хомут, мм		Стойкость к растяжению		Упаковка, шт.	Код
	ширина	длина	кг	Н		
AISI 304	4,6	150	91,8	900	50	27403
	4,6	175	91,8	900	50	27404
	4,6	240	91,8	900	50	27405
	4,6	300	91,8	900	50	27406
	4,6	350	91,8	900	30	27407
	4,6	400	91,8	900	30	27408
	8	150	204	2000	50	27409
	8	175	204	2000	50	27410
	8	240	204	2000	50	27411
	8	300	204	2000	30	27412
	8	350	204	2000	30	27413
	8	400	204	2000	30	27414
	8	500	204	2000	30	27415
	8	600	204	2000	20	27416
	13	200	500	2300	30	27417
	13	240	500	2300	30	27418
	13	300	500	2300	20	27419
	13	350	500	2300	20	27420
	13	400	500	2300	20	27421
	13	500	500	2300	20	27422
AISI 316	4,6	150	91,8	900	50	27603
	4,6	175	91,8	900	50	27604
	4,6	240	91,8	900	50	27605
	4,6	300	91,8	900	50	27606
	4,6	350	91,8	900	30	27607
	4,6	400	91,8	900	30	27608
	8	150	204	2000	50	27609
	8	175	204	2000	50	27610
	8	240	204	2000	50	27611
	8	300	204	2000	30	27612
	8	350	204	2000	30	27613
	8	400	204	2000	30	27614
	8	500	204	2000	30	27615
	8	600	204	2000	20	27616
	12	300	500	2300	30	27619
	12	350	500	2300	30	27620

Монтажные инструменты

Инструмент для хомутов от 2,2 до 4,8 мм, металлический корпус



Назначение:
• монтаж пластиковых кабельных хомутов шириной от 2,2 до 4,8 мм.
Отличительные особенности:
• функция автоматического отрезания "хвостика" хомута.

Длина, мм	Высота, мм	Вес, г	Упаковка, шт.	Код
160	130	310	1	25401

Инструмент для хомутов от 2,2 до 4,8 мм, пластиковый корпус



Назначение:
• монтаж пластиковых кабельных хомутов шириной от 2,2 до 4,8 мм.
Отличительные особенности:
• корпус пластиковый, механизм выполнен из металла;
• функция автоматического отрезания "хвостика" хомута.

Длина, мм	Высота, мм	Вес, г	Упаковка, шт.	Код
170	140	220	1	25403

Инструмент профессиональный для хомутов от 4,8 до 9 мм



Назначение:
• монтаж пластиковых кабельных хомутов шириной от 4,8 до 9 мм.
Отличительные особенности:
• корпус металлический.

Длина, мм	Высота, мм	Вес, г	Упаковка, шт.	Код
190	110	290	1	25400

Инструмент профессиональный для хомутов от 7,8 до 12,5 мм



Назначение:
• монтаж пластиковых кабельных хомутов шириной от 7,8 до 12,5 мм.
Отличительные особенности:
• возможно регулирование степени натяжения хомутов.

Длина, мм	Высота, мм	Вес, г	Упаковка, шт.	Код
220	90	330	1	25405

Инструмент для хомутов из нержавеющей стали



Назначение:
• монтаж хомутов из нержавеющей стали шириной до 8 мм.
Отличительные особенности:
• функция автоматического отрезания "хвостика" хомута;
• возможно регулирование степени натяжения хомутов от 31 до 65 кг.

Длина, мм	Высота, мм	Вес, г	Упаковка, шт.	Код
175	1400	564	1	25407

Аксессуары

База дюбельного типа



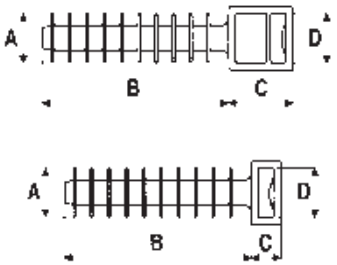

Назначение:
• фиксация хомутов к гипсокартону.
Материал:
• полиамид 6.6.

Размеры, мм				Упаковка, шт.	Код
A	B	C	D		
10	37	6,5	9,7	100	25458
10	37	13	9,7	100	25459

Держатель



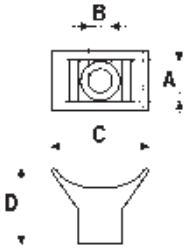

Назначение:
• фиксация хомутов к плоскости.
Материал:
• полиамид 6.6.

Размеры, мм				Упаковка, шт.	Код
A	B	C	D		
9,4	5	13,7	17,6	100	21041301

Основание



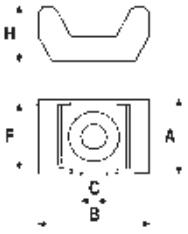

Назначение:
• фиксация хомутов к плоскости.
Материал:
• полиамид 6.6.

Ширина хомута, мм	Размеры, мм					Упаковка, шт.	Код	
	A	B	C	F	H		бесцветный	черный
5	9,5	15	3,5	5	7	100	25498	25499
9	14,6	22,5	5	9,3	11	100	25496	25497

Держатель с глазком



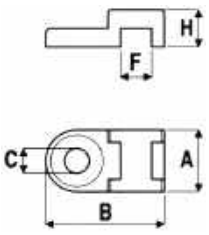

Назначение:
• фиксация хомутов к плоскости.
Материал:
• полиамид 6.6.

Ширина хомута, мм	Размеры, мм					Упаковка, шт.	Цвет	Код
	A	B	C	F	H			
4,8	10	19	4,1	5	6	100	белый	25460

Держатель дюбельного типа



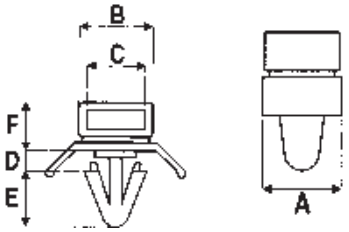

Назначение:
• фиксация хомутов к плоскости.
Материал:
• полиамид 6.6.

Диаметр отверстия, мм	Размеры, мм						Упаковка, шт.	Код
	A	B	C	D	H	F		
6,2	10	10,6	8,1	3,2	8	7,1	100	2104300

Маркировочная табличка



Тип A

Тип D

Тип B

Тип C

Назначение:
• идентификация пучков и кабеля.
Материал:
• полиамид 6.6.

Ширина, мм	Тип	Длина, мм	Диаметр отверстия, мм	Упаковка, шт.	Код
26,4	B	16,2	5,2	100	2104291
40,3	C	20,5	5,1	100	2104292
60,5	A	25,2	4,9	100	2104293
59,9	D	49,9	4,9	100	2104294

Клипса самоклеящаяся для круглого кабеля



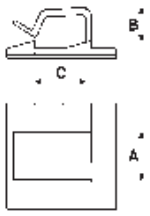

Назначение:
• безопасная фиксация круглого кабеля к плоскости без винтов и болтов.
Материал:
• полиамид 6.6.

Ширина клипсы, мм	Размеры, мм			Упаковка, шт.	Код	
	A	B	C		бесцветный	черный
19x19	10	5	4,9	100	25430	25431
19x19	10	5	4,9	100	254303MV	–
26x26	12,3	12	12	100	–	25433
26x26	12,3	12	12	100	254323MV	–
26x26	16	15	18	100	25436	25439

Маркировочные бирки

Бирки предназначены для маркировки силовых трасс напряжением до 1 кВ, свыше 1 кВ, устанавливаются в кабельных линиях контрольного или сигнального назначения; а также могут использоваться для маркировки кабелей большого диаметра, трубопроводов, для присвоения инвентарных номеров (в том числе кодировкой QR-кодом), создания предупредительных и информационных табличек различного назначения. Также бирки могут использоваться в качестве пломбы.

Благодаря устойчивости к УФ как маркировки, нанесенной на бирку принтером MARK TC, так и самого материала бирки, данные маркировочные бирки совместно с фиксирующим хомутом применимы в условиях высокой влажности и на открытых пространствах.

Маркировочная бирка, квадрат



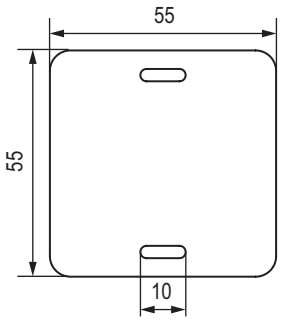

Назначение:
• идентификация кабеля.
Отличительные особенности:
• совместное использование с принтером MarkTC;
• нанесенная принтером MarkTC маркировка устойчива к ультрафиолету;
• возможно нанесение надписей на бирки маркером;
• бирки изготовлены в соответствии с ГОСТ.
Материал:
• ПЭТ.

Размер, мм	Размер отверстия под хомут, мм	Совместимый адаптер	Код
55x55	10	PLT01	CIC55554SQW

Маркировочная бирка, круг

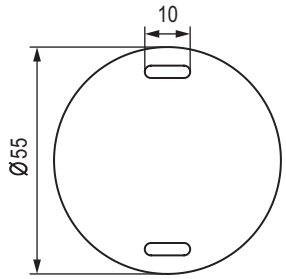

Назначение:
• идентификация кабеля.
Отличительные особенности:
• совместное использование с принтером MarkTC;
• нанесенная принтером MarkTC маркировка устойчива к ультрафиолету;
• возможно нанесение надписей на бирки маркером;
• бирки изготовлены в соответствии с ГОСТ.
Материал:
• ПЭТ.

Размер, мм	Размер отверстия под хомут, мм	Совместимый адаптер	Код
55	10	PLT01	CIC55554CIW

Маркировочная бирка, треугольник



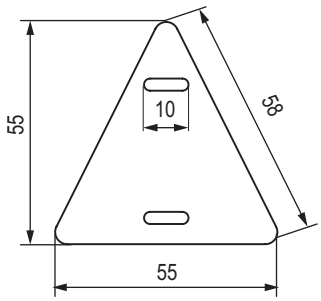

Назначение:
• идентификация кабеля.
Отличительные особенности:
• совместное использование с принтером MarkTC;
• нанесенная принтером MarkTC маркировка устойчива к ультрафиолету;
• возможно нанесение надписей на бирки маркером;
• бирки изготовлены в соответствии с ГОСТ.
Материал:
• ПЭТ.

Размер, мм	Размер отверстия под хомут, мм	Совместимый адаптер	Код
58x55	10	PLT01	CIC58554TRW

Рекомендуемые хомуты

Стандартные хомуты из полиамида 6.6



Стр. 233

Стойкие к УФ



Стр. 237

Из нержавеющей стали



Стр. 239

Клипса самоклеящаяся для плоского кабеля



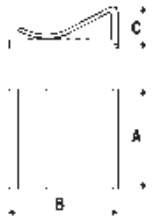

Назначение:
• безопасная фиксация плоского кабеля к плоскости без винтов и болтов.
Материал:
• ПВХ.

Размеры, мм			Упаковка, шт.	Код
A	B	C		
20	26	9,6	100	2AFC-20
25	26	9,6	100	2AFC-25
30	26	9,6	50	2AFC-30

Монтажные базы

Технические характеристики клеевых составов

Параметры	Стандартный	Акриловый
Плотность, кг/м^3	67	320
Статические нагрузки на адгезию (прилипание) (500 часов)*, кг/см^2	0,65	0,3
Максимально рекомендуемые весовые нагрузки*, г/см^2	32	15
Динамические нагрузки на адгезию*, кг/см^2	4,1	8
Усилие на разрыв, кг/см^2	>8	>20
Температура эксплуатации, °C	–20/50	–40/120
Температура установки, °C	15/40	15/40
Готовность к эксплуатации	сразу после монтажа	спустя 24 часа после монтажа

* Обезжиренная оцинкованная металлическая поверхность

Монтажные базы для двух хомутов



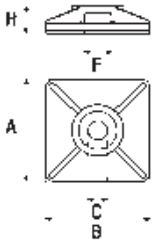

Назначение:
• фиксация двух хомутов к плоскости.
Материал:
• АБС-пластик.

Тип	Ширина хомута, мм	Размеры, мм					Упаковка, шт.	Код	
		A	B	C	F	H		бесцветный	черный
База простая	3,6	19	19	4,1	4	5	100	25466	–
	4,8	27	27	4,8	6	6,5	100	25472	25474
Самоклеящаяся	3,6	19	19	4,1	4	5	100	25467	25469
	4,8	27	27	4,8	6	6,5	100	25473	25475
Самоклеящаяся (специальный акриловый состав)	3,6	19	19	4,1	4	5	100	254673MV	254693MV
	4,8	27	27	4,8	6	6,5	100	254733MV	254753MV

Изолированные кабельные наконечники

Описание

Изолированные кабельные наконечники – это специальные электроаксессуары, используемые для упрощения процесса подсоединения (стыковки) кабеля с медными жилами к электротехническому оборудованию. Некоторые типы разъемных наконечников используются для подключения индикаторов. Такие наконечники нашли свое применение в цепях с низким напряжением и током. Обжим всех изолированных наконечников производится непосредственно через изоляцию (прессы инструмента давят на трубчатую часть наконечника через изоляцию), поэтому к пластику изоляторов предъявляются высокие требования по прочности. Цвет данного вида наконечников означает диаметр сечения: красные наконечники– самого маленького сечения, синие – среднего, желтые – самого большого сечения.

Наконечники-гильзы (НШВИ) – этот тип наконечника используется при опрессовывании медных проводов с большим числом жил для их последующего подключения к приборам и сборки электрических схем. Они активно используются при подключении розеток и выключателей, установке автоматов в электрическом щитке, подключении УЗО и другого оборудования. Опрессовка осуществляется с применением специального инструмента — клещей для обжима НШВИ. В ассортименте наконечников-гильз ДКС также присутствуют двойные наконечники-гильзы (НШВИ2), у которых форма изолирующей части оптимально подходит для соединения и обжима двух проводников.



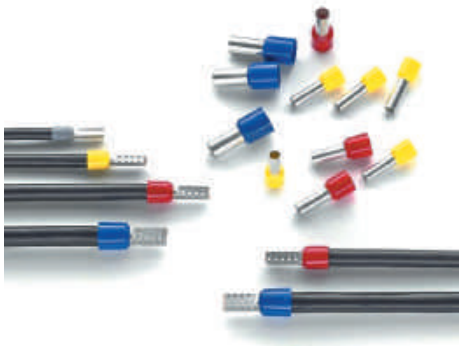



Ассортимент

- изолированные кабельные наконечники:
  - кольцевые;
  - вилочные;
  - штыревые;
  - плоские;
  - разъемные;
  - смешанные;
  - полностью изолированные.

Основные преимущества

- материал контактной части – медь М1;
- широкий ассортимент типоразмеров;
- минимальное переходное сопротивление;
- вибростойкое исполнение.

Наконечники с отверстием под винт с изолированным фланцем НКИ



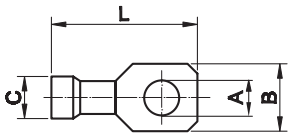

Материал:
• электротехническая медь.
Покрытие:
• лужение.
Изолятор:
• материал изоляции – ПВХ;
• класс горючести – V0 по UL94.
Инструмент:
• 2ART60 (стр. 272).

Цвет	Сечение провода, мм²	Размер, мм				Упаковка, шт.	Код
		A	B	C	L		
Красный	0,25–1,5	2,4	5,7	1,85	18,5	100	2A2P
	0,25–1,5	3,6	5,7	1,85	18,5	100	2A3P
	0,25–1,5	4,2	6,5	1,85	20,5	100	2A4P
	0,25–1,5	5,2	8	1,85	22	100	2A5P
	0,25–1,5	6,2	11	1,85	25	100	2A6P
	0,25–1,5	8,2	11	1,85	25	100	2A8P
	0,25–1,5	10,2	13	1,85	28,5	100	2A10P
Синий	1,5–2,5	3,7	6,4	2,4	21,5	100	2B3P
	1,5–2,5	4,2	6,4	2,4	21,5	100	2B4P
	1,5–2,5	5,2	8,8	2,4	23	100	2B5P
	1,5–2,5	6,2	9,4	2,4	24	100	2B6P
	1,5–2,5	8,2	13	2,4	28,5	100	2B8P
	1,5–2,5	10,2	13	2,4	28,5	100	2B10P
Желтый	2,5–6	4,2	9,9	3,6	27	50	2C4P
	2,5–6	5,2	9,9	3,6	27	50	2C5P
	2,5–6	6,2	9,9	3,6	27	50	2C6P
	2,5–6	8,2	13,8	3,6	31	50	2C8P
	2,5–6	10,2	13,8	3,6	31	50	2C10P
	2,5–6	12,2	18	3,6	38	50	2C12P

Вилочные наконечники под винт с изолированным фланцем НВИ



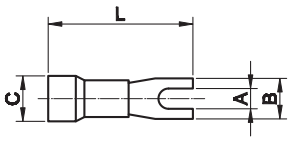

Материал:
• электротехническая медь.
Покрытие:
• лужение.
Изолятор:
• материал изоляции – ПВХ;
• класс горючести – V0 по UL94.
Инструмент:
• 2ART60 (стр. 272).



Цвет	Сечение провода, мм²	Размер, мм				Упаковка, шт.	Код
		A	B	C	L		
Красный	0,25–1,5	3	4,8	1,85	20	100	2A13P
	0,25–1,5	3,5	5,9	1,85	18,5	100	2A135P
	0,25–1,5	3,5	7,8	1,85	19,5	100	2A135GP
	0,25–1,5	3,5	6,5	1,85	19	100	2A135SP
	0,25–1,5	4,1	6,6	1,85	21	100	2A14P
	0,25–1,5	5,2	8,5	1,85	21	100	2A15P
	0,25–1,5	6,2	10,5	1,85	25	100	2A16P
Синий	1,5–2,5	3	5,5	2,4	21,5	100	2B13P
	1,5–1,5	3,5	6,3	2,4	21,5	100	2B135P
	1,5–2,5	3,5	6,3	2,4	24	100	2B135LP
	1,5–2,5	4,1	6	2,4	21,4	100	2B14P
	1,5–2,5	5,2	9	2,4	23	100	2B15P
	1,5–2,5	6,2	10,5	2,4	25	100	2B16P
	1,5–2,5	8,2	12	2,4	28	100	2B18P
	1,5–2,5	10,2	13	2,4	29	50	2B110P
Желтый	2,5–6	4,3	7,5	3,6	27	50	2C14P
	2,5–6	5,2	10	3,6	28	50	2C15P
	2,5–6	6,4	13	3,6	29	50	2C16P
	2,5–6	8,5	13	3,6	31	50	2C18P
	2,5–6	10,5	15	3,6	31	50	2C110P
	2,5–6	12,2	18	3,6	38	50	2C112P

Плоские наконечники быстрого соединения РПИ-М (розетка "мама")



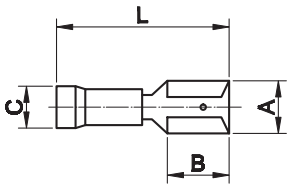

Материал:
• электротехническая медь.
Покрытие:
• лужение.
Изолятор:
• материал изоляции – ПВХ;
• класс горючести – V0 по UL94.
Инструмент:
• 2ART60 (стр. 272).

Цвет	Сечение провода, мм²	Размер, мм				Упаковка, шт.	Код
		A	B	C	L		
Красный	0,25–1,5	2,8x0,8	6	1,8	18	100	2A00P
	0,25–1,5	4,8x0,8	6	1,8	18,5	100	2A01P
	0,25–1,5	6,3x0,8	7,8	1,8	19,5	100	2A02P
	0,25–1,5	5,2x0,8	7,8	1,8	19,5	100	2A03P
	0,25–1,5	2,8x0,5	6	1,8	18	100	2A04P
	0,25–1,5	4,8x0,5	6	1,8	18,5	100	2A05P
Синий	1,5–2,5	2,8x0,8	6	2,3	20	100	2B00P
	1,5–2,5	4,8x0,8	6	2,3	20	100	2B01P
	1,5–2,5	6,3x0,8	7,8	2,3	20,5	100	2B02P
	1,5–2,5	5,2x0,8	7,8	2,3	20,5	100	2B03P
	1,5–2,5	2,8x0,5	6	2,3	20	100	2B04P
	1,5–2,5	4,8x0,5	6	2,3	20	100	2B05P
Желтый	2,5–6	4,8x0,8	6	3,4	25	50	2C01P
	2,5–6	6,3x0,8	7,8	3,4	25	50	2C02P
	2,5–6	9,9x1,1	12,5	3,4	28,5	50	2C09P

Полностью изолированные плоские наконечники быстрого соединения РППИ-М (розетка "мама")



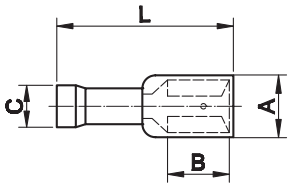

Материал:
• электротехническая медь.
Покрытие:
• лужение.
Изолятор:
• материал изоляции – ПВХ;
• класс горючести – V0 по UL94.
Инструмент:
• 2ART60 (стр. 272).

Цвет	Сечение провода, мм²	Размер, мм				Упаковка, шт.	Код
		A	B	C	L		
Красный	0,25–1,5	2,8x0,8	6	1,8	18,5	100	2A00TP
	0,25–1,5	4,8x0,8	6	1,8	18,5	100	2A01TP
	0,25–1,5	6,3x0,8	7,8	1,8	20,5	100	2A02TP
	0,25–1,5	2,8x0,5	6	1,8	18,5	100	2A04TP
	0,25–1,5	4,8x0,5	6	1,8	20,5	100	2A05TP
Синий	1,5–2,5	2,8x0,8	6	2,3	20,5	100	2B00TP
	1,5–2,5	4,8x0,8	6	2,3	18,5	100	2B01TP
	1,5–2,5	6,3x0,8	7,8	2,3	22	100	2B02TP
	1,5–2,5	4,8x0,5	6	2,3	20,5	100	2B05TP
Желтый	2,5–6	6,3x0,8	7,8	3,4	26	50	2C02TP

Изолированные плоские наконечники быстрого соединения РПИ-О (смешанные)



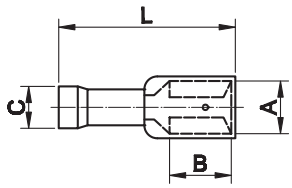

Материал:
• электротехническая медь.
Покрытие:
• лужение.
Изолятор:
• материал изоляции – ПВХ;
• класс горючести – V0 по UL94.
Инструмент:
• 2ART60 (стр. 272).

Цвет	Сечение провода, мм²	Размер, мм				Упаковка, шт.	Код
		A	B	C	L		
Красный	0,25–1,5	6,3x0,8	7,8	1,8	22,2	50	2A30P
Синий	1,5–2,5	6,3x0,8	8	2,3	22,2	50	2B30P
Желтый	2,5–6	6,3x0,8	8	3,6	27	50	2C30P

Цилиндрические наконечники РШИ-М (розетка "мама")



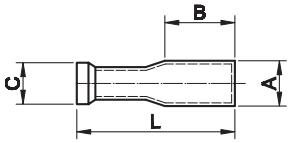

Материал:
• электротехническая медь.
Покрытие:
• лужение.
Изолятор:
• материал изоляции – ПВХ;
• класс горючести – V0 по UL94.
Инструмент:
• 2ART60 (стр. 272).

Цвет	Сечение провода, мм²	Размер, мм				Упаковка, шт.	Код
		A	B	C	L		
Красный	0,25–1,5	4	8,5	1,8	25	50	2A69P
Синий	1,5–2,5	5	8,5	2,3	25	50	2B69P
Желтый	2,5–6	5	12	3,6	25	50	2C69P

Цилиндрические штыревые наконечники РШИ-П (вилка "папа")



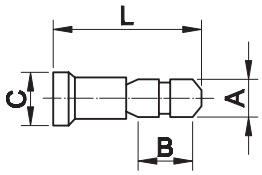

Материал:
• электротехническая медь.
Покрытие:
• лужение.
Изолятор:
• материал изоляции – ПВХ;
• класс горючести – V0 по UL94.
Инструмент:
• 2ART60 (стр. 272).

Цвет	Сечение провода, мм²	Размер, мм				Упаковка, шт.	Код
		A	B	C	L		
Красный	0,25–1,5	4	8,7	1,8	20	100	2A96P
Синий	1,5–2,5	5	8,7	2,3	20	100	2B96P
Желтый	2,5–6	5	12	3,6	24	50	2C96P

Соединитель ГСИ



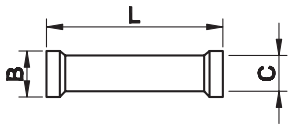

Материал:
• электротехническая медь.
Покрытие:
• лужение.
Изолятор:
• материал изоляции – ПВХ;
• класс горючести – V0 по UL94.
Инструмент:
• 2ART60 (стр. 272).

Цвет	Сечение провода, мм²	Размер, мм			Упаковка, шт.	Код
		B	C	L		
Красный	0,25–1,5	5	1,8	21,5	100	2A20P
Синий	1,5–2,5	5,5	2,4	23	100	2B20P
Желтый	2,5–6	6	4	27	50	2C20P

Полностью изолированные плоские наконечники быстрого соединения (вилка "папа")



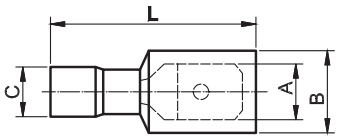

Материал:
• электротехническая медь.
Покрытие:
• лужение.
Изолятор:
• материал изоляции – ПВХ;
• класс горючести – V0 по UL94.
Инструмент:
• 2ART60 (стр. 272).

Цвет	Сечение провода, мм²	Размер, мм				Упаковка, шт.	Код
		A	B	C	L		
Красный	0,25–1,5	6,3x0,8	7,8	1,8	20,5	50	2A22TP
Синий	1,5–2,5	6,3x0,8	7,8	2,3	20,5	50	2B22TP
Желтый	2,5–6	6,3x0,8	7,8	3,4	25	50	2C22TP

Плоские наконечники быстрого соединения РПИ-П (вилка "папа")



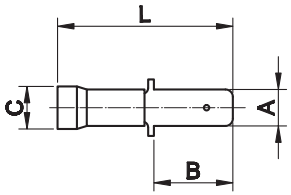

Материал:
• электротехническая медь.
Покрытие:
• лужение.
Изолятор:
• материал изоляции – ПВХ;
• класс горючести – V0 по UL94.
Инструмент:
• 2ART60 (стр. 272).

Цвет	Сечение провода, мм²	Размер, мм				Упаковка, шт.	Код
		A	B	C	L		
Красный	0,25-1,5	6,3x0,8	8	1,8	21	100	2A22P
	0,25-1,5	4,8x0,8	8	1,8	21	100	2A32P
Синий	1,5-2,5	6,3x0,8	8	2,3	21	100	2B22P
	1,5-2,5	4,8x0,8	8	2,3	21	100	2B32P
Желтый	2,5-6	6,3x0,8	8	3,6	25	50	2C22P

Круглые штыревые наконечники с изолированным фланцем НШКИ (вилка "папа")



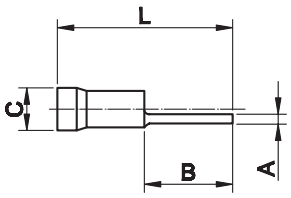

Материал:
• электротехническая медь.
Покрытие:
• лужение.
Изолятор:
• самозатухающий ПВХ.
Инструмент:
• 2ART60 (стр. 272).

Цвет	Сечение провода, мм²	Размер, мм				Упаковка, шт.	Код
		A	B	C	L		
Красный	0,25–1,5	1,7	9	1,8	20,5	100	2A1CP
	0,25–1,5	1,7	11,5	1,8	22,5	100	2A1P
Синий	1,5–2,5	1,8	7	2,3	19	100	2B1CP
	1,5–2,5	1,8	11	2,3	22	100	2B1P
Желтый	2,5–6	2,6	13	3,6	27,5	50	2C1P

Плоские штыревые наконечники с изолированным фланцем НШПИ (вилка "папа")



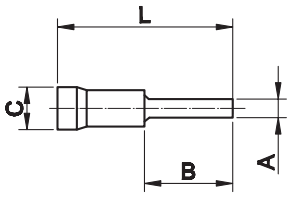

Материал:
• электротехническая медь.
Покрытие:
• лужение.
Изолятор:
• материал изоляции – ПВХ;
• класс горючести – V0 по UL94.
Инструмент:
• 2ART60 (стр. 272).

Цвет	Сечение провода, мм²	Размер, мм				Упаковка, шт.	Код
		A	B	C	L		
Красный	0,25–1,5	3	12	1,8	22	100	2A11P
	0,25–1,5	3	9	1,8	22	100	2A11CP
	0,25–1,5	2,5	17	1,8	28	100	2A11LP
Синий	1,5–2,5	3	12	2,3	24,5	100	2B11P
	1,5–2,5	2,5	17	2,3	28	100	2B11LP
	2,5–6	3,9	9	3,6	25	50	2C11CP
Желтый	2,5–6	3,9	13	3,6	30	50	2C11P

Наконечники-гильзы с изолированным фланцем НШВИ



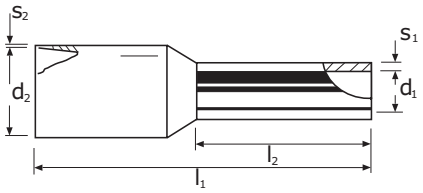

Материал:
• электротехническая луженая медь.
Изолятор:
• полипропилен, без галогенов, рабочая температура: от –10 до +105 °С, до +120 °С в течение короткого времени.
Стандарт:
• DIN 46228/4 – DIN 47002 для изолирующей части.

Сечение провода* – l2	AWG	Цвет DIN	Код DIN	Цвет 1	Код 1	Цвет 2	Код 2	Размер, мм						Упак., шт.
								d1	d2	l1	l2	s1	s2	
0,14 – 6	26	–	–	коричневый	2ART501BRN	серый	2ART501GRN	0,70	1,6	10	6	0,15	0,25	500
0,14 – 8		–	–		2ART501BRL		2ART501GRL	0,70	1,6	12	8	0,15	0,25	500
0,25 – 6	24	–	–	фиолетовый	2ART501NP	голубой	2ART501NB	0,75	1,8	10	6	0,15	0,25	500
0,25 – 6		–	–	фиолетовый	2ART501NCP	–	–	0,75	1,8	10	6	0,15	0,25	100
0,25 – 6		–	–	желтый	2ART501YN	–	–	0,75	1,8	10	6	0,15	0,25	500
0,25 – 8		–	–	фиолетовый	2ART501	голубой	2ART501LB	0,75	1,8	12	8	0,15	0,25	500
0,25 –8		–	–	желтый	2ART501YL	–	–	0,75	1,8	12	8	0,15	0,25	500
0,34 – 6	22	–	–	розовый	2ART5013NR	бирюзовый	2ART5013NT	0,8	2	10	6	0,15	0,25	500
0,34 – 6		–	–	розовый	2ART5013NCR	–	–	0,8	2	10	6	0,15	0,25	100
0,34 – 6		–	–	салатовый	2ART5013TUN	–	–	0,8	2	10	6	0,15	0,25	500
0,34 – 6		–	–	желтый	2ART5013YN	–	–	0,8	2	10	6	0,15	0,25	500
0,34 – 8		–	–	розовый	2ART5013LR	бирюзовый	2ART5013LT	0,8	2	12	8	0,15	0,25	500
0,34 – 8		–	–	салатовый	2ART5013TUL	–	–	0,8	2	12	8	0,15	0,25	500
0,34 – 8		–	–	желтый	2ART5013YL	–	–	0,8	2	12	8	0,15	0,25	500
0,50 – 6	20	белый	2ART502KW	белый	2ART502KW	оранжевый	2ART502KO	1	2,6	12	6	0,15	0,25	500
0,50 – 8		белый	2ART502	белый	2ART502	оранжевый	2ART502KCO	1	2,6	14	8	0,15	0,25	500
0,50 – 8		белый	2ART502NCW	белый	2ART502NCW	–	–	1	2,6	14	8	0,15	0,25	100
0,50 – 10		белый	2ART502HLW	белый	2ART502HLW	оранжевый	2ART502HLO	1	2,6	16	10	0,15	0,25	500
0,75 – 6	18	серый	2ART503KG	голубой	2ART503KB	белый	2ART503NG	1,2	2,8	12	6	0,15	0,25	500
0,75 – 8		серый	2ART503	голубой	2ART503NB	белый	2ART503NW	1,2	2,8	14	8	0,15	0,25	500
0,75 – 8		–	–	голубой	2ART503NCB	–	–	1,2	2,8	14	8	0,15	0,25	100
0,75 – 9		серый	–	голубой	–	белый	–	1,2	2,8	15	9	0,15	0,25	500
0,75 – 10		серый	2ART503HLG	голубой	2ART503HLB	белый	2ART503HLW	1,2	2,8	16	10	0,15	0,25	500
0,75 – 12		серый	–	голубой	2ART503LB	белый	2ART503LW	1,2	2,8	18	12	0,15	0,25	500
1,00 –6	18	красный	2ART504KR	красный	2ART504KR	желтый	2ART504KY	1,4	3	12	6	0,15	0,25	500
1,00 –8		красный	2ART504	красный	2ART504	желтый	2ART504NY	1,4	3	14	8	0,15	0,25	500
1,00 –8		–	–	красный	2ART504NCR	–	–	1,4	3	14	8	0,15	0,25	100
1,00 –10		красный	2ART504HLR	красный	2ART504HLR	желтый	2ART504HLY	1,4	3	16	10	0,15	0,25	500
1,00 –12		красный	2ART504LR	красный	2ART504LR	желтый	2ART504LY	1,4	3	18	12	0,15	0,25	500
1,5 – 6	16	черный	2ART505BLK	черный	2ART505BLK	красный	2ART505RK	1,7	3,5	12	6	0,15	0,25	500
1,5 – 8		черный	2ART505	черный	2ART505	красный	2ART505NR	1,7	3,5	14	8	0,15	0,25	500
1,5 – 8		–	–	черный	2ART505NCB	–	–	1,7	3,5	14	8	0,15	0,25	100
1,5 – 10		черный	2ART505HLB	черный	2ART505HLB	красный	2ART505HLR	1,7	3,5	16	10	0,15	0,25	500
1,5 – 12		черный	2ART505HLSB	черный	2ART505HLSB	красный	2ART505HLSR	1,7	3,5	18	12	0,15	0,25	500
1,5 – 18		черный	2ART505LB	черный	2ART505LB	красный	2ART505LR	1,7	3,5	24	18	0,15	0,25	500
2,5 – 8	14	синий	2ART506NB	серый	2ART506NG	синий	2ART506NB	2,2	4,2	14	8	0,15	0,25	500
2,5 – 8		–	–	серый	2ART506NCG	–	–	2,2	4,2	14	8	0,15	0,25	100
2,5 – 10		синий	2ART506	–	–	синий	2ART506	2,2	4,2	16	10	0,15	0,25	500
2,5 – 12		синий	2ART506HLB	серый	2ART506HLG	синий	2ART506HLB	2,2	4,2	18	12	0,15	0,25	500
2,5 – 18		синий	2ART506LB	серый	2ART506LG	синий	2ART506LB	2,2	4,2	24	18	0,15	0,25	500
4,0 – 10	12	серый	2ART507NG	оранжевый	2ART507NO	серый	2ART507NG	2,8	4,8	17	10	0,2	0,3	500
4,0 – 10		–	–	оранжевый	2ART507NCO	–	–	2,8	4,8	17	10	0,2	0,3	100
4,0 – 12		серый	2ART507	оранжевый	2ART507HLO	серый	2ART507	2,8	4,8	20	12	0,2	0,3	500
4,0 – 18		серый	2ART507LG	оранжевый	2ART507LO	серый	2ART507LG	2,8	4,8	26	18	0,2	0,3	500
6,0 – 12	10	желтый	2ART508NY	зеленый	2ART508NG	черный	2ART508NB	3,5	6,3	20	12	0,2	0,3	100
6,0 – 14		желтый	2ART508	–	–	–	–	3,5	6,3	22	14	0,2	0,3	100
6,0 – 18		желтый	2ART508LY	зеленый	2ART508LG	черный	2ART508LB	3,5	6,3	26	18	0,2	0,3	100
10 – 12	8	красный	2ART509NR	коричневый	2ART509NB	бежевый	2ART509NBE	4,5	7,6	22	12	0,2	0,4	100
10 – 14		красный	2ART509	–	–	–	–	4,5	7,6	24	14	0,2	0,4	100
10 – 18		красный	2ART509LR	коричневый	2ART509LB	бежевый	2ART509LBE	4,5	7,6	28	18	0,2	0,4	100
16 – 12	6	синий	2ART510NB	бежевый	2ART510NBE	зеленый	2ART510NG	5,8	8,8	24	12	0,2	0,4	100
16 – 14		синий	2ART510	–	–	–	–	5,8	8,8	26	14	0,2	0,4	100
16 – 18		синий	2ART510LB	бежевый	2ART510LBE	зеленый	2ART510LG	5,8	8,8	28	18	0,2	0,4	100

Сечение провода* – l2	AWG	Цвет DIN	Код DIN	Цвет 1	Код 1	Цвет 2	Код 2	Размер, мм						Упак., шт.
								d1	d2	l1	l2	s1	s2	
25 – 16	4	желтый	2ART511	черный	2ART511ND	коричневый	2ART511NB	7,3	11,2	30	16	0,2	0,4	50
25 – 18		желтый	2ART511YL	черный	2ART511BLL	коричневый	2ART511BRL	7,3	11,2	30	18	0,2	0,4	50
25 – 22		желтый	2ART511LY	черный	2ART511LD	коричневый	2ART511LB	7,3	11,2	36	22	0,2	0,4	50
35 – 16	2	красный	2ART512	красный	2ART512	кремовый	2ART512NC	8,3	12,7	30	16	0,2	0,4	50
35 – 18		красный	2ART512RL	красный	2ART512RL	кремовый	2ART512ML	8,3	12,7	30	18	0,2	0,4	50
35 – 25		красный	2ART512LR	красный	2ART512LR	кремовый	2ART512LC	8,3	12,7	39	25	0,2	0,4	50
50 – 16	1	синий	2ART513	синий	2ART513	–	–	10,3	15	30	16	0,3	0,5	50
50 – 20		синий	2ART513NB	синий	2ART513NB	малахит.	2ART513NM	10,3	15	36	20	0,3	0,5	50
50 – 25		–	–	–	–	малахит.	2ART513LM	10,3	15	40	25	0,3	0,5	50
70 – 21	2/0	желтый	2ART514	желтый	2ART514	желтый	2ART514	13,5	16	37	21	0,4	0,6	25
95 – 25	3/0	красный	2ART515	красный	2ART515	красный	2ART515	14,5	18	44	25	0,4	0,6	25
120 – 27	4/0	синий	2ART516	синий	2ART516	синий	2ART516	16,5	20	48	27	0,45	0,7	25
150 – 32	300MCM	желтый	2ART517	желтый	2ART517	желтый	2ART517	19,5	23	58	32	0,5	1,0	25

Наконечники-гильзы двойные с изолированным фланцем



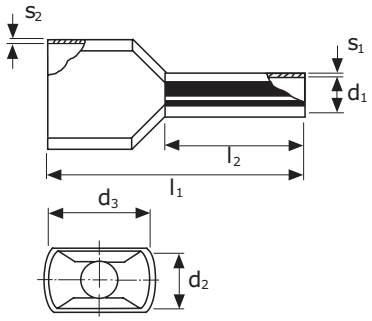

Материал:
• электротехническая луженая медь.
Изолятор:
• полипропилен, без галогенов, рабочая температура – от –10 до +105 °С, до +120 °С в течение короткого времени.
Стандарт:
• DIN 46228/4 – DIN 47002 для изолирующей части.

Сечение провода* – l2	AWG	Цвет DIN	Код DIN	Цвет 1	Код 1	Цвет 2	Код 2	Размер, мм							Упак., шт.
								d1	d2	d3	l1	l2	s1	s2	
2x0,25 – 8	2x24			фиолетовый	2ART5020PN	голубой	2ART5020BLN	1,15	1,80	3,4	15,0	8,0	0,15	0,25	500
2x0,34 – 8	2x22					голубой	–				15,0	8,0	0,15	0,25	500
2x0,50 – 8	2x20	белый	2ART5022	белый	2ART5022	красный	–	1,40	2,50	4,7	15,0	8,0	0,15	0,25	500
2x0,75 – 8	2x18	серый	2ART5032	голубой	2ART5032BLN	белый	2ART5032WN	1,70	2,80	5,0	15,0	8,0	0,15	0,25	500
2x0,75 –10			2ART5032GRL		2ART5032BLL		2ART5032WL				17,0	10,0	0,15	0,25	500
2x1,0 – 8		красный	2ART5042	красный	2ART5042	желтый	2ART5042YN	1,95	3,40	5,4	15,0	8,0	0,15	0,3	500
2x1,0 – 10			2ART5042RL		2ART5042RL		2ART5042YL				17,0	10,0	0,15	0,3	500
2x1,0 – 12			2ART5042RXL		2ART5042RXL		2ART5042YXL				19,0	12,0	0,15	0,3	500
2x1,0 – 18			2ART5042RXXL		2ART5042RXXL		2ART5042YXXL				25,0	18,0	0,15	0,3	500
2x1,5 – 8	2x16	черный	2ART5052	черный	2ART5052	красный	2ART5052RN	2,20	3,60	6,6	16,0	8,0	0,15	0,3	500
2x1,5 – 12			2ART5052BL		2ART5052BL		2ART5052RL				20,0	12,0	0,15	0,3	500
2x1,5 – 18			2ART5052BXL		2ART5052BXL		2ART5052RXL				26,0	18,0	0,15	0,3	500
2x2,5 – 10	2x14	синий	2ART5062	серый	2ART5062GRN	синий	2ART5062	2,80	4,20	7,8	18,5	10,0	0,20	0,3	500
2x2,5 – 13			2ART5062BLL		2ART5062GRL		2ART5062BLL				21,5	13,0	0,20	0,3	500
2x4,0 – 12	2x12	серый	2ART5072	оранжевый	2ART5072OR	серый	2ART5072	3,70	4,9	8,8	23,0	12,0	0,20	0,4	100
2x6,0 – 14	2x10	желтый	2ART5082	зеленый	2ART5082GN	черный	2ART5082BLN	4,80	6,9	10,0	26,0	14,0	0,20	0,4	100
2x10 – 14	2x8	красный	2ART5092	коричневый	2ART5092BRN	белый	2ART5092WN	6,40	7,2	13,0		14,0	0,20	0,4	100
2x16 – 14	2x6	синий	2ART5102	белый	2ART5102WN	зеленый	2ART5102GRN	8,20	9,6	18,4	30,0	14,0	0,20	0,4	50

*Сечение для жилы 5-го класса гибкости

Наконечники-гильзы с изолированными фланцами в контейнерах



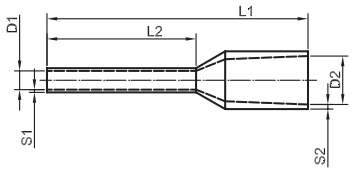

Материал:
• электротехническая луженая медь.
Изолятор:
• полипропилен, без галогенов, рабочая температура: от –10 до +105 °С, до +120 °С в течение короткого времени.
Стандарт:
• DIN 46228/4 – DIN 47002 для изолирующей части.

Сечение провода*	AWG	Цвет	Размер, мм						Упаковка, шт.	Тип контейнера	Код наконечника	Код контейнера
			L1	L2	D1	S1	D2	S2				
0,5	20	белый	14	8	1	0,15	2,6	0,25	50	стандартный	2ART502	2ARTD111
0,75	18	серый	14	8	1,2	0,15	2,8	0,25	100		2ART503	
1	18	красный	14	8	1,4	0,15	3	0,25	100		2ART504	
1,5	16	черный	14	8	1,7	0,15	3,5	0,25	100		2ART505	
2,5	14	синий	14	8	2,2	0,15	4,2	0,25	50		2ART506NB	
4	12	серый	16,5	10	2,8	0,2	4,8	0,3	50	стандартный	2ART507NG	2ARTD222
6	10	желтый	20	12	3,5	0,2	6,3	0,3	20		2ART508NY	
10	8	красный	22	12	4,5	0,2	7,6	0,4	20		2ART509NR	
16	6	синий	24	12	5,8	0,2	8,8	0,4	10		2ART510NB	
0,25	24	фиолетовый	10	6	0,75	0,15	1,8	0,25	30	стандартный	2ART501NP	2ARTD999
0,34	22	розовый	10	6	0,8	0,15	2	0,25	30		2ART5013NR	
0,5	20	белый	14	8	1	0,15	2,6	0,25	30		2ART502	
0,75	18	серый	14	8	1,2	0,15	2,8	0,25	30		2ART503	
1	18	красный	14	8	1,4	0,15	3	0,25	30		2ART504	
0,75	18	серый	14	8	1,2	0,15	2,8	0,25	50	стандартный для двойных наконечников	2ART5032	2ARTD555
1	18	красный	14	8	1,4	0,15	3	0,25	50		2ART5042	
1,5	16	черный	14	8	1,7	0,15	3,5	0,25	50		2ART5052	
2,5	14	синий	14	10	2,2	0,15	4,2	0,25	50		2ART5062	
4	12	серый	19,5	12	2,8	0,2	4,8	0,3	20	стандартный для двойных наконечников	2ART5072	2ARTD666
6	10	желтый	20	14	3,5	0,2	6,3	0,3	10		2ART5082	
10	8	красный	22	14	4,5	0,2	7,6	0,4	10		2ART5092	
16	6	синий	24	14	5,8	0,2	8,8	0,4	5		2ART5102	
0,5	20	белый	14	8	1	0,15	2,6	0,25	1000	большой	2ART502	2ARTD10050
0,75	18	серый	14	8	1,2	0,15	2,8	0,25	1000	большой	2ART503	2ARTD10075
1	18	красный	14	8	1,4	0,15	3	0,25	1000	большой	2ART504	2ARTD10010
1,5	16	черный	14	8	1,7	0,15	3,5	0,25	1000	большой	2ART505	2ARTD10015
2,5	14	синий	14	8	2,2	0,15	4,2	0,25	1000	большой	2ART506NB	2ARTD10025
0,75	18	серый	14	8	1,2	0,15	2,8	0,25	200	большой	2ART503	2ARTD103
1	18	красный	14	8	1,4	0,15	3	0,25	300		2ART504	
1,5	16	черный	14	8	1,7	0,15	3,5	0,25	300		2ART505	
2,5	14	синий	14	8	2,2	0,15	4,2	0,25	200		2ART506NB	

Наконечники-гильзы с изолированным фланцем в виде ленты



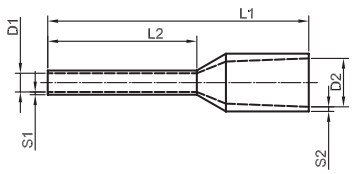

Материал:
• электротехническая луженая медь.
Изолятор:
• полипропилен, без галогенов, рабочая температура – от –10 до +105 °С, до +120 °С в течение короткого времени.
Стандарт:
• NF C 63-023.

Сечение провода	AWG	Цвет	Размер, мм						Упаковка, шт.	Код
			L1	L2	D1	S1	D2	S2		
0,5	20	белый	14	8	1	0,15	2,6	0,25	500	2ART701
0,75	18	синий	14	8	1,2	0,15	2,8	0,25	500	2ART702
1	18	красный	14	8	1,4	0,15	3	0,25	500	2ART703
1,5	16	черный	14	8	1,7	0,15	3,5	0,25	500	2ART704
2,5	14	серый	14	8	2,2	0,15	4,2	0,25	500	2ART705

*Сечение для жилы 5-го класса гибкости

Неизолированные кабельные наконечники

Описание

Неизолированные кабельные наконечники предназначены для оконцевания предварительно зачищенных от изоляции медных жил проводов и их присоединения к медным клеммам, шинам, зажимам. Используются, когда условия эксплуатации оборудования позволяют обойтись без изоляции (при достаточно герметичном корпусе щита, либо при низкой вероятности прямого контакта человека с электрической цепью). Все неизолированные наконечники имеют луженое покрытие, защищающее их от климатических воздействий и исключающее появление на поверхности оксидной пленки. В ассортименте присутствуют не только наконечники большого сечения, рассчитанные на большие токи, но и биметаллические наконечники со сплошным медным кольцом под винт, предназначенные для оконцевания алюминиевых проводников.







Ассортимент

- неизолированные наконечники (тонкостенные):
  - кольцевые;
  - вилочные;
  - штыревые;
  - плоские;
  - гильзы.
- неизолированные наконечники больших сечений:
  - ТМЛ;
  - с узкой лопаткой;
  - с двумя отверстиями;
  - с увеличенной монтажной гильзой;
  - с развальцованной монтажной гильзой.
- неизолированные наконечники специального типа:
  - с двумя отверстиями, гнутые под углом 45°;
  - гнутые под углом 90°;
  - биметаллические.
- ннструмент для обжима кабельных неизолированных кабельных наконечников.

Основные преимущества

- широкий ассортимент типоразмеров;
- изготовлены из меди М1;
- качественное лужение как внешних, так и внутренних поверхностей;
- минимальное переходное сопротивление;
- минимальный нагрев;
- контактное соединение соответствует ГОСТ 17441.

Наконечники-гильзы НШВ



Материал:
• электротехническая медь.
Покрытие:
• лужение.

Сечение провода, мм²*	Длина, мм	Упаковка, шт.	Код
0,5	6	500	2ART92
0,75	8	500	2ART93
1	8	500	2ART94
1,5	10	500	2ART95
2,5	10	500	2ART96
4	9	500	2ART97
4	12	500	2ART97L
6	12	500	2ART98
10	12	500	2ART99
10	15	500	2ART99L
16	12	500	2ART100
16	15	500	2ART100L
25	15	500	2ART101
35	18	500	2ART102
50	18	500	2ART103
70	25	100	2ART104

Наконечники с отверстием под винт ПМ



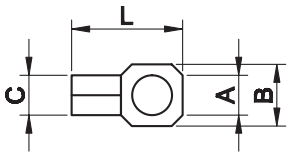

Материал:
• электротехническая медь.
Покрытие:
• лужение.
Инструмент:
• 2ART52 (стр. 273).

Сечение провода, мм²	Размер, мм				Упаковка, шт.	Код
	A	B	C	L		
0,25–1,5	2,4	5,7	1,85	12	100	2A2
	3,6	5,7	1,85	12	100	2A3
	4,2	6,5	1,85	14	100	2A4
	5,4	8	1,85	16	100	2A5
	6,2	11	1,85	19	100	2A6
	8,2	11	1,85	19	100	2A8
	10,2	13	1,85	24	100	2A10
1,5–2,5	3,7	6,4	2,4	15	100	2B3
	4,2	6,4	2,4	15	100	2B4
	5,2	8,8	2,4	17	100	2B5
	6,2	9,4	2,4	19	100	2B6
	8,2	13	2,4	24	100	2B8
	10,2	13	2,4	24	100	2B10
2,5–6	4,2	9,9	3,6	20	100	2C4
	5,2	9,9	3,6	20	100	2C5
	6,2	9,9	3,6	20,5	100	2C6
	8,2	13,8	3,6	24,5	50	2C8
	10,2	13,8	3,6	24,5	50	2C10
	12,2	18	3,6	30	50	2C12

*Сечение для жилы 5-го класса гибкости

Вилочные наконечники под винт НВ



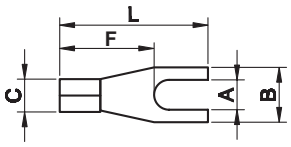

Материал:
• электротехническая медь.
Покрытие:
• лужение.
Инструмент:
• 2ART52 (стр. 273).

Сечение провода, мм²	Размер, мм					Упаковка, шт.	Код
	A	B	C	L	F		
0,25–1,5	3	4,8	1,85	15	9	100	2A13
	3,6	5,9	1,85	12	7,5	100	2A135
	3,6	6,4	1,85	15	7,5	100	2A135S
	4,1	6,4	1,85	15	7,5	100	2A14
	5,2	8,5	1,85	16	8	100	2A15
	6,2	10,5	1,85	18	7,5	100	2A16
1,5–2,5	3	5,5	2,4	16	11	100	2B13
	3,5	6,4	2,4	16	10,5	100	2B135
	3,5	6,3	2,4	20	13	100	2B135L
	4,1	6,4	2,4	15	10	100	2B14
	5,2	9,2	2,4	18	9,5	100	2B15
	6,2	10,5	2,4	19	10	100	2B16
	8,2	12	2,4	19	12	100	2B18
	10,2	14	2,4	23	10,5	100	2B110
2,5–6	4,3	7,5	3,6	19,5	12	100	2C14
	5,2	10	3,6	21	14	100	2C15
	6,4	11	3,6	21,5	14	100	2C16
	8,5	13	3,6	24,5	13	100	2C18
	10,5	15	3,6	24,5	12	100	2C110
	13	18	3,6	30	15	50	2C112

Круглые штыревые наконечники НШК



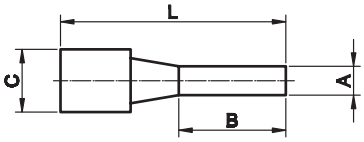

Материал:
• электротехническая медь.
Покрытие:
• лужение.
Инструмент:
• 2ART52 (стр. 273).

Сечение провода, мм²	Размер, мм				Упаковка, шт.	Код
	A	B	C	L		
0,25–1,5	1,7	9	1,8	12	100/1000	2A1C
	1,7	11,5	1,8	16	100/1000	2A1
1,5–2,5	1,8	7	2,3	13,5	100/1000	2B1C
	1,8	11	2,3	17	100/1000	2B1
2,5–6	2,6	13	3,6	20	100/1000	2C1

Плоские штыревые наконечники НШП



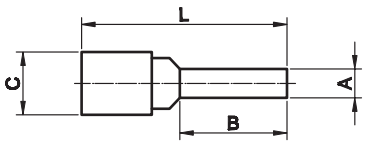

Материал:
• электротехническая медь.
Покрытие:
• лужение.
Инструмент:
• 2ART52 (стр. 273).

Сечение провода, мм²	Размер, мм				Упаковка, шт.	Код
	A	B	C	L		
0,25–1,5	3	12	1,8	16,5	100/1000	2A11
	2,5	17	1,8	22	100/1000	2A11L
1,5–2,5	3	13	2,3	18	100/1000	2B11
	2,5	17	2,3	22	100/1000	2B11L
2,5–6	3,9	13	3,6	22	100/1000	2C11
	3,9	9	3,6	20	100/1000	2C11C

Штыревые наконечники НШП



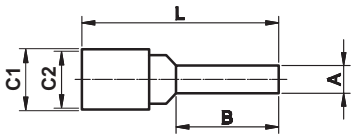

Материал:
• электротехническая медь.
Покрытие:
• лужение.
Отличительные особенности:
• более пластичная за счет отжига медь;
• точная геометрия втулки, не требует формования жилы.
Инструмент:
• 2ART55 (стр. 275), 2ARTHX50 (стр. 273).

Сечение провода, мм²*	Размер, мм					Упаковка, шт.	Код
	A	B	C1	C2	L		
10	4,2	12	6.5	4,6	22	100	2D1
16	5,6	13	8	6	26	100	2E1
25	6,9	16	9	7	34,1	50	2F1
35	8,1	20	11.5	9	41	50	2G1
50	9,5	21	13	10	45,7	50	2H1
70	11	24	15	12	55	50	2I1
95	12,3	22	17.1	13.7	55,5	25	2L1

Вилочные наконечники под винт НВП



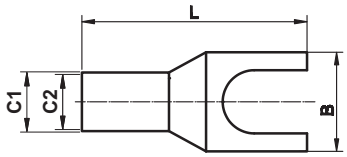

Материал:
• электротехническая медь.
Покрытие:
• лужение.

Сечение провода, мм²*	Диаметр под винт	Размер, мм				Упаковка, шт.	Код
		C1	C2	B	L		
10	6	6.5	4.6	11	29	100	2D106
16	6	8	6	12	30	100	2E106
25	6	9	7	13	33	100	2F106
35	8	11.5	9	17	41	100	2G108
50	8	13	10	20	42	50	2H108
70	8	15	12	22	50	50	2I108

Наконечники быстрого соединения (контактный разъем – розетка)



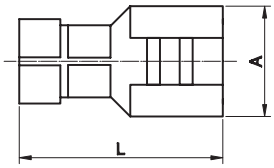

Материал:
• латунь.
Инструмент:
• 2ART50 (стр. 273).

Сечение провода, мм²	Размер, мм		Упаковка, шт.	Код
	A	L		
1,5–2,5	6,3x0,8	19,8	100/1000	2B02L
2,5–6	6,3x0,8	19,4	100/1000	2C02L

Наконечники быстрого соединения (контактный разъем – вилка)



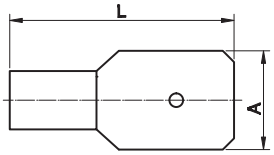

Материал:
• латунь.
• 2ART50 (стр. 273).

Сечение провода, мм²	Размер, мм		Упаковка, шт.	Код
	A	L		
0,25–1,5	6,3x0,8	15,8	100/1000	2A22
0,25–1,5	4,8x0,8	15	100/1000	2A32
1,5–2,5	6,3x0,8	16,6	100/1000	2B22
1,5–2,5	4,8x0,8	14	100/1000	2B32
2,5–6	6,3x0,8	16,9	100/1000	2C22

*Сечение для жилы 5-го класса гибкости

Шлейфы заземления

Плоского сечения



Назначение:
• заземление подвижных элементов в металлических щитах.
Материал:
• электротехническая медь.
Отличительные особенности:
• обеспечивает защиту от поражения электрическим током при пробое изоляции на корпус щита;
• подключаются к болтам заземления и рассчитаны на напряжение до 1000 В.

Сечение провода, мм²	Длина, мм	Ширина контактной площадки, мм	Отверстие под винт, мм	Упаковка, шт.	Код
10	150	15	8,4	5	2T1
	200	15	8,4	5	2T2
	250	15	8,4	5	2T3
16	150	17	8,4	5	2T4
	200	17	8,4	5	2T5
	250	17	8,4	5	2T6
	320	17	8,4	5	2T7
	350	17	8,4	5	2T8
	420	17	8,4	5	2T9
	570	17	8,4	5	2T10
	660	17	8,4	5	2T11
25	150	23	8,4	5	2T12
	200	23	8,4	5	2T13
	250	23	8,4	5	2T14
	300	23	8,4	5	2T15

Круглого сечения



Назначение:
• заземление подвижных элементов в металлических щитах.
Материал:
• электротехническая медь.
Отличительные особенности:
• обеспечивает защиту от поражения электрическим током при пробое изоляции на корпус щита;
• подключаются к болтам заземления и рассчитаны на напряжение до 1000 В.

Сечение провода, мм²	Длина, мм	Отверстие под винт, мм	Упаковка, шт.	Код
6	150	6	5	2TR1
	200	6	5	2TR2
10	300	10	5	2TR3

Трубчатый кабельный наконечник (ТМЛ) под опрессовку, монтаж под винт



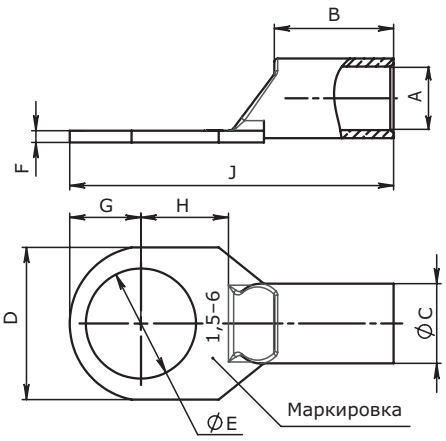

Материал:
• отожженная медь марки М1.
Покрытие:
• лужение.
Изолятор:
• нет.
Инструмент:
• 2ART55 (стр. 275), 2ARTHX50 (стр. 273).
Отличительные особенности:
• наличие контрольного отверстия, кроме 1,5–4 сечения.

Сечение провода, мм²*	Диаметр под винт	Размеры, мм									Упаковка, шт.	Инструменты для обжима						Код
		A	C	J	B	D	E	G	H	F								
1,5	3	1,8	3,7	16	5	8	3,2	4,0	5,0	1.0	100		2ARTTL1-16W					2AT3
	4			16		8	4,2	4,0	5,0	1.0	100							2AT4
	5			16		8	5,2	4,0	5,0	1.0	100							2AT5
	6			18		10	6,5	5,0	6,0	0.8	100							2AT6
2,5	3	2,4	4	18	7	8	3,2	4,0	5,0	1.0	100							2BT3
	4			18		8	4,2	4,0	5,0	1.0	100							2BT4
	5			20		10	5,2	5,0	6,0	0.8	100							2BT5
	6			20		10	6,5	5,0	6,0	0.8	100							2BT6
	8			24		12	8,4	6,0	9,0	0.8	100							2BT8
4	4	3,1	4,8	20	7	10	4,2	5,0	6,0	1.0	100							2CTE4
	5			20		10	5,2	5,0	6,0	1.1	100							2CTE5
	6			20		10	6,5	5,0	6,0	1.1	100							2CTE6
	8			24		12	8,4	6,0	9,0	0.9	100							2CTE8
6	4	3,8	5,5	27.5	9.5	10	4,2	6,2	8,3	1.1	100							2CT4
	5			27.5	9.5	10	5,5	6,2	8,3	1.1	100							2CT5
	6			27.5	9.5	10.8	6,6	6,2	7,8	1.1	100							2CT6
	8			30.5	11	13	9,0	8,0	8,0	1.0	100							2CT8
	10		6	33.5	11	15	11,0	8,0	11,0	1.0	100							2CT10
10	3	4,5	6,2	30.8	11	11	3,2	6,0	9,8	1.2	100	2ARTHX50 2ARTCT38		2ARTHX120B 2ART120	2ARTCT150	2ART55	2ART58	2D3
	4			30.8	11	11	4,2	6,0	9,8	1.2	100							2D4
	5			30.8	11	11	5,5	6,0	9,8	1.2	100							2D5
	6			30.8	11	11	6,6	6,0	9,8	1.2	100							2D6
	8			33.5	11.5	13	9,0	8,0	11,2	1.0	100							2D8
	10		7,1	33.5	11.5	14.5	11,0	8,0	11,2	1.6	100							2D10
	12			38.5	11.5	18	13,0	10,0	13,0	1.4	100							2D12
16	4	5,5	7,2	34.5	14.5	13	4,2	6,5	10,3	1.2	100							2E4
	5			34.5		13	5,5	6,5	10,3	1.2	100							2E5
	6			34.5		13	6,6	6,5	10,3	1.2	100							2E6
	8			34.5		13	9,0	6,5	10,3	1.2	100							2E8
	10			36.7		15	11,0	8,0	10,2	1.1	100							2E10
	12		7,9	42.5		18	13,0	11,0	13,0	1.2	100							2E12
25	5	6,9	8,8	37	15	14	5,5	8,0	10,0	1.6	100		2ARTCT100					2F5
	6			37		14	6,5	8,0	10,0	1.6	100							2F6
	8			37		15.5	8,4	8,0	10,0	1.6	100							2F8
	10			37		15.5	10,5	8,0	10,0	1.5	100							2F10
	12			45		18	13,0	11,5	14,5	1.5	100							2F12
35	6	8,2	10,4	42	17.5	15.5	6,5	8,5	12,3	2.0	100							2G6
	8			42		15.5	8,4	8,5	12,3	2.0	100							2G8
	10			42		15.5	10,5	8,5	12,3	2.0	100							2G10
	12			48		19	13,0	11,5	14,5	1.5	100							2G12
	14			50		21.5	15,0	13,5	14,5	1.5	100							2G14
	16			50		23.5	17,0	13,5	14,5	1.4	100							2G16
50	6	9,8	12,3	46.5	20.3	18	6,0	10,0	11,5	2.5	50							2H6
	8			46.5		18	9,0	10,0	11,5	2.5	50							2H8
	10			46.5		18	11,0	10,0	11,5	2.5	50							2H10
	12			50		23	14,0	11,0	14,0	1.8	50							2H12
	14			50		23	15,0	11,0	14,0	1.8	50							2H14
	16			50		23,5	17,0	11,0	14,0	1.8	50							2H16

Сечение провода, мм²*	Диаметр под винт	Размеры, мм									Упаковка, шт.	Инструменты для обжима					Код
		A	C	J	B	D	E	G	H	F							
70	6	11,5	14,2	53.5	23.3	20.8	6,6	11,5	14,5	2.8	50		2ARTCT100	2ARTHX120B 2ART120	2ARTCT150	2ART55	2ART58	2I6
	8			53.5		20.8	9,0		14,5	2.8	50							2I8
	10			53.5		20.8	11,0		14,5	2.8	50							2I10
	12			53.5		20.8	14,0		14,5	2.8	50							2I12
	14			59		23.5	15,0		15,0	2.3	50							2I14
	16			59		23.5	17,0		15,0	2.3	50							2I16
	18			60		27	20,0		16,0	2.0	50							2I18
	20			66.5		28	22,0		20,0	2.0	50							2I21
95	6	13,5	16,5	60.5	24.5	24.5	6,5	13,5	15,0	3.0	25							2L6
	8						9,0			3.0	25							2L8
	10						11,0			3.0	25							2L10
	12						14,0			3.0	25							2L12
	14						16,0			2.9	25							2L14
	16						18,0			2.9	25							2L16
	18			64	24.5	28.5	20,0	13,5	18,5	2.5	25							2L18
	20			70	24.5	30	22,0	13,5	20,5	2.4	25							2L21
120	8	15,2	18,6	65	24.5	27.5	9,0	14,5	15,5	3.5	25							2M8
	10						11,0			3.5	25							2M10
	12						14,0			3.5	25							2M12
	14						16,0			3.5	25							2M14
	16						18,0			3.4	25							2M16
	18			65		27.5	20,0	14,5	15,5	3.4	25							2M18
	20			71		28	22,0	17,5	18,5	3.2	25							2M21
	22			71		30	24,0	17,5	18,5	3.2	25							2M22
150	8	16,5	21,0	70.5	27.5	30.5	9,0	14,5	18,0	3.4	20						2ART58	2N8
	10			70.5			11,0	16,5	18,0	3.4	20							2N10
	12			70.5			14,0	16,5	18,0	4.4	20							2N12
	14			70.5			16,0	16,5	18,0	4.4	20							2N14
	16			70.5			18,0	16,5	18,0	4.3	20							2N16
	20			74			22,0	16,5	22,0	4.3	20							2N21
185	10	18,6	23,0	72.5	28.2	33.5	11,0	16,5	16,5	4.6	10							2O10
	12			72.5			14,0	16,5	16,5	4.6	10							2O12
	14			72.5			16,0	16,5	16,5	4.6	10							2O14
	16			72.5			18,0	16,5	16,5	4.4	10							2O16
	20			77			22,0	17,5	21,0	4.4	10							2O21
240	8	20,8	26,0	86.5	35	37.5	9,0	19,5	21,0	5.3	10							2P8
	10						11,0	19,5		5.3	10							2P10
	12						14,0	19,5		5.3	10							2P12
	14						16,0	19,5		5.3	10							2P14
	16						18,0	19,5		5.3	10							2P16
	20						22,0	19,5		5.2	10							2P21
300	10	23,5	29,0	94.5	40.3	42.5	11,0	20,0	22,0	5.4	10							2Q10
	12						14,0			5.4	10							2Q12
	14						16,0			5.4	10							2Q14
	16						18,0			5.4	10							2Q16
	20						22,0			5.3	10							2Q21
400	12	27,0	34,5	107	46.8	49.5	14,0	23,5	26,5	7.5	5							2R12
	16						18,0				5							2R16
	20						22,0				5							2R21
500	12	31,0	40,0	121	46.5	57.5	14,0	25,5	28,5	8.9	5							2S12
	16						18,0				5							2S16
	20						22,0				5							2S21
630	16	34,5	44,0	132	56.2	63	18,0	27,5	28,5	9.4	5							2T16
	20						22,0				5							2T21
800	20	39,3	53,3	154	75	74	22,0	25,0	34,0	13.8	5							2U21
1000	20	44,0	60,0	162	80	84.6	22,0	25,0	37,0	15.4	1							2V21

*Сечение для жилы 5-го класса гибкости

Кабельные наконечники с узкой лопаткой



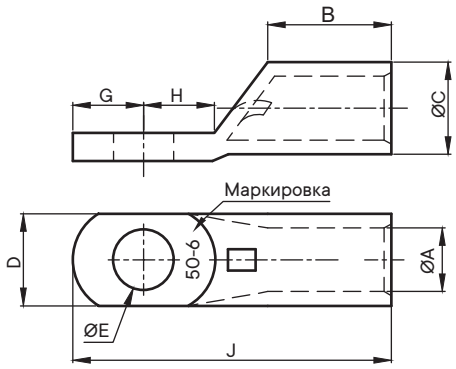

Назначение:
• предназначены для оконцевания медных проводов с последующим подключением к автоматическим выключателям в литом корпусе.

Материал:
• отожженная медь марки М1.

Покрытие:
• лужение всей поверхности, включая внутреннюю часть гильзы.

Особенности:
• материал – отожженная медь марки М1;
• луженое покрытие всей поверхности, включая внутреннюю часть гильзы.

Сечение провода, мм²	Диаметр под винт	Размеры, мм								Код
		A	B	C	D	E	G	H	J	
35	6	8.90	17.5±1.0	10.90	14	6.60	5.5	9.0	37.2	2G6NP
50	6	9.80	20.3±1.0	12.30	14	6.60	5.5	9.0	41.2	2H6NP
	10	9.80	20.3±1.0	12.30	16.50	11.00	9.5	11.0	47.2	2H10NP
70	6	12.20	23.3±1.0	15.0	15.0	6.60	5.5	9.0	45.8	2I6NP
	8	12.20	23.3±1.0	15.0	15.0	9.0	7.5	11.0	49.8	2I8NP
	10	12.20	23.3±1.0	15.0	15.0	11.0	9.5	11.0	51.8	2I10NP
95	8	13.50	24.5±1.25	16.50	16.50	9.0	7.5	11.0	52.0	2L8NP
	10	13.50	24.5±1.25	16.50	16.50	11.0	9.5	12.5	55.5	2L10NP
120	8	15.20	26.5±1.25	18.60	18.60	9.0	7.5	11	57.0	2M8NP
	10	15.20	26.5±1.25	18.60	18.60	11.0	9.5	12.5	60.5	2M10NP
150	8	16.50	27.5±1.75	21.0	21.0	9.0	9	11	59.5	2N8NP
	10	16.50	27.5±1.75	21.0	21.0	11.0	9.5	12.5	61.5	2N10NP
185	10	18.60	28.2±1.75	23.0	23.0	11.0	9.5	12.5	63.5	2O10NP
240	10	20.80	35±2.0	26.0	26.0	11.0	9.5	12.5	72.0	2P10NP
	12	20.80	35±2.0	26.0	26.0	14.0	11.5	15.0	76.5	2P12NP
300	10	23.50	40.3±2.0	29.0	29.0	11.0	9.5	12.5	79.5	2Q10NP
	12	23.50	40.3±2.0	29.0	29.0	14.0	11.5	15.0	84.0	2Q12NP

Трубчатый кабельный наконечник (ТМЛ) под опрессовку с увеличенной монтажной гильзой, монтаж под винт



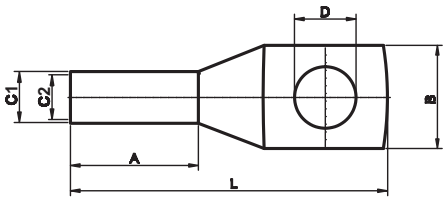

Материал:
• отожженная медь марки М1.
Покрытие:
• лужение.
Изолятор:
• нет.
Отличительные особенности:
• разметка для правильной опрессовки;
• медь более пластична за счет отжига;
• точная геометрия втулки, не требует формования жилы.
Инструмент:
• 2ART55 (стр. 275), 2ARTHX50 (стр. 273).

Сечение провода, мм²*	Диаметр под винт	Размер, мм						Упаковка, шт.	Код
		C2	C1	L	A	B	D		
6	5	3,7	5,6	26	10	11	5,3	100	2K5L
	6			29		11	6,4	100	2K6L
	8			32		13	8,4	100	2K8L
10	5	4,6	6,5	32,5	12	11	5,3	100	2D5L
	6			33,5		11	6,4	100	2D6L
	8			35		13	8,4	100	2D8L
	10			41		15	10,5	100	2D10L
16	6	6	8	36	15	12	6,4	100	2E6L
	8			38		13	8,4	100	2E8L
	10			42,5		15	10,5	100	2E10L
	12			46	16	18	13	100	2E12L
25	6	7	9	39	17,5	13	6,4	100	2F6L
	8			41		13	8,4	100	2F8L
	10			45		15	10,5	100	2F10L
	12			50		18	13	100	2F12L
35	8	9	11,5	48	23	17	8,4	100	2G8L
	10			53		17	10,5	100	2G10L
	12			56		19	13	100	2G12L
	14			61		21	15	100	2G14L
	16			63		23	17	100	2G16L
50	8	10	13	52	25	20	8,4	50	2H8L
	10			54		20	10,5	50	2H10L
	12			60		20	13	50	2H12L
	14			65		21	15	50	2H14L
	16			69		23	17	50	2H16L
70	8	12	15	60	30	22	8,4	50	2I8L
	10			62		22	10,5	50	2I10L
	12			65		22	13	50	2I12L
	14			69		22	15	50	2I14L
	16			74		23	17	50	2I16L
	20			77		24	21	50	2I20L
95	8	13,7	17,1	68	34	26	8,4	25	2L8L
	10			69			10,5	25	2L10L
	12			72,5			13	25	2L12L
	14			76			15	25	2L14L
	16			79			17	25	2L16L
	18			85			19	25	2L18L
	20			90			21	25	2L21L
120	10	15	19,6	74	38	29	10,5	20	2M10L
	12			76			13	20	2M12L
	14			81			15	20	2M14L
	16			81			17	20	2M16L
	18			91			19	20	2M18L
	20			95			21	20	2M21L

Сечение провода, мм²*	Диаметр под винт	Размер, мм						Упаковка, шт.	Код
		C2	C1	L	A	B	D		
150	10	16,7	21,5	84	42	32	10,5	20	2N10L
	12			84			13	20	2N12L
	14			86			15	20	2N14L
	16			91			17	20	2N16L
	18			95			19	20	2N18L
	20			99			21	20	2N21L
185	10	19,2	24,4	97	48	36	10,5	10	2O10L
	12			97			13	10	2O12L
	14			99			15	10	2O14L
	16			101			17	10	2O16L
	18			102			19	10	2O18L
	20			108			21	10	2O21L
240	12	21	27,5	104	53	39	13	10	2P12L
	14			110			15	10	2P14L
	16			110			17	10	2P16L
	18			112			19	10	2P18L
	20			115			21	10	2P21L
300	12	23,7	30,6	108	59	44	13	5	2Q12L
	14			109			15	5	2Q14L
	16			115			17	5	2Q16L
	18			120			19	5	2Q18L
	20			120			21	5	2Q21L
400	12	27	35	130	70	50	13	5	2R12L
	14			139			15	5	2R14L
	16			139			17	5	2R16L
	20			139			21	5	2R21L
500	16	30,3	39,5	153	75	57	17	5	2S16L
	18			156			19	5	2S18L
	20			156			21	5	2S21L
630	16	33,4	43	167	85	62	17	5	2T16L
	20			182			21	5	2T21L

Медные кабельные наконечники специального типа, с двумя отверстиями под винт



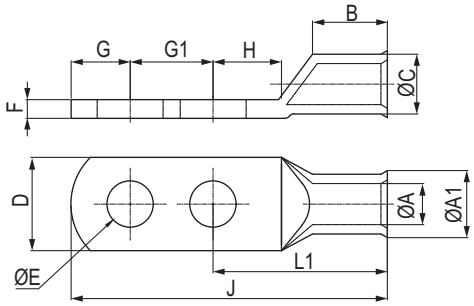

Материал:
• отожженная медь марки М1.
Покрытие:
• лужение.
Отличительные особенности:
• разметка для правильной опрессовки;
• медь более пластична за счет отжига;
• точная геометрия втулки для легкой заправки жилы.

Сечение провода, мм²	Диаметр под винт	Размеры, мм												Код
		A	A1	B	C	D	E	F	G	G1	H	L1	J	
50	2x10	11	17	25	15	21	10,5	4	10	23	15	52	85	2H10DH23
95	2x10	14,5	21	33	19	28	10,5	4,3	12	23	12	60	95	2L10DH23
95	2x10	14,5	21	33	19	28	10,5	4,3	12	30	12	78	120	2L10DH30
150	2x10	18	25	35	23	34	10,5	4,8	18	23	18	71	112	2N10DH23
185	2x10	20,6	28	38	26	39	10,5	5,1	21	23	17	76	120	2O10DH23
185	2x10	20,6	28	38	26	39	10,5	5,1	21	30	15	69	120	2O10DH30
185	2x12	20,6	28	38	26	39	13	5,1	21	30	15	69	120	2O12DH30
240	2x12	23	30,5	48	28	41	13	4,7	15	23	17	88	128	2P12DH23
240	2x12	23	30,5	48	28	41	13	4,7	15	30	17	83	128	2P12DH30
300	2x12	26,1	34	48	32	47	13	5,9	24	30	25	87	141	2Q12DH30

*Сечение для жилы 5-го класса гибкости

Медные кабельные наконечники специального типа, с двумя отверстиями под винт



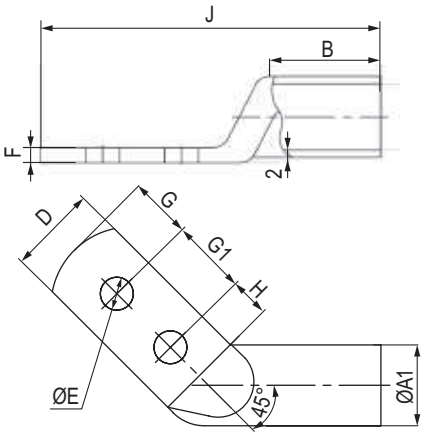

Материал:
• отожженная медь марки М1.
Покрытие:
• лужение.
Отличительные особенности:
• разметка для правильной опрессовки;
• медь более пластична за счет отжига;
• точная геометрия втулки для легкой заправки жилы.

Сечение провода, мм²	Диаметр под винт	Размеры, мм										Код
		A	A1	B	D	E	F	G	G1	H	J	
240	2x12	23,1	28	45	41	13	4,7	30	30	24	140	2P12DH30CL
240	2x12	23,1	28	45	41	13	4,7	30	30	24	140	2P12DH30CR
300	2x12	26,1	32	46	35	13	5,9	24	30	16	130	2Q12DH30CR

Трубчатый кабельный наконечник под опрессовку для особо гибкой жилы, монтаж под винт



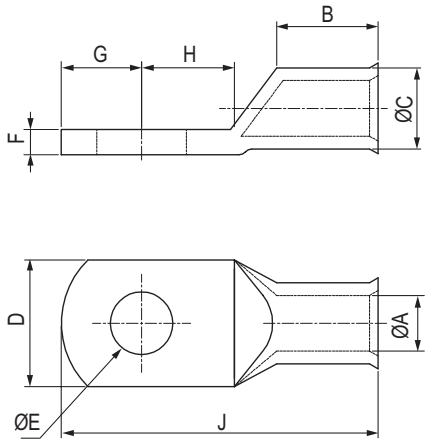

Материал:
• отожженная медь марки М1.
Покрытие:
• лужение.
Отличительные особенности:
• разметка для правильной опрессовки;
• медь более пластична за счет отжига;
• развальцованный ввод в гильзу;
• для жилы 6-й категории гибкости.

Сечение провода, мм²	Диаметр под винт	Размеры, мм									Код
		A	B	C	D	E	F	G	H	J	
0,75	4	1,3	6	2,8	6,5	4,3	1,5	4	5	17	2ATZ4M
0,75	5	1,3	6	2,8	7,5	5,3	1,5	4	6	18	2ATZ5M
1,5	4	1,8	6	3,3	6,5	3,2	1,5	3,25	4	15	2AT4M
1,5	5	1,8	6	3,3	7,5	5,3	1,5	4,75	5,5	19	2AT5M
1,5	6	1,8	6	3,3	9	6,5	1,5	6,5	6,5	23	2AT6M
2,5	4	2,3	6	4,2	7,5	4,3	1,9	4	5	17	2BT4M
2,5	5	2,3	6	4,2	8,5	5,3	1,9	5	6	19	2BT5M
2,5	6	2,3	6	4,2	9,5	6,5	1,9	5	6	21	2BT6M
4	4	3	8	5	8,5	4,3	2	5	6	22	2CTE4M
4	5	3	8	5	9	5,3	2	5	6	22	2CTE5M
4	6	3	8	5	10	6,5	2	5	6	24	2CTE6M
4	8	3	8	5	13	8,5	2	8	11	30	2CTE8M
6	5	3,5	9	6,5	10	5,5	3	6,5	7	27,5	2CT5M
6	8	3,5	9	6,5	15	8,5	3	10	10	33	2CT8M
6	10	3,5	9	6,5	17	10,5	3	12	12	37	2CT10M
10	5	5,5	14	8	12	5,3	2,5	6,5	7,5	33,5	2D5M
10	6	5,5	14	8	12	6,5	2,5	6,5	7,5	33,5	2D6M
10	8	5,5	14	8	16	8,5	2,5	8,5	9,5	37,5	2D8M
10	10	5,5	14	8	16	10,5	2,5	10,5	11,5	41,5	2D10M
10	12	5,5	14	8	19	13	2,5	12	12	44	2D12M
16	5	6,6	15	9,5	13	5,3	2,9	6,5	8	36,5	2E5M
16	6	6,6	15	9,5	13	6,5	2,9	6,5	8	36,5	2E6M

Сечение провода, мм²	Диаметр под винт	Размеры, мм									Код
		A	B	C	D	E	F	G	H	J	
16	8	6,6	15	9,5	16	8,5	2,9	10	10	42	2E8M
16	12	6,6	15	9,5	19	13	2,9	13	13	48	2E12M
25	6	7,9	17	11	15	6,5	3,1	7	7	39	2F6M
25	8	7,9	17	11	17	8,5	3,1	10	10	44	2F8M
25	10	7,9	17	11	17	10,5	3,1	12	12	49	2F10M
35	8	9,2	19	12,5	18	8,5	3,2	10	10	47	2G8M
35	10	9,2	19	12,5	18	10,5	3,2	12	12	52	2G10M
50	6	11	21	15	21	6,5	4	10	10	51	2H6M
50	8	11	21	15	21	8,5	4	10	10	51	2H8M
50	10	11	21	15	21	10,5	4	12	12	55	2H10M
50	12	11	21	15	21	13	4	13	13	59	2H12M
95	10	14,5	26	19	28	10,5	4,5	12	12	64	2L10M
95	12	14,5	26	19	28	13	4,5	13	13	66	2L12M
95	16	14,5	26	19	28	17	4,5	16	16	72	2L16M
150	10	18	32	23	34	10,5	5	15	15	79	2N10M
150	12	18	32	23	34	13	5	16	17	81	2N12M
150	16	18	32	23	34	17	5	19	20	87	2N16M
240	12	23,1	44	28	41	13	4,9	16	17	96	2P12M
240	16	23,1	44	28	41	17	4,9	19	20	102	2P16M
300	16	26,1	44	32	47	17	5,9	19	22	115	2Q16M

Гильза медная луженая ГМЛ



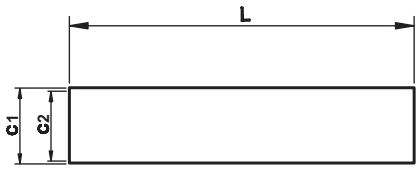

Материал:
• отожженная медь марки М1.
Покрытие:
• лужение.
Изолятор:
• нет.
Инструмент:
• 2ART55, 2ARTHX50.

Сечение провода, мм²	L, мм	C2, мм	C1, мм	Упаковка, шт.	Код
1,5	12	1,8	3,7	100	2A20
2,5	15	2,4	4	100	2B20
6	30	3,8	5,5	100	2C20
10	30	4,5	6,2	100	2D20
16	35	5,5	7,2	100	2E20
25	36	6,9	8,8	100	2F20
35	36	8,2	10,4	100	2G20
50	49	9,8	12,3	50	2H20
70	52	11,5	14,2	50	2I20
95	54	13,5	16,5	25	2L20
120	57	15,2	18,6	25	2M20
150	57	16,5	21	20	2N20
185	61	18,6	23	10	2O20
240	72	20,8	26	10	2P20
300	90	23,5	29	10	2Q20
400	95	27	34,5	5	2R20
500	96	31	40	5	2S20
630	105	34,5	44	5	2T20
800	112	39,3	53,3	1	2U20
1000	120	44	60	1	2V20

Трубчатый медно-алюминиевый кабельный наконечник под опрессовку, монтаж под винт



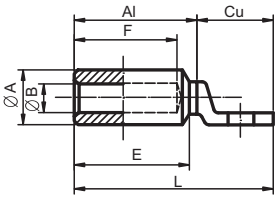

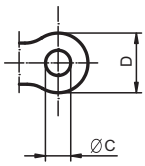

Описание:
• биметаллические наконечники для алюминиевых проводников со сплошным медным кольцом под винт.
Материал:
• электротехническая медь и алюминий – 99,5 %.
Отличительные особенности:
• покрыты специальной смазкой для лучшего электрического контакта.

Сечение провода мм²*	Диаметр под винт	Размер, мм						Упаковка, шт.	Код
		A	B	D	E	F	L		
25	12,5	20	6,5	25,5	46	42,5	86	50	2F12B
35	12,5	20	8	25,5	46	42,5	85	50	2G12B
50	12,5	20	9,5	25,5	46	42,5	83,5	50	2H12B
70	12,5	20	11	25,5	46	42,5	84	50	2I12B
95	12,5	20	12,5	25,5	46,5	41	85	25	2L12B
120	13	25	14	30,5	64	62	113	25	2M12B
150	12,5	25	15,5	31	63	57	108	20	2N12B
185	12,5	32	17,5	36	64,5	62	121	10	2O12B
240	12,5	32	19,5	36	63	57	170	10	2P12B
300	16,5	36	23,5	42	90	85	157	10	2Q16B
400	16,5	36	26	42	90	85	157	5	2R16B

Трубчатый кабельный наконечник под опрессовку, гнутый под 90°, монтаж под винт



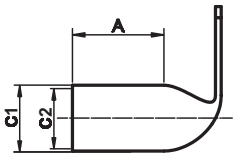

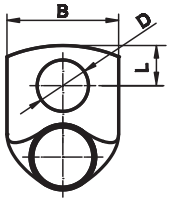

Материал:
• отожженная медь марки М1.
Покрытие:
• лужение.
Изолятор:
• нет.
Инструмент:
• 2ART55 (стр. 275), 2ARTHX50 (стр. 273).

Сечение провода, мм²	Диаметр под винт	Размеры, мм						Упаковка, шт.	Код
		C2	C1	L	A	B	D		
10	3	4,6	6,5	5	7,5	10	3,5	100	2D3C
	4			6		10	4,5	100	2D4C
	5			6		10	5,5	100	2D5C
	6			6		11	6,6	100	2D6C
	8			8		13	9	100	2D8C
	10			10		15	11	100	2D10C
	12			12		18	13	100	2D12C
16	4	6	8	6	9	12	4,5	100	2E4C
	5			6		12	5,5	100	2E5C
	6			6		12	6,6	100	2E6C
	8			8		13	9	100	2E8C
	10			10		15	11	100	2E10C
	12			12		18	13	100	2E12C
25	4	7	9	6	10,5	13	4,5	100	2F4C
	5			6		13	5,5	100	2F5C
	6			6		13	6,5	100	2F6C
	8			8		13	8,4	100	2F8C
	10			10		15	10,5	100	2F10C
	12			12		18	13	100	2F12C

*Сечение для жилы 5-го класса гибкости

Сечение провода, мм²	Диаметр под винт	Размеры, мм						Упаковка, шт.	Код
		C2	C1	L	A	B	D		
35	5	9	11,5	6	14	17	5,5	100	2G5C
	6			6		17	6,5	100	2G6C
	8			8		17	8,4	100	2G8C
	10			10		18	10,5	100	2G10C
	12			12		19	13	100	2G12C
	14			14		21	15	100	2G14C
	16			16		23	17	100	2G16C
	6	10	13	6,5	15	20	6	50	2H6C
	8			8		20	9	50	2H8C
	10			10		20	11	50	2H10C
50	12	10	13	12	15	20	13	50	2H12C
	14			14		21	15	50	2H14C
	16			16		22	17	50	2H16C
70	6	12	15	7	18	22	6,6	50	2I6C
	8			9,5		22	9	50	2I8C
	10			10,5		22	11	50	2I10C
	12			12		22	13	50	2I12C
	14			14		22	15	50	2I14C
	16			15		23	17	50	2I16C
	18			18		24	19	50	2I18C
	20			20		27	21	50	2I21C
95	6	13,7	17,1	9	20	26	6,6	25	2L6C
	8			9,5			9	25	2L8C
	10			10,5			11	25	2L10C
	12			12,5			13	25	2L12C
	14			14			15	25	2L14C
	16			16			17	25	2L16C
	18			18			19	25	2L18C
	20			22			21	25	2L21C
120	8	15	19,6	8	22,5	29	9	25	2M8C
	10			11			11	25	2M10C
	12			13			13	25	2M12C
	16			16			17	25	2M16C
	18			18			19	25	2M18C
	20			20			21	25	2M21C
150	8	16,7	21,5	8	25	32	9	20	2N8C
	10			10			11	20	2N10C
	12			12			13	20	2N12C
	14			14			15	20	2N14C
	16			16			17	20	2N16C
	18			18			19	20	2N18C
	20			20			21	20	2N21C
185	10	19,2	24,4	11	28	36	11	10	2O10C
	12			12			13	10	2O12C
	14			14			15	10	2O14C
	16			16			17	10	2O16C
	18			18			19	10	2O18C
	20			19			22	10	2O21C
300	12	23,7	30,6	12			13	10	2Q12C
400	20	27	35	20			22	5	2R21C

Изоляторы для наконечников



Назначение:
• используетя для изоляции точки подключения и минимизации риска поражения электрическим током.
Отличительные особенности:
• температура эксплуатации: от –30 до 90 °C;
• цвет: черный.
Материал:
• ПВХ.

Сечение провода, мм²	Упаковка, шт.	Код
10	100	2PD
16	100	2PE
25	100	2PF
35	100	2PG
50	100	2PH
70	100	2PI
95	100	2PL
20	50	2PM
150	50	2PN
240	25	2PP
185	50	2PO
300	25	2PQ
400	25	2PR
500	25	2PS
630	20	2PT

Инструменты для кабельных наконечников

Описание

Компания ДКС предлагает широкий ассортимент профессиональных инструментов для резки и зачистки кабеля, обжима наконечников и контактных разъемов. Инструменты для зачистки и резки кабеля применяются при подготовке кабельно-проводниковой продукции, а инструменты для обжима обеспечивают безопасное и надежное электрическое и механическое соединение. Применение высококачественных, точных, долговечных и удобных инструментов от компании ДКС – это профессиональный подход!






Ассортимент

Компания ДКС предлагает широкий ассортимент инструментов:

- инструменты для зачистки и резки кабеля;
- инструменты для обжима наконечников-гильз;
- инструменты для обжима изолированных наконечников;
- инструменты для обжима неизолированных наконечников;
- инструмент для обжима контактных разъемов;
- инструменты со сменными матрицами.

Основные преимущества

- высокое качество изготовления и применяемых материалов;
- надежность;
- удобство эксплуатации;
- гарантированное качество монтажа.

Инструменты для зачистки и резки кабеля

Инструмент для зачистки и резки провода



Назначение
- снятие изоляции и резка гибких и одножильных проводов.

Отличительные особенности
- резка одножильного проводника до 6,0 мм², многожильного проводника до 16 мм²;
- зачистка одножильного и многожильного проводника до 16 мм²;
- регулировка длины зачистки с помощью концевого ограничителя;
- оснащены ножом из инструментальной стали для резки проводов;
- встроенный блокировочный рычаг для защиты рук;
- автоматическое открытие зажима после зачистки;
- легкая и быстрая смена зачистных лезвий без дополнительного инструмента;
- эргономичная форма рукоятки обеспечивает работу без усталости;
- прочный корпус выполнен из пластика с добавлением стекловолокна.

Сечение провода, мм²	Вес, г	Код
0,03-16	175	2ART80

Аксессуар для зачистки и резки проводов 0,5–6 мм²



Отличительные особенности:
- монтируется на верхнюю внутреннюю ручку инструментов;
- совместим с инструментами, коды: 2ART60, 2ART54, 2ART50, 2ART52, 2ART40, 2ART42;
- ручное снятие изоляции.

Сечение провода, мм²	Вес, г	Код
0,5–6	50	2ART81

Ножницы механические ручные для резки кабеля до 32 мм



Отличительные особенности:
• подходят только для гибких медных и алюминиевых проводов;
• пошаговая резка.

Максимальный диаметр, мм	Вес, г	Код
32	700	2ART62

Резак для кабеля с наружным диаметром до 62 мм



Назначение:
• резка медного и алюминиевого кабеля.
Отличительные особенности:
• качественная резка без смятия и заусенцев;
• оптимальная рычажная передача и усовершенствованная геометрия зуба, обеспечивающие обжим при небольшом усилии;
• надежный храповый механизм с блокировкой, обеспечивающий ровные срезы кабеля без заусенцев;
• функция разблокировки лезвий из любого положения;
• эргономичные мягкие ручки с защитой от скольжения;
• специально закаленная инструментальная сталь;
• возможность применения в условиях эксплуатации под напряжением до 1000 В;
• диэлектрический материал рукоятки, обеспечивающий безопасность использования.

Внимание!
Резак является альтернативной заменой ранее выведенных из ассортимента инструментов 2ART64 и 2ART65.

Сечение провода, мм^2	Вес, г	Код
480	600	2ART64

Инструмент для резки кабеля 10–300 мм^2

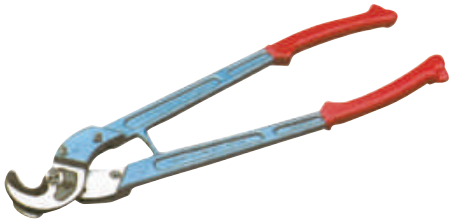

Отличительные особенности:
• подходит только для гибких медных и алюминиевых проводов.

Сечение провода, мм^2	Вес, г	Код
10–300	2200	2ARTRYC325

Инструменты для обжима наконечников

Клещи для обжима втулочных наконечников (квадратный обжим)



Назначение:
• обжим втулочных наконечников НШВИ.
Отличительные особенности:
• квадратный обжим;
• подвижный локатор для точного определения сечения обжимаемого кабельного наконечника;
• оптимальная рычажная передача, обеспечивающая обжим при небольшом усилии;
• встроенная принудительная блокировка с возможностью разблокировки обеспечит оптимальное качество обжима;
• эргономичные мягкие ручки с защитой от скольжения;
• используется специально закаленная инструментальная сталь.

Сечение провода, мм^2	Вес, г	Код
0,08-16	500	2ART8164

Клещи для обжима втулочных наконечников (шестигранный обжим)



Назначение:
• обжим втулочных наконечников НШВИ.
Отличительные особенности:
• шестигранный обжим;
• подвижный локатор для точного определения сечения обжимаемого кабельного наконечника;
• оптимальная рычажная передача, обеспечивающая обжим при небольшом усилии;
• встроенная принудительная блокировка с возможностью разблокировки обеспечивает оптимальное качество обжима;
• эргономичные мягкие ручки с защитой от скольжения;
• используется специально закаленная инструментальная сталь.

Сечение провода, мм²	Вес, г	Код
0,08-16	500	2ART8166

Клещи для обжима гильз, фронтальная подача (квадрат)



Отличительные особенности:
• фронтальная подача;
• одна ячейка под все сечения;
• храповый механизм.

Сечение провода, мм²	Вес, г	Код
0,25–6	220	2ART9303

Клещи для обжима наконечников-гильз 0,14–10 мм²



Отличительные особенности:
• трапецеидальный обжим;
• храповый механизм;
• боковая подача наконечника.

Сечение провода, мм²	Вес, г	Код
0,14-10	530	2ART9304

Клещи для обжима наконечников-гильз 0,14–16 мм²



Отличительные особенности:
• трапецеидальный двухсторонний обжим;
• храповый механизм.

Сечение провода, мм²	Вес, г	Код
0,14–16	480	2ART40

Клещи для обжима наконечников-гильз 10–50 мм²



Отличительные особенности:
• трапецеидальный двухсторонний обжим;
• храповый механизм.

Сечение провода, мм²	Вес, г	Код
10–50	600	2ART42

Клещи для обжима гильз 0,08–10 мм² (квадрат)



Отличительные особенности:
- боковая подача;
- одна ячейка под все сечения;
- храповый механизм.

Сечение провода, мм²	Вес, г	Код
0,08–10	300	2ART9302

Клещи для обжима наконечников-гильз 0,14–6 мм²



Отличительные особенности:
- фронтальная подача;
- одна ячейка под все сечения;
- храповый механизм.

Сечение провода, мм²	Вес, г	Код
0,14–6	490	2ART9305

Клещи для обжима наконечников-гильз 10–16 мм²



Отличительные особенности:
- фронтальная подача;
- одна ячейка под все сечения;
- храповый механизм.

Сечение провода, мм²	Вес, г	Код
10–16	600	2ART9306

Инструменты для обжима изолированных наконечников

Клещи для обжима изолированных наконечников 0,25–6 мм²



Отличительные особенности:
- овальный обжим;
- храповый механизм;
- красный цвет для обжима 0,25–1,5 мм²;
- синий цвет для обжима 1,5–2,5 мм²;
- желтый цвет для обжима 2,5–6 мм².

Сечение провода, мм²	Вес, г	Код
0,25–6	470	2ART60

Клещи для обжима изолированных наконечников и зачистки проводов 0,25–6 мм²



Отличительные особенности:
- зачистка и резка проводов;
- овальный обжим;
- храповый механизм.

Сечение провода, мм²	Вес, г	Код
0,25–6	520	2ART54

Инструменты для обжима неизолированных наконечников

Клещи для обжима неизолированных наконечников 0,1–16 мм²



Отличительные особенности:
- обжим вдавливанием;
- храповый механизм.

Сечение провода, мм²	Вес, г	Код
0,1–16	470	2ART52

Клещи для обжима неизолированных наконечников (контактных разъемов) 0,25–6 мм²



Отличительные особенности:
- зачистка и резка проводов;
- обжим вдавливанием;
- храповый механизм.

Сечение провода, мм²	Вес, г	Код
0,25–6	520	2ART50

Клещи для обжима неизолированных наконечников 10–50 мм²



Отличительные особенности:
- шестигранный обжим;
- настройка матриц вращением.

Сечение провода, мм²	Вес, г	Код
10–50	1600	2ARTHX50

Клещи для обжима неизолированных наконечников 10–50 мм²



Отличительные особенности:
- обжим вдавливанием;
- настройка матриц вращением.

Сечение провода, мм²	Вес, г	Код
10–50	4000	2ARTCT38

Клещи для обжима неизолированных наконечников 10–150 мм²



Отличительные особенности:
- обжим вдавливанием.

Сечение провода, мм²	Вес, г	Код
10–150	4000	2ARTCT150

Клещи для обжима неизолированных наконечников 10–120 мм²



Отличительные особенности:
• шестигранный обжим;
• настройка матриц вращением.

Сечение провода, мм²	Вес, г	Код
10–120	4000	2ARTHX120B

Клещи для обжима неизолированных наконечников 25–120 мм²



Отличительные особенности:
• обжим вдавливанием;
• настройка матриц вращением.

Сечение провода, мм²	Вес, г	Код
25–120	5000	2ARTCT100

Инструмент для обжима контактных разъемов

Клещи для обжимных контактов



Назначение:
• обжатие контактных разъемов вторичных (сигнальных) цепей.
Отличительные особенности:
• обжимной механизм с 8 симметрично-расположенными пуансонами для равномерного и аккуратного сжатия;
• наличие поворотной рукоятки быстрого возврата в исходное положение;
• точная настройка хода инструмента ввиду наличия наглядной шкалы с шагом 0,01 мм;
• повышенная эргономика – снижение усилия на кисть за счет передаточного момента и трещоточного механизма;
• противоскользящий материал рукоятки.

Внимание! Адаптеры не входят в комплект поставки, заказываются по отдельным кодам.

Сечение провода, мм²	Вес, г	Код
0,75–2,5	590	2ART79

Таблица выбора адаптеров по сечению провода

Наименование	Сечение провода, мм²	Код
Кондуктор для контакта 33.0541 для 2ART79	0,25-0,75	2ART79-BP1ET/SP1
Кондуктор для контакта 33.0531 для 2ART79	2,5-4	2ART79-BP3/SP3

Инструменты со сменными матрицами

Универсальный ручной инструмент со сменными матрицами



Назначение:
• опрессовка контактных разъемов, неизолированных наконечников и гильз.
Отличительные особенности:
• легкая замена матриц;
• наличие поворотной рукоятки быстрого возврата в исходное положение.

Внимание! Матрицы не входят в комплект поставки, заказываются по отдельным кодам.

Сечение провода, мм²	Вес, г	Код
10-120	1200	2ART120

Таблица выбора матриц по сечению провода

Наименование	Сечение провода, мм²	Код
Матрица для контакта 33.0502 для 2ART120	16	2ART120-BP8/SP8-16
Матрица для контакта 33.0504 для 2ART120	25	2ART120-BP8/SP8-25

Универсальный ручной инструмент со сменными матрицами 10–120 мм²



Назначение:
• предназначен для опрессовки неизолированных наконечников и гильз.
Отличительные особенности:
• в комплект поставки входит пластиковый бокс, 8 матриц (10–120 мм²) и адаптер для установки матриц.

Внимание! Данный инструмент идет в комплекте с кейсом.

Сечение провода, мм²	Вес, г	Код
10–120	1200	2ARTHX120GEB

Клещи гидравлические для обжима неизолированных наконечников 10–240 мм²



Назначение:
• предназначены для опрессовки наконечников и гильз.
Отличительные особенности:
• матрицы в комплект поставки не входят;
• предназначены для обжима неизолированных наконечников 10–240 мм²;
• обжимная голова вращается на 360°;
• удобное полуавтоматизированное поднятие поршня.

Код	Подбор матриц, сечение мм²										
2ART55	10	16	25	35	50	70	95	120	150	185	240
	Код матрицы										
	M35510E	M35516E	M35525E	M35535E	M35550E	M35570E	M35595E	M355120E	M355150E	M355185E	M355240E

Клещи гидравлические для обжима неизолированных наконечников 10–300/400 мм²

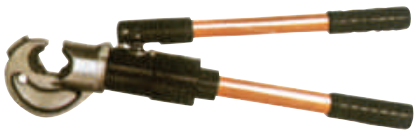

Назначение:
• предназначены для опрессовки наконечников и гильз.
Отличительные особенности:
• матрицы в комплект поставки не входят;
• предназначены для обжима неизолированных наконечников 10–300/400 мм²;
• обжимная голова вращается на 360°;
• удобное полуавтоматизированное поднятие поршня;
• С-образная обжимная голова;
• сила обжима 130 кН.

Код	Подбор матриц, сечение мм²												
2ART58	10	16	25	35	50	70	95	120	150	185	240	300	400
	Код матрицы												
	M35810E	M35816E	M35825E	M35835E	M35850E	M35870E	M35895E	M358120E	M358150E	M358185E	M358240E	M358300E	M358400E

Ручной инструмент для матриц CSV



Назначение:
• предназначен для опрессовки наконечников, гильз и коннекторов.
Отличительные особенности:
• матрицы в комплект поставки не входят;
• храповый механизм.

Вес, г	Код
335	2ART360

Электрогидравлический инструмент с адаптером CSV в кейсе



Назначение:
• предназначен для опрессовки наконечников, гильз и коннекторов.
Отличительные особенности:
• матрицы в комплект поставки не входят;
• цикл опрессовки: 2 с;
• усилие опрессовки 10 кН;
• напряжение аккумулятора 9,6 В;
• емкость аккумулятора 2,0 Ач;
• в комплект входит: адаптер CSV, пластиковый бокс, дополнительная аккумуляторная батарея 9,6 В/ 2,0 Ач и зарядное устройство для батарей на 230 В.

Вес, г	Код
1500	2ART215

Адаптер CSV



Назначение:
• предназначен для электрогидравлического инструмента 2ART215, без данного адаптера невозможна работа с матрицами CSV.

Вес, г	Код
50	2ART210A

Сменные матрицы CSV



Назначение:
• матрицы предназначены для ручного инструмента, код 2ART360, а также для электрогидравлического инструмента, код 2ART215.

Назначение матрицы	Профиль/Сечение провода, мм²	Код
Для опрессовки коннекторов	4P (RG11)	2ART37I4
	6P (RG12)	2ART37I6
	8P (RG45)	2ART37I8

Термоусадочные трубки

Описание

Термоусадочные трубки применяются для изоляции электрических соединений, герметизации жил проводов и кабелей, механической защиты мест их соединения, цветовой маркировки проводников. Такие свойства как эластичность, способность к удлинению, устойчивость к агрессивному воздействию химических веществ и высокий показатель прочности при растяжении определили область их применения. Термоусадочные трубки используются преимущественно в энергетике, а также в промышленности, в химической, автомобилестроительной и других отраслях.







Ассортимент

Компания ДКС предлагает широкий ассортимент термоусадочных трубок:

- тонкостенные самозатухающиеся;
- безгалогеновые;
- для термотрансферной печати;
- тонкостенные с клеевым слоем;
- среднестенные с клеем слоем/без клеевого слоя;
- толстостенные с клеем слоем/без клеевого слоя.

Основные преимущества

- коэффициенты усадки: 2:1, 3:1, 4:1;
- широкий выбор типоразмеров: диаметр до усадки – от 1,2 до 101,6 мм;
- материал: полиолефин, не поддерживающий горение и имеющий низкое газо-и дымовыделение;
- рабочее напряжение – до 1 кВ;
- наличие клеевого слоя у некоторых серий, обеспечивающий полную герметичность соединения;
- широкий выбор цветовой палитры, включая нестандартные цвета: серый и коричневый;
- две формы поставки: метровая нарезка или рулон (бухта).

Технические характеристики

Характеристики	Серия 2NA	Серия 2NZH	Серия 2NF	Серия 2NS	Серия 2NFD	Серия 2CRT/A	Серия 2CRM/A
Коэффициент усадки	2:1	2:1	2:1/3:1	2:1	3:1/4:1	3-4:1	3-4:1
Рабочая температура по тесту ASTMD 2671C, °C	от –30 до +105	от –30 до +105	от –55 до +135	от –55 до +135	от –55.. +110	от –40 до +120	от –40 до +120
Температура усадки, °C	> 90	> 90	> 90	> 90	> 100	> 110	> 110
Горючесть	ASTM 645, UL94-HB FMVSS 302	ASTM D635-HB	UL 224	UL 224 VW-1	ASTM D 2671 B	–	–
Содержание галогенов	не содержит	не содержит	содержит	содержит	содержит	не содержит	не содержит
Химическая стойкость по тесту AMS-DTL 23053/5	устойчив	устойчив	устойчив	устойчив	устойчив (23053/4C)	–	–
Диэлектрическая прочность по тесту ASTMD 2671, кВ/мм	20	20	20	20	15	17	17
Удельное электрическое сопротивление по тесту ASTMD 257, Ом см	10^{14}	10^{14}	10^{16}	10^{16}	10^{14}	10^{14}	10^{14}
Прочность до разрушения при растяжении по тесту ASTMD 638, Н/мм^2	10	10	13	13	11	14	14
Удлинение при разрыве по тесту ASTMD 638, %	200	200	350	300	300	400	400
Продольная усадка по тесту ASTMD 2671, %	от –10 до +5	от –10 до +5	от –5 до +5	от –5 до +5	от –15 до +1	от –10 до 0	от –10 до 0

Самозатухающие тонкостенные трубки



Назначение:
• электрическая изоляция, идентификация, фиксация и защита проводов.
Отличительные особенности:
• высокая гибкость;
• высокие физико-механические и огнезащитные свойства;
• быстрая усадка без отклонений под воздействием невысоких температур. Данная особенность позволяет избежать появления пузырьков в процессе усадки, что гарантирует надежную защиту от КЗ.
Форма поставки:
• метровая нарезка, рулон.

Ø до усадки, мм	Ø после усадки, мм	Толщина стенок после усадки, мм	Код (указанный в таблице для нарезки 1 м)									
			синий цвет	белый цвет	красный цвет	желтый цвет	желто-зеленый цвет	прозрачный цвет	черный цвет	зеленый цвет	серый цвет	коричневый цвет
Решение для электрощитового рынка серия 2NF201*												
1,2	0,6	0,41	2NF20112B	2NF20112W	2NF20112R	2NF20112Y	2NF20112GY	2NF20112CL	2NF20112	2NF20112G	2NF20112GR	2NF20112BR
1,6	0,8	0,43	2NF20116B	2NF20116W	2NF20116R	2NF20116Y	2NF20116GY	2NF20116CL	2NF20116	2NF20116G	2NF20116GR	2NF20116BR
2,4	1,2	0,51	2NF20124B	2NF20124W	2NF20124R	2NF20124Y	2NF20124GY	2NF20124CL	2NF20124	2NF20124G	2NF20124GR	2NF20124BR
3,2	1,6	0,51	2NF20132B	2NF20132W	2NF20132R	2NF20132Y	2NF20132GY	2NF20132CL	2NF20132	2NF20132G	2NF20132GR	2NF20132BR
4,8	2,4	0,51	2NF20148B	2NF20148W	2NF20148R	2NF20148Y	2NF20148GY	2NF20148CL	2NF20148	2NF20148G	2NF20148GR	2NF20148BR
6,4	3,2	0,64	2NF20164B	2NF20164W	2NF20164R	2NF20164Y	2NF20164GY	2NF20164CL	2NF20164	2NF20164G	2NF20164GR	2NF20164BR
9,5	4,7	0,64	2NF20195B	2NF20195W	2NF20195R	2NF20195Y	2NF20195GY	2NF20195CL	2NF20195	2NF20195G	2NF20195GR	2NF20195BR
12,7	6,4	0,64	2NF201127B	2NF201127W	2NF201127R	2NF201127Y	2NF201127GY	2NF201127CL	2NF201127	2NF201127G	2NF201127GR	2NF201127BR
19,1	9,5	0,77	2NF201191B	2NF201191W	2NF201191R	2NF201191Y	2NF201191GY	2NF201191CL	2NF201191	2NF201191G	2NF201191GR	2NF201191BR
25,4	12,7	0,89	2NF201254B	2NF201254W	2NF201254R	2NF201254Y	2NF201254GY	2NF201254CL	2NF201254	2NF201254G	2NF201254GR	2NF201254BR
31,8	15,9	0,95	–	–	–	–	–	–	2NF201318	–	–	–
38,1	19,1	1,02	–	–	–	–	–	–	2NF201381	–	–	–
50,8	25,4	1,14	2NF201508B	2NF201508W	2NF201508R	2NF201508Y	2NF201508GY	2NF201508CL	2NF201508	2NF201508G	2NF201508GR	2NF201508BR
76,2	38,1	1,27	–	–	–	–	–	–	2NF201762	–	–	–
101,6	50,8	1,40	2NF2011016B	2NF2011016W	2NF2011016R	2NF2011016Y	–	2NF2011016CL	2NF2011016	2NF2011016G	2NF2011016GR	2NF2011016BR
Код (указанный в таблице для поставки в рулонах)												
1,2	0,6	0,41	2NF201R12B	2NF201R12W	2NF201R12R	2NF201R12Y	2NF201R12GY	2NF201R12CL	2NF201R12	2NF201R12G	2NF201R12GR	2NF201R12BR
1,6	0,8	0,43	2NF201R16B	2NF201R16W	2NF201R16R	2NF201R16Y	2NF201R16GY	2NF201R16CL	2NF201R16	2NF201R16G	2NF201R16GR	2NF201R16BR
2,4	1,2	0,51	2NF201R24B	2NF201R24W	2NF201R24R	2NF201R24Y	2NF201R24GY	2NF201R24CL	2NF201R24	2NF201R24G	2NF201R24GR	2NF201R24BR
3,2	1,6	0,51	2NF201R32B	2NF201R32W	2NF201R32R	2NF201R32Y	2NF201R32GY	2NF201R32CL	2NF201R32	2NF201R32G	2NF201R32GR	2NF201R32BR
4,8	2,4	0,51	2NF201R48B	2NF201R48W	2NF201R48R	2NF201R48Y	2NF201R48GY	2NF201R48CL	2NF201R48	2NF201R48G	2NF201R48GR	2NF201R48BR
6,4	3,2	0,64	2NF201R64B	2NF201R64W	2NF201R64R	2NF201R64Y	2NF201R64GY	2NF201R64CL	2NF201R64	2NF201R64G	2NF201R64GR	2NF201R64BR
9,5	4,7	0,64	2NF201R95B	2NF201R95W	2NF201R95R	2NF201R95Y	2NF201R95GY	2NF201R95CL	2NF201R95	2NF201R95G	2NF201R95GR	2NF201R95BR
12,7	6,4	0,64	2NF201R127B	2NF201R127W	2NF201R127R	2NF201R127Y	2NF201R127GY	2NF201R127CL	2NF201R127	2NF201R127G	2NF201R127GR	2NF201R127BR
19,1	9,5	0,77	2NF201R191B	2NF201R191W	2NF201R191R	2NF201R191Y	2NF201R191GY	2NF201R191CL	2NF201R191	2NF201R191G	2NF201R191GR	2NF201R191BR
25,4	12,7	0,89	2NF201R254B	2NF201R254W	2NF201R254R	2NF201R254Y	2NF201R254GY	2NF201R254CL	2NF201R254	2NF201R254G	2NF201R254GR	2NF201R254BR
38,1	19,1	1,02	2NF201R381B	2NF201R381W	2NF201R381R	2NF201R381Y	2NF201R381GY	2NF201R381CL	2NF201R381	2NF201R381G	2NF201R381GR	2NF201R381BR
50,8	25,4	1,14	2NF201R508B	2NF201R508W	2NF201R508R	2NF201R508Y	2NF201R508GY	2NF201R508CL	2NF201R508	2NF201R508G	2NF201R508GR	2NF201R508BR
101,6	50,8	1,4	2NF201R1016B	2NF201R1016W	2NF201R1016R	2NF201R1016Y	–	2NF201R1016CL	2NF201R1016	2NF201R1016G	2NF201R1016GR	2NF201R1016BR
Увеличенный коэффициент усадки 3:1, серия 2NF301*												
Код (указанный в таблице для нарезки 1 м)												
1,5	0,5	0,5	–	–	–	–	–	–	2NF30115	–	–	–
3,0	1,0	0,6	2NF30130B	2NF30130W	2NF30130R	2NF30130Y	2NF30130GY	–	2NF30130	–	–	–
4,8	1,5	0,6	–	–	–	–	–	–	2NF30148	–	–	–
6,0	2,0	0,7	2NF30160B	2NF30160W	2NF30160R	2NF30160Y	2NF30160GY	–	2NF30160	–	–	–
9,0	3,0	0,7	2NF30190B	2NF30190W	2NF30190R	2NF30190Y	2NF30190GY	–	2NF30190	–	–	–
12,0	4,0	0,7	2NF301120B	2NF301120W	2NF301120R	2NF301120Y	2NF301120GY	–	2NF301120	–	–	–
18,0	6,0	0,8	2NF301180B	2NF301180W	2NF301180R	2NF301180Y	2NF301180GY	–	2NF301180	–	–	–
24,0	8,0	1,0	2NF301240B	2NF301240W	2NF301240R	2NF301240Y	2NF301240GY	–	2NF301240	–	–	–
39,0	13,0	1,2	2NF301390B	2NF301390W	2NF301390R	2NF301390Y	2NF301390GY	–	2NF301390	–	–	–
Код (указанный в таблице для поставки в рулонах)												
1,5	0,5	0,5	–	–	–	–	2NF301R15GY	–	2NF301R15	–	–	–
3,0	1,0	0,6	2NF301R30B	2NF301R30W	2NF301R30R	2NF301R30Y	2NF301R30GY	–	2NF301R30	–	–	–
4,8	1,5	0,6	–	–	–	–	–	–	2NF301R48	–	–	–
6,0	2,0	0,7	2NF301R60B	2NF301R60W	2NF301R60R	2NF301R60Y	2NF301R60GY	–	2NF301R60	–	–	–
9,0	3,0	0,7	2NF301R90B	2NF301R90W	2NF301R90R	2NF301R90Y	2NF301R90GY	–	2NF301R90	–	–	–
12,0	4,0	0,7	2NF301R120B	2NF301R120W	2NF301R120R	2NF301R120Y	2NF301R120GY	–	2NF301R120	–	–	–
18,0	6,0	0,8	2NF301R180B	2NF301R180W	2NF301R180R	2NF301R180Y	2NF301R180GY	–	2NF301R180	–	–	–
24,0	8,0	1,0	2NF301R240B	2NF301R240W	2NF301R240R	2NF301R240Y	2NF301R240GY	–	2NF301R240	–	–	–
39,0	13,0	1,2	2NF301R390B	2NF301R390W	2NF301R390R	2NF301R390Y	2NF301R390GY	–	2NF301R390	–	–	–

Серия для термотрансферной печати



Назначение:
• электрическая изоляция, идентификация, фиксация и защита проводов.
Отличительные особенности:
• плоские, быстрая усадка, высокая электрическая прочность, стандартный цвет: желтый и белый.
Форма поставки:
• рулон.

Ø до усадки, мм	Ø после усадки, мм	Толщина стенок после усадки, мм	Код (указанный в таблице для нарезки 1 м)									
			синий цвет	белый цвет	красный цвет	желтый цвет	желто-зеленый цвет	прозрачный цвет	черный цвет	зеленый цвет	серый цвет	коричневый цвет
Код (для термотрансферной печати)												
2,4	0,8	0,51	–	2FLNF301P24	–	2FLNF301P24Y	–	–	–	–	–	–
3,2	1,0	0,51	–	2FLNF301P32	–	2FLNF301P32Y	–	–	–	–	–	–
4,8	1,6	0,6	–	2FLNF301P48	–	2FLNF301P48Y	–	–	–	–	–	–
6,4	2,0	0,64	–	2FLNF301P64	–	2FLNF301P64Y	–	–	–	–	–	–
9,5	3,0	0,64	–	2FLNF301P95	–	2FLNF301P95Y	–	–	–	–	–	–
12,7	4,0	0,64	–	2FLNF301P127	–	2FLNF301P127Y	–	–	–	–	–	–
19,1	6,0	0,77	–	2FLNF301P191	–	2FLNF301P191Y	–	–	–	–	–	–
25,4	8,0	0,89	–	2FLNF301P254	–	2FLNF301P254Y	–	–	–	–	–	–
38,1	12,7	1,02	–	2FLNF301P381	–	2FLNF301P381Y	–	–	–	–	–	–
Огнестойкая серия 2NS201*												
Код (указанный в таблице для нарезки 1 м)												
1,6	0,8	0,43	2NS20116B	2NS20116W	2NS20116R	2NS20116Y	2NS20116GY	–	2NS20116	2NS20116G	–	–
2,4	1,2	0,51	2NS20124B	2NS20124W	2NS20124R	2NS20124Y	2NS20124GY	–	2NS20124	2NS20124G	–	–
3,2	1,6	0,51	2NS20132B	2NS20132W	2NS20132R	2NS20132Y	2NS20132GY	–	2NS20132	2NS20132G	–	–
4,8	2,4	0,51	2NS20148B	2NS20148W	2NS20148R	2NS20148Y	2NS20148GY	–	2NS20148	2NS20148G	–	–
6,4	3,2	0,64	2NS20164B	2NS20164W	2NS20164R	2NS20164Y	2NS20164GY	–	2NS20164	2NS20164G	–	–
9,5	4,7	0,64	2NS20195B	2NS20195W	2NS20195R	2NS20195Y	2NS20195GY	–	2NS20195	2NS20195G	–	–
12,7	6,4	0,64	2NS201127B	2NS201127W	2NS201127R	2NS201127Y	2NS201127GY	–	2NS201127	2NS201127G	–	–
19,1	9,5	0,77	2NS201191B	2NS201191W	2NS201191R	2NS201191Y	2NS201191GY	–	2NS201191	2NS201191G	–	–
25,4	12,7	0,89	2NS201254B	2NS201254W	2NS201254R	2NS201254Y	2NS201254GY	–	2NS201254	2NS201254G	–	–
38,1	19,1	1,02	2NS201381B	2NS201381W	2NS201381R	2NS201381Y	2NS201381GY	–	2NS201381	2NS201381G	–	–
50,8	25,4	1,14	2NS201508B	2NS201508W	2NS201508R	2NS201508Y	2NS201508GY	–	2NS201508	2NS201508G	–	–
101,6	50,8	1,4	2NS2011016B	2NS2011016W	2NS2011016R	2NS2011016Y	–	–	2NS2011016	2NS2011016G	–	–
Код (указанный в таблице для поставки в рулонах)												
1,6	0,8	0,43	2NS201R16B	2NS201R16W	2NS201R16R	2NS201R16Y	2NS201R16GY	–	2NS201R16	2NS201R16G	–	–
2,4	1,2	0,51	2NS201R24B	2NS201R24W	2NS201R24R	2NS201R24Y	2NS201R24GY	–	2NS201R24	2NS201R24G	–	–
3,2	1,6	0,51	2NS201R32B	2NS201R32W	2NS201R32R	2NS201R32Y	2NS201R32GY	–	2NS201R32	2NS201R32G	–	–
4,8	2,4	0,51	2NS201R48B	2NS201R48W	2NS201R48R	2NS201R48Y	2NS201R48GY	–	2NS201R48	2NS201R48G	–	–
6,4	3,2	0,64	2NS201R64B	2NS201R64W	2NS201R64R	2NS201R64Y	2NS201R64GY	–	2NS201R64	2NS201R64G	–	–
9,5	4,7	0,64	2NS201R95B	2NS201R95W	2NS201R95R	2NS201R95Y	2NS201R95GY	–	2NS201R95	2NS201R95G	–	–
12,7	6,4	0,64	2NS201R127B	2NS201R127W	2NS201R127R	2NS201R127Y	2NS201R127GY	–	2NS201R127	2NS201R127G	–	–
19,1	9,5	0,77	2NS201R191B	2NS201R191W	2NS201R191R	2NS201R191Y	2NS201R191GY	–	2NS201R191	2NS201R191G	–	–
25,4	12,7	0,89	2NS201R254B	2NS201R254W	2NS201R254R	2NS201R254Y	2NS201R254GY	–	2NS201R254	2NS201R254G	–	–
38,1	19,1	1,02	2NS201R381B	2NS201R381W	2NS201R381R	2NS201R381Y	2NS201R381GY	–	2NS201R381	2NS201R381G	–	–
50,8	25,4	1,14	2NS201R508B	2NS201R508W	2NS201R508R	2NS201R508Y	2NS201R508GY	–	2NS201R508	2NS201R508G	–	–
101,6	50,8	1,4	2NS201R1016B	2NS201R1016W	2NS201R1016R	2NS201R1016Y	–	–	2NS201R1016	2NS201R1016G	–	–

Самозатухающие тонкостенные трубки с клеевым составом



Назначение:
• электрическая изоляция, идентификация, фиксация и защита проводов.
Отличительные особенности:
• клеевый состав заполняет все неровности и пустоты, обеспечивая высокую защиту, коэффициент усадки: 3:1 и 4:1, стандартный цвет: черный и прозрачный.
Форма поставки:
• метровая нарезка, рулон.

Ø до усадки, мм	Ø после усадки, мм	Толщина стенок после усадки, мм	Код (указанный в таблице для нарезки 1 м)									
			синий цвет	белый цвет	красный цвет	желтый цвет	желто-зеленый цвет	прозрачный цвет	черный цвет	зеленый цвет	серый цвет	коричневый цвет
Увеличенный коэффициент усадки 3:1 с клеевым составом, серия 2NFD301*												
Код (указанный в таблице для нарезки 1 м)												
3	1,0	1	–	–	–	–	–	2NFD30130CL	2NFD30130	–	–	–
4,8	1,6	1	–	–	–	–	–	2NFD30148CL	2NFD30148	–	–	–
6	2,0	1,1	–	–	–	–	–	2NFD30160CL	2NFD30160	–	–	–
9	3,0	1,3	–	–	–	–	–	2NFD30190CL	2NFD30190	–	–	–
12	4,0	1,7	–	–	–	–	–	2NFD301120CL	2NFD301120	–	–	–
18	6,0	2	–	–	–	–	–	2NFD301180CL	2NFD301180	–	–	–
24	8,0	2,5	–	–	–	–	–	2NFD301240CL	2NFD301240	–	–	–
39	13,0	2,5	–	–	–	–	–	2NFD301390CL	2NFD301390	–	–	–
Код (указанный в таблице для поставки в рулонах)												
3	1,0	1	–	–	–	–	–	2NFD301R30CL	2NFD301R30	–	–	–
4,8	1,6	1	–	–	–	–	–	2NFD301R48CL	2NFD301R48	–	–	–
6	2,0	1,1	–	–	–	–	–	2NFD301R60CL	2NFD301R60	–	–	–
9	3,0	1,3	–	–	–	–	–	2NFD301R90CL	2NFD301R90	–	–	–
12	4,0	1,7	–	–	–	–	–	2NFD301R120CL	2NFD301R120	–	–	–
18	6,0	2	–	–	–	–	–	2NFD301R180CL	2NFD301R180	–	–	–
24	8,0	2,5	–	–	–	–	–	2NFD301R240CL	2NFD301R240	–	–	–
39	13,0	2,5	–	–	–	–	–	2NFD301R390CL	2NFD301R390	–	–	–
Увеличенный коэффициент усадки 4:1 с клеевым составом, серия 2NFD401*												
Код (указанный в таблице для нарезки 1 м)												
4	1	1,02	–	–	–	–	–	2NFD40140CL	2NFD40140	–	–	–
8	2	1,02	–	–	–	–	–	2NFD40180CL	2NFD40180	–	–	–
12	3	1,30	–	–	–	–	–	2NFD401120CL	2NFD401120	–	–	–
16	4	1,78	–	–	–	–	–	2NFD401160CL	2NFD401160	–	–	–
24	6	2,10	–	–	–	–	–	2NFD401240CL	2NFD401240	–	–	–
32	8	2,50	–	–	–	–	–	2NFD401320CL	2NFD401320	–	–	–
52	13	2,50	–	–	–	–	–	2NFD401520CL	2NFD401520	–	–	–
Код (указанный в таблице для поставки в рулонах)												
4	1	1,02	–	–	–	–	–	2NFD401R40CL	2NFD401R40	–	–	–
8	2	1,02	–	–	–	–	–	2NFD401R80CL	2NFD401R80	–	–	–
12	3	1,30	–	–	–	–	–	2NFD401R120CL	2NFD401R120	–	–	–
16	4	1,78	–	–	–	–	–	2NFD401R160CL	2NFD401R160	–	–	–
24	6	2,10	–	–	–	–	–	2NFD401R240CL	2NFD401R240	–	–	–
32	8	2,50	–	–	–	–	–	2NFD401R320CL	2NFD401R320	–	–	–
52	13	2,50	–	–	–	–	–	2NFD401R520CL	2NFD401R520	–	–	–

Безгалогеновые тонкостенные трубки



Назначение:
• электрическая изоляция, идентификация, фиксация и защита проводов.
Отличительные особенности:
• высокая гибкость;
• высокие физико-механические свойства;
• быстрая усадка без отклонений под воздействием невысоких температур. Данная особенность позволяет избежать появления пузырьков в процессе усадки, что гарантирует надежную защиту от КЗ;
• серия 2NC предназначена для применения в автомобилестроении, соответствует Федеральному стандарту по пожарной безопасности автомобилей FMVSS 302;
• серия 2NZH предназначена для применения в авиастроении и железнодорожном строительстве, а также соответствует необходимым авиа и ж/д стандартам UNI CEI 11170-3, класс LR3; CEN/TS 45545-2 класс HL3; DIN 5510-2 приложение – C, низкая токсичность дыма; DIN 5510-2 распространение дыма класс SR2; стандарт Boeing BS6853 и BS 7239, тест на выделение токсических газов M7.

Ø до усадки, мм	Ø после усадки, мм	Толщина стенок после усадки, мм	Код (указанные в таблице коды для серии 2NA201 только для нарезки по 1 штуке = 1 метру ± 0,5 %)*						
			синий цвет	красный цвет	желто-зеленый цвет	зеленый цвет	белый цвет	желтый цвет	черный цвет
Решение для электрощитового рынка, серия 2NA201*									
1,2	0,6	0,41	2NA20112B	–	2NA20112GY	–	–	–	2NA20112
1,6	0,8	0,43	2NA20116B	2NA20116R	2NA20116GY	–	–	2NA20116Y	2NA20116
2,4	1,2	0,51	2NA20124B	2NA20124R	2NA20124GY	–	–	2NA20124Y	2NA20124
3,2	1,6	0,51	2NA20132B	2NA20132R	2NA20132GY	–	2NA20132W	2NA20132Y	2NA20132
4,8	2,4	0,51	2NA20148B	2NA20148R	2NA20148GY	–	–	2NA20148Y	2NA20148
6,4	3,2	0,65	2NA20164B	2NA20164R	2NA20164GY	2NA20164G	–	2NA20164Y	2NA20164
9,5	4,7	0,65	2NA20195B	2NA20195R	2NA20195GY	–	–	2NA20195Y	2NA20195
12,7	6,4	0,65	2NA201127B	2NA201127R	2NA201127GY	2NA201127G	–	2NA201127Y	2NA201127
19,1	9,5	0,77	2NA201191B	2NA201191R	2NA201191GY	2NA201191G	–	2NA201191Y	2NA201191
25,4	12,7	0,89	2NA201254B	2NA201254R	2NA201254GY	2NA201254G	–	2NA201254Y	2NA201254
38,1	19,1	1	2NA201381B	2NA201381R	2NA201381GY	2NA201381G	–	2NA201381Y	2NA201381
50,8	25,4	1,1	2NA201508B	2NA201508R	2NA201508GY	2NA201508G	–	2NA201508Y	2NA201508
Код (указанный в таблице для поставки в рулонах)									
1,2	0,6	0,41	2NA201R12B	2NA201R12R	2NA201R12GY	–	–	2NA201R12Y	2NA201R12
1,6	0,8	0,43	2NA201R16B	2NA201R16R	2NA201R16GY	–	–	2NA201R16Y	2NA201R16
2,4	1,2	0,51	2NA201R24B	2NA201R24R	2NA201R24GY	–	–	2NA201R24Y	2NA201R24
3,2	1,6	0,51	2NA201R32B	2NA201R32R	2NA201R32GY	–	–	2NA201R32Y	2NA201R32
4,8	2,4	0,51	2NA201R48B	2NA201R48R	2NA201R48GY	–	–	2NA201R48Y	2NA201R48
6,4	3,2	0,65	2NA201R64B	2NA201R64R	2NA201R64GY	–	–	2NA201R64Y	2NA201R64
9,5	4,7	0,65	2NA201R95B	2NA201R95R	2NA201R95GY	–	–	2NA201R95Y	2NA201R95
12,7	6,4	0,65	2NA201R127B	2NA201R127R	2NA201R127GY	–	–	2NA201R127Y	2NA201R127
19,1	9,5	0,77	2NA201R191B	2NA201R191R	2NA201R191GY	–	–	2NA201R191Y	2NA201R191
25,4	12,7	0,89	2NA201R254B	2NA201R254R	2NA201R254GY	–	–	2NA201R254Y	2NA201R254
38,1	19,1	1	2NA201R381B	2NA201R381R	–	–	–	2NA201R381Y	2NA201R381
50,8	25,4	1,1	2NA201R508B	2NA201R508R	2NA201R508GY	–	–	2NA201R508Y	2NA201R508
Решение для рынка самолетостроения, серия 2NZH201*									
Код (указанный в таблице для поставки в рулонах)									
2,4	1,2	0,51	–	–	–	–	2NZH201B24W	2NZH201B24Y	2NZH201B24
3,2	1,6	0,51	–	–	–	–	2NZH201B32W	2NZH201B32Y	2NZH201B32
4,8	2,4	0,51	–	–	–	–	2NZH201B48W	2NZH201B48Y	2NZH201B48
6,4	3,2	0,65	–	–	–	–	2NZH201B64W	2NZH201B64Y	2NZH201B64
9,5	4,8	0,65	–	–	–	–	2NZH201B95W	2NZH201B95Y	2NZH201B95
12,7	6,4	0,65	–	–	–	–	2NZH201B127W	2NZH201B127Y	2NZH201B127
19,1	9,5	0,77	–	–	–	–	2NZH201B191W	2NZH201B191Y	2NZH201B191
25,4	12,7	0,89	–	–	–	–	2NZH201B254W	2NZH201B254Y	2NZH201B254
38,1	19,1	1	–	–	–	–	2NZH201B381W	2NZH201B381Y	2NZH201B381
50,8	25,4	1	–	–	–	–	2NZH201B504W	2NZH201B504Y	2NZH201B504

Серия для термотрансферной печати



Назначение:
• электрическая изоляция, идентификация, фиксация и защита проводов.
Отличительные особенности:
• плоские, быстрая усадка, высокая электрическая прочность, стандартный цвет: желтый и белый.
Форма поставки:
• рулон.

Ø до усадки, мм	Ø после усадки, мм	Толщина стенок после усадки, мм	Код (указанные в таблице коды для серии 2NA201 только для нарезки по 1 штуке = 1 метру ± 0,5 %)*						
			синий цвет	красный цвет	желто-зеленый цвет	зеленый цвет	белый цвет	желтый цвет	черный цвет
Код (для термотрансферной печати)									
2,4	1,2	0,51	–	–	–	–	2FLZH201B24	2FLZH201B24Y	–
3,2	1,6	0,51	–	–	–	–	2FLZH201B32	2FLZH201B32Y	–
4,8	2,4	0,51	–	–	–	–	2FLZH201B48	2FLZH201B48Y	–
6,4	3,2	0,65	–	–	–	–	2FLZH201B64	2FLZH201B64Y	–
9,5	4,8	0,65	–	–	–	–	2FLZH201B95	2FLZH201B95Y	–
12,7	6,4	0,65	–	–	–	–	2FLZH201B127	2FLZH201B127Y	–
19,1	9,5	0,77	–	–	–	–	2FLZH201B191	2FLZH201B191Y	–
25,4	12,7	0,89	–	–	–	–	2FLZH201B254	2FLZH201B254Y	–
38,1	19,1	1	–	–	–	–	2FLZH201B381	2FLZH201B381Y	–
50,8	25,4	1	–	–	–	–	2FLZH201B504	2FLZH201B504Y	–

Специализированные серии



Назначение:
• ремонт или соединение различных видов труб и кабеля.
Отличительные особенности:
• возможна поставка с термоклеевым составом, которым покрыта внутренняя поверхность трубок. Данный состав заполняет все неровности и пустоты, обеспечивая высокую защиту;
• стандартный цвет для среднестенной и толстостенной серий – черный;
• высокая прочность и устойчивость на истирание;
• серии 2CRM/A и 2CRT/A широко применяются при прокладке телекоммуникационных систем, серия 2CRT/A отличается от 2CRT/A большей прочностью.

Ø до усадки, мм	Ø после усадки, мм	Толщина стенок после усадки, мм	Толщина стенок с клеевым составом после усадки, мм	Код	
				с термоклеевым составом	стандартное исполнение
Среднестенная серия 2CRM/A					
12	3	1,9	2,2	2CRMA12	2CRM12
22	6	2,2	2,3	2CRMA22	2CRM22
33	8	2,5	2,6	2CRMA33	2CRM33
40	12	2,5	2,6	2CRMA40	2CRM40
55	17	2,8	2,9	2CRMA55	2CRM55
72	22	3	3,15	2CRMA72	2CRM72
92	29	3	3,15	2CRMA92	2CRM92
115	35	3,1	3,35	2CRMA115	2CRM115
140	45	3,15	3,4	2CRMA140	2CRM140
160	55	3,15	3,4	2CRMA160	2CRM160
180	60	3,25	3,5	2CRMA180	–
200	65	3,25	3,5	2CRMA200	–
235	65	3,25	3,5	2CRMA235	–
Толстостенная серия 2CRT/A					
13	4	2,2	2,65	2CRTA12	2CRT12
19	6	2,4	2,65	2CRTA19	2CRT19
30	8	3	3,3	2CRTA30	2CRT30
45	13	3	3,7	2CRTA45	2CRT45
52	16	3,6	4,1	2CRTA52	2CRT52
72	22	3,8	4,1	2CRTA72	2CRT72
92	29	3,8	4,1	2CRTA92	2CRT92
115	35	4	4,2	2CRTA120	2CRT120
130	45	4	4,2	2CRTA130	2CRT130
140	45	4	4,2	2CRTA140	–
160	55	4	4,2	2CRTA160	2CRT160
180	55	4	4,2	2CRTA180	2CRT180
200	60	4	4,2	2CRTA200	2CRT200

Изоляционные ленты

Ленты ПВХ



Назначение:
- электрическая изоляция;
- общая изоляция;
- маркировка и цветовое кодирование;
- герметизация.

Технические характеристики

Свойства	Изоляционная лента	
Материал	ПВХ	ПВХ
Толщина, мм	0,13	0,15
Адгезионная прочность, Н/см	1,8	1,8
Прочность на разрыв, Н/см	19,5	24
Удлинение при разрыве, %	125	125
Электрическая прочность, кВ/мм	40	40
Рабочая температура, °С	от –18 до +90	от –18 до +90
Огнестойкость	самозатухающая	самозатухающая

Тип ленты	Толщина, мм	Цвет	Ширина, мм	Длина, м	Упаковка, шт.	Код
ПВХ	0,13	желто-зеленый	15	10	200	2NI20T
		белый	15	10	200	2NI20BI
		синий	15	10	200	2NI20BL
		желтый	15	10	200	2NI20GI
		черный	15	10	200	2NI20N
		красный	15	10	200	2NI20R
		зеленый	15	10	200	2NI20V
	0,15	желто-зеленый	19	25	120	2NI16T
		белый	19	25	120	2NI16BI
		синий	19	25	120	2NI16BL
		желтый	19	25	120	2NI16GI
		черный	19	25	120	2NI16N
		красный	19	25	120	2NI16R

Самослипающаяся резиновая лента



Назначение:
- электрическая изоляция;
- ремонтные работы;
- герметизация.

Свойства	Самослипающаяся резиновая лента
Материал	этиленпропиленовая резина
Толщина, мм	0,75
Адгезионная прочность, Н/см	3,92
Прочность на разрыв, МРа	3
Удлинение при разрыве	> 900 %
Электрическая прочность, кВ/мм	42
Рабочая температура, °С	от –40 до 90
Огнестойкость	самозатухающая

Тип ленты	Толщина, мм	Цвет	Ширина, мм	Длина, м	Упаковка, шт.	Код
Самослипающаяся резиновая	0,75	черный	19	10	48	2NI69A

Клеммные колодки

Описание

Клеммная колодка – электроустановочное изделие, предназначенное для удобного и надежного соединения кабелей, объединения нескольких проводов в одну "точку", а также для разветвления проводов. Представляет собой диэлектрический корпус, в котором закреплено несколько металлических контактов с узлами крепления к ним проводов. Контактная часть клеммных колодок изготовлена из латуни и покрыта слоем никеля, что позволяет получить надежный контакт с высокими токопроводящими свойствами, остающимися неизменными в течение всего срока эксплуатации.







Ассортимент

Компания ДКС предлагает широкий ассортимент клеммных колодок:

- винтовые клеммные колодки из:
  - полиамида;
  - полипропилена;
  - фибергласа;
- соединительные колодки с 1, 2, 3, 5 отверстиями;
- с установкой на DIN-рейку;
- безвинтовые.

В ассортимент группы также вошли распределительные блоки:
- количество шин: 2, 4, 5;
- с выносной клеммой и номинальным током 160 А.

Основные преимущества

- минимальное переходное сопротивление;
- высокие номинальные токи;
- большой момент затяжки винтов;
- широкий диапазон температур: от –40 до +150 °С;
- материал корпуса не поддерживает горение – категория V0 по UL94.

Клеммные колодки из полиамида 6.6

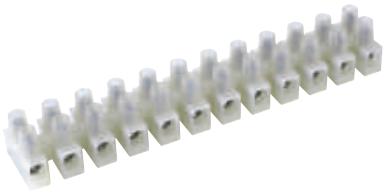

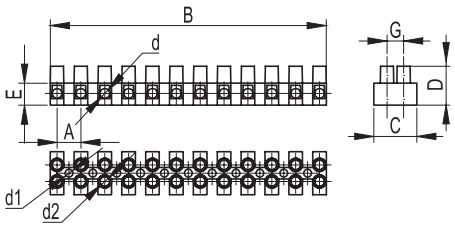

Отличительные особенности:
- номинальное напряжение 450 В;
- сохраняют свои механические свойства до –20 °С. В диапазоне от –20 до –40 °С возможно снижение механических характеристик на 15–20 %;
- максимальная рабочая температура 110 °С.

Материал:
- полиамид 6.6.

Сечение провода, мм²	Кол-во секций	Ток, А	Установочные размеры, мм									Код
			A	B	C	D	E	G	d2	d	d1	
2,5	12	24	8	94	16,4	14,9	9,2	3	3	2,9	2,6	43112NY
	2	24	8				9,2	3	3	2,9	2,6	43102NY
	2	24	8				9,2	3	3	2,9	2,6	43102NYr
	3	24	8				9,2	3	3	2,9	2,6	43103NY
	3	24	8				9,2	3	3	2,9	2,6	43103NYr
	12	24	10	116,3	18	16,1	9,5	3	3	3,1	3,1	43212NY
4	12	32	10	116,7	20,2	17,6	10,1	3	3	3,4	3,2	43312NY
	2	32	10				10,1	3	3	3,4	3,2	43302NY
	2	32	10				10,1	3	3	3,4	3,2	43302NYr
	3	32	10				10,1	3	3	3,4	3,2	43303NY
	3	32	10				10,1	3	3	3,4	3,2	43303NYr
10	12	57	12	139,6	23,1	20	10,8	3	3,5	4,4	3,2	43412NY
16	12	76	14,5	171,2	31,8	24,8	14,7	3,8	4	5,8	4,2	43512NY
25	12	101	18	208,5	37,5	34	20	5	5	7,4	4,5	43812NY

Клеммные колодки из полипропилена

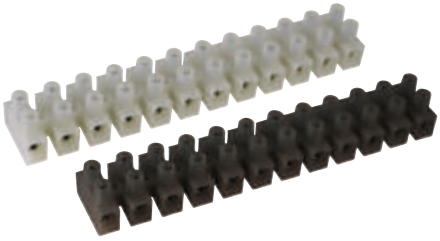

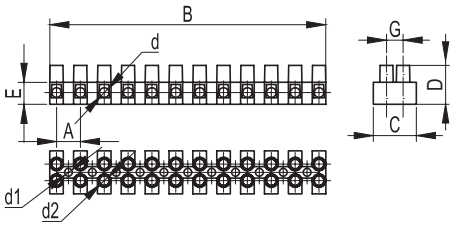

Отличительные особенности:
- номинальное напряжение – 450 В;
- максимальная рабочая температура – 85 °С.

Материал:
- полипропилен.

Сечение провода, мм²	Кол-во секций	Ток, А	Установочные размеры, мм									Код
			A	B	C	D	E	G	d2	d	d1	
2,5	12	24	8	95	16,3	15	9,4	6	3	2,9	2,8	43112PL/*
	2		8		16,3		9,4	6	3	2,9	2,8	43102PL/*
	2		8		16,3		9,4	6	3	2,9	2,8	43102PL/*r
	3		8		16,3		9,4	6	3	2,9	2,8	43103PL/*
	3		8		16,3		9,4	6	3	2,9	2,8	43103PL/*r
4	12	32	10	115,3	17,8	16	9,2	7	3	3,1	3	43212PL/*
6	12	41	10	117	20,2	16,6	10,2	10	3	3,4	3,4	43312PL/*
	2		10		20,2		10,2	10	3	3,4	3,4	43302PL/*
	2		10		20,2		10,2	10	3	3,4	3,4	43302PL/*r
	3		10		20,2		10,2	10	3	3,4	3,4	43303PL/*
	3		10		20,2		10,2	10	3	3,4	3,4	43303PL/*r
10	12	57	12	140,4	23,2	20,3	11	10	3,5	4,4	3,2	43412PL/*
16	12	76	14,5	171,4	31,8	24,8	14,5	13	4	5,8	4,2	43512PL/*
25	12	101	18	208,4	37,2	33,8	19,8	17	5	7,4	4,5	43812PL/*

* B – белый, R – черный

Клеммные колодки из фибергласа



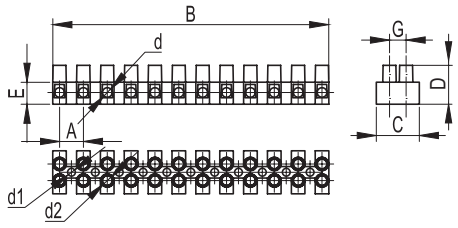

Отличительные особенности:
- максимальная рабочая температура – 150 °С;
- номинальное напряжение – 450 В.

Материал:
- фиберглас.

Сечение провода, мм²	Кол-во секций	Ток, А	Установочные размеры, мм									Код
			A	B	C	D	E	F	d2	d	d1	
2,5	12	24	8	94,5	16,5	15	9,2	3,1	3	2,9	2,6	43112FV
	2	24	8				9,2	3,1	3	2,9	2,6	43102FV
	2	24	8				9,2	3,1	3	2,9	2,6	43102FVr
	3	24	8				9,2	3,1	3	2,9	2,6	43103FV
	3	24	8				9,2	3,1	3	2,9	2,6	43103FVr
	12	24	10	116,8	18	16,2	9,5	2,9	3	3,1	3,1	43212FV
4	12	32	10	117,2	20,3	17,6	10,3	3	3	3,4	3,2	43312FV
	2	32	10				10,3	3	3	3,4	3,2	43302FV
	3	32	10				10,3	3	3	3,4	3,2	43303FV
	3	32	10				10,3	3	3	3,4	3,2	43303FVr
10	12	57	12	140,3	23,2	20,1	11	3,1	3,5	4,4	3,2	43412FV
16	12	76	14,5	173,5	32,2	25	14,8	3,9	4	5,8	4,2	43512FV

Разъемного типа



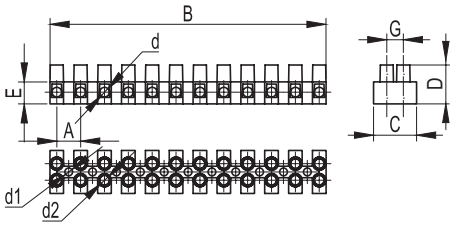

Назначение:
• коммутация и быстрое соединение/ размыкание электрических цепей.
Отличительные особенности:
• максимальная рабочая температура – 85 °С;
• номинальное напряжение – 450 В.
Материал:
• полипропилен.

Сечение провода, мм²	Кол-во секций	Ток, А	Установочные размеры, мм									Код
			A	B	C	D	E	G	d2	d	d1	
2,5	12	24	8	94,9	32,6	15	9,4	6	3	2,9	2,8	43112PLSP
4	12	32	10	117	40,4	16,6	10,2	10	3	3,4	3,4	43312PLSP
10	12	57	12	140,4	46,4	20,3	11	10	3,5	4,3	4,1	43412PLSP

С плавкой вставкой



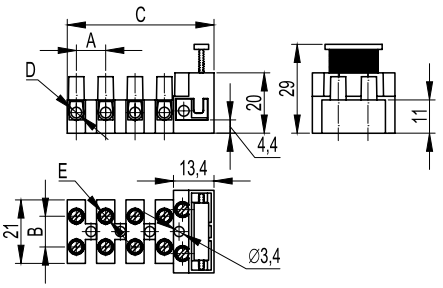

Назначение:
• обеспечение необходимой развязки и защиты по току в любом устройстве. Незаменимы для использования в цепях питания бытовых устройств.
Отличительные особенности:
• максимальная рабочая температура – 125 °С;
• номинальное напряжение – 450 В;
• без предохранителей.
Материал:
• полиамид 6.8.

Для колодки с плавкой вставкой (U =250 V)		Для клеммной колодки (U = 450 V)		Кол-во секций	Установочные размеры, мм				Код
сечение, мм²	ток	сечение, мм²	ток		A-B	C	D	E	
2,5	6,3	4	32	1	10	16,6	3,4	3	1331LP
				2	10	21	3,4	3	1332
				3	10	31	3,4	3	1333
				4	10	41	3,4	3	1334
				5	10	51	3,4	3	1335

Колодки соединительные

Колодки используются для разводки силовых цепей в распределительных коробках и кабельных коробах. Высокое качество и легкость монтажа делают возможным использование колодок на ответственных участках при минимальных затратах.

С одним отверстием



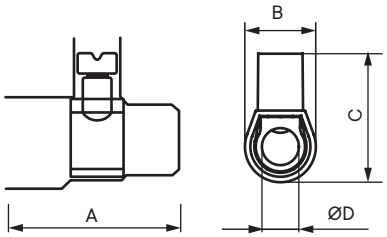

Материал:
- контактов: латунь;
- изолятора: поликарбонат;
- винтов: оцинкованная сталь.

Отличительные особенности:
- максимальная рабочая температура – 85 °C;
- термостойкость – 130 °C.

Сечение провода, мм²	Клемм в связке, шт.	IP	Кол-во проводов	Габариты, мм				Uном, В	Связок в упаковке, шт.	Код
				A	B	C	D			
2,5	10	20	2	20	10	18	4	450	25	B25
1,5			2–3							
1			2–4							
4	10	20	2	22	11	20	4,5	450	25	B40
2,5			2–3							
1,5			2–4							
6	10	20	2	25	13	22	6	450	25	B60
4			2							
2,5			2–4							
10	10	20	2	29	15	26	7,5	500	10	B100
6			2–3							
4										
16	5	0	2	35	19	31	9,5	500	10	B160
10			2							
6			2–3							
25	1	0	2	39	22	40	12	500	5	B250
16			2							
10			2–3							
35	1	0	2	46	24	43	14	500	5	B350
25			2							
16			2–3							

С двумя отверстиями



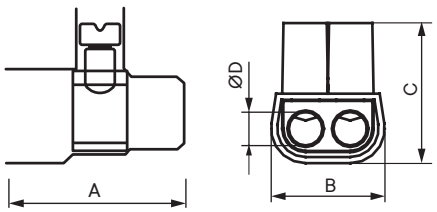

Материал:
- контакты: латунь;
- изолятор: поликарбонат;
- винты: оцинкованная сталь.

Отличительные особенности:
- максимальная рабочая температура – 85 °C;
- термостойкость – 130 °C.

Сечение провода, мм²	IP	Кол-во проводов	Габариты, мм				Uном, В	Упаковка, шт.	Код
			A	B	C	D			
6	20	2	20	16	19	4	450	20	B42
4									
2,5									
16	0	2	25	21	25	6	500	20	B62
10									
6									
25	0	2	29	25	27	7,5	500	10	B102
16									
10									
35	0	2	32	32	31	9,5	500	5	B162
25									
16									

С тремя отверстиями



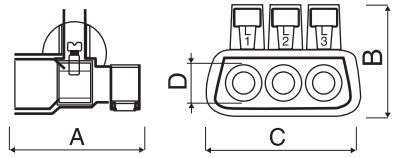

Материал:
• контакты: латунь;
• изолятор: поликарбонат;
• винты: оцинкованная сталь.
Отличительные особенности:
• максимальная рабочая температура – 85 °C;
• термостойкость – 130 °C;
• ток – 40 А.

Сечение провода, мм²	IP	Кол-во проводов	Габариты, мм				Uном, В	Упаковка, шт.	Код
			A	B	C	D			
6	20	3	23	23	27	4,5	450	10	B63
4		3							
2,5		6							
16	20	3	25	27	35	6	500	5	B163
10		3							
6		6							
25	20	3	29	27	41	7,5	500	5	B253
16		3							
10		6							

С пятью отверстиями



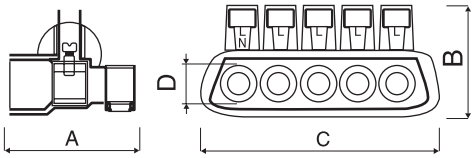

Материал:
• контакты: латунь;
• изолятор: поликарбонат;
• винты: оцинкованная сталь.
Отличительные особенности:
• максимальная рабочая температура – 85 °C;
• термостойкость – 130 °C;
• ток – 40 А.

Сечение провода, мм²	IP	Кол-во проводов	Габариты, мм				Uном, В	Упаковка, шт.	Код
			A	B	C	D			
6	20	5	23	23	42	4,5	450	10	B65
4		5							
2,5		10							
16	20	5	25	27	50	6	500	5	B165
10		5							
6		10							
25	20	5	29	27	65	7,5	500	5	B255
16		5							
10		10							

Суппорт на DIN-рейку



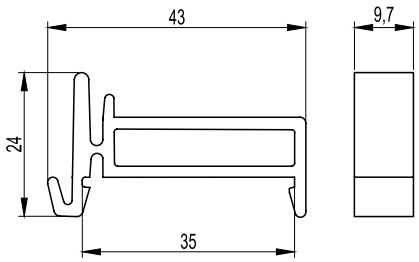

Назначение:
• крепление клеммных колодок с 2, 3, 5 отверстиями к DIN-рейке.

Упаковка, маленькая/большая, шт.	Код
10/40	159SM

Блоки распределительные



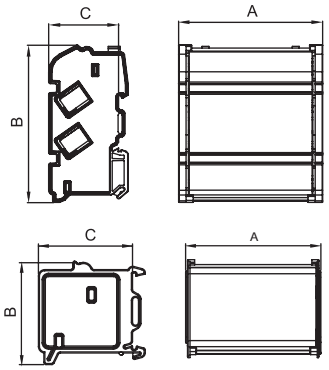

Назначение:
• коммутация питающей линии, жил проводов и кабелей в электрощитах.
Условия монтажа:
• блоки устанавливаются на DIN-рейку или монтажную пластину.
Материал:
• контакты: латунь;
• изолятор: поликарбонат;
• винты: оцинкованная сталь.
Отличительные особенности:
• максимальная рабочая температура – 85 °C;
• термостойкость – 130 °C.

Кол-во шин	Кол-во отверстий на 1 шине	Диаметр отверстий, мм	IP	Габариты			Iном	Ipk, kA	Icc rms, kA	Icw rms 1s, kA	Uimp, kV	Uном, V	Упаковка, шт.	Код
				A	B	C								
2	7	5x6 1x8 1x9	00	68	47	45	100	20	10	6	8	750	4	BD10072
4	7	5x6 1x8 1x9	00	72	98	45	100	20	10	6	8	750	2	BD10074
2	11	6x6 2x6,9 2x8 1x9	00	105	47	45	125	22	11	6	8	750	2	BD125112
4	11	6x6 2x6,9 2x8 1x9	00	109	98	45	125	22	11	6	8	750	2	BD125114
2	15	10x6 2x6,9 2x8 1x9	00	134	47	45	125	22	11	6	8	750	2	BD125152
4	15	10x6 2x6,9 2x8 1x9	00	138	98	45	125	22	11	6	8	750	2	BD125154
4	8	5x7 1x8 1x9 1x12	00	133	136	70	160	24	12	6,2	8	750	2	BD16084
5	8	5x7 1x8 1x9 1x12	00	133	136	70	160	24	12	6,2	8	750	1	BD16085
4	13	8x7 2x8 2x9 1x12	00	186	136	70	160	24	12,1	6,2	8	750	2	BD160134
5	13	8x7 2x8 2x9 1x12	00	186	136	70	160	24	12,1	6,2	8	750	1	BD160135

Блоки распределительные на 160 А с выносной клеммой

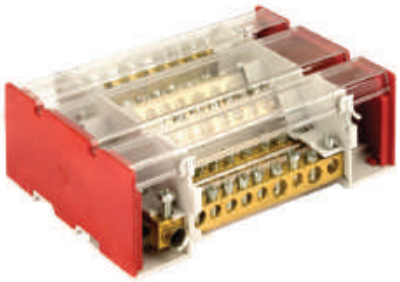

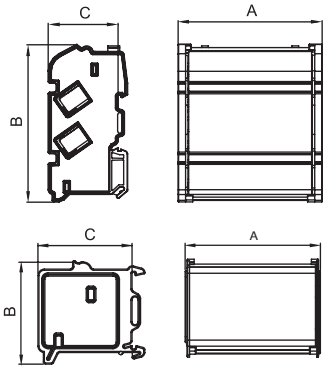

Назначение:
• коммутация питающей линии, жил проводов и кабелей в электрощитах.
Материал:
• контакты: латунь;
• изолятор: поликарбонат;
• винты: оцинкованная сталь.
Отличительные особенности:
• благодаря компактным габаритам (C=45 мм), могут устанавливаться на одной DIN-рейке с модульным оборудованием, что позволяет использовать их в замкнутых пространствах;
• максимальная рабочая температура – 85 °C;
• термостойкость – 130 °C.

Кол-во шин	Кол-во отверстий на 1 шине	Диаметр отверстий, мм	IP	Габариты			Iном	Ipk, kA	Icc rms, kA	Icw rms 1s, kA	Uimp, kV	Uном, V	Упаковка, шт.	Код
				A	B	C								
4	10	7x7 1x8 1x9 1x12	00	168	107	45	160	24	12	10	8	750	1	BD3160104
4	16	11x7 2x8 2x9 1x12	00	233	107	45	160	24	12	10	8	750	1	BD3160164

Латунные шины



Назначение:
• коммутация питающей линии, жил проводов и кабелей в электрощитах.
Материал:
• контакты: латунь;
• винты: оцинкованная сталь.
Отличительные особенности:
• шины поставляются без изолятора.

Кол-во отверстий	Диаметр, мм						Упаковка, шт.	Код
	6	7	7,5	8	9	12		
7	5	–	2	–	–	–	04/12	BD1007
11	7	–	2	–	2	–	04/12	BD12511
15	11	–	2	–	2	–	04/12	BD12515
8	–	5	–	1	1	1	04/12	BD1608
13	–	8	–	2	2	1	04/12	BD16013

Клеммные колодки соединительные на DIN-рейку



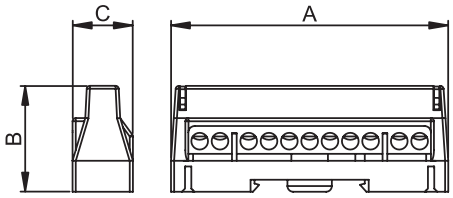

Материал:
• контакты: латунь;
• изолятор: поликарбонат;
• винты: белая оцинкованная сталь.
Отличительные особенности:
• максимальная рабочая температура – 85 °C;
• термостойкость – 130 °C.

Кол-во отверстий	Диаметр отверстий, кол-во x ø мм	IP	Габариты, мм			Iном, A	Ipk, kA	Icc rms, kA	Icw rms 1s, kA	Uimp, kV	Uном, В	Полюс	Упаковка, шт.	Код		
			A	B	C									цвет: серый	цвет: синий	цвет: зелен.
7	5x5,3 мм, 2x6 мм	00	59	34	19	63	12	6	1,9	8	750	1	20	507F	507N	T167
11	9x5,3 мм, 2x6 мм	00	88	34	19	63	12	6	1,9	8	750	1	12	5011F	5011N	T1611
15	13x5,3 мм, 2x6 мм	00	114	34	19	63	22	6	1,9	8	750	1	10	5015F	5015N	T1615

Колодка ответвительная универсальная



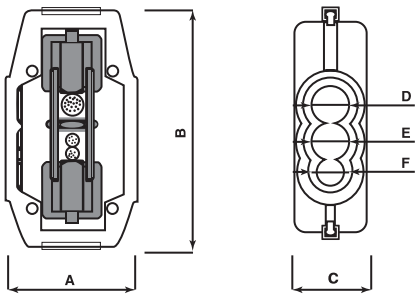

Материал:
• контакты: латунь с никелированным покрытием;
• изолятор: поликарбонат;
• винты: латунь.
Отличительные особенности:
• максимальная рабочая температура – 85 °C;
• термостойкость – 130 °C.

Сечение провода, мм²	Установочные размеры, мм						Упаковка, шт.	Код
	A	B	C	D	E	F		
2x16 (76A)	45,2	67	25,2	13	13	7	2/24	BK616
2x35 (125A)	46,5	84	25,6	15	15	11	2/12	BK635
2x50 (151A)	49,7	94,7	29	18	18	13	2/8	BK650
2x70 (192A)	51,9	105,8	31,2	19	19	14	2/8	BK670

Клеммные колодки, безвинтовые



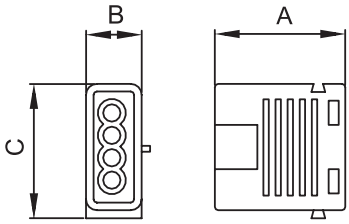

Материал:
• корпус: полиамид;
• пружины: оцинкованная сталь.
Отличительные особенности:
• рабочая температура – от –5 до +85 °С.

Сечение провода, мм²	IP	Кол-во проводов	Габариты, мм			Uном, В	Iном, А	Упаковка, шт.	Код
			A	B	C				
1,5–2,5	20	3	15	9,3	19	450	24	100	B273/3
	20	4	18,5	9,3	19			100	B273/4
	20	5	22	9,3	19			100	B273/5

Ключ шестигранный



Назначение:
• соединение (разъединение) резьбового соединения путем закручивания (раскручивания).

Упаковка, шт.	Код
2	BKC1

Колпачок для скрутки проводов



Назначение:
• изолятор.
Отличительные особенности:
• максимальное суммарное сечение – 3 мм².
Материал:
• поликарбонат.

Упаковка, шт.	Код
100	B15

Изоляторы

Характеристики

Технические характеристики

Рабочая температура	от –40 до +130 °C
Теплостойкость под нагрузкой	до 200 °C
Дугостойкость	180 с
Поглощение влаги	<0,3 %
Класс горючести	UL94, класс V0

Электрические характеристики

VeAC	Номинальное переменное напряжение, В
VeDC	Номинальное постоянное напряжение, В
VtAC	Максимальное переменное напряжение, В
VtDC	Максимальное постоянное напряжение, В
VtP	Напряжение пробоя, В

Механические характеристики

Kgf	Максимальное усилие на растяжение, кг
Kgt	Максимальное усилие на сдвиг, кг
N/m	Максимальный момент затягивания, Н/м



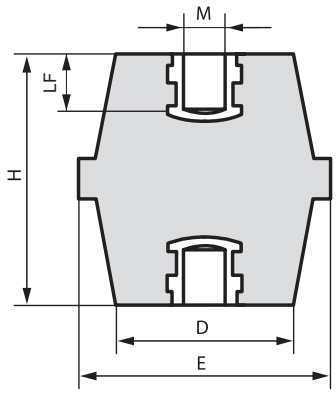

Назначение:
• применяется в качестве опорного изолятора для шин.
Материал изолятора:
• полиэстер с армированным стекловолокном.

Размеры					Электрические характеристики					Механические характеристики			Код
H	E	M	D	LF	VeAC	VeDC	VtAC	Vt P	VtDC	Kgf	Kgt	N/m	
35	41	6	35	10	1400	1600	9000	16000	12500	900	1100	10	ISBK3890
35	41	8	35	10	1400	1600	9000	16000	12500	900	1100	25	ISBK3916
35	41	10	35	10	1400	1600	9000	16000	12500	900	1100	50	ISBK3924
40	46	8	40	10	1600	1900	10000	18000	14000	1000	1100	25	ISBK4112
40	46	10	40	10	1600	1900	10000	18000	14000	1000	1100	50	ISBK4120
40	46	12	40	10	1600	1900	10000	18000	14000	1000	1100	85	ISBK4160
45	46	8	38	13	1800	2100	11000	20000	15500	1000	1500	25	ISBK4617
45	46	10	38	13	1800	2100	11000	20000	15500	1000	1500	50	ISBK4625
45	46	12	38	13	1800	2100	11000	20000	15500	1000	1500	85	ISBK4633
50	50	8	40	13	2000	2400	13000	23500	18000	1100	1800	25	ISBK5531
50	50	10	40	13	2000	2400	13000	23500	18000	1100	1800	50	ISBK5549
50	50	12	40	13	2000	2400	13000	23500	18000	1100	1800	85	ISBK5556
60	55	8	43	15	2400	2800	15000	27000	21000	1100	2200	25	ISBK6059
60	55	10	43	18	2400	2800	15000	27000	21000	1100	2200	50	ISBK6067
60	55	12	43	18	2400	2800	15000	27000	21000	1100	2200	85	ISBK6075
70	60	8	48	18	3000	3600	18000	32500	25000	1200	2500	25	ISBK7057
70	60	10	48	18	3000	3600	18000	32500	25000	1200	2500	50	ISBK7065
70	60	12	48	18	3000	3600	18000	32500	25000	1200	2500	85	ISBK7073
70	60	16	48	24	3000	3600	18000	32500	25000	1200	2500	200	ISBK7099
80	65	10	52	18	3500	4200	22000	39500	31000	1600	3000	50	ISBK8063
80	65	12	52	18	3500	4200	22000	39500	31000	1600	3000	85	ISBK8071
80	65	16	52	24	3500	4200	22000	39500	31000	1600	3000	200	ISBK8089

Размеры					Электрические характеристики					Механические характеристики			Код
H	E	M	D	LF	VeAC	VeDC	VtAC	Vt P	VtDC	Kgf	Kgt	N/m	
12	10	3	10	-	125	150							ISBK1209
16	15	4	12	4	500	600	3000	5500	4200	100	150	3	ISBK1506
16	15	5	12	4	500	600	3000	5500	4200	100	150	3	ISBK1563
20	19	4	15	6	750	900	5000	9000	7000	200	300	3	ISBK2009
20	19	5	15	6	750	900	5000	9000	7000	200	300	6	ISBK2017
20	19	6	15	6	750	900	5000	9000	7000	200	400	10	ISBK2033
25	22	4	18	6	1000	1200	6000	11000	8500	180	400	3	ISBK2801
25	22	5	18	6	1000	1200	6000	11000	8500	180	400	6	ISBK2819
25	22	6	18	6	1000	1200	6000	11000	8500	180	600	10	ISBK2827
30	30	6	26	9	1200	1500	8000	14000	11000	300	600	10	ISBK3049
30	30	8	26	9	1200	1500	8000	14000	11000	300	600	25	ISBK3056
35	32	6	29	10	1400	1600	9000	16000	12500	500	900	10	ISBK3544
35	32	8	29	10	1400	1600	9000	16000	12500	500	900	25	ISBK3551
35	32	10	29	10	1400	1600	9000	16000	12500	500	900	50	ISBK3569
40	41	6	34	10	1600	1900	10000	18000	14000	900	1100	10	ISBK4047
40	41	8	34	10	1600	1900	10000	18000	14000	900	1100	25	ISBK4054
40	41	10	34	10	1600	1900	10000	18000	14000	900	1100	50	ISBK4062
40	41	12	34	10	1600	1900	10000	18000	14000	900	1100	85	ISBK4070
50	36	6	30	13	2000	2400	12000	21500	17000	600	1000	10	ISBK5044
50	36	8	30	13	2000	2400	12000	21500	17000	600	1000	25	ISBK5051
50	36	10	30	15	2000	2400	12000	21500	17000	600	1000	50	ISBK5069
65	41	8	32	15	2500	3000	12000	29000	22000	600	1000	25	ISBK6554
65	41	10	32	18	2500	3000	12000	29000	22000	600	1000	50	ISBK6562
65	41	12	32	18	2500	3000	12000	29000	22000	600	1000	85	ISBK6570
75	50	8	38	18	3200	3800	20000	36000	28000	950	2400	25	ISBK7552
75	50	10	38	18	3200	3800	20000	36000	28000	950	2400	50	ISBK7560
75	50	12	38	18	3200	3800	20000	36000	28000	950	2400	85	ISBK7578
100	65	10	52	18	5000	6000	26000	47000	36000	1500	4000	50	ISBK9962
100	65	12	52	18	5000	6000	26000	47000	36000	1500	4000	85	ISBK9970
100	65	16	52	24	5000	6000	26000	47000	36000	1500	4000	200	ISBK9988



QUADRO

Система маркировки MARK

Термотрансферный принтер Mark TC Plus **322**
Расходные материалы для принтера Mark TC Plus **325**
Держатели для маркировочных элементов **340**
Ручная маркировка **346**

Термотрансферный принтер Mark TC Plus

Стационарный термотрансферный принтер с расходными материалами позволяет быстро и при минимальных затратах нанести надежную маркировку на все элементы щитовой сборки: клеммы, кабельно-проводниковая продукция, светосигнальная арматура, корпуса, контроллеры, коммутационные аппараты и др.

Термотрансферный принтер "MarkTC" обладает высокой скоростью печати и расширенными функциональными возможностями благодаря специализированной программе для управления принтером MarkSoft. С помощью данного приложения можно оперативно создавать, генерировать и импортировать необходимую маркировочную информацию. Для более комфортной работы с программой имеются встроенный графический редактор и шаблоны для маркировочной продукции ДКС.

Отличительные особенности:

- блочная конструкция и малое число сложных деталей гарантируют минимальное число возможных поломок;
- гарантированное качество печати при использовании оригинальных расходных материалов;
- простота обслуживания (лишь 3 возможных операции: замена красящей ленты, замена держателя, установка маркировочного материала);
- простой интерфейс (2 кнопки и экран);
- неприхотливый в эксплуатации;
- скорость печати 19 мм/с.

Преимущества

Простота использования

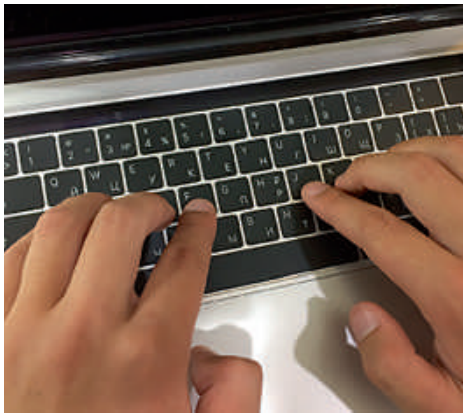

Ввод данных в программу



Загрузка материала для маркировки



Маркировка готова

Простота обслуживания



Надеть риббон на вал



Установить риббон в принтер



Протянуть риббон



Готов к работе

Программа MarkSoft

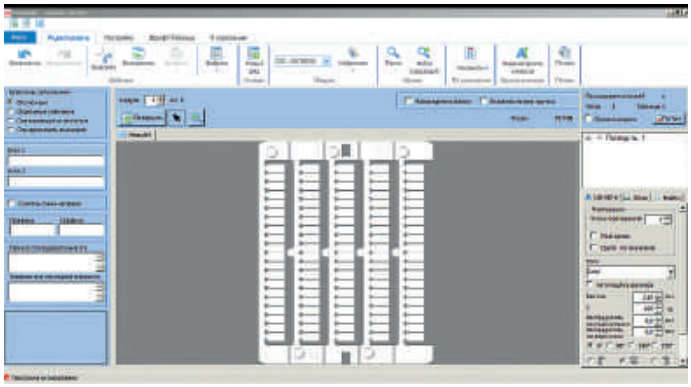

Назначение:
- программа предназначена для создания, обработки и адаптации информации под маркировочные материалы компании ДКС с возможностью последующей ее отправки на печатное устройство. Разработана для совместной работы с карточным принтером MarkTC.

Особенности:
- шаблоны маркировочных материалов интегрированы в программу и не требуют длительной настройки;
- простота использования;
- возможность импорта информации из файлов типа xls, csv, txt;
- поставляется вместе с принтером MarkTC.

Технические требования:
- операционная система: Microsoft® Windows™ TM XP SP3 или более поздней версии.

Принтер карточный MarkTC



Назначение:
• нанесение информации на карточные материалы.
Отличительные особенности:
• печать осуществляется методом термопереноса красящего пигмента с ленты на маркируемую поверхность;
• печать на плоских расходных материалах;
• маркировочные материалы, по которым производится печать, должны иметь форму карты;
• максимальный размер области печати 105x140 мм.
Технические характеристики
• скорость печати – 19 мм/сек;
• разрешение печати – 300x600 dpi;
• интерфейс – USB 2.0;
• напряжение питания принтера 24 В через БП на 100–240 V;
• номинальная мощность 90 Вт;
• температура эксплуатации от 15 до 34 °C;
• температура хранения от –15 до +40 °C;
• размеры принтера (ВШГ) 280x246x405 мм;
• размеры упаковки;
• масса нетто – 8 кг;
• масса брутто – 10 кг.
Гарантийные обязательства:
• принтер: 2 года;
• печатающая головка: 25 км или 12 месяцев в зависимости от того, что наступит быстрее;
• валы: 50 км или 12 месяцев в зависимости от того, что наступит быстрее.
Комплект поставки:
• принтер;
• кабель USB;
• кабель питания;
• красящая лента черная;
• пустая втулка для использованной ленты.

Описание	Упаковка, шт.	Код
Принтер термотрансферный карточный	1	MarkTC

Риббон (красящая лента)



Назначение:
• красящий пигмент.
Физические характеристики:
• тип риббона – смоляной (resin);
• длина – 300 м.

Цвет	Pantone®	Код
Черный	Black C	RMTC300BK
Белый	White	RMTC300WH
Красный	Red 186 C	RMTC300RD
Голубой	Blue 2935 C	RMTC300BL
Зеленый	Green 354 C	RMTC300GR

Адаптеры для маркировочных материалов



Назначение:
• адаптеры используются для корректного позиционирования маркировочных элементов перед нанесением печати.
Особенности:
• форма адаптера профилирована под использование определенных маркировочных материалов;
• каждый адаптер снабжен идентификационным чипом для корректной работы программного обеспечения.
Технические характеристики:
• материал: алюминий+резина.

Назначение	Коды совместимых маркировочных материалов	Код
Универсальные маркировочные теги для клемм ДКС	NUTB1051 NUTB1061	PLT00
Гибкие маркировочные материалы	NUTFL* CMSA* TAF* TAS* TAEM*	PLT01
Маркировочные теги для клемм Weidmuller (типа WDU-ZDU), Klemsan, Contaclip, Connectwell, Wago 870	NUWDU0510	PLT02
Маркировочные теги для клемм Weidmuller	NUWDK0510	PLT03
Маркировочные теги для клемм Phoenix (типа UT-UK-ST), Entrelec (ABB), Wago 280	NUPUTUK0510	PLT04
Маркировочные теги для клемм Legrand, Telemecanique-Schneider, Wieland	NUL1061	PLT05
Жесткая маркировка для проводников	NUT12* NUT18*	PLT06
Жесткая маркировка для проводников	NUT15*	PLT08
Жесткая маркировка для проводников	NUT23*	PLT09
Универсальные маркировочные теги для клемм Wago	NUWG0510	PLT12
Маркировочные теги для клемм ДКС типа НММ.1	NUTB1040	PLT13
Универсальные маркировочные теги для клемм ДКС	NUTB1055 NUTB1065	PLT14
Маркировочных теги с кольцом	CMR10*, CMR15*	PLT16

Инструкция по использованию адаптера



Выдвинуть лоток



Установить адаптер на направляющие



Установить маркировочный материал

Расходные материалы для принтера Mark TC Plus

Маркировка для клемм ДКС

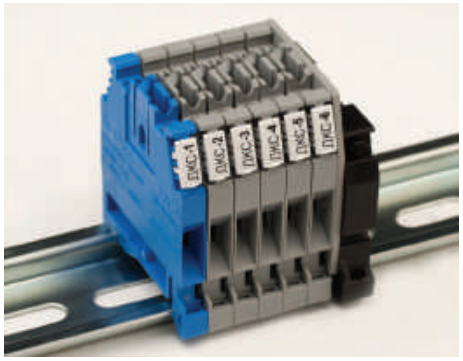

Назначение:
• маркировка клемм компании ДКС.
Отличительные особенности:
• фиксируется на клеммах защелкиванием;
• для использования с принтером MarkTC.
Материал:
• поликарбонат;
• класс горючести по UL94 - V0.
Температура эксплуатации:
• от –40 до +80 °C.

Ширина, мм	Длина, мм	Оценочное число стандартных символов, шт.	Оценочное число сжатых символов, шт.	Цвет	Тегов на пластине, шт.	Пластин в упаковке, шт.	Тегов в упаковке, шт.	Совместимый адаптер	Код
5,0	10	6	7	белый	100	15	1500	PLT00	NUTB1051
	10	6	7	белый	80	15	1200	PLT00	NUTB1061
4,0	10	6	7	белый	100	15	1500	PLT13	NUTB1040

Пример монтажа



Распечатать информацию



Отделить маркировочные элементы



Возможна групповая маркировка клемм

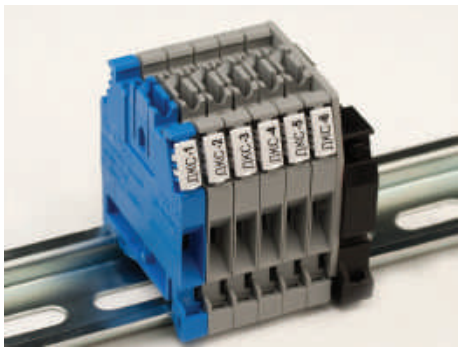

Маркировка для клемм сторонних производителей

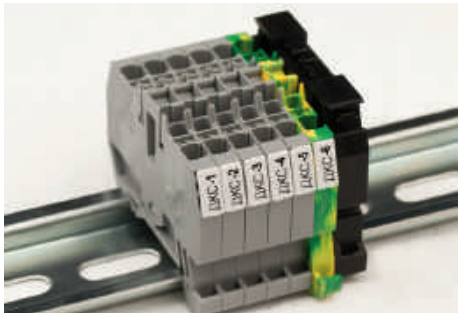

Назначение:
• маркировка клемм сторонних производителей.
Отличительные особенности:
• фиксируется на клеммах защелкиванием;
• для использования с принтером MarkTC.
Материал:
• поликарбонат;
• класс горючести по UL94 - V0.
Температура эксплуатации:
• от –40 до +80 °C.

Производитель клемм	Серия	Ширина, мм	Длина, мм	Цвет	Тегов на пластине, шт.	Пластин в упаковке, шт.	Тегов в упаковке, шт.	Совместимый адаптер	Код
ABB (Entrelec)		5	10	белый	100	15	1500	PLT04	NUPUTUK0510
Connectwell		5	10	белый	100	15	1500	PLT02	NUWDU0510
Contaclip		5	10	белый	100	15	1500	PLT02	NUWDU0510
Klemsan		5	10	белый	100	15	1500	PLT02	NUWDU0510
Legrand,		5	10	белый	85	15	1275	PLT05	NUL1061
Phoenix Contact	UT-UK-ST	5	10	белый	100	15	1500	PLT04	NUPUTUK0510
Telemecanique-Schneider		5	10	белый	85	15	1275	PLT05	NUL1061
Wago	все серии	5	10	белый	80	20	1600	PLT12	NUWG0510
Wago	280	5	10	белый	100	15	1500	PLT04	NUPUTUK0510
Wago	769, I/O 750	5	5	белый	160	15	2400	PLT04	NUWG0505
Wago	870	5	10	белый	100	15	1500	PLT02	NUWDU0510
Weidmuller	WDK-ZDK	5	10	белый	100	15	1500	PLT03	NUWDK0510
Weidmuller	WDU-ZDU	5	10	белый	100	15	1500	PLT02	NUWDU0510
Wieland		5	10	белый	85	15	1275	PLT05	NUL1061

Оценочное количество символов, которые можно разместить на теге		
Длина, мм	**Число стандартных символов**	**Число сжатых символов**
5	3	4
10	6	7

Пример монтажа



Распечатать информацию



Отделить маркировочные элементы



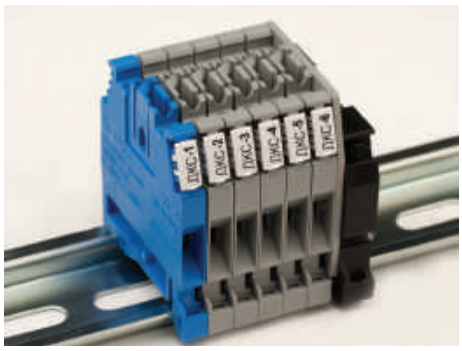

Возможна групповая маркировка клемм

Промаркированные элементы

CNU/8/51

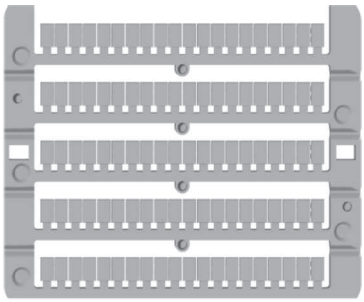

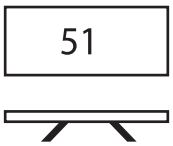

Горизонтальная печать

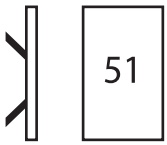

Вертикальная печать

Назначение:
• маркировка всех типов клеммных зажимов.
Отличительные особенности:
• в одной пластине – 100 элементов;
• размер элемента: 10x5 мм;
• для зажимов типа СВС.2 и НММ.2 возможна групповая маркировка.
Характеристики:
• маркировка выполнена из белого поликарбоната с черно-белой печатью значений на элементах.

Значение	Тип	Количество элементов в упаковке	Код для вертикальной печати	Код для горизонтальной печати
0	CNU/8/000	500	ZN8000	ZN8000H
1	CNU/8/111	500	ZN8111	ZN8111H
2	CNU/8/222	500	ZN8222	ZN8222H
3	CNU/8/333	500	ZN8333	ZN8333H
4	CNU/8/444	500	ZN8444	ZN8444H
5	CNU/8/555	500	ZN8555	ZN8555H
6	CNU/8/666	500	ZN8666	ZN8666H
7	CNU/8/777	500	ZN8777	ZN8777H
8	CNU/8/888	500	ZN8888	ZN8888H
9	CNU/8/999	500	ZN8999	ZN8999H
10	CNU/8/010	500	ZN8010	ZN8010H
11	CNU/8/11	500	ZN8Y11	ZN8Y11H
12	CNU/8/12	500	ZN8Y12	ZN8Y12H
13	CNU/8/13	500	ZN8Y13	ZN8Y13H
14	CNU/8/14	500	ZN8Y14	ZN8Y14H
15	CNU/8/15	500	ZN8Y15	ZN8Y15H
16	CNU/8/16	500	ZN8Y16	ZN8Y16H
17	CNU/8/17	500	ZN8Y17	ZN8Y17H
18	CNU/8/18	500	ZN8Y18	ZN8Y18H
19	CNU/8/19	500	ZN8Y19	ZN8Y19H
20	CNU/8/20	500	ZN8Y20	ZN8Y20H
1-10	CNU/8/510	500	ZN8510	ZN8510H
1-50	CNU/8/001	500	ZN8001	ZN8001H
A	CNU/8/031	500	ZN8031	ZN8031H
B	CNU/8/032	500	ZN8032	ZN8032H
C	CNU/8/033	500	ZN8033	ZN8033H
D	CNU/8/034	500	ZN8034	ZN8034H
E	CNU/8/035	500	ZN8035	ZN8035H
F	CNU/8/036	500	ZN8036	ZN8036H
G	CNU/8/037	500	ZN8037	ZN8037H
H	CNU/8/038	500	ZN8038	ZN8038H
J	CNU/8/049	500	ZN8049	ZN8049H
K	CNU/8/050	500	ZN8050	ZN8050H
I	CNU/8/043	500	ZN8043	ZN8043H
L	CNU/8/044	500	ZN8044	ZN8044H
M	CNU/8/045	500	ZN8045	ZN8045H
N	CNU/8/016	500	ZN8016	ZN8016H
O	CNU/8/046	500	ZN8046	ZN8046H
P	CNU/8/047	500	ZN8047	ZN8047H
Q	CNU/8/048	500	ZN8048	ZN8048H
R	CNU/8/013	500	ZN8013	ZN8013H
S	CNU/8/014	500	ZN8014	ZN8014H
T	CNU/8/015	500	ZN8015	ZN8015H
U	CNU/8/017	500	ZN8017	ZN8017H
V	CNU/8/018	500	ZN8018	ZN8018H
W	CNU/8/019	500	ZN8019	ZN8019H
X	CNU/8/020	500	ZN8020	ZN8020H
Y	CNU/8/021	500	ZN8021	ZN8021H
Z	CNU/8/022	500	ZN8022	ZN8022H

Значение	Тип	Количество элементов в упаковке	Код для вертикальной печати	Код для горизонтальной печати
11-20	CNU/8/520	500	ZN8520	ZN8520H
21-30	CNU/8/530	500	ZN8530	ZN8530H
31-40	CNU/8/540	500	ZN8540	ZN8540H
41-50	CNU/8/550	500	ZN8550	ZN8550H
51-60	CNU/8/560	500	ZN8560	ZN8560H
61-70	CNU/8/570	500	ZN8570	ZN8570H
71-80	CNU/8/580	500	ZN8580	ZN8580H
81-90	CNU/8/590	500	ZN8590	ZN8590H
91-100	CNU/8/600	500	ZN8600	ZN8600H
51-100	CNU/8/051	500	ZN8051	ZN8051H
101-150	CNU/8/101	500	ZN8101	ZN8101H
151-200	CNU/8/151	500	ZN8151	ZN8151H
201-250	CNU/8/201	500	ZN8201	ZN8201H
251-300	CNU/8/251	500	ZN8251	ZN8251H
301-350	CNU/8/301	500	ZN8301	ZN8301H
351-400	CNU/8/351	500	ZN8351	ZN8351H
401-450	CNU/8/401	500	ZN8401	ZN8401H
451-500	CNU/8/451	500	ZN8451	ZN8451H
501-550	CNU/8/501	500	ZN8501	ZN8501H
551-600	CNU/8/551	500	ZN8551	ZN8551H
601-650	CNU/8/601	500	ZN8601	ZN8601H
651-700	CNU/8/651	500	ZN8651	ZN8651H
701-750	CNU/8/701	500	ZN8701	ZN8701H
751-800	CNU/8/751	500	ZN8751	ZN8751H
801-850	CNU/8/801	500	ZN8801	ZN8801H
851-900	CNU/8/851	500	ZN8851	ZN8851H
901-950	CNU/8/901	500	ZN8901	ZN8901H
951-999	CNU/8/951	500	ZN8951	ZN8951H
L1	CNU/8/0L1	500	ZN80L1	ZN80L1H
L2	CNU/8/0L2	500	ZN80L2	ZN80L2H
L3	CNU/8/0L3	500	ZN80L3	ZN80L3H
NI	CNU/8/NI	500	ZN80NI	ZN80NIH
PE	CNU/8/PE	500	ZN80PE	ZN80PEH
R1	CNU/8/R1	500	ZN80R1	ZN80R1H
S1	CNU/8/S1	500	ZN80S1	ZN80S1H
S2	CNU/8/S2	500	ZN80S2	ZN80S2H
S3	CNU/8/S3	500	ZN80S3	ZN80S3H
U1	CNU/8/U1	500	ZN80U1	ZN80U1H
U2	CNU/8/U2	500	ZN80U2	ZN80U2H
V1	CNU/8/V1	500	ZN80V1	ZN80V1H
V2	CNU/8/V2	500	ZN80V2	ZN80V2H
W1	CNU/8/W1	500	ZN80W1	ZN80W1H
W2	CNU/8/W2	500	ZN80W2	ZN80W2H
+	CNU/8/023	500	ZN8023	ZN8023H
-	CNU/8/024	500	ZN8024	ZN8024H
=	CNU/8/025	500	ZN8025	ZN8025H
⏚	CNU/8/027	500	ZN8027	ZN8027H
⏚	CNU/8/028	500	ZN8028	ZN8028H

SHZ/1

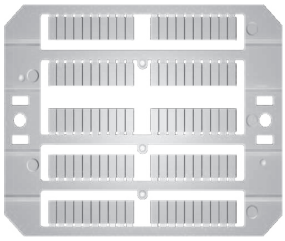

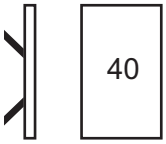

Вертикальная печать

Назначение:
• маркировка пружинных зажимов под провод сечением 1,5 мм^2.
Отличительные особенности:
• в пластине – 100 элементов;
• размер элемента: 4x10 мм.
Характеристики:
• материал: поликарбонат;
• цвет: белый.

Значение	Тип	Количество в упаковке	Код
Чистая	SHZ/1/00	1500	ZSH004
1-10	SHZ/1/10	1500	ZSH410
11-20	SHZ/1/11	1500	ZSH411
21-30	SHZ/1/21	1500	ZSH421
31-40	SHZ/1/31	1500	ZSH431
41-50	SHZ/1/41	1500	ZSH441
51-60	SHZ/1/51	1500	ZSH451
61-70	SHZ/1/61	1500	ZSH461
71-80	SHZ/1/71	1500	ZSH471
81-90	SHZ/1/81	1500	ZSH481
91-100	SHZ/1/91	1500	ZSH491
Знак A	SHZ/1/AA	1500	ZSH4AA
Знак B	SHZ/1/BB	1500	ZSH4BB
Знак C	SHZ/1/CC	1500	ZSH4CC
Знак D	SHZ/1/DD	1500	ZSH4DD
Знак E	SHZ/1/EE	1500	ZSH4EE
Знак F	SHZ/1/FF	1500	ZSH4FF
Знак G	SHZ/1/GG	1500	ZSH4GG
Знак H	SHZ/1/HH	1500	ZSH4HH
Знак I	SHZ/1/II	1500	ZSH4II
Знак J	SHZ/1/JJ	1500	ZSH4JJ
Знак K	SHZ/1/KK	1500	ZSH4KK
Знак L	SHZ/1/LL	1500	ZSH4LL
Знак M	SHZ/1/MM	1500	ZSH4MM
Знак N	SHZ/1/NN	1500	ZSH4NN
Знак O	SHZ/1/OO	1500	ZSH4OO
Знак P	SHZ/1/PP	1500	ZSH4PP
Знак Q	SHZ/1/QQ	1500	ZSH4QQ
Знак R	SHZ/1/RR	1500	ZSH4RR
Знак S	SHZ/1/SS	1500	ZSH4SS
Знак T	SHZ/1/TT	1500	ZSH4TT
Знак U	SHZ/1/UU	1500	ZSH4UU
Знак V	SHZ/1/VV	1500	ZSH4VV
Знак W	SHZ/1/WW	1500	ZSH4WW
Знак X	SHZ/1/XX	1500	ZSH4XX
Знак Y	SHZ/1/YY	1500	ZSH4YY
Знак Z	SHZ/1/ZZ	1500	ZSH4ZZ
Знак =	SHZ/1/G1	1500	ZSH4G1
Знак +	SHZ/1/G2	1500	ZSH4G2
Знак -	SHZ/1/G3	1500	ZSH4G3
Знак ~	SHZ/1/G4	1500	ZSH4G4
Знак ⏚	SHZ/1/G5	1500	ZSH4G5
Знак ⏚	SHZ/1/G6	1500	ZSH4G6
Знак ±	SHZ/1/G7	1500	ZSH4G7
Знак /	SHZ/1/G8	1500	ZSH4G8
Знак (	SHZ/1/G9	1500	ZSH4G9

Маркировка для провода с кольцом



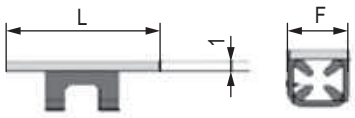

Назначение:
• маркировка кабельно-проводниковой продукции.
Отличительные особенности:
• фиксируется на проводнике методом продевания проводника в кольцо тега;
• для использования с принтером MarkTC.
Материал:
• поликарбонат.
Температура эксплуатации:
• от –40 до +80 °С.

Номинальное сечение проводника,мм²	Внешний диаметр маркируемого элемента, мм	Длина L, мм	Ширина F, мм	Цвет	Совместимый адаптер	Тегов в упаковке, шт.	Код
0,5–1,5	2,0–4,4	10	4	белый	PLT16	1920	CMR102044W
		10	4	желтый	PLT16	1920	CMR102044Y
1–6	1,6–3,2	15	4	белый	PLT16	1920	CMR151632W
		15	4	желтый	PLT16	1920	CMR151632Y
1–6	2,0–4,4	15	4	белый	PLT16	1920	CMR152044W
		15	4	желтый	PLT16	1920	CMR152044Y

Жесткая маркировка для кабелей



Назначение:
• маркировка кабельно-проводниковой продукции.
Отличительные особенности:
• фиксируется на маркируемом объекте при помощи трубчатого держателя;
• для использования с принтером MarkTC.
Материал:
• АБС;
• класс горючести по UL94 - V0.
Температура эксплуатации:
• от –40 до +80 °С.

Ширина, мм	Длина, мм	Оценочное число стандартных символов, шт.	Оценочное число сжатых символов, шт.	Цвет	Тегов на пластине, шт.	Пластин в упаковке, шт.	Тегов в упаковке, шт.	Совместимый адаптер	Код
4	12	7	10	белый	60	25	1500	PLT06	NUT12
	12	7	10	желтый	60	25	1500	PLT06	NUT12Y
	15	8	12	белый	80	25	2000	PLT08	NUT15
	15	8	12	желтый	80	25	2000	PLT08	NUT15Y
	18	10	14	белый	60	25	1500	PLT06	NUT18
	18	10	14	желтый	60	25	1500	PLT06	NUT18Y
	23	15	18	белый	60	25	1500	PLT09	NUT23
	23	15	18	желтый	60	25	1500	PLT09	NUT23Y

Совместимый держатель

Трубчатый держатель для жесткой маркировки



Стр. 315

Трубочка защелкивающаяся, маркировочная



Стр. 314

Пример монтажа

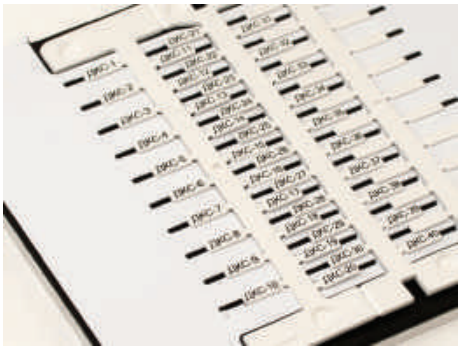

Распечатать информацию



Отделить маркировочные элементы

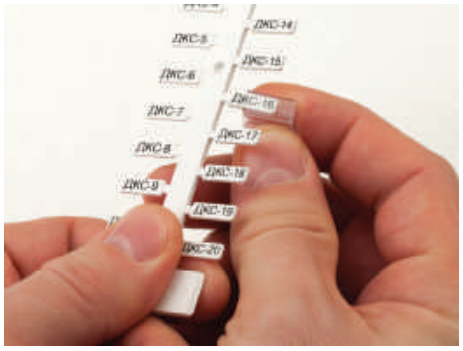

Установить тег в трубчатый держатель



Зафиксировать держатель с тегом на кабеле

Гибкая маркировка для кабелей

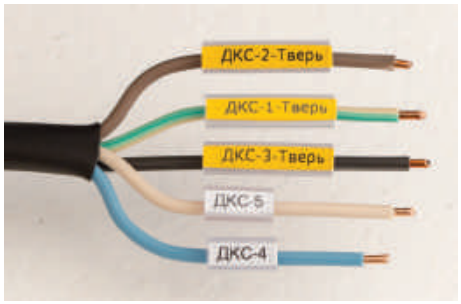

Назначение:
• маркировка кабельно-проводниковой продукции.
Отличительные особенности:
• фиксируется на маркируемом объекте при помощи трубчатого держателя;
• для использования с принтером MarkTC.
Материал:
• ПВХ;
• класс горючести по UL94 - V0.
Температура эксплуатации:
• от –40 до +80 °С.

Ширина, мм	Длина, мм	Оценочное число стандартных символов, шт.	Оценочное число сжатых символов, шт.	Цвет	Тегов на пластине, шт.	Пластин в упаковке, шт.	Тегов в упаковке, шт.	Совместимый адаптер	Код
4	10	6	7	белый	98	50	4900	PLT01	NUTFL10
	12	7	10	белый	70	50	3500	PLT01	NUTFL12
	15	8	12	белый	70	50	3500	PLT01	NUTFL15
	18	10	14	белый	56	50	2800	PLT01	NUTFL18
	23	15	18	белый	56	50	2800	PLT01	NUTFL23
	30	20	24	белый	42	50	2100	PLT01	NUTFL30
	10	6	7	желтый	98	50	4900	PLT01	NUTFL10Y
	12	7	10	желтый	70	50	3500	PLT01	NUTFL12Y
	15	8	12	желтый	70	50	3500	PLT01	NUTFL15Y
	18	10	14	желтый	56	50	2800	PLT01	NUTFL18Y
	23	15	18	желтый	56	50	2800	PLT01	NUTFL23Y
	30	20	24	желтый	42	50	2100	PLT01	NUTFL30Y

Совместимый держатель

Трубчатый держатель для гибкой маркировки



Стр. 316

Пример монтажа



Распечатать информацию

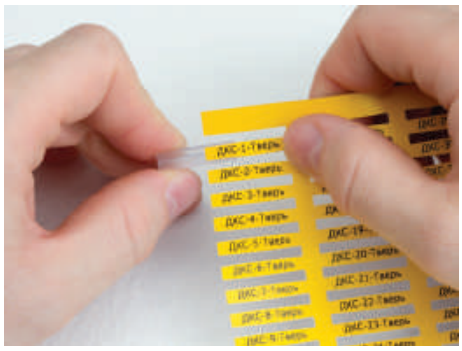

Установить тег в трубчатый держатель

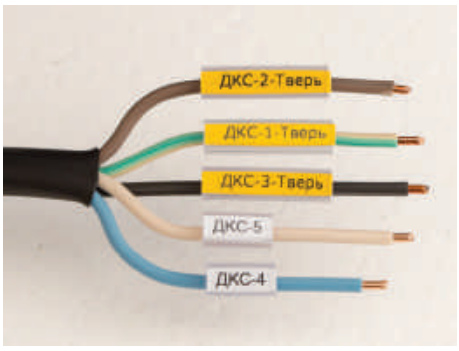

Зафиксировать держатель с тегом на кабеле

Маркировочные бирки

Бирки предназначены для маркировки силовых трасс напряжением до 1 кВ, свыше 1 кВ, устанавливаются в кабельных линиях контрольного или сигнального назначения; а также могут использоваться для маркировки кабелей большого диаметра, трубопроводов, для присвоения инвентарных номеров (в том числе кодировкой QR-кодом), создания предупредительных и информационных табличек различного назначения. Также бирки могут использоваться в качестве пломбы.

Благодаря устойчивости к УФ как маркировки, нанесенной на бирку принтером Mark TC Plus, так и самого материала бирки, данные маркировочные бирки совместно с фиксирующим хомутом применимы в условиях высокой влажности и на открытых пространствах.

Маркировочная бирка, квадрат



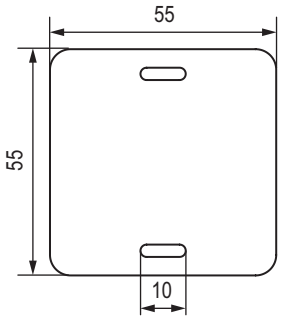

Назначение:
• идентификация кабеля.
Отличительные особенности:
• совместное использование с принтером MarkTC;
• нанесенная принтером MarkTC маркировка устойчива к ультрафиолету;
• возможно нанесение надписей на бирки маркером;
• бирки изготовлены в соответствии с ГОСТ.
Материал:
• ПЭТ.

Размер, мм	Размер отверстия под хомут, мм	Совместимый адаптер	Код
55x55	10	PLT01	CIC55554SQW

Маркировочная бирка, круг

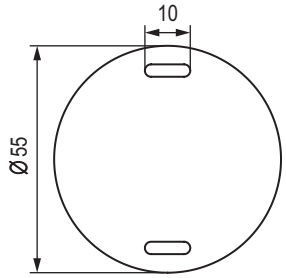

Назначение:
• идентификация кабеля.
Отличительные особенности:
• совместное использование с принтером MarkTC;
• нанесенная принтером MarkTC маркировка устойчива к ультрафиолету;
• возможно нанесение надписей на бирки маркером;
• бирки изготовлены в соответствии с ГОСТ.
Материал:
• ПЭТ.

Размер, мм	Размер отверстия под хомут, мм	Совместимый адаптер	Код
55	10	PLT01	CIC55554CIW

Маркировочная бирка, треугольник



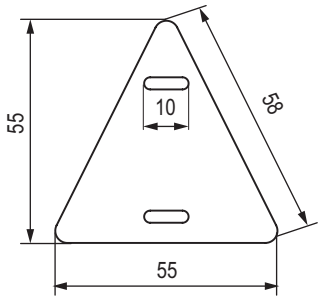

Назначение:
• идентификация кабеля.
Отличительные особенности:
• совместное использование с принтером MarkTC;
• нанесенная принтером MarkTC маркировка устойчива к ультрафиолету;
• возможно нанесение надписей на бирки маркером;
• бирки изготовлены в соответствии с ГОСТ.
Материал:
• ПЭТ.

Размер, мм	Размер отверстия под хомут, мм	Совместимый адаптер	Код
58x55	10	PLT01	CIC58554TRW

Рекомендуемые хомуты

Стандартные хомуты из полиамида 6.6



Стр. 233

Стойкие к УФ



Стр. 237

Из нержавеющей стали



Стр. 239

Самоламинирующиеся этикетки

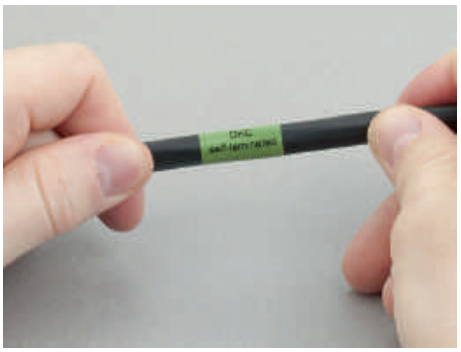

Назначение:
• маркировка поверхностей, имеющих форму замкнутого профиля: кабель, трубка, стальной профиль и пр.
Отличительные особенности:
• наличие защитной прозрачной части;
• для использования с принтером MarkTC.
Материал:
• винил.
Температура эксплуатации:
• от –40 до +80 °С.

Ширина, мм	Полная длина, мм	Размер печатного поля, мм (ВхШ)	Допустимый диаметр маркируемого цилиндра	Цвет	Этикеток на пластине, шт.	Пластин в упаковке, шт.	Этикеток в упаковке, шт.	Совместимый адаптер	Код
15	38	10x15	от 4,3 до 7 мм	белый	12	10	120	PLT01	CMSA3815W
23	38	10x23	от 4,3 до 7 мм	белый	8	10	80	PLT01	CMSA3823W
15	50	15x15	от 6 до 10 мм	белый	12	10	120	PLT01	CMSA5015W
23	50	15x23	от 6 до 10 мм	белый	8	10	80	PLT01	CMSA5023W
15	75	25x15	от 8 до 14 мм	белый	6	10	60	PLT01	CMSA7515W
23	75	25x23	от 8 до 14 мм	белый	4	10	40	PLT01	CMSA7523W
15	100	25x15	от 12 до 20 мм	белый	6	10	60	PLT01	CMSA10015W
23	100	25x23	от 12 до 20 мм	белый	4	10	40	PLT01	CMSA10023W
15	38	10x15	от 4,3 до 7 мм	желтый	12	10	120	PLT01	CMSA3815Y
23	38	10x23	от 4,3 до 7 мм	желтый	8	10	80	PLT01	CMSA3823Y
15	50	15x15	от 6 до 10 мм	желтый	12	10	120	PLT01	CMSA5015Y
23	50	15x23	от 6 до 10 мм	желтый	8	10	80	PLT01	CMSA5023Y
15	75	25x15	от 8 до 14 мм	желтый	6	10	60	PLT01	CMSA7515Y
23	75	25x23	от 8 до 14 мм	желтый	4	10	40	PLT01	CMSA7523Y
15	100	25x15	от 12 до 20 мм	желтый	6	10	60	PLT01	CMSA10015Y
23	100	25x23	от 12 до 20 мм	желтый	4	10	40	PLT01	CMSA10023Y

Пример монтажа



Распечатать информацию

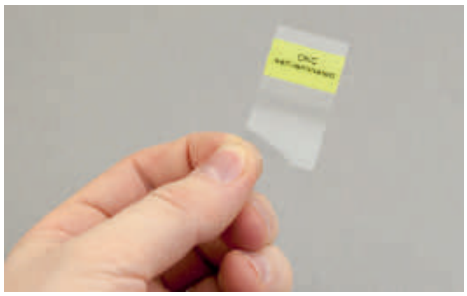

Отделить маркировочный элемент



Закрепить маркировочный элемент на поверхности

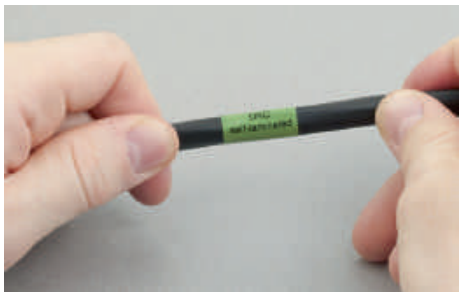

Обернуть с нахлестом

Эластичные этикетки с клейким основанием



Назначение:
• маркировка оболочек и оборудования.
Отличительные особенности:
• для использования с принтером MarkTC.
Материал:
• винил;
• класс горючести по UL94 - V0.
Температура эксплуатации:
• от –40 до +80 °C.

Ширина, мм	Длина, мм	Цвет	Тегов на пластине, шт.	Пластин в упаковке, шт.	Тегов в упаковке, шт.	Совместимый адаптер	Код
6	15	белый	105	10	1050	PLT01	TAF156AW
7	20	белый	60	10	600	PLT01	TAF720AW
8	17	белый	72	10	720	PLT01	TAF178AW
8	12	белый	96	10	960	PLT01	TAF128AW
9	15	белый	70	10	700	PLT01	TAF159AW
9	20	белый	55	10	550	PLT01	TAF209AW
9	35	белый	33	10	330	PLT01	TAF359AW
15	27	белый	28	10	280	PLT01	TAF1527AW
15	49	белый	14	10	140	PLT01	TAF1549AW
15	67	белый	7	10	70	PLT01	TAF1567AW
6	15	желтый	105	10	1050	PLT01	TAF156AY
7	20	желтый	60	10	600	PLT01	TAF720AY
8	17	желтый	72	10	720	PLT01	TAF178AY
8	12	желтый	96	10	960	PLT01	TAF128AY
9	15	желтый	70	10	700	PLT01	TAF159AY
9	20	желтый	55	10	550	PLT01	TAF209AY
9	35	желтый	33	10	330	PLT01	TAF359AY
15	27	желтый	28	10	280	PLT01	TAF1527AY
15	49	желтый	14	10	140	PLT01	TAF1549AY
15	67	желтый	7	10	70	PLT01	TAF1567AY

Таблички с клейким основанием



Назначение:
• маркировка оболочек и оборудования.
Отличительные особенности:
• для использования с принтером MarkTC.
Материал:
• ПВХ;
• класс горючести по UL94 - V0.
Температура эксплуатации:
• от –30 до +60 °C.

Ширина, мм	Длина, мм	Цвет	Тегов на пластине, шт.	Пластин в упаковке, шт.	Тегов в упаковке, шт.	Совместимый адаптер	Код
7	20	белый	60	10	600	PLT01	TAS207AW
7	40	белый	28	10	280	PLT01	TAS407AW
8	17	белый	72	10	720	PLT01	TAS178AW
8	12	белый	96	10	960	PLT01	TAS128AW
9	15	белый	77	10	770	PLT01	TAS159AW
9	20	белый	55	10	550	PLT01	TAS209AW
9	35	белый	33	10	330	PLT01	TAS359AW
15	27	белый	24	10	240	PLT01	TAS2715AW
15	49	белый	12	10	120	PLT01	TAS4915AW
15	67	белый	6	10	60	PLT01	TAS6715AW
16	40	белый	12	10	120	PLT01	TAS1640AW
7	20	желтый	60	10	600	PLT01	TAS207AY
8	12	желтый	96	10	960	PLT01	TAS128AY
8	17	желтый	72	10	720	PLT01	TAS178AY
9	15	желтый	77	10	770	PLT01	TAS159AY
9	20	желтый	55	10	550	PLT01	TAS209AY
9	35	желтый	33	10	330	PLT01	TAS359AY
15	27	желтый	24	10	240	PLT01	TAS2715AY
15	49	желтый	12	10	120	PLT01	TAS4915AY
15	67	желтый	6	10	60	PLT01	TAS6715AY
15	27	металлик	24	10	240	PLT01	TAS2715AM
15	49	металлик	12	10	120	PLT01	TAS4915AM
15	67	металлик	6	10	60	PLT01	TAS6715AM

Таблички с клейким основанием увеличенного размера



Назначение:
• маркировка оболочек и оборудования.
Отличительные особенности:
• для использования с принтером MarkTC.
Материал:
• ПВХ;
• класс горючести по UL94 - V0.
Температура эксплуатации:
• от –30 до +60 °С.

Ширина, мм	Длина, мм	Цвет	Тегов на пластине, шт.	Пластин в упаковке, шт.	Тегов в упаковке, шт.	Совместимый адаптер	Код
20	80	белый	5	10	50	PLT01	TASE2080AW
30	70	белый	3	10	30	PLT01	TASE3070AW
40	90	белый	2	10	20	PLT01	TASE4090AW
60	100	белый	1	10	10	PLT01	TASE60100AW
80	100	белый	1	10	10	PLT01	TASE80100AW
105	120	белый	1	10	10	PLT01	TASE10512AW
20	80	желтый	5	10	50	PLT01	TASE2080AY
30	70	желтый	3	10	30	PLT01	TASE3070AY
40	90	желтый	2	10	20	PLT01	TASE4090AY
60	100	желтый	1	10	10	PLT01	TASE60100AY
80	100	желтый	1	10	10	PLT01	TASE80100AY
105	120	желтый	1	10	10	PLT01	TASE10512AY
20	80	металлик	5	10	50	PLT01	TASE2080AM
30	70	металлик	3	10	30	PLT01	TASE3070AM
40	90	металлик	2	10	20	PLT01	TASE4090AM
60	100	металлик	1	10	10	PLT01	TASE60100AM
60	100	черный	1	10	10	PLT01	TASE60100AB
60	100	зеленый	1	10	10	PLT01	TASE60100AG
60	100	красный	1	10	10	PLT01	TASE60100AR
80	100	металлик	1	10	10	PLT01	TASE80100AM
105	120	металлик	1	10	10	PLT01	TASE10512AM

Таблички маркировочные, жесткие, с креплением на винты/заклепки, с защитным стеклом



Назначение:
• маркировка оболочек и оборудования.
Отличительные особенности:
• для использования с принтером MarkTC;
• крепление винтами или заклепками.
Материал:
• поликарбонат
Температура эксплуатации:
• от –40 до +80 °С.

Ширина, мм	Длина, мм	Цвет	Тегов на пластине, шт.	Пластин в упаковке, шт.	Тегов в упаковке, шт.	Совместимый адаптер	Код
60	100	белый	1	10	10	PLT01	TAR100060W
60	100	желтый	1	10	10	PLT01	TAR100060Y
90	100	белый	1	10	10	PLT01	TAR100090W
90	100	желтый	1	10	10	PLT01	TAR100090Y
60	100	прозрачный	1	10	10	защитное стекло	PC100060
90	100	прозрачный	1	10	10	защитное стекло	PC100090

Таблички с клейким основанием увеличенного размера 60x100 мм



Назначение:
• маркировка оболочек и оборудования.
Отличительные особенности:
• для использования с принтером MarkTC;
• расширенная цветовая палитра.
Материал:
• винил
Температура эксплуатации:
• от –40 до +80 °C.

Ширина, мм	Длина, мм	Цвет	Тегов на пластине, шт.	Пластин в упаковке, шт.	Тегов в упаковке, шт.	Совместимый адаптер	Код
60	100	черный	1	10	10	PLT01	TAF60100AB
60	100	красный	1	10	10	PLT01	TAF60100AR
60	100	зеленый	1	10	10	PLT01	TAF60100AG
60	100	белый	1	10	10	PLT01	TAF60100AW
60	100	желтый	1	10	10	PLT01	TAF60100AY
60	100	металлик	1	10	10	PLT01	TAF60100AM

Таблички плоские. Установка в держатели



Назначение:
• маркировка оболочек и оборудования.
Отличительные особенности:
• установка в держатель;
• для использования с принтером MarkTC.
Материал:
• ПВХ;
• класс горючести по UL94 - V0.
Температура эксплуатации:
• от –30 до +60 °C.

Ширина, мм	Длина, мм	Цвет	Тегов на пластине, шт.	Пластин в упаковке, шт.	Тегов в упаковке, шт.	Совместимый адаптер	Код
15	27	белый	24	10	240	PLT01	TAS2715W
15	49	белый	12	10	120	PLT01	TAS4915W
15	67	белый	6	10	60	PLT01	TAS6715W
9	20	белый	55	10	550	PLT01	TAS209W
9	35	белый	33	10	330	PLT01	TAS359W
15	27	желтый	24	10	240	PLT01	TAS2715Y
15	49	желтый	12	10	120	PLT01	TAS4915Y
15	67	желтый	6	10	60	PLT01	TAS6715Y
9	20	желтый	55	10	550	PLT01	TAS209Y
9	35	желтый	33	10	330	PLT01	TAS359Y
15	27	металлик	24	10	240	PLT01	TAS2715M
15	49	металлик	12	10	120	PLT01	TAS4915M
15	67	металлик	6	10	60	PLT01	TAS6715M

Совместимый держатель

Держатель для маркировки



Стр. 319

Экран для держателей маркировки



Стр. 319

Таблички с клейким основанием для маркировки модульного оборудования



Назначение:
• маркировка модульного оборудования.
Отличительные особенности:
• для использования с принтером MarkTC.
Материал:
• ПВХ;
• класс горючести по UL94 - V0.
Температура эксплуатации:
• от –30 до +60 °C.

Ширина, мм	Длина, мм	Цвет	Тегов на пластине, шт.	Пластин в упаковке, шт.	Тегов в упаковке, шт.	Совместимый адаптер	Код
15	107,5	белый	6	10	60	PLT01	TAS10715AW
15	107,5	желтый	6	10	60	PLT01	TAS10715AY
15	107,5	металлик	6	10	60	PLT01	TAS10715AM

Табличка полужесткая для маркировки розеток RG45



Назначение:
• маркировка производственного оборудования.
Отличительные особенности:
• для использования с принтером MarkTC.
Материал:
• полиэстер.
Температура эксплуатации:
• от –40 до +80 °C.

Ширина, мм	Длина, мм	Цвет	Тегов на пластине, шт.	Пластин в упаковке, шт.	Тегов в упаковке, шт.	Совместимый адаптер	Код
9	15	белый	77	10	770	PLT01	TAS159W

Таблички для маркировки кнопок аварийного останова



Назначение:
• маркировка кнопок аварийного останова.
Отличительные особенности:
• крепление на кнопку Ø22,5 мм;
• для использования с принтером MarkTC.
Материал:
• ПВХ;
• класс горючести по UL94 - V0.
Температура эксплуатации:
• от –30 до +60 °C.

Диаметр внешний, мм	Диаметр внутренний, мм	Цвет	Тегов на пластине, шт.	Пластин в упаковке, шт.	Тегов в упаковке, шт.	Совместимый адаптер	Код
62	22,5	желтый	1	10	10	PLT01	TAEM062Y
90	22,5	желтый	1	10	10	PLT01	TAEM090Y

Таблички для контроллеров Siemens



Назначение:
• маркировка контоллеров SIEMENS.
Отличительные особенности:
• для использования с принтером MarkTC.
Материал:
• ПВХ.
Температура эксплуатации:
• от –30 до +60 °C.

Контроллер Siemens Simatic	Цвет	Упаковка, шт.	Код
ПЛК 6ES7	белый	80	SIM2550W
ПЛК 6ES7	желтый	80	SIM2550Y
ПЛК 6ES7	зеленый	80	SIM2550SG
ПЛК S7-1500 Компактная версия	белый	80	SIM13109W
ПЛК S7-1500 Компактная версия	желтый	80	SIM13109Y
ПЛК S7-1500 Компактная версия	зеленый	80	SIM13109SG
ПЛК S7-1500	белый	40	SIM23109W
ПЛК S7-1500	желтый	40	SIM23109Y
ПЛК S7-1500	зеленый	40	SIM23109SG
ПЛК S7 ET-200SP	белый	240	SIM1230W
ПЛК S7 ET-200SP	желтый	240	SIM1230Y
ПЛК S7 ET-200SP	зеленый	240	SIM1230SG
ПЛК S7-300	белый	40	SIM23103W
ПЛК S7-300	желтый	40	SIM23103Y
ПЛК S7-300	зеленый	40	SIM23103SG
ПЛК S7-300	белый	60	SIM18103W
ПЛК S7-300	желтый	60	SIM18103Y
ПЛК S7-300	зеленый	60	SIM18103SG
ET200S	белый	160	SIM1350W
ET200S	желтый	160	SIM1350Y
ET200S	зеленый	160	SIM1350SG

Держатели для маркировочных элементов

Трубочка защелкивающаяся, маркировочная



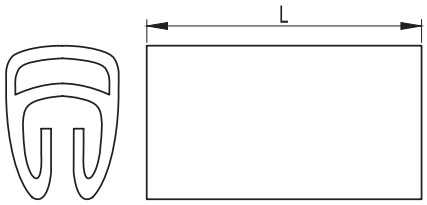

Назначение:
• для маркировки проводов без разъединения электрической цепи.
Отличительные особенности:
• состоит из двух частей. Нижняя часть – непрозрачная, упругая и эластичная, фиксируется на провод путем легкого нажатия сверху; верхняя часть – прозрачная и эластичная, предназначена для установки маркировочных элементов.
Материал:
• ПВХ.

Диаметр кабеля, мм	Длина тега L, мм	Упаковка, шт.	Код
2–3,5	10	1000	301/10
	15	1000	301/15
	23	500	301/23
	30	500	301/30
2,8–5	10	1000	302/10
	15	1000	302/15
	23	500	302/23
	30	500	302/30
5–8	10	500	303/10
	15	500	303/15
	23	200	303/23
	30	200	303/30
8–10	10	500	304/10
	15	500	304/15
	23	200	304/23
	30	200	304/30

Совместимая маркировка

Жесткая маркировка для кабелей



Стр. 305

Планки с символами



Стр. 324

Трубчатый держатель для жесткой маркировки



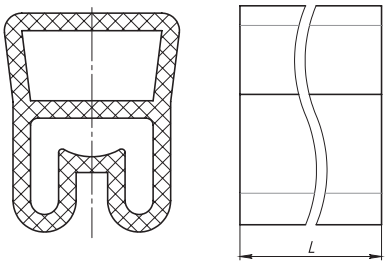

Материал:
• ПВХ.
Совместимость:
• ручная маркировка;
• жесткая маркировка.
Отличительные особенности:
• является вспомогательной деталью, которая легко и быстро надевается на электропровод и используется чаще всего;
• имеет две полости: нижняя полость предназначена для кабеля/провода, а верхняя – для установки маркировочных элементов;
• материал устойчив к воздействию влаги, масел, пыли и кислот;
• класс горючести материала: ПВ-0;
• температура эксплуатации: от – 40 до +80 °С.

Внешний диаметр маркируемого элемента, мм	L, мм	Упаковка, шт.	Код
1,5–2,5	12	1000	TUB1201
	12	3000	TUB1201MC
	15	1000	TUB1501
	15	3000	TUB1501MC
	18	1000	TUB1801
	23	1000	TUB2301
	30	500	TUB3001
2,0–4,0	12	1000	TUB1202
	12	3000	TUB1202MC
	15	1000	TUB1502
	15	3000	TUB1502MC
	18	1000	TUB1802
	23	500	TUB2302
	30	500	TUB3002
4,0–7,0	12	500	TUB1203
	12	3000	TUB1203MC
	15	500	TUB1503
	15	3000	TUB1503MC
	18	500	TUB1803
	23	500	TUB2303
	30	200	TUB3003
6,0–10,0	12	500	TUB1204
	15	500	TUB1504
	18	500	TUB1804
	23	200	TUB2304
	30	200	TUB3004
10,0–14,0	12	200	TUB1205
	15	200	TUB1505
	18	200	TUB1805
	23	200	TUB2305
	30	200	TUB3005
14,0–22,0	12	200	TUB1206
	15	200	TUB1506
	18	200	TUB1806
	23	100	TUB2306
	30	100	TUB3006

Совместимая маркировка

Жесткая маркировка для кабелей



Стр. 305

Планки с символами



Стр. 324

Трубчатый держатель для гибкой маркировки



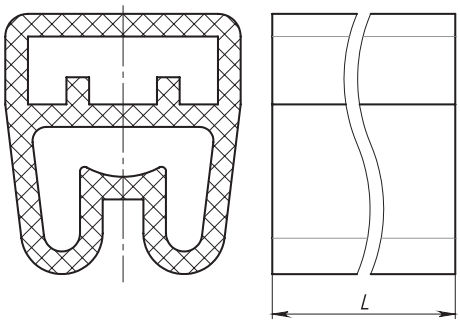

Материал:
• ПВХ.
Совместимость:
• гибкая маркировка.
Отличительные особенности:
• является вспомогательной деталью, которая легко и быстро надевается на электропровод и используется чаще всего;
• имеет две полости: нижняя полость предназначена для кабеля/провода, а верхняя – для установки маркировочных элементов;
• материал устойчив к воздействию влаги, масел, пыли и кислот;
• класс горючести материала: ПВ-0;
• температура эксплуатации: от – 40°С до +80°С.

Внешний диаметр маркируемого элемента, мм	L, мм	Упаковка, шт.	Код
1,5–2,5	10	1000	TUB1001FL
	10	3000	TUB1001FLMC
	12	1000	TUB1201FL
	12	3000	TUB1201FLMC
	15	1000	TUB1501FL
	15	3000	TUB1501FLMC
	18	1000	TUB1801FL
	23	1000	TUB2301FL
	30	500	TUB3001FL
2,0–4,0	10	1000	TUB1002FL
	10	3000	TUB1002FLMC
	12	1000	TUB1202FL
	12	3000	TUB1202FLMC
	15	1000	TUB1502FL
	15	3000	TUB1502FLMC
	18	1000	TUB1802FL
	23	500	TUB2302FL
	30	500	TUB3002FL
4,0–7,0	10	500	TUB1003FL
	10	3000	TUB1003FLMC
	12	500	TUB1203FL
	12	3000	TUB1203FLMC
	15	500	TUB1503FL
	15	3000	TUB1503FLMC
	18	500	TUB1803FL
	23	500	TUB2303FL
	30	200	TUB3003FL
6,0–10,0	10	500	TUB1004FL
	12	500	TUB1204FL
	15	500	TUB1504FL
	18	500	TUB1804FL
	23	200	TUB2304FL
	30	200	TUB3004FL
10,0–14,0	10	200	TUB1005FL
	12	200	TUB1205FL
	15	200	TUB1505FL
	18	200	TUB1805FL
	23	200	TUB2305FL
	30	200	TUB3005FL
14,0–22,0	10	200	TUB1006FL
	12	200	TUB1206FL
	15	200	TUB1506FL
	18	200	TUB1806FL
	23	100	TUB2306FL
	30	100	TUB3006FL

Совместимая маркировка

Гибкая маркировка для кабелей



Стр. 306

Трубчатый держатель с фиксацией хомутом



Назначение:
• маркировка кабельно-проводниковой продукции.
Отличительные особенности:
• фиксируется на маркируемом объекте при помощи хомута.

Тип маркировки	Длина, мм	Ширина, мм	Упаковка, шт.	Код
TAS209*	20	9	1000	TUB209
TAS359*	35	9	500	TUB359
NUT12	12	4	3000	TUB12
NUT18	18	4	3000	TUB18
NUT23	23	4	1000	TUB23
NUT30	30	4	1000	TUB30

Трубчатый держатель с фиксацией хомутом



Назначение:
• маркировка кабельно-проводниковой продукции.
Отличительные особенности:
• фиксируется на маркируемом объекте при помощи хомута.

Тип маркировки	Длина, мм	Ширина, мм	Упаковка, шт.	Код
TAS2715	27	15	500	TUB2715
TAS5015	50	15	250	TUB5015
TAS6715	60	15	125	TUB6715

Совместимая маркировка

Таблички с клейким основанием
TAS2715AY, TAS4915AY



Стр. 309

Жесткая маркировка для кабелей



Стр. 305

Маркировка групп зажимов. Крепление на DIN-рейку



Держатели маркировки



Пластины для нанесения надписей

Назначение:
• маркировка групп зажимов.
Отличительные особенности:
• независимая установка на DIN-рейку.
• надпись наносится на поликарбонатные пластины, которые идут в комплекте.
Комплект поставки:
• держатель маркировки;
• пластина для нанесения надписи.
Материал:
• держатель маркировки: полиамид;
• пластина для нанесения надписи: поликарбонат.

Тип	Размер маркировочного поля, мм	Код
PTMS	40x7	ZPTMS
PTM	40x16	ZPTM

Держатель маркировки для групп зажимов ZTIM02 50x15



Назначение:
• маркировка групп зажимов.
Отличительные особенности:
• устанавливаются в штатные места для маркировки зажимов и торцевых фиксаторов.
Материал:
• полиамид.

Тип	Код
TIM	ZTIM02

Совместимая маркировка

Эластичные этикетки
с клейким основанием TAF154



Стр. 309

Таблички с клейким основанием
TAS2715AY, TAS4915AY



Стр. 309

Профиль с клейким основанием и защитной крышкой



Назначение:
• фиксация маркировки.
Отличительные особенности:
• маркировка оборудования;
• защитная крышка;
• клейкое основание.

Тип маркировки	Длина, мм	Ширина, мм	Упаковка, шт.	Код
TAS209*	500	9	20	RAIL5009AHP
TAS209*	1000	9	20	RAIL100009AHP

Держатели для маркировки

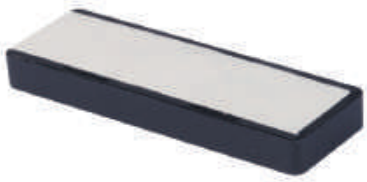

Назначение:
• фиксация маркировки.
Отличительные особенности:
• устанавливаются на оболочки,панели управления, корпуса и др;.
• наклеивание или крепление винтами.
Материал:
• полиамид.
Температура эксплуатации:
• от –40 до +80 °C.

Тип крепления	Размер маркировочного поля, мм	Упаковка, шт.	Код
Винтовое	27x15	270	MH2715B
Винтовое	50x15	150	MH5015B
Винтовое	67x15	75	MH6715B
Клейкое основание	27x15	270	MH2715AB
Клейкое основание	50x15	150	MH5015AB
Клейкое основание	67x15	75	MH6715AB

Защитный экран для держателей



Назначение:
• защита маркировки в держателях.
Отличительные особенности:
• устанавливаются в фиксатор поверх маркировки;
• тип монтажа: защелкивание
Материал:
• поликарбона.
Температура эксплуатации:
• от –40 до +80 °C.

Размер маркировочного поля, мм	Упаковка, шт.	Код
27x15	270	PC2715
50x15	150	PC5015
67x15	75	PC6715

Держатели для маркировки под кнопку Ø 22 мм



Назначение:
• фиксация маркировки.
Отличительные особенности:
• маркировка светосигнальной арматуры и кнопок управления;
• наклеивание или поверхностный монтаж.
Материал:
• полиамид.
Температура эксплуатации:
• от –40 до +80 °C.

Диаметр кнопки, мм	Тип крепления	Размер маркировочного поля, мм	Упаковка, шт.	Код
22	поверхностное	27x15	270	MH022-2715B
22	клейкое основание	27x15	270	MH022-2715AB

Ручная маркировка

Система MARK 3

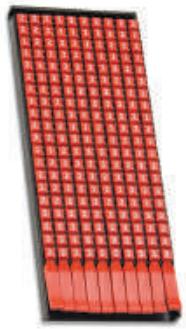

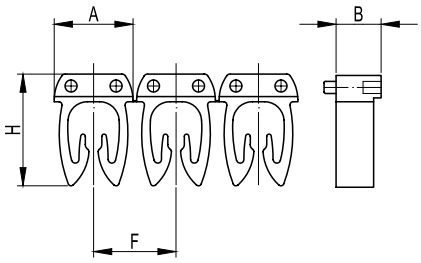

Назначение:
• для маркировки проводов без разъединения электрической цепи.
Отличительные особенности:
• боковые штифты надежно фиксируют соединение друг с другом и позволяют добиться точного выравнивания маркеров;
• все цвета маркеров соответствуют международной кодировке.
Материал:
• полиамид 6.6.
Температура эксплуатации:
• от –30 до +70 °C.

Символ	Цвет символа	Цвет маркера	Сечение кабеля, 0,5–1,5 мм²				Код	Сечение кабеля, 1,5–2,5 мм²				Код	Сечение кабеля, 4–6 мм²				Код	Кол-во символов в упак. шт.*
			A	B	F	H		A	B	F	H		A	B	F	H		
0	белый	черный					MKF0S1					MKF0S2					MKF0S3	200/160
1	белый	коричневый					MKF1S1					MKF1S2					MKF1S3	200/160
2	белый	красный					MKF2S1					MKF2S2					MKF2S3	200/160
3	черный	оранжевый					MKF3S1					MKF3S2					MKF3S3	200/160
4	черный	желтый					MKF4S1					MKF4S2					MKF4S3	200/160
5	белый	зеленый					MKF5S1					MKF5S2					MKF5S3	200/160
6	черный	голубой					MKF6S1					MKF6S2					MKF6S3	200/160
7	белый	фиолетовый					MKF7S1					MKF7S2					MKF7S3	200/160
8	черный	серый					MKF8S1					MKF8S2					MKF8S3	200/160
9	черный	белый					MKF9S1					MKF9S2					MKF9S3	200/160
A	черный	желтый					MKCAS1					MKCAS2					MKCAS3	200/160
B	черный	желтый					MKCBS1					MKCBS2					MKCBS3	200/160
C	черный	желтый					MKCCS1					MKCCS2					MKCCS3	200/160
D	черный	желтый					MKCDS1					MKCDS2					MKCDS3	200/160
E	черный	желтый					MKCES1					MKCES2					MKCES3	200/160
F	черный	желтый					MKCFS1					MKCFS2					MKCFS3	200/160
G	черный	желтый					MKCGS1					MKCGS2					MKCGS3	200/160
H	черный	желтый					MKCHS1					MKCHS2					MKCHS3	200/160
I	черный	желтый					MKCIS1					MKCIS2					MKCIS3	200/160
J	черный	желтый					MKCJS1					MKCJS2					MKCJS3	200/160
K	черный	желтый					MKCKS1					MKCKS2					MKCKS3	200/160
L	черный	желтый	4,6	3,0	4,75	6,55	MKCLS1	5,35	3,0	6,15	9,4	MKCLS2	7,6	3,0	6,15	9,4	MKCLS3	200/160
M	черный	желтый					MKCMS1					MKCMS2					MKCMS3	200/160
N	черный	желтый					MKCNS1					MKCNS2					MKCNS3	200/160
O	черный	желтый					MKCOS1					MKCOS2					MKCOS3	200/160
P	черный	желтый					MKCPS1					MKCPS2					MKCPS3	200/160
Q	черный	желтый					MKCQS1					MKCQS2					MKCQS3	200/160
R	черный	желтый					MKCRS1					MKCRS2					MKCRS3	200/160
S	черный	желтый					MKCSS1					MKCSS2					MKCSS3	200/160
T	черный	желтый					MKCTS1					MKCTS2					MKCTS3	200/160
U	черный	желтый					MKCUS1					MKCUS2					MKCUS3	200/160
V	черный	желтый					MKCVS1					MKCVS2					MKCVS3	200/160
W	черный	желтый					MKCWS1					MKCWS2					MKCWS3	200/160
X	черный	желтый					MKCXS1					MKCXS2					MKCXS3	200/160
Y	черный	желтый					MKCYS1					MKCYS2					MKCYS3	200/160
Z	черный	желтый					MKCZS1					MKCZS2					MKCZS3	200/160
Mp	черный	желтый					MKMPS1					MKMPS2					MKMPS3	200/160
+	черный	желтый					MKSPS1					MKSPS2					MKSPS3	200/160
-	черный	желтый					MKSMS1					MKSMS2					MKSMS3	200/160
*	черный	желтый					MKSGS1					MKSGS2					MKSGS3	200/160
(	черный	желтый					MKSAS1					MKSAS2					MKSAS3	200/160
.	черный	желтый					MKSFS1					MKSFS2					MKSFS3	200/160
/	черный	желтый					MKSBS1					MKSBS2					MKSBS3	200/160
земля	черный	желтый					MKSGS1EARTH					MKSGS2EARTH					MKSGS3EARTH	200/160

Система MARK 3



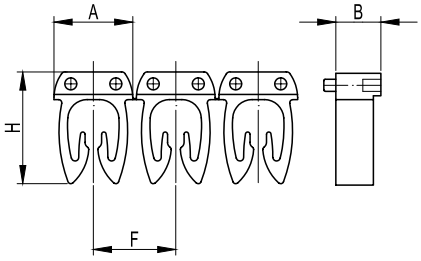

Назначение:
• для маркировки проводов без разъединения электрической цепи.
Отличительные особенности:
• боковые штифты надежно фиксируют соединение друг с другом и позволяют добиться точного выравнивания маркеров;
• все цвета маркеров соответствуют международной кодировке.
Материал:
• полиамид 6.6.
Температура эксплуатации:
• от –30 до +70 °C.

Символ	Цвет символа	Цвет маркера	Сечение кабеля, 0,5–1,5 мм²				Код	Сечение кабеля, 1,5–2,5 мм²				Код	Сечение кабеля, 4–6 мм²				Код	Кол-во символов в упак. шт.*
			A	B	F	H		A	B	F	H		A	B	F	H		
пустой		черный	4,6	3,0	4,75	6,55	MKF999BS1	5,35	3,0	6,15	9,4	MKF999BS2	7,6	3,0	6,15	9,4	MKF999BS3	200/160
пустой		коричневый					MKF999BrS1					MKF999BrS2					MKF999BrS3	200/160
пустой		красный					MKF999RS1					MKF999RS2					MKF999RS3	200/160
пустой		оранжевый					MKF999OS1					MKF999OS2					MKF999OS3	200/160
пустой		желтый					MKF999YS1					MKF999YS2					MKF999YS3	200/160
пустой		зеленый					MKF999GS1					MKF999GS2					MKF999GS3	200/160
пустой		голубой					MKF999BlS1					MKF999BlS2					MKF999BlS3	200/160
пустой		фиолетовый					MKF999VS1					MKF999VS2					MKF999VS3	200/160
пустой		серый					MKF999GrS1					MKF999GrS2					MKF999GrS3	200/160
пустой		белый					MKF999WS1					MKF999WS2					MKF999WS3	200/160
~	черный	желтый					MKSACS1					MKSACS2					MKSACS3	200/160
⎓	черный	желтый					MKSDCS1					MKSDCS2					MKSDCS3	200/160

Пример монтажа

Работа с наборной маркировкой MARK3

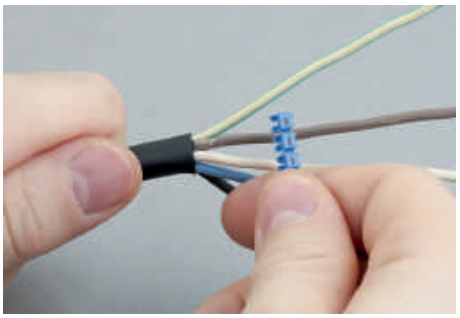

Возьмите ленту с необходимыми символами и закрепите крайний тег на маркируемой поверхности

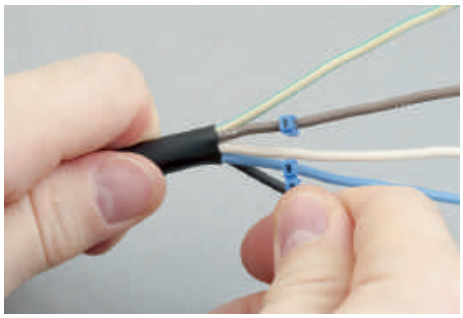

Отделите закрепленный тег от ленты

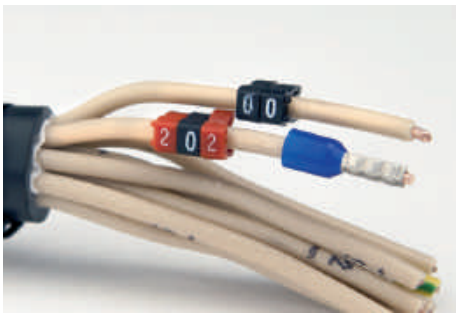

Повторите предыдущие операции до формирования кода

Колечки маркировочные



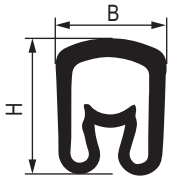

Назначение:
• маркировка проводников.
Материал:
• ПВХ.
Отличительные особенности:
• гибкий и эластичный материал изготовления (ПВХ) позволяет производить легкое соединение колечек.

Символ	Диаметр кабеля, мм	Высота маркера H, мм	Ширина маркера B, мм	Цвет символа	Цвет основания	Код
0	1,3–3	3,6	3,5	черный	желтый	AZO200BY
1	1,3–3	3,6	3,5	черный	желтый	AZO201BY
2	1,3–3	3,6	3,5	черный	желтый	AZO202BY
3	1,3–3	3,6	3,5	черный	желтый	AZO203BY
4	1,3–3	3,6	3,5	черный	желтый	AZO204BY
5	1,3–3	3,6	3,5	черный	желтый	AZO205BY
6	1,3–3	3,6	3,5	черный	желтый	AZO206BY
7	1,3–3	3,6	3,5	черный	желтый	AZO207BY
8	1,3–3	3,6	3,5	черный	желтый	AZO208BY
9	1,3–3	3,6	3,5	черный	желтый	AZO209BY
+	1,3–3	3,6	3,5	черный	желтый	AZO210BY
-	1,3–3	3,6	3,5	черный	желтый	AZO211BY
земля	1,3–3	3,6	3,5	черный	желтый	AZO212BY
/	1,3–3	3,6	3,5	черный	желтый	AZO213BY
,	1,3–3	3,6	3,5	черный	желтый	AZO214BY
A	1,3–3	3,6	3,5	черный	желтый	AZO2AABY
B	1,3–3	3,6	3,5	черный	желтый	AZO2BBBY
C	1,3–3	3,6	3,5	черный	желтый	AZO2CCBY
D	1,3–3	3,6	3,5	черный	желтый	AZO2DDBY
E	1,3–3	3,6	3,5	черный	желтый	AZO2EEBY
F	1,3–3	3,6	3,5	черный	желтый	AZO2FFBY
G	1,3–3	3,6	3,5	черный	желтый	AZO2GGBY
H	1,3–3	3,6	3,5	черный	желтый	AZO2HHBY
I	1,3–3	3,6	3,5	черный	желтый	AZO2IIBY
J	1,3–3	3,6	3,5	черный	желтый	AZO2JJBY
K	1,3–3	3,6	3,5	черный	желтый	AZO2KKBY
L	1,3–3	3,6	3,5	черный	желтый	AZO2LLBY
M	1,3–3	3,6	3,5	черный	желтый	AZO2MMBY
N	1,3–3	3,6	3,5	черный	желтый	AZO2NNBY
O	1,3–3	3,6	3,5	черный	желтый	AZO2OOBY
P	1,3–3	3,6	3,5	черный	желтый	AZO2PPBY
Q	1,3–3	3,6	3,5	черный	желтый	AZO2QQBY
R	1,3–3	3,6	3,5	черный	желтый	AZO2RRBY
S	1,3–3	3,6	3,5	черный	желтый	AZO2SSBY
T	1,3–3	3,6	3,5	черный	желтый	AZO2TTBY
U	1,3–3	3,6	3,5	черный	желтый	AZO2UUBY
V	1,3–3	3,6	3,5	черный	желтый	AZO2VVBY
W	1,3–3	3,6	3,5	черный	желтый	AZO2WWBY
X	1,3–3	3,6	3,5	черный	желтый	AZO2XXBY
Y	1,3–3	3,6	3,5	черный	желтый	AZO2YYBY
Z	1,3–3	3,6	3,5	черный	желтый	AZO2ZZBY
0	2,5–5	5,5	4,2	черный	желтый	AZO300BY
1	2,5–5	5,5	4,2	черный	желтый	AZO301BY
2	2,5–5	5,5	4,2	черный	желтый	AZO302BY
3	2,5–5	5,5	4,2	черный	желтый	AZO303BY
4	2,5–5	5,5	4,2	черный	желтый	AZO304BY
5	2,5–5	5,5	4,2	черный	желтый	AZO305BY
6	2,5–5	5,5	4,2	черный	желтый	AZO306BY
7	2,5–5	5,5	4,2	черный	желтый	AZO307BY
8	2,5–5	5,5	4,2	черный	желтый	AZO308BY
9	2,5–5	5,5	4,2	черный	желтый	AZO309BY
+	2,5–5	5,5	4,2	черный	желтый	AZO310BY
-	2,5–5	5,5	4,2	черный	желтый	AZO311BY
земля	2,5–5	5,5	4,2	черный	желтый	AZO312BY
/	2,5–5	5,5	4,2	черный	желтый	AZO313BY
,	2,5–5	5,5	4,2	черный	желтый	AZO314BY
A	2,5–5	5,5	4,2	черный	желтый	AZO3AABY
B	2,5–5	5,5	4,2	черный	желтый	AZO3BBBY
C	2,5–5	5,5	4,2	черный	желтый	AZO3CCBY

Символ	Диаметр кабеля, мм	Высота маркера H, мм	Ширина маркера B, мм	Цвет символа	Цвет основания	Код
D	2,5–5	5,5	4,2	черный	желтый	AZO3DDBY
E	2,5–5	5,5	4,2	черный	желтый	AZO3EEBY
F	2,5–5	5,5	4,2	черный	желтый	AZO3FFBY
G	2,5–5	5,5	4,2	черный	желтый	AZO3GGBY
H	2,5–5	5,5	4,2	черный	желтый	AZO3HHBY
I	2,5–5	5,5	4,2	черный	желтый	AZO3IIBY
J	2,5–5	5,5	4,2	черный	желтый	AZO3JJBY
K	2,5–5	5,5	4,2	черный	желтый	AZO3KKBY
L	2,5–5	5,5	4,2	черный	желтый	AZO3LLBY
M	2,5–5	5,5	4,2	черный	желтый	AZO3MMBY
N	2,5–5	5,5	4,2	черный	желтый	AZO3NNBY
O	2,5–5	5,5	4,2	черный	желтый	AZO3OOBY
P	2,5–5	5,5	4,2	черный	желтый	AZO3PPBY
Q	2,5–5	5,5	4,2	черный	желтый	AZO3QQBY
R	2,5–5	5,5	4,2	черный	желтый	AZO3RRBY
S	2,5–5	5,5	4,2	черный	желтый	AZO3SSBY
T	2,5–5	5,5	4,2	черный	желтый	AZO3TTBY
U	2,5–5	5,5	4,2	черный	желтый	AZO3UUBY
V	2,5–5	5,5	4,2	черный	желтый	AZO3VVBY
W	2,5–5	5,5	4,2	черный	желтый	AZO3WWBY
X	2,5–5	5,5	4,2	черный	желтый	AZO3XXBY
Y	2,5–5	5,5	4,2	черный	желтый	AZO3YYBY
Z	2,5–5	5,5	4,2	черный	желтый	AZO3ZZBY
0	4–10	9,5	6,6	черный	желтый	AZS400BY
1	4–10	9,5	6,6	черный	желтый	AZS401BY
2	4–10	9,5	6,6	черный	желтый	AZS402BY
3	4–10	9,5	6,6	черный	желтый	AZS403BY
4	4–10	9,5	6,6	черный	желтый	AZS404BY
5	4–10	9,5	6,6	черный	желтый	AZS405BY
6	4–10	9,5	6,6	черный	желтый	AZS406BY
7	4–10	9,5	6,6	черный	желтый	AZS407BY
8	4–10	9,5	6,6	черный	желтый	AZS408BY
9	4–10	9,5	6,6	черный	желтый	AZS409BY
+	4–10	9,5	6,6	черный	желтый	AZS410BY
-	4–10	9,5	6,6	черный	желтый	AZS411BY
земля	4–10	9,5	6,6	черный	желтый	AZS412BY
/	4–10	9,5	6,6	черный	желтый	AZS413BY
,	4–10	9,5	6,6	черный	желтый	AZS414BY
A	4–10	9,5	6,6	черный	желтый	AZS4AABY
B	4–10	9,5	6,6	черный	желтый	AZS4BBBY
C	4–10	9,5	6,6	черный	желтый	AZS4CCBY
D	4–10	9,5	6,6	черный	желтый	AZS4DDBY
E	4–10	9,5	6,6	черный	желтый	AZS4EEBY
F	4–10	9,5	6,6	черный	желтый	AZS4FFBY
G	4–10	9,5	6,6	черный	желтый	AZS4GGBY
H	4–10	9,5	6,6	черный	желтый	AZS4HHBY
I	4–10	9,5	6,6	черный	желтый	AZS4IIBY
J	4–10	9,5	6,6	черный	желтый	AZS4JJBY
K	4–10	9,5	6,6	черный	желтый	AZS4KKBY
L	4–10	9,5	6,6	черный	желтый	AZS4LLBY
M	4–10	9,5	6,6	черный	желтый	AZS4MMBY
N	4–10	9,5	6,6	черный	желтый	AZS4NNBY
O	4–10	9,5	6,6	черный	желтый	AZS4OOBY
P	4–10	9,5	6,6	черный	желтый	AZS4PPBY
Q	4–10	9,5	6,6	черный	желтый	AZS4QQBY
R	4–10	9,5	6,6	черный	желтый	AZS4RRBY
S	4–10	9,5	6,6	черный	желтый	AZS4SSBY
T	4–10	9,5	6,6	черный	желтый	AZS4TTBY
U	4–10	9,5	6,6	черный	желтый	AZS4UUBY
V	4–10	9,5	6,6	черный	желтый	AZS4VVBY
W	4–10	9,5	6,6	черный	желтый	AZS4WWBY
X	4–10	9,5	6,6	черный	желтый	AZS4XXBY
Y	4–10	9,5	6,6	черный	желтый	AZS4YYBY
Z	4–10	9,5	6,6	черный	желтый	AZS4ZZBY

Планки с цифрами



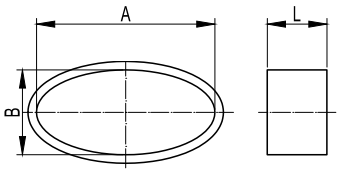

Назначение:
• предназначены для идентификации низковольтного оборудования и кабельных трасс.
Отличительные особенности:
• выполняются с цифрами (от 0 до 9), буквами латинского алфавита (26 заглавных или прописных букв), знаками (+, – / и др.);
• фиксируются на проводниках при помощи трубчатого держателя;
• оптимальны при небольшом объеме работ.

Символ	Цвет символа	Цвет основания	A, мм	B, мм	L, мм	Кол-во цифр на планке, шт.	Кол-во планок в упаковке, шт.	Код
0	черный	белый	4	1,5	2,1	24	10	BL117M00BW
	черный	желтый	4	1,5	2,1	24	10	BL117M00BY
1	черный	белый	4	1,5	2,1	24	10	BL117M01BW
	черный	желтый	4	1,5	2,1	24	10	BL117M01BY
2	черный	белый	4	1,5	2,1	24	10	BL117M02BW
	черный	желтый	4	1,5	2,1	24	10	BL117M02BY
3	черный	белый	4	1,5	2,1	24	10	BL117M03BW
	черный	желтый	4	1,5	2,1	24	10	BL117M03BY
4	черный	белый	4	1,5	2,1	24	10	BL117M04BW
	черный	желтый	4	1,5	2,1	24	10	BL117M04BY
5	черный	белый	4	1,5	2,1	24	10	BL117M05BW
	черный	желтый	4	1,5	2,1	24	10	BL117M05BY
6	черный	белый	4	1,5	2,1	24	10	BL117M06BW
	черный	желтый	4	1,5	2,1	24	10	BL117M06BY
7	черный	белый	4	1,5	2,1	24	10	BL117M07BW
	черный	желтый	4	1,5	2,1	24	10	BL117M07BY
8	черный	белый	4	1,5	2,1	24	10	BL117M08BW
	черный	желтый	4	1,5	2,1	24	10	BL117M08BY
9	черный	белый	4	1,5	2,1	24	10	BL117M09BW
	черный	желтый	4	1,5	2,1	24	10	BL117M09BY

Совместимый держатель

Трубчатый держатель для жесткой маркировки



Стр. 315

Трубочка защелкивающаяся, маркировочная



Стр. 314

Инструмент "язычок"



119M/30



119M/15

Назначение:
• набор маркировочных элементов для формирования кода с их последующей установкой в трубчатый держатель.
Отличительные особенности:
• 2 длины язычка: 15 и 30 мм. Длина язычка определяет длину маркировочного кода.

Длина язычка, мм	Цвет	Упаковка, шт.	Код
15	оранжевый	1	119M/15
30	оранжевый	1	119M/30

Поддон для планок с символами

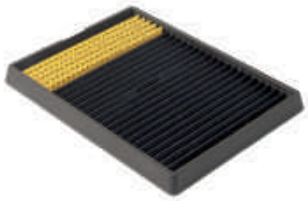

Назначение:
• предназначен для фиксации планок с символами и повышения удобства набора маркировочного кода.
Отличительные особенности:
• планки с символами вставляются в четырехугольный поддон;
• удобный угол наклона планок позволяет с легкостью извлекать маркировочные элементы;
• вмещает 25 планок с маркировочными элементами любого типа: буквы, цифры, знаки, цвета.
Материал:
• пластик.

Размер, мм	Цвет	Код
145x195x14	черный	118

Маркировочная лента под офисный лазерный принтер



Назначение:
• идентификация кабеля.
Материал:
• ПВХ;
• имеет защитную прозрачную часть.
Отличительные особенности:
• от –10 до +80 °С;
• устойчивость к бензину гептану, жирам, керосину, JP4;
• высокая устойчивость к маслам, маслосодержащим продуктам и растворителям.

Размер ленты, мм	Поле для надписи, мм	Упаковка, шт.	Код
12,7x25,4	6,35x12,7	880 (5 листов А4)	LB10064
12,7x38,1	10,58x12,7	560 (5 листов А4)	LB10264
12,7x63,5	19,05x12,7	320 (5 листов А4)	LB10462
25,4x38,1	12,7x25,4	240 (5 листов А4)	LB20264
25,4x63,5	19,05x25,4	160 (5 листов А4)	LB20462
38,1x63,5	19,05x38,1	100 (5 листов А4)	LB20464
25,4x88,9	25,4x25,4	120 (5 листов А4)	LB20662
38,1x88,9	25,4x38,1	75 (5 листов А4)	LB20664
38,1x279,4	76,2x38,1	25 (5 листов А4)	LB20962

Маркировочные таблички под офисный лазерный принтер



Назначение:
• под лазерный принтер формата А4.
Материал:
• полиэстер.
Температура эксплуатации:
• от –40 до +150 °С.

Размеры, мм	Упаковка, шт.	Код
6x15	3300 (10 листов А4)	SITFP0615*
9x12	2860 (10 листов А4)	SITFP0912*
9x15	2420 (10 листов А4)	SITFP0915*
9x60	660 (10 листов А4)	SITFP0960*
10x20	1680 (10 листов А4)	SITFP1020*
27x15	990 (10 листов А4)	SITFP2715*
27x27	540 (10 листов А4)	SITFP2727*
278x210	10 (10 листов А4)	SITFP278210*

* E – серый, M – металлик, W – белый, Y – желтый (кроме SITFP2727)

Самоламинирующиеся этикетки под офисный лазерный принтер



Назначение:
• маркировка.
Отличительные особенности:
• наличие защитной прозрачной части;
• под лазерный принтер формата А4.
Материал:
• полиэстер.
Температура эксплуатации:
• от –40 до +150 °С.

Размеры таблички, мм	Поле для надписи, мм	Упаковка, шт.	Код
23x12	12x9,5	1300 (10 листов А4)	SITFL02312*
38x12	12x12	910 (10 листов А4)	SITFL03812*
44x20	20x12	480 (10 листов А4)	SITFL04420*
62x25	25x18	280 (10 листов А4)	SITFL06225*
104x25	25x25	140 (10 листов А4)	SITFL10425*
150x25	25x38	70 (10 листов А4)	SITFL15025*

* W – белый, Y – желтый

Пример монтажа

Работа с самоламинирующимися этикетками



Нанесите необходимую информацию на выделенное поле (белого или желтого цвета)

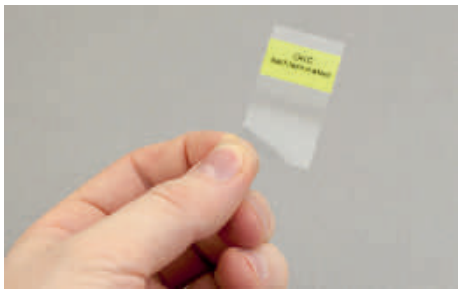

Отделите маркировочный элемент от листа



Закрепите маркировочный элемент на поверхности перпендикулярно поверхности



Оберните маркировочный элемент вокруг поверхности и защитите нанесенную информацию прозрачной частью

Кабельные бирки



Назначение:
• идентификация кабельных линий согласно СП 76.13330.2016 и ПУЭ.
Материал:
• полиамид 6.6.
Отличительные особенности:
• фиксируется на кабеле кабельными стяжками.



Тип A

Тип B

Тип C

Тип D

Ширина, мм	Длина, мм	Размер печатного поля, мм (ВхШ)	Цвет	Тип	Размер отверстия под хомут, мм	Код
26,4	16,2	16,2x18,0	белый	B	2,2x5,5	2104291
40,3	20,5	20,5x23,9	белый	C	1,6x4,7	2104292
60,5	25,2	25,2x41,5	белый	A	2x4,9	2104293
59,9	49,9	49,9x44,9	белый	D	4,9	2104294

Совместимая маркировка

Маркировочные таблички
под лазерный принтер тип SITFP



Стр. 325

Эластичные этикетки
с клейким основанием



Стр. 309

Стяжки маркировочные

С поперечным расположением маркировки

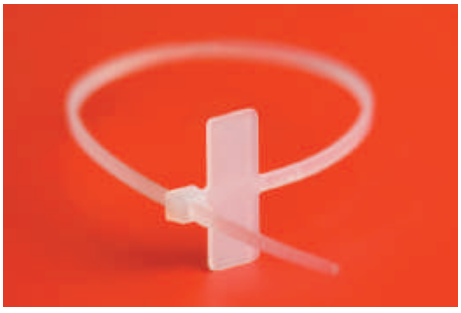

Назначение:
• хомуты с маркировочной табличкой предназначены для быстрой идентификации пучков проводов.
Материал:
• полиамид 6.6.
Отличительные особенности:
• поперечное место размещения маркировки расположено под замком хомута.

Ширина, мм	Длина, мм	Высота таблички, мм	Ширина таблички, мм	Диаметр охвата, мм		Стойкость к растяжению, кг	Код
				мин.	макс.		
2,5	100	8	25,4	6	20	8,16	252100-M
2,5	200	8	25,4	5	50	8,16	252200-M

С поперечным расположением маркировки

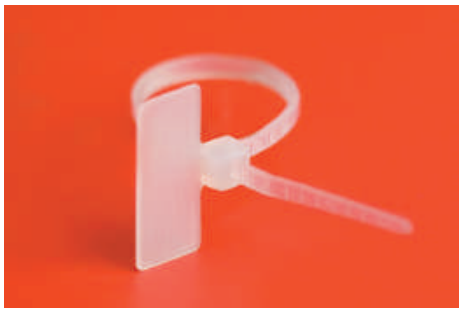

Назначение:
• хомуты с маркировочной табличкой предназначены для быстрой идентификации пучков проводов.
Материал:
• полиамид 6.6.
Отличительные особенности:
• поперечное место размещения маркировки расположено над замком хомута.

Ширина, мм	Длина, мм	Высота таблички, мм	Ширина таблички, мм	Диаметр охвата, мм		Стойкость к растяжению	Код
				мин.	макс.	кг	
2,5	110	9,1	20,4	1	20	8,16	252100-M
2,5	210	9,1	20,4	1	52	8,16	252200-M

С продольным расположением маркировки

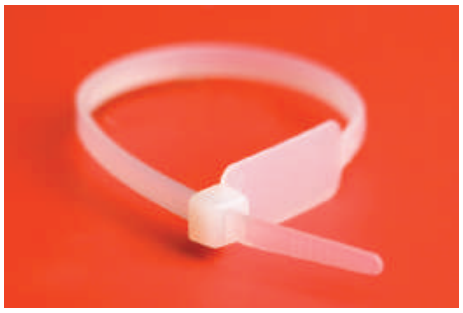

Назначение:
• хомуты с маркировочной табличкой предназначены для быстрой идентификации пучков проводов.
Материал:
• полиамид 6.6.
Отличительные особенности:
• продольное место размещения маркировки рассположено под замком хомута.

Ширина, мм	Длина, мм	Высота таблички, мм	Ширина таблички, мм	Диаметр охвата, мм		Стойкость к растяжению, кг	Код
				мин.	макс.		
4,8	190	28	13	10	48	22	252190-M
4,8	270	28	13	10	68	22	252270-M

Кабельные бирки и стяжки могут быть промаркированы перманентными шариковыми ручками (маркерами)

Перманентные шариковые ручки (маркеры)



Назначение:
• нанесение символов на маркировочные ленты и самоклеющиеся этикетки.
Отличительные особенности:
• водостойкость;
• высокая устойчивость к УФ-излучению, черный и синий цвет.

Цвет	Толщина линии, мм	Упаковка, шт.	Код
Черный	0,4	5	UP1S
	0,7	5	UP1F
	1	5	UP1M
Красный	0,4	5	UP2S
	0,7	5	UP2F
	1	5	UP2M
Синий	0,4	5	UP3S
	0,7	5	UP3F
	1	5	UP3M
Зеленый	0,4	5	UP4S
	0,7	5	UP4F
	1	5	UP4M

Принтеры мобильные

Характеристики

Технические характеристики

Алфавит	латиница
Ориентация печати	горизонтальная, вертикальная
Питание	6 батареек типа AA или Адаптер 230 В (поставляется отдельно)
Температура эксплуатации	от +4 до +40 °С
Влажность	от 10 до 90 %

Принтер EGO1PRO



Назначение:
• маркировка кабеля, проводов, телекоммуникационных шкафов, пультов управления.
Отличительные особенности:
• ширина лент – 6, 9, 12, 19 мм;
• эргономичный дизайн;
• жидкокристаллический дисплей, двухстрочный;
• печать штрих-кодов EAN 39 и 128 на ленте 19 мм;
• дополнительная подсветка дисплея;
• 5 размеров шрифта;
• печать 4 строки на 19 мм; 2 строки на 12 мм, 9 мм; 1 строки на 6 мм.
Комплект поставки:
• резиновый чехол для защиты от ударов;
• пробный виниловый картридж 19 мм.

Описание	Размеры, мм	Вес, г	Упаковка, шт.	Код
Принтер мобильный EGO1PRO	114x212x70	519	1	GR1PRO

Аксессуары для EGO1PRO

Описание	Упаковка, шт.	Код
Адаптер 220В	1	GRAADAPTER

Принтер EGO4YOU



Назначение:
• маркировка кабеля, проводов, телекоммуникационных шкафов, пультов управления.
Отличительные особенности:
• ширина лент – 9, 12 мм;
• эргономичный дизайн;
• автоматическое отключение принтера – продлевает срок службы батареек.
Комплект поставки:
• пробный виниловый картридж 12 мм.

Описание	Размеры, мм	Вес, г	Упаковка, шт.	Код
Принтер мобильный EGO4YOU	100x150x65	340	1	GR4YOU

Картриджи для мобильных принтеров

Лента с клеевой основой



Назначение:
• маркировка кабеля, проводов, телекоммуникационных шкафов, пультов управления.
Отличительные особенности:
• ширина лент – 9, 12, 19 мм;
• наличие клейкого основания;
• печатающая лента встроена в картридж.
Характеристики:
• материал: полиэстер.

Ширина, мм	Длина, м	Цвет ленты	Цвет печатаемых символов	Код
9	5,5	зеленый	черный	GRCPO09G
9	5,5	синий	черный	GRCPO09BL
9	5,5	красный	черный	GRCPO09R
9	5,5	белый	черный	GRCPO09W
9	5,5	желтый	черный	GRCPO09Y
9	5,5	металлик	черный	GRCPO09M
9	5,5	прозрачный	черный	GRCPO09T
9	5,5	черный	белый	GRCPO09B
12	5,5	зеленый	черный	GRCPO12G
12	5,5	синий	черный	GRCPO12BL
12	5,5	красный	черный	GRCPO12R
12	5,5	белый	черный	GRCPO12W
12	5,5	желтый	черный	GRCPO12Y
12	5,5	металлик	черный	GRCPO12M
12	5,5	прозрачный	черный	GRCPO12T
12	5,5	черный	белый	GRCPO12B
19	5,5	зеленый	черный	GRCPO19G
19	5,5	синий	черный	GRCPO19BL
19	5,5	красный	черный	GRCPO19R
19	5,5	белый	черный	GRCPO19W
19	5,5	желтый	черный	GRCPO19Y
19	5,5	металлик	черный	GRCPO19M
19	5,5	прозрачный	черный	GRCPO19T
19	5,5	черный	белый	GRCPO19B

Термоусаживаемая трубка



Назначение:
• маркировка кабеля, проводов.
Отличительные особенности:
• ширина – 9, 12, 19 мм;
• усаживается горячим воздухом;
• печатающая лента встроена в картридж;
• материал – полиолефин.

Ширина до усадки, мм	Диаметр до усадки, мм	Диаметр после усадки, мм	Длина, мм	Цвет	Код
9	5,2	1,8	1,5	желтый	GRCHS09Y
	5,2	1,8	1,5	белый	GRCHS09W
12	7,2	3	1,5	желтый	GRCHS12Y
	7,2	3	1,5	белый	GRCHS12W
19	12	4,6	1,5	желтый	GRCHS19Y
	12	4,6	1,5	белый	GRCHS19W

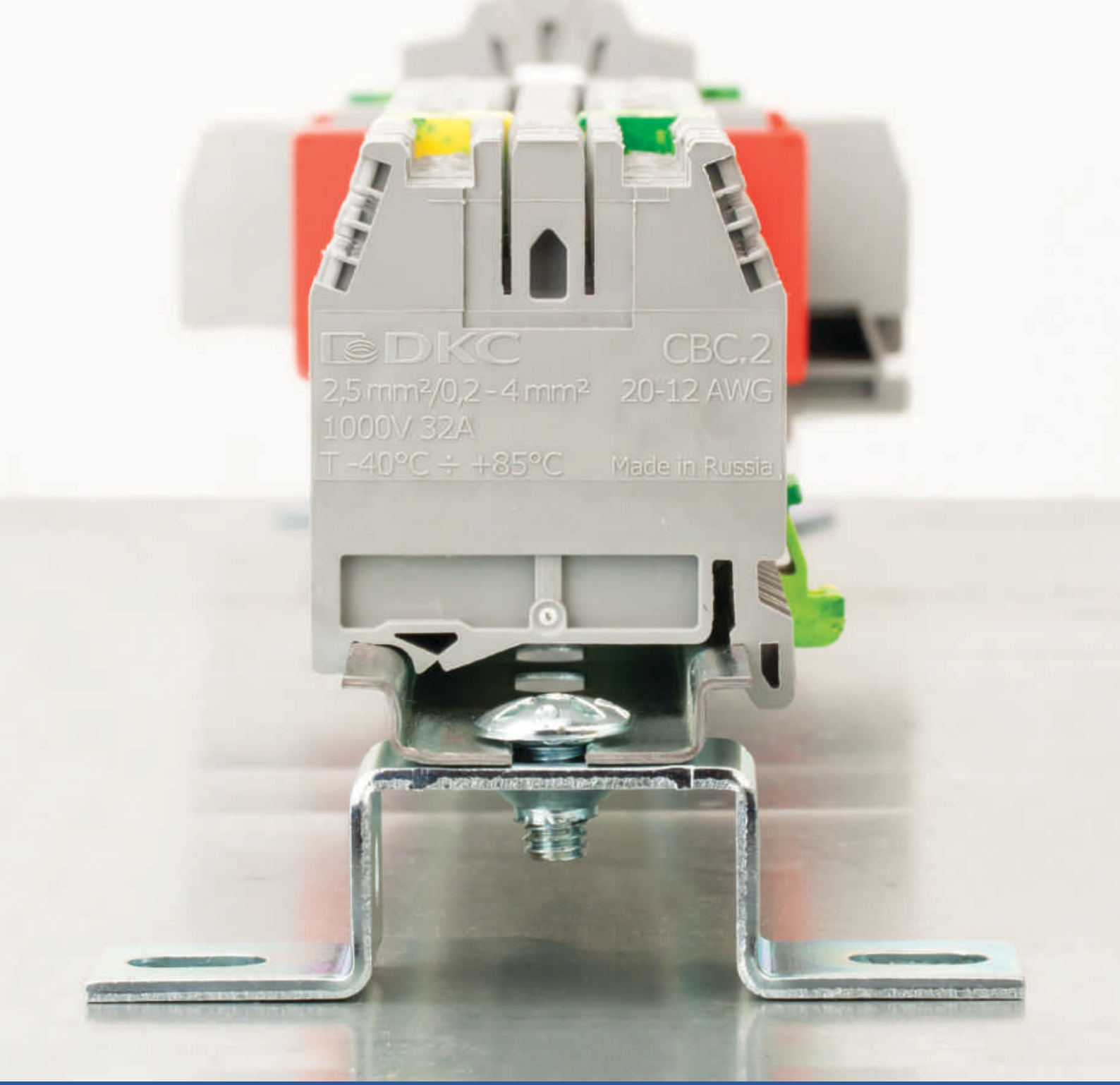

QUADRO

Клеммные зажимы

Зажим Push-in **358**
Винтовые зажимы **378**
Пружинные зажимы **417**
Зажимы с прорезанием изоляции **447**
Аксессуары **452**

Проходные клеммы

Серия EFC, 1 ввод и 1 вывод

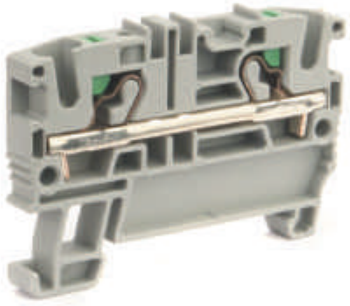

Внешний вид

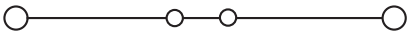

Электрическая схема

Назначение:
• коммутация проводников сечением от 0,2 до 6 мм^2.
Условия монтажа:
• крепление на рейку OMEGA.
Отличительные особенности:
• сокращение времени монтажа (до 75%);
• быстрое извлечение провода с помощью кнопки;
• защита от прикосновения к токоведущим частям.
Характеристики:
• цвета – серый и синий.

Характеристики	Значения
Номинальное напряжение, В	800
Номинальное импульсное напряжение Uimp, кВ	8
Класс горючести	V0
Температура эксплуатации, °С	от –60 до +130
Материал корпуса	полиамид
Материал токопроводящих элементов	никелированная латунь

Сечение номинальное, мм^2		2,5	4
Тип зажима		EFC.2	EFC.4
Код зажима	серый	ZEFC200GR	ZEFC400GR
	синий	ZEFC200BL	ZEFC400BL
Диапазон сечений, мм^2	1 проводник	0,2–4	0,2–6
	2 проводника одинакового сечения	-	-
	1 проводник с наконечником	0,2-2,5	0,2-4
	2 проводника в двойном наконечнике	0,2-0,5	0,2-1
Сила тока номинальная, А		24	32
Сила тока для перемычки, А		24	32
Размеры после установки на DIN-рейку, мм Высота x Длина x Толщина		OMEGA 3: 39,2x49,6x5,2	OMEGA 3: 39,2x55,2x6,2
Аксессуары			
Торцевой изолятор	серый	ZEFC201GR	ZEFC401GR
	синий	ZEFC201BL	ZEFC401BL
Перемычки с изоляцией (синяя)	2 полюса	ZEFB0202B	ZEFB0402B
	3 полюса	ZEFB0203B	ZEFB0403B
	5 полюсов	ZEFB0205B	ZEFB0405B
	10 полюсов	ZEFB0210B	ZEFB0410B
Маркировка для перемычек			
Перемычки с изоляцией (красная)	2 полюса	ZEFB0202R	ZEFB0402R
	3 полюса	ZEFB0203R	ZEFB0403R
	5 полюсов	ZEFB0205R	ZEFB0405R
	10 полюсов	ZEFB0210R	ZEFB0410R
Изолирующие разделители для перемычек	для разделения 2-х перемычек		
Разделитель			
Тестовый щуп			
Тестовый щуп (модульный)			
Торцевой изолятор для щупа			
Маркировка (стр. 301)		NUTB1051	NUTB1061
DIN-рейка		02135	02135
Отвертка			

Серия EFC, 1 ввод и 2 вывода

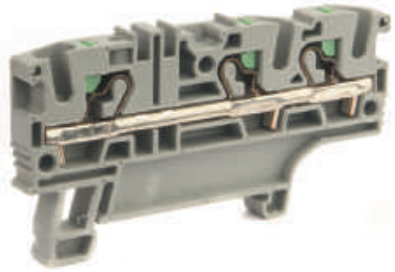

Внешний вид



Электрическая схема

Назначение:
• коммутация проводников сечением от 0,2 до 6 мм².
Условия монтажа:
• крепление на рейку OMEGA.
Отличительные особенности:
• сокращение времени монтажа (до 75%);
• быстрое извлечение провода с помощью кнопки;
• защита от прикосновения к токоведущим частям.
Характеристики:
• цвета – серый и синий.

Характеристики	Значения
Номинальное напряжение, В	800
Номинальное импульсное напряжение Uimp, кВ	8
Класс горючести	V0
Температура эксплуатации, °С	от –60 до +130
Материал корпуса	полиамид
Материал токопроводящих элементов	никелированная латунь

Сечение номинальное, мм²		2,5	4
Тип зажима		EFC.2/1+2	EFC.4/1+2
Код зажима	серый	ZEFC210GR	ZEFC410GR
	синий	ZEFC210BL	ZEFC410BL
Диапазон сечений, мм²	1 проводник	0,2–4	0,2–6
	2 проводника одинакового сечения	-	-
	1 проводник с наконечником	0,2-2,5	0,2-4
	2 проводника в двойном наконечнике	0,2-0,5	0,2-1
Сила тока номинальная, А		24	32
Сила тока для перемычки, А		24	32
Размеры после установки на DIN-рейку, мм Высота x Длина x Толщина		OMEGA 3: 39,2x63,1x5,2	OMEGA 3: 39,2x71,8x6,2
Аксессуары			
Торцевой изолятор	серый	ZEFC211GR	ZEFC411GR
	синий	ZEFC211BL	ZEFC411BL
Перемычки с изоляцией (синяя)	2 полюса	ZEFB0202B	ZEFB0402B
	3 полюса	ZEFB0203B	ZEFB0403B
	5 полюсов	ZEFB0205B	ZEFB0405B
	10 полюсов	ZEFB0210B	ZEFB0410B
Маркировка для перемычек			
Перемычки с изоляцией (красная)	2 полюса	ZEFB0202R	ZEFB0402R
	3 полюса	ZEFB0203R	ZEFB0403R
	5 полюсов	ZEFB0205R	ZEFB0405R
	10 полюсов	ZEFB0210R	ZEFB0410R
Изолирующие разделители для перемычек	для разделения 2-х перемычек		
Разделитель			
Тестовый щуп			
Тестовый щуп (модульный)			
Торцевой изолятор для щупа			
Маркировка (стр. 301)		NUTB1051	NUTB1061
DIN-рейка		02135	02135
Отвертка			

Серия EFC, 2 ввода и 2 вывода

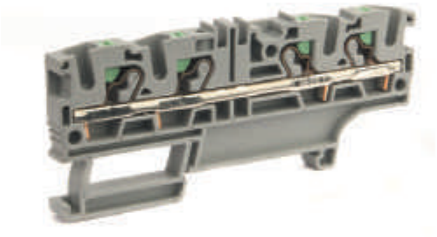

Внешний вид

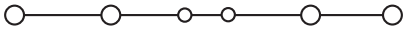

Электрическая схема

Назначение:
• коммутация проводников сечением от 0,2 до 6 мм^2.
Условия монтажа:
• крепление на рейку OMEGA.
Отличительные особенности:
• сокращение времени монтажа (до 75%);
• быстрое извлечение провода с помощью кнопки;
• защита от прикосновения к токоведущим частям.
Характеристики:
• цвета – серый и синий.

Характеристики	Значения
Номинальное напряжение, В	800
Номинальное импульсное напряжение Uimp, кВ	8
Класс горючести	V0
Температура эксплуатации, °С	от –60 до +130
Материал корпуса	полиамид
Материал токопроводящих элементов	никелированная латунь

Сечение номинальное, мм^2		2,5	4
Тип зажима		EFC.2/2+2	EFC.4/2+2
Код зажима	серый	ZEFC220GR	ZEFC420GR
	синий	ZEFC220BL	ZEFC420BL
Диапазон сечений, мм^2	1 проводник	0,2–4	0,2–6
	2 проводника одинакового сечения	-	-
	1 проводник с наконечником	0,2-2,5	0,2-4
	2 проводника в двойном наконечнике	0,2-0,5	0,2-1
Сила тока номинальная, А		24	32
Сила тока для перемычки, А		24	32
Размеры после установки на DIN-рейку, мм Высота x Длина x Толщина		OMEGA 3: 39,2x76,6x5,2	OMEGA 3: 39,2x88,4x6,2
Аксессуары			
Торцевой изолятор	серый	ZEFC221GR	ZEFC421GR
	синий	ZEFC221BL	ZEFC421BL
Перемычки с изоляцией (синяя)	2 полюса	ZEFB0202B	ZEFB0402B
	3 полюса	ZEFB0203B	ZEFB0403B
	5 полюсов	ZEFB0205B	ZEFB0405B
	10 полюсов	ZEFB0210B	ZEFB0410B
Маркировка для перемычек			
Перемычки с изоляцией (красная)	2 полюса	ZEFB0202R	ZEFB0402R
	3 полюса	ZEFB0203R	ZEFB0403R
	5 полюсов	ZEFB0205R	ZEFB0405R
	10 полюсов	ZEFB0210R	ZEFB0410R
Изолирующие разделители для перемычек	для разделения 2-х перемычек		
Разделитель			
Тестовый щуп			
Тестовый щуп (модульный)			
Торцевой изолятор для щупа			
Маркировка (стр. 301)		NUTB1051	NUTB1061
DIN-рейка		02135	02135
Отвертка			

Клеммы заземления

Серия EFCE, 1 ввод и 1 вывод



Внешний вид

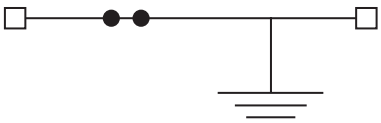

Электрическая схема

Назначение:
• коммутация проводников сечением от 0,2 до 6 мм².
• заземление с DIN-рейкой.
Условия монтажа:
• крепление на рейку OMEGA.
Отличительные особенности:
• сокращение времени монтажа (до 75%);
• быстрое извлечение провода с помощью кнопки;
• защита от прикосновения к токоведущим частям.
Характеристики:
• цвет – желто-зеленый.

Характеристики	Значения
Номинальное импульсное напряжение Uimp, кВ	8
Класс горючести	V0
Температура эксплуатации, °С	от –60 до +130
Материал корпуса	полиамид
Материал токопроводящих элементов	никелированная латунь

Сечение номинальное, мм²		2,5	4
Тип зажима		EFCE.2	EFCE.4
Код зажима	желто-зеленый	ZEFCE200	ZEFCE400
Диапазон сечений, мм²	1 проводник	0,2–4	0,2–6
	2 проводника одинакового сечения	-	-
	1 проводник с наконечником	0,2-2,5	0,2-4
	2 проводника в двойном наконечнике	0,2-0,5	0,2-1
Сила тока номинальная, А		24	32
Сила тока для перемычки, А		24	32
Размеры после установки на DIN-рейку, мм Высота x Длина x Толщина		OMEGA 3: 39,2x49,6x5,2	OMEGA 3: 39,2x55,2x6,2
Аксессуары			
Торцевой изолятор	серый	ZEFC201GR	ZEFC401GR
	синий	ZEFC201BL	ZEFC401BL
Перемычки с изоляцией (синяя)	2 полюса	ZEFB0202B	ZEFB0402B
	3 полюса	ZEFB0203B	ZEFB0403B
	5 полюсов	ZEFB0205B	ZEFB0405B
	10 полюсов	ZEFB0210B	ZEFB0410B
Маркировка для перемычек			
Перемычки с изоляцией (красная)	2 полюса	ZEFB0202R	ZEFB0402R
	3 полюса	ZEFB0203R	ZEFB0403R
	5 полюсов	ZEFB0205R	ZEFB0405R
	10 полюсов	ZEFB0210R	ZEFB0410R
Изолирующие разделители для перемычек	для разделения 2-х перемычек		
Разделитель			
Тестовый щуп			
Тестовый щуп (модульный)			
Торцевой изолятор для щупа			
Маркировка (стр. 301)		NUTB1051	NUTB1061
DIN-рейка		02135	02135
Отвертка			

Серия EFCE, 1 ввод и 2 вывода

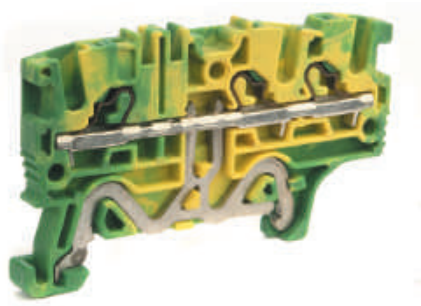

Внешний вид

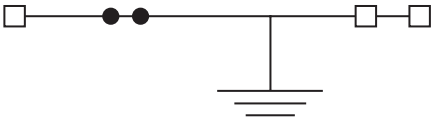

Электрическая схема

Назначение:
• коммутация проводников сечением от 0,2 до 6 мм².
• заземление с DIN-рейкой.
Условия монтажа:
• крепление на рейку OMEGA.
Отличительные особенности:
• сокращение времени монтажа (до 75%);
• быстрое извлечение провода с помощью кнопки;
• защита от прикосновения к токоведущим частям.
Характеристики:
• цвет – желто-зеленый.

Характеристики	Значения
Номинальное импульсное напряжение Uimp, кВ	8
Класс горючести	V0
Температура эксплуатации, °С	от –60 до +130
Материал корпуса	полиамид
Материал токопроводящих элементов	никелированная латунь

Сечение номинальное, мм²		2,5	4
Тип зажима		EFCE.2/1+2	EFCE.4/1+2
Код зажима	желто-зеленый	ZEFCE210	ZEFCE410
Диапазон сечений, мм²	1 проводник	0,2–4	0,2–6
	2 проводника одинакового сечения	-	-
	1 проводник с наконечником	0,2-2,5	0,2-4
	2 проводника в двойном наконечнике	0,2-0,5	0,2-1
Сила тока номинальная, А		24	32
Сила тока для перемычки, А		24	32
Размеры после установки на DIN-рейку, мм Высота x Длина x Толщина		OMEGA 3: 39,2x63,1x5,2	OMEGA 3: 39,2x71,8x6,2
Аксессуары			
Торцевой изолятор	серый	ZEFC211GR	ZEFC411GR
	синий	ZEFC211BL	ZEFC411BL
Перемычки с изоляцией (синяя)	2 полюса	ZEFB0202B	ZEFB0402B
	3 полюса	ZEFB0203B	ZEFB0403B
	5 полюсов	ZEFB0205B	ZEFB0405B
	10 полюсов	ZEFB0210B	ZEFB0410B
Маркировка для перемычек			
Перемычки с изоляцией (красная)	2 полюса	ZEFB0202R	ZEFB0402R
	3 полюса	ZEFB0203R	ZEFB0403R
	5 полюсов	ZEFB0205R	ZEFB0405R
	10 полюсов	ZEFB0210R	ZEFB0410R
Изолирующие разделители для перемычек	для разделения 2-х перемычек		
Разделитель			
Тестовый щуп			
Тестовый щуп (модульный)			
Торцевой изолятор для щупа			
Маркировка (стр. 301)		NUTB1051	NUTB1061
DIN-рейка		02135	02135
Отвертка			

Серия EFCE, 2 ввода и 2 вывода



Внешний вид

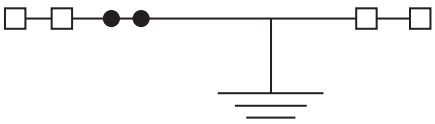

Электрическая схема

Назначение:
• коммутация проводников сечением от 0,2 до 6 мм².
• заземление с DIN-рейкой.
Условия монтажа:
• крепление на рейку OMEGA.
Отличительные особенности:
• сокращение времени монтажа (до 75%);
• быстрое извлечение провода с помощью кнопки;
• защита от прикосновения к токоведущим частям.
Характеристики:
• цвет – желто-зеленый.

Характеристики	Значения
Номинальное импульсное напряжение Uimp, кВ	8
Класс горючести	V0
Температура эксплуатации, °С	от –60 до +130
Материал корпуса	полиамид
Материал токопроводящих элементов	никелированная латунь

Сечение номинальное, мм²		2,5	4
Тип зажима		EFCE.2/2	EFCE.4/2+2
Код зажима	желто-зеленый	ZEFCE220	ZEFCE420
Диапазон сечений, мм²	1 проводник		
	2 проводника одинакового сечения	0,2–4	0,2–6
	1 проводник с наконечником	-	-
	2 проводника в двойном наконечнике	0,2-2,5	0,2-4
Сила тока номинальная, А		0,2-0,5	0,2-1
Сила тока для перемычки, А		24	32
Размеры после установки на DIN-рейку, мм Высота x Длина x Толщина		OMEGA 3: 39,2x76,6x5,2	OMEGA 3: 39,2x88,4x6,2
Аксессуары			
Торцевой изолятор	серый	ZEFC221GR	ZEFC421GR
	синий	ZEFC221BL	ZEFC421BL
Перемычки с изоляцией (синяя)	2 полюса	ZEFB0202B	ZEFB0402B
	3 полюса	ZEFB0203B	ZEFB0403B
	5 полюсов	ZEFB0205B	ZEFB0405B
	10 полюсов	ZEFB0210B	ZEFB0410B
Маркировка для перемычек			
Перемычки с изоляцией (красная)	2 полюса	ZEFB0202R	ZEFB0402R
	3 полюса	ZEFB0203R	ZEFB0403R
	5 полюсов	ZEFB0205R	ZEFB0405R
	10 полюсов	ZEFB0210R	ZEFB0410R
Изолирующие разделители для перемычек	для разделения 2-х перемычек		
Разделитель			
Тестовый щуп			
Тестовый щуп (модульный)			
Торцевой изолятор для щупа			
Маркировка (стр. 301)		NUTB1051	NUTB1061
DIN-рейка		02135	02135
Отвертка			

Многоуровневые клеммы

Серия EFD. Двухуровневые клеммы

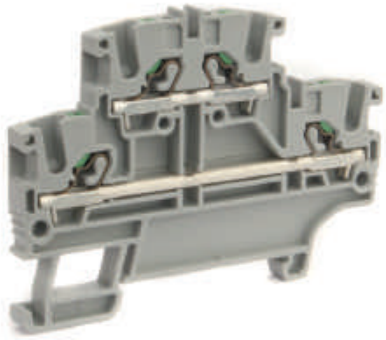

Внешний вид

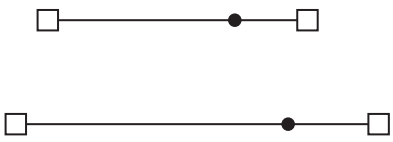

Электрическая схема

Назначение:
• коммутация проводников сечением от 0,2 до 6 мм²;
• два яруса.
Условия монтажа:
крепление на рейку OMEGA.
Отличительные особенности:
• сокращение времени монтажа (до 75%);
• быстрое извлечение провода с помощью кнопки;
• защита от прикосновения к токоведущим частям.
Характеристики:
• цвет – серый и синий.

Характеристики	Значения
Номинальное напряжение, В	800
Номинальное импульсное напряжение Uimp, кВ	8
Класс горючести	V0
Температура эксплуатации, °С	от –60 до +130
Материал корпуса	полиамид
Материал токопроводящих элементов	никелированная латунь

Сечение номинальное, мм²		2,5	4
Тип зажима		EFD.2	EFD.4
Код зажима	серый	ZEFD200GR	ZEFD400GR
	синий	ZEFD200BL	ZEFD400BL
Диапазон сечений, мм²	1 проводник	0,2–4	0,2–6
	2 проводника одинакового сечения	-	-
	1 проводник с наконечником	0,2-2,5	0,2-4
	2 проводника в двойном наконечнике	0,2-0,5	0,2-1
Сила тока номинальная, А		22	29
Сила тока для перемычки, А		24	32
Размеры после установки на DIN-рейку, мм Высота x Длина x Толщина		OMEGA 3: 53,8x71,6x5,2	OMEGA 3: 57,7x81,7x6,2
Аксессуары			
Торцевой изолятор	серый	ZEFD201GR	ZEFD401GR
	синий	ZEFD201BL	ZEFD401BL
Перемычки с изоляцией (синяя)	2 полюса	ZEFB0202B	ZEFB0402B
	3 полюса	ZEFB0203B	ZEFB0403B
	5 полюсов	ZEFB0205B	ZEFB0405B
	10 полюсов	ZEFB0210B	ZEFB0410B
Маркировка для перемычек			
Перемычки с изоляцией (красная)	2 полюса	ZEFB0202R	ZEFB0402R
	3 полюса	ZEFB0203R	ZEFB0403R
	5 полюсов	ZEFB0205R	ZEFB0405R
	10 полюсов	ZEFB0210R	ZEFB0410R
Изолирующие разделители для перемычек	для разделения 2-х перемычек		
Разделитель			
Тестовый щуп			
Тестовый щуп (модульный)			
Торцевой изолятор для щупа			
Маркировка (стр. 301)		NUTB1051	NUTB1061
DIN-рейка		02135	02135
Отвертка			

Серия EFD. Двухуровневые клеммы с перемыканием

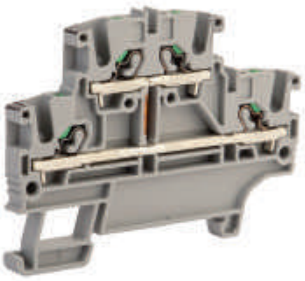

Внешний вид

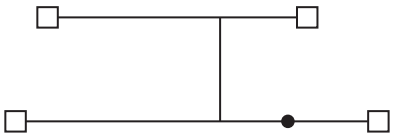

Электрическая схема

Назначение:
• коммутация проводников сечением от 0,2 до 6 мм²;
• два объединенных яруса.
Условия монтажа:
• крепление на рейку OMEGA.
Отличительные особенности:
• сокращение времени монтажа (до 75%);
• быстрое извлечение провода с помощью кнопки;
• защита от прикосновения к токоведущим частям.
Характеристики:
• цвет – серый.

Характеристики	Значения
Номинальное напряжение, В	800
Номинальное импульсное напряжение Uimp, кВ	8
Класс горючести	V0
Температура эксплуатации, °С	от –60 до +130
Материал корпуса	полиамид
Материал токопроводящих элементов	никелированная латунь

Сечение номинальное, мм²		2,5	4
Тип зажима		EFD.2/CI	EFD.4/CI
Код зажима	серый	ZEFD210GR	ZEFD410GR
Диапазон сечений, мм²	1 проводник	0,2–4	0,2–6
	2 проводника одинакового сечения	-	-
	1 проводник с наконечником	0,2-2,5	0,2-4
	2 проводника в двойном наконечнике	0,2-0,5	0,2-1
Сила тока номинальная, А		22	29
Сила тока для перемычки, А		24	32
Размеры после установки на DIN-рейку, мм Высота x Длина x Толщина		OMEGA 3: 53,8x71,6x5,2	OMEGA 3: 57,7x81,7x6,2
Аксессуары			
Торцевой изолятор	серый	ZEFCD201GR	ZEFD401GR
	синий	ZEFCD201BL	ZEFD401BL
Перемычки с изоляцией (синяя)	2 полюса	ZEFB0202B	ZEFB0402B
	3 полюса	ZEFB0203B	ZEFB0403B
	5 полюсов	ZEFB0205B	ZEFB0405B
	10 полюсов	ZEFB0210B	ZEFB0410B
Маркировка для перемычек			
Перемычки с изоляцией (красная)	2 полюса	ZEFB0202R	ZEFB0402R
	3 полюса	ZEFB0203R	ZEFB0403R
	5 полюсов	ZEFB0205R	ZEFB0405R
	10 полюсов	ZEFB0210R	ZEFB0410R
Изолирующие разделители для перемычек	для разделения 2-х перемычек		
Разделитель			
Тестовый щуп			
Тестовый щуп (модульный)			
Торцевой изолятор для щупа			
Маркировка (стр. 301)		NUTB1051	NUTB1061
DIN-рейка		02135	02135
Отвертка			

Серия EFD. Двухуровневые клеммы с заземлением



Внешний вид

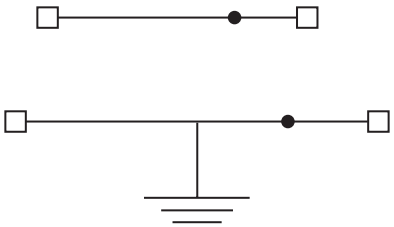

Электрическая схема

Назначение:
• коммутация проводников сечением от 0,2 до 6 мм²;
• нижний ярус с заземлением, верхний ярус – проходной.
Условия монтажа:
• крепление на рейку OMEGA.
Отличительные особенности:
• сокращение времени монтажа (до 75%);
• быстрое извлечение провода с помощью кнопки;
• защита от прикосновения к токоведущим частям.
Характеристики:
• цвет – серый.

Характеристики	Значения
Номинальное напряжение, В	800
Номинальное импульсное напряжение Uimp, кВ	8
Класс горючести	V0
Температура эксплуатации, °С	от –60 до +130
Материал корпуса	полиамид
Материал токопроводящих элементов	никелированная латунь

Сечение номинальное, мм²		2,5	4
Тип зажима		EFD.2/E	EFD.4/E
Код зажима	серый	ZEFD220GR	ZEFD420GR
	синий		
Диапазон сечений, мм²	1 проводник	0,2–4	0,2–6
	2 проводника одинакового сечения	-	-
	1 проводник с наконечником	0,2-2,5	0,2-4
	2 проводника в двойном наконечнике	0,2-0,5	0,2-1
Сила тока номинальная, А		22	29
Сила тока для перемычки, А		24	32
Размеры после установки на DIN-рейку, мм Высота x Длина x Толщина		OMEGA 3: 53,8x71,6x5,2	OMEGA 3: 57,7x81,7x6,2
Аксессуары			
Торцевой изолятор	серый	ZEFD201GR	ZEFD401GR
	синий	ZEFD201BL	ZEFD401BL
Перемычки с изоляцией (синяя)	2 полюса	ZEFB0202B	ZEFB0402B
	3 полюса	ZEFB0203B	ZEFB0403B
	5 полюсов	ZEFB0205B	ZEFB0405B
	10 полюсов	ZEFB0210B	ZEFB0410B
Маркировка для перемычек			
Перемычки с изоляцией (красная)	2 полюса	ZEFB0202R	ZEFB0402R
	3 полюса	ZEFB0203R	ZEFB0403R
	5 полюсов	ZEFB0205R	ZEFB0405R
	10 полюсов	ZEFB0210R	ZEFB0410R
Изолирующие разделители для перемычек	для разделения 2-х перемычек		
Разделитель			
Тестовый щуп			
Тестовый щуп (модульный)			
Торцевой изолятор для щупа			
Маркировка (стр. 301)		NUTB1051	NUTB1061
DIN-рейка		02135	02135
Отвертка			

Серия EFDE. Двухуровневые клеммы с заземлением

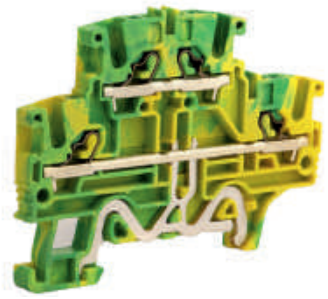

Внешний вид

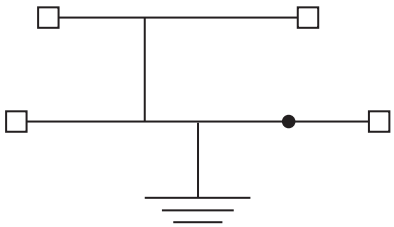

Электрическая схема

Назначение:
• коммутация проводников сечением от 0,2 до 6 мм²;
• два объединенных яруса с заземлением на DIN-рейку.
Условия монтажа:
• крепление на рейку OMEGA.
Отличительные особенности:
• сокращение времени монтажа (до 75%);
• быстрое извлечение провода с помощью кнопки;
• защита от прикосновения к токоведущим частям.
Характеристики:
• цвет – желто-зеленый.

Характеристики	Значения
Номинальное напряжение, В	800
Номинальное импульсное напряжение Uimp, кВ	8
Класс горючести	V0
Температура эксплуатации, °С	от –60 до +130
Материал корпуса	полиамид
Материал токопроводящих элементов	никелированная латунь

Сечение номинальное, мм²		2,5	4
Тип зажима		EFDE.2	EFDE.4
Код зажима	желто-зеленый	ZEFDE200	ZEFDE400
Диапазон сечений, мм²	1 проводник	0,2–4	0,2–6
	2 проводника одинакового сечения	-	-
	1 проводник с наконечником	0,2-2,5	0,2-4
	2 проводника в двойном наконечнике	0,2-0,5	0,2-1
Сила тока номинальная, А		22	29
Сила тока для перемычки, А		24	32
Размеры после установки на DIN-рейку, мм Высота x Длина x Толщина		OMEGA 3: 53,8x71,6x5,2	OMEGA 3: 57,7x81,7x6,2
Аксессуары			
Торцевой изолятор	серый	ZEFD201GR	ZEFD401GR
	синий	ZEFD201BL	ZEFD401BL
Перемычки с изоляцией (синяя)	2 полюса	ZEFB0202B	ZEFB0402B
	3 полюса	ZEFB0203B	ZEFB0403B
	5 полюсов	ZEFB0205B	ZEFB0405B
	10 полюсов	ZEFB0210B	ZEFB0410B
Маркировка для перемычек			
Перемычки с изоляцией (красная)	2 полюса	ZEFB0202R	ZEFB0402R
	3 полюса	ZEFB0203R	ZEFB0403R
	5 полюсов	ZEFB0205R	ZEFB0405R
	10 полюсов	ZEFB0210R	ZEFB0410R
Изолирующие разделители для перемычек	для разделения 2-х перемычек		
Разделитель			
Тестовый щуп			
Тестовый щуп (модульный)			
Торцевой изолятор для щупа			
Маркировка (стр. 301)		NUTB1051	NUTB1061
DIN-рейка		02135	02135
Отвертка			

Серия EFDS. Двухуровневые клеммы с двумя размыкателями

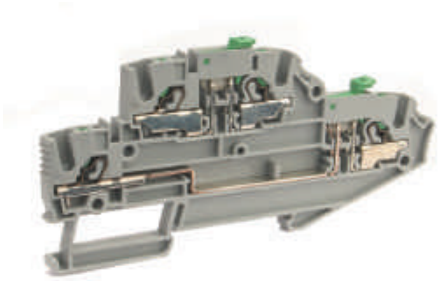

Внешний вид

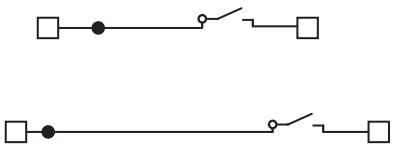

Электрическая схема

Назначение:
• коммутация проводников сечением от 0,2 до 4 мм²;
• оперативное размыкание контактов на двух ярусах.
Условия монтажа:
• крепление на рейку OMEGA.
Отличительные особенности:
• сокращение времени монтажа (до 75%);
• быстрое извлечение провода с помощью кнопки;
• защита от прикосновения к токоведущим частям.
Характеристики:
• цвет – серый.

Характеристики	Значения
Номинальное напряжение, В	630
Номинальное импульсное напряжение Uimp, кВ	8
Класс горючести	V0
Температура эксплуатации, °С	от –60 до +130
Материал корпуса	полиамид
Материал токопроводящих элементов	никелированная латунь

Сечение номинальное, мм²		2,5
Тип зажима		EFDS.2
Код зажима	серый	ZEFDS200GR
Диапазон сечений, мм²	1 проводник	0,2–4
	2 проводника одинакового сечения	-
	1 проводник с наконечником	0,2-2,5
	2 проводника в двойном наконечнике	0,2-0,5
Сила тока номинальная, А		20
Сила тока для перемычки, А		24
Размеры после установки на DIN-рейку, мм Высота x Длина x Толщина		OMEGA 3: 54x110x5,2
Аксессуары		
Торцевой изолятор	серый	ZEFDS201GR
	синий	
Перемычки с изоляцией (синяя)	2 полюса	ZEFB0202B
	3 полюса	ZEFB0203B
	5 полюсов	ZEFB0205B
	10 полюсов	ZEFB0210B
Маркировка для перемычек		
Перемычки с изоляцией (красная)	2 полюса	ZEFB0202R
	3 полюса	ZEFB0203R
	5 полюсов	ZEFB0205R
	10 полюсов	ZEFB0210R
Изолирующие разделители для перемычек	для разделения 2-х перемычек	
Разделитель		
Тестовый щуп		
Тестовый щуп (модульный)		
Торцевой изолятор для щупа		
Маркировка (стр. 301)		NUTB1051
DIN-рейка		02135
Отвертка		

Серия EFDS. Двухуровневые клеммы с одним размыкателем

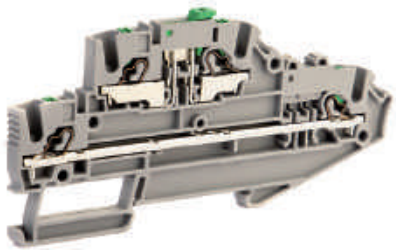

Внешний вид

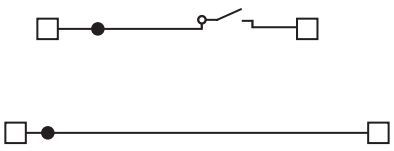

Электрическая схема

Назначение:
• коммутация проводников сечением от 0,2 до 4 мм²;
•оперативное размыкание контактов на верхнем ярусе.
Условия монтажа:
• крепление на рейку OMEGA.
Отличительные особенности:
• сокращение времени монтажа (до 75%);
• быстрое извлечение провода с помощью кнопки;
• защита от прикосновения к токоведущим частям.
Характеристики:
• цвет – серый.

Характеристики	Значения
Номинальное напряжение, В	630
Номинальное импульсное напряжение Uimp, кВ	8
Класс горючести	V0
Температура эксплуатации, °С	от –60 до +130
Материал корпуса	полиамид
Материал токопроводящих элементов	никелированная латунь

Сечение номинальное, мм²		2,5
Тип зажима		EFDS.2/1S
Код зажима	серый	ZEFDS210GR
Диапазон сечений, мм²	1 проводник	0,2–4
	2 проводника одинакового сечения	–
	1 проводник с наконечником	0,2-2,5
	2 проводника в двойном наконечнике	0,2-0,5
Сила тока номинальная, А		20
Сила тока для перемычки, А		24
Размеры после установки на DIN-рейку, мм Высота х Длина х Толщина		OMEGA 3: 54x110x5,2
Аксессуары		
Торцевой изолятор	серый	ZEFDS201GR
	синий	
Перемычки с изоляцией (синяя)	2 полюса	ZEFB0202B
	3 полюса	ZEFB0203B
	5 полюсов	ZEFB0205B
	10 полюсов	ZEFB0210B
Маркировка для перемычек		
Перемычки с изоляцией (красная)	2 полюса	ZEFB0202R
	3 полюса	ZEFB0203R
	5 полюсов	ZEFB0205R
	10 полюсов	ZEFB0210R
Изолирующие разделители для перемычек	для разделения 2-х перемычек	
Разделитель		
Тестовый щуп		
Тестовый щуп (модульный)		
Торцевой изолятор для щупа		
Маркировка (стр. 301)		NUTB1051
DIN-рейка		02135
Отвертка		

Серия EFDS. Двухуровневые клеммы

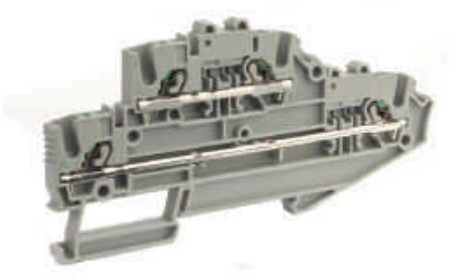

Внешний вид



Электрическая схема

Назначение:
• коммутация проводников сечением от 0,2 до 4 мм²;
• установка в ряд с клеммами для оперативного размыкания.
Условия монтажа:
• крепление на рейку OMEGA.
Отличительные особенности:
• сокращение времени монтажа (до 75%);
• быстрое извлечение провода с помощью кнопки;
• защита от прикосновения к токоведущим частям.
Характеристики:
• цвет – серый.

Характеристики	Значения
Номинальное напряжение, В	630
Номинальное импульсное напряжение Uimp, кВ	8
Класс горючести	V0
Температура эксплуатации, °С	от –60 до +130
Материал корпуса	полиамид
Материал токопроводящих элементов	никелированная латунь

Сечение номинальное, мм²		2,5
Тип зажима		EFDS.2/P
Код зажима	серый	ZEFDS220GR
Диапазон сечений, мм²	1 проводник	0,2–4
	2 проводника одинакового сечения	-
	1 проводник с наконечником	0,2-2,5
	2 проводника в двойном наконечнике	0,2-0,5
Сила тока номинальная, А		20
Сила тока для перемычки, А		24
Размеры после установки на DIN-рейку, мм Высота x Длина x Толщина		OMEGA 3: 54x110x5,2
Аксессуары		
Торцевой изолятор	серый	ZEFDS201GR
	синий	
Перемычки с изоляцией (синяя)	2 полюса	ZEFB0202B
	3 полюса	ZEFB0203B
	5 полюсов	ZEFB0205B
	10 полюсов	ZEFB0210B
Маркировка для перемычек		
Перемычки с изоляцией (красная)	2 полюса	ZEFB0202R
	3 полюса	ZEFB0203R
	5 полюсов	ZEFB0205R
	10 полюсов	ZEFB0210R
Изолирующие разделители для перемычек	для разделения 2-х перемычек	
Разделитель		
Тестовый щуп		
Тестовый щуп (модульный)		
Торцевой изолятор для щупа		
Маркировка (стр. 301)		NUTB1051
DIN-рейка		02135
Отвертка		

Серия EFT. Трехуровневые клеммы

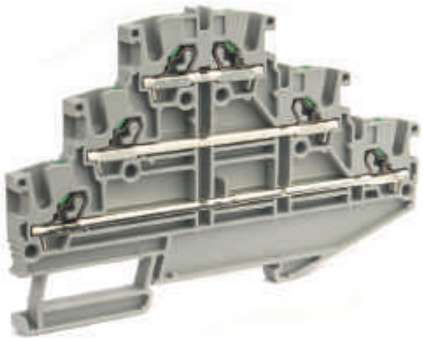

Внешний вид

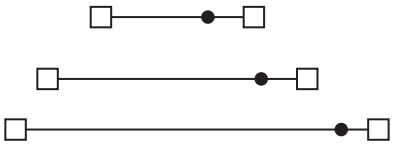

Электрическая схема

Назначение:
• коммутация проводников сечением от 0,2 до 4 мм²;
• три отдельных яруса.
Условия монтажа:
• крепление на рейку OMEGA.
Отличительные особенности:
• сокращение времени монтажа (до 75%);
• быстрое извлечение провода с помощью кнопки;
• защита от прикосновения к токоведущим частям.
Характеристики:
• цвет – серый и синий.

Характеристики	Значения
Номинальное напряжение, В	800
Номинальное импульсное напряжение Uimp, кВ	8
Класс горючести	V0
Температура эксплуатации, °С	от –60 до +130
Материал корпуса	полиамид
Материал токопроводящих элементов	никелированная латунь

Сечение номинальное, мм²		2,5
Тип зажима		EFT.2/GR
Код зажима	серый	ZEFT200GR
	синий	ZEFT200BL
Диапазон сечений, мм²	1 проводник	0,2–4
	2 проводника одинакового сечения	-
	1 проводник с наконечником	0,2-2,5
	2 проводника в двойном наконечнике	0,2-0,5
Сила тока номинальная, А		20
Сила тока для перемычки, А		24
Размеры после установки на DIN-рейку, мм Высота x Длина x Толщина		OMEGA 3: 68,4x106,2x5,2
Аксессуары		
Торцевой изолятор	серый	ZEFT201GR
	синий	ZEFT201BL
Перемычки с изоляцией (синяя)	2 полюса	ZEFB0202B
	3 полюса	ZEFB0203B
	5 полюсов	ZEFB0205B
	10 полюсов	ZEFB0210B
Маркировка для перемычек		
Перемычки с изоляцией (красная)	2 полюса	ZEFB0202R
	3 полюса	ZEFB0203R
	5 полюсов	ZEFB0205R
	10 полюсов	ZEFB0210R
Изолирующие разделители для перемычек	для разделения 2-х перемычек	
Разделитель		
Тестовый щуп		
Тестовый щуп (модульный)		
Торцевой изолятор для щупа		
Маркировка (стр. 301)		NUTB1051
DIN-рейка		02135
Отвертка		

Серия EFTE. Трехуровневые клеммы с заземлением



Внешний вид

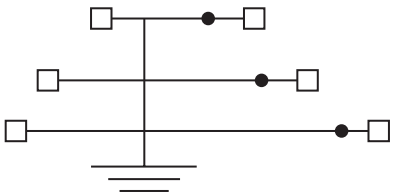

Электрическая схема

Назначение:
• коммутация проводников сечением от 0,2 до 4 мм²;
• три объединенных яруса с заземлением на DIN-рейку.
Условия монтажа:
• крепление на рейку OMEGA.
Отличительные особенности:
• сокращение времени монтажа (до 75%);
• быстрое извлечение провода с помощью кнопки;
• защита от прикосновения к токоведущим частям.
Характеристики:
• цвет – желто-зеленый.

Характеристики	Значения
Номинальное напряжение, В	800
Номинальное импульсное напряжение Uimp, кВ	8
Класс горючести	V0
Температура эксплуатации, °С	от –60 до +110
Материал корпуса	полиамид
Материал токопроводящих элементов	никелированная латунь

Сечение номинальное, мм²		2,5
Тип зажима		EFTE.2
Код зажима	серый	ZEFTE200
Диапазон сечений, мм²	1 проводник	0,2–4
	2 проводника одинакового сечения	-
	1 проводник с наконечником	0,2-2,5
	2 проводника в двойном наконечнике	0,2-0,5
Сила тока номинальная, А		20
Сила тока для перемычки, А		20
Размеры после установки на DIN-рейку, мм Высота x Длина x Толщина		OMEGA 3: 68,4x106,2x5,2
Аксессуары		
Торцевой изолятор	серый	ZEFT201GR
Перемычки с изоляцией (синяя)	2 полюса	ZEFB0202B
	3 полюса	ZEFB0203B
	5 полюсов	ZEFB0205B
	10 полюсов	ZEFB0210B
Маркировка для перемычек		
Перемычки с изоляцией (красная)	2 полюса	ZEFB0202R
	3 полюса	ZEFB0203R
	5 полюсов	ZEFB0205R
	10 полюсов	ZEFB0210R
Изолирующие разделители для перемычек	для разделения 2-х перемычек	
Разделитель		
Тестовый щуп		
Тестовый щуп (модульный)		
Торцевой изолятор для щупа		
Маркировка (стр. 301)		NUTB1051
DIN-рейка		02135
Отвертка		

Серия EFT. Трехуровневые клеммы для подключения датчиков

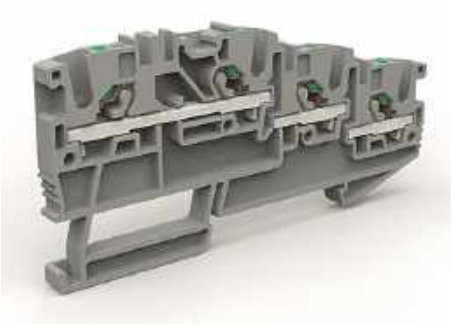

Внешний вид

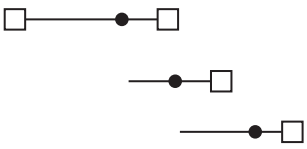

Электрическая схема

Назначение:
• коммутация проводников сечением от 0,2 до 4 мм²;
• подключение трех проводных датчиков.
Условия монтажа:
• крепление на рейку OMEGA.
Отличительные особенности:
• сокращение времени монтажа (до 75%);
• быстрое извлечение провода с помощью кнопки;
• защита от прикосновения к токоведущим частям.
Характеристики:
• цвет – серый.

Характеристики	Значения
Номинальное напряжение, В	800
Номинальное импульсное напряжение Uimp, кВ	8
Класс горючести	V0
Температура эксплуатации, °С	от –40 до +110
Материал корпуса	полиамид
Материал токопроводящих элементов	никелированная латунь

Сечение номинальное, мм²		2,5
Тип зажима		EFT.2
Код зажима	серый	ZEFT250GR
Диапазон сечений, мм²	1 проводник	0,2–4
	2 проводника одинакового сечения	-
	1 проводник с наконечником	0,2-2,5
	2 проводника в двойном наконечнике	0,2-0,5
Сила тока номинальная, А		20
Сила тока для перемычки, А		20
Размеры после установки на DIN-рейку, мм Высота x Длина x Толщина		OMEGA 3: 43,9x89x5,2
Аксессуары		
Торцевой изолятор	серый	ZEFT251GR
Перемычки с изоляцией (синяя)	2 полюса	ZEFB0202B
	3 полюса	ZEFB0203B
	5 полюсов	ZEFB0205B
	10 полюсов	ZEFB0210B
Маркировка для перемычек		
Перемычки с изоляцией (красная)	2 полюса	ZEFB0202R
	3 полюса	ZEFB0203R
	5 полюсов	ZEFB0205R
	10 полюсов	ZEFB0210R
Изолирующие разделители для перемычек	для разделения 2-х перемычек	
Разделитель		
Тестовый щуп		
Тестовый щуп (модульный)		
Торцевой изолятор для щупа		
Маркировка (стр. 301)		NUTB1051
DIN-рейка		02135
Отвертка		

Серия EFF. Клеммы с держателем предохранителя



Внешний вид

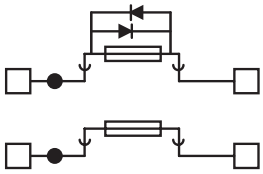

Электрическая схема

Назначение:
• коммутация проводников сечением от 0,2 до 6 мм²;
• установка плавких вставок 5x20 мм.
Условия монтажа:
• крепление на рейку OMEGA.
Отличительные особенности:
• сокращение времени монтажа (до 75%);
• быстрое извлечение провода с помощью кнопки;
• защита от прикосновения к токоведущим частям.
Характеристики:
• цвет – серый.

Характеристики	Значения
Номинальное импульсное напряжение Uimp, кВ	8
Класс горючести	V0
Температура эксплуатации, °С	от –40 до +110
Материал корпуса	полиамид
Материал токопроводящих элементов	никелированная латунь

Сечение номинальное, мм²		4
Тип зажима		EFF.4/GR
Код зажима	с предохранителем 5x20	ZEFF400GR
	с предохранителем 5x20 12–48 В (AC/DC)	ZEFF448GR
	с предохранителем 5x20 12–48 В (AC/DC)	ZEFF423GR
Диапазон сечений, мм²	1 проводник	0,2–6
	2 проводника одинакового сечения	-
	1 проводник с наконечником	0,2-4
	2 проводника в двойном наконечнике	0,2-1
Сила тока номинальная, А		6,3
Сила тока для перемычки, А		
Размеры после установки на DIN-рейку, мм Высота x Длина x Толщина		OMEGA 3: 67,1x55,2x6,2
Аксессуары		
Торцевой изолятор	серый	ZEFC401GR
	синий	ZEFC401BL
Луженая вставка		
Разделитель		
Маркировка (стр. 301)		NUTB1051
DIN-рейка		02135
Торцевой фиксатор		

Серия EFS. Клеммы с размыкателем



Внешний вид

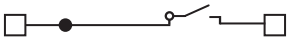

Электрическая схема

Назначение:
• коммутация проводников сечением от 0,2 до 6 мм²;
• оперативное размыкание контактов.
Условия монтажа:
• крепление на рейку OMEGA.
Отличительные особенности:
• сокращение времени монтажа (до 75%);
• быстрое извлечение провода с помощью кнопки;
• защита от прикосновения к токоведущим частям.
Характеристики:
• цвет – серый и синий.

Характеристики	Значения
Номинальное напряжение, В	600
Номинальное импульсное напряжение Uimp, кВ	8
Класс горючести	V0
Температура эксплуатации, °С	от –40 до +110
Материал корпуса	полиамид
Материал токопроводящих элементов	никелированная латунь

Сечение номинальное, мм²		2,5	4
Тип зажима		ZEFS200GR	ZEFS400GR
Код зажима	желто-зеленый	ZEFS200BL	ZEFS400BL
Диапазон сечений, мм²	1 проводник	0,2–4	0,2–6
	2 проводника одинакового сечения	-	-
	1 проводник с наконечником	0,2-2,5	0,2-4
	2 проводника в двойном наконечнике	0,2-0,5	0,2-1
Сила тока номинальная, А		20	20
Сила тока для перемычки, А		24	32
Размеры после установки на DIN-рейку, мм Высота x Длина x Толщина		OMEGA 3: 41,2x49,6x5,2	OMEGA 3: 41,2x55,2x6,2
Аксессуары			
Торцевой изолятор	серый	ZEFC201GR	ZEFC401GR
	синий	ZEFC201BL	ZEFC401BL
Перемычки с изоляцией (синяя)	2 полюса	ZEFB0202B	ZEFB0402B
	3 полюса	ZEFB0203B	ZEFB0403B
	5 полюсов	ZEFB0205B	ZEFB0405B
	10 полюсов	ZEFB0210B	ZEFB0410B
Маркировка для перемычек			
Перемычки с изоляцией (красная)	2 полюса	ZEFB0202R	ZEFB0402R
	3 полюса	ZEFB0203R	ZEFB0403R
	5 полюсов	ZEFB0205R	ZEFB0405R
	10 полюсов	ZEFB0210R	ZEFB0410R
Изолирующие разделители для перемычек	для разделения 2-х перемычек		
Разделитель			
Тестовый щуп			
Тестовый щуп (модульный)			
Торцевой изолятор для щупа			
Маркировка (стр. 301)		NUTB1051	NUTB1061
DIN-рейка		02135	02135
Отвертка			

Клеммные зажимы

Сфера применения

Система клеммных зажимов и аксессуаров ДКС предназначена для коммутации сигнальных и силовых цепей. Сферой применения зажимов являются различные отрасли промышленности с высокими требованиями к надежности контактов.



Системы автоматизации
Внутренняя коммутация в системах управления промышленными роботами



Системы управления
Коммутация в шкафах управления промышленным оборудованием

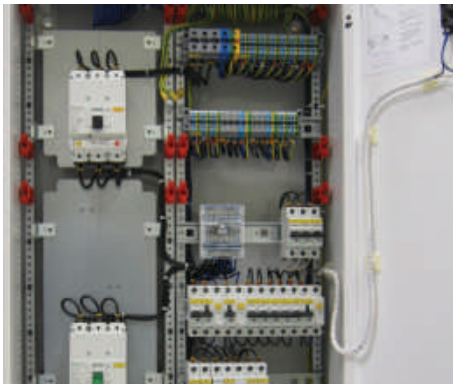

Системы распределения
Коммутация силовых распределительных систем

Отличительные особенности

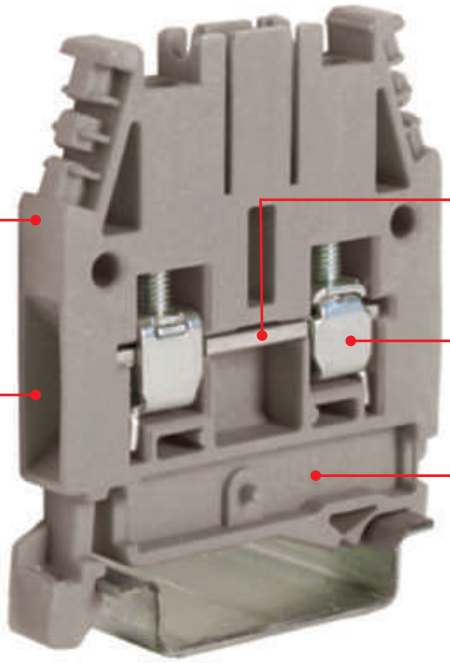

Состав системы

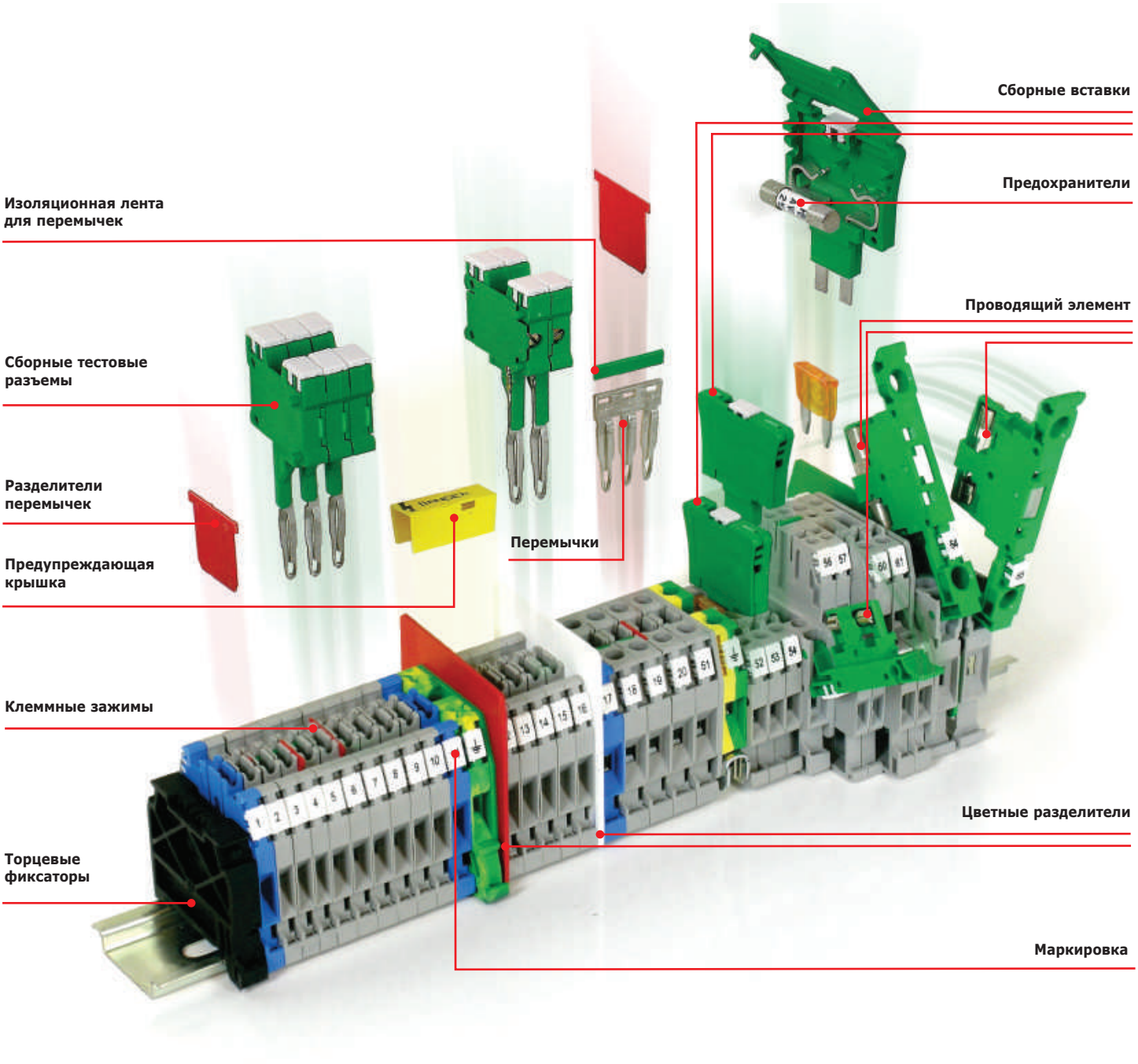

В состав системы также входят:
проходные винтовые клеммные зажимы;
проходные пружинные клеммные зажимы;
клеммные зажимы с функциональными элементами;
держатели предохранителя;
размыкатели.

Проходные клеммные зажимы

Серия CBC



Внешний вид

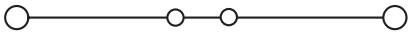

Электрическая схема

Назначение:
• коммутация проводников сечением от 0,2 до 50 мм^2.
• **Условия монтажа:**
• крепление на рейку типа OMEGA.
Отличительные особенности:
• система втычных перемычек.
Характеристики:
• цвета – серый, синий.

Характеристики	Значения
Номинальное напряжение, В	1000
Номинальное импульсное напряжение Uimp, кВ	12
Класс горючести	V0
Температура эксплуатации, °С	от –40 до +80
Материал корпуса	полиамид
Материал токопроводящих элементов	никелированная латунь

Сечение номинальное, мм^2		2,5	4	6	10	16	35
Тип зажима		CBC.2	CBC.4	CBC.6	CBC.10	CBC.16	CBC.35
Код зажима	серый	ZCBC02GR	ZCBC04GR	ZCBC06GR	ZCBC10GR	ZCBC16GR	ZCBC35GR
	синий	ZCBI02	ZCBI04	ZCBI06	ZCBI10	ZCBI16	ZCBI35
Диапазон сечений, мм^2	1 проводник	0,2–4	0,2–6	0,2–10	1,5–16	1,5–25	2,5–50
	2 проводника одинакового сечения	0,2–1,5	0,2–1,5	0,2–2,5	1,5–4	1–6	2–16
	1 проводник с наконечником	0,2–2,5	0,2–4	0,2–6	1,5–10	1–16	2–35
	2 проводника в двойном наконечнике	0,5–1,5	0,5–2,5	0,5–4	1,5–6	1–10	2–16
Сила тока номинальная, А		32	41	57	76	101	150
Сила тока максимальная, А		37	45	64	85	114	160
Сила тока для перемычки, А		24	32	41	57	76	125
Размеры после установки на DIN-рейку, мм Высота x Длина x Толщина		OMEGA 3: 52x44x5	OMEGA 3: 52x44x6	OMEGA 3: 52x44x8	OMEGA 3: 52x44x10	OMEGA 3: 56x47x12	OMEGA 3: 63x56x16
Аксессуары							
Торцевой изолятор	серый	ZCB061GR	ZCB061GR	ZCB061GR	ZCB061GR	ZCB161GR	ZCB351GR
	синий	ZCBI061	ZCBI061	ZCBI061	ZCBI061	ZCBI161	ZCBI351
Перемычки без изоляции	2 полюса	ZPTC0202	ZPTC0402	ZPTC0602	ZPTC1002	ZPOF53	ZPOF06
	3 полюса	ZPTC0203	ZPTC0403	ZPTC0603	ZPTC1003	–	–
	5 полюсов	ZPTC0205	ZPTC0405	ZPTC0605	ZPTC1005	–	–
	10 полюсов	ZPTC0210	ZPTC0410	ZPTC0610	ZPTC1010	–	–
	X полюсов	ZPTC0200 (50 полюсов)	ZPTC0400 (42 полюса)	ZPTC0600 (31 полюс)	ZPTC1000 (25 полюсов)	ZPMP05 – перемычка на 21 полюс ZCPM53 – винт	ZPMP06 – перемычка на 16 полюсов ZCPM06 – винт
Маркировка для перемычек		ZPTC0990	ZPTC0990	ZPTC0990	ZPTC0990	–	–
Перемычки с изоляцией (красная)	2 полюса	ZPTP0202R	ZPTP0402R	–	–	–	–
	3 полюса	ZPTP0203R	ZPTP0403R	–	–	–	–
	5 полюсов	ZPTP0205R	ZPTP0405R	–	–	–	–
	10 полюсов	ZPTP0210R	ZPTP0410R	–	–	–	–
	30 полюсов	ZPTP0230R	ZPTP0430R	–	–	–	–
Изолирующие разделители для перемычек	для изоляции 1 перемычки	ZDF800	ZDF800	ZDF800	ZDF800	–	–
	для изоляции 2-х перемычек	ZDF900	ZDF900	ZDF900	ZDF900	ZDF700	ZDF700
Разделитель		ZDU04R	ZDU04R	ZDU04R	ZDU04R	ZDU06R	ZDU06R
Тестовый щуп		ZDC005	ZDC006	–	–	ZDD002	ZDD002
Тестовая розетка		–	–	–	–	ZPD002	ZPD015
Маркировка (стр. 301)		CNU/08/51 CNU/08/61	CNU/08/51 CNU/08/61	CNU/08/51 CNU/08/61	CNU/08/51 CNU/08/61	CNU/08/51 CNU/08/61	CNU/08/51 CNU/08/61
DIN-рейка		02135	02135	02135	02135	02135	02135
Отвертка		ZCCH02	ZCCH02	ZCCH02	ZCCH02	–	–

Серия CBD



Внешний вид

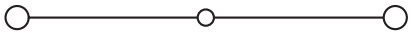

Электрическая схема

Назначение:
• коммутация проводников сечением от 0,5 до 95 мм².
Отличительные особенности:
• система винтовых перемычек;
• универсальное крепление на рейки типа OMEGA и G;
• уменьшенные размеры;
• низкое переходное сопротивление.
Характеристики:
• цвета – бежевый, синий.

Характеристики	Значения
Номинальное напряжение, В	800
Номинальное импульсное напряжение Uimp, кВ	8
Класс горючести	V0
Температура эксплуатации, °С	от –40 до +80
Материал корпуса	полиамид
Материал токопроводящих элементов	никелированная латунь

Сечение номинальное, мм²		2,5	4	6	10	16	35	50	70
Тип зажима		CBD.2	CBD.4	CBD.6	CBD.10	CBD.16	CBD.35	CBD.50	CBD.70
Код зажима	бежевый	ZCB110	ZCB240	ZCB340	ZCB440	ZCB510	ZCB610	ZCB710	ZCB810
	синий	ZCBX12	ZCBX24	ZCBX34	ZCBX45	ZCBX52	ZCBX62	ZCBX72	ZCBX82
Диапазон сечений, мм²	1 проводник	0,5–4	0,5–6	0,5–10	0,5–16	0,5–25	0,5–50	1,5–70	1,5–95
	2 проводника одинакового сечения	0,5–1,5	0,5–1,5	0,5–2,5	1–4	1–6	2–16	2–16	2–25
	1 проводник с наконечником	0,5–2,5	0,5–4	0,5–6	0,5–10	0,5–16	0,5–35	1–50	2–70
	2 проводника в двойном наконечнике	0,5–1,5	0,5–2,5	0,5–4	1,5–6	1–10	2–16	–	–
Сила тока номинальная, А		24	32	41	57	76	125	150	192
Сила тока для перемычки, А		24	32	41	57	76	125	150	192
Размеры после установки на DIN-рейку, мм Высота x Длина x Толщина		OMEGA 3: 47x40,5x5,5 G1: 51x40,5x5,5	OMEGA 3: 52x44x6,5 G1: 56x44x6,5	OMEGA 3: 52x44x8 G1: 56x44x8	OMEGA 3: 52x44x10 G1: 59x44x10	OMEGA 3: 57x47x12 G1: 61x47x12	OMEGA 3: 60x52x16 G1: 64x52x16	OMEGA 3: 62x57x18 G1: 66x57x18	OMEGA 3: 71x62x20,5 G1: 75x62x20,5
Аксессуары									
Торцевой изолятор	бежевый	ZCB111	ZCB241	ZCB241	ZCB431	ZCB511	ZCB611	ZCB711	ZCB811
	синий	ZCBX13	ZCBX25	ZCBX25	ZCBX44	ZCBX53	ZCBX63	ZCBX73	ZCBX83
Перемычки без изоляции	2 полюса	ZPM202	ZPM402	ZPM602	ZPM102	ZPOF44	ZPOF06	ZPOF07	ZPOF08
	3 полюса	ZPM203	ZPM403	ZPM603	ZPM103	–	–	–	–
	5 полюсов	ZPM205	ZPM405	ZPM605	ZPM105	–	–	–	–
	10 полюсов	ZPM210	ZPM400	ZPM610	ZPM100	–	–	–	–
	X полюсов	ZPMP01 – перемычка на 45 полюсов ZCPM21 – винт	ZPMP42 – перемычка на 38 полюсов ZCPM12 – винт	ZPMP13 – перемычка на 31 полюс ZCPM83 – винт	ZPMP04 – перемычка на 25 полюсов ZCPM03 – винт	ZPMP05 – перемычка на 21 полюсов ZCPM44 – винт	ZPMP06 – перемычка на 16 полюсов ZCPM06 – винт	ZPMP07 – перемычка на 14 полюсов ZCPM07 – винт	ZPMP08 – перемычка на 12 полюсов ZCPM08 – винт
Размыкаемая перемычка (2 полюса)		ZPOS11	ZPOS42	ZPOS93	ZPOS44	ZPOS44	ZPOS66	ZPOS07	ZPOS08
Защитная крышка для перемычек		ZPRP06	ZPRP06	ZPRP07	ZPRP07	ZPRP07	ZPRP08	ZPRP08	ZPRP08
Изолирующий разделитель для перемычек		ZDF600	ZDF600	ZDF600	ZDF700	ZDF700	ZDF700	ZDF700	ZDF700
Разделитель		ZDU01R	ZDU04R	ZDU04R	ZDU04R	ZDU04R	ZDU05R	ZDU05R	ZDU06R
Тестовый щуп		ZDD001	ZDD001	ZDD001	ZDD002	ZDD002	ZDD002	ZDD002	ZDD002
Тестовая розетка		ZPD004	ZPD001	ZPD013	ZPD002	ZPD002	ZPD002	ZPD003	ZPD003
Маркировка (стр. 301)		CNU/08/51 CNU/08/61	CNU/08/51 CNU/08/61	CNU/08/51 CNU/08/61	CNU/08/51 CNU/08/61	CNU/08/51 CNU/08/61	CNU/08/51 CNU/08/61	CNU/08/51 CNU/08/61	CNU/08/51 CNU/08/61
DIN-рейка		02135 02120	02135 02120	02135 02120	02135 02120	02135 02120	02135 02120	02135 02120	02135 02120
Отвертка		ZCCH02	ZCCH02	ZCCH02	ZCCH02	–	–	–	–

Серия CBR

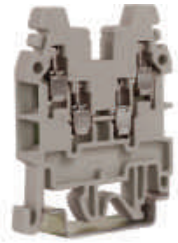

Внешний вид

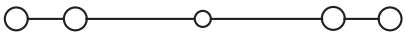

Электрическая схема

Назначение:
• коммутация проводников сечением от 0,2 до 4 мм^2.
Условия монтажа:
• крепление на рейки типа OMEGA и G.
Отличительные особенности:
• "2 входа" – "2 выхода".
Характеристики:
• цвета – серый, бежевый.

Характеристики	Значения
Номинальное напряжение, В	500
Номинальное импульсное напряжение Uimp, кВ	6
Класс горючести	V0
Температура эксплуатации, °С	от –40 до +80
Материал корпуса	полиамид
Материал токопроводящих элементов	никелированная латунь

Сечение номинальное, мм^2		2,5
Тип зажима		CBR.2
Код зажима	серый	ZCR110GR
	бежевый	ZCR110
Диапазон сечений, мм^2	1 проводник	0,2–4
	2 проводника одинакового сечения	0,2–1,5
	1 проводник с наконечником	0,2–2,5
	2 проводника в двойном наконечнике	0,5–1,5
Сила тока номинальная, А		24
Сила тока для перемычки, А		24
Размеры после установки на DIN-рейку, мм Высота x Длина x Толщина		OMEGA 3: 52x43x5 G: 56x43x5
Аксессуары		
Торцевой изолятор	серый	ZCR111GR
	бежевый	ZCR111
Перемычки без изоляции	2 полюса	ZPM252
	3 полюса	ZPM253
	5 полюсов	ZPM255
	10 полюсов	ZPM250
	X полюсов	ZPMP25 – перемычка на 50 полюс ZCPM25 – винт
Защитная крышка для перемычек		ZPRP05R
Разделитель		ZDU04R
Тестовый щуп		ZDD001
Тестовая розетка		ZPD011
Маркировка (стр. 301)		CNU/08/51 CNU/08/61
DIN-рейка		02135 02120
Отвертка		ZCCH02

Мини-зажимы

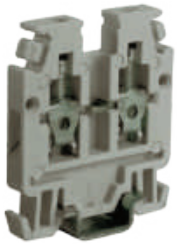

Внешний вид

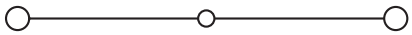

Электрическая схема

Назначение:
• коммутация проводников сечением от 0,2 до 6 мм^2.
Условия монтажа:
• крепление на рейку типа OMEGA 2F.
Отличительные особенности:
• маленькие размеры.
Характеристики:
• цвета – серый, синий.

Характеристики	Значения
Номинальное напряжение, В	500
Номинальное импульсное напряжение Uimp, кВ	6
Класс горючести	V0
Температура эксплуатации, °С	от -40 до +80
Материал корпуса	полиамид
Материал токопроводящих элементов	никелированная латунь

Сечение номинальное, мм^2		1,5	2,5	4
Тип зажима		RN.1	RN.2	RP.4
Код зажима	серый	ZRN300GR	ZRN500GR	ZRP300GR
	синий	ZRN400	ZRN510	ZRP400
Диапазон сечений, мм^2	1 проводник	0,2–2,5	0,2–4	0,2–6
	2 проводника одинакового сечения	0,2–0,75	0,2–1,5	0,2–1,5
	1 проводник с наконечником	0,2–1,5	0,2–2,5	0,2–4
	2 проводника в двойном наконечнике	0,2–0,75	0,5–1,5	0,2–2,5
Сила тока номинальная, А		17,5	24	32
Сила тока для перемычки, А		17,5	24	32
Размеры после установки на DIN-рейку, мм Высота x Длина x Толщина		OMEGA 2F: 32x27x4,2	OMEGA 2F: 32x27x5	OMEGA 2F: 35x31x6
Аксессуары				
Торцевой изолятор	серый	ZRF101GR	ZRF101GR	ZRP301GR
	синий	ZRF201	ZRF201	ZRP401
Перемычки без изоляции	2 полюса	ZPM112	ZPM122	ZPM412
	3 полюса	ZPM113	ZPM123	ZPM513
	5 полюсов	ZPM115	ZPM125	ZPM515
	10 полюсов	ZPM110	ZPM120	ZPM510
	X полюсов	ZPMP16 – перемычка на 59 полюс ZCPM16 – винт	ZPMP25 – перемычка на 50 полюс ZCPM16 – винт	ZPMP58 – перемычка на 42 полюс ZCPM01 – винт
Защитная крышка для перемычек		ZPRP06	ZPRP06	ZPRP06
Разделитель		ZDFP2R	ZDFP2R	ZDFP2R
Тестовый щуп		ZDD001	ZDD001	ZDD001
Тестовая розетка		ZPD011	ZPD001	ZPD001
Маркировка (стр. 301)		ZSN008	CNU/08/51 CNU/08/61	CNU/08/51 CNU/08/61
DIN-рейка		02130	02130	02130
Отвертка		ZCCH02	ZCCH02	ZCCH02

Серия GPA



Внешний вид

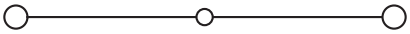

Электрическая схема

Назначение:
• коммутация силовых сетей с проводниками сечением от 50 до 300 мм^2.
Условия монтажа:
• на рейку типа OMEGA;
• на рейку типа G;
• на монтажную плату.
Отличительные особенности:
• не требуют дополнительного торцевого изолятора;
• система винтовых перемычек.
Характеристики:
• цвета – серый, бежевый, синий.

Характеристики	Значения
Номинальное напряжение, В	1000
Номинальное импульсное напряжение Uimp, кВ	12
Температура эксплуатации, °С	от –40 до +80
Материал корпуса	полиамид
Материал токопроводящих элементов	никелированная латунь

Сечение номинальное, мм^2		70		95		150		240	
Тип монтажа		на DIN-рейку	на монтажную плату	на DIN-рейку	на монтажную плату	на DIN-рейку	на монтажную плату	на DIN-рейку	на монтажную плату
Тип зажима		GPA.70	GPA.70/FIX	GPA.95	GPA.95/FIX	GPA.150	GPA.150/FIX	GPA.240	GPA.240/FIX
Код зажима	серый	ZGA400GR	ZGF400GR	ZGA100GR	ZGF100GR	ZGA200GR	ZGF200GR	ZGA300GR	ZGF300GR
	бежевый	ZGA400	ZGF400	ZGA100	ZGF100	ZGA200	ZGF200	ZGA300	ZGF300
	синий	ZGA410	–	ZGA110	–	–	–	–	–
Диапазон сечений, мм^2	1 проводник	10–95	10–95	10–120	10–120	50–185	50–185	50–300	50–300
	2 проводника одинакового сечения	10–25	10–25	10–35	10–35	35–50	35–50	35–90	35–90
	1 проводник с наконечником	10–70	10–70	10–95	10–95	50–150	50–150	50–240	50–240
Сила тока номинальная, А		192	192	232	232	309	309	415	415
Сила тока для перемычки, А		192	–	–	–	–	–	–	–
Размеры после установки на DIN-рейку, мм Высота x Длина x Толщина		OMEGA 3A: 78x91x20,5 G1: 75x91x20,5	75x102x20,5	OMEGA 3A: 95x98x26 G1: 91x98x26	91x111x26	OMEGA 3: 107x108x31 G1: 103x108x31	94x122x31	OMEGA 3A: 128x119x37 G1: 124x119x37	115x134x37
Аксессуары									
Торцевой изолятор	серый	–	–	–	–	–	–	–	–
	бежевый	–	–	–	–	–	–	–	–
Перемычки без изоляции	2 полюса	ZPOF70	ZPOF70	–	–	–	–	–	–
	3 полюса	–	–	–	–	–	–	–	–
	5 полюсов	–	–	–	–	–	–	–	–
	10 полюсов	–	–	–	–	–	–	–	–
	X полюсов	ZPMP08 – перемычка на 12 полюсов ZCPM70 – винт	ZPMP08 – перемычка на 12 полюсов ZCPM70 – винт	–	–	–	–	–	–
Защитная крышка для перемычек		ZPRP08	ZPRP08R	–	–	–	–	–	–
Разделитель		ZDU07R	ZDU07R	–	–	–	–	–	–
Тестовый щуп		ZDD002	ZDD002	–	–	–	–	–	–
Тестовая розетка		ZPD003	ZPD003	–	–	–	–	–	–
Маркировка (стр. 301)		CNU/08/51 CNU/08/61	CNU/08/51 CNU/08/61	CNU/08/51 CNU/08/61	CNU/08/51 CNU/08/61	CNU/08/51 CNU/08/61	CNU/08/51 CNU/08/61	CNU/08/51 CNU/08/61	CNU/08/51 CNU/08/61
DIN-рейка		02145 02120	–	02145 02120	–	02145 02120	–	02145 02120	–
Отвертка		–	–	–	–	–	–	–	–

Серия GPM



"Под болт"

Внешний вид

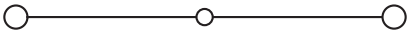

Электрическая схема

Назначение:
• коммутация силовых сетей с проводниками сечением от 95 до 300 мм².
Условия монтажа:
• на рейку типа OMEGA;
• на рейку типа G;
• на монтажную плату.
Отличительные особенности:
• не требуют дополнительного торцевого изолятора;
• возможно подключение шины или кабеля
• с наконечником под болт;
• система винтовых перемычек.
Характеристики:
• цвет – бежевый.

Характеристики	Значения
Номинальное напряжение, В	1000
Номинальное импульсное напряжение Uimp, кВ	12
Температура эксплуатации, °С	от –40 до +80
Материал корпуса	полиамид
Материал токопроводящих элементов	никелированная латунь
Уровень IP	IPXXB

Сечение номинальное, мм²		95		150		240	
Тип монтажа		на DIN-рейку	на монтажную плату	на DIN-рейку	на монтажную плату	на DIN-рейку	на монтажную плату
Тип зажима		GPM.95/BB	GPM.95/BB/FIX	GPM.150/BB	GPM.150/BB/FIX	GPM.240/BB	GPM.240/BB/FIX
Код зажима	бежевый	ZGP100	ZGP110	ZGP400	ZGP410	ZGP700	ZGP710
Параметры точки подключения		Ширина проема – 22 мм Болт – M8	Ширина проема – 22 мм Болт – M8	Ширина проема – 32 мм Болт – M10	Ширина проема – 32 мм Болт – M10	Ширина проема – 40 мм Болт – M12	Ширина проема – 40 мм Болт – M12
Сила тока номинальная, А		269	269	353	353	452	452
Размеры после установки на DIN-рейку, мм Высота х Длина х Толщина		OMEGA 3: 81x176x32 G1: 85x176x32	76x176x32	OMEGA 3: 81x200x42 G1: 85x200x42	76x200x42	OMEGA 3: 89x250x52 G1: 93x250x52	84x250x52
Аксессуары							
Торцевой изолятор	серый	–	–	–	–	–	–
	бежевый	–	–	–	–	–	–
Перемычки без изоляции	2 полюса	ZPO952	ZPO952	ZPO152	ZPO152	ZPO242	ZPO242
	3 полюса	ZPO953	ZPO953	ZPO153	ZPO153	ZPO243	ZPO243
	5 полюсов	–	–	–	–	–	–
	10 полюсов	–	–	–	–	–	–
	X полюсов	–	–	–	–	–	–
Защитная крышка для перемычек		–	–	–	–	–	–
Разделитель		–	–	–	–	–	–
Тестовый щуп		–	–	–	–	–	–
Тестовая розетка		–	–	–	–	–	–
Маркировка (стр. 301)		CNU/08/51 CNU/08/61	CNU/08/51 CNU/08/61	CNU/08/51 CNU/08/61	CNU/08/51 CNU/08/61	CNU/08/51 CNU/08/61	CNU/08/51 CNU/08/61
DIN-рейка		02145 02120	–	02145 02120	–	02145 02120	–
Отвертка		–	–	–	–	–	–

Серия GPM



"Под гильзу"

Внешний вид

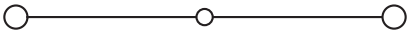

Электрическая схема

Назначение:
• коммутация силовых сетей с проводниками сечением от 95 до 300 мм².
Условия монтажа:
• на рейку типа OMEGA;
• на рейку типа G;
• на монтажную плату.
Отличительные особенности:
• не требуют дополнительного торцевого изолятора;
• система винтовых перемычек.
Характеристики:
• доступны в бежевом цвете.

Характеристики	Значения
Номинальное напряжение, В	1000
Номинальное импульсное напряжение Uimp, кВ	12
Температура эксплуатации, °С	от –40 до +80
Материал корпуса	полиамид
Материал токопроводящих элементов	никелированная латунь
Уровень IP	IPXXB

Сечение номинальное, мм²		95		150		240	
Тип монтажа		на DIN-рейку	на монтажную плату	на DIN-рейку	на монтажную плату	на DIN-рейку	на монтажную плату
Тип зажима		GPM.95/CC	GPM.95/CC/FIX	GPM.150/CC	GPM.150/CC/FIX	GPM.240/CC	GPM.240/CC/FIX
Код зажима	бежевый	ZGP300	ZGP310	ZGP600	ZGP610	ZGP900	ZGP910
Параметры точки подключения		35–120 – гибкий провод 25–120 – жесткий провод		50–185 – гибкий провод 35–185 – жесткий провод		95–300 – гибкий провод 95–300 – жесткий провод	
Сила тока номинальная, А		269	269	353	353	452	452
Размеры после установки, мм Высота x Длина x Толщина		OMEGA 3: 113x140x32 G1: 117x140x32	108x173x32	OMEGA 3: 134x140x42 G1: 138x140x42	129x173x42	OMEGA 3: 150x154x52 G1: 154x154x52	144x187x52
Аксессуары							
Торцевой изолятор	серый	–	–	–	–	–	–
	бежевый	–	–	–	–	–	–
Перемычки без изоляции	2 полюса	ZPO952	ZPO952	ZPO152	ZPO152	ZPO242	ZPO242
	3 полюса	ZPO953	ZPO953	ZPO153	ZPO153	ZPO243	ZPO243
	5 полюсов	–	–	–	–	–	–
	10 полюсов	–	–	–	–	–	–
	X полюсов	–	–	–	–	–	–
Защитная крышка для перемычек		–	–	–	–	–	–
Разделитель		–	–	–	–	–	–
Тестовый щуп		–	–	–	–	–	–
Тестовая розетка		–	–	–	–	–	–
Маркировка (стр. 301)		CNU/08/51 CNU/08/61	CNU/08/51 CNU/08/61	CNU/08/51 CNU/08/61	CNU/08/51 CNU/08/61	CNU/08/51 CNU/08/61	CNU/08/51 CNU/08/61
DIN-рейка		02145 02120	–	02145 02120	–	02145 02120	–
Отвертка		–	–	–	–	–	–

Серия GPM



Комбинированный зажим
"Гильза - Болт"
Внешний вид

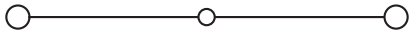

Электрическая схема

Назначение:
• коммутация силовых сетей с проводниками сечением от 95 до 300 мм².
Условия монтажа:
• на рейку типа OMEGA;
• на рейку типа G;
• на монтажную плату.
Отличительные особенности:
• не требуют дополнительного торцевого изолятора;
• возможно подключение шины или кабеля с наконечником под болт;
• система винтовых перемычек.
Характеристики:
• доступны в бежевом цвете.

Характеристики	Значения
Номинальное напряжение, В	1000
Номинальное импульсное напряжение Uimp, кВ	12
Температура эксплуатации, °С	от –40 до +80
Материал корпуса	полиамид
Материал токопроводящих элементов	никелированная латунь
Уровень IP	IPXXB

Сечение номинальное, мм²		95		150		240	
Тип монтажа		на DIN-рейку	на монтажную плату	на DIN-рейку	на монтажную плату	на DIN-рейку	на монтажную плату
Тип зажима		GPM.95/BC	GPM.95/BC/FIX	GPM.150/BC	GPM.150/BC/FIX	GPM.240/BC	GPM.240/BC/FIX
Код зажима	бежевый	ZGP200	ZGP210	ZGP500	ZGP510	ZGP800	ZGP810
Параметры точки подключения		Ширина проема – 22 мм Болт – M8		Ширина проема – 32 мм Болт – M10		Ширина проема – 40 мм Болт – M12	
		35–120 – гибкий провод 25–120 – жесткий провод		50–185 – гибкий провод 35–185 – жесткий провод		95–300 – гибкий провод 95–300 – жесткий провод	
Сила тока номинальная, А		269	269	353	353	452	452
Размеры после установки на DIN-рейку, мм Высота x Длина x Толщина		OMEGA 3: 113x158x32 G1: 117x158x32	108x176x32	OMEGA 3: 134x170x42 G1: 138x170x42	129x187x42	OMEGA 3: 150x202x52 G1: 154x202x52	144x219x52
Аксессуары							
Торцевой изолятор	серый	–	–	–	–	–	–
	бежевый	–	–	–	–	–	–
Перемычки без изоляции	2 полюса	ZPO952	ZPO952	ZPO152	ZPO152	ZPO242	ZPO242
	3 полюса	ZPO953	ZPO953	ZPO153	ZPO153	ZPO243	ZPO243
	5 полюсов	–	–	–	–	–	–
	10 полюсов	–	–	–	–	–	–
	X полюсов	–	–	–	–	–	–
Защитная крышка для перемычек		–	–	–	–	–	–
Разделитель		–	–	–	–	–	–
Тестовый щуп		–	–	–	–	–	–
Тестовая розетка		–	–	–	–	–	–
Маркировка (стр. 301)		CNU/08/51 CNU/08/61	CNU/08/51 CNU/08/61	CNU/08/51 CNU/08/61	CNU/08/51 CNU/08/61	CNU/08/51 CNU/08/61	CNU/08/51 CNU/08/61
DIN-рейка		02145 02120	–	02145 02120	–	02145 02120	–
Отвертка		–	–	–	–	–	–

Серия ACB



Внешний вид



Электрическая схема

Назначение:
• коммутация силовых сетей с проводниками сечением от 6 до 185 мм^2.
Условия монтажа:
• крепление на рейку типа G.
Отличительные особенности:
• облегченный дизайн;
• возможно подключение необжатых кабелей при помощи дополнительного фиксатора;
• для целей безопасности требуют использование разделителей и защитных крышек;
• кросс-коммутация не предусмотрена.
Характеристики:
• доступны в бежевом цвете.

Характеристики	Значения
Номинальное напряжение, В	800
Номинальное импульсное напряжение Uimp, кВ	8
Материал корпуса	полиамид
Материал токопроводящих элементов	никелированная латунь

Сечение номинальное, мм^2		70	120	185
Тип зажима		ACB.70/BB	ACB.120/BB	ACB.185/BB
Код зажима	бежевый	ZAC100	ZAC400	ZAC700
Параметры точки подключения		M6	M8	M12
Сила тока номинальная, А		192	269	353
Размеры после установки на DIN-рейку, мм Высота x Длина x Толщина		G1: 45x90x35	G1: 46x100x35	G1: 47x120x35
Аксессуары				
Защитная крышка		ZPRT01 (*) ZPRT03 (**)	ZPRT01 (*) ZPRT03 (**)	ZPRT01 (*) ZPRT03 (**)
Разделитель/держатель крышки		ZSPS01	ZSPS01	ZSPS03
Торцевой фиксатор		ZBT005	ZBT005	ZBT005
Маркировка (стр. 301)		CNU/08/51 CNU/08/61	CNU/08/51 CNU/08/61	CNU/08/51 CNU/08/61
DIN-рейка		02120	02120	02120

* При подводе проводника параллельно плоскости монтажа
** При подводе кабеля перпендикулярно плоскости монтажа со стороны DIN-рейки

Клеммные зажимы для заземления

Серия TEO, TEC

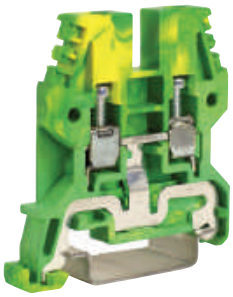

Внешний вид



Электрическая схема

Назначение:
• подключение контуров заземления.
Условия монтажа:
• крепление на рейки типа OMEGA и G.

Характеристики	Значения
Максимальное напряжение, кВ	12
Класс горючести	V0
Температура эксплуатации, °C	от –40 до +80
Материал корпуса	полиамид
Материал токопроводящих элементов	никелированная латунь

Сечение номинальное, мм²		2,5	4		6		10		16		35		70	
Тип зажима		TEO.2	TEO.4	TED.4	TEC.6/O	TED.6/D	TEC.10/O	TEC.10/D	TEC.16/O	TEC.16/D	TEC.35/O	TEC.35/D	TEC.70/O	TEC.70/D
Тип DIN-рейки		OMEGA	OMEGA	G	OMEGA	G	OMEGA	G	OMEGA	G	OMEGA	G	OMEGA	G
Код зажима		ZTO910	ZTO430	ZTE400	ZTO120	ZTE120	ZTO510	ZTE510	ZTO220	ZTE220	ZTO320	ZTE320	ZTO810	ZTE820
Диапазон сечений, мм²	1 проводник	0,2–4	0,2–6		0,2–10		1,5–16		1,5–25		2,5–50		1,5–95	
	2 проводника одинакового сечения	0,2–1,5	0,2–1,5		0,2–2,5		1,5–4		1–6		2–16		2–25	
	1 проводник с наконечником	0,2–2,5	0,2–4		0,2–6		1,5–10		1–16		2–35		2–70	
	2 проводника в двойном наконечнике	0,5–1,5	0,5–2,5		0,5–4		1,5–6		1–10		2–16		–	
Размеры после установки на DIN-рейку, мм Высота x Длина x Толщина		47x50x 5,5	52x50x 6,5	56x50x 6,5	52x44x 8	53x44x 8	52x44x 10	53x44x 10	56x47x 12	57x47x 12	63x56x 16	64x56x 16	74x70x 20,5	75x70x 20,5
Аксессуары														
Торцевой изолятор		ZTO911	ZTO431	ZTO431	Встроен в зажим									
Торцевой фиксатор		ZBT007	ZBT007	ZBT005	ZBT007	ZBT005	ZBT007	ZBT005	ZBT003	ZBT005	ZBT003	ZBT005	ZBT003	ZBT005
Маркировка (стр. 301)								CNU/08/51 CNU/08/61						
DIN-рейка		02135	02135	02120	02135	02120	02135	02120	02135	02120	02135	02120	02135	02120
Отвертка		ZCCH02	ZCCH02	ZCCH02	ZCCH02	ZCCH02	–	–	–	–	–	–	–	–

Пропускная способность DIN-рейки

Тип рейки	Материал рейки	Эквивалентное сечение медного проводника, мм²	Максимальный ток короткого замыкания (1 сек, кА)
OMEGA 2F	сталь	10	1,2
	медь	25	3
	алюминий	16	1,92
G1/G1F	сталь	35	4,2
	медь	120	14,4
	алюминий	70	8,4
OMEGA 3/OMEGA 3F	сталь	16	1,92
	медь	50	6
	алюминий	35	4,2
OMEGA 3A/OMEGA 3AF	сталь	50	6
	медь	150	18
	алюминий	95	11,4

Серия CBE



Внешний вид



Электрическая схема

Назначение:
• подключение контуров заземления.
Условия монтажа:
• крепление на рейки типа OMEGA и G.

Характеристики	Значения
Максимальное напряжение, кВ	8
Класс горючести	V0
Температура эксплуатации, °С	от –40 до +80
Материал корпуса	полиамид
Материал токопроводящих элементов	никелированная латунь

Сечение номинальное, мм²		2,5
Тип зажима		CBE.2
Код зажима		ZCE110
Диапазон сечений, мм²	1 проводник	0,2–4
	2 проводника одинакового сечения	0,2–1,5
	1 проводник с наконечником	0,2–2,5
	2 проводника в двойном наконечнике	0,5–1,5
Размеры после установки на DIN-рейку, мм Высота x Длина x Толщина		OMEGA 3: 52x50x5,5 G1: 56x50x5,5
Аксессуары		
Торцевой изолятор		ZCR111
Торцевой фиксатор		ZBT007
Маркировка (стр. 301)		CNU/08/51 CNU/08/61
DIN-рейка		02135 02120
Отвертка		ZCCH02

Мини-зажимы заземления



Внешний вид



Электрическая схема

Назначение:
• подключение контуров заземления.
Условия монтажа:
• крепление на рейки типа OMEGA 2F.

Характеристики	Значения
Максимальное напряжение, кВ	6
Класс горючести	V0
Температура эксплуатации, °C	от –40 до +80
Материал корпуса	полиамид
Материал токопроводящих элементов	никелированная латунь

Сечение номинальное, мм²		2,5	4
Тип зажима		TR.2	TR.4
Код зажима		ZTR110	ZTR200
Диапазон сечений, мм²	1 проводник	0,2–4	0,2–6
	2 проводника одинакового сечения	0,2–1,5	0,2–1,5
	1 проводник с наконечником	0,2–2,5	0,2–4
	2 проводника в двойном наконечнике	0,5–1,5	0,2–2,5
Размеры после установки на DIN-рейку, мм Высота x Длина x Толщина		OMEGA 2F: 32x27x5	OMEGA 2F: 35x35x7,3
Аксессуары			
Торцевой изолятор		ZTR111	встроен в зажим
Торцевой фиксатор		ZBT006	ZBT006
Маркировка (стр. 301)		CNU/08/51 CNU/08/61	
Разделитель		ZDFP2R	ZDFP2R
DIN-рейка		02130	02130
Отвертка		ZCCH02	ZCCH02

Многоуровневые проходные зажимы

Двухуровневые



Внешний вид

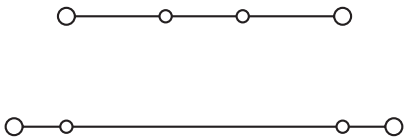

Электрическая схема

Назначение:
• многоуровневая коммутация слаботочных цепей.
Условия монтажа:
• крепление на рейки типа OMEGA.
Отличительные особенности:
• система втычных перемычек.
Характеристики:
• цвета: серый, бежевый, синий.

Характеристики	Значения
Номинальное напряжение, В	630
Номинальное импульсное напряжение Uimp, кВ	8
Класс горючести	V0
Температура эксплуатации, °С	от –40 до +80
Материал корпуса	полиамид
Материал токопроводящих элементов	никелированная латунь

Сечение номинальное, мм²		2,5	4
Тип зажима		DBC.2	DBC.4
Код зажима	серый	ZDB100GR	ZDB400GR
	бежевый	ZDB100	-
	синий	ZDB200	ZDB500
Диапазон сечений, мм²	1 проводник	0,2–4	0,2–6
	2 проводника одинакового сечения	0,2–1,5	0,2–1,5
	1 проводник с наконечником	0,2–2,5	0,2–4
	2 проводника в двойном наконечнике	0,5–1,5	0,5–2,5
Сила тока номинальная, А		24	32
Сила тока максимальная, А		34	-
Сила тока для перемычки, А		24	32
Размеры после установки, мм Высота х Длина х Толщина		OMEGA 3: 66x70x5	OMEGA 3: 66x70x6
Аксессуары			
Торцевой изолятор	серый	ZDB101GR	ZDB401GR
	бежевый	ZDB101	-
	синий	ZDB201	ZDB402
Перемычки без изоляции	2 полюса	ZPTC0202	ZPTC0402
	3 полюса	ZPTC0203	ZPTC0403
	5 полюсов	ZPTC0205	ZPTC0405
	10 полюсов	ZPTC0210	ZPTC0410
	X полюсов	ZPTC0200 (50 полюсов)	ZPTC0400 (42 полюса)
Маркировка для перемычек		ZPTC0990	ZPTC0990
Изолирующие разделители для перемычек верхнего уровня	для изоляции 1 перемычки	ZDF800	ZDF800
	для изоляции 2-х перемычек	ZDF900	ZDF900
Изолирующий разделитель для перемычек нижнего уровня		ZDF500	ZDF500
Разделитель		ZDU07R	ZDU07R
Тестовый щуп		ZDC005	ZDC005
Маркировка (стр. 301)		CNU/08/51 CNU/08/61	CNU/08/51 CNU/08/61

Двухуровневые



Внешний вид

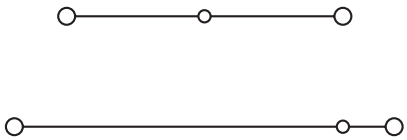

Электрическая схема

Назначение:
• многоуровневая коммутация слаботочных цепей.
Условия монтажа:
• крепление на рейки типа OMEGA и G.
Отличительные особенности:
• возможно внутреннее перемыкание уровней;
• система перемычек: втычные для зажимов DBC, винтовые для зажимов DAS.
Характеристики:
• цвета – серый, бежевый, синий.

Характеристики	Значения
Номинальное напряжение, В	630
Номинальное импульсное напряжение Uimp, кВ	8
Класс горючести	V0
Температура эксплуатации, °С	от –40 до +80
Материал корпуса	полиамид
Материал токопроводящих элементов	никелированная латунь

Сечение номинальное, мм²		4
Тип зажима		DAS.4
Код зажима	серый	ZDS100GR
	бежевый	ZDS100
	синий	ZDS200
Диапазон сечений, мм²	1 проводник	0,2–6
	2 проводника одинакового сечения	0,2–1,5
	1 проводник с наконечником	0,2–4
	2 проводника в двойном наконечнике	0,5–2,5
Сила тока номинальная, А		32
Сила тока для перемычки, А		32
Размеры после установки, мм Высота x Длина x Толщина		OMEGA 3: 62x64x6 G1: 66x64x6
Аксессуары		
Торцевой изолятор	серый	ZDS101GR
	бежевый	ZDS101
	синий	ZDS201
Перемычки без изоляции	2 полюса	ZPM412
	3 полюса	ZPM513
	5 полюсов	ZPM515
	10 полюсов	ZPM510
	42 полюса	ZPMP58 – перемычка ZCPM01 – винты
Размыкаемая перемычка		ZPOS43
Тестовая розетка		ZPD001
Тестовый щуп		ZDD001
Шунт для перемыкания уровней		ZDS107
Шунт для перемыкания уровней с возможностью перемыкание клеммных зажимов		ZDS108
Защитная крышка для перемычек		ZPRP05
Разделитель		ZDU07R
Маркировка (стр. 301)		CNU/08/51 CNU/08/61
Торцевой фиксатор		ZBT005 ZBT007
DIN-рейка		02135 02120
Отвертка		ZCCH02

Двухуровневые с перемыканием



Внешний вид

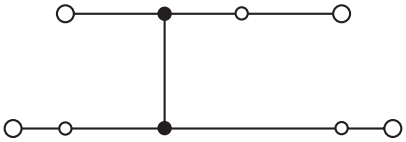

Электрическая схема

Назначение:
• многоуровневая коммутация слаботочных цепей.
Условия монтажа:
• крепление на рейки типа OMEGA.
Отличительные особенности:
• возможно внутреннее перемыкание уровней;
• система втычных перемычек.
Характеристики:
• цвета: серый, бежевый.

Характеристики	Значения
Номинальное напряжение, В	630
Номинальное импульсное напряжение Uimp, кВ	8
Класс горючести	V0
Температура эксплуатации, °С	от –40 до +80
Материал корпуса	полиамид
Материал токопроводящих элементов	никелированная латунь

Сечение номинальное, мм²		2,5	4
Тип зажима		DBC.2/CI	DBC.4/CI
Код зажима	серый	ZDB117GR	ZDB417GR
	бежевый	ZDB117	-
	синий		ZDB517
Диапазон сечений, мм²	1 проводник	0,2–4	0,2–6
	2 проводника одинакового сечения	0,2–1,5	0,2–1,5
	1 проводник с наконечником	0,2–2,5	0,2–4
	2 проводника в двойном наконечнике	0,5–1,5	0,5–2,5
Сила тока номинальная, А		24	32
Сила тока максимальная, А		34	-
Сила тока для перемычки, А		24	32
Размеры после установки, мм Высота x Длина x Толщина		OMEGA 3: 66x70x5	OMEGA 3: 66x70x6
Аксессуары			
Торцевой изолятор	серый	ZDB101GR	ZDB401GR
	бежевый	ZDB101	-
	синий	-	ZDB402
Перемычки без изоляции	2 полюса	ZPTC0202	ZPTC0402
	3 полюса	ZPTC0203	ZPTC0403
	5 полюсов	ZPTC0205	ZPTC0405
	10 полюсов	ZPTC0210	ZPTC0410
	X полюсов	ZPTC0200 (50 полюсов)	ZPTC0400 (42 полюса)
Маркировка для перемычек		ZPTC0990	ZPTC0990
Изолирующие разделители для перемычек верхнего уровня	для изоляции 1 перемычки	ZDF800	ZDF800
	для изоляции 2-х перемычек	ZDF900	ZDF900
Изолирующий разделитель для перемычек нижнего уровня		ZDF500	ZDF500
Разделитель		ZDU07R	ZDU07R
Тестовый щуп		ZDC005	ZDC005
Маркировка (стр. 301)		CNU/08/51 CNU/08/61	CNU/08/51 CNU/08/61

Двухуровневые с перемыканием



Внешний вид

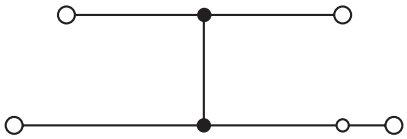

Электрическая схема

Назначение:
• многоуровневая коммутация слаботочных цепей.
Условия монтажа:
• крепление на рейки типа OMEGA и G.
Отличительные особенности:
• возможно внутреннее перемыкание уровней;
• система винтовых перемычек.
Характеристики:
• цвета – серый, бежевый, синий.

Характеристики	Значения
Номинальное напряжение, В	630
Номинальное импульсное напряжение Uimp, кВ	8
Класс горючести	V0
Температура эксплуатации, °С	от –40 до +80
Материал корпуса	полиамид
Материал токопроводящих элементов	никелированная латунь

Сечение номинальное, мм²		4
Тип зажима		DAS.4/CI
Код зажима	серый	ZDS117GR
	бежевый	ZDS117
	синий	ZDS217
Диапазон сечений, мм²	1 проводник	0,2–6
	2 проводника одинакового сечения	0,2–1,5
	1 проводник с наконечником	0,2–4
	2 проводника в двойном наконечнике	0,5–2,5
Сила тока номинальная, А		32
Сила тока для перемычки, А		32
Размеры после установки, мм Высота x Длина x Толщина		OMEGA 3: 62x64x6 G1: 66x64x6
Аксессуары		
Торцевой изолятор	серый	ZDS101GR
	бежевый	ZDS101
	синий	ZDS201
Перемычки без изоляции	2 полюса	ZPM412
	3 полюса	ZPM513
	5 полюсов	ZPM515
	10 полюсов	ZPM510
	42 полюса	ZPMP58 – перемычка ZCPM01 – винты
Размыкаемая перемычка		ZPOS43
Тестовая розетка		ZPD001
Тестовый щуп		ZDD001
Шунт для перемыкания уровней с возможностью перемыкание клеммных зажимов		ZDS108
Защитная крышка для перемычек		ZPRP05
Разделитель		ZDU07R
Маркировка (стр. 301)		CNU/08/51 CNU/08/61
Торцевой фиксатор		ZBT005 ZBT007
DIN-рейка		02135 02120
Отвертка		ZCCH02

Трехуровневые зажимы

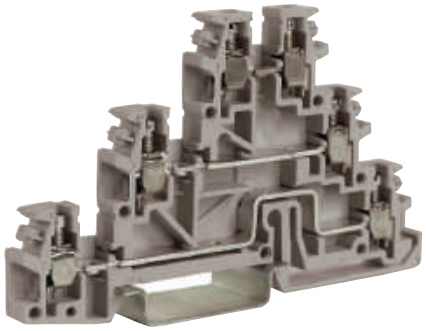

Внешний вид

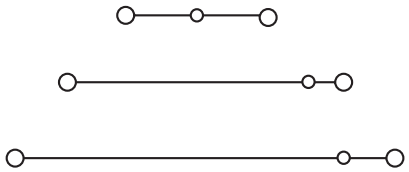

Электрическая схема

Назначение:
• многоуровневая коммутация слаботочных цепей.
Условия монтажа:
• крепление на рейку типа OMEGA.
Характеристики:
• цвета – серый, бежевый, синий.

Характеристики	Значения
Номинальное напряжение, В	250
Номинальное импульсное напряжение Uimp, кВ	4
Класс горючести	V0
Материал корпуса	полиамид
Материал токопроводящих элементов	никелированная латунь

Сечение номинальное, мм²		2,5
Тип зажима		TLD.2
Код зажима	серый	ZTL200GR
	бежевый	ZTL200
	синий	ZTL300
Диапазон сечений, мм²	1 проводник	0,2–4
	2 проводника одинакового сечения	0,2–1,5
	1 проводник с наконечником	0,2–2,5
	2 проводника в двойном наконечнике	0,5–1,5
Сила тока номинальная, А		24
Сила тока для перемычки, А		24
Размеры после установки, мм Высота x Длина x Толщина		OMEGA 3: 52x85x6,2
Аксессуары		
Торцевой изолятор	серый	ZTL201GR
	бежевый	ZTL201
	синий	ZTL301
Частичный торцевой изолятор	бежевый	ZTL202
Перемычки без изоляции	2 полюса	ZPM202
	3 полюса	ZPM303
	5 полюсов	ZPM305
	10 полюсов	ZPM310
	40 полюсов	ZPMP02 – перемычка ZCPM21 – винты
Размыкаемая перемычка		ZPOS41
Защитная крышка для перемычек		ZPRP05
Разделитель		ZDU03R
Изолирующий разделитель для перемычек		ZDF400
Тестовая розетка		ZPD004
Тестовый щуп		ZDD001
Маркировка (стр. 301)		CNU/08/51 CNU/08/61
Торцевой фиксатор		ZBT007
DIN-рейка		02135
Отвертка		ZCCH02

Трехуровневые зажимы с заземлением

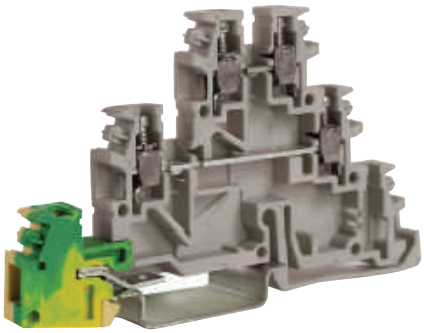

Внешний вид

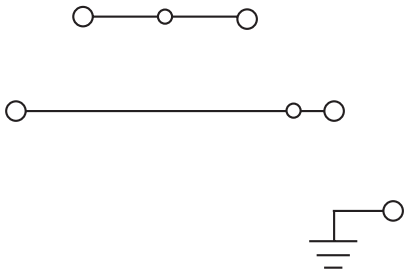

Электрическая схема

Назначение:
• многоуровневая коммутация слаботочных цепей.
Условия монтажа:
• крепление на рейку типа OMEGA.
Отличительные особенности:
• наличие контакта заземления на нижнем уровне.
Характеристики:
• цвета – серый, бежевый.

Характеристики	Значения
Номинальное напряжение, В	250
Номинальное импульсное напряжение Uimp, кВ	4
Класс горючести	V0
Материал корпуса	полиамид
Материал токопроводящих элементов	никелированная латунь

Сечение номинальное, мм²		2,5
Тип зажима		TDE.2
Код зажима	серый	ZTL500GR
	бежевый	ZTL500
Диапазон сечений, мм²	1 проводник	0,2–4
	2 проводника одинакового сечения	0,2–1,5
	1 проводник с наконечником	0,2–2,5
	2 проводника в двойном наконечнике	0,5–1,5
Сила тока номинальная, А		24
Сила тока для перемычки, А		24
Размеры после установки, мм Высота x Длина x Толщина		OMEGA 3: 52x85x6,2
Аксессуары		
Торцевой изолятор	серый	ZTL201GR
	бежевый	ZTL201
Перемычки без изоляции	2 полюса	ZPM202
	3 полюса	ZPM303
	5 полюсов	ZPM305
	10 полюсов	ZPM310
	40 полюсов	ZPMP02 – перемычка ZCPM21 – винты
Размыкаемая перемычка		ZPOS41
Защитная крышка для перемычек		ZPRP05
Разделитель		ZDU03R
Изолирующий разделитель для перемычек		ZDF400
Тестовая розетка		ZPD004
Тестовый щуп		ZDD001
Маркировка (стр. 301)		CNU/08/51 CNU/08/61
Торцевой фиксатор		ZBT007
DIN-рейка		02135
Отвертка		ZCCH02

Для подключения датчиков



Внешний вид

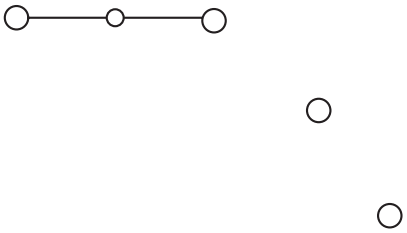

Электрическая схема

Назначение:
• подключение датчиков и исполнительных элементов.
Условия монтажа:
• крепление на рейку типа OMEGA.
Отличительные особенности:
• встроенная неудаляемая система перемычек для среднего и нижнего уровней;
• наличие индикатора напряжения между уровнями.
Характеристики:
• цвета – серый, бежевый.

Характеристики	Значения
Номинальное напряжение, В	250
Номинальное импульсное напряжение Uimp, кВ	4
Класс горючести	V0
Материал корпуса	полиамид
Материал токопроводящих элементов	никелированная латунь

Сечение номинальное, мм²		2,5
Тип зажима		TLS.2
Код зажима	серый	ZTL100GR
	бежевый	ZTL100
	с индикатором напряжения между нижним и верхним уровнями (20–30 В пост. ток)	ZTL110
	с индикатором напряжения между средним и верхним уровнями (20–30 В пост. ток)	ZTL120
Диапазон сечений, мм²	1 проводник	0,2–4
	2 проводника одинакового сечения	0,2–1,5
	1 проводник с наконечником	0,2–2,5
	2 проводника в двойном наконечнике	0,5–1,5
Сила тока номинальная, А		24
Сила тока для перемычки, А		24
Размеры после установки, мм Высота x Длина x Толщина		OMEGA 3: 52x85x6,2
Аксессуары		
Торцевой изолятор	серый	ZTL101GR
	бежевый	ZTL101
Перемычки без изоляции	2 полюса	ZPM202
	3 полюса	ZPM303
	5 полюсов	ZPM305
	10 полюсов	ZPM310
	40 полюсов	ZPMP02 – перемычка ZCPM21 – винты
Размыкаемая перемычка		ZPOS41
Защитная крышка для перемычек		ZPRP05
Разделитель		ZDU03R
Изолирующий разделитель для перемычек		ZDF400
Тестовая розетка		ZPD004
Тестовый щуп		ZDD001
Маркировка (стр. 301)		CNU/08/51 CNU/08/61
Торцевой фиксатор		ZBT007
DIN-рейка		02135
Отвертка		ZCCH02

Для подключения датчиков. С заземлением



Внешний вид

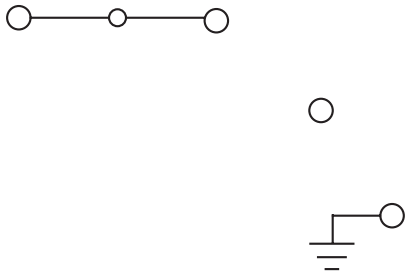

Электрическая схема

Назначение:
• подключение датчиков и исполнительных элементов.
Условия монтажа:
• крепление на рейку типа OMEGA.
Отличительные особенности:
• встроенная неудаляемая система перемычек для среднего и нижнего уровней.
Характеристики:
• цвета – серый, бежевый.

Характеристики	Значения
Номинальное напряжение, В	250
Номинальное импульсное напряжение Uimp, кВ	4
Класс горючести	V0
Материал корпуса	полиамид
Материал токопроводящих элементов	никелированная латунь

Сечение номинальное, мм²		2,5
Тип зажима		TLE.2
Код зажима	серый	ZTL400GR
Диапазон сечений, мм²	1 проводник	0,2–4
	2 проводника одинакового сечения	0,2–1,5
	1 проводник с наконечником	0,2–2,5
	2 проводника в двойном наконечнике	0,5–1,5
Сила тока номинальная, А		24
Сила тока для перемычки, А		24
Размеры после установки, мм Высота x Длина x Толщина		OMEGA 3: 52x85x6,2
Аксессуары		
Торцевой изолятор	серый	ZTL101GR
	бежевый	ZTL101
Перемычки без изоляции	2 полюса	ZPM202
	3 полюса	ZPM303
	5 полюсов	ZPM305
	10 полюсов	ZPM310
	40 полюсов	ZPMP02 – перемычка ZCPM21 – винты
Размыкаемая перемычка		ZPOS41
Защитная крышка для перемычек		ZPRP05
Разделитель		ZDU03R
Изолирующий разделитель для перемычек		ZDF400
Тестовая розетка		ZPD004
Тестовый щуп		ZDD001
Маркировка (стр. 301)		CNU/08/51 CNU/08/61
Торцевой фиксатор		ZBT007
DIN-рейка		02135
Отвертка		ZCCH02

Зажимы с держателем предохранителя

В рычаге

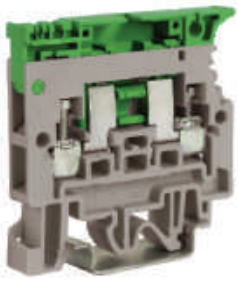

Внешний вид

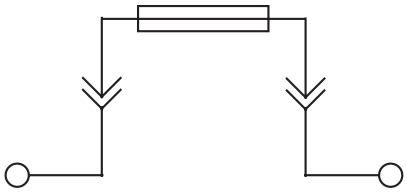

Электрическая схема

Назначение:
• установка функциональных элементов: предохранители, луженые элементы, диоды.
Условия монтажа:
• крепление на рейки типа OMEGA и G.
Отличительные особенности:
• возможна установка LED-индикатора для мониторинга состояния предохранителя;
• при установке луженого элемента может использоваться как размыкатель;
• не обладает возможностью кросс-коммутации.
Характеристики:
• цвета – серый, бежевый, синий.

Характеристики	Значения
Номинальное напряжение, В	630 В
Номинальное импульсное напряжение Uimp, кВ	6 кВ
Класс горючести	V0
Материал корпуса	полиамид
Материал токопроводящих элементов	никелированная латунь

Сечение номинальное, мм²		4
Тип зажима		SFR.4
Тип предохранителя		5x20 мм
Код зажима	серый	ZSF900GR
	бежевый	ZSF900
	синий	ZSF850
Код зажима с индикацией состояния предохранителя (LED, 12–48 В, AC/DC, неполярный)	бежевый	ZSF948
Код зажима с индикацией состояния предохранителя (LED, 115–230 В, AC/DC, неполярный)	бежевый	ZSF923
Код зажима с диодом (1А, тип 1N4007)	бежевый	ZSF901
Код зажима с диодом (3А, тип BY 255)	бежевый	ZSF903
Диапазон сечений, мм²	1 проводник	0,2–6
	2 проводника одинакового сечения	0,2–1,5
	1 проводник с наконечником	0,2–4
	2 проводника в двойном наконечнике	0,5–2,5
Сила тока номинальная, А		6,3 – при использовании предохранителя 20 – при использовании луженого элемента
Размеры после установки, мм Высота x Длина x Толщина		OMEGA 3: 52x52x8 G1: 56x52x8
Аксессуары		
Торцевой изолятор	серый	ZSF701GR
	бежевый	ZSF701
	синий	ZSF801
LED-индикатор	12–48 В (AC/DC)	ZSF518
	115–230 В (AC/DC)	ZSF510
Луженая вставка		ZVL103
Разделитель		ZDU03R
Маркировка (стр. 301)		CNU/08/51 CNU/08/61
Торцевой фиксатор		ZBT005 ZBT007
DIN-рейка		02135 02120
Отвертка		ZCCH02

В рычаге. С возможностью кросс-коммутации

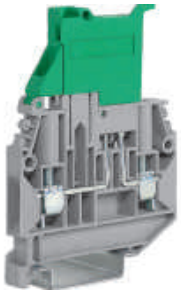

Внешний вид

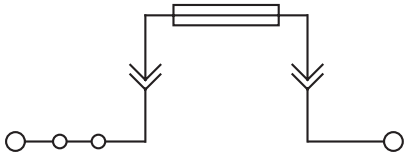

Электрическая схема

Назначение:
• установка функциональных элементов: предохранители, луженые элементы, диоды.
Условия монтажа:
• крепление на рейки типа OMEGA.
Отличительные особенности:
• возможна установка LED-индикатора для мониторинга состояния предохранителя;
• при установке луженого элемента могут использоваться как размыкатель.
Характеристики:
• цвета – серый, синий.

Характеристики	Значения
Номинальное напряжение, В	630
Номинальное импульсное напряжение Uimp, кВ	6
Класс горючести	V0
Материал корпуса	полиамид
Материал токопроводящих элементов	никелированная латунь

Сечение номинальное, мм²		4
Тип зажима		CBF.4
Тип предохранителя		5x20 мм
Код зажима	серый	ZCBF04GR
	синий	ZCBF04I
Код зажима с индикацией состояния предохранителя (LED, 12–48 В, AC/DC, неполярный)	бежевый	ZCBF448GR
Код зажима с индикацией состояния предохранителя (LED, 110–230 В, AC/DC, неполярный)	бежевый	ZCBF423GR
Диапазон сечений, мм²	1 проводник	0,2–6
	2 проводника одинакового сечения	0,2–1,5
	1 проводник с наконечником	0,2–4
	2 проводника в двойном наконечнике	0,5–2,5
Сила тока номинальная, А		6,3 – при использовании предохранителя
Сила тока номинальная для перемычки, А		32
Размеры после установки, мм Высота x Длина x Толщина		OMEGA 3: 76x57x6
Аксессуары		
Торцевой изолятор	серый	ZCB401GR
	синий	ZCB402
Перемычки без изоляции	2 полюса	ZPTC0402
	3 полюса	ZPTC0403
	5 полюсов	ZPTC0405
	10 полюсов	ZPTC0410
	42 полюса	ZPTC0400
LED-индикатор	12–48 В (AC/DC)	ZCB518
	115–230 В (AC/DC)	ZCB523
Луженая вставка		ZVL103
Разделитель		ZDU07R
Маркировка (стр. 301)		CNU/08/51 CNU/08/61
Торцевой фиксатор		ZBT007
DIN-рейка		02135
Отвертка		ZCCH02

В рычаге. С возможностью кросс-коммутации

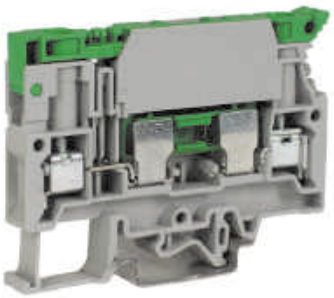

Внешний вид

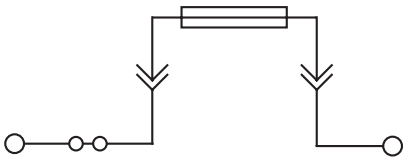

Электрическая схема

Назначение:
• установка функциональных элементов: предохранители, луженые элементы, диоды.
Условия монтажа:
• крепление на рейки типа OMEGA и G.
Отличительные особенности:
• возможна установка неонового индикатора для мониторинга состояния предохранителя;
• при установке луженого элемента могут использоваться как размыкатель.
Характеристики:
• цвета – серый, бежевый, синий.

Характеристики	Значения
Номинальное напряжение, В	630
Номинальное импульсное напряжение Uimp, кВ	6
Класс горючести	V0
Материал корпуса	полиамид
Материал токопроводящих элементов	никелированная латунь

Сечение номинальное, мм²		6	
Тип зажима		SFR.6	
Тип предохранителя		5x20 мм	6,3x32
Код зажима	серый	ZSR500GR	ZSR300GR
	бежевый	ZSR500	ZSR300
	синий	ZSR600	ZSR400
Диапазон сечений, мм²	1 проводник	0,2–6	0,2–6
	2 проводника одинакового сечения	0,2–1,5	0,2–1,5
	1 проводник с наконечником	0,2–4	0,2–4
	2 проводника в двойном наконечнике	0,5–2,5	0,5–2,5
Сила тока номинальная, А		10 – при использовании предохранителя 19 – при использовании луженого элемента	10 – при использовании предохранителя 33 – при использовании луженого элемента
Сила тока номинальная для перемычки, А		24	24
Размеры после установки, мм Высота x Длина x Толщина		OMEGA 3: 59x79x10 G1: 63x79x10	
Аксессуары			
Торцевой изолятор	серый	ZSR301GR	ZSR301GR
	бежевый	ZSR301	ZSR301
	синий	ZSR401	ZSR401
Перемычки без изоляции	2 полюса	ZPTC2002	ZPTC2002
	3 полюса	ZPTC2003	ZPTC2003
	5 полюсов	ZPTC2005	ZPTC2005
	10 полюсов	ZPTC2010	ZPTC2010
	25 полюсов	ZPTC2000	ZPTC2000
Маркировка для перемычек		ZPTC0990	ZPTC0990
Неоновый индикатор	12–48 В (AC/DC)	ZKIT1224	ZKIT1224
	115–230 В (AC/DC)	ZKIT70380	ZKIT70380
Тестовый щуп		ZDD001	ZDD001
Луженая вставка		ZVL103	–
Разделитель		ZDU07R	ZDU07R
Изолирующий разделитель для перемычек		ZDF300	ZDF300
Маркировка (стр. 301)		CNU/08/51 CNU/08/61	CNU/08/51 CNU/08/61
Торцевой фиксатор		ZBT005 ZBT007	ZBT005 ZBT007
DIN-рейка		02135 02120	02135 02120
Отвертка		ZCCH02	ZCCH02

В рычаге

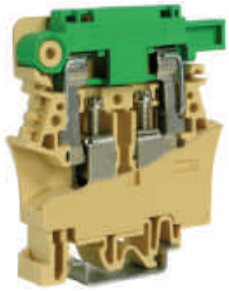

Внешний вид

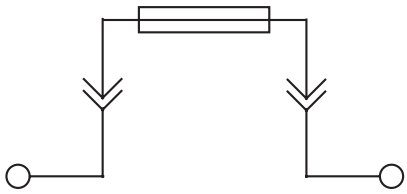

Электрическая схема

Назначение:
• установка функциональных элементов: предохранители, луженые элементы.
Условия монтажа:
• крепление на рейки типа OMEGA и G.
Отличительные особенности:
• возможна установка LED-индикаторов или неоновых индикаторов для мониторинга состояния предохранителя;
• при установке луженого элемента может использоваться как размыкатель;
• не обладает возможностью кросс-коммутации.
Характеристики:
• доступны в бежевом цвете.

Характеристики	Значения
Номинальное напряжение, В	800
Номинальное импульсное напряжение Uimp, кВ	6
Класс горючести	V0
Материал корпуса	полиамид
Материал токопроводящих элементов	никелированная латунь

Сечение номинальное, мм²		10		
Тип зажима		FPC.10	FPL.10/C	FPL.10/L
Тип предохранителя		6,3x32		
Метод индикации состояния предохранителя		Без индикации	LED-индикатор	Неоновый индикатор
Код зажима		ZFP100	ZFP300	ZFP200
Код зажима с индикацией состояния предохранителя (LED, 12–48 В, AC/DC, неполярный)	бежевый	–	ZFP948	–
Код зажима с индикацией состояния предохранителя (LED, 115–230 В, AC/DC, неполярный)	бежевый	–	ZFP923	–
Диапазон сечений, мм²	1 проводник	1,5–16	1,5–16	1,5–16
	2 проводника одинакового сечения	1,5–4	1,5–4	1,5–4
	1 проводник с наконечником	1,5–10	1,5–10	1,5–10
	2 проводника в двойном наконечнике	1,5–6	1,5–6	1,5–6
Сила тока номинальная, А		10 ампер при использовании предохранителя 20 – при использовании луженого элемента		
Размеры после установки, мм Высота x Длина x Толщина		OMEGA 3: 70x63x12 G1: 74x63x12	OMEGA 3: 71x63x12 G1: 75x63x12	
Аксессуары				
Торцевой изолятор	серый	не требуется.		
LED-индикатор	12–48 В (AC/DC)	–	ZSF518	–
	115–230 В (AC/DC)	–	ZSF510	–
Неоновый индикатор	12–48 В (AC/DC)	–	–	ZFL201
	70–380 В (AC/DC)	–	–	ZFL202
Объединяющая ручка		ZFC103	ZFC103	ZFC103
Тестовый щуп		ZDD002*	–	–
Луженая вставка		ZFC102	ZFC102	ZFC102
Разделитель		ZDU06R	ZDU06R	ZDU06R
Маркировка (стр. 301)		CNU/08/51 CNU/08/61		
Торцевой фиксатор		ZBT005 ZBT007		
DIN-рейка		02135 02120		

* Использование тестового щупа возможно только совместно с луженой вставкой ZFC102. Пример монтажа см. на стр. 452.

Ножевого предохранителя



Внешний вид

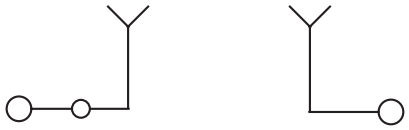

Электрическая схема

Назначение:
• установка функциональных элементов с ножевым контактом.
Условия монтажа:
• крепление на рейки типа OMEGA и G.
Отличительные особенности:
• использование стандартных ножевых предохранителей стандарта DIN 72581/3F;
• возможность кросс-коммутации.
Характеристики:
• цвета – серый, бежевый.

Характеристики	Значения
Номинальное напряжение, В	400
Номинальное импульсное напряжение Uimp, кВ	6
Класс горючести	V0
Материал корпуса	полиамид
Материал токопроводящих элементов	никелированная латунь

Сечение номинальное, мм²		4
Тип зажима		MPFA.4
Тип предохранителя		Ножевой (стандарта DIN 72581/3F – ISO 8820)
Код зажима	серый	ZMF100GR
	бежевый	ZMF100
Код зажима с индикацией состояния предохранителя (LED, 12В, AC/DC, неполярный)	бежевый	ZMF112
Код зажима с индикацией состояния предохранителя (LED, 24В, AC/DC, неполярный)	бежевый	ZMF124
Диапазон сечений, мм²	1 проводник	0,2–6
	2 проводника одинакового сечения	0,2–1,5
	1 проводник с наконечником	0,2–4
	2 проводника в двойном наконечнике	0,5–2,5
Сила тока номинальная, А		15
Сила тока номинальная для перемычки, А		32
Размеры после установки, мм Высота x Длина x Толщина		OMEGA 3: 47x47x6 G1: 51x47x6
Аксессуары		
Торцевой изолятор	серый	ZMP901GR
	бежевый	ZMP901
Перемычки без изоляции	2 полюса	ZPTC0402
	3 полюса	ZPTC0403
	5 полюсов	ZPTC0405
	10 полюсов	ZPTC0410
	42 полюса	ZPTC0400
Маркировка для перемычек		ZPTC0990
Разделитель		ZDU03R
Изолирующий разделитель для перемычек		ZDF500
Маркировка (стр. 301)		CNU/08/51 CNU/08/61
Торцевой фиксатор		ZBT005 ZBT007
DIN-рейка		02135 02120
Отвертка		ZCCH02

Ножевого предохранителя

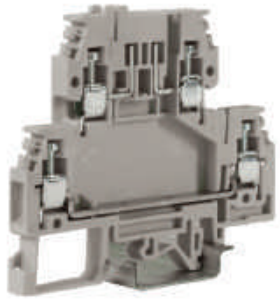

Внешний вид

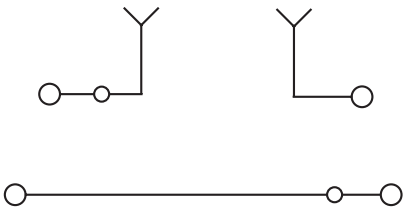

Электрическая схема

Назначение:
• установка функциональных элементов с ножевым контактом.
Условия монтажа:
• крепление на рейки типа OMEGA и G.
Отличительные особенности:
• использование стандартных ножевых предохранителей стандарта DIN 72581/3F;
• возможность кросс-коммутации.
Характеристики:
• цвета – серый, бежевый.

Характеристики	Значения
Номинальное напряжение, В	400
Номинальное импульсное напряжение Uimp, кВ	6
Класс горючести	V0
Материал корпуса	полиамид
Материал токопроводящих элементов	никелированная латунь

Сечение номинальное, мм²		4
Тип зажима		DSFA.4
Тип предохранителя		Ножевой (стандарта DIN 72581/3F – ISO 8820)
Код зажима	серый	ZDA100GR
	бежевый	ZDA100
Код зажима с индикацией состояния предохранителя (LED, 12В, AC/DC, неполярный)	бежевый	ZDA112
Код зажима с индикацией состояния предохранителя (LED, 24В, AC/DC, неполярный)	бежевый	ZDA124
Диапазон сечений, мм²	1 проводник	0,2–6
	2 проводника одинакового сечения	0,2–1,5
	1 проводник с наконечником	0,2–4
	2 проводника в двойном наконечнике	0,5–2,5
Сила тока номинальная, А		15 – для верхнего уровня 32 – для нижнего уровня
Сила тока номинальная для перемычки, А		32
Размеры после установки, мм Высота x Длина x Толщина		OMEGA 3: 68x78x6 G1: 72x78x6
Аксессуары		
Торцевой изолятор	серый	ZDS301GR
	бежевый	ZDS301
Перемычки без изоляции	2 полюса	ZPTC0402
	3 полюса	ZPTC0403
	5 полюсов	ZPTC0405
	10 полюсов	ZPTC0410
	42 полюса	ZPTC0400
Маркировка для перемычек		ZPTC0990
Разделитель		ZDU07R
Изолирующий разделитель для перемычек		ZDF500
Маркировка (стр. 301)		CNU/08/51 CNU/08/61
Торцевой фиксатор		ZBT005 ZBT007
DIN-рейка		02135 02120
Отвертка		ZCCH02

Многоуровневые зажимы с держателем предохранителя

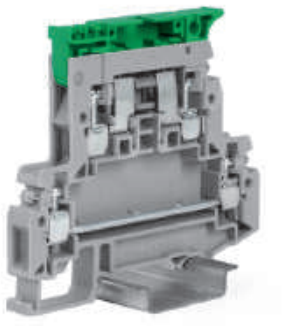

Внешний вид

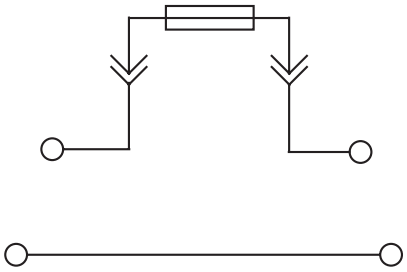

Электрическая схема

Назначение:
• зажим совмещает в себе проходной контакт на нижнем уровне и держатель предохранителя 5x20 на верхнем.
Условия монтажа:
• крепление на рейки типа OMEGA.
Отличительные особенности:
• использование стандартных предохранителей 5x20 мм.
Характеристики:
• цвета – серый, бежевый.

Характеристики	Значения
Номинальное напряжение, В	800
Номинальное импульсное напряжение Uimp, кВ	8
Класс горючести	V0
Материал корпуса	полиамид
Материал токопроводящих элементов	никелированная латунь

Сечение номинальное, мм²		4
Тип зажима		DSF.4
Тип предохранителя		5x20 мм
Код зажима	серый	ZDA200GR
	бежевый	ZDA200
Код зажима с индикацией состояния предохранителя (12–48 В, AC/DC, неполярный)	серый	ZDA518GR
Код зажима с индикацией состояния предохранителя (115–230 В, AC/DC, неполярный)	серый	ZDA510GR
Диапазон сечений, мм²	1 проводник	0,2–6
	2 проводника одинакового сечения	0,2–1,5
	1 проводник с наконечником	0,2–4
	2 проводника в двойном наконечнике	0,5–2,5
Сила тока номинальная, А		6,3 – для верхнего уровня с возможностью увеличения до 10 при использовании луженого элемента 32 – для нижнего уровня
Размеры после установки, мм Высота x Длина x Толщина		OMEGA 3: 69x79,5x8
Аксессуары		
Торцевой изолятор	серый	ZDS401GR
LED индикатор	12–48 В (AC/DC)	ZSF518
	115–230 В (AC/DC)	ZSF510
Луженая вставка		ZVL103
Разделитель		ZDU07R
Маркировка (стр. 301)		CNU/08/51 CNU/08/61
Торцевой фиксатор		ZBT007
DIN-рейка		02135
Отвертка		ZCCH02

Зажимы с размыкателем

С ножевым размыкателем



Внешний вид

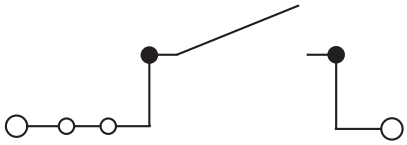

Электрическая схема

Назначение:
• организация размыкаемого соединения.
Условия монтажа:
• крепление на рейки типа OMEGA.
Отличительные особенности:
• возможность кросс-коммутации;
• у зажимов типа MPS.2/SW тестовый разъем вставляется в отверстие для кросс-коммутации;
• у зажимов типа MPS.2/SWP тестовый разъем вставляется в отверстие для кросс-коммутации или в шляпку затяжного винта.
Характеристики:
• цвета – серый, бежевый, синий.

Характеристики	Значения
Номинальное напряжение, В	630
Номинальное импульсное напряжение Uimp, кВ	6
Класс горючести	V0
Материал корпуса	полиамид
Материал токопроводящих элементов	никелированная латунь

Сечение номинальное, мм²		2,5	4
Тип зажима		CBS.2	CBS.4
Тип размыкателя		Ножевой	Ножевой
Код зажима	серый	ZCBS02GR	ZCBS04GR
	бежевый	ZCBS02	ZCBS04
	синий	ZCBS02I	ZCBS04I
Диапазон сечений, мм²	1 проводник	0,2–4	0,2–6
	2 проводника одинакового сечения	0,2–1,5	0,2–1,5
	1 проводник с наконечником	0,2–2,5	0,2–4
	2 проводника в двойном наконечнике	0,5–1,5	0,5–2,5
Сила тока номинальная, А		22	24
Размеры после установки, мм Высота x Длина x Толщина		OMEGA 3: 52x57x5	OMEGA 3: 52x57x6
Аксессуары			
Торцевой изолятор	серый	ZCB401GR	
	бежевый	ZCB401	
	синий	ZCB402	
Перемычки без изоляции	2 полюса	ZPTC0202	ZPTC0402
	3 полюса	ZPTC0203	ZPTC0403
	5 полюсов	ZPTC0205	ZPTC0405
	10 полюсов	ZPTC0210	ZPTC0410
	X полюсов	ZPTC0200 (50 полюсов)	ZPTC0400 (42 полюса)
Маркировка для перемычек		ZPTC0990	ZPTC0990
Изолирующие разделители для перемычек верхнего уровня	для изоляции 1 перемычки	ZDF800	ZDF800
	для изоляции 2-х перемычек	ZDF900	ZDF900
Разделитель		ZDU03R	
Маркировка (стр. 301)		CNU/08/51 CNU/08/61	
Торцевой фиксатор		ZBT007	
DIN-рейка		02135	
Отвертка		ZCCH02	

Двухуровневый с ножевым размыкателем



Внешний вид

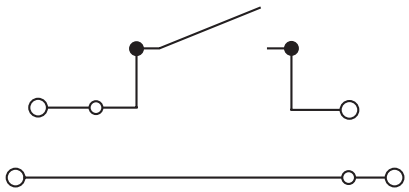

Электрическая схема

Назначение:
• организация размыкаемого соединения.
Условия монтажа:
• крепление на рейки типа OMEGA и G.
Отличительные особенности:
• возможность кросс-коммутации.
Характеристики:
• цвета – серый, бежевый.

Характеристики	Значения
Номинальное напряжение, В	400
Номинальное импульсное напряжение Uimp, кВ	4
Класс горючести	V0
Материал корпуса	полиамид
Материал токопроводящих элементов	никелированная латунь

Сечение номинальное, мм²		4
Тип зажима		DSS.4
Тип размыкателя		Ножевой
Код зажима	серый	ZDS400GR
	бежевый	ZDS400
Диапазон сечений, мм²	1 проводник	0,2–6
	2 проводника одинакового сечения	0,2–1,5
	1 проводник с наконечником	0,2–4
	2 проводника в двойном наконечнике	0,5–2,5
Сила тока номинальная, А		24 – для верхнего уровня 32 – для нижнего уровня
Сила тока номинальная для перемычки, А		32
Размеры после установки, мм Высота x Длина x Толщина		OMEGA 3: 68x78x6 G1: 72x78x6
Аксессуары		
Торцевой изолятор	серый	ZDS301GR
	бежевый	ZDS301
Перемычки без изоляции	2 полюса	ZPTC0402
	3 полюса	ZPTC0403
	5 полюсов	ZPTC0405
	10 полюсов	ZPTC0410
	42 полюса	ZPTC0400
Маркировка для перемычек		ZPTC0990
Разделитель		ZDU07R
Изолирующий разделитель для перемычек		ZDF500
Маркировка (стр. 301)		CNU/08/51 CNU/08/61
Торцевой фиксатор		ZBT005 ZBT007
DIN-рейка		02135 02120
Отвертка		ZCCH02

Клеммы с размыкателем для измерительного оборудования

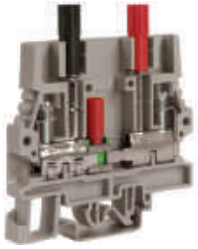

Внешний вид



Электрическая схема

Назначение:
• проведение измерений во вторичных цепях трансформаторов тока.
Условия монтажа:
• крепление на рейки типа OMEGA и G.
Отличительные особенности:
• возможность кросс-коммутации.
Характеристики:
• цвета – серый, бежевый, синий.

Характеристики	Значения
Номинальное напряжение, В	800 (для SCB.4, SCB.6), 1000 (для SCB.10)
Номинальное импульсное напряжение Uimp, кВ	8
Класс горючести	V0
Температура эксплуатации, °С	от –40 до +80
Материал корпуса	полиамид
Материал токопроводящих элементов	никелированная латунь

Сечение номинальное, мм²		4	6	10
Тип зажима		SCB.4	SCB.6	SCB.10
Тип размыкателя		Ползунковый	Ползунковый	Ползунковый
Код зажима	серый	ZSB300GR	ZSB200GR	ZSB400GR
	бежевый	ZSB300	ZSB200	ZSB400
Комплект с двумя тестовыми розетками	серый	–	ZSB210GR	ZSB410GR
	бежевый	–	ZSB210	ZSB410
Комплект с одной тестовой розеткой и одним винтом для размыкаемой перемычки	серый	–	ZSB220GR	ZSB420GR
	бежевый	–	ZSB220	ZSB420
Диапазон сечений, мм²	1 проводник	0,2–6	0,5–10	0,5–16
	2 проводника одинакового сечения	0,2–1,5	0,2–2,5	0,5–4
	1 проводник с наконечником	0,2–4	0,5–6	0,5–10
	2 проводника в двойном наконечнике	0,5–2,5	0,5–4	0,5–6
Сила тока номинальная, А		32	41	57
Размеры после установки, мм Высота x Длина x Толщина		OMEGA 3: 44x58x6,5 G1: 48x58x6,5	OMEGA 3: 77x69x8 G1: 80x69x8	OMEGA 3: 59,5x75x10,5 G1: 63,5x75x10,5
Аксессуары				
Торцевой изолятор	серый	ZSB301GR	ZSB201GR	ZSB401GR
	бежевый	ZSB301	ZSB201	ZSB401
Перемычки без изоляции	2 полюса	ZPM402	ZPOF57	ZPOF56
	3 полюса	ZPM403	–	–
	5 полюсов	ZPM405	–	–
	10 полюсов	ZPM410	–	–
	X полюс	ZPMP42 (перемычка 38 полюсов) ZCPM12 – винты	ZPMP13 (перемычка 31 полюс) ZCPM57 – винты	ZPMP56 (перемычка 25 полюсов) ZCPM56 – винты
Размыкаемая перемычка	2 полюса	ZSB303	ZSB203	ZSC103
	4 полюса	ZSB304	ZSB204	ZSC104
Винт и рукав для размыкаемой перемычки		ZSB305 – черный	ZSB205 – черный ZSB205R – красный	ZSC105 – черный
Тестовый щуп		ZDD001	ZDD002	ZDD002
Тестовая розетка		ZPD001	ZPD015	ZPD009
Разделитель		ZDU03R	ZDU06R	ZDU07R
Маркировка (стр. 301)		CNU/08/51, CNU/08/61		
Торцевой фиксатор		ZBT005, ZBT007		
DIN-рейка		02135, 02120		
Отвертка		ZCCH02	ZCCH02	ZCCH02

Зажимы с электронными компонентами

Двухуровневые



Внешний вид

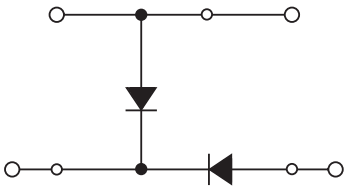

Электрическая схема

Назначение:
• интеграция электронных компонентов в состав цепи.
Условия монтажа:
• крепление на рейки типа OMEGA.
Характеристики:
• цвета – серый, бежевый.

Характеристики	Значения
Номинальное напряжение, В	630
Номинальное импульсное напряжение Uimp, кВ	8
Класс горючести	V0
Температура эксплуатации, °С	от –40 до +80
Материал корпуса	полиамид
Материал токопроводящих элементов	никелированная латунь

Сечение номинальное, мм²		2,5
Тип зажима		DBC.2/L
Назначение		для тестирования ламп/диодных индикаторов
Установленные электронные компоненты		диоды 1N4007
Код зажима	серый	ZDB130GR
Диапазон сечений, мм²	1 проводник	0,2–4
	2 проводника одинакового сечения	0,2–1,5
	1 проводник с наконечником	0,2–2,5
	2 проводника в двойном наконечнике	0,5–1,5
Сила тока номинальная, А		–
Сила тока максимальная, А		–
Сила тока для перемычки, А		24
Размеры после установки, мм Высота x Длина x Толщина		OMEGA 3: 66x70x5
Аксессуары		
Торцевой изолятор	серый	ZDB101GR
	бежевый	ZDB101
Перемычки без изоляции	2 полюса	ZPTC0202
	3 полюса	ZPTC0203
	5 полюсов	ZPTC0205
	10 полюсов	ZPTC0210
	50 полюсов	ZPTC0200
Маркировка для перемычек		ZPTC0990
Изолирующие разделители для перемычек	полный	ZDF800
	частичный	ZDF900
Разделитель		ZDU04R
Тестовый щуп		ZDC005
Маркировка (стр. 301)		CNU/08/51 CNU/08/61

Двухуровневые зажимы



Назначение:
• интеграция электронных компонентов в состав цепи.
Условия монтажа:
• крепление на рейки типа OMEGA и G.
Характеристики:
• цвета – серый, бежевый.

Характеристики	Значения
Номинальное напряжение, В	630
Номинальное импульсное напряжение Uimp, кВ	8
Класс горючести	V0
Температура эксплуатации, °С	от –40 до +80
Материал корпуса	полиамид
Материал токопроводящих элементов	никелированная латунь

Сечение номинальное, мм²		4			
Тип зажима		DAS.4/A	DAS.4/B	DAS.4/C	DAS.4/D
Назначение		защита от смены полярности		защита от наведенных токов	
Электрическая схема		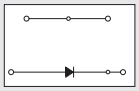	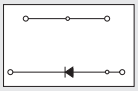	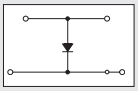	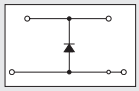
Установленные электронные компоненты		диод 1N4007	диод 1N4007	диод 1N4007	диод 1N4007
Код зажима	серый	ZDS111GR	ZDS112GR	ZDS113GR	ZDS114GR
	бежевый	ZDS111	ZDS112	ZDS113	ZDS114
Диапазон сечений, мм²	1 проводник	0,2–6			
	2 проводника одинакового сечения	0,2–1,5			
	1 проводник с наконечником	0,2–4			
	2 проводника в двойном наконечнике	0,5–2,5			
Сила тока номинальная, А		–			
Сила тока для перемычки, А		–			
Размеры после установки, мм Высота x Длина x Толщина		OMEGA 3: 62x64x6 G1: 66x64x6			
Аксессуары					
Торцевой изолятор	серый	ZDS101GR			
	бежевый	ZDS101			
Перемычки без изоляции	2 полюса	ZPM412			
	3 полюса	ZPM513			
	5 полюсов	ZPM515			
	10 полюсов	ZPM510			
	42 полюса	ZPMP58 – перемычка (ZCPM01 – винты)			
Размыкаемая перемычка		–			
Тестовая розетка		ZPD001			
Тестовый щуп		ZDD001			
Шунт для перемыкания уровней		–			
Шунт для перемыкания уровней с возможностью перемыкания клеммных зажимов.		–			
Защитная крышка для перемычек		ZPRP05			
Разделитель		ZDU07R			
Маркировка (стр. 301)		CNU/08/51, CNU/08/61			
Торцевой фиксатор		ZBT005 ZBT007			
DIN-рейка		02135 02120			
Отвертка		ZCCH02			

Двухуровневые зажимы



Назначение:
• интеграция электронных компонентов в состав цепи.
Условия монтажа:
• крепление на рейки типа OMEGA и G.
Характеристики:
• цвета – серый, бежевый.

Характеристики	Значения
Номинальное напряжение, В	630
Номинальное импульсное напряжение Uimp, кВ	8
Класс горючести	V0
Температура эксплуатации, °С	от –40 до +80
Материал корпуса	полиамид
Материал токопроводящих элементов	никелированная латунь

Сечение номинальное, мм²		4			
Тип зажима		DAS.4/I	DAS.4/L	DAS.4/LI	DAS.4/DD
Назначение		для тестирования ламп/диодных индикаторов			
Электрическая схема		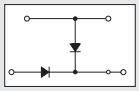	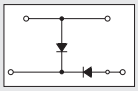	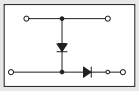	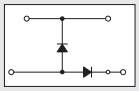
Установленные электронные компоненты		2 диода 1N4007	2 диода 1N4007	2 диода 1N4007	2 диода 1N4007
Код зажима	серый	ZDS119GR	ZDS130GR	ZDS123GR	ZDS120GR
	бежевый	ZDS119	ZDS130	ZDS123	ZDS120
Диапазон сечений, мм²	1 проводник	0,2–6			
	2 проводника одинакового сечения	0,2–1,5			
	1 проводник с наконечником	0,2–4			
	2 проводника в двойном наконечнике	0,5–2,5			
Сила тока номинальная, А		–			
Сила тока для перемычки, А		–			
Размеры после установки, мм Высота x Длина x Толщина		OMEGA 3: 62x64x6 G1: 66x64x6			
Аксессуары					
Торцевой изолятор	серый	ZDS101GR			
	бежевый	ZDS101			
Перемычки без изоляции	2 полюса	ZPM412			
	3 полюса	ZPM513			
	5 полюсов	ZPM515			
	10 полюсов	ZPM510			
	42 полюса	ZPMP58 – перемычка (ZCPM01 – винты)			
Размыкаемая перемычка		–			
Тестовая розетка		ZPD001			
Тестовый щуп		ZDD001			
Шунт для перемыкания уровней		–			
Шунт для перемыкания уровней с возможностью перемыкание клеммных зажимов		–			
Защитная крышка для перемычек		ZPRP05			
Разделитель		ZDU07R			
Маркировка (стр. 301)		CNU/08/51, CNU/08/61			
Торцевой фиксатор		ZBT005, ZBT007			
DIN-рейка		02135, 02120			
Отвертка		ZCCH02			

Двухуровневые зажимы



Назначение:
• интеграция электронных компонентов в состав цепи.
Условия монтажа:
• крепление на рейки типа OMEGA и G.
Характеристики:
• цвета – серый, бежевый.

Характеристики	Значения
Номинальное напряжение, В	630
Номинальное импульсное напряжение Uimp, кВ	8
Класс горючести	V0
Температура эксплуатации, °С	от –40 до +80
Материал корпуса	полиамид
Материал токопроводящих элементов	никелированная латунь

Сечение номинальное, мм²		4		
Тип зажима		DAS.4/E	DAS.4/T	DAS.4/U
Назначение		для тестирования ламп/диодных индикаторов на 24 В (пост. ток)	индикация наличия напряжения	
Электрическая схема		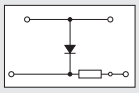	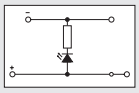	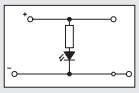
Установленные электронные компоненты		1 диод 1N4007 1 сопротивление	1 сопротивление 1 зеленый светодиод	1 сопротивление 1 зеленый светодиод
Номинальное напряжение		20–30 В. пост. ток	20–30 В. пост. ток	20–30 В. пост. ток
Код зажима	серый	ZDS115GR	ZDS128GR	ZDS129GR
	бежевый	ZDS115	ZDS128	ZDS129
Диапазон сечений, мм²	1 проводник	0,2–6		
	2 проводника одинакового сечения	0,2–1,5		
	1 проводник с наконечником	0,2–4		
	2 проводника в двойном наконечнике	0,5–2,5		
Сила тока номинальная, А		–		
Сила тока для перемычки, А		–		
Размеры после установки, мм Высота x Длина x Толщина		OMEGA 3: 62x64x6 G1: 66x64x6		
Аксессуары				
Торцевой изолятор	серый	ZDS101GR		
	бежевый	ZDS101		
Перемычки без изоляции	2 полюса	ZPM412		
	3 полюса	ZPM513		
	5 полюсов	ZPM515		
	10 полюсов	ZPM510		
	42 полюса	ZPMP58 – перемычка (ZCPM01 – винты)		
Размыкаемая перемычка		–		
Тестовая розетка		ZPD001		
Тестовый щуп		ZDD001		
Шунт для перемыкания уровней		–		
Шунт для перемыкания уровней с возможностью перемыкания клеммных зажимов.		–		
Защитная крышка для перемычек		ZPRP05		
Разделитель		ZDU07R		
Маркировка (стр. 301)		CNU/08/51, CNU/08/61		
Торцевой фиксатор		ZBT005, ZBT007		
DIN-рейка		02135, 02120		
Отвертка		ZCCH02		

Для защиты цепей от импульсных перенапряжений



Назначение:
• защита приборов от скачков напряжения.
Условия монтажа:
• крепление на рейки типа OMEGA и G.
Отличительные особенности:
• защита может обеспечиваться за счет супрессорного диода или за счет варистора.
Характеристики:
• цвета – серый, бежевый.

Характеристики	Значения
Класс защиты	D
Сечение номинальное, мм²	4
Температура эксплуатации, °С	от –40 до +80
Класс горючести	V0
Материал корпуса	полиамид
Материал токопроводящих элементов	никелированная латунь

Сечение номинальное, мм²		4							
Тип зажима		DAS.4/D5	DAS.4/D12	DAS.4/D24	DAS.4/D60	DAS.4/V24	DAS.4/V48	DAS.4/V120	DAS.4/V230
Назначение		защита цепей КИПиА							
Электрическая схема		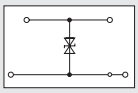				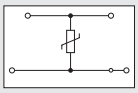			
Установленные электронные компоненты		супрессорный диод				варистор			
Номинальное напряжение, В		5	12	24	60	24	48	120	230
Максимальное длительное рабочее напряжение	пост. ток, В	6,45	15,2	28,5	77,9	31	85	180	350
	перем. ток, В					25	60	140	275
Импульсный ток (8/20 мкс), А		750	350	160	70	500	2500	2500	2500
Напряжение срабатывания, В		6,8 ± 5 %	16 ± 5 %	30 ± 5 %	82 ± 5 %	39 ± 10 %	100 ± 10 %	220 ± 10 %	430 ± 10 %
Время срабатывания, нс		<1	<1	<1	<1	<25	<25	<25	<25
Емкость (1 кГц), нФ		5	3	1,5	0,6	4,6	1,65	0,61	0,32
Код зажима	серый	ZDSD005GR	ZDSD012GR	ZDSD024GR	ZDSD060GR	ZDSV024GR	ZDSV048GR	ZDSV120GR	ZDSV230GR
	бежевый	ZDSD005	ZDSD012	ZDSD024	ZDSD060	ZDSV024	ZDSV048	ZDSV120	ZDSV230
Диапазон сечений, мм²	1 проводник	0,2–6							
	2 проводника одинакового сечения	0,2–1,5							
	1 проводник с наконечником	0,2–4							
	2 проводника в двойном наконечнике	0,5–2,5							
Размеры после установки, мм Высота х Длина х Толщина		OMEGA 3: 62x64x6 G1: 66x64x6							
Аксессуары									
Торцевой изолятор	серый	ZDS101GR							
	бежевый	ZDS101							
Перемычки без изоляции	2 полюса	ZPM412							
	3 полюса	ZPM513							
	5 полюсов	ZPM515							
	10 полюсов	ZPM510							
	42 полюса	ZPMP58 – перемычка (ZCPM01 – винты)							
Тестовая розетка		ZPD001							
Тестовый щуп		ZDD001							
Защитная крышка для перемычек		ZPRP05							
Разделитель		ZDU07R							
Маркировка (стр. 301)		CNU/08/51, CNU/08/61							
Торцевой фиксатор		ZBT005, ZBT007							
DIN-рейка		02135, 02120							
Отвертка		ZCCH02							

Зажимы со штыревыми контактами

Одноуровневый зажим



Внешний вид

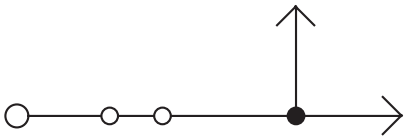

Электрическая схема

Назначение:
• организация разъемного соединения вида "штырь-гнездо"*.
Условия монтажа:
• крепление на рейки типа OMEGA и G.
Отличительные особенности:
• шаг контактов при групповой установке зажимов – 5,08 мм;
• возможность шунтирования.
Характеристики:
• цвета – серый, бежевый, синий.

Характеристики	Значения
Номинальное напряжение, В	320
Номинальное импульсное напряжение Uimp, кВ	4
Класс горючести	V0
Температура эксплуатации, °С	от –40 до +80
Материал корпуса	полиамид
Материал токопроводящих элементов	никелированная латунь

Сечение номинальное, мм²		2,5
Тип зажима		VPC.2
Код зажима	серый	ZVP300GR
	бежевый	ZVP300
	синий	ZVP310
Диапазон сечений, мм²	1 проводник	0,2–4
	2 проводника одинакового сечения	0,2–1,5
	1 проводник с наконечником	0,2–2,5
	2 проводника в двойном наконечнике	0,5–1,5
Сила тока номинальная, А		24 (через зажим)/12 (через штыревой контакт)
Размеры после установки, мм Высота x Длина x Толщина		OMEGA 3: 51x44x5,08 G1: 55x44x5,08
Аксессуары		
Торцевой изолятор	серый	ZVP101GR
	бежевый	ZVP101
	синий	ZVP201
Торцевой изолятор с разделителем для разъемов	серый	ZDU02SGR
	бежевый	ZDU02S
Перемычки без изоляции	2 полюса	ZPTC2002
	3 полюса	ZPTC2003
	5 полюсов	ZPTC2005
	10 полюсов	ZPTC2010
	25 полюсов	ZPTC2000
Маркировка для перемычек		ZPTC0990
Разъем типа "гнездо"	2 полюса	ZVP902
	3 полюса	ZVP903
	4 полюса	ZVP904
	5 полюсов	ZVP905
	6 полюсов	ZVP906
	7 полюсов	ZVP907
	8 полюсов	ZVP908
Защита штыревых контактов		ZVP102
Разделитель		ZDU05R
Изолирующий разделитель для перемычек		ZDF300
Маркировка (стр. 301)		CNU/08/51, CNU/08/61
Торцевой фиксатор		ZBT005, ZBT007

* ГОСТ 14312-79

Двухуровневый зажим

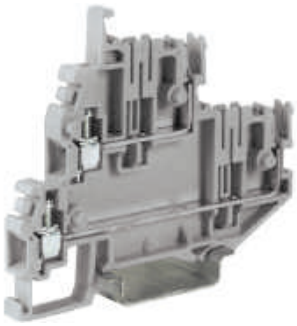

Внешний вид

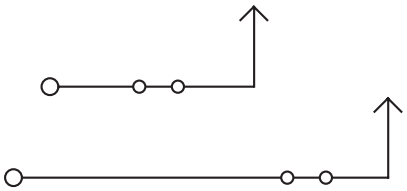

Электрическая схема

Назначение:
• организация разъемного соединения вида "штырь-гнездо"*.
Условия монтажа:
• крепление на рейки типа OMEGA.
Отличительные особенности:
• шаг контактов при групповой установке зажимов – 5,08 мм;
• возможность шунтирования.
Характеристики:
• цвета – серый, синий.

Характеристики	Значения
Номинальное напряжение, В	320
Номинальное импульсное напряжение Uimp, кВ	4
Класс горючести	V0
Температура эксплуатации, °С	от –40 до +80
Материал корпуса	полиамид
Материал токопроводящих элементов	никелированная латунь

Сечение номинальное, мм²		2,5
Тип зажима		VPD.2
Код зажима	серый	ZVP500GR
	синий	ZVP560
Диапазон сечений, мм²	1 проводник	0,2–4
	2 проводника одинакового сечения	0,2–1,5
	1 проводник с наконечником	0,2–2,5
	2 проводника в двойном наконечнике	0,5–1,5
Сила тока номинальная, А		24 (через зажим)/12 (через штыревой контакт)
Размеры после установки, мм Высота x Длина x Толщина		OMEGA 3: 64x74x5,08
Аксессуары		
Торцевой изолятор	серый	ZVP501GR
	синий	ZVP561
Перемычки без изоляции	2 полюса	ZPTC0202
	3 полюса	ZPTC0203
	5 полюсов	ZPTC0205
	10 полюсов	ZPTC0210
	25 полюсов	ZPTC0200
Маркировка для перемычек		ZPTC0990
Разъем типа "гнездо"	2 полюса	ZVP902
	3 полюса	ZVP903
	4 полюса	ZVP904
	5 полюсов	ZVP905
	6 полюсов	ZVP906
	7 полюсов	ZVP907
	8 полюсов	ZVP908
	9 полюсов	ZVP909
	10 полюсов	ZVP910
	11 полюсов	ZVP911
Защита штыревых контактов		ZVP502
Разделитель		ZDU07R
Изолирующий разделитель для перемычек		ZDF300
Маркировка (стр. 301)		CNU/08/51, CNU/08/61
Торцевой фиксатор		ZBT005, ZBT007

* ГОСТ 14312-79

Разъемы типа "гнездо" для зажимов со штыревыми контактами



Внешний вид

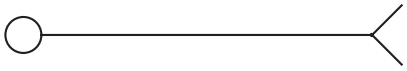

Электрическая схема

Назначение:
• организация разъемного соединения вида "штырь-гнездо"*.
Отличительные особенности:
• шаг контактов при групповой установке разъемов – 5,08 мм;
• при легком нажатии входят до упора и фиксируются в зажиме защелкой;
• совместим с зажимами типа VPC, VPD, HCD.
Характеристики:
• цвет – зеленый.

Число полюсов	Тип разъема	Код разъема
2	VPC/F02	ZVP902
3	VPC/F03	ZVP903
4	VPC/F04	ZVP904
5	VPC/F05	ZVP905
6	VPC/F06	ZVP906
7	VPC/F07	ZVP907
8	VPC/F08	ZVP908
9	VPC/F09	ZVP909
10	VPC/F10	ZVP910
11	VPC/F11	ZVP911
12	VPC/F12	ZVP912
13	VPC/F13	ZVP913
14	VPC/F14	ZVP914
15	VPC/F15	ZVP915
16	VPC/F16	ZVP916

* ГОСТ 14312-79

Зажимы с размыкателем нейтрали

Серия CNT



Внешний вид

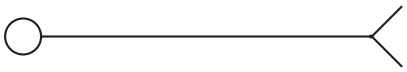

Электрическая схема

Назначение:
• тестирование изоляции без отключения нейтрального проводника согласно требованиям стандартов безопасности.
Условия монтажа:
• крепление на рейки типа OMEGA и G.
Характеристики:
• цвет – синий.

Характеристики	Значения
Номинальное напряжение, В	400
Номинальное импульсное напряжение Uimp, кВ	6
Класс горючести	V0
Температура эксплуатации, °С	от –40 до +80
Материал корпуса	полиамид
Материал токопроводящих элементов	никелированная латунь
Сечение шины	10x3 мм

Сечение номинальное, мм²		6	16	35
Тип зажима		CNT.6	CNT.16	CNT.35
Код зажима	синий	ZCNT06	ZCNT16	ZCNT35
Диапазон сечений, мм²	1 проводник	0,5–10	0,5–25	2,5–50
	2 проводника одинакового сечения	0,2–2,5	0,5–6	2–16
	1 проводник с наконечником	0,2–6	0,5–16	2–35
	2 проводника в двойном наконечнике	0,5–4	0,5–10	2–16
Сила тока номинальная, А		41	76	125
Размеры после установки на DIN-рейку, мм Высота x Длина x Толщина		OMEGA 3: 52x51x8 G1: 56x51x8	OMEGA 3: 56x53x12 G1: 61x53x12	OMEGA 3: 62x56x16 G1: 66x56x16
Аксессуары				
Торцевой изолятор	синий	ZCNT601	ZCNT161	ZCNT351
Код шинодержателя		ZCNTSU	ZCNTSU	ZCNTSU
Разделитель		ZDU04R	ZDU04R	ZDU04R
Маркировка (стр. 301)		CNU/08/51 CNU/08/61	CNU/08/51 CNU/08/61	CNU/08/51 CNU/08/61
DIN-рейка		02135	02135	02135
Отвертка		ZCCH02	–	–

Проходные клеммные зажимы

Серия HMM. 1 ввод и 1 вывод



Внешний вид

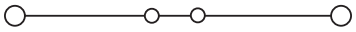

Электрическая схема

Назначение:
• коммутация проводников сечением от 0,2 до 25 мм².
Условия монтажа:
• крепление на рейку типа OMEGA.
Отличительные особенности:
• система втычных перемычек.
Характеристики:
• цвета – серый и синий.

Характеристики	Значения
Номинальное напряжение, В	500 – для зажимов на 1,5 мм² 800 – для зажимов на сечение от 2,5 до 16 мм²
Номинальное импульсное напряжение Uimp, кВ	8
Класс горючести	V0
Температура эксплуатации, °С	от –40 до +80
Материал корпуса	полиамид
Материал токопроводящих элементов	никелированная латунь

Сечение номинальное, мм²		1,5	2,5	4	6	10	16
Тип зажима		HMM.1	HMM.2	HMM.4	HMM.6	HMM.10	HMM.16
Код зажима	серый	ZHM400GR	ZHM500GR	ZHM250GR	ZHM320GR	ZHM330GR	ZHM340GR
	синий	ZHI400	ZHI500	ZHI250	ZHI320	ZHI330	ZHI340
Диапазон сечений, мм²	1 проводник	0,2–2,5	0,2–4	0,2–6	0,2–10	1,5–16	1,5–25
	2 проводника одинакового сечения	0,2–0,75	0,2–1,5	0,2–1,5	0,2–2,5	1,5–4	1–6
	1 проводник с наконечником	0,2–1,5	0,2–2,5	0,2–4	0,2–6	1,5–10	1–16
	2 проводника в двойном наконечнике	0,5–0,75	0,5–1,5	0,5–2,5	0,5–4	1,5–6	1–10
Сила тока номинальная, А		17,5	24	32	41	57	76
Сила тока для перемычки, А		17,5	24	32	41	57	76
Размеры после установки на DIN-рейку, мм Высота x Длина x Толщина		OMEGA 3: 43x45x4,2	OMEGA 3: 41x50x5,2	OMEGA 3: 45x58x6,2	OMEGA 3: 44x62x8,2	OMEGA 3: 53x71x10	OMEGA 3: 56x80x12
Аксессуары							
Торцевой изолятор	серый	ZHM401GR	ZHM501GR	ZHM251GR	ZHM321GR	ZHM331GR	ZHM341GR
	синий	ZHI401	ZHI501	ZHI251	ZHI321	ZHI331	ZHI341
Перемычки без изоляции	2 полюса	ZPTC0102	ZPTC0302	ZPTC0502	ZPTC0802	ZPTC1102	ZPTC1602
	3 полюса	ZPTC0103	ZPTC0303	ZPTC0503	ZPTC0803	ZPTC1103	ZPTC1603
	5 полюсов	ZPTC0105	ZPTC0305	ZPTC0505	ZPTC0805	ZPTC1105	ZPTC1605
	10 полюсов	ZPTC0110	ZPTC0310	ZPTC0510	ZPTC0810	ZPTC1110	ZPTC1610
	X полюсов	ZPTC0100 (50 полюсов)	ZPTC0300 (47 полюсов)	ZPTC0500 (40 полюсов)	ZPTC0800 (30 полюсов)	ZPTC1100 (25 полюсов)	ZPTC1600 (20 полюсов)
Маркировка для перемычек		ZPTC0990	ZPTC0990	ZPTC0990	ZPTC0990	ZPTC0990	ZPTC0990
Перемычки с изоляцией (красная)	2 полюса	–	ZPTP0302R	ZPTP0502R	–	–	–
	3 полюса	–	ZPTP0303R	ZPTP0503R	–	–	–
	5 полюсов	–	ZPTP0305R	ZPTP0505R	–	–	–
	10 полюсов	–	ZPTP0310R	ZPTP0510R	–	–	–
	30 полюсов	–	ZPTP0330R	ZPTP0530R	–	–	–
Изолирующие разделители для перемычек	для разделения 2-х перемычек	ZDF500	–	–	–	–	–
Разделитель		ZDH01R	ZDH01R	ZDH01R	ZDH01R	ZDH04R	ZDH04R
Тестовый щуп		–	ZDD001	ZDD001	ZDD001	ZDD001	ZDD001
Тестовый щуп (модульный)		ZDH004	ZDH005	ZDH006	–	–	–
Торцевой изолятор для щупа		ZDH401	ZDH501	ZDH601	–	–	–
Маркировка (стр. 301)		SHZ/1	CNU/08/51, CNU/08/61				
DIN-рейка		02135	02135	02135	02135	02135	02135
Отвертка		ZCCH02	ZCCH02	ZCCH02	ZCCH02	ZCCH02	–

Серия HMM. 1 ввод и 2 вывода



Внешний вид



Электрическая схема

Назначение:
• коммутация проводников сечением от 0,2 до 6 мм².
Условия монтажа:
• крепление на рейку типа OMEGA.
Отличительные особенности:
• система втычных перемычек.
Характеристики:
• цвета – серый, синий.

Характеристики	Значения
Номинальное напряжение, В	500 – для зажимов на 1,5 мм² 800 – для зажимов на сечение от 2,5 до 6 мм²
Номинальное импульсное напряжение Uimp, кВ	8
Класс горючести	V0
Температура эксплуатации, °С	от –40 до +80
Материал корпуса	полиамид
Материал токопроводящих элементов	никелированная латунь

Сечение номинальное, мм²		1,5	2,5	4
Тип зажима		HMM.1/1+2	HMM.2/1+2	HMM.4/1+2
Код зажима	серый	ZHM410GR	ZHM510GR	ZHM210GR
	синий	ZHI410	ZHI510	ZHI210
Диапазон сечений, мм²	1 проводник	0,2–2,5	0,2–4	0,2–6
	2 проводника одинакового сечения	0,2–0,75	0,2–1,5	0,2–1,5
	1 проводник с наконечником	0,2–1,5	0,2–2,5	0,2–4
	2 проводника в двойном наконечнике	0,5–0,75	0,5–1,5	0,5–2,5
Сила тока номинальная, А		17,5	24	32
Сила тока для перемычки, А		17,5	24	32
Размеры после установки на DIN-рейку, мм Высота x Длина x Толщина		OMEGA 3: 43x56x4,2	OMEGA 3: 41x66x5,2	OMEGA 3: 45x78x6,2
Аксессуары				
Торцевой изолятор	серый	ZHM411GR	ZHM511GR	ZHM211GR
	синий	ZHI411	ZHI511	ZHI211
Перемычки без изоляции	2 полюса	ZPTC0102	ZPTC0302	ZPTC0502
	3 полюса	ZPTC0103	ZPTC0303	ZPTC0503
	5 полюсов	ZPTC0105	ZPTC0305	ZPTC0505
	10 полюсов	ZPTC0110	ZPTC0310	ZPTC0510
	X полюсов	ZPTC0100 (50 полюсов)	ZPTC0300 (47 полюсов)	ZPTC0500 (40 полюсов)
Маркировка для перемычек		ZPTC0990	ZPTC0990	ZPTC0990
Перемычки с изоляцией (красная)	2 полюса	–	ZPTP0302R	ZPTP0502R
	3 полюса	–	ZPTP0303R	ZPTP0503R
	5 полюсов	–	ZPTP0305R	ZPTP0505R
	10 полюсов	–	ZPTP0310R	ZPTP0510R
	30 полюсов	–	ZPTP0330R	ZPTP0530R
Изолирующие разделители для перемычек	для разделения 2-х перемычек	ZDF500	–	–
Разделитель		ZDH02R	ZDH02R	ZDH04R
Тестовый щуп		–	ZDD001	ZDD001
Тестовый щуп (модульный)		ZDH004	ZDH005	ZDH006
Торцевой изолятор для щупа		ZDH401	ZDH501	ZDH601
Маркировка (стр. 301)		SHZ/1	CNU/08/51, CNU/08/61	
DIN-рейка		02135	02135	02135
Отвертка		ZCCH02	ZCCH02	ZCCH02

Серия HMM, 2 ввода и 2 вывода

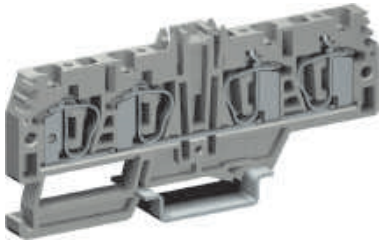

Внешний вид

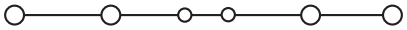

Электрическая схема

Назначение:
• коммутация проводников сечением от 0,2 до 6 мм².
Условия монтажа:
• крепление на рейку типа OMEGA (TH35).
Отличительные особенности:
• система втычных перемычек.
Характеристики:
• цвета – серый, синий.

Характеристики	Значения
Номинальное напряжение, В	500 – для зажимов на 1,5 мм² 800 – для зажимов на сечение от 2,5 до 6 мм²
Номинальное импульсное напряжение Uimp, кВ	8
Класс горючести	V0
Температура эксплуатации, °С	от –40 до +80
Материал корпуса	полиамид
Материал токопроводящих элементов	никелированная латунь

Сечение номинальное, мм²		1,5	2,5	4
Тип зажима		HMM.1/2+2	HMM.2/2+2	HMM.4/2+2
Код зажима	серый	ZHM420GR	ZHM520GR	ZHM220GR
	синий	ZHI420	ZHI520	ZHI220
Диапазон сечений, мм²	1 проводник	0,2–2,5	0,2–4	0,2–6
	2 проводника одинакового сечения	0,2–0,75	0,2–1,5	0,2–1,5
	1 проводник с наконечником	0,2–1,5	0,2–2,5	0,2–4
	2 проводника в двойном наконечнике	0,5–0,75	0,5–1,5	0,5–2,5
Сила тока номинальная, А		17,5	24	32
Сила тока для перемычки, А		17,5	24	32
Размеры после установки на DIN-рейку, мм Высота x Длина x Толщина		OMEGA 3: 43x65x4,2	OMEGA 3: 41x82x5,2	OMEGA 3: 45x98x6,2
Аксессуары				
Торцевой изолятор	серый	ZHM421GR	ZHM521GR	ZHM221GR
	синий	ZHI421	ZHI521	ZHI221
Перемычки без изоляции	2 полюса	ZPTC0102	ZPTC0302	ZPTC0502
	3 полюса	ZPTC0103	ZPTC0303	ZPTC0503
	5 полюсов	ZPTC0105	ZPTC0305	ZPTC0505
	10 полюсов	ZPTC0110	ZPTC0310	ZPTC0510
	X полюсов	ZPTC0100 (50 полюсов)	ZPTC0300 (47 полюсов)	ZPTC0500 (40 полюсов)
Маркировка для перемычек		ZPTC0990	ZPTC0990	ZPTC0990
Перемычки с изоляцией (красная)	2 полюса	–	ZPTP0302R	ZPTP0502R
	3 полюса	–	ZPTP0303R	ZPTP0503R
	5 полюсов	–	ZPTP0305R	ZPTP0505R
	10 полюсов	–	ZPTP0310R	ZPTP0510R
	30 полюсов	–	ZPTP0330R	ZPTP0530R
Изолирующие разделители для перемычек	для разделения 2-х перемычек	ZDF500	–	–
Разделитель		ZDH03R	ZDH03R	ZDH04R
Тестовый щуп		–	ZDD001	ZDD001
Тестовый щуп (модульный)		ZDH004	ZDH005	ZDH006
Торцевой изолятор для щупа		ZDH401	ZDH501	ZDH601
Маркировка (стр. 301)		SHZ/1	CNU/08/51, CNU/08/61	
DIN-рейка		02135	02135	02135
Отвертка		ZCCH02	ZCCH02	ZCCH02

Мини-зажимы



Внешний вид

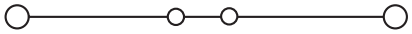

Электрическая схема

Назначение:
• коммутация проводников сечением от 0,2 до 4 мм².
Условия монтажа:
• крепление на рейку типа OMEGA 2F;
• на перфорированную монтажную плату.
Отличительные особенности:
• маленькие размеры.
Характеристики:
• цвета – серый и синий.

Характеристики	Значения
Номинальное напряжение, В	800 – для зажимов на сечение от 2,5 до 6 мм²
Номинальное импульсное напряжение Uimp, кВ	8
Класс горючести	V0
Температура эксплуатации, °С	от –40 до +80
Материал корпуса	полиамид
Материал токопроводящих элементов	никелированная латунь

Сечение номинальное, мм²		2,5		
Тип зажима		HPP.2	HP.2	HPC.2
Метод фиксации зажима		На рейку OMEGA 2F	На соседний зажим	На отверстие Ø 3,5 мм
Код зажима	серый	ZHP170GR	ZHP150GR	ZHP160GR
	синий	ZHI132	ZHI130	ZHI131
Диапазон сечений, мм²	1 проводник	0,2–4	0,2–4	0,2–4
	2 проводника одинакового сечения	0,2–1,5	0,2–1,5	0,2–1,5
	1 проводник с наконечником	0,2–2,5	0,2–2,5	0,2–2,5
	2 проводника в двойном наконечнике	0,5–1,5	0,5–1,5	0,5–1,5
Сила тока номинальная, А		24	24	24
Сила тока для перемычки, А				
Размеры после установки на DIN-рейку, мм Высота x Длина x Толщина		OMEGA 2F: 35x36x5,2	30x36x5,2	30x36x5,2
Аксессуары				
Торцевой изолятор	серый	ZHP101GR	ZHV111GR	ZHV111GR
	синий	ZHP201	–	–
Перемычки без изоляции	2 полюса	ZPTC0302	ZPTC0302	ZPTC0302
	3 полюса	ZPTC0303	ZPTC0303	ZPTC0303
	5 полюсов	ZPTC0305	ZPTC0305	ZPTC0305
	10 полюсов	ZPTC0310	ZPTC0310	ZPTC0310
	X полюсов	ZPTC0300 (47 полюсов)	ZPTC0300 (47 полюсов)	ZPTC0300 (47 полюсов)
Маркировка для перемычек		ZPTC0990	ZPTC0990	ZPTC0990
Разделитель		ZDFP2R	ZDFP2R	ZDFP2R
Тестовый щуп		ZDD001	ZDD001	ZDD001
Тестовый щуп (модульный)		ZDH005	ZDH005	ZDH005
Торцевой изолятор для щупа		ZDH501	ZDH501	ZDH501
Маркировка (стр. 301)			SHZ/2	
Торцевой фиксатор		ZBT006	–	–
DIN-рейка		02130	–	–
Отвертка		ZCCH02	ZCCH02	ZCCH02

Клеммные зажимы для заземления

Серия HTE. 1 ввод и 1 вывод



Внешний вид

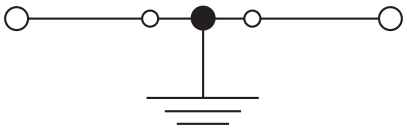

Электрическая схема

Назначение:
• подключение контуров заземления.
Условия монтажа:
• крепление на рейки типа OMEGA.
Характеристики:
• цвет – желто-зеленый.

Характеристики	Значения
Номинальное импульсное напряжение Uimp, кВ	8
Класс горючести	V0
Температура эксплуатации, °C	от –40 до +80
Материал корпуса	полиамид
Материал токопроводящих элементов	никелированная латунь

Сечение номинальное, мм²		1,5	2,5	4	6	10	16
Тип зажима		HTE.1	HTE.2	HTE.4	HTE.6	HTE.10	HTE.16
Код зажима	желто-зеленый	ZHT400	ZHT500	ZHT250	ZHT320	ZHT330	ZHT340
Диапазон сечений, мм²	1 проводник	0,2–2,5	0,2–4	0,2–6	0,2–10	1,5–16	1,5–25
	2 проводника одинакового сечения	0,2–0,75	0,2–1,5	0,2–1,5	0,2–2,5	1,5–4	1–6
	1 проводник с наконечником	0,2–1,5	0,2–2,5	0,2–4	0,2–6	1,5–10	1–16
	2 проводника в двойном наконечнике	0,5–0,75	0,5–1,5	0,5–2,5	0,5–4	1,5–6	1–10
Сила тока для перемычки, А		17,5	24	32	41	57	76
Размеры после установки на DIN-рейку, мм Высота x Длина x Толщина		OMEGA 3: 43x50x4,2	OMEGA 3: 41x54x5,2	OMEGA 3: 45x58x6,2	OMEGA 3: 44x62x8,2	OMEGA 3: 53x71x10	OMEGA 3: 56x80x12
Аксессуары							
Торцевой изолятор	серый	ZHM401GR	ZHM501GR	ZHM251GR	ZHM321GR	ZHM331GR	ZHM341GR
	синий	ZHI401	ZHI501	ZHI251	ZHI321	ZHI331	ZHI341
Перемычки без изоляции	2 полюса	ZPTC0102	ZPTC0302	ZPTC0502	ZPTC0802	ZPTC1102	ZPTC1602
	3 полюса	ZPTC0103	ZPTC0303	ZPTC0503	ZPTC0803	ZPTC1103	ZPTC1603
	5 полюсов	ZPTC0105	ZPTC0305	ZPTC0505	ZPTC0805	ZPTC1105	ZPTC1605
	10 полюсов	ZPTC0110	ZPTC0310	ZPTC0510	ZPTC0810	ZPTC1110	ZPTC1610
	X полюсов	ZPTC0100 (50 полюсов)	ZPTC0300 (47 полюсов)	ZPTC0500 (40 полюсов)	ZPTC0800 (30 полюсов)	ZPTC1100 (25 полюсов)	ZPTC1600 (20 полюсов)
Маркировка для перемычек		ZPTC0990	ZPTC0990	ZPTC0990	ZPTC0990	ZPTC0990	ZPTC0990
Изолирующие разделители для перемычек	для разделения 2-х перемычек	ZDF500	–	–	–	–	–
Разделитель		ZDH01R	ZDH01R	ZDH01R	ZDH01R	ZDH04R	ZDH04R
Тестовый щуп		–	ZDD001	ZDD001	ZDD001	ZDD001	ZDD001
Тестовый щуп (модульный)		ZDH004	ZDH005	ZDH006	–	–	–
Торцевой изолятор для щупа		ZDH401	ZDH501	ZDH601	–	–	–
Маркировка (стр. 301)		SHZ/1	CNU/08/51, CNU/08/61				
DIN-рейка		02135	02135	02135	02135	02135	02135
Отвертка		ZCCH02	ZCCH02	ZCCH02	ZCCH02	ZCCH02	–

Серия HTE, 1 ввод и 2 вывода



Внешний вид

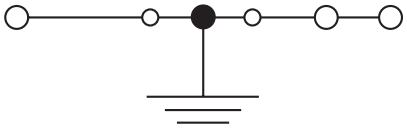

Электрическая схема

Назначение:
• подключение контуров заземления.
Условия монтажа:
• крепление на рейку типа OMEGA.
Характеристики:
• цвет – желто-зеленый.

Характеристики	Значения
Номинальное импульсное напряжение Uimp, кВ	8
Класс горючести	V0
Температура эксплуатации, °С	от –40 до +80
Материал корпуса	полиамид
Материал токопроводящих элементов	никелированная латунь

Сечение номинальное, мм²		1,5	2,5	4
Тип зажима		HTE.1/1+2	HTE.2/1+2	HTE.4/1+2
Код зажима	желто-зеленый	ZHT410	ZHT510	ZHT260
Диапазон сечений, мм²	1 проводник	0,2–2,5	0,2–4	0,2–6
	2 проводника одинакового сечения	0,2–0,75	0,2–1,5	0,2–1,5
	1 проводник с наконечником	0,2–1,5	0,2–2,5	0,2–4
	2 проводника в двойном наконечнике	0,5–0,75	0,5–1,5	0,5–2,5
Сила тока для перемычки, А		17,5	24	32
Размеры после установки на DIN-рейку, мм Высота x Длина x Толщина		OMEGA 3: 43x61x4,2	OMEGA 3: 41x70x5,2	OMEGA 3: 45x78x6,2
Аксессуары				
Торцевой изолятор	серый	ZHM411GR	ZHM511GR	ZHM211GR
	синий	ZHI411	ZHI511	ZHI211
Перемычки без изоляции	2 полюса	ZPTC0102	ZPTC0302	ZPTC0502
	3 полюса	ZPTC0103	ZPTC0303	ZPTC0503
	5 полюсов	ZPTC0105	ZPTC0305	ZPTC0505
	10 полюсов	ZPTC0110	ZPTC0310	ZPTC0510
	X полюсов	ZPTC0100 (50 полюсов)	ZPTC0300 (47 полюсов)	ZPTC0500 (40 полюсов)
Маркировка для перемычек		ZPTC0990	ZPTC0990	ZPTC0990
Изолирующие разделители для перемычек	для разделения 2-х перемычек	ZDF500	–	–
Разделитель		ZDH02R	ZDH02R	ZDH04R
Тестовый щуп		–	ZDD001	ZDD001
Тестовый щуп (модульный)		ZDH004	ZDH005	ZDH006
Торцевой изолятор для щупа		ZDH401	ZDH501	ZDH601
Маркировка (стр. 301)		SHZ/1	CNU/08/51, CNU/08/61	
DIN-рейка		02135	02135	02135
Отвертка		ZCCH02	ZCCH02	ZCCH02

Серия HTE, 2 ввода и 2 вывода

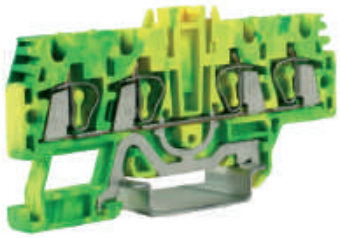

Внешний вид

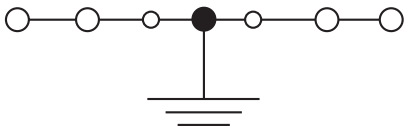

Электрическая схема

Назначение:
• подключение контуров заземления.
Условия монтажа:
• крепление на рейки типа OMEGA.
Характеристики:
• цвет – желто-зеленый.

Характеристики	Значения
Номинальное импульсное напряжение Uimp, кВ	8
Класс горючести	V0
Температура эксплуатации, °C	от –40 до +80
Материал корпуса	полиамид
Материал токопроводящих элементов	никелированная латунь

Сечение номинальное, мм²		1,5	2,5	4
Тип зажима		HTE.1/2+2	HTE.2/2+2	HTE.4/2+2
Код зажима	желто-зеленый	ZHT420	ZHT520	ZHT270
Диапазон сечений, мм²	1 проводник	0,2–2,5	0,2–4	0,2–6
	2 проводника одинакового сечения	0,2–0,75	0,2–1,5	0,2–1,5
	1 проводник с наконечником	0,2–1,5	0,2–2,5	0,2–4
	2 проводника в двойном наконечнике	0,5–0,75	0,5–1,5	0,5–2,5
Сила тока для перемычки, А		17,5	24	32
Размеры после установки на DIN-рейку, мм Высота x Длина x Толщина		OMEGA 3: 43x65x4,2	OMEGA 3: 41x82x5,2	OMEGA 3: 45x98x6,2
Аксессуары				
Торцевой изолятор	серый	ZHM421GR	ZHM521GR	ZHM221GR
	синий	ZHI421	ZHI521	ZHI221
Перемычки без изоляции	2 полюса	ZPTC0102	ZPTC0302	ZPTC0502
	3 полюса	ZPTC0103	ZPTC0303	ZPTC0503
	5 полюсов	ZPTC0105	ZPTC0305	ZPTC0505
	10 полюсов	ZPTC0110	ZPTC0310	ZPTC0510
	X полюсов	ZPTC0100 (50 полюсов)	ZPTC0300 (47 полюсов)	ZPTC0500 (40 полюсов)
Маркировка для перемычек		ZPTC0990	ZPTC0990	ZPTC0990
Изолирующие разделители для перемычек	для разделения 2-х перемычек	ZDF500	–	–
Разделитель		ZDH03R	ZDH03R	ZDH04R
Тестовый щуп		–	ZDD001	ZDD001
Тестовый щуп (модульный)		ZDH004	ZDH005	ZDH006
Торцевой изолятор для щупа		ZDH401	ZDH501	ZDH601
Маркировка (стр. 301)		SHZ/1	CNU/08/51, CNU/08/61	
DIN-рейка		02135	02135	02135
Отвертка		ZCCH02	ZCCH02	ZCCH02

Зажим с размыкателем

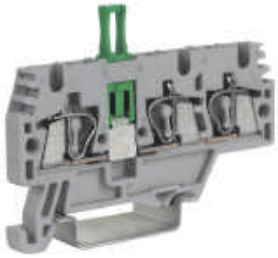

Внешний вид

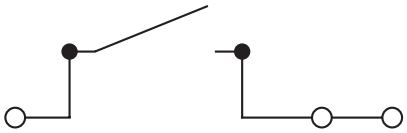

Электрическая схема

Назначение:
• организация размыкаемого соединения.
Условия монтажа:
• крепление на рейку типа OMEGA.
Отличительные особенности:
• возможна кросс-коммутация (кроме размыкателя с рычагом).
Характеристики:
• цвет – серый.

Характеристики	Значения
Номинальное напряжение, В	400
Номинальное импульсное напряжение Uimp, кВ	6
Класс горючести	V0
Температура эксплуатации, °С	от –40 до +80
Материал корпуса	полиамид
Материал токопроводящих элементов	никелированная латунь

Сечение номинальное, мм²		2,5
Тип зажима		HMM.2/1+2/S
Код зажима	серый	ZHMS20GR
Диапазон сечений, мм²	1 проводник	0,2–4
	2 проводника одинакового сечения	0,2–1,5
	1 проводник с наконечником	0,2–2,5
	2 проводника в двойном наконечнике	0,5–1,5
Сила тока номинальная, А		16
Размеры после установки на DIN-рейку, мм Высота x Длина x Толщина		OMEGA 3: 48x66x5,2
Аксессуары		
Торцевой изолятор	серый	ZHM511GR
Разделитель		ZDH02R
Тестовый щуп		ZDD001
Тестовый щуп (модульный)		ZDH005
Торцевой изолятор для щупа		ZDH501
Маркировка (стр. 301)		CNU/08/51, CNU/08/61
Торцевой фиксатор		ZBT003, ZBT005, ZBT007
DIN-рейка		02135
Отвертка		ZCCH02

Зажим с размыкателем

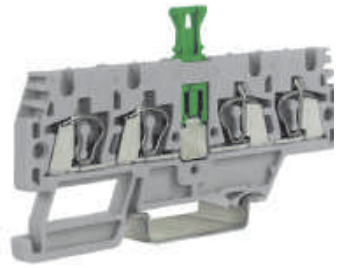

Внешний вид

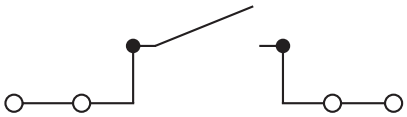

Электрическая схема

Назначение:
• организация размыкаемого соединения.
Условия монтажа:
• крепление на рейку типа OMEGA.
Отличительные особенности:
• возможна кросс-коммутация (кроме размыкателя с рычагом).
Характеристики:
• цвет – серый.

Характеристики	Значения
Номинальное напряжение, В	400
Номинальное импульсное напряжение Uimp, кВ	6
Класс горючести	V0
Температура эксплуатации, °С	от –40 до +80
Материал корпуса	полиамид
Материал токопроводящих элементов	никелированная латунь

Сечение номинальное, мм²		2,5
Тип зажима		HMM.2/2+2/S
Код зажима	серый	ZHMS10GR
Зажим без вставки–размыкателя		ZHM170GR
Диапазон сечений, мм²	1 проводник	0,2–4
	2 проводника одинакового сечения	0,2–1,5
	1 проводник с наконечником	0,2–2,5
	2 проводника в двойном наконечнике	0,5–1,5
Сила тока номинальная, А		16
Размеры после установки на DIN-рейку, мм Высота x Длина x Толщина		OMEGA 3: 37x82x5,2
Аксессуары		
Торцевой изолятор	серый	ZHM521GR
Разделитель		ZDH03R
Тестовый щуп		ZDD001
Тестовый щуп (модульный)		ZDH005
Торцевой изолятор для щупа		ZDH501
Маркировка (стр. 301)		CNU/08/51, CNU/08/61
Торцевой фиксатор		ZBT003, ZBT005, ZBT007
DIN-рейка		02135
Отвертка		ZCCH02

Зажим с ножевым размыкателем



Внешний вид

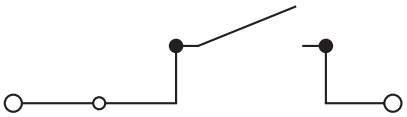

Электрическая схема

Назначение:
• организация размыкаемого соединения.
Условия монтажа:
• крепление на рейку типа OMEGA.
Отличительные особенности:
• возможна кросс-коммутация (кроме размыкателя с рычагом).
Характеристики:
• цвет – серый.

Характеристики	Значения
Номинальное напряжение, В	400
Номинальное импульсное напряжение Uimp, кВ	6
Класс горючести	V0
Температура эксплуатации, °С	от –40 до +80
Материал корпуса	полиамид
Материал токопроводящих элементов	никелированная латунь

Сечение номинальное, мм²		2,5
Тип зажима		HMS.2/GR
Код зажима	серый	ZHS200GR
Диапазон сечений, мм²	1 проводник	0,2–4
	2 проводника одинакового сечения	0,2–1,5
	1 проводник с наконечником	0,2–2,5
	2 проводника в двойном наконечнике	0,5–1,5
Сила тока номинальная, А		16
Сила тока для перемычки, А		24
Размеры после установки на DIN-рейку, мм Высота x Длина x Толщина		OMEGA 3: 37x66x5,2
Аксессуары		
Торцевой изолятор	серый	ZHM511GR
Перемычки без изоляции	2 полюса	ZPTC0302
	3 полюса	ZPTC0303
	5 полюсов	ZPTC0305
	10 полюсов	ZPTC0310
	X полюсов	ZPTC0300 (47 полюсов)
Маркировка для перемычек		ZPTC0990
Перемычки с изоляцией (красная)	2 полюса	ZPTP0302R
	3 полюса	ZPTP0303R
	5 полюсов	ZPTP0305R
	10 полюсов	ZPTP0310R
	30 полюсов	ZPTP0330R
Разделитель		ZDH02R
Тестовый щуп		ZDD001
Тестовый щуп (модульный)		ZDH005
Торцевой изолятор для щупа		ZDH501
Маркировка (стр. 301)		CNU/08/51, CNU/08/61
Торцевой фиксатор		ZBT003, ZBT005, ZBT007
DIN-рейка		02135
Отвертка		ZCCH02

Клеммы с размыкателем для измерительного оборудования

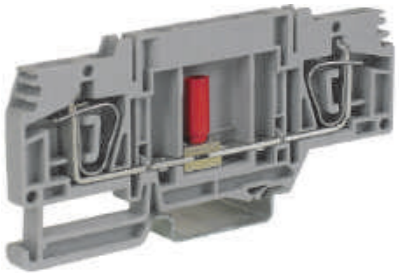

Внешний вид

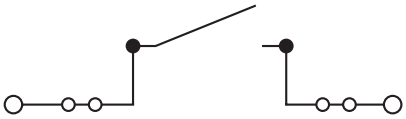

Электрическая схема

Назначение:
• проведение измерений во вторичных цепях трансформаторов тока.
Условия монтажа:
• крепление на рейки типа OMEGA.
Отличительные особенности:
• возможность кросс-коммутации.
Характеристики:
• цвет – серый.

Характеристики	Значения
Номинальное напряжение, В	800
Номинальное импульсное напряжение Uimp, кВ	8
Класс горючести	V0
Температура эксплуатации, °С	от –40 до +80
Материал корпуса	полиамид
Материал токопроводящих элементов	никелированная латунь

Сечение номинальное, мм²		4	6
Тип зажима		HSCB.4	HSCB.6
Тип размыкателя		Ползунковый	Ползунковый
Код зажима	серый	ZHB100GR	ZHB200GR
Диапазон сечений, мм²	1 проводник	0,2–6	0,2–10
	2 проводника одинакового сечения	0,2–1,5	0,2–2,5
	1 проводник с наконечником	0,2–4	0,5–6
	2 проводника в двойном наконечнике	0,5–2,5	0,5–4
Сила тока номинальная, А		32	41
Сила тока для перемычки, А		32	41
Размеры после установки, мм Высота x Длина x Толщина		OMEGA 3: 45x86x6,2	OMEGA 3: 48x97x8,2
Аксессуары			
Торцевой изолятор	серый	ZHB101GR	ZHB201GR
Перемычки без изоляции	2 полюса	ZPTC0502	ZPTC0802
	3 полюса	ZPTC0503	ZPTC0803
	5 полюсов	ZPTC0505	ZPTC0805
	10 полюсов	ZPTC0510	ZPTC0810
	X полюсов	ZPTC0500 (40 полюсов)	ZPTC0800 (30 полюсов)
Маркировка для перемычек		ZPTC0990	ZPTC0990
Перемычки с изоляцией (красная)	2 полюса	ZPTP0502R	–
	3 полюса	ZPTP0503R	–
	5 полюсов	ZPTP0505R	–
	10 полюсов	ZPTP0510R	–
	30 полюсов	ZPTP0530R	–
Размыкаемая перемычка	2 полюса	–	ZHB203
	4 полюса	–	ZHB204
Винт и рукав для размыкаемой перемычки		–	ZHB205
Тестовый щуп		–	ZDD001
Тестовая розетка		–	ZPD017
Разделитель		ZDH04R	–
Маркировка (стр. 301)		CNU/08/51, CNU/08/61	
Торцевой фиксатор		ZBT003, ZBT005, ZBT007	
DIN-рейка		02135	
Отвертка		ZCCH02	–

Держатели предохранителя



Внешний вид

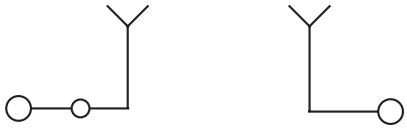

Электрическая схема

Назначение:
• установка предохранителей, диодов и других функциональных элементов.
Условия монтажа:
• крепление на рейку типа OMEGA.
Отличительные особенности:
• зажимы типа HMFA и HFR допускают перемыкание со всеми зажимами серий: HMFA, HFR, HTE, HMM, HMS под провод аналогичного сечения или ближайшего меньшего.
Условия перемыкания:
• при перемыкании с зажимами под провод аналогичного сечения используются стандартные перемычки. Число объединяемых зажимов зависит от используемой перемычки;
• при перемыкании с зажимом под провод меньшего сечения возможно объединение только двух зажимов мостиком ZPTC0302;
• условия перемыкания указаны на стр. 451.
Характеристики:
• цвет – серый.

Характеристики	Значения
Номинальное напряжение, В	400
Номинальное импульсное напряжение Uimp, кВ	4
Класс горючести	V0
Температура эксплуатации, °С	от –40 до +80
Материал корпуса	полиамид
Материал токопроводящих элементов	никелированная латунь

Сечение номинальное, мм²		2,5
Тип зажима		HMFA.2
Тип предохранителя		Ножевой (стандарта DIN 72581/3F – ISO 8820)
Код зажима	серый	ZHF300GR
Код зажима с индикацией состояния предохранителя (LED, 12В, AC/DC, неполярный)	серый	ZHF312GR
Код зажима с индикацией состояния предохранителя (LED, 24В, AC/DC, неполярный)	серый	ZHF324GR
Диапазон сечений, мм²	1 проводник	0,2–4
	2 проводника одинакового сечения	0,2–1,5
	1 проводник с наконечником	0,2–2,5
	2 проводника в двойном наконечнике	0,5–1,5
Сила тока номинальная, А		6,3
Сила тока номинальная для перемычки, А		24
Размеры после установки, мм Высота х Длина х Толщина		OMEGA 3: 41x66x5,2
Аксессуары		
Торцевой изолятор	серый	ZHM511GR
Перемычки без изоляции	2 полюса	ZPTC0302
	3 полюса	ZPTC0303
	5 полюсов	ZPTC0305
	10 полюсов	ZPTC0310
	X полюсов	ZPTC0300 (47 полюсов)
Маркировка для перемычек		ZPTC0990
Тестовый щуп		ZDD001
Тестовый щуп (модульный)		ZDH005
Торцевой изолятор для щупа		ZDH501
Разделитель		ZDH02R
Маркировка (стр. 301)		CNU/08/51, CNU/08/61
Торцевой фиксатор		ZBT003, ZBT005, ZBT007
DIN-рейка		02135
Отвертка		ZCCH02

Держатели предохранителя

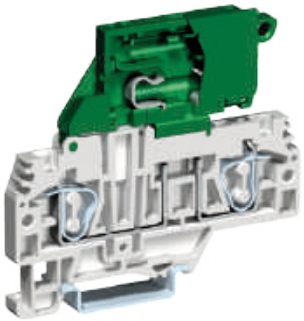

Внешний вид



Электрическая схема

Назначение:
• установка предохранителей, диодов и других функциональных элементов.
Условия монтажа:
• крепление на рейку типа OMEGA.
Отличительные особенности:
• зажимы типа HMFA и HFR допускают перемыкание со всеми зажимами серий: HMFA, HFR, HTE, HMM, HMS под провод аналогичного сечения или ближайшего меньшего.
Условия перемыкания:
• при перемыкании с зажимами под провод аналогичного сечения используются стандартные перемычки. Число объединяемых зажимов зависит от используемой перемычки;
• при перемыкании с зажимом под провод меньшего сечения возможно объединение только двух зажимов мостиком ZPTC0302;
• условия перемыкания указаны на стр. 450.
Характеристики:
• цвет – серый.

Характеристики	Значения
Номинальное напряжение, В	500
Номинальное импульсное напряжение Uimp, кВ	4
Класс горючести	V0
Температура эксплуатации, °С	от –40 до +80
Материал корпуса	полиамид
Материал токопроводящих элементов	никелированная латунь

Сечение номинальное, мм²		4	
Тип зажима		HFR.4/M	HFR.4
Тип предохранителя		5x20 мм	6x20 мм
Код зажима	серый	ZHF310GR	ZHF210GR
Код зажима с индикацией состояния предохранителя (LED, 12–48 В, AC/DC, неполярный)	серый	ZHF918MGR	ZHF918GR
Код зажима с индикацией состояния предохранителя (LED, 115–230 В, AC/DC, неполярный)	серый	ZHF910MGR	ZHF910GR
Диапазон сечений, мм²	1 проводник	0,2–6	0,2–6
	2 проводника одинакового сечения	0,2–1,5	0,2–1,5
	1 проводник с наконечником	0,2–4	0,2–4
	2 проводника в двойном наконечнике	0,5–2,5	0,5–2,5
Сила тока номинальная, А		6,3 – при использовании предохранителя 10 – при использовании луженого элемента (ZVL103)	10
Сила тока номинальная для перемычки, А		32	32
Размеры после установки, мм Высота x Длина x Толщина		OMEGA 3: 70x78x6,2	OMEGA 3: 70x78x8,2
Аксессуары			
Торцевой изолятор	серый	ZHF211GR	ZHF211GR
Перемычки без изоляции	2 полюса	ZPTC0502	ZPTC5102
	3 полюса	ZPTC0503	ZPTC5103
	5 полюсов	ZPTC0505	ZPTC5105
	10 полюсов	ZPTC0510	ZPTC5110
	X полюсов	ZPTC0500 (40 полюсов)	ZPTC5100 (30 полюсов)
Маркировка для перемычек		ZPTC0990	ZPTC0990
LED-индикатор	12–48 В (AC/DC)	ZHF518M	ZHF518
	115–230 В (AC/DC)	ZHF510M	ZHF510
Тестовый щуп		ZDD001	ZDD001
Луженая вставка		ZVL103	–
Разделитель		ZDH04R	ZDH04R
Маркировка (стр. 301)		CNU/08/51, CNU/08/61	
Торцевой фиксатор		ZBT003, ZBT005, ZBT007	

Двухуровневые зажимы



Внешний вид

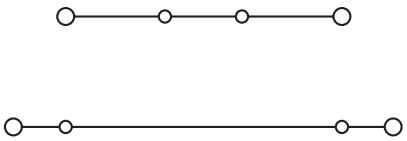

Электрическая схема

Назначение:
• многоуровневая коммутация слаботочных цепей.
Условия монтажа:
• крепление на рейку типа OMEGA.
Характеристики:
• цвета – серый, синий.

Характеристики	Значения
Номинальное напряжение, В	500 – для зажимов на 1,5 мм² 630 – для зажимов на 2,5 мм²
Номинальное импульсное напряжение Uimp, кВ	8 (6 – для двухуровневых зажимов на 1,5 мм²)
Класс горючести	V0
Температура эксплуатации, °С	от –40 до +80
Материал корпуса	полиамид
Материал токопроводящих элементов	никелированная латунь

Сечение номинальное, мм²		1,5	2,5
Тип зажима		HMD.1	HMD.2N
Код зажима	серый	ZHD200GR	ZHD400GR
	синий	ZHD300	ZHD410
Диапазон сечений, мм²	1 проводник	0,2–2,5	0,2–2,5
	2 проводника одинакового сечения	0,2–0,75	0,2–0,75
	1 проводник с наконечником	0,2–1,5	0,2–1,5
	2 проводника в двойном наконечнике	0,5–0,75	0,5–0,75
Сила тока номинальная, А		17,5	24
Сила тока для перемычки, А		17,5	24
Размеры после установки, мм Высота x Длина x Толщина		OMEGA 3: 59x73x4,2	OMEGA 3: 59x73x5,2
Аксессуары			
Торцевой изолятор	серый	ZHD201GR	ZHD201GR
	синий	ZHD301	ZHD301
Перемычки без изоляции	2 полюса	ZPTC0102	ZPTC0302
	3 полюса	ZPTC0103	ZPTC0303
	5 полюсов	ZPTC0105	ZPTC0305
	10 полюсов	ZPTC0110	ZPTC0310
	X полюсов	ZPTC0100 (50 полюсов)	ZPTC0300 (47 полюсов)
Маркировка для перемычек		ZPTC0990	ZPTC0990
Перемычки с изоляцией (красная)	2 полюса	–	ZPTP0302R
	3 полюса	–	ZPTP0303R
	5 полюсов	–	ZPTP0305R
	10 полюсов	–	ZPTP0310R
	30 полюсов	–	ZPTP0330R
Изолирующие разделители для перемычек	для изоляции 2-х перемычек	ZDF500	ZDF500
Разделитель		ZDU07R	ZDU07R
Тестовый щуп (модульный)		ZDH004	ZDH007
Торцевой изолятор для щупа		ZDH401	ZDH701
Маркировка (стр. 301)		SHZ/1	CNU/08/51 CNU/08/61
Торцевой фиксатор		ZBT003, ZBT005, ZBT007	
DIN-рейка		02135	
Отвертка		ZCCH02	

Двухуровневые зажимы с перемыканием уровней



Внешний вид

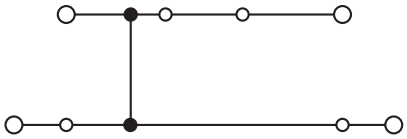

Электрическая схема

Назначение:
• многоуровневая коммутация слаботочных цепей.
Условия монтажа:
• крепление на рейку типа OMEGA.
Отличительные особенности:
• есть возможность оперативного перемыкания уровней в зажимах серии HMD.2.
Характеристики:
• цвета – серый, синий.

Характеристики	Значения
Номинальное напряжение, В	500 – для зажимов на 1,5 мм² 630 – для зажимов на 2,5 мм²
Номинальное импульсное напряжение Uimp, кВ	8 (6 – для двухуровневых зажимов на 1,5 мм²)
Класс горючести	V0
Температура эксплуатации, °С	от –40 до +80
Материал корпуса	полиамид
Материал токопроводящих элементов	никелированная латунь

Сечение номинальное, мм²		1,5	2,5
Тип зажима		HMD.1/CI/GR	HMD.2N/CI/GR
Код зажима	серый	ZHD120GR	ZHD450GR
Диапазон сечений, мм²	1 проводник	0,2–2,5	0,2–2,5
	2 проводника одинакового сечения	0,2–0,75	0,2–0,75
	1 проводник с наконечником	0,2–1,5	0,2–1,5
	2 проводника в двойном наконечнике	0,5–0,75	0,5–0,75
Сила тока номинальная, А		17,5	24
Сила тока для перемычки, А		17,5	24
Размеры после установки, мм Высота x Длина x Толщина		OMEGA 3: 59x73x4,2	OMEGA 3: 59x73x5,2
Аксессуары			
Торцевой изолятор	серый	ZHD201GR	ZHD201GR
	синий	ZHD301	ZHD301
Перемычки без изоляции	2 полюса	ZPTC0102	ZPTC0302
	3 полюса	ZPTC0103	ZPTC0303
	5 полюсов	ZPTC0105	ZPTC0305
	10 полюсов	ZPTC0110	ZPTC0310
	X полюсов	ZPTC0100 (50 полюсов)	ZPTC0300 (47 полюсов)
Маркировка для перемычек		ZPTC0990	ZPTC0990
Перемычки с изоляцией (красная)	2 полюса	–	ZPTP0302R
	3 полюса	–	ZPTP0303R
	5 полюсов	–	ZPTP0305R
	10 полюсов	–	ZPTP0310R
	30 полюсов	–	ZPTP0330R
Изолирующие разделители для перемычек	для изоляции 2-х перемычек	ZDF500	ZDF500
Разделитель		ZDU07R	ZDU07R
Тестовый щуп (модульный)		ZDH004	ZDH007
Торцевой изолятор для щупа		ZDH401	ZDH701
Маркировка (стр. 301)		SHZ/1	CNU/08/51 CNU/08/61
Торцевой фиксатор		ZBT003, ZBT005, ZBT007	
DIN-рейка		02135	
Отвертка		ZCCH02	

Двухуровневый зажим

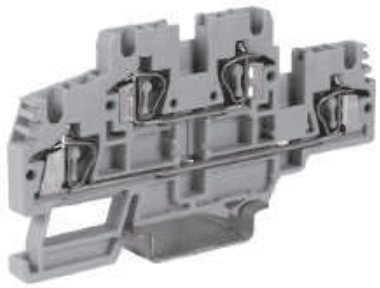

Внешний вид

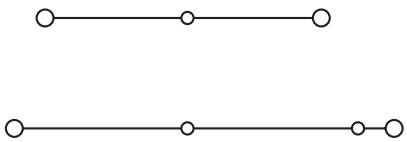

Электрическая схема

Назначение:
• многоуровневая коммутация слаботочных цепей.
Условия монтажа:
• крепление на рейку типа OMEGA.
Отличительные особенности:
• есть возможность оперативного перемыкания уровней.
Характеристики:
• цвет – серый.

Характеристики	Значения
Номинальное напряжение, В	800
Номинальное импульсное напряжение Uimp, кВ	8
Класс горючести	V0
Температура эксплуатации, °С	от –40 до +80
Материал корпуса	полиамид
Материал токопроводящих элементов	никелированная латунь

Сечение номинальное, мм²		2,5
Тип зажима		HMD.2
Код зажима	серый	ZHD100GR
Диапазон сечений, мм²	1 проводник	0,2–4
	2 проводника одинакового сечения	0,2–1,5
	1 проводник с наконечником	0,2–2,5
	2 проводника в двойном наконечнике	0,5–1,5
Сила тока номинальная, А		24
Сила тока для перемычки, А		24
Размеры после установки, мм Высота x Длина x Толщина		OMEGA 3: 49x91x5,2
Аксессуары		
Торцевой изолятор	серый	ZHD101GR
Перемычки без изоляции	2 полюса	ZPH100
Межуровневая перемычка		ZPHD02
Разделитель		ZDH04R
Тестовый щуп		ZDD001
Торцевой изолятор для щупа		ZDH701
Маркировка (стр. 301)		CNU/08/51, CNU/08/61
Торцевой фиксатор		ZBT003, ZBT005, ZBT007
DIN-рейка		02135
Отвертка		ZCCH02

Трехуровневый зажим



Внешний вид

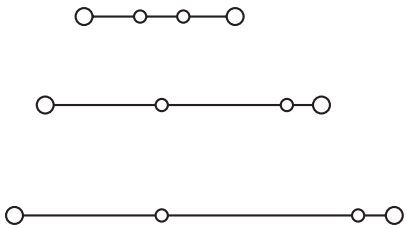

Электрическая схема

Назначение:
• многоуровневая коммутация слаботочных цепей.
Условия монтажа:
• крепление на рейку типа OMEGA.
Характеристики:
• цвет – серый.

Характеристики	Значения
Номинальное напряжение, В	500
Номинальное импульсное напряжение Uimp, кВ	8
Класс горючести	V0
Температура эксплуатации, °С	от –40 до +80
Материал корпуса	полиамид
Материал токопроводящих элементов	никелированная латунь

Сечение номинальное, мм²		2,5
Тип зажима		HLD.2
Код зажима	серый	ZHL200GR
Диапазон сечений, мм²	1 проводник	0,2–2,5
	2 проводника одинакового сечения	0,2–0,75
	1 проводник с наконечником	0,2–1,5
	2 проводника в двойном наконечнике	0,5–0,75
Сила тока номинальная, А		24
Сила тока для перемычки, А		24
Размеры после установки, мм Высота x Длина x Толщина		OMEGA 3: 75x95x5,2
Аксессуары		
Торцевой изолятор	серый	ZHL201GR
Перемычки без изоляции	2 полюса	ZPTC0302
	3 полюса	ZPTC0303
	5 полюсов	ZPTC0305
	10 полюсов	ZPTC0310
	X полюсов	ZPTC0300 (47 полюсов)
Маркировка для перемычек		ZPTC0990
Перемычки с изоляцией (красная)	2 полюса	ZPTP0302R
	3 полюса	ZPTP0303R
	5 полюсов	ZPTP0305R
	10 полюсов	ZPTP0310R
	30 полюсов	ZPTP0330R
Изолирующие разделители для перемычек	для изоляции 2-х перемычек	ZDF500
Маркировка (стр. 301)		CNU/08/51 CNU/08/61
Торцевой фиксатор		ZBT003, ZBT005, ZBT007
DIN-рейка		02135
Отвертка		ZCCH02

Трехуровневый зажим с заземлением



Внешний вид

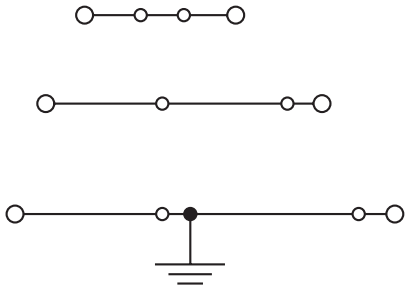

Электрическая схема

Назначение:
• многоуровневая коммутация слаботочных цепей.
Условия монтажа:
• крепление на рейку типа OMEGA.
Отличительные особенности:
• заземление на нижнем уровне.
Характеристики:
• цвет – серый.

Характеристики	Значения
Номинальное напряжение, В	500
Номинальное импульсное напряжение Uimp, кВ	8
Класс горючести	V0
Температура эксплуатации, °С	от –40 до +80
Материал корпуса	полиамид
Материал токопроводящих элементов	никелированная латунь

Сечение номинальное, мм²		2,5
Тип зажима		HDE.2
Код зажима	серый	ZHL500GR
Диапазон сечений, мм²	1 проводник	0,2–2,5
	2 проводника одинакового сечения	0,2–0,75
	1 проводник с наконечником	0,2–1,5
	2 проводника в двойном наконечнике	0,5–0,75
Сила тока номинальная, А		24
Сила тока для перемычки, А		24
Размеры после установки, мм Высота x Длина x Толщина		OMEGA 3: 75x95x5,2
Аксессуары		
Торцевой изолятор	серый	ZHL201GR
Перемычки без изоляции	2 полюса	ZPTC0302
	3 полюса	ZPTC0303
	5 полюсов	ZPTC0305
	10 полюсов	ZPTC0310
	X полюсов	ZPTC0300 (47 полюсов)
Маркировка для перемычек		ZPTC0990
Перемычки с изоляцией (красная)	2 полюса	ZPTP0302R
	3 полюса	ZPTP0303R
	5 полюсов	ZPTP0305R
	10 полюсов	ZPTP0310R
	30 полюсов	ZPTP0330R
Изолирующие разделители для перемычек	для изоляции 2-х перемычек	ZDF500
Маркировка (стр. 301)		CNU/08/51 CNU/08/61
Торцевой фиксатор		ZBT003, ZBT005, ZBT007
DIN-рейка		02135
Отвертка		ZCCH02

Зажимы с электронными компонентами

Двухуровневые пустые



Назначение:
• интеграция электронных компонентов в состав цепи.
Условия монтажа:
• крепление на рейку типа OMEGA.
Отличительные особенности:
• возможна кросс-коммутация;
• возможно перемыкание уровней.

Характеристики	Значения
Номинальное напряжение, В	630
Номинальное импульсное напряжение Uimp, кВ	6
Класс горючести	V0
Температура эксплуатации, °С	от –40 до +80
Материал корпуса	полиамид
Материал токопроводящих элементов	никелированная латунь

Сечение номинальное, мм²		1,5	2,5	2,5
Тип зажима		HMD.1/X	HMD.2N/X	HMD.2N/X1
Электрическая схема		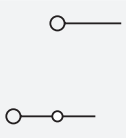	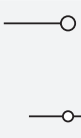	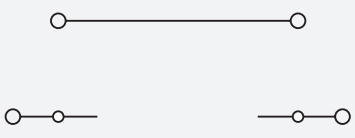
Максимальная толщина устанавливаемых компонент		3,4	3,9	3,9
Код зажима	серый	ZHD130GR	ZHD440GR	ZHD441GR
Диапазон сечений, мм²	1 проводник	0,2–2,5	0,2–2,5	0,2–2,5
	2 проводника одинакового сечения	0,2–0,75	0,2–0,75	0,2–0,75
	1 проводник с наконечником	0,2–1,5	0,2–1,5	0,2–1,5
	2 проводника в двойном наконечнике	0,5–0,75	0,5–0,75	0,5–0,75
Сила тока номинальная, А		17,5	24	24
Сила тока для перемычки, А		17,5	24	24
Размеры после установки, мм Высота x Длина x Толщина		OMEGA 3: 59x73x4,2	OMEGA 3: 59x73x5,2	OMEGA 3: 59x73x5,2
Аксессуары				
Торцевой изолятор	серый	ZHD201GR	ZHD201GR	ZHD201GR
Перемычки без изоляции	2 полюса	ZPTC0102	ZPTC0302	ZPTC0302
	3 полюса	ZPTC0103	ZPTC0303	ZPTC0303
	5 полюсов	ZPTC0105	ZPTC0305	ZPTC0305
	10 полюсов	ZPTC0110	ZPTC0310	ZPTC0310
	X полюсов	ZPTC0100 (50 полюсов)	ZPTC0300 (47 полюсов)	ZPTC0300 (47 полюсов)
Маркировка для перемычек		ZPTC0990	ZPTC0990	ZPTC0990
Перемычки с изоляцией (красная)	2 полюса	–	ZPTP0302R	ZPTP0302R
	3 полюса	–	ZPTP0303R	ZPTP0303R
	5 полюсов	–	ZPTP0305R	ZPTP0305R
	10 полюсов	–	ZPTP0310R	ZPTP0310R
	30 полюсов	–	ZPTP0330R	ZPTP0330R
Изолирующие разделители для перемычек	для изоляции 2-х перемычек	ZDF500	ZDF500	ZDF500
Разделитель		ZDU07R	ZDU07R	ZDU07R
Тестовый щуп (модульный)		ZDH004	ZDH007	ZDH007
Торцевой изолятор для щупа		ZDH401	ZDH701	ZDH701
Маркировка		SHZ/1	CNU/08/51, CNU/08/61	
Торцевой фиксатор		ZBT003, ZBT005, ZBT007		

Двухуровневые с предустановленными компонентами



Назначение:
• интеграция электронных компонентов в состав цепи.
Условия монтажа:
• крепление на рейку типа OMEGA.
Отличительные особенности:
• возможна кросс-коммутация;
• возможно перемыкание уровней.

Характеристики	Значения
Номинальное напряжение, В	630
Номинальное импульсное напряжение Uimp, кВ	6
Класс горючести	V0
Температура эксплуатации, °С	от –40 до +80
Материал корпуса	полиамид
Материал токопроводящих элементов	никелированная латунь

Сечение номинальное, мм²		2,5	2,5
Тип зажима		HMD.2N/DD	HMD.2/3DC
Электрическая схема		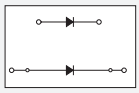	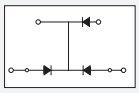
Установленные электронные компоненты		2 диода 1N4007	3 диода 1N4007
Код зажима	серый	ZHD420GR	ZHD430GR
Диапазон сечений, мм²	1 проводник	0,2–2,5	0,2–2,5
	2 проводника одинакового сечения	0,2–0,75	0,2–0,75
	1 проводник с наконечником	0,2–1,5	0,2–1,5
	2 проводника в двойном наконечнике	0,5–0,75	0,5–0,75
Сила тока номинальная, А		24	24
Сила тока для перемычки, А		24	24
Размеры после установки, мм Высота x Длина x Толщина		OMEGA 3: 59x73x5,2	OMEGA 3: 59x73x5,2
Аксессуары			
Торцевой изолятор	серый	ZHD201GR	
Перемычки без изоляции	2 полюса	ZPTC0302	
	3 полюса	ZPTC0303	
	5 полюсов	ZPTC0305	
	10 полюсов	ZPTC0310	
	X полюсов	ZPTC0300 (47 полюсов)	
Маркировка для перемычек		ZPTC0990	
Перемычки с изоляцией (красная)	2 полюса	ZPTP0302R	
	3 полюса	ZPTP0303R	
	5 полюсов	ZPTP0305R	
	10 полюсов	ZPTP0310R	
	30 полюсов	ZPTP0330R	
Изолирующие разделители для перемычек	для изоляции 2-х перемычек	ZDF500	
Разделитель		ZDU07R	
Тестовый щуп (модульный)		ZDH007	
Торцевой изолятор для щупа		ZDH701	
Маркировка (стр. 301)		CNU/08/51, CNU/08/61	
Торцевой фиксатор		ZBT003, ZBT005, ZBT007	
DIN-рейка		02135	
Отвертка		ZCCH02	

Зажимы со штыревыми контактами

Двухуровневый зажим



Внешний вид

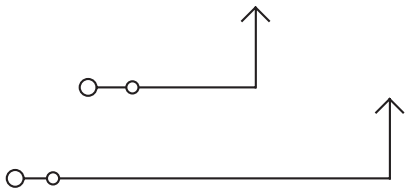

Электрическая схема

Назначение:
• организация разъемного соединения вида "штырь-гнездо"*.
Условия монтажа:
• крепление на рейки типа OMEGA.
Отличительные особенности:
• шаг контактов при групповой установке зажимов – 5,08 мм;
• возможность шунтирования.
Характеристики:
• цвета – серый, бежевый, синий.

Характеристики	Значения
Номинальное напряжение, В	320
Номинальное импульсное напряжение Uimp, кВ	6
Класс горючести	V0
Температура эксплуатации, °С	от –40 до +80
Материал корпуса	полиамид
Материал токопроводящих элементов	никелированная латунь

Сечение номинальное, мм²		1,5
Тип зажима		HCD.1
Код зажима	серый	ZHC200GR
	синий	ZHC210
Код зажима с перемычкой между верхним и нижним уровнями	серый	ZHC290GR
Диапазон сечений, мм²	1 проводник	0,2–2,5
	2 проводника одинакового сечения	0,2–0,75
	1 проводник с наконечником	0,2–1,5
	2 проводника в двойном наконечнике	0,5–0,75
Сила тока номинальная, А		12
Сила тока для перемычки, А		24
Размеры после установки, мм Высота x Длина x Толщина		OMEGA 3: 59x72x5,08
Аксессуары		
Торцевой изолятор	серый	ZHC201GR
	синий	ZHC211
Перемычки без изоляции	2 полюса	ZPTC0202
	3 полюса	ZPTC0203
	5 полюсов	ZPTC0205
	10 полюсов	ZPTC0210
	X полюсов	ZPTC0200 (50 полюсов)
Маркировка для перемычек		ZPTC0990
Разъем типа "гнездо"	2 полюса	ZVP902
	3 полюса	ZVP903
	4 полюса	ZVP904
	5 полюсов	ZVP905
	6 полюсов	ZVP906
Защита штыревых контактов		ZVP102
Изолирующие разделители для перемычек	для изоляции 2-х перемычек	ZDF500
Разделитель		ZDU07R
Маркировка (стр. 301)		CNU/08/51, CNU/08/61
Торцевой фиксатор		ZBT003, ZBT007
DIN-рейка		02135
Отвертка		ZCCH02

* ГОСТ 14312-79

Разъемы типа "гнездо" для зажимов со штыревыми контактами



Внешний вид

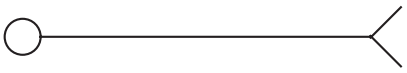

Электрическая схема

Назначение:
• организация разъемного соединения вида "штырь-гнездо"*.
Отличительные особенности:
• шаг контактов при групповой установке – 5,08 мм;
• при легком нажатии входят до упора и фиксируются в зажиме защелкой;
• совместим с зажимами типа VPC, VPD, HCD.
Характеристики:
• цвет – зеленый.

Число полюсов	Тип разъема	Код разъема
2	VPC/F02	ZVP902
3	VPC/F03	ZVP903
4	VPC/F04	ZVP904
5	VPC/F05	ZVP905
6	VPC/F06	ZVP906
7	VPC/F07	ZVP907
8	VPC/F08	ZVP908
9	VPC/F09	ZVP909
10	VPC/F10	ZVP910
11	VPC/F11	ZVP911
12	VPC/F12	ZVP912
13	VPC/F13	ZVP913
14	VPC/F14	ZVP914
15	VPC/F15	ZVP915
16	VPC/F16	ZVP916

* ГОСТ 14312-79

Серия HVPC. 1 ввод и 1 вывод



Внешний вид

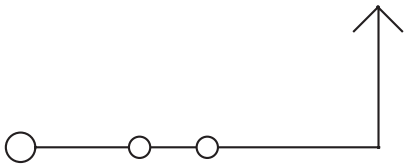

Электрическая схема

Назначение:
• организация разъемного соединения вида "штырь-гнездо"*.
Условия монтажа:
• крепление на рейки типа OMEGA.
Отличительные особенности:
• возможность шунтирования;
• защита от прикосновения к токоведущим частям.
Характеристики:
• цвет – серый.

Характеристики	Значения
Номинальное напряжение, В	800
Номинальное импульсное напряжение Uimp, кВ	8
Класс горючести	V0
Температура эксплуатации, °С	от –40 до +80
Материал корпуса	полиамид
Материал токопроводящих элементов	никелированная латунь

Сечение номинальное, мм²		2,5
Тип зажима		HVPC.2
Код зажима	серый	ZHVP300GR
Диапазон сечений, мм²	1 проводник	0,2–4
	2 проводника одинакового сечения	0,2–1,5
	1 проводник с наконечником	0,2–2,5
	2 проводника в двойном наконечнике	0,5–1,5
Сила тока номинальная, А		24
Сила тока для перемычки, А		24
Размеры после установки на DIN-рейку, мм Высота x Длина x Толщина		OMEGA 3: 41x50x5,2
Аксессуары		
Торцевой изолятор	серый	ZHVP301GR
Перемычки без изоляции	2 полюса	ZPTC0302
	3 полюса	ZPTC0303
	5 полюсов	ZPTC0305
	10 полюсов	ZPTC0310
	X полюсов	ZPTC0300 (47 полюсов)
Маркировка для перемычек		ZPTC0990
Перемычки с изоляцией (красная)	2 полюса	ZPTP0302R
	3 полюса	ZPTP0303R
	5 полюсов	ZPTP0305R
	10 полюсов	ZPTP0310R
	30 полюсов	ZPTP0330R
Разъем типа "гнездо"	с 1 точкой подключения	ZHVP900GR
	с 2-я точками подключения	ZHVP910GR
Разделитель		ZDH01R
Тестовый щуп		ZDD001
Тестовый щуп (модульный)		ZDH005
Торцевой изолятор для щупа		ZDH501
Маркировка (стр. 301)		CNU/08/51, CNU/08/61
Торцевой фиксатор		ZBT003, ZBT005, ZBT007
DIN-рейка		02135
Отвертка		ZCCH02

* ГОСТ 14312-79

Серия HVTE. 1 ввод и 1 вывод



Внешний вид

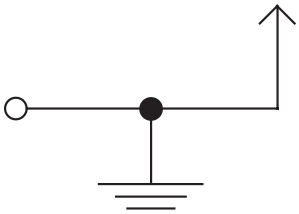

Электрическая схема

Назначение:
• подключение контуров заземления.
Условия монтажа:
• крепление на рейки типа OMEGA.
Отличительные особенности:
• контакт на DIN-рейку;
• защита от прикосновения к токоведущим частям.
Характеристики:
• цвет – желто-зеленый.

Характеристики	Значения
Номинальное напряжение, В	800
Номинальное импульсное напряжение Uimp, кВ	8
Класс горючести	V0
Температура эксплуатации, °С	от –40 до +80
Материал корпуса	полиамид
Материал токопроводящих элементов	никелированная латунь

Сечение номинальное, мм²		2,5
Тип зажима		HVTE.2
Код зажима	желто-зеленый	ZHVT500
Диапазон сечений, мм²	1 проводник	0,2–4
	2 проводника одинакового сечения	0,2–1,5
	1 проводник с наконечником	0,2–2,5
	2 проводника в двойном наконечнике	0,5–1,5
Сила тока номинальная, А		24
Сила тока для перемычки, А		24
Размеры после установки на DIN-рейку, мм Высота x Длина x Толщина		OMEGA 3: 41x50x5,2
Аксессуары		
Торцевой изолятор	серый	ZHVP301GR
Разъем типа "гнездо"	с 1 точкой подключения	ZHVT900
	с 2-я точками подключения	ZHVT910
Разделитель		ZDH01R
Тестовый щуп		ZDD001
Маркировка (стр. 301)		CNU/08/51, CNU/08/61
Торцевой фиксатор		ZBT003, ZBT005, ZBT007
DIN-рейка		02135
Отвертка		ZCCH02

Зажимы контактом типа "гнездо"

Одна точка подключения проводников



Внешний вид

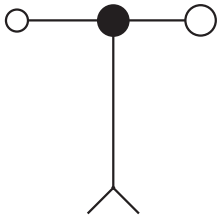

Электрическая схема

Назначение:
• организация разъемного соединения вида "штырь-гнездо"*.
Отличительные особенности:
• шаг контактов при групповой установке – 5,2 мм;
• совместим с зажимами типа HVPC, HVTE;
• возможно шунтирование;
• возможно объединение в сборки с произвольным числом полюсов;
• на клемме фиксируется защелкой.

Характеристики	Значения
Номинальное напряжение, В	800
Номинальное импульсное напряжение Uimp, кВ	8
Класс горючести	V0
Температура эксплуатации, °С	от –40 до +80
Материал корпуса	полиамид
Материал токопроводящих элементов	никелированная латунь

Сечение номинальное, мм²		2,5
Тип зажима		CHP.2/CHTE.2
Код зажима	серый	ZHVP900GR (тип CHP.2)
	желто-зеленый	ZHVT900 (тип CHTE.2)
Диапазон сечений, мм²	1 проводник	0,2–4
	2 проводника одинакового сечения	0,2–1,5
	1 проводник с наконечником	0,2–2,5
	2 проводника в двойном наконечнике	0,5–1,5
Сила тока номинальная, А		24
Сила тока для перемычки, А		24
Размеры после установки на DIN-рейку, мм Высота x Длина x Толщина		OMEGA 3: 67x58x5,2
Аксессуары		
Торцевой изолятор	серый	ZHVP901GR
Перемычки без изоляции	2 полюса	ZPTC0302
	3 полюса	ZPTC0303
	5 полюсов	ZPTC0305
	10 полюсов	ZPTC0310
	X полюсов	ZPTC0300 (47 полюсов)
Маркировка для перемычек		ZPTC0990
Перемычки с изоляцией (красная)	2 полюса	ZPTP0302R
	3 полюса	ZPTP0303R
	5 полюсов	ZPTP0305R
	10 полюсов	ZPTP0310R
	30 полюсов	ZPTP0330R
Разделитель		ZDH01R
Тестовый щуп		ZDD001
Тестовый щуп (модульный)		ZDH005
Торцевой изолятор для щупа		ZDH501
Маркировка (стр. 301)		CNU/08/51, CNU/08/61
Отвертка		ZCCH02

* ГОСТ 14312-79

Две точки подключения проводников



Внешний вид

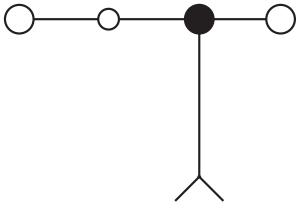

Электрическая схема

Назначение:
• организация разъемного соединения вида "штырь-гнездо"*.
Отличительные особенности:
• шаг контактов при групповой установке – 5,2 мм;
• совместим с зажимами типа HVPC, HVTE;
• возможно шунтирование;
• возможно объединение в сборки с произвольным числом полюсов;
• на клемме фиксируется защелкой.

Характеристики	Значения
Номинальное напряжение, В	800
Номинальное импульсное напряжение Uimp, кВ	8
Класс горючести	V0
Температура эксплуатации, °С	от –40 до +80
Материал корпуса	полиамид
Материал токопроводящих элементов	никелированная латунь

Сечение номинальное, мм²		2,5
Тип зажима		CHP.2D/ CHTE.2D
Код зажима	серый	ZHVP910GR (тип CHP.2D)
	желто-зеленый	ZHVT910 (тип CHTE.2D)
Диапазон сечений, мм²	1 проводник	0,2–4
	2 проводника одинакового сечения	0,2–1,5
	1 проводник с наконечником	0,2–2,5
	2 проводника в двойном наконечнике	0,5–1,5
Сила тока номинальная, А		24
Сила тока для перемычки, А		24
Размеры после установки на DIN-рейку, мм Высота x Длина x Толщина		OMEGA 3: 67x58x5,2
Аксессуары		
Торцевой изолятор	серый	ZHVP911GR
Перемычки без изоляции	2 полюса	ZPTC0302
	3 полюса	ZPTC0303
	5 полюсов	ZPTC0305
	10 полюсов	ZPTC0310
	X полюсов	ZPTC0300 (47 полюсов)
Маркировка для перемычек		ZPTC0990
Перемычки с изоляцией (красная)	2 полюса	ZPTP0302R
	3 полюса	ZPTP0303R
	5 полюсов	ZPTP0305R
	10 полюсов	ZPTP0310R
	30 полюсов	ZPTP0330R
Разделитель		ZDH01R
Тестовый щуп		ZDD001
Тестовый щуп (модульный)		ZDH005
Торцевой изолятор для щупа		ZDH501
Маркировка (стр. 301)		CNU/08/51, CNU/08/61
Отвертка		ZCCH02

* ГОСТ 14312-79

Зажимы с плоскими контактами

Тип AFO



Внешний вид



Электрическая схема

Назначение:
• организация быстроразъемного соединения.
Условия монтажа:
• крепление на рейки типа OMEGA и G.
Характеристики:
• цвет – бежевый.

Характеристики	Значения
Номинальное напряжение, В	400
Номинальное импульсное напряжение Uimp, кВ	4
Класс горючести	V0
Температура эксплуатации, °С	от –40 до +80
Материал корпуса	полиамид
Материал токопроводящих элементов	никелированная латунь

Сечение номинальное, мм²		2,5
Тип зажима		AFO.2/1+1
Код зажима	бежевый	ZAF500
Сила тока номинальная, А		20
Размеры после установки на DIN-рейку, мм Высота x Длина x Толщина		OMEGA 3: 49x44x6,5
Аксессуары		
Торцевой изолятор	серый	ZAF201
Разделитель		ZDU01R
Маркировка (стр. 301)		CNU/08/51, CNU/08/61
Торцевой фиксатор		ZBT001, ZBT003, ZBT005, ZBT007
DIN-рейка		02135, 02120
Отвертка		ZCCH02

Тип AFO



Внешний вид

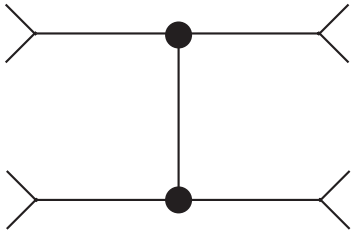

Электрическая схема

Назначение:
• организация быстроразъемного соединения.
Условия монтажа:
• крепление на рейки типа OMEGA и G.
Характеристики:
• цвет – бежевый.

Характеристики	Значения
Номинальное напряжение, В	400
Номинальное импульсное напряжение Uimp, кВ	4
Класс горючести	V0
Температура эксплуатации, °С	от –40 до +80
Материал корпуса	полиамид
Материал токопроводящих элементов	никелированная латунь

Сечение номинальное, мм²		2,5
Тип зажима		AFO.2/2+2
Код зажима	бежевый	ZAF400
Сила тока номинальная, А		20
Размеры после установки на DIN-рейку, мм Высота x Длина x Толщина		OMEGA 3: 49x44x6,5
Аксессуары		
Торцевой изолятор	серый	ZAF201
Разделитель		ZDU01R
Маркировка (стр. 301)		CNU/08/51, CNU/08/61
Торцевой фиксатор		ZBT001, ZBT003, ZBT005, ZBT007
DIN-рейка		02135, 02120
Отвертка		ZCCH02

Тип CF



Внешний вид

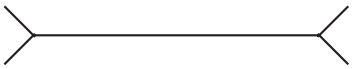

Электрическая схема

Назначение:
• организация быстроразъемного соединения.
Условия монтажа:
• монтируются на панель;
• стягиваются шпилькой на М4.
Особенности монтажа:
• могут устанавливаться как по одной, так и блоками по несколько штук;
• при установке группами, между соседними блоками следует размещать изолирующую втулку ZCF102.
Характеристики:
• цвет – бежевый;
• расстояние между отверстиями для шпилек – 69,5 мм.

Характеристики	Значения
Номинальное напряжение, В	500
Номинальное импульсное напряжение Uimp, кВ	6
Класс горючести	V0
Температура эксплуатации, °С	от –40 до +80
Материал корпуса	полиамид
Материал токопроводящих элементов	никелированная латунь

Сечение номинальное, мм²		2,5
Тип зажима		CF.12/1+1
Код зажима	с верхней крышкой	ZCF900
	без верхней крышкой	ZCF100
Число полюсов в блоке		12
Сила тока номинальная, А		20
Размеры после установки на DIN-рейку, мм Высота x Длина x Толщина		109x34x16,5
Аксессуары		
Код верхней крышки		ZCF101
Изолирующая втулка		ZCF102

Тип CF

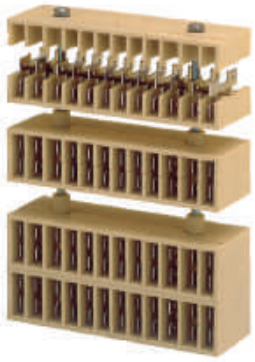

Внешний вид

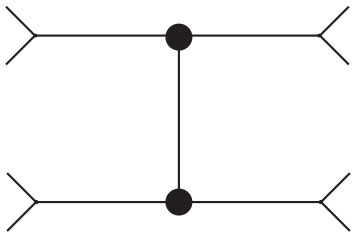

Электрическая схема

Назначение:
• организация быстроразъемного соединения.
Условия монтажа:
• монтируются на панель;
• стягиваются шпилькой на М4.
Особенности монтажа:
• могут устанавливаться как по одной, так и блоками по несколько штук;
• при установке группами, между соседними блоками следует размещать изолирующую втулку ZCF102;
• для удобства стягивания блоков типа CF.12/2+2 на стягивающую шпильку между гайкой и блоком нужно установить укороченную втулку ZCF201.
Характеристики:
• цвет – бежевый;
• расстояние между отверстиями для шпилек – 69,5 мм.

Характеристики	Значения
Номинальное напряжение, В	500
Номинальное импульсное напряжение Uimp, кВ	6
Класс горючести	V0
Температура эксплуатации, °С	от –40 до +80
Материал корпуса	полиамид
Материал токопроводящих элементов	никелированная латунь

Сечение номинальное, мм²	2,5
Тип зажима	CF.12/2+2
Код зажима	ZCF200
Число полюсов в блоке	12
Сила тока номинальная, А	20
Размеры после установки на DIN-рейку, мм Высота x Длина x Толщина	109x34x24
Аксессуары	
Изолирующая втулка	ZCF102
Укороченная изолирующая втулка	ZCF201

Зажимы с прорезанием изоляции

Тип NCS/V



Внешний вид

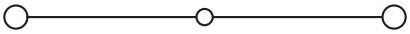

Электрическая схема

Назначение:
• организация быстрого соединения.
Условия монтажа:
• крепление на рейки типа OMEGA.
Характеристики:
• цвет – бежевый.

Характеристики	Значения
Номинальное напряжение, В	800
Номинальное импульсное напряжение Uimp, кВ	8
Класс горючести	V0
Температура эксплуатации, °С	от –40 до +80
Материал корпуса	полиамид
Материал токопроводящих элементов	никелированная латунь

Сечение номинальное, мм²		1,5
Тип зажима		NCS
Код зажима	бежевый	ZNC100
Диапазон сечений, мм²	1 многожильный проводник	0,5–1,5
	1 моножильный проводник	0,5–1
	1 проводник с наконечником	–
	2 проводника в двойном наконечнике	–
Сила тока номинальная, А		15
Сила тока для перемычки, А		24
Размеры после установки на DIN-рейку, мм Высота x Длина x Толщина		OMEGA 3: 53x48x5,2
Аксессуары		
Торцевой изолятор	бежевый	ZNC101
Перемычки без изоляции	2 полюса	ZPOF99
	X полюсов	ZPMP02 – перемычка на 40 полюсов ZCPM99 – винт
Разделитель		ZDU02R
Маркировка (стр. 301)		CNU/08/51 CNU/08/61
DIN-рейка		02135 02120
Отвертка		ZCCH02

Зажимы с прорезанием изоляции

Тип NCS/V

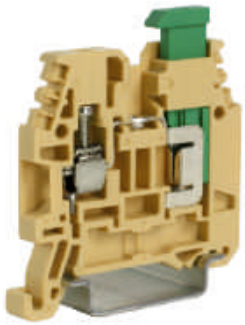

Внешний вид

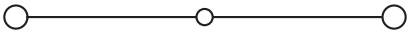

Электрическая схема

Назначение:
• организация быстрого соединения.
Условия монтажа:
• крепление на рейки типа OMEGA.
Характеристики:
• цвет – бежевый.

Характеристики	Значения
Номинальное напряжение, В	800
Номинальное импульсное напряжение Uimp, кВ	8
Класс горючести	V0
Температура эксплуатации, °С	от –40 до +80
Материал корпуса	полиамид
Материал токопроводящих элементов	никелированная латунь

Сечение номинальное, мм²		4 / 1,5
Тип зажима		NCV
Код зажима	бежевый	ZNC200
Диапазон сечений для подключения с прорезанием изоляции, мм²	1 многожильный проводник	0,5–1,5
	1 моножильный проводник	0,5–1
	1 проводник с наконечником	–
	2 проводника в двойном наконечнике	–
Диапазон сечений для винтового подключения, мм²	1 проводник	0,2–6
	2 проводника одинакового сечения	0,2–1,5
	1 проводник с наконечником	0,2–4
	2 проводника в двойном наконечнике	0,5–2,5
Сила тока номинальная, А		15
Сила тока для перемычки, А		24
Размеры после установки на DIN-рейку, мм Высота x Длина x Толщина		OMEGA 3: 53x48x5,2
Аксессуары		
Торцевой изолятор	бежевый	ZNC101
Перемычки без изоляции	2 полюса	ZPOF99
	X полюсов	ZPMP02 – перемычка на 40 полюсов ZCPM99 – винт
Разделитель		ZDU02R
Маркировка (стр. 301)		CNU/08/51 CNU/08/61
DIN-рейка		02135 02120
Отвертка		ZCCH02

Зажимы для подключения термоэлементов

Тип TC/PO

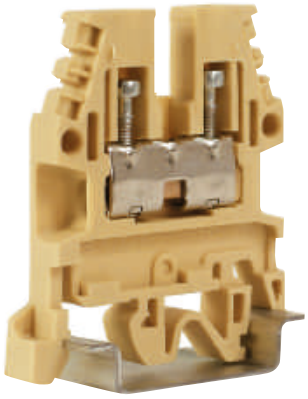

Внешний вид



Электрическая схема

Назначение:
• подключение термоэлементов в измерительных цепях.
Особенности монтажа:
• проводники должны быть зачищены на длину 20 мм;
• за счет увеличенной длинны зачистки и отсутствия внутренней перегородки, установленные проводники перекрываются внутри клеммы и контактируют непосредственно друг с другом;
• два прижимных винта и прямой контакт между проводниками позволяют снизить вероятность помех.
Условия монтажа:
• крепление на рейки типа OMEGA и G.
Характеристики:
• цвет – бежевый.

Характеристики	Значения
Номинальное напряжение, В	630
Номинальное импульсное напряжение Uimp, кВ	8
Класс горючести	V0
Температура эксплуатации, °C	от –40 до +80
Материал корпуса	полиамид
Материал токопроводящих элементов	никелированная латунь

Сечение номинальное, мм²		1
Тип зажима		TC/PO
Код зажима	бежевый	ZTC500
	синий	ZTC510
Диапазон сечений, мм²	1 проводник	0,8–1,3
Размеры после установки на DIN-рейку, мм Высота x Длина x Толщина		OMEGA 3: 47x40,5x5,5 G1: 51x40,5x5,5
Аксессуары		
Торцевой изолятор	серый	ZCB111
	синий	ZCBX13
Разделитель		ZDU01R
Маркировка (стр. 301)		CNU/08/51
Торцевой фиксатор		ZBT005, ZBT007
DIN-рейка		02135, 02120
Отвертка		ZCCH02

Аксессуары для подключения экрана кабеля

Держатель шины для DIN-рейки

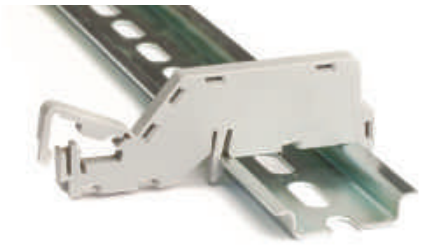

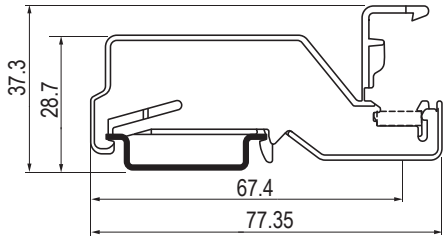

Назначение:
• монтаж шины формата 10x3 с контактом на DIN-рейку.
Условие монтажа:
• монтируется на рейку типа OMEGA.
Отличительные особенности:
• используется при организации функционального заземления или для выравнивания потенциала;
• стойка обеспечивает надежный контакт между монтируемой шиной и DIN-рейкой;
• может использоваться в качестве торцевого фиксатора.

Тип стойки	Размеры после установки на DIN-рейку, мм Высота x Длина x Толщина	Код стойки
BS.1L	28,7x77,35x6,2	ZBS1L

Держатель шины изолированный



Назначение:
• монтаж шин формата 10x3 или 6x6 на монтажную плату.
Условие монтажа:
• шина крепится к стойке двумя саморезами (входят в комплект поставки);
• крепится на монтажную плату саморезом или винтом (в комплект поставки не входит).
Отличительные особенности:
• используется при организации функционального заземления или для выравнивания потенциала.

Тип стойки	Размеры, мм Высота x Длина x Толщина	Код стойки
BS.I	18,4x23x19,17	ZBSI

Зажим для подключения экрана



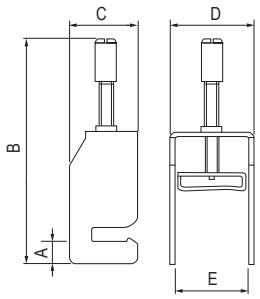

Назначение:
• подключение экрана кабеля к шине формата 10x3 мм.
Условие монтажа:
• за счет профилированного паза зажим устанавливается на шину и фиксируется вместе с экраном кабеля винтом.
Отличительные особенности:
• используется при организации функционального заземления или для выравнивания потнециала.
Пример монтажа:
• стр. 452.

Тип зажима	Диаметр подключаемого кабеля, мм	Размеры, мм					Код зажима
		A	B (max)	C	D	E	
CC.8	8	6,5	48,7	19,5	12	9	ZCC8
CC.14	14	6,5	59,3	19,5	17	14	ZCC14
CC.20	20	6,5	75	19,5	24	21	ZCC20
CC.35	35	6,5	110	19,5	42	36,2	ZCC35

Контакт для подключения экрана



Назначение:
• коммутация экранированной части проводников.
Отличительные особенности:
• устанавливается в нижнюю часть проходных винтовых зажимов на 2,5–10 мм².

Тип зажима	Код экрана
CBC.2, CBC.4, CBC.6, CBC.10 CBD.2, CBD.4, CBD.6, CBD.10	ZCB009

Аксессуары

Концевые фиксаторы

Тип BT/DIN/PO

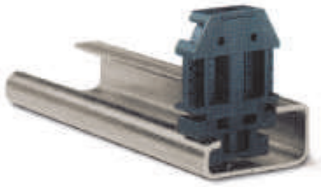

Назначение:
• фиксация набора клеммных зажимов на рейке.
Условия монтажа:
• крепление на рейку типа G.
Характеристики:
• толщина – 8 мм;
• материал – полиамид.

Цвет	Код фиксатора
Черный	ZBT001

Тип BT/3



Назначение:
• фиксация набора клеммных зажимов на рейке.
Условия монтажа:
• крепление на рейку типа OMEGA 3.
Характеристики:
• толщина – 8 мм;
• фиксируется винтом;
• материал – полиамид.

Цвет	Код фиксатора
Черный	ZBT003

Тип BTU



Назначение:
• фиксация набора клеммных зажимов на рейке.
Условия монтажа:
• крепление на рейки типа OMEGA 3 и G.
Характеристики:
• толщина – 8 мм;
• материал – полиамид.

Цвет	Код фиксатора
Черный	ZBT005

Тип BT/2



Назначение:
• фиксация набора клеммных зажимов на рейке.
Условия монтажа:
• крепление на рейку типа OMEGA 2.
Характеристики:
• толщина – 8 мм;
• материал – полиамид.

Цвет	Код фиксатора
Черный	ZBT006

Тип BTO

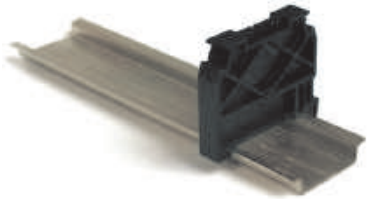

Назначение:
• фиксация набора клеммных зажимов на рейке.
Условия монтажа:
• крепление на рейку типа OMEGA 3.
Характеристики:
• толщина – 8 мм;
• материал – полиамид.

Цвет	Код фиксатора
Черный	ZBT007

Винтовые перемычки



Назначение:
• перемыкание произвольного количества зажимов.
Отличительные особенности:
• число перемыкаемых зажимов от 2 до 59;
• перемычки на "2", "3", "5" и "10 полюсов" поставляются в комплекте с винтами.
Характеристики:
• метод крепления – винты;
• материал токопроводящей части – никелированная латунь;
• для перемычек длиной 250 мм винты поставляются под отдельным кодом.

Тип зажима	2-полюсная	3-полюсная	5-полюсная	10-полюсная	Перемычка длинной 250 мм		
					число полюсов	код перемычки	винт+рукав
CBD.2	ZPM202	ZPM203	ZPM205	ZPM210	45	ZPMP01	ZCPM21
CBD.4	ZPM402	ZPM403	ZPM405	ZPM400	38	ZPMP42	ZCPM12
CBD.6	ZPM602	ZPM603	ZPM605	ZPM610	31	ZPMP13	ZCPM83
CBD.10	ZPM102	ZPM103	ZPM105	ZPM100	25	ZPMP04	ZCPM03
CBC.16	ZPOF53	–	–	–	21	ZPMP05	ZCPM53
CBC.35	ZPOF06	–	–	–	16	ZPMP06	ZCPM06
CBD.16	ZPOF44	–	–	–	21	ZPMP05	ZCPM44
CBD.35	ZPOF06	–	–	–	16	ZPMP06	ZCPM06
CBD.50	ZPOF07	–	–	–	14	ZPMP07	ZCPM07
CBD.70	ZPOF08	–	–	–	12	ZPMP08	ZCPM08
NCS	ZPOF99	–	–	–	40	ZPMP02	ZCPM99
NCV	ZPOF99	–	–	–	40	ZPMP02	ZCPM99
CBR.2	ZPM252	ZPM253	ZPM255	ZPM250	50	ZPMP25	ZCPM25
DAS.4	ZPM412	ZPM513	ZPM515	ZPM510	42	ZPMP58	ZCPM01
GPM.95	ZPO952	ZPO953	–	–	–	–	–
GPM.150	ZPO152	ZPO153	–	–	–	–	–
GPM.240	ZPO242	ZPO243	–	–	–	–	–
GPA.70 - GPA.70/FIX	ZPOF70	–	–	–	12	ZPMP08	ZCPM70
MPS.2/SW	ZPM912	ZPM913	ZPM915	ZPM910	45	ZPMP01	ZCPM11
MPS.2/SWP	ZPM912	ZPM913	ZPM915	ZPM910	45	ZPMP01	ZCPM11
RN.1	ZPM112	ZPM113	ZPM115	ZPM110	59	ZPMP16	ZCPM16
RN.2	ZPM122	ZPM123	ZPM125	ZPM120	50	ZPMP25	ZCPM16
RP.4	ZPM412	ZPM513	ZPM515	ZPM510	42	ZPMP58	ZCPM01
SCB.4	ZPM412	ZPM413	ZPM415	ZPM410	40	ZPMP02	ZCPM01
SCB.6	ZPOF57	–	–	–	31	ZPMP13	ZCPM57
SCB.10	ZPOF56	–	–	–	31	ZPMP13	ZCPM57
SFO.4	ZPM902	ZPM903	ZPM905	ZPM900	31	ZPMP20	ZCPM20
TDE.2	ZPM202	ZPM303	ZPM305	ZPM310	40	ZPMP02	ZCPM21
TLD.2	ZPM202	ZPM303	ZPM305	ZPM310	40	ZPMP02	ZCPM21
TLS.2	ZPM202	ZPM303	ZPM305	ZPM310	40	ZPMP02	ZCPM21

Размыкаемые винтовые перемычки для проходных зажимов



Назначение:
• создание размыкаемого контакта между соседними зажимами.
Характеристики:
• метод крепления – винты;
• материал – никелированная латунь.
Комплект поставки:
• 2 винта; 2 рукава; шинка с замком.
Пример монтажа:
• стр. 452.

Тип зажима	Код перемычки
CBC.16	ZPOS53
CBC.35	ZPOS66
CBD.2	ZPOS11
CBD.4	ZPOS42
CBD.6	ZPOS93
CBD.10	ZPOS44
CBD.16	ZPOS44
CBD.35	ZPOS66
CBD.50	ZPOS07
CBD.70	ZPOS08
DAS.4	ZPOS43
MPS.2/SW	ZPOS91
MPS.2/SWP	ZPOS91
RP.4	ZPOS43
TLD.2	ZPOS41
TLS.2	ZPOS41

Втычные перемычки без изоляции



Назначение:
• быстрое и надежное перемыкание зажимов.
Отличительные особенности:
• безвинтовая установка;
• различные схемы перемыкания;
• стандартная установка перемычки обеспечивает IP20;
• не требует установки дополнительной изоляции.
Характеристики:
• материал – никелированная латунь.
Инструкция по монтажу:
• стр. 449.

Тип зажима	2-полюсная перемычка	3-полюсная перемычка	5-полюсная перемычка	10-полюсная перемычка	Перемычка длиной 250 мм	
					число полюсов	код
CBC.2, CBS.2	ZPTC0202	ZPTC0203	ZPTC0205	ZPTC0210	50	ZPTC0200
CBC.4, CBS.4, CBF.4, DBC.4	ZPTC0402	ZPTC0403	ZPTC0405	ZPTC0410	42	ZPTC0400
CBC.6	ZPTC0602	ZPTC0603	ZPTC0605	ZPTC0610	31	ZPTC0600
CBC.10	ZPTC1002	ZPTC1003	ZPTC1005	ZPTC1010	25	ZPTC1000
DBC.2	ZPTC0202	ZPTC0203	ZPTC0205	ZPTC0210	50	ZPTC0200
DSFA.4	ZPTC0402	ZPTC0403	ZPTC0405	ZPTC0410	42	ZPTC0400
DSS.4	ZPTC0402	ZPTC0403	ZPTC0405	ZPTC0410	42	ZPTC0400
HDE.2	ZPTC0302	ZPTC0303	ZPTC0305	ZPTC0310	47	ZPTC0300
HLD.2	ZPTC0302	ZPTC0303	ZPTC0305	ZPTC0310	47	ZPTC0300
HMM.1	ZPTC0102	ZPTC0103	ZPTC0105	ZPTC0110	50	ZPTC0100
HMM.2	ZPTC0302	ZPTC0303	ZPTC0305	ZPTC0310	47	ZPTC0300
HMM.4	ZPTC0502	ZPTC0503	ZPTC0505	ZPTC0510	40	ZPTC0500
HMM.6	ZPTC0802	ZPTC0803	ZPTC0805	ZPTC0810	30	ZPTC0800
HMM.10	ZPTC1102	ZPTC1103	ZPTC1105	ZPTC1110	25	ZPTC1100
HMM.16	ZPTC1602	ZPTC1603	ZPTC1605	ZPTC1610	20	ZPTC1600
HTE.1	ZPTC0102	ZPTC0103	ZPTC0105	ZPTC0110	50	ZPTC0100
HTE.2	ZPTC0302	ZPTC0303	ZPTC0305	ZPTC0310	47	ZPTC0300
HTE.4	ZPTC0502	ZPTC0503	ZPTC0505	ZPTC0510	40	ZPTC0500
HTE.6	ZPTC0802	ZPTC0803	ZPTC0805	ZPTC0810	30	ZPTC0800
HTE.10	ZPTC1102	ZPTC1103	ZPTC1105	ZPTC1110	25	ZPTC1100
HTE.16	ZPTC1602	ZPTC1603	ZPTC1605	ZPTC1610	20	ZPTC1600
HMD.1	ZPTC0102	ZPTC0103	ZPTC0105	ZPTC0110	50	ZPTC0100
HMD.2N	ZPTC0302	ZPTC0303	ZPTC0305	ZPTC0310	47	ZPTC0300
HMS.2	ZPTC0302	ZPTC0303	ZPTC0305	ZPTC0310	47	ZPTC0300
HMFA.2	ZPTC0302	ZPTC0303	ZPTC0305	ZPTC0310	47	ZPTC0300
HFR.4/M	ZPTC0502	ZPTC0503	ZPTC0505	ZPTC0510	40	ZPTC0500
HFR.4	ZPTC5102	ZPTC5103	ZPTC5105	ZPTC5110	30	ZPTC5100
HSCB.4	ZPTC0502	ZPTC0503	ZPTC0505	ZPTC0510	40	ZPTC0500
HSCB.6	ZPTC0802	ZPTC0803	ZPTC0805	ZPTC0810	30	ZPTC0800
HPP.2	ZPTC0302	ZPTC0303	ZPTC0305	ZPTC0310	47	ZPTC0300
HP.2	ZPTC0302	ZPTC0303	ZPTC0305	ZPTC0310	47	ZPTC0300
HPC.2	ZPTC0302	ZPTC0303	ZPTC0305	ZPTC0310	47	ZPTC0300
MPS.4	ZPTC0402	ZPTC0403	ZPTC0405	ZPTC0410	42	ZPTC0400
MPFA.4	ZPTC0402	ZPTC0403	ZPTC0405	ZPTC0410	42	ZPTC0400
SFR.6	ZPTC2002	ZPTC2003	ZPTC2005	ZPTC2010	25	ZPTC2000
VPC.2	ZPTC0202	ZPTC0203	ZPTC0205	ZPTC0210	50	ZPTC0200
HCD.1	ZPTC0202	ZPTC0203	ZPTC0205	ZPTC0210	50	ZPTC0200
VPD.2	ZPTC0202	ZPTC0203	ZPTC0205	ZPTC0210	50	ZPTC0200
HVPC.2	ZPTC0302	ZPTC0303	ZPTC0305	ZPTC0310	47	ZPTC0300
CHP.2	ZPTC0302	ZPTC0303	ZPTC0305	ZPTC0310	47	ZPTC0300
CHP.2D	ZPTC0302	ZPTC0303	ZPTC0305	ZPTC0310	47	ZPTC0300
CHTE.2	ZPTC0302	ZPTC0303	ZPTC0305	ZPTC0310	47	ZPTC0300
CHTE.2D	ZPTC0302	ZPTC0303	ZPTC0305	ZPTC0310	47	ZPTC0300

Втычные перемычки с изоляцией



Назначение:
• быстрое и надежное перемыкание зажимов.
Отличительные особенности:
• безвинтовая установка;
• различные схемы перемыкания;
• стандартная установка перемычки обеспечивает IP20;
• без установки дополнительной изоляции;
• нет необходимости использовать маркировку PTC/SP.
Характеристики:
• материал – никелированная латунь.
Инструкция по монтажу:
• стр. 448.

Тип зажима	2-полюсная перемычка		3-полюсная перемычка		5-полюсная перемычка		10-полюсная перемычка		30-полюсная перемычка	
	красный	синий	красный	синий	красный	синий	красный	синий	красный	синий
CBC.2, CBS.2	ZPTP0202R	ZPTP0202B	ZPTP0203R	ZPTP0203B	ZPTP0205R	ZPTP0205B	ZPTP0210R	ZPTP0210B	ZPTP0230R	ZPTP0230B
CBC.4, CBS.4, CBF.4, DBC.4	ZPTP0402R	ZPTP0402B	ZPTP0403R	ZPTP0403B	ZPTP0405R	ZPTP0405B	ZPTP0410R	ZPTP0410B	ZPTP0430R	ZPTP0430B
CHP.2	ZPTP0302R	ZPTP0302B	ZPTP0303R	ZPTP0303B	ZPTP0305R	ZPTP0305B	ZPTP0310R	ZPTP0310B	ZPTP0330R	ZPTP0330B
CHP.2D	ZPTP0302R	ZPTP0302B	ZPTP0303R	ZPTP0303B	ZPTP0305R	ZPTP0305B	ZPTP0310R	ZPTP0310B	ZPTP0330R	ZPTP0330B
HDE.2	ZPTP0302R	ZPTP0302B	ZPTP0303R	ZPTP0303B	ZPTP0305R	ZPTP0305B	ZPTP0310R	ZPTP0310B	ZPTP0330R	ZPTP0330B
HLD.2	ZPTP0302R	ZPTP0302B	ZPTP0303R	ZPTP0303B	ZPTP0305R	ZPTP0305B	ZPTP0310R	ZPTP0310B	ZPTP0330R	ZPTP0330B
HMM.2	ZPTP0302R	ZPTP0302B	ZPTP0303R	ZPTP0303B	ZPTP0305R	ZPTP0305B	ZPTP0310R	ZPTP0310B	ZPTP0330R	ZPTP0330B
HMM.2/1+2	ZPTP0302R	ZPTP0302B	ZPTP0303R	ZPTP0303B	ZPTP0305R	ZPTP0305B	ZPTP0310R	ZPTP0310B	ZPTP0330R	ZPTP0330B
HMM.2/2+2	ZPTP0302R	ZPTP0302B	ZPTP0303R	ZPTP0303B	ZPTP0305R	ZPTP0305B	ZPTP0310R	ZPTP0310B	ZPTP0330R	ZPTP0330B
HMM.4	ZPTP0502R	ZPTP0502B	ZPTP0503R	ZPTP0503B	ZPTP0505R	ZPTP0505B	ZPTP0510R	ZPTP0510B	ZPTP0530R	ZPTP0530B
HMM.4/1+2	ZPTP0502R	ZPTP0502B	ZPTP0503R	ZPTP0503B	ZPTP0505R	ZPTP0505B	ZPTP0510R	ZPTP0510B	ZPTP0530R	ZPTP0530B
HMM.4/2+2	ZPTP0502R	ZPTP0502B	ZPTP0503R	ZPTP0503B	ZPTP0505R	ZPTP0505B	ZPTP0510R	ZPTP0510B	ZPTP0530R	ZPTP0530B
HTE.2	ZPTP0302R	ZPTP0302B	ZPTP0303R	ZPTP0303B	ZPTP0305R	ZPTP0305B	ZPTP0310R	ZPTP0310B	ZPTP0330R	ZPTP0330B
HTE.4	ZPTP0502R	ZPTP0502B	ZPTP0503R	ZPTP0503B	ZPTP0505R	ZPTP0505B	ZPTP0510R	ZPTP0510B	ZPTP0530R	ZPTP0530B
HMD.2N	ZPTP0302R	ZPTP0302B	ZPTP0303R	ZPTP0303B	ZPTP0305R	ZPTP0305B	ZPTP0310R	ZPTP0310B	ZPTP0330R	ZPTP0330B
HMS.2	ZPTP0302R	ZPTP0302B	ZPTP0303R	ZPTP0303B	ZPTP0305R	ZPTP0305B	ZPTP0310R	ZPTP0310B	ZPTP0330R	ZPTP0330B
HMFA.2	ZPTP0302R	ZPTP0302B	ZPTP0303R	ZPTP0303B	ZPTP0305R	ZPTP0305B	ZPTP0310R	ZPTP0310B	ZPTP0330R	ZPTP0330B
HFR.4	ZPTP0502R	ZPTP0502B	ZPTP0503R	ZPTP0503B	ZPTP0505R	ZPTP0505B	ZPTP0510R	ZPTP0510B	ZPTP0530R	ZPTP0530B
HSCB.4	ZPTP0502R	ZPTP0502B	ZPTP0503R	ZPTP0503B	ZPTP0505R	ZPTP0505B	ZPTP0510R	ZPTP0510B	ZPTP0530R	ZPTP0530B
HVPC.2	ZPTP0302R	ZPTP0302B	ZPTP0303R	ZPTP0303B	ZPTP0305R	ZPTP0305B	ZPTP0310R	ZPTP0310B	ZPTP0330R	ZPTP0330B
HFR.4	ZPTP0302R	ZPTP0302B	ZPTP0303R	ZPTP0303B	ZPTP0305R	ZPTP0305B	ZPTP0310R	ZPTP0310B	ZPTP0330R	ZPTP0330B

Втычные двухполюсные перемычки с изоляцией



Назначение:
• перемыкание двух соседних зажимов.
Отличительные особенности:
• наличие изоляции.
Материал:
• никелированная латунь.

Тип зажима	Код перемычки
HMD.2	ZPH100
HMF.4	ZPH100
FDP.2	ZPH100

Втычная межуровневая перемычка



Назначение:
• перемыкание верхнего и нижнего уровня многоуровневых зажимов.
Отличительные особенности:
• наличие изоляции.
Материал:
• никелированная латунь.
Пример монтажа:
• стр. 452.

Тип зажима	Код перемычки
HMD.2	ZPHD02

Винтовые межуровневые перемычки



Назначение:
• перемыкание верхнего и нижнего уровня многоуровневых зажимов.
Материал:
• никелированная латунь.

Тип зажима	Внутреннее перемыкание уровней		Внутреннее перемыкание уровней с возможностью организации внешнего перемыкания между зажимами	
	тип перемычки	код перемычки	тип перемычки	код перемычки
DAS.4	DAS/VCI	ZDS107	DAS/VCE	ZDS108

Размыкаемая винтовая перемычка для тестовых зажимов типа SCB/4; HSCB/6



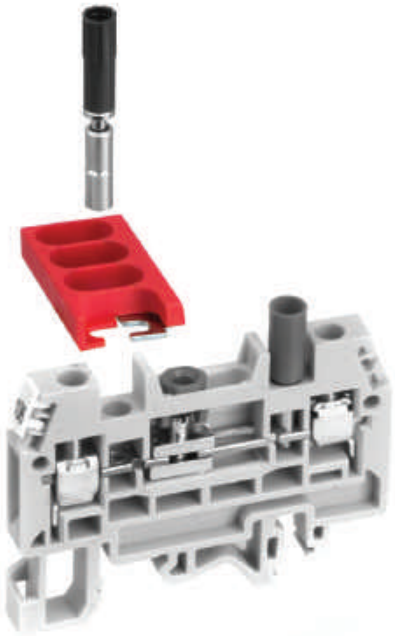

Назначение:
• одновременное замыкание или размыкание контактов у тестовых зажимов.
Характеристики:
• метод крепления: винт+рукав;
• материал: никелированная латунь.

Тип зажима	Число полюсов	Тип перемычки на 2 или 4 полюса	Код перемычки
SCB.4	2-х полюсная	SCB/4/PO/2	ZSB303
SCB.4	4-х полюсная	SCB/4/PO/4	ZSB304
HSCB.6	2-х полюсная	HSCB/6/PO/2	ZHB203
HSCB.6	4-х полюсная	HSCB/6/PO/4	ZHB204

Размыкаемая винтовая перемычка для тестовых зажимов типа SCB/6



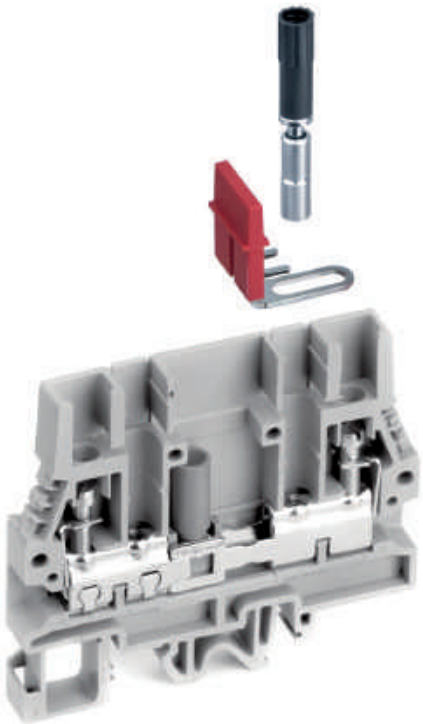

Назначение:
• одновременное замыкание или размыкание контактов у тестовых зажимов.
Характеристики:
• метод крепления: винт+рукав;
• материал: никелированная латунь.

Тип зажима	Число полюсов	Тип перемычки на 2 или 4 полюса	Код перемычки
SCB.6	2-х полюсная	SCB/6/PO/2	ZSB203
SCB.6	4-х полюсная	SCB/6/PO/4	ZSB204

Размыкаемая винтовая перемычка для тестовых зажимов типа SCB/10



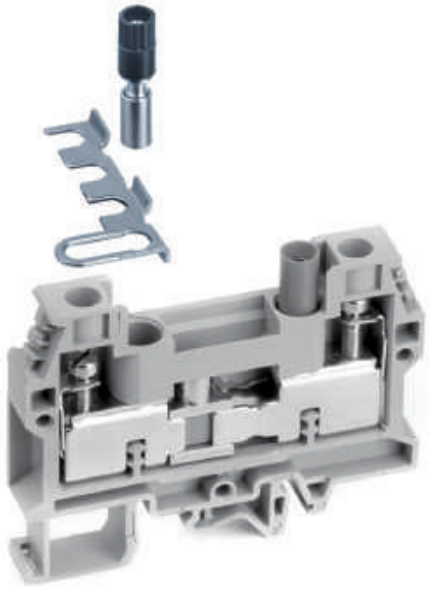

Назначение:
• одновременное замыкание или размыкание контактов у тестовых зажимов.
Характеристики:
• метод крепления: винт+рукав;
• материал: никелированная латунь.

Тип зажима	Число полюсов	Тип перемычки на 2 или 4 полюса	Код перемычки
SCB.10	2-х полюсная	SCX/PO/2	ZSC103
SCB.10	4-х полюсная	SCX/PO/4	ZSC104

Комплект "винт+рукав" для перемычек для винтовых зажимов



Назначение:
• крепление перемычек для винтовых зажимов.
Характеристики:
• номинальное рабочее напряжение – 800 В;
• номинальный ток – 41 А;
• способ монтажа: винтовое.

Тип зажима	Тип комплекта "Винт+рукав"	Цвет розетки	Код комплекта "Винт+рукав"
SCB.4	SCB/4/CPM	черный	ZSB305
SCB.6	SCB/6/CPM	черный	ZSB205
SCB.6	SCB/6/CPM/R	красный	ZSB205R
SCB.10	SCX/CPM	черный	ZSC105
HSCB.6	HSCB.6/ZCPM	черный	ZHB205

Аксессуары для снятия показаний с зажимов

Модульные тестовые щупы



Щуп для зажимов CBD



Щуп для зажимов HMM

Назначение:
• снятие показаний с клеммного зажима.
Отличительные особенности:
• устанавливаются в специализированные отверстия на зажиме;
• тестовые щупы могут объединяться в группы с любым количеством элементов.



Щуп для зажимов CBC

Тип зажима	Способ установки	Способ фиксации проводника в щупе	Тип щупа	Код щупа
CBD.2	вместо винтовой перемычки	пайка	SDD/5	ZDD005
CBD.4	вместо винтовой перемычки	пайка	SDD/6	ZDD006
CBC.2	вместо втычной перемычки	пружинный зажим	SDC/5	ZDC005
CBC.2	поверх втычной перемычки	пружинный зажим	SDC/5P	ZDC05P
CBC.2	промежуточный элемент	пружинный зажим	SDC/5V	ZDC05V
CBC.2	промежуточный элемент	пружинный зажим	SDC/POL	ZDCPOL
CBC.4	вместо втычной перемычки	пружинный зажим	SDC/6	ZDC006
CBC.4	поверх втычной перемычки	пружинный зажим	SDC/6P	ZDC06P
CBC.4	промежуточный элемент	пружинный зажим	SDC/6V	ZDC06V
HMM.1 HMM.1/1+2 HMM.1/2+2 HMD.1	в специализированное отверстие	пайка	SDH/4	ZDH004
HMM.2 HMM.2/1+2 HMM.2/2+2 HMD.2 HMS.2 HP.2 HP.2P	в специализированное отверстие	пайка	SDH/5	ZDH005
HMM.4	в специализированное отверстие	пайка	SDH/6	ZDH006
HMD.2N	в специализированное отверстие	пружинный зажим	SDH/7	ZDH007

Торцевые изоляторы для модульных щупов



Назначение:
• изоляция торцевой части тестового щупа.
Отличительные особенности:
• устанавливаются на специализированные посадочные места.

Тип зажима	Тип щупа	Код торцевого изолятора
CBD.2	SDD/5	ZDD501
CBD.4	SDD/6	ZDD601
HMM.1 HMM.1/1+2 HMM.1/2+2 HMD.1	SDH/4	ZDH401
HMM.2 HMM.2/1+2 HMM.2/2+2 HMD.2 HMS.2 HP.2 HP.2P	SDH/5	ZDH501
HMM.4	SDH/6	ZDH601
HMD.2N	SDH/7	ZDH701

Тестовые щупы и розетки



Розетка



Щуп

Назначение:
• снятие показаний с клеммного зажима.
Отличительные особенности:
• устанавливаются в специализированные отверстия на зажиме;
• щупы изготавливаются из посеребренной латуни;
• тестовая розетка вворачивается в зажим;
• тестовый щуп устанавливается либо в розетку, либо в специальное отверстие на зажиме.
Инструкция по монтажу:
• стр. 451.

Тип зажима	Код розетки	Код щупа
CBC.16	ZPD002	ZDD002
CBC.35	ZPD015	ZDD002
CBD.2	ZPD004	ZDD001
CBD.4	ZPD001	ZDD001
CBD.6	ZPD013	ZDD001
CBD.10	ZPD002	ZDD002
CBD.16	ZPD002	ZDD002
CBD.35	ZPD002	ZDD002
CBD.50	ZPD003	ZDD002
CBD.70	ZPD003	ZDD002
GPA.70	ZPD003	ZDD002
CBR.2	ZPD011	ZDD001
DAS.4	ZPD001	ZDD001
FPC.10	–	ZDD002
HMD.2	–	ZDD001
HMF.4	–	ZDD001
HMM.2	–	ZDD001
HMM.4	–	ZDD001
HMM.6	–	ZDD001
HMM.10	–	ZDD001
HMM.16	–	ZDD001
HMS.2	–	ZDD001
HSCB.6	ZPD017	ZDD001
HTE.2	–	ZDD001
HTE.4	–	ZDD001
HTE.6	–	ZDD001
MPS.2	ZPD005	ZDD001
RN.1	ZPD011	ZDD001
RN.2	ZPD001	ZDD001
RP.4	ZPD001	ZDD001
SCB.4	ZPD001	ZDD001
SCB.6	ZPD015	ZDD002
SCB.10	ZPD009	ZDD002
SFO.4	ZPD014	ZDD001
SFR.4	ZPD014	ZDD001
TDE.2	ZPD004	ZDD001
TLD.2	ZPD004	ZDD001
TLS.2	ZPD004	ZDD001

Системы маркировки

CNU/8/51

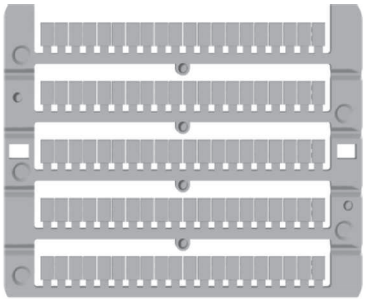

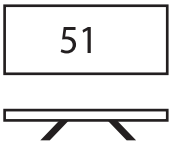

Горизонтальная печать

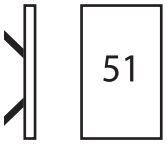

Вертикальная печать

Назначение:
• маркировка всех типов клеммных зажимов.
Отличительные особенности:
• в одной пластине – 100 элементов;
• размер элемента – 10x5 мм;
• для зажимов типа CBC.2 и HMM.2 возможна групповая маркировка.
Характеристики:
• маркировка выполнена из белого поликарбоната с черно-белой печатью значений на элементах.

Значение	Тип	Кол-во элементов в упаковке	Код для вертикальной печати	Код для горизонтальной печати
чистый	CNU/8/030	1500	ZNU008	ZNU008
0	CNU/8/000	500	ZN8000	ZN8000H
1	CNU/8/111	500	ZN8111	ZN8111H
2	CNU/8/222	500	ZN8222	ZN8222H
3	CNU/8/333	500	ZN8333	ZN8333H
4	CNU/8/444	500	ZN8444	ZN8444H
5	CNU/8/555	500	ZN8555	ZN8555H
6	CNU/8/666	500	ZN8666	ZN8666H
7	CNU/8/777	500	ZN8777	ZN8777H
8	CNU/8/888	500	ZN8888	ZN8888H
9	CNU/8/999	500	ZN8999	ZN8999H
10	CNU/8/010	500	ZN8010	ZN8010H
11	CNU/8/11	500	ZN8Y11	ZN8Y11H
12	CNU/8/12	500	ZN8Y12	ZN8Y12H
13	CNU/8/13	500	ZN8Y13	ZN8Y13H
14	CNU/8/14	500	ZN8Y14	ZN8Y14H
15	CNU/8/15	500	ZN8Y15	ZN8Y15H
16	CNU/8/16	500	ZN8Y16	ZN8Y16H
17	CNU/8/17	500	ZN8Y17	ZN8Y17H
18	CNU/8/18	500	ZN8Y18	ZN8Y18H
19	CNU/8/19	500	ZN8Y19	ZN8Y19H
20	CNU/8/20	500	ZN8Y20	ZN8Y20H
1-10	CNU/8/510	500	ZN8510	ZN8510H
1-50	CNU/8/001	500	ZN8001	ZN8001H
A	CNU/8/031	500	ZN8031	ZN8031H
B	CNU/8/032	500	ZN8032	ZN8032H
C	CNU/8/033	500	ZN8033	ZN8033H
D	CNU/8/034	500	ZN8034	ZN8034H
E	CNU/8/035	500	ZN8035	ZN8035H
F	CNU/8/036	500	ZN8036	ZN8036H
G	CNU/8/037	500	ZN8037	ZN8037H
H	CNU/8/038	500	ZN8038	ZN8038H
J	CNU/8/049	500	ZN8049	ZN8049H
K	CNU/8/050	500	ZN8050	ZN8050H
I	CNU/8/043	500	ZN8043	ZN8043H
L	CNU/8/044	500	ZN8044	ZN8044H
M	CNU/8/045	500	ZN8045	ZN8045H
N	CNU/8/016	500	ZN8016	ZN8016H
O	CNU/8/046	500	ZN8046	ZN8046H
P	CNU/8/047	500	ZN8047	ZN8047H
Q	CNU/8/048	500	ZN8048	ZN8048H
R	CNU/8/013	500	ZN8013	ZN8013H
S	CNU/8/014	500	ZN8014	ZN8014H
T	CNU/8/015	500	ZN8015	ZN8015H
U	CNU/8/017	500	ZN8017	ZN8017H
V	CNU/8/018	500	ZN8018	ZN8018H
W	CNU/8/019	500	ZN8019	ZN8019H
X	CNU/8/020	500	ZN8020	ZN8020H
Y	CNU/8/021	500	ZN8021	ZN8021H
Z	CNU/8/022	500	ZN8022	ZN8022H

Значение	Тип	Кол-во элементов в упаковке	Код для вертикальной печати	Код для горизонтальной печати
11-20	CNU/8/520	500	ZN8520	ZN8520H
21-30	CNU/8/530	500	ZN8530	ZN8530H
31-40	CNU/8/540	500	ZN8540	ZN8540H
41-50	CNU/8/550	500	ZN8550	ZN8550H
51-60	CNU/8/560	500	ZN8560	ZN8560H
61-70	CNU/8/570	500	ZN8570	ZN8570H
71-80	CNU/8/580	500	ZN8580	ZN8580H
81-90	CNU/8/590	500	ZN8590	ZN8590H
91-100	CNU/8/600	500	ZN8600	ZN8600H
51-100	CNU/8/051	500	ZN8051	ZN8051H
101-150	CNU/8/101	500	ZN8101	ZN8101H
151-200	CNU/8/151	500	ZN8151	ZN8151H
201-250	CNU/8/201	500	ZN8201	ZN8201H
251-300	CNU/8/251	500	ZN8251	ZN8251H
301-350	CNU/8/301	500	ZN8301	ZN8301H
351-400	CNU/8/351	500	ZN8351	ZN8351H
401-450	CNU/8/401	500	ZN8401	ZN8401H
451-500	CNU/8/451	500	ZN8451	ZN8451H
501-550	CNU/8/501	500	ZN8501	ZN8501H
551-600	CNU/8/551	500	ZN8551	ZN8551H
601-650	CNU/8/601	500	ZN8601	ZN8601H
651-700	CNU/8/651	500	ZN8651	ZN8651H
701-750	CNU/8/701	500	ZN8701	ZN8701H
751-800	CNU/8/751	500	ZN8751	ZN8751H
801-850	CNU/8/801	500	ZN8801	ZN8801H
851-900	CNU/8/851	500	ZN8851	ZN8851H
901-950	CNU/8/901	500	ZN8901	ZN8901H
951-999	CNU/8/951	500	ZN8951	ZN8951H
L1	CNU/8/0L1	500	ZN80L1	ZN80L1H
L2	CNU/8/0L2	500	ZN80L2	ZN80L2H
L3	CNU/8/0L3	500	ZN80L3	ZN80L3H
NI	CNU/8/NI	500	ZN80NI	ZN80NIH
PE	CNU/8/PE	500	ZN80PE	ZN80PEH
R1	CNU/8/R1	500	ZN80R1	ZN80R1H
S1	CNU/8/S1	500	ZN80S1	ZN80S1H
S2	CNU/8/S2	500	ZN80S2	ZN80S2H
S3	CNU/8/S3	500	ZN80S3	ZN80S3H
U1	CNU/8/U1	500	ZN80U1	ZN80U1H
U2	CNU/8/U2	500	ZN80U2	ZN80U2H
V1	CNU/8/V1	500	ZN80V1	ZN80V1H
V2	CNU/8/V2	500	ZN80V2	ZN80V2H
W1	CNU/8/W1	500	ZN80W1	ZN80W1H
W2	CNU/8/W2	500	ZN80W2	ZN80W2H
+	CNU/8/023	500	ZN8023	ZN8023H
-	CNU/8/024	500	ZN8024	ZN8024H
=	CNU/8/025	500	ZN8025	ZN8025H
⏚	CNU/8/027	500	ZN8027	ZN8027H
⏚	CNU/8/028	500	ZN8028	ZN8028H

CNU/8/61



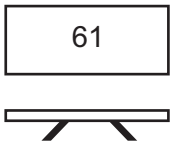

Горизонтальная печать

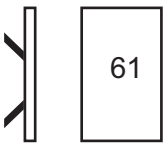

Вертикальная печать

Назначение:
• маркировка винтовых и пружинных клеммных зажимов шириной от 6,1 мм.
Отличительные особенности:
• в одной пластине – 80 элементов;
• размер элемента – 8x6 мм;
• групповая установка возможна для зажимов типа СВС.4 и НММ.4.
Характеристики:
• материал – поликарбонат;
• цвет – белый.

Значение	Тип	Кол-во в упаковке	Код для вертикальной печати	Код для горизонтальной печати
Чистая	CNU/8/61	1200	ZNU0861	ZNU0861

SHZ/1

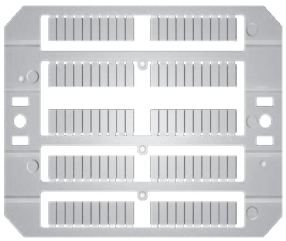

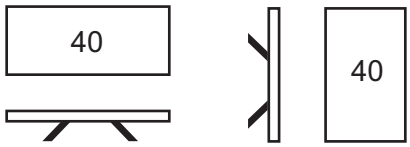

Вертикальная печать

Назначение:
• маркировка пружинных зажимов под провод сечением 1,5 мм².
Отличительные особенности:
• в пластине – 100 элементов;
• размер элемента – 4x10 мм.
Характеристики:
• материал – поликарбонат;
• цвет – белый.

Значение	Тип	Кол-во в упаковке	Код
Чистая	SHZ/1/00	1500	ZSH004
1-10	SHZ/1/10	1500	ZSH410
11-20	SHZ/1/11	1500	ZSH411
21-30	SHZ/1/21	1500	ZSH421
31-40	SHZ/1/31	1500	ZSH431
41-50	SHZ/1/41	1500	ZSH441
51-60	SHZ/1/51	1500	ZSH451
61-70	SHZ/1/61	1500	ZSH461
71-80	SHZ/1/71	1500	ZSH471
81-90	SHZ/1/81	1500	ZSH481
91-100	SHZ/1/91	1500	ZSH491
Знак A	SHZ/1/AA	1500	ZSH4AA
Знак B	SHZ/1/BB	1500	ZSH4BB
Знак C	SHZ/1/CC	1500	ZSH4CC
Знак D	SHZ/1/DD	1500	ZSH4DD
Знак E	SHZ/1/EE	1500	ZSH4EE
Знак F	SHZ/1/FF	1500	ZSH4FF
Знак G	SHZ/1/GG	1500	ZSH4GG
Знак H	SHZ/1/HH	1500	ZSH4HH
Знак I	SHZ/1/II	1500	ZSH4II
Знак J	SHZ/1/JJ	1500	ZSH4JJ
Знак K	SHZ/1/KK	1500	ZSH4KK
Знак L	SHZ/1/LL	1500	ZSH4LL
Знак M	SHZ/1/MM	1500	ZSH4MM
Знак N	SHZ/1/NN	1500	ZSH4NN
Знак O	SHZ/1/OO	1500	ZSH4OO
Знак P	SHZ/1/PP	1500	ZSH4PP
Знак Q	SHZ/1/QQ	1500	ZSH4QQ
Знак R	SHZ/1/RR	1500	ZSH4RR
Знак S	SHZ/1/SS	1500	ZSH4SS
Знак T	SHZ/1/TT	1500	ZSH4TT
Знак U	SHZ/1/UU	1500	ZSH4UU
Знак V	SHZ/1/VV	1500	ZSH4VV
Знак W	SHZ/1/WW	1500	ZSH4WW
Знак X	SHZ/1/XX	1500	ZSH4XX
Знак Y	SHZ/1/YY	1500	ZSH4YY
Знак Z	SHZ/1/ZZ	1500	ZSH4ZZ
Знак =	SHZ/1/G1	1500	ZSH4G1
Знак +	SHZ/1/G2	1500	ZSH4G2
Знак -	SHZ/1/G3	1500	ZSH4G3
Знак ~	SHZ/1/G4	1500	ZSH4G4
Знак ⏚	SHZ/1/G5	1500	ZSH4G5
Знак ⏚	SHZ/1/G6	1500	ZSH4G6
Знак ±	SHZ/1/G7	1500	ZSH4G7
Знак /	SHZ/1/G8	1500	ZSH4G8
Знак (	SHZ/1/G9	1500	ZSH4G9

SHZ/2

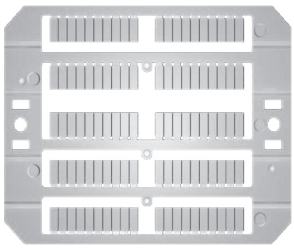

Назначение:
• маркировка пружинных мини-зажимов, а также всех остальных видов пружинных зажимов шириной от 5 мм.
Отличительные особенности:
• может устанавливаться на боковую поверхность или верхнюю часть зажима;
• учет ведется в лентах. В одной ленте – 10 маркировочных табличек;
• размер элемента – 5x8 мм.
Характеристики:
• материал – поликарбонат;
• цвет – белый.

Значение	Тип	Кол-во лент в упаковке	Код
Чистая	SHZ/2/00	60	ZSH001

SNZ/4



Назначение:
• маркировка мини-зажимов, винтовых и винтовых зажимов шириной от 4 мм.
Отличительные особенности:
• учет ведется в лентах. В одной ленте – 10 маркировочных табличек;
• размер элемента – 4x7 мм.
Характеристики:
• материал – поликарбонат;
• цвет – белый.

Значение	Тип	Кол-во лент в упаковке	Код
Чистая	SNZ/4/00	60	ZSN008

Профиль предупреждающий

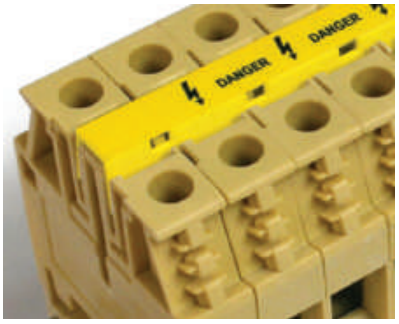

Назначение:
• размещение предупреждающей информации на зажимах серии CBC.2-CBC.10.
Отличительные особенности:
• устанавливаются в разъем для втычных перемычек;
• может закрывать несколько зажимов.
Характеристики:
• изготавливается из самозатухающего материала;
• длина – 100 мм.

Тип зажима	Код таблички
CBC.2	ZPRP070G
CBC.4	ZPRP070G
CBC.6	ZPRP070G
CBC.10	ZPRP070G

Пластина предупреждающая



Назначение:
• размещение предупреждающей информации на зажимах серии CBC.50
Отличительные особенности:
• устанавливается поверх клеммного зажима;
• может закрывать несколько зажимов;
• фиксируется пластиковыми винтами.
Характеристики:
• изготавливается из самозатухающего пластика.

Тип зажима	Размер пластины, мм	Размер винта, мм	Код таблички
CBC.50	72x42	5x30	ZTUM07

Наклейка предупреждающая



Наклейка со стороной 120 мм



Наклейка со стороной 60 мм

Назначение:
• наклейка предупреждающая.
Отличительные особенности:
• самоклеющаяся основа.

Размер, мм	Код наклейки
60	ZTA001
120	ZTA002

Маркировка для групп зажимов



Держатели маркировки



Пластины для нанесения надписей

Назначение:
• маркировка групп зажимов.
Отличительные особенности:
• независимая установка на DIN-рейку;
• надпись наносится на поликарбонатные пластины, которые идут в комплекте.
Комплект поставки:
• держатель маркировки;
• пластина для нанесения надписи.
Материал:
• держатель маркировки – полиамид;
• пластина для нанесения надписи – поликарбонат.

Тип	Размер маркировочного поля, мм	Код
PTMS	40x7	ZPTMS
PTM	40x16	ZPTM

Идентификационные платы для групп зажимов



Назначение:
• маркировка групп зажимов.
Отличительные особенности:
• устанавливаются в штатные места для маркировки зажимов и торцевых фиксаторов.
Материал:
полиамид.

Тип	Код
TIM	ZTIM02

Маркировочная полоса для втычных перемычек



Назначение:
• для индикации факта перемыкания зажимов втычными перемычками без изоляции.
Отличительные особенности:
• универсальная для всех зажимов.
Характеристики:
• материал – полиамид;
• цвет – зеленый.

Тип маркировочной полосы	Размер, мм Высота x Длина x Толщина	Код
PTC/SP	100x3x1,2	ZPTC0990

Функциональные элементы

Предохранители



Назначение:
• защита электрических цепей от перегрузки.
Отличительные особенности:
• устанавливаются в зажимы типа "Держатель предохранителя".
Характеристики:
• материал корпуса – стеатитовая керамика;
• материал наполнителя – дугогасительный порошок;
• дугогасительная способность – 1500 А.

Характеристики	Значения
Размер предохранителя, мм	5x20
Тестовый ток, 1,5xIn	> 1 ч
Тестовый ток, 2,1xIn	< 30 мин.
Тестовый ток, 4xIn	< 300 mc
Тестовый ток, 10xIn	< 20 mc
Класс предохранителя	F

Номинальный ток	Тип предохранителя	Код предохранителя
100 мА	F5/100mA	ZFN001ST
200 мА	F5/200mA	ZFN002ST
315 мА	F5/315mA	ZFN003ST
500 мА	F5/500mA	ZFN004ST
630 мА	F5/630mA	ZFN005ST
1 А	F5/1 A	ZFN006ST
1,6 А	F5/1,6 A	ZFN007ST
2 А	F5/2 A	ZFN008ST
2,5 А	F5/2,5 A	ZFN009ST
3,15 А	F5/3,15 A	ZFN010ST
4 А	F5/4 A	ZFN011ST
5 А	F5/5 A	ZFN012ST
6,3 А	F5/6,3 A	ZFN013ST
8 А	F5/8 A	ZFN014ST
10 А	F5/10 A	ZFN015ST
12 А	F5/12 A	ZFN016ST

Адаптер для предохранителя



Назначение:
• для установки предохранителя 5x20 в разъем ножевого предохранителя.
Отличительные особенности:
• возможно использование с зажимами типа MPFA.4, DSFA.4, HMFA.2;
• может оборудоваться диодом-индикатором состояния предохранителя;
• в пустом адаптере без диода возможно размещение запасного предохранителя 5x20.
Характеристики:
• высота – 33 мм;
• толщина – 6 мм.

Предустановленные компоненты	Тип	Рабочее напряжение (постоянный/ переменный ток)	Рабочая сила тока, А	Код адаптера
Пустой	CPF/5	320	6,3	ZCPF05
С неполяризованным диодом-индикатором состояния предохранителя	CPF/5L12	12	–	ZCPF512
	CPF/5L24	24	–	ZCPF524
	CPF/5L48	48	–	ZCPF548
	CPF/5L115	115	–	ZCPF511
	CPF/5L230	230	–	ZCPF523
С диодом	CPF/5D1A	до 320	1	ZCPF501
	CPF/5D3A	до 320	3	ZCPF503
С сопротивлением 1200 Ом (1 Вт)	CPF/5R	–	–	ZCPR05

Индикатор CIL

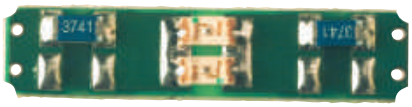

Назначение:
• используется для индикации состояния предохранителя.
Отличительные особенности:
• может использоваться при постоянном и переменном напряжении.
Комплект поставки:
• 2 контактные пластины;
• неполяризованный LED-индикатор на текстолитовой подложке;
• прозрачная защита.
Инструкция по монтажу:
• стр. 451.

Тип клеммного зажима	Напряжение, В (AC/DC)	Тип элемента	Код элемента
SFR.4 SFO.4 FPL.10/C DSF.4/GR DSF.4	12–48	CIL/12-48	ZSF518
	115–230	CIL/115-230	ZSF510
HFR.4/M/GR	12–48	CIL/HFR/M/12-48	ZHF518M
	115–230	CIL/HFR/M/115-230	ZHF510M
HFR.4/GR	12–48	CIL/HFR/12-48	ZHF518
	115–230	CIL/HFR/115-230	ZHF510

Индикаторы LSN



Назначение:
• используется для индикации перегорания предохранителя в клеммных зажимах типа SFR.6, SFR.6/M и FPL.10/L.
Отличительные особенности:
• используется для переменного напряжения.
Комплект поставки:
• 2 контактные пластины;
• неоновый индикатор;
• прозрачная защитная пластина.

Тип зажима	Напряжение, В	Код индикатора
FPL.10/L	12–48	ZFL201
	70–380	ZFL202
SFR.6 SFR.6/M	12–24	ZKIT1224
	70–380	ZKIT70380

Луженая вставка



5x20



6x32

Назначение:
• замыкание цепи. Используется в держателях предохранителя.
Характеристики:
• материал – никелированная латунь.

Размер вставки	Тип вставки	Код вставки
5x20	CO/5	ZVL103
6x32	SFC/CO	ZFC102

Диоды

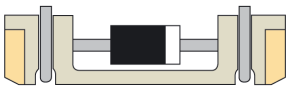

Назначение:
• диод выпрямительный.
Отличительные особенности:
• диод интегрирован в корпус формата 5x20.

Максимальный прямой ток, А	Серия диода	Тип	Код
1	1N4007	SFR/I1A	ZSF992
3	BY 255	SFR/I3A	ZSF993

Разделители

DFU, DFH, DFP



Назначение:
• разделение групп клеммных зажимов.
Характеристики:
• материал – полиамид;
• цвет – красный.

Тип зажима	Тип разделителя	Размер, мм	Код разделителя
AFO.2/1+1	DFU/1	52x51x1,5	ZDU01R
AFO.2/2+2	DFU/1	52x51x1,5	ZDU01R
CBC.2	DFU/4	52x62x1,5	ZDU04R
CBC.4	DFU/4	52x62x1,5	ZDU04R
CBC.6	DFU/4	52x62x1,5	ZDU04R
CBC.10	DFU/4	52x62x1,5	ZDU04R
CBC.16	DFU/6	52x62x1,5	ZDU06R
CBC.35	DFU/4	72x74x1,5	ZDU04R
CBD.2	DFU/1	52x51x1,5	ZDU01R
CBD.4	DFU/4	52x62x1,5	ZDU04R
CBD.6	DFU/4	52x62x1,5	ZDU04R
CBD.10	DFU/4	52x62x1,5	ZDU04R
CBD.16	DFU/4	52x62x1,5	ZDU04R
CBD.35	DFU/5	62x68x1,5	ZDU05R
CBD.50	DFU/5	62x68x1,5	ZDU05R
CBD.70	DFU/6	72x74x1,5	ZDU06R
GPA.70	DFU/7	80x64x1,5	ZDU07R
CBE.2	DFU/4	52x62x1,5	ZDU04R
CBR.2	DFU/4	52x62x1,5	ZDU04R
CVF.4	DFU/3	68x57x1,5	ZDU03R
DAS.4	DFU/7	80x64x1,5	ZDU07R
DBC.2	DFU/7	80x64x1,5	ZDU07R
DSS.4	DFU/7	80x64x1,5	ZDU07R
DSFA.4	DFU/7	80x64x1,5	ZDU07R
FDP.2	DFU/5	62x68x1,5	ZDU05R
FPC.10	DFU/6	72x74x1,5	ZDU06R
FPL.10	DFU/6	72x74x1,5	ZDU06R
MPFA.4	DFU/3	68x57x1,5	ZDU03R
MPS.2/SV	DFU/2	52x54x1,5	ZDU02R
MPS.2/SW	DFU/2	52x54x1,5	ZDU02R
MPS.2/SWP	DFU/2	52x54x1,5	ZDU02R
MPS.4	DFU/3	80x64x1,5	ZDU03R
MPS.4/SV	DFU/3	80x64x1,5	ZDU03R
NCS	DFU/2	52x54x1,5	ZDU02R
NCV	DFU/2	52x54x1,5	ZDU02R

Тип зажима	Тип разделителя	Размер, мм	Код разделителя
PDF.2	DFU/5	62x68x1,5	ZDU05R
RFI.2	DFP/2	37x38x1,5	ZDFP2R
RN.1	DFP/2	37x38x1,5	ZDFP2R
RN.2	DFP/2	37x38x1,5	ZDFP2R
RP.4	DFP/2	37x38x1,5	ZDFP2R
SCB.4	DFU/3	68x57x1,5	ZDU03R
SCB.6	DFU/6	72x74x1,5	ZDU06R
SCB.6/DD	DFU/6	72x74x1,5	ZDU06R
SCB.6/CD	DFU/6	72x74x1,5	ZDU06R
SFO.4	DFU/7	80x64x1,5	ZDU07R
SFR.4	DFU/3	68x57x1,5	ZDU03R
SFR.6	DFU/7	80x64x1,5	ZDU07R
TC/PO	DFU/1	52x51x1,5	ZDU01R
TDE.2	DFU/3	68x57x1,5	ZDU03R
TLD.2	DFU/3	68x57x1,5	ZDU03R
TLE.2	DFU/3	68x57x1,5	ZDU03R
TLS.2	DFU/3	68x57x1,5	ZDU03R
VPC.2	DFU/5	62x68x1,5	ZDU05R
VPD.2	DFU/7	80x64x1,5	ZDU07R
HCD.1	DFU/7	80x64x1,5	ZDU07R
HMD.2	DFH/4	97x51,5x1,5	ZDH04R
HMF.4	DFH/4	97x51,5x1,5	ZDH04R
HMFA.2	DFH/2	76x42,5x1,5	ZDH02R
HMM.2	DFH/1	64x42,5x1,5	ZDH01R
HMM.2/1+2	DFH/2	76x42,5x1,5	ZDH02R
HMM.2/2+2	DFH/3	88x42,5x1,5	ZDH03R
HMM.2/2+2/S	DFH/3	88x42,5x1,5	ZDH03R
HMM.4	DFH/1	64x42,5x1,5	ZDH01R
HMM.4/1+2	DFH/1	64x42,5x1,5	ZDH01R
HMM.4/2+2	DFH/1	64x42,5x1,5	ZDH01R
HMM.6	DFH/1	64x42,5x1,5	ZDH01R
HMM.10	DFH/4	97x51,5x1,5	ZDH04R
HMM.16	DFH/4	97x51,5x1,5	ZDH04R
HMS.2	DFH/2	76x42,5x1,5	ZDH02R
HPP.2	DFP/2	37x38x1,5	ZDFP2R
HPP.2/P	DFP/2	37x38x1,5	ZDFP2R
HTE.2	DFH/1	64x42,5x1,5	ZDH01R
HCD.1	DFU/7	80x64x1,5	ZDU07R

Разделитель перемычек



С полной изоляцией



С частичной изоляцией

Назначение:
• создание изоляционной перегородки между соседними перемычками.
Характеристики:
• материал – полиамид;
• цвет – красный.

Зажим	Вид	Тип	Размер, мм	Код
CBC.2	с частичной изоляцией	DFM/800	11x18x0,5	ZDF800
CBC.4	с частичной изоляцией	DFM/800	11x18x0,5	ZDF800
CBC.6	с частичной изоляцией	DFM/800	11x18x0,5	ZDF800
CBC.10	с частичной изоляцией	DFM/800	11x18x0,5	ZDF800
DBC.2	с частичной изоляцией	DFM/800 (для изоляции перемычек на верхнем уровне)	11x18x0,5	ZDF800
CBC.2	с полной изоляцией	DFM/900	17x18x0,5	ZDF900
CBC.4	с полной изоляцией	DFM/900	17x18x0,5	ZDF900
CBC.6	с полной изоляцией	DFM/900	17x18 x0,5	ZDF900
CBC.10	с полной изоляцией	DFM/900	17x18x0,5	ZDF900
CBC.16	с полной изоляцией	DFM/700	28x32x0,5	ZDF700
CBC.35	с полной изоляцией	DFM/700	28x32x0,5	ZDF700
CBD.2	с полной изоляцией	DFM/600	24x31x0,5	ZDF600
CBD.4	с полной изоляцией	DFM/600	24x31x0,5	ZDF600
CBD.6	с полной изоляцией	DFM/600	24x31x0,5	ZDF600
CBD.10	с полной изоляцией	DFM/700	28x32x0,5	ZDF700
CBD.16	с полной изоляцией	DFM/700	28x32x0,5	ZDF700
CBD.35	с полной изоляцией	DFM/700	28x32x0,5	ZDF700
CBD.50	с полной изоляцией	DFM/700	28x32x0,5	ZDF700
CBD.70	с полной изоляцией	DFM/700	28x32x0,5	ZDF700
DBC.2	с полной изоляцией	DFM/900 (для изоляции перемычек на верхнем уровне)	17x18x0,5	ZDF900
	с полной изоляцией	DFM/500 (для изоляции перемычек на нижнем уровне)	4,6x13,5x0,5	ZDF500
DSS.4	с полной изоляцией	DFM/500	4,6x13,5x0,5	ZDF500
DSFA.4	с полной изоляцией	DFM/500	4,6x13,5x0,5	ZDF500
HMM.1	с полной изоляцией	DFM/500	4,6x13,5x0,5	ZDF500
HMM.1/1+2	с полной изоляцией	DFM/500	4,6x13,5x0,5	ZDF500
HMM.1/2+2	с полной изоляцией	DFM/500	4,6x13,5x0,5	ZDF500
HMD.1	с полной изоляцией	DFM/500	4,6x13,5x0,5	ZDF500
HMD.2/N	с полной изоляцией	DFM/500	4,6 x 13,5x0,5	ZDF500
MPS.4	с полной изоляцией	DFM/500	4,6x13,5x0,5	ZDF500
MPFA.4	с полной изоляцией	DFM/500	4,6x13,5x0,5	ZDF500
TLD.2	с полной изоляцией	DFM/400	10x18x0,5	ZDF400
TLS.2	с полной изоляцией	DFM/400	10x18x0,5	ZDF400
VPC.2	с полной изоляцией	DFM/300	9,4x12,9x0,4	ZDF300
VPD.2	с полной изоляцией	DFM/300	9,4x12,9x0,4	ZDF300
HCD.1	с полной изоляцией	DFM/500	4,6x13,5x0,5	ZDF500

Защита зажимов и проводящих элементов

Защита для зажимов серии ACB

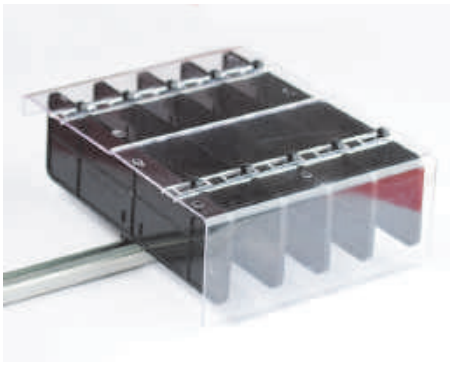

Назначение:
• для защиты от случайного контакта.
Условия монтажа:
• монтаж на рейки типа G или C.
Отличительные особенности:
• защита состоит из крышки и суппорта;
• одна крышка закрывает только одну сторону зажима. Для защиты зажима с обеих сторон нужно использовать две крышки.
Характеристики крышки:
• материал – поликарбонат;
• толщина крышки – 2,3 мм, длина – 200 мм. Достаточно для покрытия 4-х зажимов.
Характеристики суппорта:
• материал – АБС-пластик;
• толщина – 5 мм;
• класс горючести V0.
Инструкция по монтажу:
• стр. 449.

Тип зажима	Способ подключения проводника	Тип крышки	Код крышки	Тип суппорта	Код суппорта
ACB.70	Прямое подключение обжатого проводника или шины	PRT/P	ZPRT01	SPS/1	ZSPS01
	Тыльное подключение обжатого проводника, шины, или защита неиспользуемого полюса	PRT/G	ZPRT03	SPS/1	ZSPS01
	Прямое подключение необжатого проводника при помощи ограничительного фиксатора	PRT/M	ZPRT02	SPS/5	ZSPS05
ACB.120	Прямое подключение обжатого проводника или шины	PRT/P	ZPRT01	SPS/1	ZSPS01
	Тыльное подключение обжатого проводника, шины, или защита неиспользуемого полюса	PRT/G	ZPRT03	SPS/1	ZSPS01
	Прямое подключение необжатого проводника при помощи ограничительного фиксатора	PRT/M	ZPRT02	SPS/5	ZSPS05
ACB.185	Прямое подключение обжатого проводника или шины	PRT/P	ZPRT01	SPS/3	ZSPS03
	Тыльное подключение обжатого проводника, шины, или защита неиспользуемого полюса	PRT/G	ZPRT03	SPS/3	ZSPS03
	Прямое подключение необжатого проводника при помощи ограничительного фиксатора	PRT/M	ZPRT02	SPS/7	ZSPS07

Защита универсальная

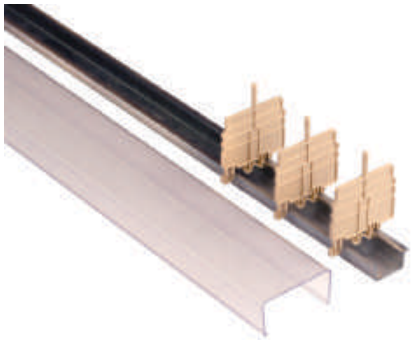

Назначение:
• для защиты от случайного контакта.
Условия монтажа:
• монтаж на рейки типа OMEGA или G.
Отличительные особенности:
• защита состоит из крышки и суппорта;
• защита зажимов сечением до 70 мм^2.
Характеристики:
• материал – самозатухающий пластик;
• стандартная длина крышки – 2000 мм.

Высота зажима (с учетом DIN-рейки), мм	Размеры при установке на DIN-рейку, мм (высота x ширина)	Высота борта крышки b, мм	Крышка		Суппорт	
			тип крышки	код крышки	тип суппорта	код суппорта
До 58	фиксация крышки за нижнее крепление OMEGA 3: 65x66 G1: 70x66 фиксация крышки за верхнее крепление OMEGA 3: 77x66 G1: 82x66	32	PZM.4	ZPZ330	PZD.4/SO	ZPZ331
Свыше 58	фиксация крышки за нижнее крепление OMEGA 3: 78x87 G1: 82x87 фиксация крышки за верхнее крепление OMEGA 3: 90x87 G1: 94x87	36	PZM.6	ZPZ110	PZD.6/SO	ZPZ112

Защита для перемычек



Назначение:
• для защиты от случайного контакта перемычек с кодом ZPMP*.
Отличительные особенности:
• поверх защиты можно наносить надписи.
Характеристики:
• материал – нейлон;
• стандартная длина крышки – 100 мм.
Пример монтажа:
• стр. 452.

Тип зажима	Цвет защиты	Тип защиты	Код защиты
CBD.2; CBD.4; RN.1; RN.2; RP.4; SCB.4; SFO.4; MPS.2/SW; MPS.2/SWP	белый	PRP/6	ZPRP06
CBD.6; CBD.10; CBD.16; CBC.16; SCB.6	белый	PRP/7	ZPRP07
CBC.35; CBD.35; CBD.50; CBD.70	белый	PRP/8	ZPRP08
TLD.2; CBR.2; DAS.4; TDE.2; TLS.2	белый	PRP/5/Bianco	ZPRP05
	красный	PRP/5/Rosso	ZPRP05R
	синий	PRP/5/Blue	ZPRP05B

Объединительная ручка

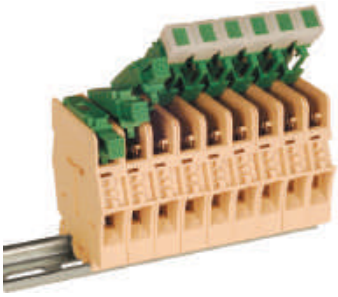

Назначение:
• группировка рычагов зажима для одновременного замыкания/размыкания.
Отличительные особенности:
• объединяет 6 рычагов.

Тип зажима	Код объединителя
FPL.10	ZFC103

Инструмент

Отвертка



Назначение:
• работа с мини-зажимами всех типов, с пружинными и винтовыми зажимами под проводники сечением до 10 мм².
Отличительные особенности:
• размеры наконечника – 0,5x3x80 мм;
• общая длина отвертки – 160 мм.

Тип	Код
CCH/2,5-4	ZCCH02

Защита штыревых контактов



Назначение:
• для защиты штекерных контактов.
Условия монтажа:
• фиксируется на клеммном зажиме с образованием шарнирного механизма.
Характеристики:
• материал – поликарбонат;
• длина защитной крышки – 10 полюсов;
• цвет – прозрачная.

Тип зажима	Тип защиты	Код защиты
HCD.1	VPC/VT	ZVP102
VPD.2	VPD/VT	ZVP502

Инструкции по монтажу

Пример монтажа защитных крышек на зажимы серий ACB

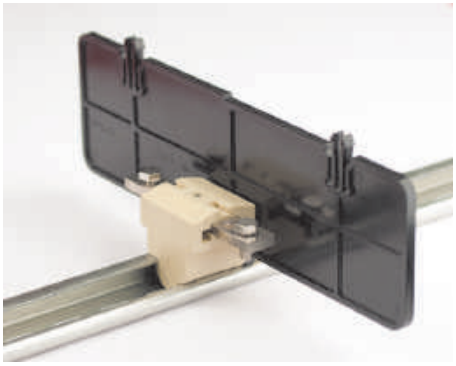

1. Установите клеммные зажимы и суппорт на DIN-рейку

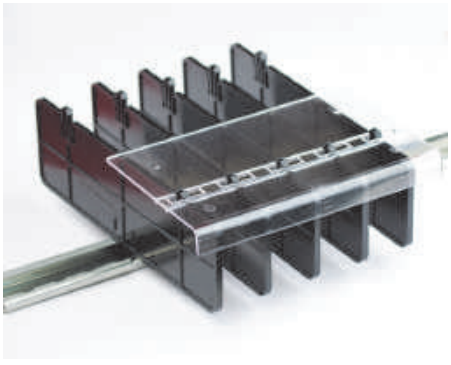

2. Закройте клеммные зажимы крышкой с одной стороны

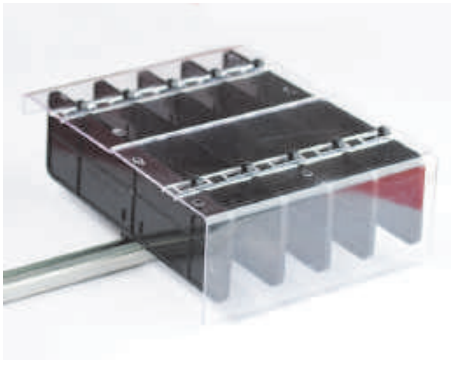

3. Закройте клеммные зажимы крышкой с противоположной стороны

Монтаж втычных перемычек

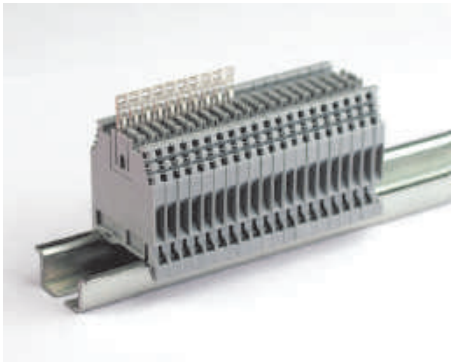

1. Отрежьте необходимое количество перемычек и установите их в специализированное отверстие

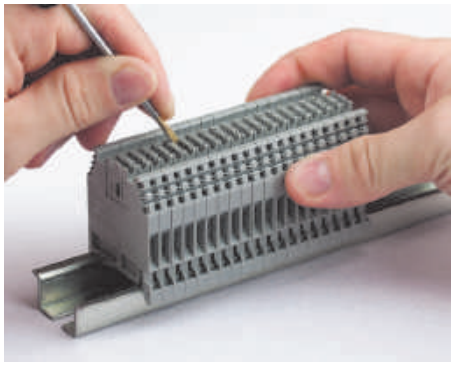

2. Возьмите отвертку и надавите на перемычку, опустив ее до упора

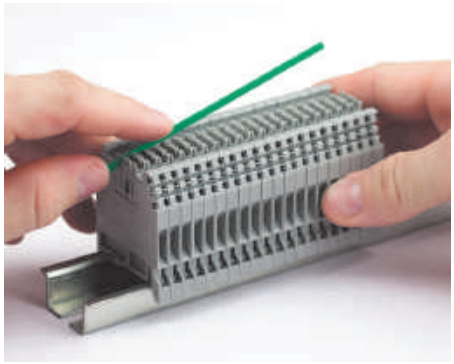

3. Отрежьте маркировочную ленту ZPTC0990 необходимой длины и установите поверх перемычки

Извлечение втычных перемычек



Извлеките перемычку при помощи отвертки

Втычные перемычки. Схемы коммутации

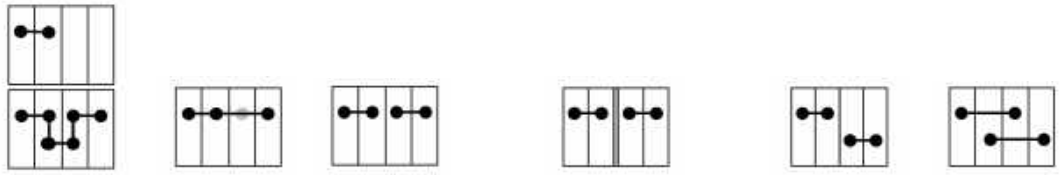

Тип зажима	Номинальное напряжение при выбранной схеме коммутации, В						Max сила тока, А
CBC.2	630 (400)	630 (400)	–	1000 (400)	500 (320)	500 (320)	24 (21)
CBC.4	630 (320)	500 (320)	–	800 (320)	500 (320)	500 (320)	32 (25)
CBC.6	630 (320)	630 (320)	–	800 (320)	630 (250)	630 (250)	41 (35)
CBC.10	800 (250)	630 (320)	–	800 (250)	800 (250)	630 (250)	57 (47)
DBC.2	630	500	–	250 – нижние перемычки 630 – верхние перемычки	500	500	24
DSS.4	400	400	–	400	–	–	32
DSFA.4	400	400	–	400	–	–	32
HDE.2	500	500	–	500	500	500	24
HLD.2	500	500	–	500	500	500	24
HMD.1	500	500	–	320	500	500	17,5
HMD.2N	500	500	–	320	500	500	24
HMFA.2	630	500	–	500 (при использовании торцевого изолятора)	–	–	24
HFR.4	500	500	–	500 (при использовании торцевого изолятора)	500	500	32
HMS.2	630	500	–	500 (при использовании торцевого изолятора)	–	–	24
HMM.1	630	630	–	320	630	630	17,5
HMM.2	630	630	–	320	630	630	24
HMM.4	500	500	–	500	500	500	32
HMM.6	500	500	–	500	500	500	41
HMM.10	1000	1000	–	800	1000	800	57
HMM.16	1000	1000	–	800	1000	800	76
HTE.1	–	–	–	–	–	–	17,5
HTE.2	–	–	–	–	–	–	24
HTE.4	–	–	–	–	–	–	32
HTE.6	–	–	–	–	–	–	41
HTE.10	–	–	–	–	–	–	57
HTE.16	–	–	–	–	–	–	76
HPP.2	400	400	–	800 (при использовании торцевого изолятора)	500	400	24
HP.2	400	400	–	800 (при использовании торцевого изолятора)	500	400	24
HPC.2	400	400	–	800 (при использовании торцевого изолятора)	400	400	24
HSCB.4	500	500	–	500 (при использовании торцевого изолятора)	500	500	32
HSCB.6	500	500	–	400	500	500	41
MPS.4	400	400	–	400	–	–	32
MPFA.4	400	400	–	400	–	–	32
SFR.6	630	630	400	630	630	500	25
VPC.2	320	320	–	320	320	320	

* Значения в скобках являются параметрами для эксплуатации в условиях взрывоопасного окружения, Ex e

Монтаж единичных тестовых щупов и розеток

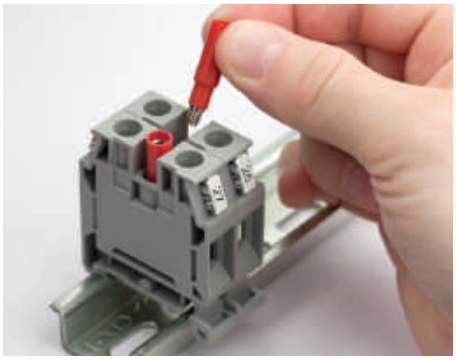

1. Розетки вкручиваются в клеммные зажимы, в отверстия для перемычек



2. Установите щуп

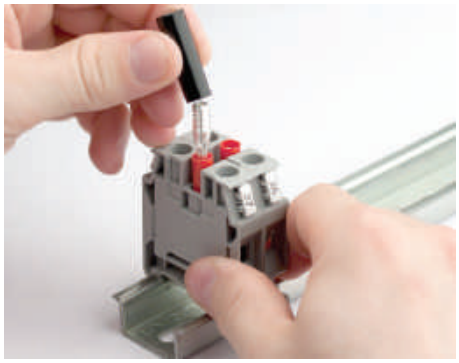

3. Закрепите прижимным винтом проводник в щупе

Монтаж CIL-индикатора в держатель предохранителя

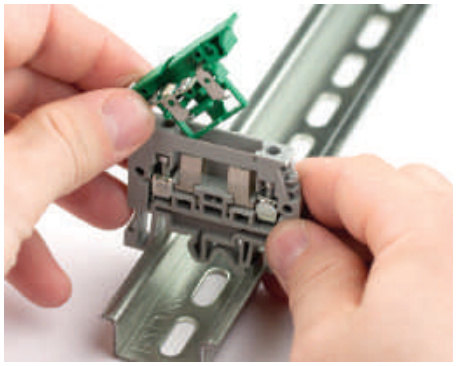

1. Установите контакты и плату LED-индикатора

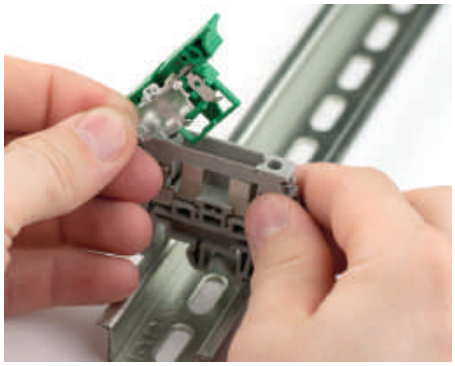

2. Установите защитный экран



3. Установите предохранитель

Монтаж клемм серии TLS

В условиях ограниченности пространства и высокой плотности монтажа обоснованным будет использование 2- или 3-уровневых зажимов. Клеммы серии TLS обычно используются при подключении датчиков и исполнительных элементов, при этом по верхнему уровню коммутируется сигнальный провод, а по нижним двум разводится питание. Отличительной особенностью данной серии является встроенная система перемычек, что позволяет объединять зажимы без приобретения дополнительных перемычек.
Маркировка уровней и полярности питания может быть осуществлена при помощи защитных крышек типа PRP/5.

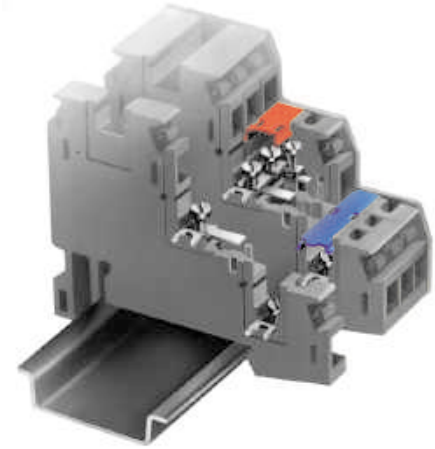

1. Объединение зажимов осуществляется за счет вилочных перемычек

2. Зажимы серии TLS совместимы с зажимами серии TLD, через которые возможна подача питания на средний и нижний уровни

Примеры монтажа

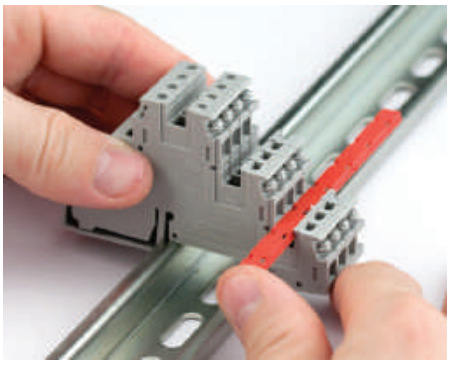

Защита для перемычек

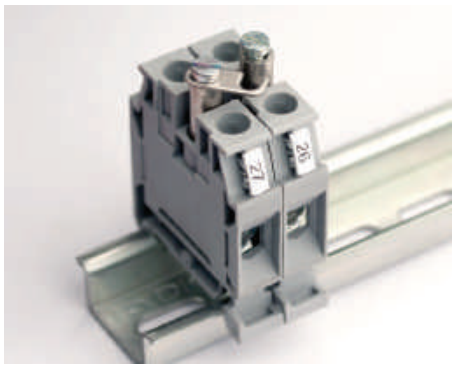

Размыкаемая винтовая перемычка для проходных зажимов

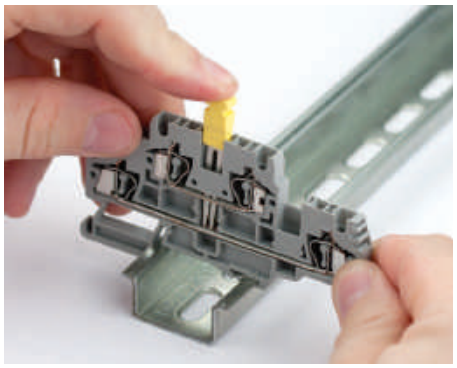

Втычная межуровневая перемычка

Варианты использования измерительных клемм с размыкателем на примере клеммы SCB.6

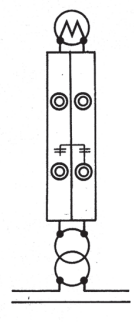

Нормальный режим
– размыкатели на правой и левой клеммах SCB.6 замкнуты;
– двухполюсная размыкаемая перемычка ZSB203 между зажимами разомкнута.

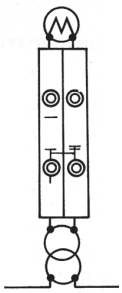

Закорачивание вторичной обмотки
– размыкатель на правой клемме SCB.6 замкнут;
– размыкатель на левой клемме SCB.6 разомкнут;
– двухполюсная размыкаемая перемычка ZSB203 замыкает вторичную обмотку измерительного трансформатора тока.

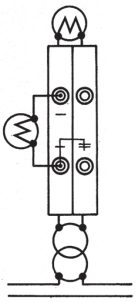

Проведение измерений
– размыкатель на правой клемме SCB.6 замкнут;
– размыкатель на левой клемме SCB.6 разомкнут;
– двухполюсная размыкаемая перемычка ZSB203 между зажимами разомкнута;
– измерительное оборудование подключено в разрыв левой клеммы.

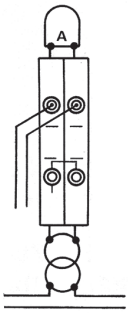

Проверка оборудования/реле
– размыкатель на правой клемме SCB.6 разомкнут;
– размыкатель на левой клемме SCB.6 разомкнут;
– двухполюсная размыкаемая перемычка ZSB203 замыкает вторичную обмотку измерительного трансформатора тока.

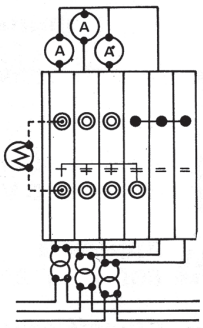

Подключение связанных трехфазных трансформаторов тока
– 6 клемм SCB.6;
– четырехполюсная размыкаемая перемычка ZSB204;
– перемычка ZPMP13 и винты ZCPM57;
– тестовые розетки ZPD015 и щупы ZDD002.

Пример монтажа зажимов HVPC - CHP

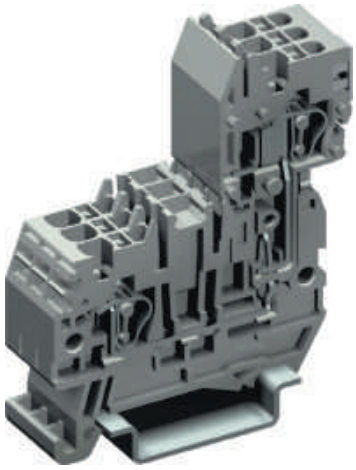

Пример установки CHP.2/GR

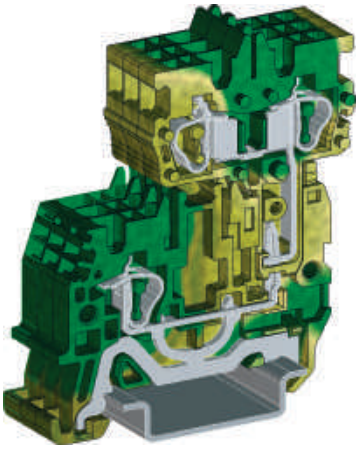

Пример установки CHTE.2D

Пример монтажа тестового щупа в зажимах типа FPC.10

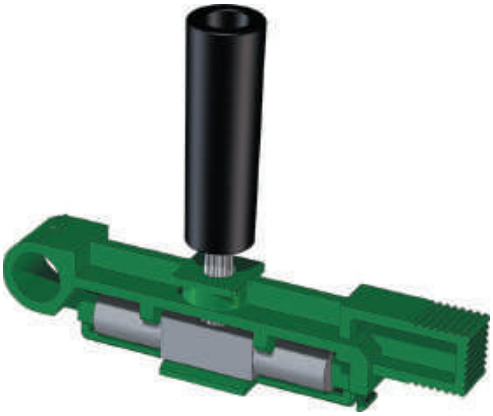

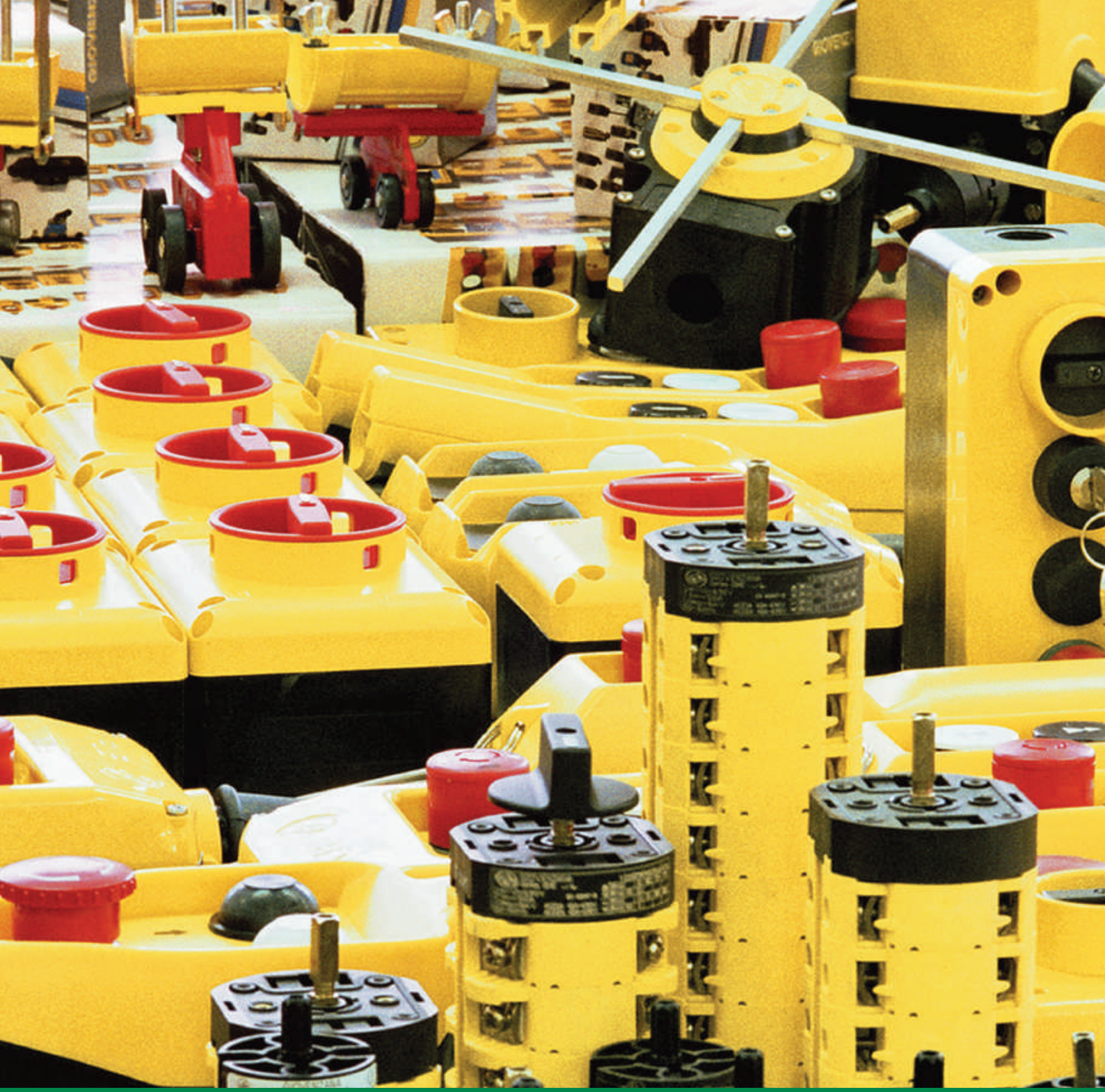

QUADRO

Устройства управления и сигнализации

Светосигнальные индикаторы 482
Кулачковые переключатели 496
Выключатели нагрузки 511
Кнопки управления и светосигнальная арматура 520

Светосигнальные индикаторы

Светосигнальные индикаторы предназначены для световой сигнализации (предупреждающей, аварийной, положения и т.п.) работы оборудования в электрических цепях. Они применяются в электрощитах, промышленном оборудовании и на объектах энергоснабжения.

Отличительные особенности:

- широкий ассортимент цветовой палитры индикаторов и их конструктивного исполнения;
- простое и компактное исполнение способствует быстрому, легкому монтажу;
- светодиодный элемент характеризуется ярким свечением, низким потреблением электроэнергии и
- степень пыле- и влагозащиты IP54.

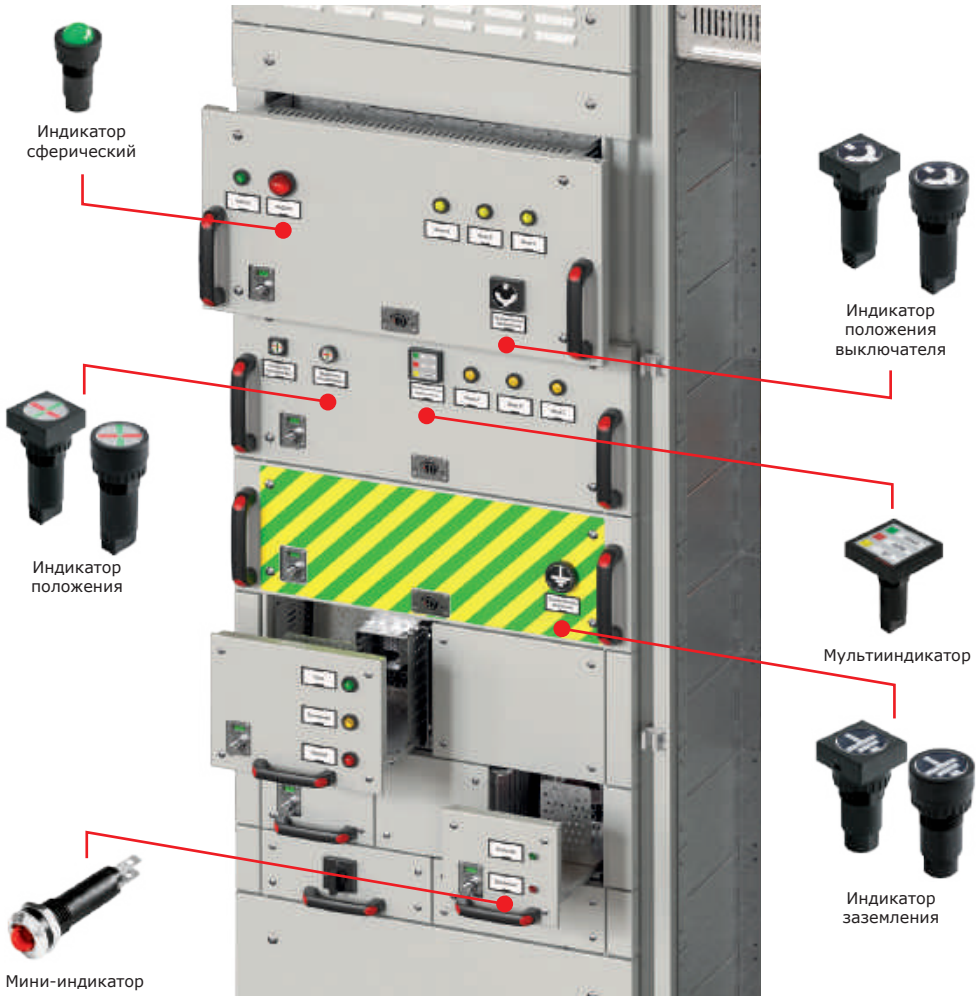



Характеристики	Серия ASF	Серия ASL	Серия AC0/AC4	Серия AP0ER/ AP4ER	Серия AP0DR/ AP4DR	Серия AM	Серия AV1	Серия AV2
Тип	Сферические индикаторы		Индикаторы положения	Индикаторы заземления	Индикаторы положения выключателя	Мульти-индикаторы	Мини-индикаторы	
Форма	сферическая выпуклая	сферическая плоская	круглая/ квадратная	круглая/ квадратная	круглая/ квадратная	квадратная	с вогнутым отражателем	с выпуклым отражателем
Установочные размеры	Ø 16/18 Ø 16/24 Ø 22/30 Ø 22/48	Ø 22/30	Ø 16/24 Ø 22/30 Ø 22/48	Ø 16/24 Ø 22/30 Ø 22/48	Ø 16/24 Ø 22/30 Ø 22/48	Ø 22/48	Ø 8/10	Ø 8/10
Тип подключения	винтовое/ штекерное	винтовое/ штекерное	винтовое/ штекерное	винтовое/ штекерное	винтовое/ штекерное	винтовое	штекерное	штекерное
Рабочая температура	от –20 до + 60 °C	от –20 до + 60 °C	от –20 до + 60 °C	от –20 до + 60 °C	от –20 до + 60 °C	от –20 до + 60 °C	от –20 до + 60 °C	от –20 до + 60 °C
Рабочее напряжение Ui	AC/DC	AC	AC/DC	AC	AC/DC	AC	AC/DC	
	24V	230V	24V	230V	24V	230V	12V, 28V, 230V	12V, 28V, 230V
Ресурс, часов (при 25 °C)	100000	100000	100000	100000	100000	100000	100000	100000

Индикаторы сферические

Сферические индикаторы предназначены для световой сигнализации и индикации управления электроустановками в электрических цепях как постоянного, так и переменного тока с номинальным напряжением 24 В и 230 В.

Отличительные особенности:

- 2 типа защитной линзы: белая и цветная (красная, зеленая, желтая);
- 4 типоразмера: Ø 16/18, Ø 16/24, Ø 22/30, Ø 22/48;
- разнообразие цветовых вариантов свечения индикатора.

Ассортимент

Вид индикатора	Установочные размеры, Ø		Варианты свечения								
	отверстия	кольца	RR	GG	YY	WR	WG	WY	RG	RGY	RGB
	16	18								–	–
	16	24								–	–
	22	30									
	22	30									
	22	48									

Система кодировки

XXX X X XX XX XXX

Напряжение:
AC/DC: 24 В
AC: 230 В

Цвет:
RR – красный (красная линза/красная индикация)
GG – зеленый (зеленая линза/зеленая индикация)
YY – желтый (желтая линза/желтая индикация)
WR – белый/красный (белая линза/красная индикация)
WG – белый/зеленый (белая линза/зеленая индикация)
WY – белый/желтый (белая линза/желтая индикация)
RG – красный/зеленый (красная индикация/зеленая индикация)
RGY – красный/зеленый/желтый
(красная индикация/зеленая индикация/желтая индикация)
RGB – семицветный
(красная индикация/зеленая индикация/синяя индикация/желтая индикация/голубая индикация/фиолетовая индикация/белая индикация)

Размер:
11 – Ø 16/18
12 – Ø 16/24
23 – Ø 22/30
24 – Ø 22/48

Тип подключения:
F – штекерное
S – винтовое

Форма:
0 – круглая

Серия:
ASF – индикаторы сферические с выпуклой линзой
ASL – индикаторы сферические с плоской линзой

Пример расшифровки кода продукции

ASF 0 F 23 GG 230

Напряжение – AC: 230 В

Цвет – зеленая линза/зеленая индикация

Размер – Ø 22/30

Тип подключения – штекерное

Форма – круглая

Серия – индикаторы сферические с выпуклой линзой

Чертежи

Индикаторы сферические

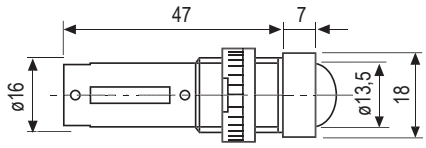

Индикаторы сферические Ø 16/18
Штекерное подключение

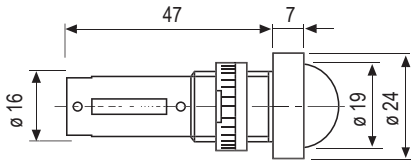

Индикаторы сферические Ø 16/24
Штекерное подключение

Индикаторы сферические с выпуклой линзой Ø 22/30

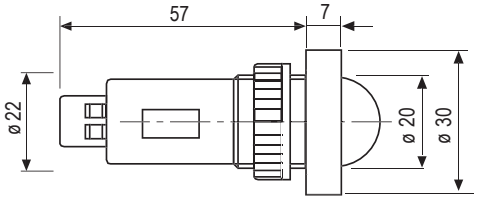

Винтовое подключение

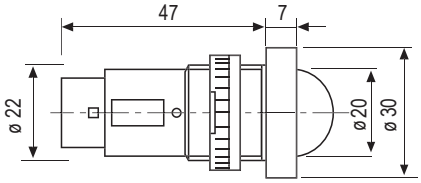

Штекерное подключение

Индикаторы сферические с плоской линзой Ø 22/30

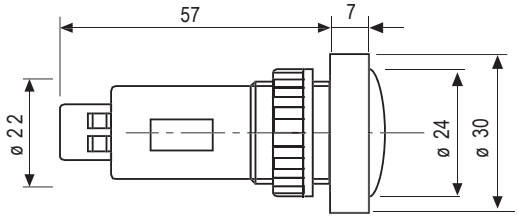

Винтовое подключение

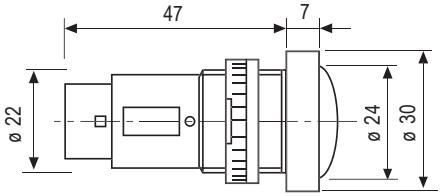

Штекерное подключение

Индикаторы сферические Ø 22/48

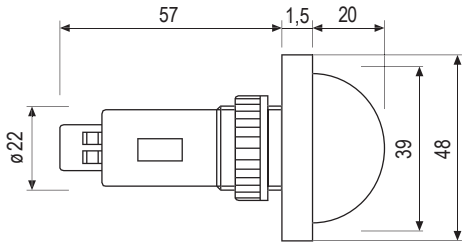

Винтовое подключение

Индикаторы сферические



Тип А



Тип В

Назначение:
• индикация состояния электроцепей.
Особенности:
• цвет корпуса: черный;
• материал: поликарбонат;
• винтовое или штекерное подключение;
• колпачок:
тип А – выпуклая линза;
тип В – плоская линза.
Способ монтажа:
• штекерное подключение производится с помощью наконечников РПИ-М 2,8/0,8.
Температура эксплуатации:
• от –20 до +60 °С.

Размер	Тип подключения	Цвет	Выпуклая линза (А)		Плоская линза (В)	
			24V AC/DC	230V AC	24V AC/DC	230V AC
16/18	штекерное	красный	ASF0F11RR24	ASF0F11RR230	-	-
		зеленый	ASF0F11GG24	ASF0F11GG230	-	-
		желтый	ASF0F11YY24	ASF0F11YY230	-	-
		белый/красный	ASF0F11WR24	ASF0F11WR230	-	-
		белый/зеленый	ASF0F11WG24	ASF0F11WG230	-	-
		белый/желтый	ASF0F11WY24	ASF0F11WY230	-	-
		красный/зеленый	ASF0F11RG24	ASF0F11RG230	-	-
16/24		красный	ASF0F12RR24	ASF0F12RR230	-	-
		зеленый	ASF0F12GG24	ASF0F12GG230	-	-
		желтый	ASF0F12YY24	ASF0F12YY230	-	-
		белый/красный	ASF0F12WR24	ASF0F12WR230	-	-
		белый/зеленый	ASF0F12WG24	ASF0F12WG230	-	-
		белый/желтый	ASF0F12WY24	ASF0F12WY230	-	-
		красный/зеленый	ASF0F12RG24	ASF0F12RG230	-	-
22/30		красный	ASF0F23RR24	ASF0F23RR230	ASL0F23RR24	ASL0F23RR230
		зеленый	ASF0F23GG24	ASF0F23GG230	ASL0F23GG24	ASL0F23GG230
		желтый	ASF0F23YY24	ASF0F23YY230	ASL0F23YY24	ASL0F23YY230
		белый/красный	ASF0F23WR24	ASF0F23WR230	ASL0F23WR24	ASL0F23WR230
		белый/зеленый	ASF0F23WG24	ASF0F23WG230	ASL0F23WG24	ASL0F23WG230
		белый/желтый	ASF0F23WY24	ASF0F23WY230	ASL0F23WY24	ASL0F23WY230
		красный/зеленый	ASF0F23RG24	ASF0F23RG230	ASL0F23RG24	ASL0F23RG230
		красный/зеленый/желтый	ASF0F23RGY24	ASF0F23RGY230	ASL0F23RGY24	ASL0F23RGY230
		красный/зеленый/желтый/синий/ фиолетовый/голубой/белый	ASF0F23RGB24	ASF0F23RGB230	ASL0F23RGB24	ASL0F23RGB230
	винтовое	красный	ASF0S23RR24	ASF0S23RR230	ASL0S23RR24	ASL0S23RR230
		зеленый	ASF0S23GG24	ASF0S23GG230	ASL0S23GG24	ASL0S23GG230
		желтый	ASF0S23YY24	ASF0S23YY230	ASL0S23YY24	ASL0S23YY230
		белый/красный	ASF0S23WR24	ASF0S23WR230	ASL0S23WR24	ASL0S23WR230
		белый/зеленый	ASF0S23WG24	ASF0S23WG230	ASL0S23WG24	ASL0S23WG230
		белый/желтый	ASF0S23WY24	ASF0S23WY230	ASL0S23WY24	ASL0S23WY230
		красный/зеленый	ASF0S23RG24	ASF0S23RG230	ASL0S23RG24	ASL0S23RG230
		красный/зеленый/желтый	ASF0S23RGY24	ASF0S23RGY230	ASL0S23RGY24	ASL0S23RGY230
		красный/зеленый/желтый/синий/ фиолетовый/голубой/белый	ASF0S23RGB24	ASF0S23RGB230	ASL0S23RGB24	ASL0S23RGB230
22/48		красный	ASF0S24RR24	ASF0S24RR230	-	-
		зеленый	ASF0S24GG24	ASF0S24GG230	-	-
		желтый	ASF0S24YY24	ASF0S24YY230	-	-
		белый/красный	ASF0S24WR24	ASF0S24WR230	-	-
		белый/зеленый	ASF0S24WG24	ASF0S24WG230	-	-
		белый/желтый	ASF0S24WY24	ASF0S24WY230	-	-
		красный/зеленый	ASF0S24RG24	ASF0S24RG230	-	-
		красный/зеленый/желтый	ASF0S24RGY24	ASF0S24RGY230	-	-
		красный/зеленый/желтый/синий/ фиолетовый/голубой/белый	ASF0S24RGB24	ASF0S24RGB230	-	-

Индикаторы положения

Индикаторы положения с обозначениями, принятыми в электротехнике и автоматике, предназначены для сигнализации положения контактов, выключателей, разъединителей и т.п. Могут быть использованы в системах промышленной автоматики и энергетики.

Отличительные особенности:

- 3 типа индикаторов: индикатор положения, индикатор положения выключателя, индикатор заземления;
- 3 типоразмера: Ø 16/24, Ø 22/30, Ø 22/48;
- 2 формы индикаторы: квадратная и круглая

Ассортимент

Вид индикатора	Установочные размеры, Ø		Варианты свечения					
	отверстия	кольца	R	G	Y	RG	GY	RY
	16	24	–	–	–			
	22	30						
	22	48						
	16	24			–	–	–	–
	22	30						
	22	48						
	16	24					–	–
	22	30						
	22	48						

Система кодировки

XX X X XX X X XX

Напряжение:
AC/DC: 24 В
AC: 230 В

Цвет:
R – красный
G – зеленый
Y – желтый
RG – красный/зеленый
GY – зеленый/желтый
RY – красный/желтый

Тип положения:
E – заземление
D – положение выключателя

Размер:
12 – Ø 16/24
23 – Ø 22/30
24 – Ø 22/48

Тип подключения:
F – штекерное
S – винтовое

Форма:
4 – квадратная
0 – круглая

Серия:
AC – индикаторы положения
AP – индикаторы заземления и положения выключателя

Пример расшифровки кода продукции

AP 4 S 24 D G 24

Напряжение – AC/DC: 24 В

Цвет – зеленый

Тип положения – положение выключателя

Размер – Ø 22/48

Тип подключения – винтовое

Форма – квадратная

Серия – индикаторы положения выключателя

Чертежи

Индикаторы положения Ø 16/24

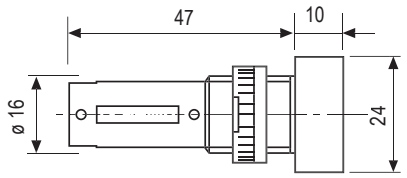

Штекерное подключение

Индикаторы положения Ø 22/30

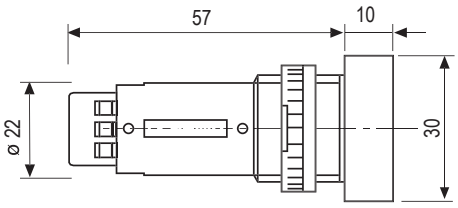

Винтовое подключение

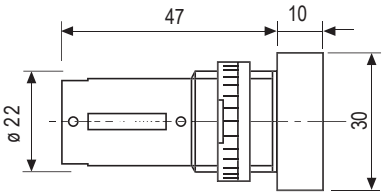

Штекерное подключение

Индикаторы положения Ø 22/48

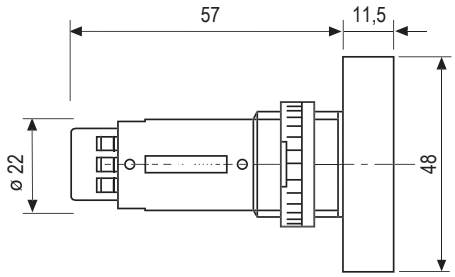

Винтовое подключение

Индикаторы положения



Назначение:
• индикация состояния электроцепей.
Особенности:
• цвет корпуса: черный;
• материал: поликарбонат;
• штекерное или винтовое подключение.
Способ монтажа:
• штекерное подключение производится с помощью наконечников РПИ-М 2,8/0,8.
Температура эксплуатации:
• от –20 до +60 °С.

Размер	Тип подключения	Цвет	Круглая форма		Квадратная форма	
			24V AC/DC	230V AC	24V AC/DC	230V AC
16/24	штекерное	красный/зеленый	AC0F12RG24	AC0F12RG230	AC4F12RG24	AC4F12RG230
		зеленый/желтый	AC0F12GY24	AC0F12GY230	AC4F12GY24	AC4F12GY230
		красный/желтый	AC0F12RY24	AC0F12RY230	AC4F12RY24	AC4F12RY230
22/30		красный/зеленый	AC0F23RG24	AC0F23RG230	AC4F23RG24	AC4F23RG230
		зеленый/желтый	AC0F23GY24	AC0F23GY230	AC4F23GY24	AC4F23GY230
		красный/желтый	AC0F23RY24	AC0F23RY230	AC4F23RY24	AC4F23RY230
	винтовое	красный/зеленый	AC0S23RG24	AC0S23RG230	AC4S23RG24	AC4S23RG230
		зеленый/желтый	AC0S23GY24	AC0S23GY230	AC4S23GY24	AC4S23GY230
		красный/желтый	AC0S23RY24	AC0S23RY230	AC4S23RY24	AC4S23RY230
22/48		красный/зеленый	AC0S24RG24	AC0S24RG230	AC4S24RG24	AC4S24RG230
		зеленый/желтый	AC0S24GY24	AC0S24GY230	AC4S24GY24	AC4S24GY230
		красный/желтый	AC0S24RY24	AC0S24RY230	AC4S24RY24	AC4S24RY230

Индикаторы заземления и положения выключателя



Назначение:
• индикация состояния электроцепей.
Особенности:
• цвет корпуса: черный;
• материал: поликарбонат;
• штекерное или винтовое подключение.
Способ монтажа:
• штекерное подключение производится с помощью наконечников РПИ-М 2,8/0,8.
Температура эксплуатации:
• от –20 до +60 °С.

Размер	Тип подключения	Форма	Цвет	Заземление		Положение выключателя	
				24V AC/DC	230V AC	24V AC/DC	230V AC
16/24	штекерное	квадратная	красный	AP4F12ER24	AP4F12ER230	AP4F12DR24	AP4F12DR230
			зеленый	AP4F12EG24	AP4F12EG230	AP4F12DG24	AP4F12DG230
			желтый	–	–	AP4F12DY24	AP4F12DY230
			красный/зеленый	–	–	AP4F12DRG24	AP4F12DRG230
		круглая	красный	AP0F12ER24	AP0F12ER230	AP0F12DR24	AP0F12DR230
			зеленый	AP0F12EG24	AP0F12EG230	AP0F12DG24	AP0F12DG230
			желтый	–	–	AP0F12DY24	AP0F12DY230
			красный/зеленый	–	–	AP0F12DRG24	AP0F12DRG230
22/30		квадратная	красный	AP4F23ER24	AP4F23ER230	AP4F23DR24	AP4F23DR230
			зеленый	AP4F23EG24	AP4F23EG230	AP4F23DG24	AP4F23DG230
			желтый	–	–	AP4F23DY24	AP4F23DY230
			красный/зеленый	–	–	AP4F23DRG24	AP4F23DRG230
		круглая	красный	AP0F23ER24	AP0F23ER24	AP0F23DR24	AP0F23DR230
			зеленый	AP0F23EG24	AP0F23EG24	AP0F23DG24	AP0F23DG230
			желтый	–	–	AP0F23DY24	AP0F23DY230
			красный/зеленый	–	–	AP0F23DRG24	AP0F23DRG230
	винтовое	квадратная	красный	AP4S23ER24	AP4S23ER230	AP4S23DR24	AP4S23DR230
			зеленый	AP4S23EG24	AP4S23EG230	AP4S23DG24	AP4S23DG230
			желтый	–	–	AP4S23DY24	AP4S23DY230
			красный/зеленый	–	–	AP4S23DRG24	AP4S23DRG230
		круглая	красный	AP0S23ER24	AP0S23ER230	AP0S23DR24	AP0S23DR230
			зеленый	AP0S23EG24	AP0S23EG230	AP0S23DG24	AP0S23DG230
			желтый	–	–	AP0S23DY24	AP0S23DY230
			красный/зеленый	–	–	AP0S23DRG24	AP0S23DRG230
22/48		квадратная	красный	AP4S24ER24	AP4S24ER230	AP4S24DR24	AP4S24DR230
			зеленый	AP4S24EG24	AP4S24EG230	AP4S24DG24	AP4S24DG230
			желтый	–	–	AP4S24DY24	AP4S24DY230
			красный/зеленый	–	–	AP4S24DRG24	AP4S24DRG230
		круглая	красный	AP0S24ER24	AP0S24ER230	AP0S24DR24	AP0S24DR230
			зеленый	AP0S24EG24	AP0S24EG230	AP0S24DG24	AP0S24DG230
			желтый	–	–	AP0S24DY24	AP0S24DY230
			красный/ зеленый	–	–	AP0S24DRG24	AP0S24DRG230

Специальные сигнальные индикаторы

Специальные сигнальные индикаторы являются оптимальным промышленным решением для минимальной поверхности монтажа.

Мини-индикаторы позволяют максимально уменьшить диаметр отверстия на фасаде при сохранении электротехнических свойств. Такие индикаторы отличаются максимальной яркостью свечения, а также возможностью мигающего режима работы индикатора.

Важно: подключение индикаторов производится только штекерным способом, также необходимо применение дополнительной маркировки.

Мультииндикаторы позволяют сократить количество отверстий на фасаде до одного благодаря совмещению в себе функций четырех индикаторов одновременно.

Важно: дополнительная маркировка не требуется, т.к. в комплекте идет сменный набор цветовых линз. Также на сайте ДКС можно найти готовый текстовый шаблон для заполнения ниш под маркировку. Подключение индикаторов производится только винтовым способом.

Ассортимент

Вид индикатора	Установочные размеры, Ø		Напряжение, В	Варианты свечения					
	отверстия	кольца		CR	CG	CY	CB	CW	CRG
	8	10	12						
			28						
									
			230						–

Система кодировки

XXX X XX XX XXX ( )

Тип свечения индикатора:
(BL) – мерцающий
(…) – постоянный

Напряжение:
AC/DC: 12 В,
28 В,
230 В

Цвет:
CR – красный
CG – зеленый
CY – желтый
CB – синий
CW – белый
CRG – красный/зеленый
L – нет цвета

Размер:
01 – Ø 8/10
24 – Ø 22/48

Тип подключения:
F – штекерное
S – винтовое

Серия:
AV1 – мини-индикатор с вогнутым отражателем
AV2 – мини-индикатор с выпуклым отражателем
AM2 – мультииндикатор с двумя светодиодами
AM3 – мультииндикатор с тремя светодиодами
AM4 – мультииндикатор с четырьмя светодиодами

Пример расшифровки кода продукции

AV1 F 01 CY 230 ( )

Тип свечения индикатора: постоянный

Напряжение – AC/DC: 230В

Цвет – желтый

Размер – Ø 8/10

Тип подключения – штекерное

Серия – AV1: мини-индикатор с вогнутым отражателем

Чертежи

Мини-индикаторы Ø 8/10

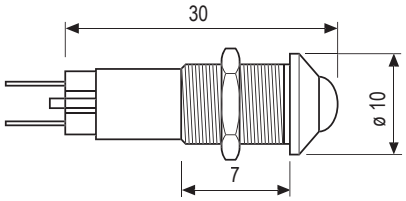

Штекерное подключение с вогнутым отражателем

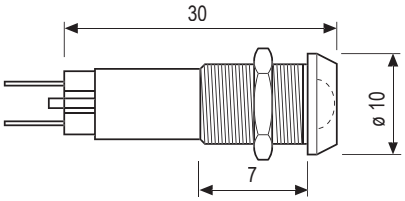

Штекерное подключение с выпуклым отражателем

Мультииндикаторы Ø 22/48

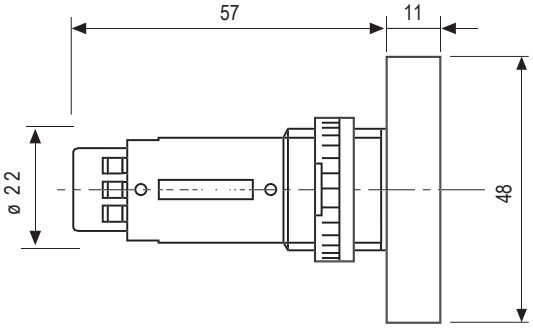

Винтовое подключение

Мультииндикатор Ø 22/48, с винтовым подключением



Назначение:
• индикация состояния электроцепей.
Особенности:
• квадратная форма индикатора;
• цвет корпуса: черный;
• материал: поликарбонат;
• винтовое подключение;
• быстрая замена поясняющих надписей;
• полный набор цветных линз.
Температура эксплуатации:
• от –20 до +60 °С.

Напряжение, В	Форма	Тип подключения	Количество диодов	Код
24	квадрат	винтовое	2	AM2S24L24
			3	AM3S24L24
			4	AM4S24L24
230		винтовое	2	AM2S24L230
			3	AM3S24L230
			4	AM4S24L230

Мини-индикатор Ø 8/10, со штекерным подключением



Тип А



Тип В

Назначение:
• индикация состояния электроцепей.
Особенности:
• цвет корпуса: черный;
• материал: поликарбонат;
• штекерное подключение;
• вогнутый отражатель/выпуклый отражатель;
• работают на переменном напряжении 230 В.
Способ монтажа:
• штекерное подключение производится с помощью наконечников РПИ-М 2,8/0,5.
Температура эксплуатации:
• от –20 до +60 °С.

Напряжение, В	Тип подключения	Цвет	Вогнутый отражатель (А)	Выпуклый отражатель (В)
12	штекерное	красный	AV1F01CR12	AV2F01CR12
		зеленый	AV1F01CG12	AV2F01CG12
		желтый	AV1F01CY12	AV2F01CY12
		синий	AV1F01CB12	AV2F01CB12
		белый	AV1F01CW12	AV2F01CW12
		красный/зеленый	AV1F01CRG12	AV2F01CRG12
28		красный	AV1F01CR28	AV2F01CR28
		красный/моргающий	AV1F01CR28BL	AV2F01CR28BL
		зеленый	AV1F01CG28	AV2F01CG28
		зеленый/моргающий	AV1F01CG28BL	AV2F01CG28BL
		желтый	AV1F01CY28	AV2F01CY28
		желтый/моргающий	AV1F01CY28BL	AV2F01CY28BL
		синий	AV1F01CB28	AV2F01CB28
		синий/моргающий	AV1F01CB28BL	AV2F01CB28BL
		белый	AV1F01CW28	AV2F01CW28
		белый/моргающий	AV1F01CW28BL	AV2F01CW28BL
		красный/зеленый	AV1F01CRG28	AV2F01CRG28
		красный/зеленый/моргающий	AV1F01CRG28BL	AV2F01CRG28BL
230		красный	AV1F01CR230	AV2F01CR230
		зеленый	AV1F01CG230	AV2F01CG230
		желтый	AV1F01CY230	AV2F01CY230
		синий	AV1F01CB230	AV2F01CB230
		белый	AV1F01CW230	AV2F01CW230

Кулачковые переключатели

Технические характеристики

Характеристики	AS12	AS16	AS20	AS25	AS32	AS40	AS63	AS80
Рабочее напряжение Ue, В	690	690	690	690	690	690	690	690
Напряжение на изоляции Ui, В	690	690	690	690	690	690	690	690
Ном. импульсное напряжение Uimp, кВ	4	4	4	6	6	6	8	8
Тепловой ток Ith, А	12	16	20	32	40	50	85	100
Тепловой ток в оболочке Ithe, А	12	16	20	25	32	40	85	100
Частота импульса f, Гц	50/60	50/60	50/60	50/60	50/60	50/60	50/60	50/60
Электрический срок службы при нагрузке 120 операций в час, млн. цикл/отказ	1	0,75	0,75	1	0,75	0,75	0,5	0,25
Механический срок службы при нагрузке 120 операций в час, млн. циклов/отказ	1	1	1	1	1	1	1	1
Моножильный провод, мм^2	2x0.75 – 4			2x2.25 – 10			2,5-35	
Гибкий провод, мм^2	2x0.75 – 2.5			2x2.25 – 6			2,5-35	

Условия эксплуатации

Характеристики	Напряжение	AS12	AS16	AS20	AS25	AS32	AS40	AS63	AS80
AC-21A коммутация активной нагрузки, включая перегрузки, А	690	12	16	20	25	32	40	63	80
AC-22A коммутация смешанной активной и индуктивной нагрузки, вкл. перегрузки, А	690	12	16	20	25	32	40	63	80
AC-23A коммутация нагрузки двигателя, и других высокоиндуктивных перегрузок 3 фазы 3 полюса, кВт	230 400 500 690	3 5 7.5 7.5	4 7.5 10 10	5 9 11 12.5	7.5 11 15 15	9 15 18.5 18.5	11 18.5 22 22	15 22 30 30	18,5 30 37 37
AC3 Прямой пуск электродвигателей с короткозамкнутым ротором 3 фазы 3 полюса, кВт	230 400 500 690	2 4 5 5	3 5 7.5 75	4 6 8 9	5 7.5 11 11	5.5 11 15 15	7.5 15 18.5 18.5	11 18,5 22 22	15 22 30 30
DC-21A коммутация активной нагрузки, включая перегрузки, А	50 В/полюс	8	10	12	20	25	32	–	–
DC-22A коммутация смешанной активной и индуктивной нагрузки, вкл. перегрузки, А	30 В/полюс	6	7.5	10	16	20	25	–	–
Температурные условия хранения, °С	от –30 до +70								
Температурные условия эксплуатации, °С	от –25 до +55								



Серия AS12, AS16, AS20



Серия AS25, AS32, AS40

Назначение:
• управление приводами в одно- и трехфазных цепях;
• осуществление коммутации по определенной программе.
Условия монтажа:
• на дверь;
• на панель;
• на DIN-рейку;
• ручка заказывается отдельно.
Характеристики:
• IP20 – защита рабочей части;
• IP65 – защита со стороны фронтальной поверхности устройства в сборе при использовании рукояток с градуированными пластинами.
Чертежи:
• см. на диске.



Серия AS63, AS80



Стандартная ручка

Расшифровка кодов

Расшифровка кодов кулачкового механизма

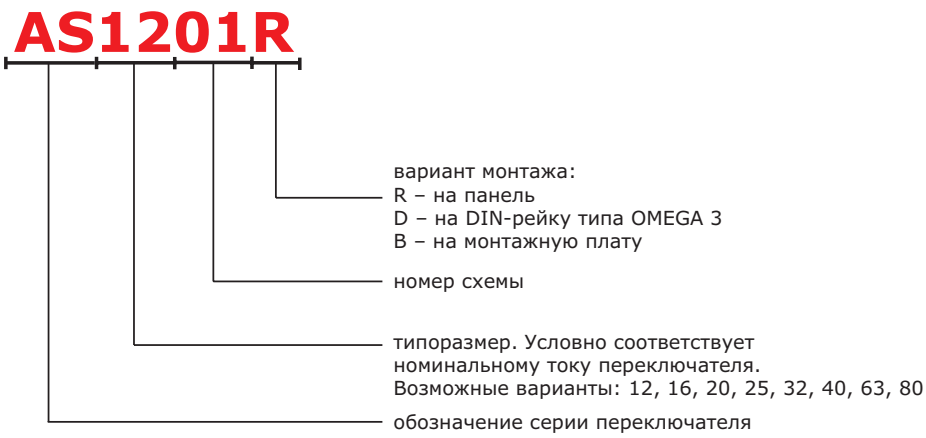

Расшифровка кодов ручек

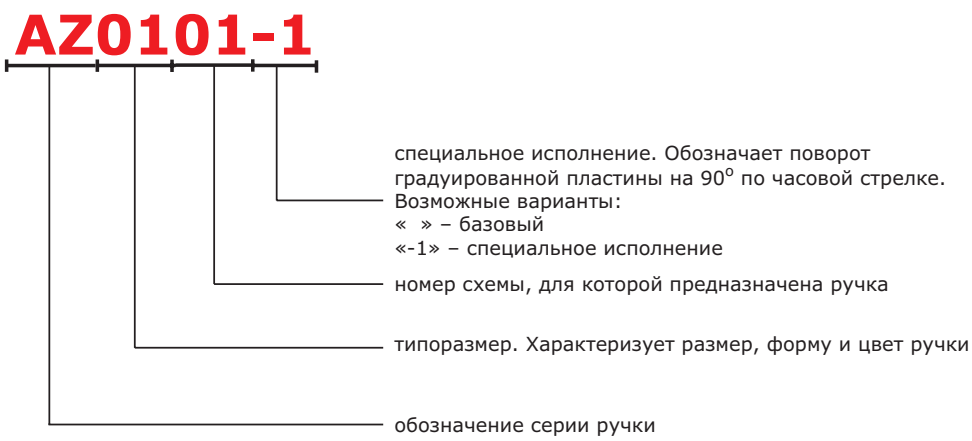

Расшифровка кодов для комплекта кулачкового механизма с ручкой

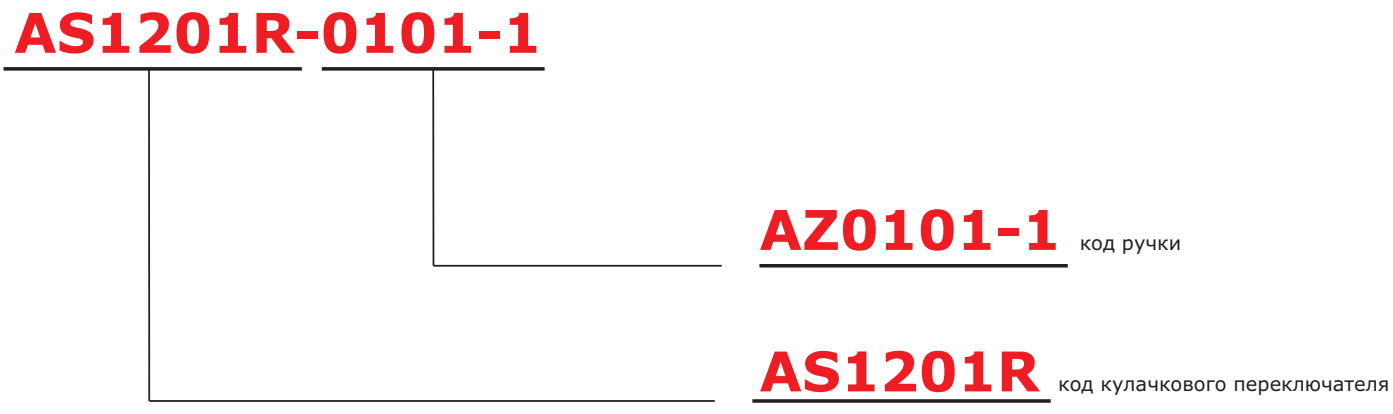

Таблица подбора механизма с монтажом на дверь

Порядок выбора механизма:
1) выбираем схему включения, которая нам необходима;
2) выбираем рабочий ток в зависимости от условий работы сети;
3) выбираем способ крепления;
4) в крайней правой колонке указан код комплекта механизма и стандартной ручки. Стандартной является ручка с черной рукояткой, серой проградуированной пластиной, с уровнем защиты IP65 и креплением на винты. Размер ручки зависит от номинала механизма. Подробную информацию можно получить из таблицы подбора ручек, там же можно выбрать иную ручку.

Схема замыкания контактов	Номер схемы	Кол-во галет	Номинальный ток, (AC21)	Код механизма	Код стандартной ручки	Код механизма со стандартной ручкой
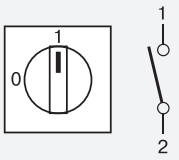	1	1	12	AS1201R	AZ0101	–
			16	AS1601R	AZ0101	AS1601R-0101
			20	AS2001R	–	–
			25	AS2501R	–	–
			32	AS3201R	AZ0701	AS3201R-0701
			40	AS4001R	AZ0701	AS4001R-0701
			63	AS6301R	AZ3201	AS6301R-3201
			75	AS8001R	AZ3201	AS8001R-3201
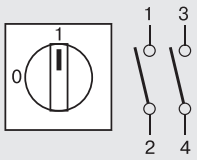	2	1	12	AS1202R	AZ0101	–
			16	AS1602R	AZ0101	–
			20	AS2002R	AZ0101	AS2002R-0101
			25	–	AZ0701	–
			32	AS3202R	AZ0701	–
			40	AS4002R	AZ0701	–
			63	AS6302R	AZ3201	AS6302R-3201
			75	AS8002R	AZ3201	AS8002R-3201
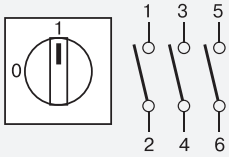	3	2	12	AS1203R	AZ0101	–
			16	AS1603R	AZ0101	AS1603R-0101
			20	AS2003R	AZ0101	–
			25	AS2503R	AZ0701	–
			32	AS3203R	AZ0701	–
			40	AS4003R	AZ0701	–
			63	–	AZ3201	–
			75	AS8003R	AZ3201	–
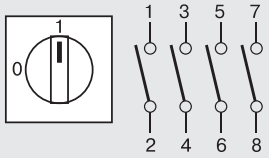	4	2	12	AS1204R	AZ0101	AS1204R-0101
			16	–	AZ0101	AS1604R-0101
			20	AS2004R	AZ0101	AS2004R-0101
			25	AS2504R	AZ0701	–
			32	AS3204R	AZ0701	–
			40	AS4004R	AZ0701	–
			63	AS6304R	AZ3201	AS6304R-3201
			75	AS8004R	AZ3201	AS8004R-3201
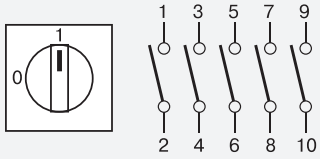	5	3	16	AS1605R	AZ0101	–
			25	AS2505R	–	–
			32	AS3205R	–	–
			40	AS4005R	–	–
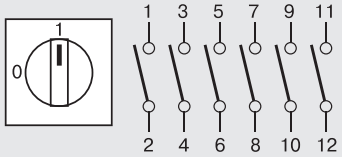	6	3	12	AS1206R	AZ0101	AS1206R-0101
			16	AS1606R	–	–
			20	AS2006R	AZ0101	–
			25	AS2506R	–	–
			32	AS3206R	–	–
			40	AS4006R	–	–

Линейные

Схема замыкания контактов	Номер схемы	Кол-во галет	Номинальный ток, (AC21)	Код механизма	Код стандартной ручки	Код механизма со стандартной ручкой
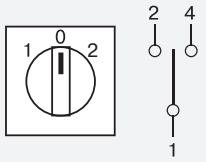	8	1	12	AS1208R	–	–
			16	AS1608R	–	–
			20	AS2008R	AZ0108	AS2008R-0108
			25	–	AZ0708	–
			32	AS3208R	AZ0708	AS3208R-0708
			40	AS4008R	AZ0708	AS4008R-0708
			75	AS8008R	–	–
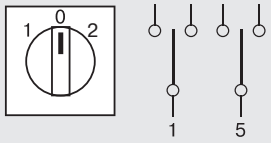	9	2	12	AS1209R	–	–
			16	AS1609R	–	–
			20	AS2009R	–	–
			40	AS4009R	–	–
			75	AS8009R	–	–
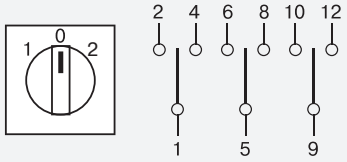	10	3	12	AS1210R	–	–
			16	AS1610R	–	–
			20	AS2010R	–	–
			40	AS4010R	–	–
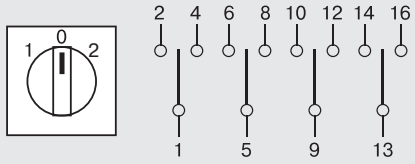	11	4	12	AS1211R	–	–
			16	AS1611R	AZ0108	AS1611R-0108
			20	AS2011R	AZ0108	AS2011R-0108
			25	AS2511R	AZ0708	AS2511R-0708
			32	AS3211R	AZ0708	AS3211R-0708

Переключатели для двигателей

Схема замыкания контактов	Номер схемы	Кол-во галет	Номинальный ток, (AC21)	Код механизма	Код стандартной ручки	Код механизма со стандартной ручкой
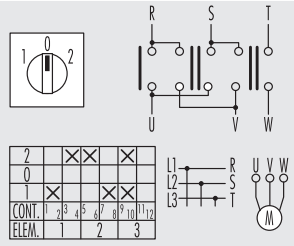 Реверсивный переключатель	12	3	20	AS2012R	AZ0108	AS2012R-0108
			25	AS2512R	AZ0708	AS2512R-0708
			32	AS3212R	AZ0708	AS3212R-0708
			40	AS4012R	AZ0708	AS4012R-0708
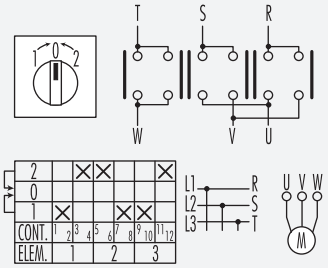 Реверсивный переключатель с возвратом в "0"	13	3	25	–	AZ0713	–
			32	AS3213R	AZ0713	AS3213R-0713
			40	AS4013R	AZ0713	AS4013R-0713
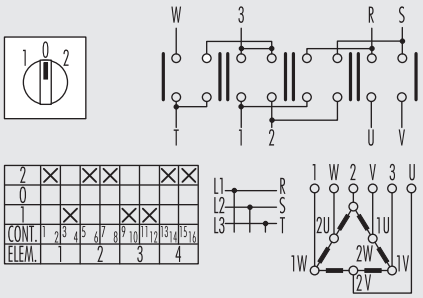 Переключатель 2-х скоростной в системе Даландера	14	3	15 кВт	AS3214R	AZ0708	–
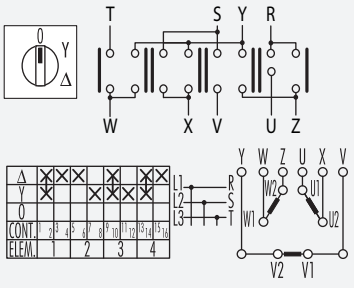 Переключатель "звезда-треугольник"	15	4	5,5 кВт	AS1215R	AZ0115	AS1215R-0115
			7,5 кВт	AS1615R	AZ0115	–
			11 кВт	AS2515R	AZ0715	–
			15 кВт	–	AZ0715	–
			18,5 кВт	AS4015R	AZ0715	–

Переключатели для двигателей

Схема замыкания контактов	Номер схемы	Кол-во галет	Номинальный ток, (AC21)	Код механизма	Код стандартной ручки	Код механизма со стандартной ручкой
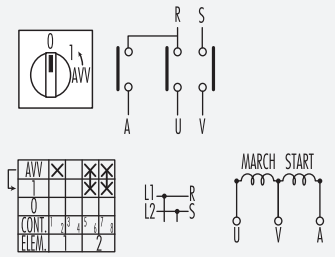 Реверсивный переключатель	17	3	16	AS1617R	AZ0117	–
			20	–	AZ0117	–
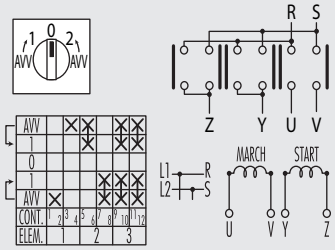 Реверсивный переключатель	18	3	12	AS1218R	AZ0118	AS1218R-0118
			16	–	AZ0118	–
			20	–	AZ0118	–

Для амперметра

Схема замыкания контактов	Номер схемы	Кол-во галет	Номинальный ток, (AC21)	Код механизма	Код стандартной ручки	Код механизма со стандартной ручкой
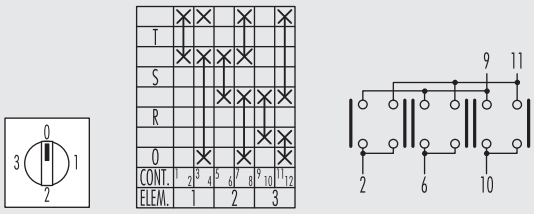	19	3	12	AS1219R	AZ0119	AS1219R-0119
			16	AS1619R	AZ0119	–
			20	–	AZ0119	–

Для вольтметра

Схема замыкания контактов	Номер схемы	Кол-во галет	Номинальный ток, (AC21)	Код механизма	Код стандартной ручки	Код механизма со стандартной ручкой
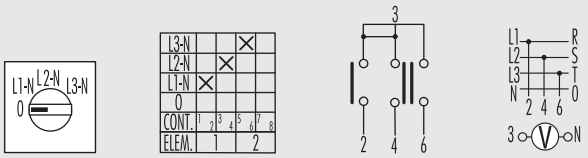	20	2	12	AS1220R	AZ0120	–
			16	–	AZ0120	–
			20	AS2020R	AZ0120	–
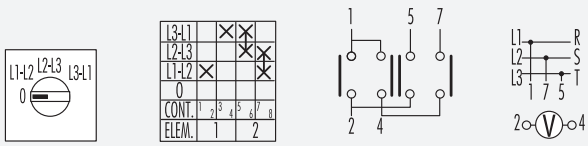	21	2	16	–	AZ0121	–
			20	AS2021R	AZ0121	AS2021R-0121
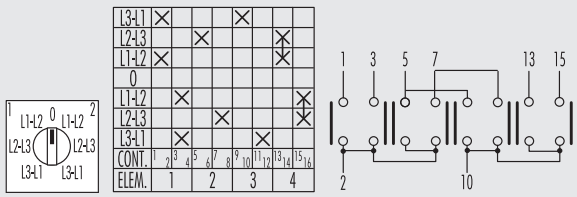	22	4	12	AS1222R	AZ0122	–
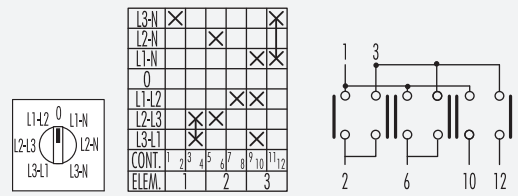	23	3	12	AS1223R	AZ0123	–
			16	AS1623R	AZ0123	–
			20	AS2023R	AZ0123	–

Перекидные

Схема замыкания контактов	Номер схемы	Кол-во галет	Номинальный ток, (AC21)	Код механизма	Код стандартной ручки	Код механизма со стандартной ручкой
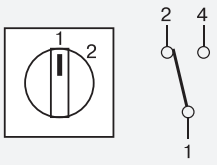	25	1	12	AS1225R	–	–
			16	AS1625R	–	–
			20	AS2025R	AZ0125	AS2025R-0125
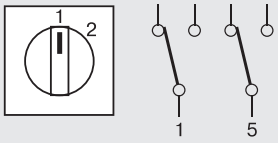	26	2	12	AS1226R	–	–
			16	AS1626R	AZ0125	AS1626R-0125
			20	AS2026R	–	–
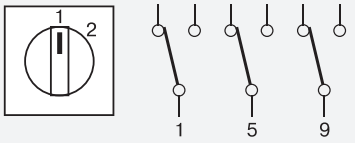	27	3	12	–	AZ0125	AS1227R-0125
			16	AS1627R	AZ0125	AS1627R-0125
			20	AS2027R	AZ0125	AS2027R-0125
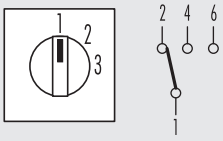	38	2	12	AS1238R	–	–
			16	AS1638R	–	–
			20	AS2038R	–	–
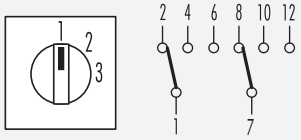	39	3	12	AS1239R	–	–
			16	AS1639R	–	–
			20	AS2039R	–	–
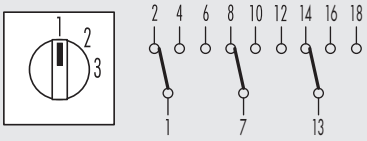	40	5	12	AS1240R	–	–
			20	AS2040R	–	–
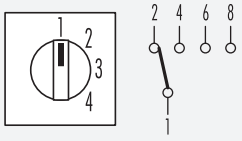	41	2	16	AS1641R	–	–
			20	AS2041R	–	–
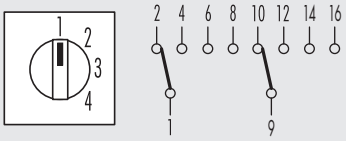	42	4	12	AS1242R	–	–
			16	AS1642R	–	–
			20	AS2042R	–	–
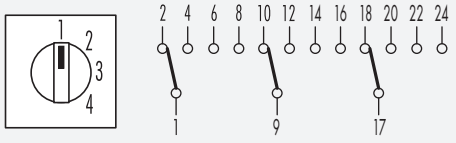	43	6	12	AS1243R	–	–
			16	AS1643R	–	–
			20	AS2043R	–	–

Ступенчатые

Схема замыкания контактов	Номер схемы	Кол-во галет	Номинальный ток, (AC21)	Код механизма	Код стандартной ручки	Код механизма со стандартной ручкой
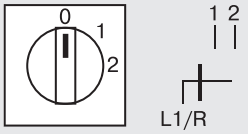	28	1	12	AS1228R	AZ0128	AS1228R-0128
			16	AS1628R	AZ0128	AS1628R-0128
			20	–	AZ0128	–
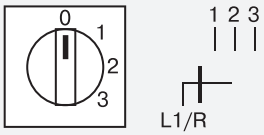	29	2	12	–	AZ0129	AS1229R-0129
			20	AS2029R	–	–
			40	AS4029R	AZ0729	–
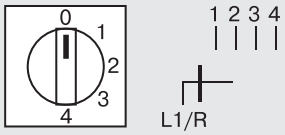	30	2	12	AS1230R	–	–
			20	AS2030R	–	–
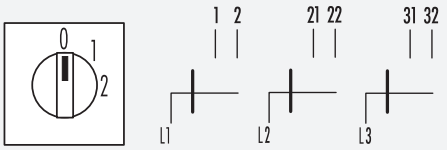	33	3	20	AS2033R	–	–
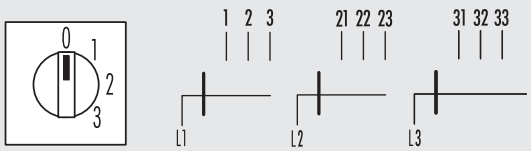	35	5	20	AS2035R	–	–
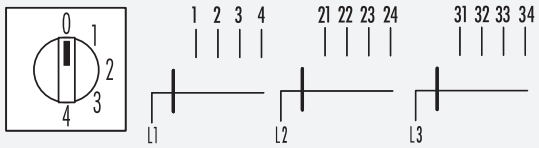	37	6	12	AS1237R	–	–
			16	AS1637R	–	–
			20	AS2037R	–	–

Таблица подбора механизма с монтажом на монтажную плату

Для данных механизмов стандартной является ручка со штифтом, размещаемая на двери и обладающая возможностью блокировки открывания.

Схема замыкания контактов	Номер схемы	Кол-во галет	Номинальный ток, (AC21)	Код механизма	Код стандартной ручки	Код механизма со стандартной ручкой
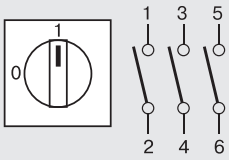	3	2	16	–	AZ0501	–
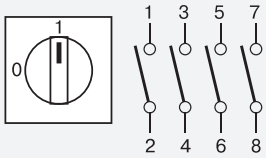	4	2	16	–	AZ0501	–
			20	–	AZ0501	–
			63	–	–	–

Таблица подбора механизма с монтажом на DIN-рейку

Данные механизмы имеют фиксированную высоту 58 мм (3 галеты) и предназначены для установки под фальшпанель модульного щитка совместно с модульными автоматами.

Схема замыкания контактов	Номер схемы	Номинальный ток, (AC21)	Код механизма	Код стандартной ручки	Код механизма со стандартной ручкой
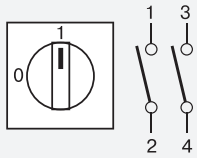	2	20	–	AZ2701	AS2002D-2701
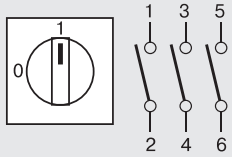	3	16	–	AZ2701	–
		20	AS2003D	AZ2701	–
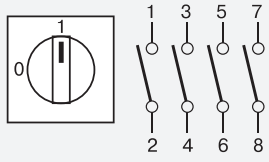	4	12	AS1204D	AZ2701	AS1204D-2701
		16	AS1604D	AZ2701	AS1604D-2701
		20	AS2004D	AZ2701	AS2004D-2701

Таблица подбора ручки

Для крепления на дверь на винты

Порядок выбора рукоятки
Рукоятка переключателя состоит из двух частей: поворотной ручки и проградуированной пластины (кроме ручек, для которых явно указано отсутствие пластины в поставке). На пластине отражаются возможные варианты положения кулачков в галетах.

1) В крайнем левом столбце таблицы ищем схему выбранного нами кулачкового механизма.
2) В шапке таблицы выбираем подходящий нам дизайн рукоятки с учетом первых 4-х символов кода механизма.





Маркировка	Номера схем	Размер пластин, мм/Подходящие кулачковые механизмы			
		48x48 (AS12*-AS20*)	64x64 (AS12*-AS40*)	88x88 (AS63*-AS80*)	48x48 (AS12*-AS20*)
	01-06	AZ0101	–	AZ3201	AZ0201
	01-06 rev.	–	–	–	AZ0201-1
	13	–	AZ0713	–	–
	15	AZ0115	AZ0715	–	–
	17	AZ0117	–	–	–
	18	AZ0118	–	–	–
	19	AZ0119	–	–	–
	20	AZ0120	AZ0720	–	–
	21	AZ0121	AZ0721	–	–
	22	AZ0122	–	–	–
	23	AZ0123	–	–	–
	25-27	AZ0125	AZ0725	–	–
	29, 34-35	AZ0129	AZ0729	–	–

Для крепления на дверь на винты






Маркировка	Номера схем	Размер пластин, мм/Подходящие кулачковые механизмы					
		48x48 (AS12*-AS40*)	67x67 (AS12*-AS40*)	67x67 (AS12*-AS40*)	92x92 (AS63*-AS80*)	д.52 (AS12*-AS40*) степень защиты IP20	д.59 (AS63*-AS80*) степень защиты IP20
	01-06	AZ0401	AZ0901	–	AZ21001	–	–
	01-06 rev.	–	–	AZ1001-1	–	–	–

Чертежи: см. на диске.

Для крепления на дверь в отверстие диаметром 22,5 мм





Маркировка	Номера схем	Размер пластин, мм/Подходящие кулачковые механизмы		
		48x48 (AS12*-AS20*)	48x48 (AS12*-AS20*)	48x48 (AS12*-AS20*)
	01-06	–	AZ5801	–
	01-06 rev	–	AZ5801-1	–
	08-12, 14, 16	AZ5608	–	–
	13	AZ5613	–	–
	24	AZ5624	–	–
	30, 36-37	AZ5630	–	–

Чертежи: см. на диске.

Для крепления на дверь в отверстие диаметром 22,5 мм





Маркировка	Номера схем	Размер пластин, мм/Подходящие кулачковые механизмы	Без пластины, IP20
		67x67 (AS12*-AS20*)	(AS12*-AS20*)
	01-06	AZ6101	AZ2801

Чертежи: см. на диске.

Для крепления на дверь на винты со штифтом, установкой рабочей части на монтажную плату и возможностью блокировки двери (штифт длиной 85 мм идет в комплекте с ручкой)









Маркировка	Номера схем	Размер пластин, мм/Подходящие кулачковые механизмы			
		48x48 (AS12-AS40)	48x48 (AS12-AS20)	48x48 (AS12-AS40)	92x92 (AS63-AS80)
	01-06	–	AZ0501	AZ0601	AZ21201
	01-06 rev	AZ2001-1	–	–	–

Чертежи: см. на диске.

Для крепления на дверь в отверстие диаметром 22,5 мм со штифтом, установкой рабочей части на монтажную плату и возможностью блокировки двери (штифт длиной 85 мм идет в комплекте с ручкой)





Маркировка	Номера схем	Размер пластин, мм/Подходящие кулачковые механизмы	
		48x48 (AS12*-AS40*)	67x67 (AS12*-AS40*)
	01-06	AZ6901	AZ6301

Чертежи: см. на диске.

Для свободной установки, IP20



Маркировка	Номера схем	Подходящие кулачковые механизмы. Размер пластины 46x46 мм
		AS12* - AS20*
	01-06	AZ2701
	23	AZ2723

Чертежи: см. на диске.

Рукоятка без градуированной пластины для кулачковых переключателей



Маркировка	Подходящие кулачковые механизмы
	Ø34 мм AS12*-AS40*
Черная	AZ1801

Чертежи: см. на диске.

Корпус пластиковый для установки кулачковых переключателей, IP65



Назначение:
• защита кулачковых переключателей от воздействия окружающей среды.
Чертежи:
• см. на диске.

Способ установки механизма	Допустимые механизмы	Максимально допустимое число галет	Упаковка, шт.	Код
С лицевой стороны	AS16*-AS20*	3	1	AF1/2NGO

Удлиненный штифт



Назначение:
• передача вращающего усилия от ручки на механизм при их раздельной установке. Например, при установке ручки на дверь, а механизма на монтажную плату.

Сечение, мм	Длина, мм	Упаковка, шт.	Код
□ 5 (для механизмов AS12*-AS40*)	300	10	A20401164

Уплотнители



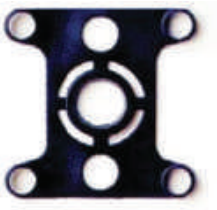

Назначение:
• для повышения степени защиты до IP65 при использовании рукояток без пластин.

Вид ручки	Вид механизма	Код
AZ13-AZ14-AZ18-AZ72-AZ81	AS12-16-20	A28000012

Чехол защитный для галет



Назначение:
• организация дополнительной защиты контактной части от прикосновения.

Вид механизма	Максимально допустимое кол-во галет	Код
AS12* - AS20*	3	A11706031

Выключатели нагрузки

Технические характеристики

Электротехнические характеристики	AE16	AE32	AE63	AE80	AE100
Рабочее напряжение Ue, В			690		
Напряжение на изоляции Ui, В			690		
Ном. импульсное напряжение Uimp, кВ	4	4	4	8	8
Тепловой ток Ith, А	32	40	63	86	100
Тепловой ток в оболочке Ithe, А	32	40	63	86	86
Частота импульса f, Гц			50		
Электрический срок службы, цикл/час			120		
Механический срок службы, циклов			2 x 10		
Стандартный провод, мм^2			1,5/16 10/35		
Температура хранения, °С			от –30 до +70		
Температура эксплуатации, °С			от –25 до +55		
Гибкий провод, мм^2			1,5/10 6/25		

Условия эксплуатации	Напряжение, В	AE16	AE32	AE63	AE80	AE100
AC-21A коммутация активной нагрузки, включая перегрузки, А	690	32	40	63	86	100
AC-22A коммутация смешанной активной и индуктивной нагрузки, вкл. перегрузки, А	500 690	25	32	63	80	100 86
AC-23A коммутация нагрузки двигателя и других высокоиндуктивных перегрузок 3 фазы 3 полюса, А/кВт	230 400 500 690	25/7,5 25/15 25/15 20/18,5	32/10 32/18,5 32/22 25/22	50/15 50/30 50/37 32/30	63/18,5 60/33 60/40 35/33	70/22 67/37 67/45 38/37
AC3 прямой пуск электродвигателей с короткозамкнутым ротором 3 фазы 3 полюса, А/кВт	230 400 500 690	22/7,5 22/11 22/11 22/11	30/9 30/15 30/18,5 22/18,5	40/11 40/22 40/30 25/22	50/15 50/25 50/33 27/25	60/18,5 55/30 55/37 32/30
AC-23A коммутация активной нагрузки, включая перегрузки А/кВт	110 230 230 400	8	10	12	20	25

Характеристики короткой цепи	Напряжение, В	AE16	AE32	AE63	AE80	AE100
Номинальный кратковременно выдерживаемый ток Icw, А	–	400	400	1500	1500	1500
Номинальная наибольшая отключающая способность Icm, А	–	1500	1500	2840	2840	2840
Номинальный выдерживаемый ток короткого замыкания, А/кВт	–	10	10	10	10	10
Ток на плавкой вставке gG, А	500 690	40	40	80	80	100 40

Выключатели с монтажом на дверь



Серии AE16, AE32 (тип R)



Серии AE63, AE80, AE100 (тип R)



Серии AM25, AM32 (тип R)



Стандартная ручка

Назначение:
• включение/отключение нагрузки;
• управление приводами в одно- и трехфазных цепях.
Условия монтажа:
• на дверь.
Характеристики:
• IP20 – защита рабочей части;
• IP65 – защита со стороны фронтальной поверхности устройства в сборе при использовании рукояток с градуированными пластинами.
Чертежи:
• см. на диске.

Кол-во полюсов	Схема включения	Ток AC21A 690В, А	Ток AC23A 400В, А	Серия	Код механизма	Код стандартной ручки	Код совместимого корпуса
2	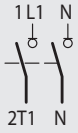	63	50	AE63	–	AZ1001	531210
3	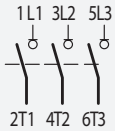	32	25	AM25	–	AZ1001	531210
		40	32	AE32	AE3203R	AZ1001	AF1/2NGO
		40	32	AM32	–	AZ1001	531210
		63	50	AE63	AE6303R	AZ1001	531210
		80	60	AE80	AE8003R	AZ1001	531210
		100	67	AE100	AE10003R	AZ1001	533210
4	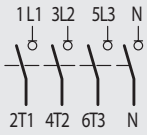	32	25	AE16	AE1604R	AZ1001	AF1/2NGO
		63	50	AE63	–	AZ1001	531210
		80	60	AE80	AE8004R	AZ1001	531210
		100	67	AE100	AE10004R	AZ1001	533210

Выключатели с монтажом на DIN-рейку



Серии AE16, AE32 (тип B)



Серии AE63, AE80, AE100 (тип B)



Серии AM25, AM32 (тип B)



Стандартная ручка

Назначение:
• включение/отключение нагрузки;
• управление приводами в одно- и трехфазных цепях.
Условия монтажа:
• на DIN-рейку;
• для фиксации выключателей в боксах типа 531201 или 533301 нужно использовать DIN-рейку 02140.
Характеристики:
• IP20 – защита рабочей части;
• IP65 – защита со стороны фронтальной поверхности устройства в сборе при использовании рукояток с градуированными пластинами.
Отличительные особенности:
• выключатели нагрузки AE16, AE32 с креплением на DIN-рейку возможно установить на монтажную плату. Для этого к выбранному выключателю (тип B) необходимо дополнительно заказать аксессуар под кодом A11814005 "Фиксирующая площадка для установки корпуса на монтажную плату".
Чертежи:
• см. на диске.

Кол-во полюсов	Схема включения	Ток AC21A 690B, A	Ток AC23A 400B, A	Серия	Код механизма	Код стандартной ручки	Код совместимого корпуса
2	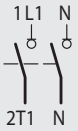	40	32	AE32	AE3202B	–	AF1/1NGO
3	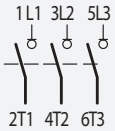	32	25	AM25	AM2503B	–	531210
		40	32	AE32	AE3203B	–	AF1/1NGO
		40	32	AM32	AM3203B	–	531210
		63	50	AE63	–	AZ4201	531210
4	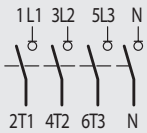	32	25	AE16	AE1604B	–	AF1/1NGO
		40	32	AE32	AE3204B	–	AF1/1NGO
		63	50	AE63	AE6304B	AZ4201	531210
		100	67	AE100	AE10004B	AZ4201	533310

Выключатели с монтажом на DIN-рейку под фальшпанель



Назначение:
• включение/отключение нагрузки;
• управление приводами в одно- и трехфазных цепях.
Условия монтажа:
• на DIN-рейку.

Кол-во полюсов	Схема включения	Ток AC21A 690В, А	Ток AC23A 400В, А	Серия	Код механизма	Код ручки
2	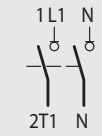	40	32	AE32	AE3202B	A590YMDIN
3	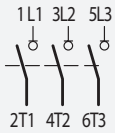	32	25	AE16	AE1603B	A590YMDIN
		40	32	AE32	AE3203B	A590YMDIN
4	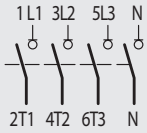	32	25	AE16	AE1604B	A590YMDIN
		40	32	AE32	AE3204B	A590YMDIN

Таблица подбора рукоятки








Код выключателя нагрузки	Код рукоятки					
	48x48 Серая площадка Черная рукоятка	48x48 Серая площадка Черная рукоятка с фиксацией, под замок	67x67 Серая площадка Черная рукоятка с отверстиями для 3-х замков	48x48 Желтая площадка Красная рукоятка	48x48 Желтая площадка Красная рукоятка с фиксацией, под замок	67x67 Желтая площадка Красная рукоятка с отверстиями для 3-х замков
AE1602R	AZ0101	–	AZ0901	AZ0201	AZ0401	AZ1001-1
AE1603R						
AE1604R						
AE3203R						
AE3204R						
AM2503R						
AM3203R						
AE6303R	–	–	AZ4901	–	–	AZ1001-1
AE6302R						
–						
AE8003R						
AE8004R						
AE10003R						
AE10004R						
AE1602B	AZ2001-1	AZ0501	AZ6301*	–	AZ0601 AZ6901*	–
AE1603B						
AE1604B						
AE3202B						
AE3203B						
AE3204B						
AM2503B						
AM3203B						
AE6303B	–	–	AZ6501*	–	–	AZ4201 AZ6601*
AE6302B						
AE6304B						
AE8004B						
AE10004B						

*Данная ручка крепится на отверстие диаметром 22,5 мм

Комплект поставки ручек для выключателей, монтирующихся на DIN-рейку/монтажную плату включает в себя штифт. Длина штифта 85 мм.

Чертежи: см. на диске.

Аксессуары

Корпуса из термопластика для установки выключателей нагрузки



Коробки типа AF*



Коробки типа 53**01

Назначение:
• защита выключателей нагрузки от воздействия окружающей среды.
Чертежи:
• см. на диске.

Тип выключателя	Упаковка, шт.	Код	Особенность монтажа
AE16**R, AE32**R	1	AF1/2NGO	
AE16**B, AE32**B	1	AF1/1NGO	Необходимо дополнительно использовать аксессуары A11706237 "Штифт" и A11814005 "Фиксирующая площадка"
AM25**R; AM32**R; AE63**R, AE80**R	1	531210	Также можно использовать любой корпус "RAM box" с размерами 300x150x146 мм
AE100**R	1	531210	Также можно использовать любой корпус "RAM box" с размерами 300x300x146 мм
AM25**B; AM32**B; AE63**B, AE80**B	1	531210	Также можно использовать любой корпус "RAM box" с размерами 300x150x146 мм Для монтажа выключателя на основание корпуса нужно использовать либо DIN-рейку (код 02135), либо монтажную плату (код 503310)
AE100**B	1	531210	Также можно использовать любой корпус "RAM box" с размерами 300x300x146 мм Для монтажа выключателя на основание корпуса нужно использовать либо DIN-рейку (код 02135), либо монтажную плату (код 503330)

Штифт



Назначение:
• передача вращающего усилия от ручки на механизм при установке выключателя нагрузки в корпус AF1/1NGO.

Тип	Упаковка, шт.	Код
Для установки в корпуса AF1/1NGO	10	A11706237

Удлиненный штифт для блокировки двери



Назначение:
• передача вращающего усилия от ручки на механизм при их раздельной установке. Например, при установке ручки на дверь, а механизма на монтажную плату.

Сечение, мм	Длина, мм	Упаковка, шт.	Код
□ 5 для механизмов SE16-40	300	10	A20401164

Фиксирующая площадка



Назначение:
• для установки выключателей AE16, AE32 типа "B" на монтажную плату.

Тип	Упаковка, шт.	Код
Для установки механизмов на монтажную плату	10	A11814005

Защитный чехол



Назначение:
• организация дополнительной защиты контактов выключателей нагрузки.

Для механизмов серии AM25-AM32	Упаковка, шт.	Код
На 3 полюса. Механизм монтируется на дверь	1	APP03R
На 1 полюс. Универсальный	1	APP01

Ручка для монтажа выключателя под фальшпанель



Назначение:
• ручка используется при установке выключателя нагрузки тип "B" под фальшпанель.
Условия монтажа:
• крепится на корпус выключателя.
Характеристики:
• материал: АБС-пластик.
Отличительные особенности:
• ширина пластины может быть уменьшена до 4-х модулей (70 мм).

Совместимые выключатели	Ширина	Код
AE16, AE32	5 модулей (89 мм)	A590YMDIN

Схема установки на дверь выключателей AE16-32

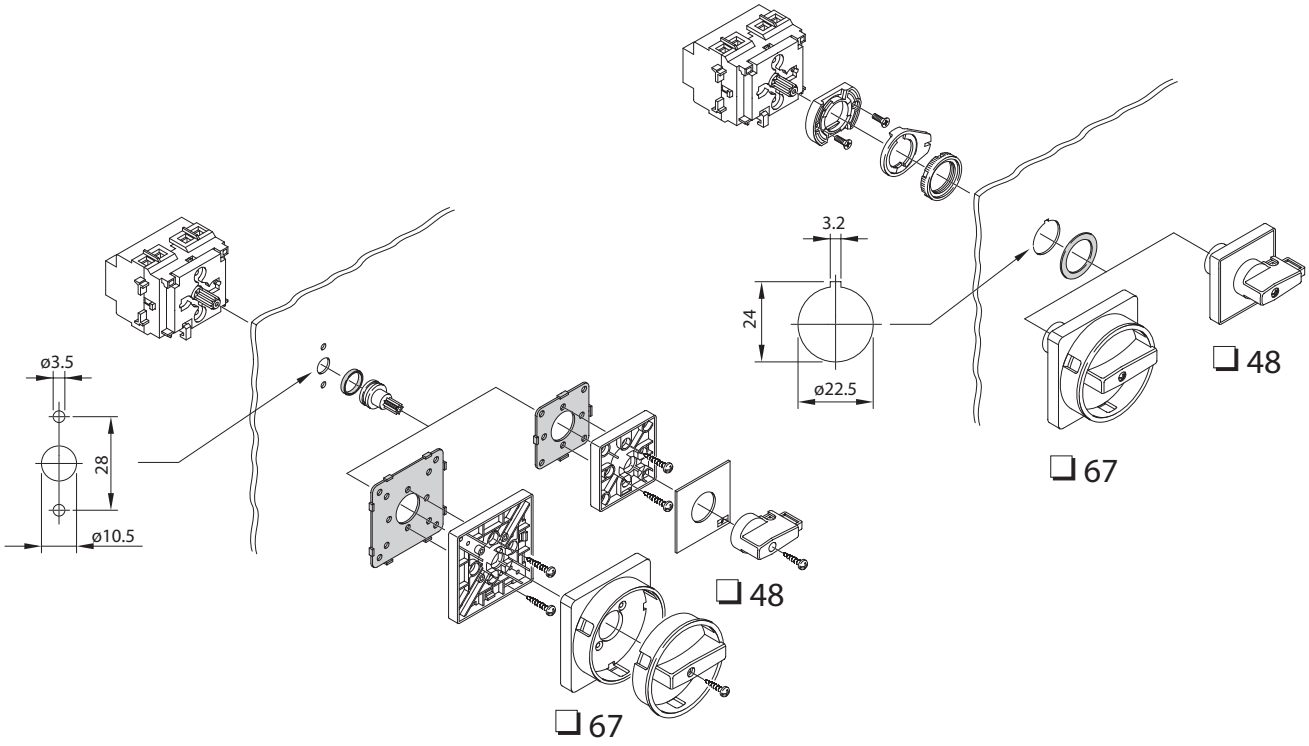

Схема установки на дверь выключателей AE63-100

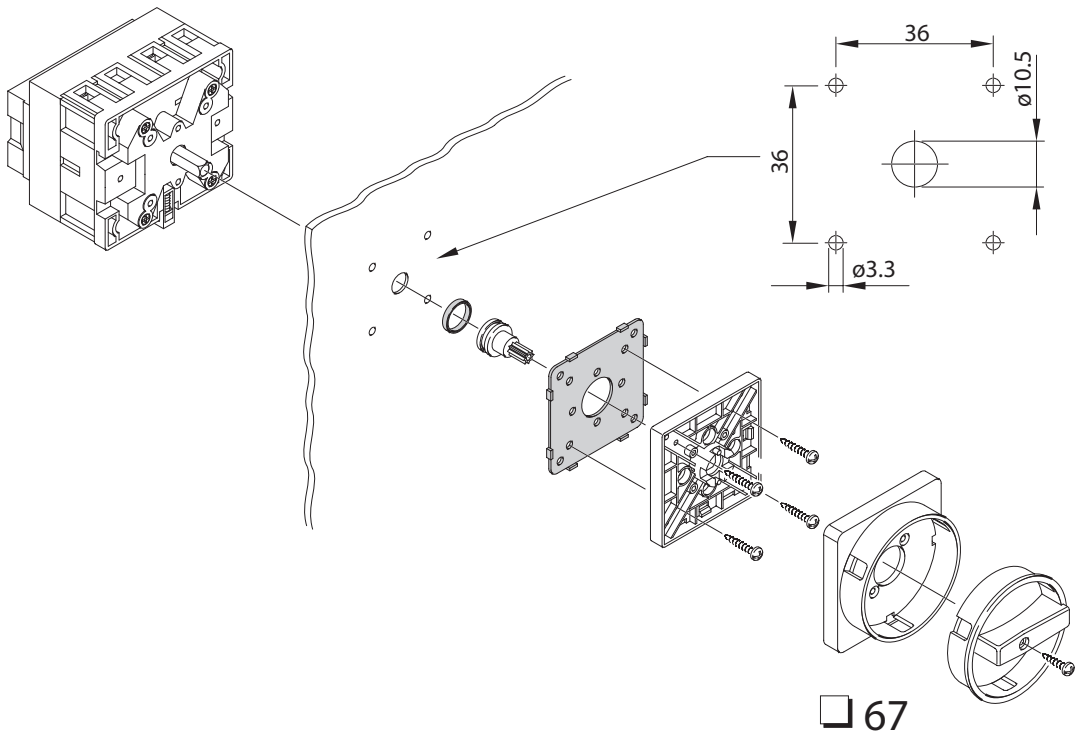

Схема установки на монтажную плату/DIN-рейку выключателей AE16-32

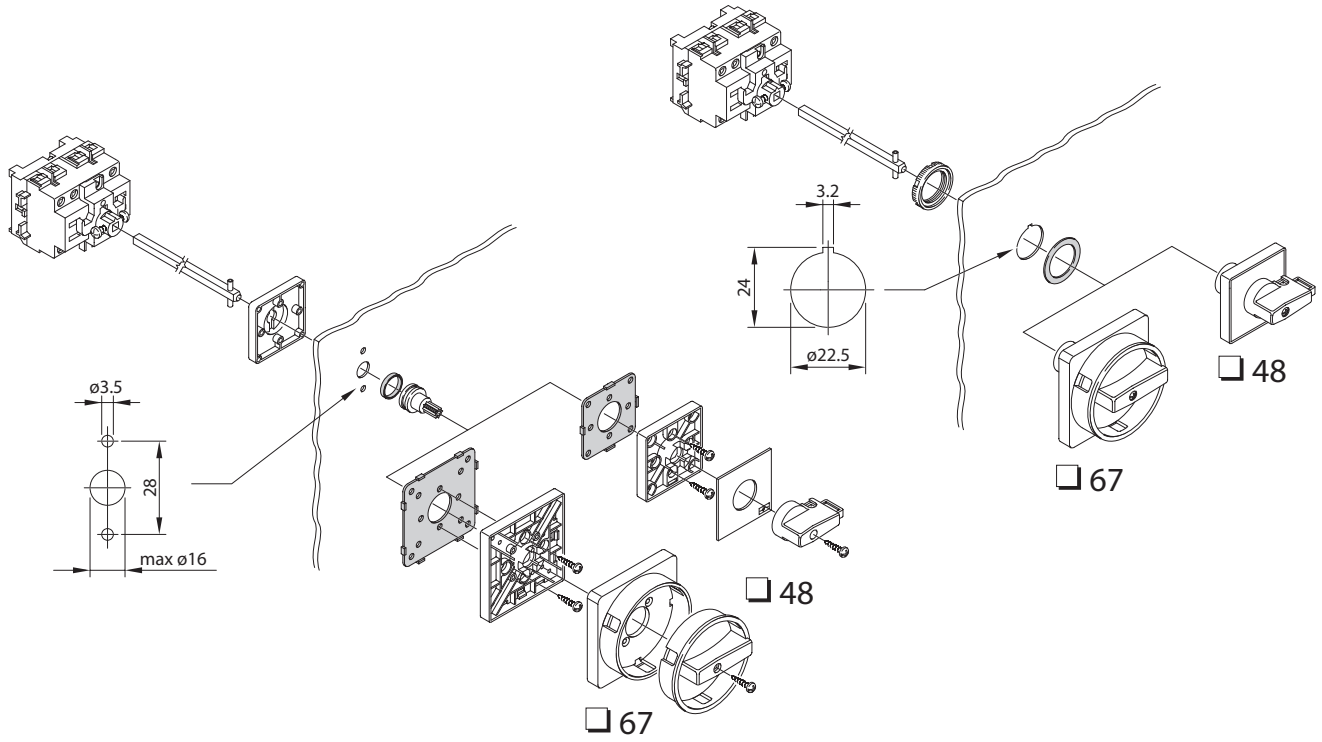

Схема установки на монтажную плату/DIN-рейку выключателей AE63-100

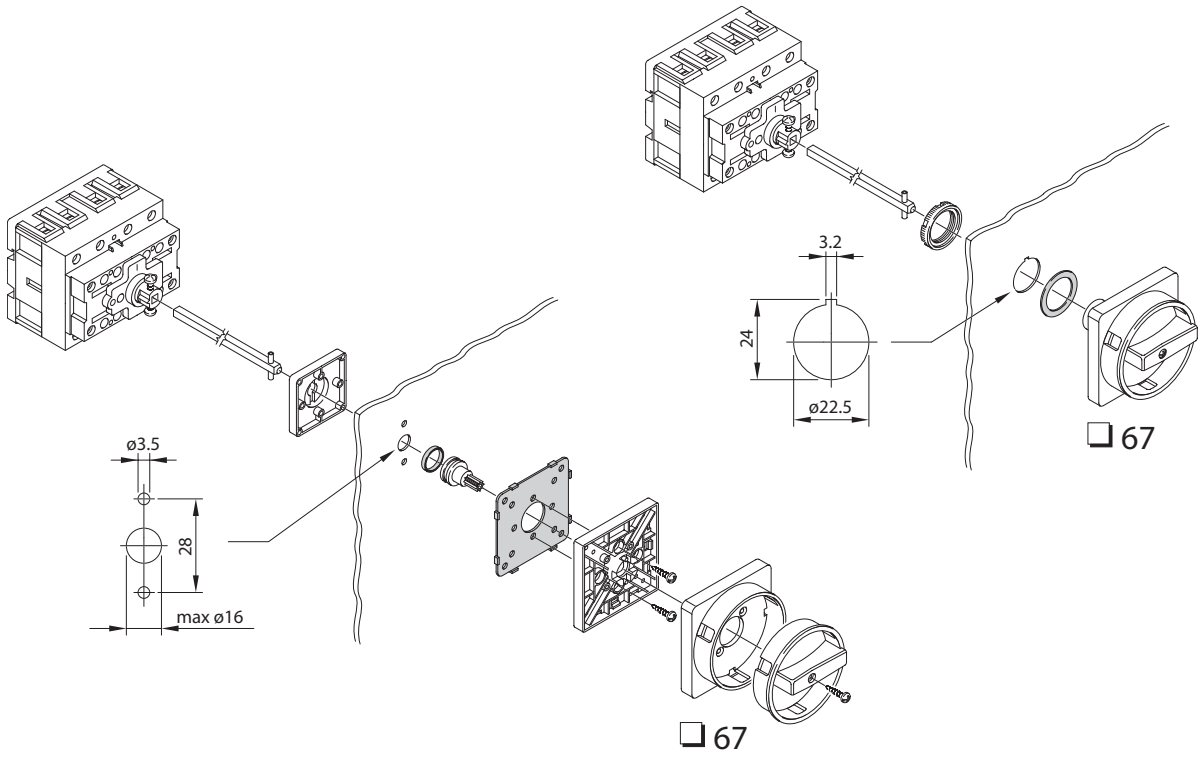

Кнопки управления и светосигнальная арматура

Технический характеристики

Характеристики	Значения
Материал корпуса и монтажной площадки	АБС-пластик
Метод установки	на отверстие 22,5 мм
Число устанавливаемых контактных блоков	4 ряда по 3 штуки в каждом
Комплект поставки	нажимной механизм и монтажная площадка
Температура хранения, °С	от –30 до +70
Температура эксплуатации, °С	от –25 до +70

Выпуклые

Без фиксации



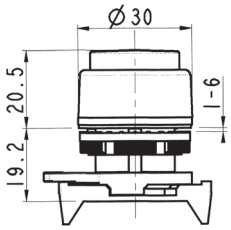

Назначение:
• нажимной механизм пластиковый для создания кнопки выпуклой без фиксации.
Характеристики:
• класс защиты – IP65.

Вид	Цвет	Код
Непрозрачная	красный	ABDTR1
	зеленый	ABDTR2
Прозрачная	красный	ABDLR1
	желтый	ABDLR3

Плоские

Без фиксации



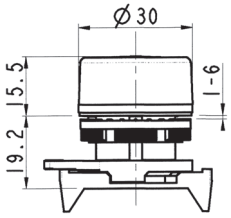

Назначение:
• нажимной механизм пластиковый для создания кнопки плоской без фиксации.
Характеристики:
• класс защиты – IP65.

Вид	Цвет	Код
Непрозрачная	красный	ABHTR1
	зеленый	ABHTR2
	синий	ABHTR4
	белый	ABHTR5
	черный	ABHTR6
Прозрачная	красный	ABHLR1
	зеленый	ABHLR2
	желтый	ABHLR3
	синий	ABHLR4

Многофункциональные без фиксации

Двойные. Выпуклые



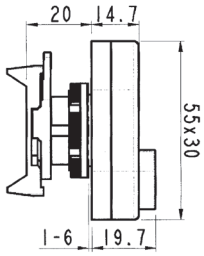

Назначение:
• нажимной механизм пластиковый для создания кнопки двойной.
Характеристики:
• класс защиты – IP40.

Вид	Цвет рамки	Код
Без индикации	черный	ABFT
С индикацией	черный	ABFL

Двойные. Плоские



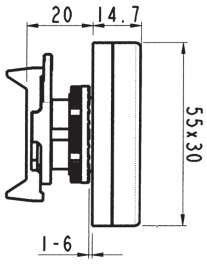

Назначение:
• нажимной механизм пластиковый для создания кнопки двойной.
Характеристики:
• класс защиты – IP40.

Вид	Цвет рамки	Код
Без индикации	черный	ABFTM
С индикацией	черный	ABFLM

Тройные. Выпуклые



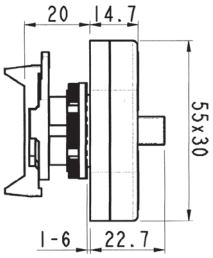

Назначение:
• нажимной механизм пластиковый для создания кнопки тройной.
Характеристики:
• класс защиты – IP40.

Вид	Цвет рамки	Код
Без индикации	черный	ABMN

Аварийные грибовидные. Неповоротные

С фиксацией состояния



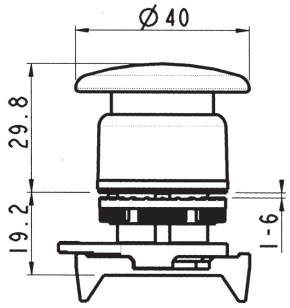

Назначение:
• нажимной механизм пластиковый для создания кнопки грибовидной с фиксацией.
Характеристики:
• класс защиты – IP65.

Вид	Диаметр	Код
Без индикации	40	ABHT1M4N
С индикацией	40	ABHL1M4N

Без фиксации состояния



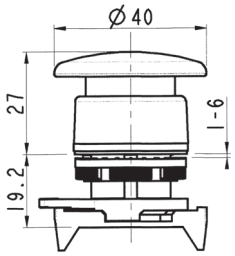

Назначение:
• нажимной механизм пластиковый для создания кнопки грибовидной без фиксации.
Характеристики:
• класс защиты – IP65.

Вид	Диаметр	Код
Без индикации	40	ABHT1R4N

"Тяни-толкай"



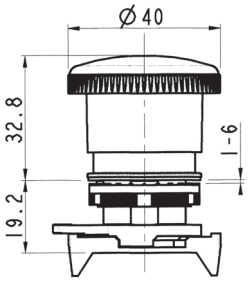

Назначение:
• нажимной механизм пластиковый для создания кнопки грибовидной "тяни-толкай".
Характеристики:
• класс защиты – IP65.

Вид	Диаметр	Код
С механической индикацией	40	ABHT1P4S

Аварийные грибовидные. Поворотные

С фиксацией состояния



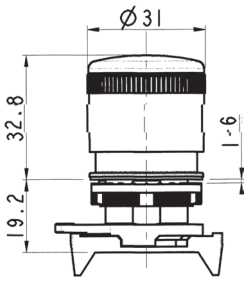

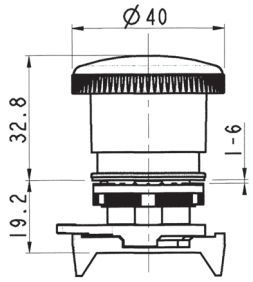

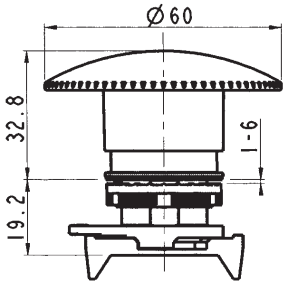

Вид	Диаметр	Код
Без индикации	40	ABHT1C4N
С механической индикацией	40	ABHT1C4S
	60	ABHT1C6S

Переключатели сборные

Рукоятка с ключом



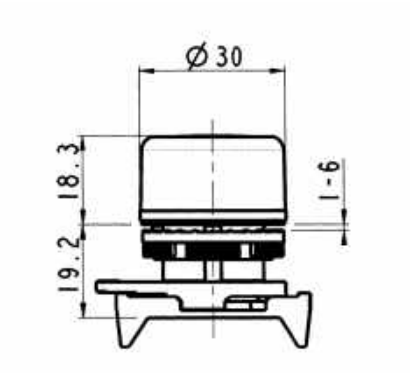

Назначение:
• нажимной механизм пластиковый для создания переключателя с короткой ручкой.
Характеристики:
• класс защиты – IP66.

Схема	Механизм	Кол-во положений	Позиция извлечения ключа блокировки	Код
0 — 1 — 90	с фиксацией	2	0, 1	ASKRB8DON

Рукоятка стандартная для переключателя



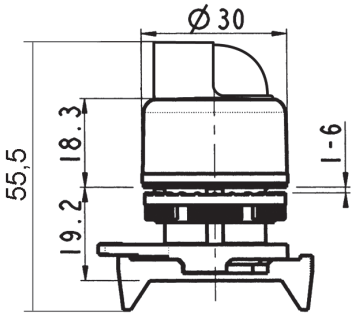

Назначение:
• нажимной механизм пластиковый для создания переключателя с короткой ручкой.
Характеристики:
• класс защиты – IP66.

Схема	Механизм	Кол-во положений	Цвет	Код
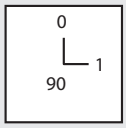	с фиксацией	2	красный	ASSB1D0
			зеленый	ASSB2D0
			желтый	ASSB3D0
			синий	ASSB4D0
			черный	ASSB6D0
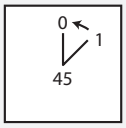	с возвратом в 0 из 1	2	белый	ASSB5D2
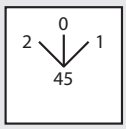	с фиксацией	3	красный	ASSB1T0
			зеленый	ASSB2T0
			белый	ASSB5T0
			черный	ASSB6T0
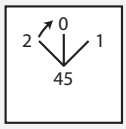	с возвратом в 0 из 2	3	зеленый	ASSB2T1
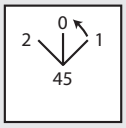	с возвратом в 0 из 1	3	зеленый	ASSB2T2
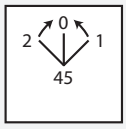	с возвратом из 1 и 2	3	белый	ASSB5T3
			черный	ASSB6T3

Рукоятка удлиненная для переключателя



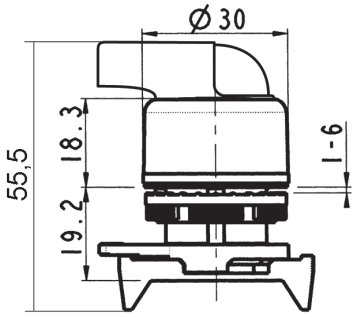

Назначение:
• нажимной механизм пластиковый для создания переключателя с короткой ручкой.
Характеристики:
• класс защиты – IP66.

Схема	Механизм	Кол-во положений	Цвет	Код
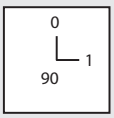	с фиксацией	2	синий	ASLB4D0
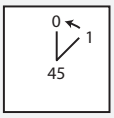	с возвратом в 0 из 1	2	зеленый	ASLB2D2
			синий	ASLB4D2
			белый	ASLB5D2
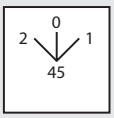	с фиксацией	3	желтый	ASLB3T0
			синий	ASLB4T0
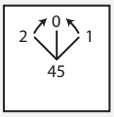	с возвратом из 1 и 2	3	зеленый	ASLB2T3

Сигнальные индикаторы

Технические характеристики для светодиодов и блока с лампой BA9s

Электротехнические характеристики	ALIL1...5 L...	ACVAD ALVL07
Рабочее напряжение Ui AC/DC, В	6-12-24-48-110 (AC 220-380)	250
Частота тока f, Гц	50/60	50/60
Сила тока, мА	менее 50 при напряжении 6–12 В менее 20 при напряжении 24–380 В	–
Сила свечения cd/m^2	до 40	–
Ресурс, часов	30 000	–

Со светодиодом



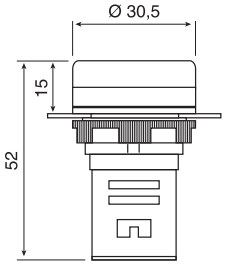

Назначение:
• индикатор со светодиодной лампой.
Характеристики:
• класс защиты – IP65.

Механизм	Позиция блокировки	Код
С диодом 220 В	красный	ALIL1L220
	зеленый	ALIL2L220
	желтый	ALIL3L220
	белый	ALIL5L220
С диодом 24 В	красный	ALIL1L24
	зеленый	ALIL2L24
	желтый	ALIL3L24
	белый	ALIL5L24

Контактные блоки

Технические характеристики для контактных блоков

Характеристики	Значения
Материал корпуса	АБС-пластик
Класс защиты	IP20
Цветовая индикация	зеленый цвет – для нормально-разомкнутых контактов красный цвет – для нормально-замкнутого контакта желтый – для контактов повышенной безопасности

Электротехнические характеристики	ACV* - ACVL*
Номинальное напряжение изоляции Ui, В	690
Ном. импульсное напряжение Uimp, кВ	4
Сила тока Ith, А	16
Сила тока в замкнутой оболочке Ithe, А	10
Тип напряжения	AC/DC

Условия эксплуатации	ACVL01-ACVL02								ACV01-ACV10							
AC15. Ue(B)	24	60	110	230	400	440	500	690	24	60	110	230	400	440	500	690
AC15. Ie(A)	16	12	8	6	4,5	3,5	1	1	16	12	5	5	4	4	4	2
DC15. Ue(B)	24		48		60		110	220	24		48		60		110	250
DC15. Ie(A)	2		1,2		0,85		0,4	0,25	2		2		1		0,4	0,4

Условия эксплуатации	ACVL* - ACV*
Температура эксплуатации, °С	от –25 до +70
Температура хранения, °С	от –30 до +70
Ресурс (млн. циклов) в зависимости от силы тока	1 А – 1,5 млн., 2 А – 0,5 млн., 3 А – 0,25 млн.

Технические характеристики для клеммных блоков со светодиодами

Электротехнические характеристики	ALV**, ALVL**
Рабочее напряжение Ui AC/DC, В	12-24-48-110 (AC 220)
Частота тока f, Гц	50/60

С клеммным безвинтовым зажимом



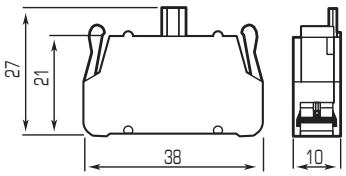

Назначение:
• замыкание/размыкание цепей.
Характеристики:
• зажимы пружинные.

Вид	Код
Нормально-замкнутый	ACV01
Нормально-разомкнутый	ACV10

С клеммными зажимами под винт



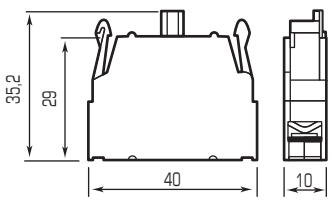

Назначение:
• замыкание/размыкание цепей.
Характеристики:
• зажимы винтовые.

Вид	Код
Нормально-замкнутый	ACVL01
Нормально-разомкнутый	ACVL02

С клеммным безвинтовым зажимом

Со светодиодом



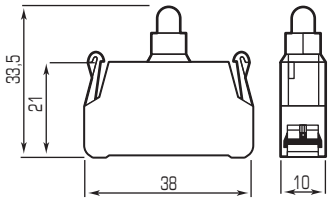

Назначение:
• индикация работы цепи.
Характеристики:
• светодиодные;
• зажимы пружинные.

Напряжение (постоянное/переменное)	Код
12 В	ALV12
24 В	ALV24

С клеммными зажимами под винт

Со светодиодом



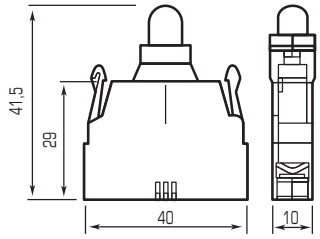

Назначение:
• индикация работы цепи.
Характеристики:
• светодиодный;
• зажимы винтовые.

Напряжение (постоянное/переменное)	Код
12 В	ALVL12
24 В	ALVL24
220 В (переменное)	ALVL220

Корпус под кнопочный пост





Назначение:
• для установки кнопок.
Характеристики:
• материал – АБС-пластик;
• класс защиты – IP65.
Чертежи:
• стр. 502.

Вид	Код
1 место	AK01
2 места	AK02
3 места	AK03
4 места	AK04
5 мест	AK05
6 мест	AK06

Аксессуары к кнопкам

Маркировочная табличка



Назначение:
• размещение дополнительной информации на светосигнальной арматуре.
Материал:
• рамка и бирка – поликарбонат.
Комплект поставки:
• маркировочная табличка (рамка);
• накладная бирка для размещения информации.

Цвет	Код
Черный	MKPB22

Вкладка под срединный контакт



Назначение:
• используется для установки контактных блоков в срединное положение, без данной вкладки контактные блоки задействованы не будут.
Характеристики:
• материал: поликарбонат.

Упаковка, шт.	Код
10	APAC

Заглушка



Назначение:
• заглушка отверстия под кнопку.
Характеристики:
• материал: пластик;
• цвет черный.

Упаковка, шт.	Код
10	APTRN8

Адаптер



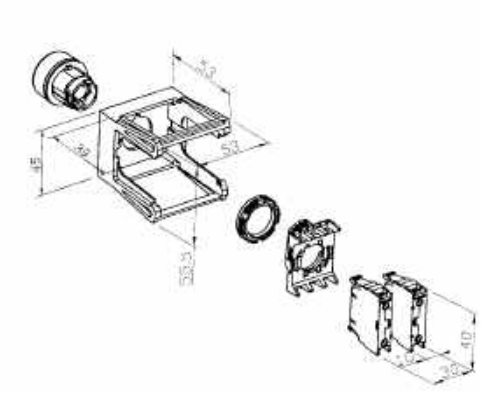

Назначение:
• установка кнопки на DIN-рейку (OMEGA 3/TH35/DIN EN 50022-35).
Характеристики:
• материал: пластик;
• допустимое число контактных блоков – 3.

Упаковка, шт.	Код
1	A11708351

Защитный колпачок



Назначение:
• защита кнопок аварийного останова от случайного нажатия.
Особенности:
• может использоваться для кнопок диаметром до 40 мм.
Материал:
• АБС-пластик.

Цвет	Код
Желтый	A11706006

Силиконовый уплотнитель для плоских кнопок



Назначение:
• используется для защиты пиктограмм на кнопках и для повышения общего уровня защиты.
Характеристики:
• материал: силикон.

Упаковка, шт.	Код
10	APCR

Силиконовый уплотнитель для выпуклых кнопок



Назначение:
• используется для защиты пиктограмм на кнопках и для повышения общего уровня защиты.
Характеристики:
• материал: силикон.

Упаковка, шт.	Код
10	APCS

Силиконовый уплотнитель для многофункциональных кнопок



Назначение:
• используется для защиты пиктограмм на кнопках и для повышения общего уровня защиты.
Характеристики:
• материал: силикон.

Тип кнопки	Код
ABFT, ABFTC, ABFL	APCD
ABFTM, ABFTMC, ABFLM, ABFLMC	APCN
ABMN	APCM

Инструкция по сборке

Варианты сочетания контактных блоков и кнопок

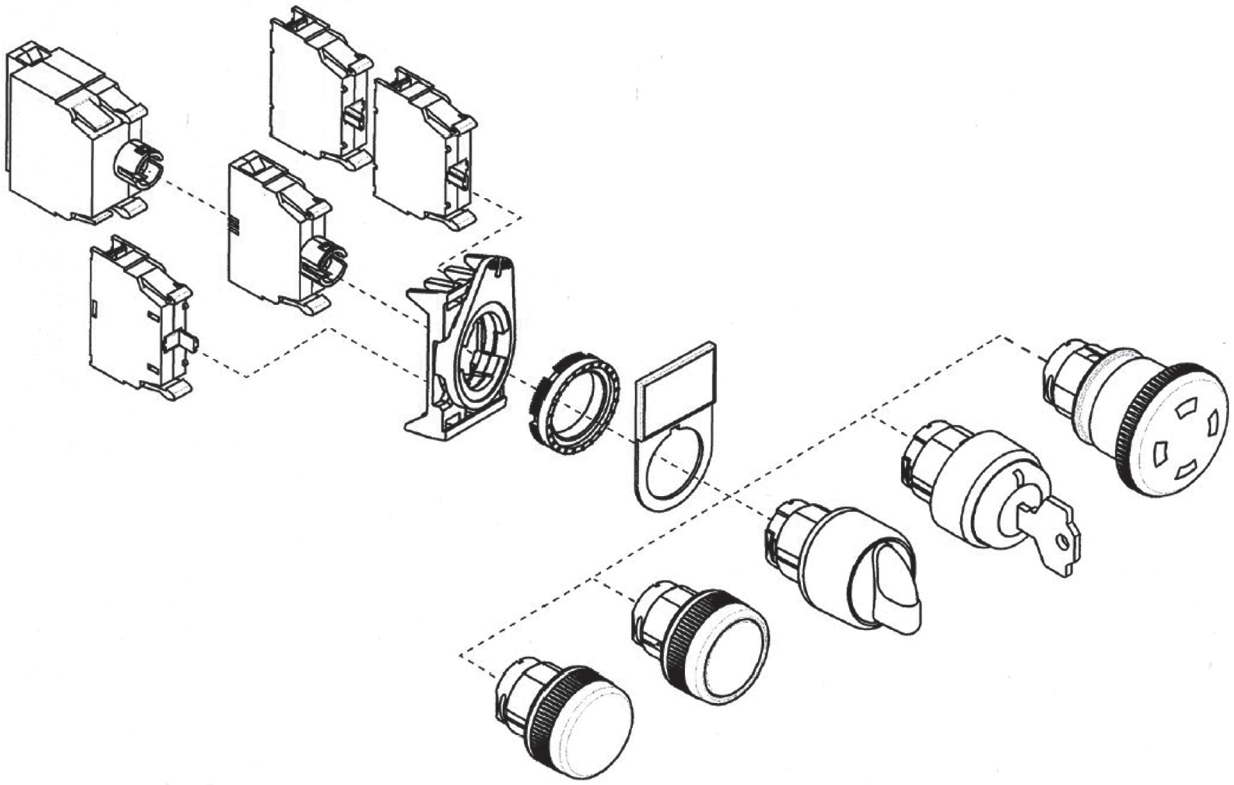

Установка на панель

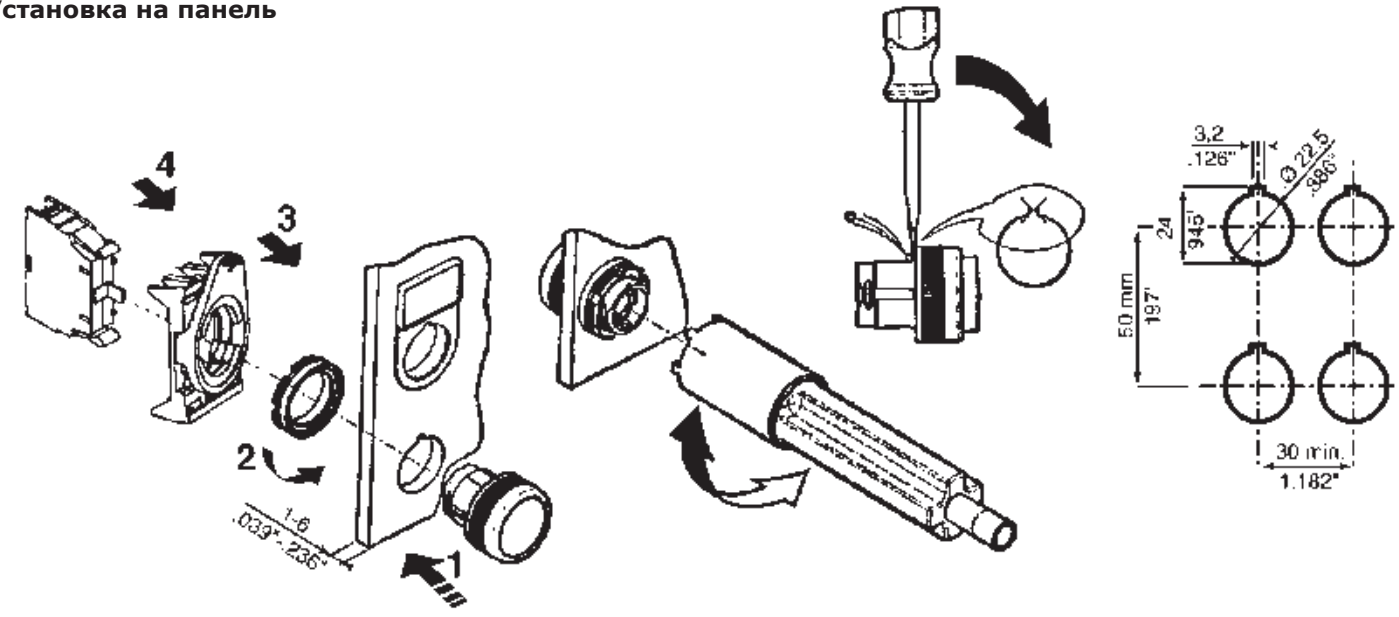

Монтаж и демонтаж контактных блоков

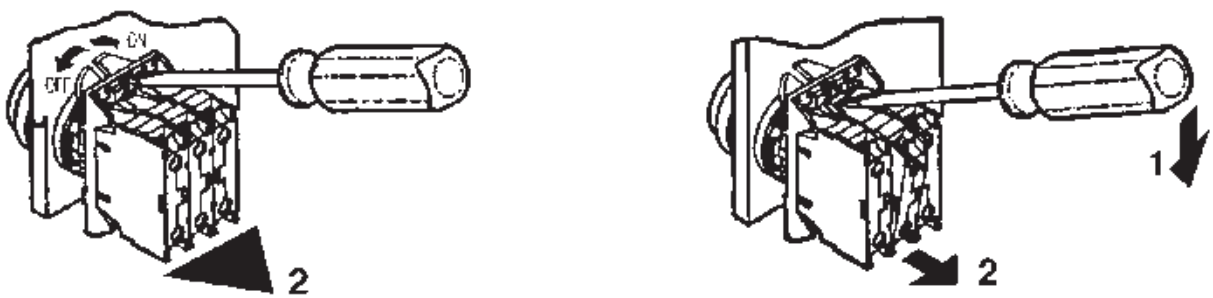

Инструкция по сборке

Инструкция по работе с пружинными контактными блоками

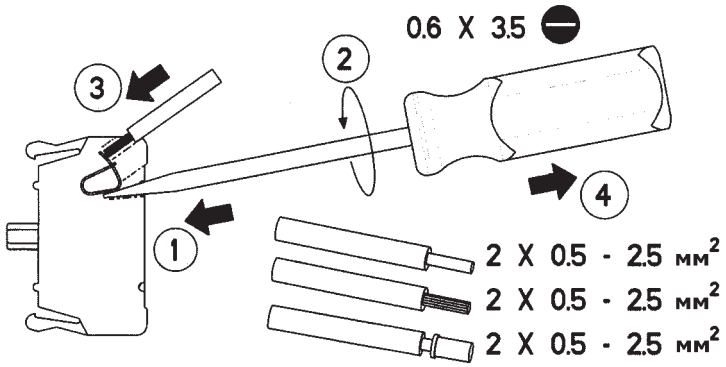

1. Вставьте отвертку (код ZCCH02) в клеммный блок.
2. Поверните отвертку вокруг оси.
3. Вставьте проводник в клеммный блок.
4. Извлеките отвертку из клеммного блока.

Чертежи

Кнопочные посты

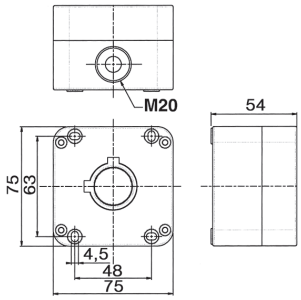

AK01

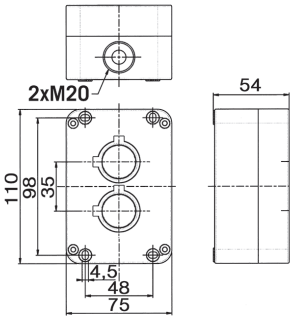

AK02

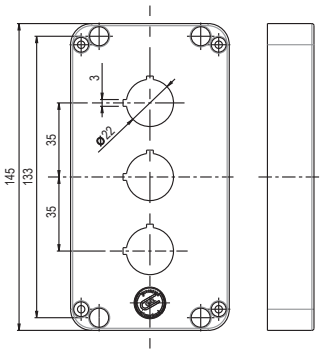

AK03

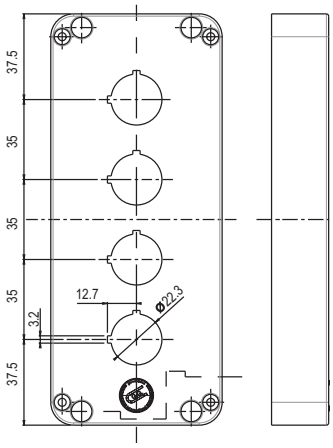

AK04

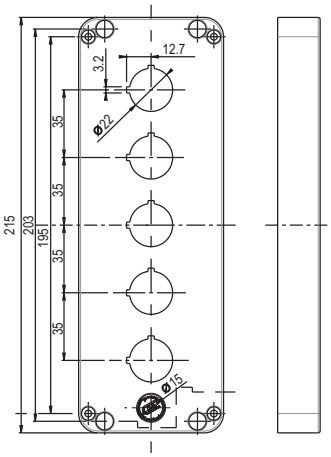

AK05

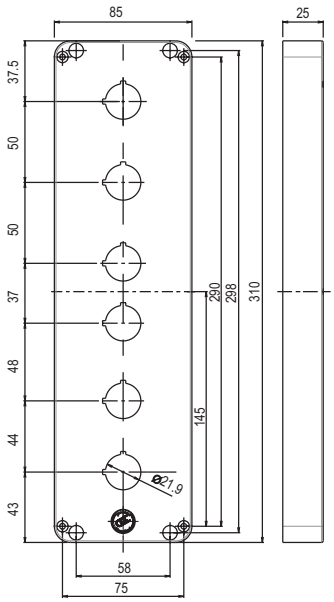

AK06

www.dkc.ru
8 800 250 52 63
support@dkc.ru

Мобильный каталог
DKC Mobile







DKC

Каталог решений

для систем распределения электроэнергии

Содержание

Решения для систем распределения электроэнергии "RAM power" 15
Описание системы 16
Основные элементы каркаса 19
Функциональные блоки и элементы секционирования 33

Решения для систем управления электродвигателями "RAM mcc" 109
Описание системы 110
Решения для систем управления электродвигателями "RAM mcc" 110
Организация шкафов одностороннего обслуживания 113
Организация шкафов двухстороннего обслуживания 117
Изоляторы и закрытия системы распределительных шин 121
Выкатные блоки 126
Элементы организации секционирования 140
Аксессуары и дополнительные части 144
Типовые конфигурации шкафов "RAM mcc" 164
Справочные материалы 176

Техническая информация группы RAM 181

Шинопровод "Lightech" на токи 25–40 А 189
Описание системы 190
Прямые секции шинопровода 198
Питающие элементы, заглушки, гибкие повороты 202
Отводные блоки 204
Аксессуары 211

Шинопровод "Distritech" на токи 160–800 А 217
Описание системы 218
Шинопровод с алюминиевыми проводниками 222
Шинопровод с медными проводниками 232
Аксессуары 242

Шинопровод "Powertech" на токи 630–6300 А 243
Описание системы 244
Шинопровод с алюминиевыми проводниками 253
Шинопровод с медными проводниками 289
Блоки отвода мощности 325

Сухие трансформаторы с литой изоляцией "Hercules" 329
Описание системы 330
Технические характеристики 335
Трансформаторы стандартного исполнения 336
Трансформаторы с уменьшенными потерями 338
Чертежи и габаритные размеры 340

В новую редакцию каталога внесены следующие изменения:

Раздел: Решения для систем распределения электроэнергии "RAM power"
Стр. 20: Добавлена верхняя панель для сброса давления
Стр. 29: Добавлена универсальная подъемная балка для транспортировки линейной сборки
Стр. 31: Добавлена рама для углового соединения шкафов
Стр. 36–53: Обновлены и оптимизированы таблицы быстрого подбора элементов секционирования функциональных блоков для литых автоматических выключателей
Стр. 54: Добавлены внутренние функциональные блоки для автоматических выключателей в литом корпусе серии HGP
Стр. 61: Добавлена поворотная рама для установки панелей внутренних функциональных блоков
Стр. 64: Добавлены боковые усиленные рейки
Стр. 64: Добавлены поперечные усиленные рейки
Стр. 67: Добавлены внешние функциональные блоки для автоматических выключателей в литом корпусе серии HGP
Стр. 81: Добавлены функциональные блоки для воздушных автоматических выключателей серии HGN/HGS
Стр. 85: Добавлен комплект зонирования для воздушных автоматических выключателей
Стр. 90: Добавлена дверь внешняя прозрачная секционная

Раздел: Решения для систем управления электродвигателями "RAM mcc"
Стр. 109: Обновлена информация о системе "RAM mcc": улучшены контактные группы, механизмы, шаг модульности системы изменен на 50 мм
Стр. 111: Добавлен новый механизм блокировки и индикации выкатного блока
Стр. 111: Изменены таблицы характеристик контактных групп
Стр. 112: Добавлены уникальные технические преимущества
Стр. 114: Изменен комплект верхнего разделителя и опорной платы для шкафов одностороннего обслуживания
Стр. 118: Изменен комплект верхнего разделителя и опорной платы для шкафов двухстороннего обслуживания
Стр. 121: Расширена таблица выбора шинодержателей в зависимости от тока секции, отдельным кодом введен комплект верхнего упорного изолятора системы распределительных шин
Стр. 122: Изменен тип и код комплекта проходных изоляционных пластин системы распределительных шин
Стр. 125: Расширена таблица выбора накладных панелей
Стр. 128: Изменен состав комплектов адаптера и перегородок для установки целых и дробных блоков
Стр. 130: Изменен состав, вид и ассортимент дробных выкатных блоков
Стр. 131: Введены позиции комплектов задних панелей дробных выкатных и втычных блоков
Стр. 132: Изменен состав, вид и ассортимент выкатных блоков полной ширины
Стр. 132: Введены позиции комплектов задних панелей целых выкатных блоков
Стр. 134: Расширен ассортимент контактных групп системы
Стр. 135: Добавлено теоретическое описание свойств контактной технологии MultiLam
Стр. 136–139: Скорректированы коды, описание и параметры контактов и токоведущих шин
Стр. 140: Расширен ассортимент и изменены коды заказа элементов организации секционирования
Стр. 142: Добавлены комплекты установки воздушных автоматических выключателей
Стр. 143: Добавлены комплекты секционирования 4b для отсеков установки воздушных выключателей
Стр. 144–147: Изменен и расширен ассортимент аксессуаров и дополнительных частей
Стр. 149: Добавлен инструмент для работы с контактными группами
Стр. 150–163: Добавлены специальные сигнальные индикаторы
Стр. 180: Изменено свободное пространство фронтальной панели выкатного блока

Дополнительная литература

Компания ДКС выпускает широкий набор технической литературы, которая доступна как в печатном, так и электронном виде. Для заказа в печатном виде нужно обратиться в любое региональное представительство ДКС. Список представительств смотрите на сайте ДКС в разделе "О компании". Полный перечень полиграфии можно скачать с сайта компании: www.dkc.ru, раздел "Медиа".



Шинопроводы "Hercules": схемы размещения и решения по монтажу

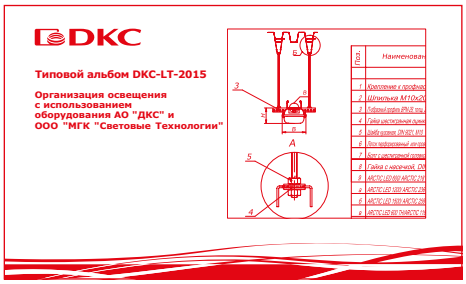

Организация освещения с использованием оборудования компаний ДКС и "Световые технологии"

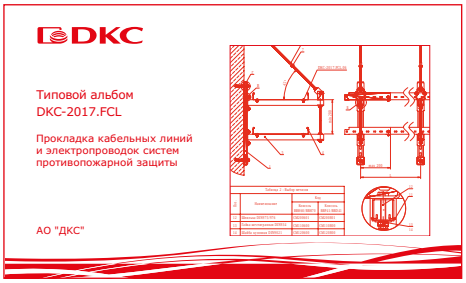

Прокладка кабельных линий и электропроводок систем противопожарной защиты



Система огнестойких кабельных проходок "Vulcan"



Индустриальные решения



Решения для наземного паркинга

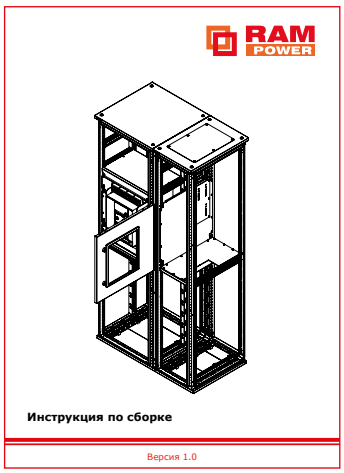

Инструкция по сборке "RAM power"

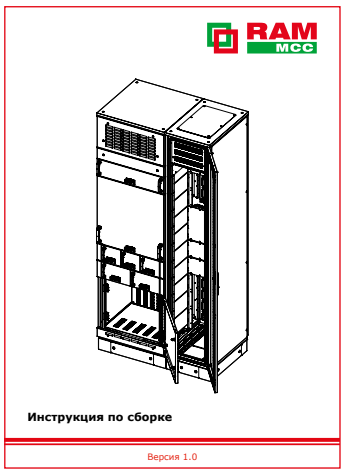

Инструкция по сборке "RAM mcc"



Инструкция по монтажу огнестойких проходов магистрального и распределительного шинопровода "Hercules"



Инструкция по монтажу магистрального и распределительного шинопровода "Hercules"



Инструкция по применению и эксплуатации магистрального и распределительного шинопровода "Hercules"



НКУ для электроснабжения производственных и административных объектов



Сервис

Чертежи и динамические блоки
Библиотека готовых чертежей продукции и динамические блоки облегчают проектирование

Проектирование в среде BIM
Разработанные плагины позволяют проектировать инженерные коммуникации в формате 3D

Альбомы типовых решений
Альбомы типовых решений содержат подробные чертежи и схемы монтажа основных узлов соединения

Базы данных для nanoCAD
Базы данных ДКС для nanoCAD содержат элементы кабеленесущих систем, разветвительные коробки, электроустановочные изделия

Программное обеспечение

Плагины для Revit
Подбор элементов для проектирования шинопроводных трасс и формирование спецификации

RAM cube
Проектирование и конструирование НКУ

Конфигураторы
Простой и быстрый подбор комплектующих и формирование спецификации

Fix Combitech
Автоматический просчет количества элементов кабеленесущей трассы листовых, лестничных, стеклопластиковых и проволочных лотков, систем организации рабочих мест, а также всех монтажных элементов и аксессуаров



RAM POWER

Решения для систем распределения электроэнергии "RAM power"

Описание системы 16
Основные элементы каркаса 19
Функциональные блоки и элементы секционирования 33

Решения для систем распределения электроэнергии "RAM power"

Многолетний опыт специалистов компании ДКС в области организации систем распределения электроэнергии, а также применение передовых технологий при разработке и производстве позволили создать новую инновационную систему "RAM power", предназначенную для построения низковольтных комплектных устройств (НКУ) на токи до 6300 А в области строительства и промышленности.

Сфера применения

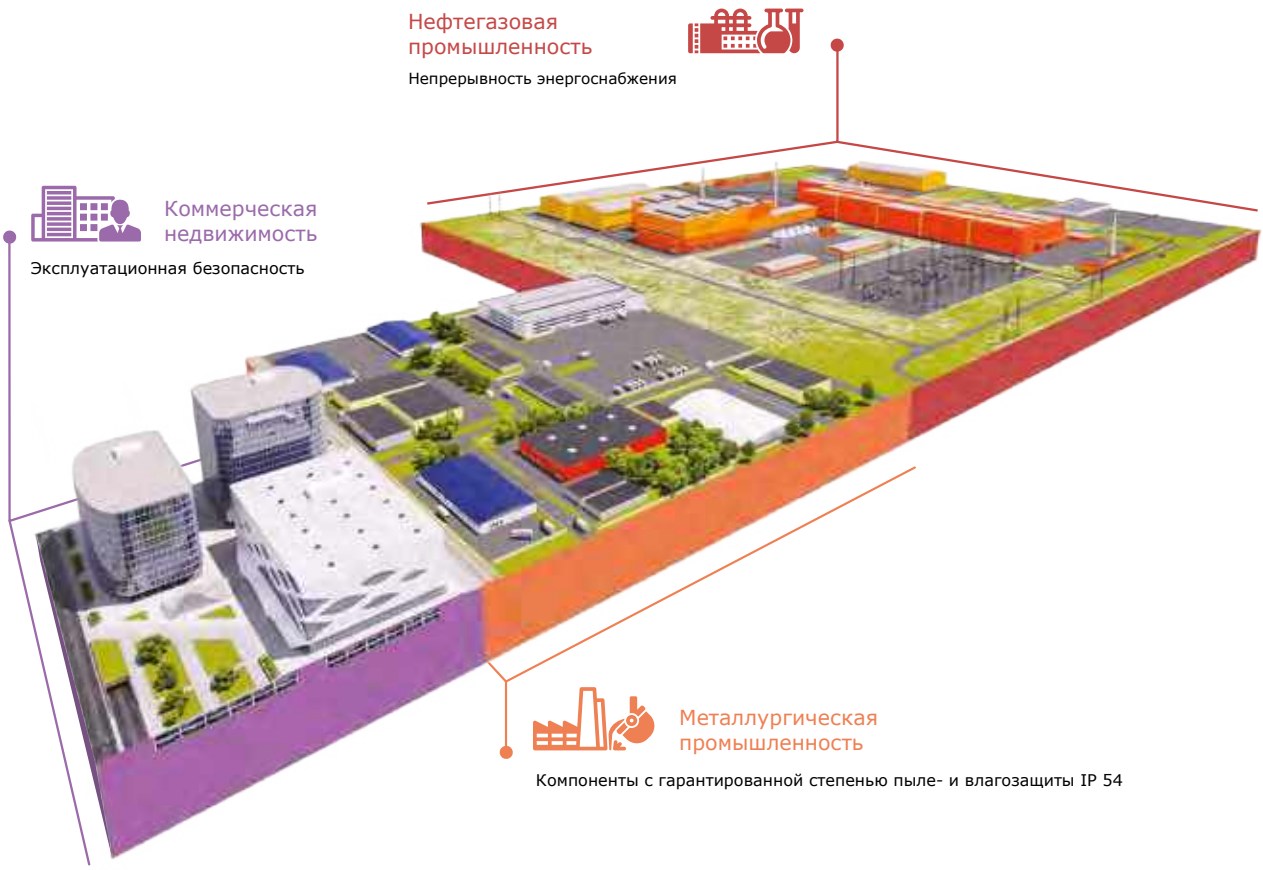

Преимущества

- Возможность выбора готовых функциональных блоков для монтажа большинства серий автоматических выключателей (3VT, 3WL/3WT, Compact NS/NSX, Masterpact NW/NT, Tmax XT, T, Emax E);
- Построение НКУ на базе системы "RAM power" отвечает новому стандарту ГОСТ IEC 61439;
- Высокая рентабельность за счет возможности использования автоматических выключателей сразу нескольких лидирующих производителей;
- Преперфорация функциональных блоков существенно сокращает время на механическую обработку монтажных и лицевых панелей;
- Безопасность обслуживающего персонала и предотвращение распространения электрической дуги достигается организацией внутреннего секционирования до степени 4b;
- Элементы системы "RAM power" производятся в России. Они были спроектированы с учетом требований, предъявляемых внутренним рынком;
- Модульность структуры системы "RAM power" позволяет легко модернизировать НКУ посредством изменения или добавления функциональных блоков.

Основные характеристики

Соответствие стандартам	ГОСТ IEC 61439
Номинальное рабочее напряжение, Ue	690 В AC
Номинальное напряжение изоляции, Ui	1000 В AC
Номинальная частота, f	50–60 Гц
Номинальный ток, In	6300 А
Номинальный кратковременно выдерживаемый ток короткого замыкания Icw	100 кА
Степень защиты	IP 54, IK 10
Степень секционирования	до 4b
Полезная нагрузка	до 1000 кг
Климатическое исполнение	УХЛ3.1
Высота	1800, 2000, 2200 мм
Ширина	300, 400, 600, 800, 1000 мм
Глубина	400, 600, 800 мм

Состав системы

При разработке каркаса для системы "RAM power" инженерами ДКС были учтены все возможные климатические и эксплуатационные условия на строительных и промышленных объектах. Итогом работы специалистов стал разборный конструктив, состоящий из двух ключевых элементов: комплекта крыша-дно и комплекта вертикальных стоек. Такая конструкция удобна в хранении и транспортировке. А разнообразие типоразмеров, в свою очередь, предоставляет возможность создания до 45 конфигураций, (без учета возможности объединения шкафов между собой).



Широкий выбор комплектующих
Стандартная глухая панель может быть заменена на панель с перфорацией. Выбор зависит от типа ввода мощности в шкаф

Высокая жесткость каркаса
Панели и дверь шкафа выполнены из листовой стали толщиной до 2 мм и имеют порошковую полиэфирную окраску толщиной от 60 до 100 мкм.
Цвет палитры RAL 7035*



Большая вместимость
Высота шкафа может достигать 2200 мм без учета цоколя, что позволяет увеличить количество функциональных блоков

Высокая несущая способность
Рама шкафа состоит из двух основных элементов: комплект крыша-дно и комплект вертикальных стоек. Несущая способность конструкции составляет 1000 кг

Стойкость к ударным нагрузкам и влаге
Шкаф имеет степень пыле- и влагозащиты IP 55.
Степень ударопрочности IK 10



Широкий выбор комплектующих
В дно шкафа установлен трехсекционный кабельный ввод, который может быть заменен на сплошное дно

* под заказ возможна окраска в другие цвета палитры

Таблица подбора оборудования



Размеры шкафа, мм			Коды основных элементов					Коды дополнительных элементов			
ширина	глубина	высота	дно+ крыша	стойки	сплошная дверь	задняя панель	комплект шкафа*	боковые панели	цоколь 100 мм		
300	400	1800	R5KTB34	R5KMN18	R5CPE1830	R5CRE1830	R5CQE1834	R5LE1842	R5BP01	R5FP30	R5FP40
		2000		R5KMN20	R5CPE2030	R5CRE2030	R5CQE2034	R5LE2042			
		2200		R5KMN22	R5CPE2230	R5CRE2230	R5CQE2234	R5LE2242			
	600	1800	R5KTB36	R5KMN18	R5CPE1830	R5CRE1830	R5CQE1836	R5LE1862	R5BP01	R5FP30	R5FP60
		2000		R5KMN20	R5CPE2030	R5CRE2030	R5CQE2036	R5LE2062			
		2200		R5KMN22	R5CPE2230	R5CRE2230	R5CQE2236	R5LE2262			
	800	1800	R5KTB38	R5KMN18	R5CPE1830	R5CRE1830	R5CQE1838	R5LE1882	R5BP01	R5FP30	R5FP80
		2000		R5KMN20	R5CPE2030	R5CRE2030	R5CQE2038	R5LE2082			
		2200		R5KMN22	R5CPE2230	R5CRE2230	R5CQE2238	R5LE2282			
400	400	1800	R5KTB44	R5KMN18	R5CPE1840	R5CRE1840	R5CQE1844	R5LE1842	R5BP01	R5FP40	R5FP40
		2000		R5KMN20	R5CPE2040	R5CRE2040	R5CQE2044	R5LE2042			
		2200		R5KMN22	R5CPE2240	R5CRE2240	R5CQE2244	R5LE2242			
	600	1800	R5KTB46	R5KMN18	R5CPE1840	R5CRE1840	R5CQE1846	R5LE1862	R5BP01	R5FP40	R5FP60
		2000		R5KMN20	R5CPE2040	R5CRE2040	R5CQE2046	R5LE2062			
		2200		R5KMN22	R5CPE2240	R5CRE2240	R5CQE2246	R5LE2262			
	800	1800	R5KTB48	R5KMN18	R5CPE1840	R5CRE1840	R5CQE1848	R5LE1882	R5BP01	R5FP40	R5FP80
		2000		R5KMN20	R5CPE2040	R5CRE2040	R5CQE2048	R5LE2082			
		2200		R5KMN22	R5CPE2240	R5CRE2240	R5CQE2248	R5LE2282			
600	400	1800	R5KTB64	R5KMN18	R5CPE1860	R5CRE1860	R5CQE1864	R5LE1842	R5BP01	R5FP60	R5FP40
		2000		R5KMN20	R5CPE2060	R5CRE2060	R5CQE2064	R5LE2042			
		2200		R5KMN22	R5CPE2260	R5CRE2260	R5CQE2264	R5LE2242			
	600	1800	R5KTB66	R5KMN18	R5CPE1860	R5CRE1860	R5CQE1866	R5LE1862	R5BP01	R5FP60	R5FP60
		2000		R5KMN20	R5CPE2060	R5CRE2060	R5CQE2066	R5LE2062			
		2200		R5KMN22	R5CPE2260	R5CRE2260	R5CQE2266	R5LE2262			
	800	1800	R5KTB68	R5KMN18	R5CPE1860	R5CRE1860	R5CQE1868	R5LE1882	R5BP01	R5FP60	R5FP80
		2000		R5KMN20	R5CPE2060	R5CRE2060	R5CQE2068	R5LE2082			
		2200		R5KMN22	R5CPE2260	R5CRE2260	R5CQE2268	R5LE2282			
800	400	1800	R5KTB84	R5KMN18	R5CPE1880	R5CRE1880	R5CQE1884	R5LE1842	R5BP01	R5FP80	R5FP40
		2000		R5KMN20	R5CPE2080	R5CRE2080	R5CQE2084	R5LE2042			
		2200		R5KMN22	R5CPE2280	R5CRE2280	R5CQE2284	R5LE2242			
	600	1800	R5KTB86	R5KMN18	R5CPE1880	R5CRE1880	R5CQE1886	R5LE1862	R5BP01	R5FP80	R5FP60
		2000		R5KMN20	R5CPE2080	R5CRE2080	R5CQE2086	R5LE2062			
		2200		R5KMN22	R5CPE2280	R5CRE2280	R5CQE2286	R5LE2262			
	800	1800	R5KTB88	R5KMN18	R5CPE1880	R5CRE1880	R5CQE1888	R5LE1882	R5BP01	R5FP80	R5FP80
		2000		R5KMN20	R5CPE2080	R5CRE2080	R5CQE2088	R5LE2082			
		2200		R5KMN22	R5CPE2280	R5CRE2280	R5CQE2288	R5LE2282			
1000	400	1800	R5KTB104	R5KMN18	R5CPE18100	R5CRE18100	R5CQE18104	R5LE1842	R5BP01	R5FP100	R5FP40
		2000		R5KMN20	R5CPE20100	R5CRE20100	R5CQE20104	R5LE2042			
		2200		R5KMN22	R5CPE22100	R5CRE22100	R5CQE22104	R5LE2242			
	600	1800	R5KTB106	R5KMN18	R5CPE18100	R5CRE18100	R5CQE18106	R5LE1862	R5BP01	R5FP100	R5FP60
		2000		R5KMN20	R5CPE20100	R5CRE20100	R5CQE20106	R5LE2062			
		2200		R5KMN22	R5CPE22100	R5CRE22100	R5CQE22106	R5LE2262			
	800	1800	R5KTB108	R5KMN18	R5CPE18100	R5CRE18100	R5CQE18108	R5LE1882	R5BP01	R5FP100	R5FP80
		2000		R5KMN20	R5CPE20100	R5CRE20100	R5CQE20108	R5LE2082			
		2200		R5KMN22	R5CPE22100	R5CRE22100	R5CQE22108	R5LE2282			

Внимание! Комплект шкафа, заказанный одним кодом, поставляется в разобранном виде на паллете. В комплект шкафа не входят: монтажная плата, боковые панели, цоколь.

Основные элементы каркаса

Комплект вертикальных стоек





Материал:
• сталь 1,5 мм, порошковое покрытие RAL 7035.
Отличительные особенности:
• конструкция профиля имеет 6 ребер жесткости, что обеспечивает высокую прочность и несущую способность стоек (до 700 кг на каркас и 1000 кг на шкаф в собранном виде);
• универсальная перфорация стоек с шагом 25 мм.
Комплект поставки:
• 4 стойки.

Высота шкафа, мм	Код
1800	R5KMN18
2000	R5KMN20
2200	R5KMN22

Комплект рамы основания и крыши





Материал:
• сталь 1,5 мм, порошковое покрытие RAL 7011.
Комплект поставки:
• дно, крыша, монтажные аксессуары, элементы для организации кабельного ввода, ключ с двойной бородкой.

Размеры шкафа, мм		Код
ширина	глубина	
300	400	R5KTB34
	600	R5KTB36
	800	R5KTB38
400	400	R5KTB44
	600	R5KTB46
	800	R5KTB48
600	400	R5KTB64
	600	R5KTB66
	800	R5KTB68
800	400	R5KTB84
	600	R5KTB86
	800	R5KTB88
1000	400	R5KTB104
	600	R5KTB106
	800	R5KTB108

Панель верхняя для сброса давления





Назначение:
• защита обслуживающего персонала от ударной волны при аварийной ситуации.
Материал:
• окрашенная сталь 1,5 мм, RAL 7011.
Отличительные особенности:
• устанавливается вместо стандартной глухой панели.
Комплект поставки:
• панель, монтажные аксессуары.

Ширина шкафа, мм	Глубина шкафа, мм	Код
400	400	R5KTPR44
	600	R5KTPR46
	800	R5KTPR48
600	400	R5KTPR64
	600	R5KTPR66
	800	R5KTPR68
800	400	R5KTPR84
	600	R5KTPR86
	800	R5KTPR88
1000	400	R5KTPR104
	600	R5KTPR106
	800	R5KTPR108
1200	400	R5KTPR124
	600	R5KTPR126
	800	R5KTPR128

Козырек оперативного обозначения





Материал:
• сталь 1 мм, порошковое покрытие RAL 7011.
Отличительные особенности:
• высота козырька 100 мм.
Комплект поставки:
• козырек.

Ширина шкафа, мм	Код
400	R5KTS40
600	R5KTS60
800	R5KTS80
1000	R5KTS100

Верхняя панель под фланцы типа FL21





Материал:
• сталь 1,5 мм, порошковое покрытие RAL 7011.
Отличительные особенности:
• устанавливается вместо стандартной глухой панели.
Комплект поставки:
• панель.

Размеры шкафа, мм		Кол-во отверстий, шт.	Код
ширина	глубина		
400	400	1	R5KTFL44
	600	2	R5KTFL46
	800	3	R5KTFL48
600	400	2	R5KTFL64
	600	4	R5KTFL66
	800	6	R5KTFL68
800	400	3	R5KTFL84
	600	6	R5KTFL86
	800	9	R5KTFL88
1000	400	4	R5KTFL104
	600	8	R5KTFL106
	800	12	R5KTFL108

Фланцы типа FL21





Назначение:
• для организации ввода кабеля.
Материал:
• термоэластопласт.
Цвет:
• белый.
Отличительные особенности:
• огнестойкость V0 согласно UL 94;
• степень пыле- и влагозащиты до IP 65;
• широкий диапазон рабочих температур – от –40 до +130 °C;
• не содержит галогены;
• устойчив к нефтепродуктам.
Комплект поставки:
• кабельный ввод, монтажные аксессуары.

Тип	Общее кол-во вводов	Диаметр отверстий, мм, Кол-во шт.	Степень защиты	Код
FL21	6	24–54 мм, 2 шт. 30–59 мм, 1 шт. 6–14 мм, 3 шт.	IP 65	R5HTC03
	16	40 мм, 1 шт. 20 мм, 15 шт.	IP 54	R5HTC16
	25	20–26 мм (IP 65) или 12–15 мм (IP 55), 1 шт. 8–14 мм (IP 65) или 7–10 мм (IP 55), 16 шт. 14–20 мм (IP 65) или 5–10 мм (IP 55), 4 шт. 5–7 мм (IP 65), 4 шт.	IP 55–IP 65	R5HTC25
	35	17–32 мм, 1 шт. 12–18 мм, 2 шт. 10–14 мм, 16 шт. 7–12 мм, 12 шт. 6–10 мм, 4 шт.	IP 65	R5HTC35
	50	7–13 мм, 49 шт. 15–25 мм, 1 шт.	IP 65	R5HTC50
	36	4–8 мм, 4 шт. 6–10 мм, 4 шт. 7–12 мм, 12 шт. 10–14 мм, 14 шт. 12–18 мм, 2 шт. 17–32 мм, 1 шт.	IP 65	R5HTKC36

Сплошное дно

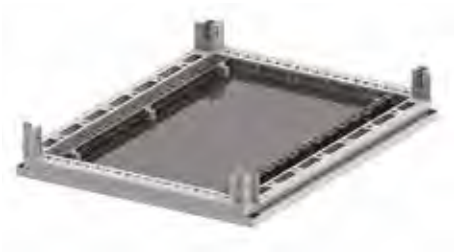

Назначение:
• организация ввода кабеля и обеспечение высокой степени пыле- и влагозащиты IP.
Материал:
• оцинкованная сталь 2 мм.
Отличительные особенности:
• имеет уплотнитель по периметру платы, обеспечивающий степень пыле- и влагозащиты до IP 65.
Комплект поставки:
• дно, монтажные аксессуары.

Размеры шкафа, мм		Код
ширина	глубина	
300	400	R5FUC34
	600	R5FUC36
	800	R5FUC38
400	400	R5FUC44
	600	R5FUC46
	800	R5FUC48
600	400	R5FUC64
	600	R5FUC66
	800	R5FUC68
800	400	R5FUC84
	600	R5FUC86
	800	R5FUC88
1000	400	R5FUC104
	600	R5FUC106
	800	R5FUC108

Улучшенный цоколь

Система распределения электроэнергии "RAM power" дает возможность создавать конфигурации НКУ на токи до 6300 А, а значит все элементы сборки должны иметь такую несущую способность, которая позволила бы выдерживать высокие статические и динамические нагрузки.
Это послужило одной из причин создания нового цоколя, конструкция которого успешно прошла все необходимые испытания.

Надежная фиксация
Крепление цоколя осуществляется напрямую к триполью шкафа

Высокая несущая способность
Цельносварные угловые элементы выполнены из оцинкованной стали толщиной 2,5 мм

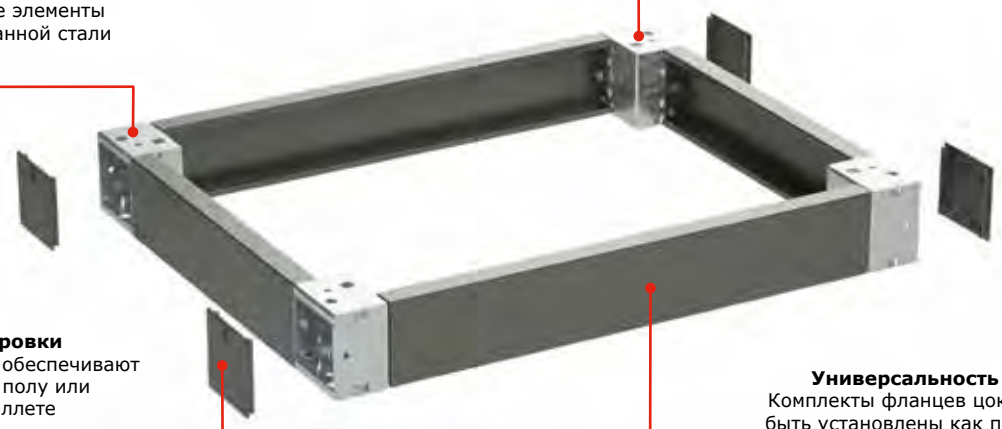

Удобство транспортировки
Пластиковые заглушки обеспечивают доступ для фиксации к полу или транспортировочной паллете

Универсальность фланцев
Комплекты фланцев цоколя могут быть установлены как по ширине, так и по глубине шкафа

Цоколь

Угловые элементы





Назначение:
• установка шкафа и организация ввода кабеля.
Материал:
• сталь 2,5 мм, порошковое покрытие RAL 7011.
Отличительные особенности:
• съемные пластиковые крышки для удобной фиксации к транспортировочной паллете.
Комплект поставки:
• 4 угловых элемента совместно с пластиковыми заглушками, монтажные аксессуары.

Высота цоколя, мм	Код
100	R5BP01
200	R5BP02

Фланцы цоколя





Назначение:
• установка шкафа и организация ввода кабеля.
Материал:
• сталь 1,2 мм, порошковое покрытие RAL 7011.
Отличительные особенности:
• комплект фланцев может быть установлен как по ширине, так и по глубине шкафа;
• фланцы подбираются по габаритам шкафа и высоте угловых элементов.
Комплект поставки:
• 2 фланца, монтажные аксессуары.

Ширина/глубина шкафа, мм	Высота цоколя, мм	Код
300	100	R5FP30
400		R5FP40
600		R5FP60
800		R5FP80
1000		R5FP100
1200		R5FP120
300	200	R5FP32
400		R5FP42
600		R5FP62
800		R5FP82
1000		R5FP102
1200		R5FP122

Сплошная дверь



Назначение:
• ограничение доступа к установленному в шкафу оборудованию.
Материал:
• сталь 2 мм, порошковое покрытие RAL 7035.
Отличительные особенности:
• укомплектована внутренней усиливающей рамой;
• угол открытия двери – 130°;
• уплотнитель по внутреннему периметру обеспечивает степень пыле- и влагозащиты до IP 65;
• укомплектована стандартной ручкой со встроенным замком;
• в двери установлен замок под ключ с двойной бородкой;
• в комплект поставки входят все необходимые элементы для монтажа дверей к каркасу шкафа.
Комплект поставки:
• дверь, замок с двойной бородкой, монтажные аксессуары.

Размеры шкафа, мм		Код
высота	ширина	
1800	300	R5CPE1830
	400	R5CPE1840
	600	R5CPE1860
	800	R5CPE1880
	1000	R5CPE18100
2000	300	R5CPE2030
	400	R5CPE2040
	600	R5CPE2060
	800	R5CPE2080
	1000	R5CPE20100
2200	300	R5CPE2230
	400	R5CPE2240
	600	R5CPE2260
	800	R5CPE2280
	1000	R5CPE22100

Дверь со стеклом



Назначение:
• ограничение доступа к установленному в шкафу оборудованию.
Материал:
• сталь 2 мм, порошковое покрытие RAL 7035;
• ударопрочное стекло толщиной 4 мм.
Отличительные особенности:
• имеет уплотнитель по внутреннему периметру, обеспечивающий степень пыле- и влагозащиты до IP 65;
• угол открытия двери – 130°;
• укомплектована стандартной ручкой со встроенным замком;
• в двери установлен замок под ключ с двойной бородкой;
• в комплект поставки входят все необходимые элементы для монтажа дверей к каркасу шкафа.
Комплект поставки:
• дверь, замок с двойной бородкой, монтажные аксессуары.

Размеры шкафа, мм		Код
высота	ширина	
1800	600	R5CPTE1860
	800	R5CPTE1880
	1000	R5CPTE18100
2000	600	R5CPTE2060
	800	R5CPTE2080
	1000	R5CPTE20100
2200	600	R5CPTE2260
	800	R5CPTE2280
	1000	R5CPTE22100

Задняя панель



Назначение:
• ограничение доступа к установленному в шкафу оборудованию.
Материал:
• сталь 1,5 мм, порошковое покрытие RAL 7035.
Отличительные особенности:
• имеет уплотнитель по внутреннему периметру, обеспечивающий степень пыле- и влагозащиты до IP 65;
• в комплект поставки входят все необходимые элементы для монтажа панелей к каркасу шкафа.
Комплект поставки:
• задняя панель, монтажные аксессуары.

Размеры шкафа, мм		Код
высота	ширина	
1800	300	R5CRE1830
	400	R5CRE1840
	600	R5CRE1860
	800	R5CRE1880
	1000	R5CRE18100
	1200	R5CRE18120
2000	300	R5CRE2030
	400	R5CRE2040
	600	R5CRE2060
	800	R5CRE2080
	1000	R5CRE20100
	1200	R5CRE20120
2200	300	R5CRE2230
	400	R5CRE2240
	600	R5CRE2260
	800	R5CRE2280
	1000	R5CRE22100
	1200	R5CRE22120

Боковые панели



Назначение:
• ограничение доступа к установленному в шкафу оборудованию.
Материал:
• сталь 1,5 мм, порошковое покрытие RAL 7035.
Отличительные особенности:
• специальный уплотнитель по внутреннему периметру, обеспечивающий степень пыле- и влагозащиты до IP 65;
• в комплект поставки входят все необходимые элементы для монтажа панелей к каркасу шкафа.
Комплект поставки:
• две боковые панели, монтажные аксессуары.

Размеры шкафа, мм		Код
высота	глубина	
1800	400	R5LE1842
	600	R5LE1862
	800	R5LE1882
2000	400	R5LE2042
	600	R5LE2062
	800	R5LE2082
2200	400	R5LE2242
	600	R5LE2262
	800	R5LE2282

Горизонтальные дверные рейки



Назначение:
• монтаж оборудования на внутренней плоскости двери.
Материал:
• оцинкованная сталь 2 мм.
Отличительные особенности:
• монтаж производится на усиливающую раму двери.
Комплект поставки:
• 10 реек, монтажные аксессуары.

Ширина, мм	Код
600	R5TPE60
800	R5TPE80
1000	R5TPE100

Сменные личинки для замка



Назначение:
• защита от несанкционированного доступа.
Материал:
• пластик/металл.
Отличительные особенности:
• личинки предназначены для дверей R5CPE** и R5CPTE**.
Комплект поставки:
• личинка, ключ заказывается отдельным кодом.

Личинки, ключи	Описание	Размер, мм	Материал личинка/ключ	Код	
				ключ	личинка
	Под ключ с двойной бородкой	3	металл/металл	R5CE230	R5CE219
	Под треугольный ключ	8	металл/металл	R5CE236	R5CE214
		7		R5CE235	R5CE213
	Под ключ типа FIAT	–	металл/металл	R5CE237	R5CE262
	Под квадратный ключ	7	металл/металл	R5CE233	R5CE211
		8		R5CE234	R5CE212

Ограничитель угла открытия двери до 90°



Назначение:
• изменение угла открытия двери.
Материал:
• оцинкованная сталь 2 мм.
Отличительные особенности:
• максимальный угол открытия двери при использовании ограничителя составляет 90°.
Комплект поставки:
• ограничитель, монтажные аксессуары.

Ширина, мм	Код
Для сплошных дверей	R5AE02
Для прозрачных дверей	R5AE09

Поворотная ручка



Назначение:
• защита от несанкционированного доступа.
Материал:
• пластик/металл.
Отличительные особенности:
• конструкция ручки предусматривает наличие защитной шторки для предотвращения попадания пыли и влаги в механизм замка;
• конструкция ручки предотвращает самопроизвольный проворот механизма замка при вибронагрузках. Рекомендуется применять ручку при эксплуатации шкафов в сейсмоопасных зонах (с применением сейсмокомплекта) или в зонах с возможными вибронагрузками.
Комплект поставки:
• ручка с замком, ключ, монтажные аксессуары.

Описание	Код
Ручка личинкой под индивидуальный ключ	R5CE270
Ручка с кнопочным механизмом открытия	R5CE402
Ручка с отверстием для пломбировки/фиксации, личинка под ключ с двойной бородкой 3мм	R5CE403
Ручка с отверстием для пломбировки/фиксации замком, кнопочный механизм открытия	R5CE404

Комплект объединения шкафов





Назначение:
• объединение шкафов общим весом не более 600 кг.
Материал:
• металл.
Отличительные особенности:
• степень пыле- и влагозащиты – IP 55;
• при превышении значения в 600 кг следует дополнительно применить усиленные соединители.
Комплект поставки:
• 8 соединителей, уплотнитель, монтажные

Описание	Код
Комплект для объединения шкафов	R5KE65

Усиленный соединитель





Назначение:
• объединение шкафов общим весом более 600 кг.
Материал:
• оцинкованная сталь 3 мм.
Отличительные особенности:
• степень пыле- и влагозащиты – IP 55;
• применяются совместно с комплектом для объединения шкафов R5KE65 при общей массе шкафов более 600 кг.
Комплект поставки:
• 4 соединителя, монтажные аксессуары.

Тип соединителя	Код
Угловой	R5KSRE65
Прямой	R5KRE65

Соединительный угол для транспортировки линейной сборки



Назначение:
• транспортировка шкафов.
Материал:
• оцинкованная сталь 5 мм.
Комплект поставки:
• 2 угла, монтажные аксессуары.

Описание	Код
Комплект соединительных углов для транспортировки линейной сборки	R5TSE02

Балка подъемная универсальная для транспортировки линейной сборки





Назначение:
• транспортировка шкафов.
Материал:
• сталь 3 мм.
Отличительные особенности:
• балки подбираются по ширине или по глубине шкафа/сборки;
• балки имеют все необходимые отверстия как для установки на одиночный шкаф, так и для установки на сборку из двух шкафов;
• при линейной сборке балки соединяются между собой.
Комплект поставки:
• 2 балки, монтажные аксессуары.

Ширина/глубина, мм	Варианты комбинаций шкафов		Код
	ширина, мм	глубина, мм	
300			R5TSW03
400			R5TSW04
600			R5TSW06
800	400+400		R5TSW08
1000	400+600	400+600	R5TSW10
1200	400+800, 600+600	400+800, 600+600	R5TSW12

Рым-болт



Назначение:
• транспортировка шкафов.
Материал:
• металл.
Отличительные особенности:
• максимальная вертикальная нагрузка на один болт – 250 кг. Не рекомендуется использовать для транспортировки более чем одного шкафа!
Комплект поставки:
• 4 рым-болта.

Описание	Код
4-рым-болта	R5A33

Гайка закладная



Назначение:
• монтаж оборудования.
Материал:
• оцинкованная сталь.
Комплект поставки:
• 50 штук.

Резьба	Упаковка, шт.	Код
M6	50	CM230600
M8	50	CM230800

Комплект объединения шкафов "спина к спине"



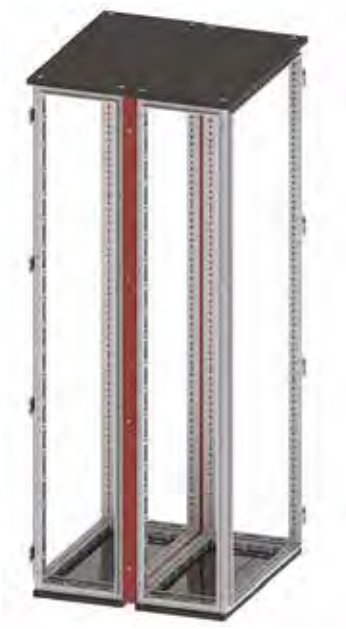

Назначение:
• объединение шкафов.
Материал:
• сталь 1,5 мм, порошковое покрытие RAL 7035.
Отличительные особенности:
• степень пыле- и влагозащиты – IP 55.
Комплект поставки:
• рама, уплотнитель, монтажные аксессуары.

Размеры шкафа, мм		Код
высота	ширина	
1800	300	R5KFRE1830M
	400	R5KFRE1840M
	600	R5KFRE1860M
	800	R5KFRE1880M
	1000	R5KFRE18100M
	1200	R5KFRE18120M
2000	300	R5KFRE2030M
	400	R5KFRE2040M
	600	R5KFRE2060M
	800	R5KFRE2080M
	1000	R5KFRE20100M
	1200	R5KFRE20120M
2200	300	R5KFRE2230M
	400	R5KFRE2240M
	600	R5KFRE2260M
	800	R5KFRE2280M
	1000	R5KFRE22100M
	1200	R5KFRE22120M

Рама для углового соединения шкафов





Назначение:
• организация угловго соединения линейных сборок шкафов CQE.
Материал:
• окрашенная сталь 2 мм, RAL 7035.
Отличительные особенности:
• для установки рамы требуется пустой шкаф CQE, который в результате станет угловым;
• рама устанавливается на фасад одного шкафа, обеспечивая присоединение к боку другого шкафа.
Комплект поставки:
• угловая рама, монтажные аксессуары.

Высота	Ширина/глубина, мм	Код
1800	400	R5ACF1840
	600	R5ACF1860
	800	R5ACF1880
2000	400	R5ACF2040
	600	R5ACF2060
	800	R5ACF2080
2200	400	R5ACF2240
	600	R5ACF2260
	800	R5ACF2280

Специальная гайка



R5A51



R5A52

Назначение:
• монтаж оборудования.
Материал:
• литой под давлением цинковый сплав.
Отличительные особенности:
• конструкция гайки имеет отламывающийся язычок.
Комплект поставки:
• 50 штук.

Резьба	Код
M6	R5A51
M8	R5A52

Самонарезающий винт



Назначение:
• монтаж оборудования.
Материал:
• оцинкованная сталь.
Отличительные особенности:
• M4, 8x12 мм.
Комплект поставки:
• 50 штук.

Описание	Код
Самонарезающие винты M4, 8x12 мм	R5A07

Самонарезающий винт TORX



Назначение:
• монтаж оборудования.
Материал:
• оцинкованная сталь.
• DIN 7500C
Отличительные особенности:
• M5, 8x12 мм.
Комплект поставки:
• 100 штук.

Описание	Код
Самонарезающие винты M5x12 мм, TORX	R5M512

П-образный профиль





Назначение:
• защита кромок вырезов на внешних элементах шкафов.
Материал:
• ПВХ.
Отличительные особенности:
• монтируется на сталь толщиной 1–1,5 мм.
Комплект поставки:
• 10 метров.

Описание	Код
П-образный профиль для защиты кромок	R5PP01

Краска аэрозольная



Назначение:
• устранение повреждений порошкового покрытия, возникающих при механических работах с элементами шкафа.
Комплект поставки:
• 1 баллон.

Цвет	Объем, мл	Код
RAL 7032	400	R5A21
RAL 7035	400	R5A24
RAL 7011	400	R5A54

Функциональные блоки и элементы секционирования

Ключевыми элементамами системы "RAM power" являются функциональные блоки (ФБ), выполняющие следующие основные задачи:
• обеспечение подачи электрической энергии к НКУ;
• обеспечение питания одной или нескольких выходных цепей.
При использовании совместно с элементами секционирования функциональные блоки обеспечивают:
• безопасность жизнедеятельности персонала путем их защиты от случайного прикосновения к токоведущим частям;
• предотвращение возникновения и распространения электрической дуги внутри НКУ.
Блок состоит из следующих элементов:
• лицевая панель;
• монтажная плата;
• комплект монтажных реек и крепежных элементов.
В зависимости от номинального тока, типа автоматического выключателя и наличия дополнительных аксессуаров, ФБ могут иметь множество вариаций:
• под вертикальное или горизонтальное расположение автоматических выключателей (АВ);
• внешнее или внутреннее исполнения ФБ (отличные друг от друга лицевые панели);
• готовые блоки под автоматические выключатели лидирующих производителей или блоки свободной конфигурации, не имеющие преперфорации как на лицевой, так и на монтажной панелях.
• в зависимости от типа исполнения автоматических выключателей: стационарный, втычной, выкатной, имеющий блок дифференциальной защиты, моторный привод и т.п.

Установка АВ в литом корпусе до 630 А

Элементы секционирования
Возможность увеличения степени секционирования без дополнительной механической доработки

Монтажная плата
Адаптирована для вертикальной и горизонтальной установки АВ



Рейки блока
Монтажные рейки имеют насечки для быстрого определения места установки монтажной платы

Лицевая панель
Наличие преперфорации зависит от используемого типа АВ и дополнительных аксессуаров

Установка воздушного АВ до 6300 А

Элементы секционирования
Возможность увеличения степени секционирования без дополнительной механической доработки

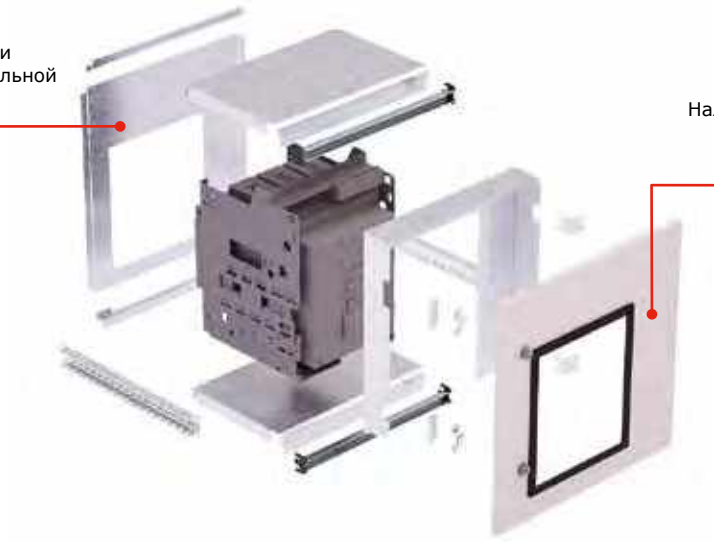

Лицевая панель
Наличие преперфорации зависит от используемого типа АВ и дополнительных аксессуаров

Отличительные особенности функциональных блоков

На сегодняшний день в ассортименте системы "RAM power" представлено около 200 вариантов готовых функциональных блоков, совместимых с большинством серий автоматических выключателей, таких как 3VT, 3WL/3WT, Compact NS/NSX, Masterpact NW/NT, Tmax XT, T, Emax E. При использовании АВ, не принадлежащих к вышеуказанному списку, необходимо рассмотреть функциональные блоки свободного конфигурирования.

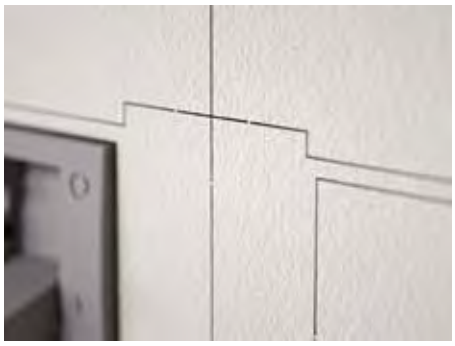

Преперфорация лицевой панели и монтажной платы
Каждый функциональный блок имеет индивидуальную преперфорацию, что обеспечивает высокую скорость монтажа без дополнительной механической обработки



Прецизионное положение монтажной платы
Насечки на рейках блока служат ориентиром для места установки монтажной платы, которое определяется типом АВ и наличием дополнительных аксессуаров



Простота монтажа/демонтажа
Лицевая панель внутреннего функционального блока имеет замки с 1/4 оборота и эргономичные рукоятки для ее удобного и быстрого демонтажа/монтажа



Безопасность обслуживания
Заземляющая пластина обеспечивает единый замкнутый контур между замком, лицевой панелью функционального блока и каркасом шкафа



Петли внешних панелей
Внешние лицевые панели функциональных блоков имеют новый тип с фиксацией на стандартную боковую перфорацию стойки каркаса, исключая механическую обработку



Высокая степень защиты
Пенополиуретановый уплотнитель плотно прилегает к петлям и кромкам шкафа, обеспечивая степень пыле- и влагозащиты до IP 54

Секционирование

В соответствии с ГОСТ IEC 61439 вид внутреннего изоляционного разгораживания или форма секционирования обеспечивает:
- защиту от прикосновения к токоведущим частям соседних функциональных блоков. Степень защиты должна быть не менее IP 2X;
- снижение вероятности случайного возникновения дуги;
- защиту от попадания твердых инородных частиц из одного блока НКУ в другой.

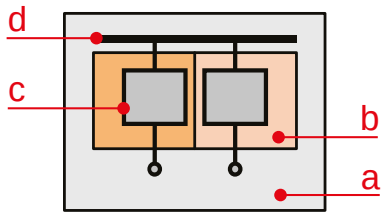

Условные обозначения
a Оболочка
b Внутреннее секционирование
c Функциональный блок, включая соответствующие клеммы для подключения отходящих проводников
d Сборные шины

Форма 1	Форма 2		Форма 3		Форма 4	
Внутреннее разделение отсутствует	Внутреннее разделение между сборными шинами и функциональными блоками		Внутреннее разделение между сборными шинами и функциональными блоками. • Все функциональные блоки отделены друг от друга; • Клеммы для подключения отходящих линий отделены от функциональных блоков, но не отделены друг от друга		Внутреннее разделение между сборными шинами и функциональными блоками. • Все функциональные блоки отделены друг от друга; • Клеммы для подключения отходящей линии для конкретного функционального блока отделены от других функциональных блоков, и от клемм других функциональных блоков; • Клеммы для подключения отходящих линий отделены от сборных шин	
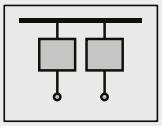	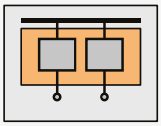	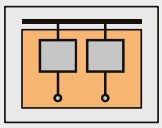	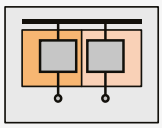	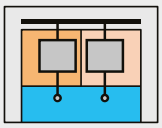	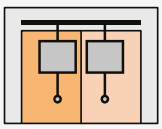	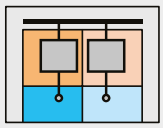
Форма 2a Клеммы для подключения отходящих линий не отделены от сборных шин	**Форма 2b** Клеммы для подключения отходящих линий отделены от сборных шин		**Форма 3a** Клеммы для подключения отходящих линий не отделены от сборных шин	**Форма 3b** Клеммы для подключения отходящих линий отделены от сборных шин	**Форма 4a** Клеммы для подключения отходящих линий находятся в одном отсеке с соответствующим функциональным блоком	**Форма 4b** Клеммы для подключения отходящих линий находятся в отдельных отсеках или изолированном пространстве по отношению к соответствующим функциональным блокам

Таблица быстрого подбора внутренних функциональных блоков и элементов секционирования для литых автоматических выключателей серии HGP

Горизонтальная установка АВ



Серия АВ	Кол-во полюсов	Исполнение автомата	Ширина шкафа, мм	Высота панели, мм	Максимальное кол-во АВ в блоке	R5PKIB – комплект установки АВ	R5SVS – разделитель вертикальный глухой	R5SGS – разделитель горизонтальный	R5SR – комплект поддержки АВ с мотор-приводом
HGP160	3	F	600	150	1	R5PKIB5H61112	R5SVS150	R5SGS60	R5SR60S
HGP160		F-MO	600	150	1	R5PKIB5H61212	R5SVS150	R5SGS60	R5SR60S
HGP250	3	F	600	150	1	R5PKIB5H61113	R5SVS150	R5SGS60	R5SR60S
HGP250		F-MO	600	150	1	R5PKIB5H61213	R5SVS150	R5SGS60	R5SR60S
HGP630	3	F	600	300	1	R5PKIB5H61116	R5SVS300	R5SGS60	R5SR60S
HGP630		F-MO	600	300	1	R5PKIB5H61216	R5SVS300	R5SGS60	R5SR60S
HGP160	4	F	600	200	1	R5PKIB5H611124P	R5SVS200	R5SGS60	R5SR60S
HGP160		F-MO	600	200	1	R5PKIB5H612124P	R5SVS200	R5SGS60	R5SR60S
HGP250	4	F	600	200	1	R5PKIB5H611134P	R5SVS200	R5SGS60	R5SR60S
HGP250		F-MO	600	200	1	R5PKIB5H612134P	R5SVS200	R5SGS60	R5SR60S
HGP630	4	F	600	350	1	R5PKIB5H611164P	R5SVS250	R5SGS60	R5SR60S
HGP630		F-MO	600	350	1	R5PKIB5H612164P	R5SVS250	R5SGS60	R5SR60S

Вертикальная установка АВ



Серия АВ	Кол-во полюсов	Исполнение автомата	Ширина шкафа, мм	Высота панели, мм	Максимальное кол-во АВ в блоке	R5PKIB – комплект установки АВ	R5SVS – разделитель вертикальный глухой	R5SGS – разделитель горизонтальный	R5SR – комплект поддержки АВ с мотор-приводом
HGP160	3	F	600	200	4	R5PKIB5V61112	R5SVS200	R5SGS60	R5SR60L
HGP160		F-MO		200		R5PKIB5V61212	R5SVS200	R5SGS60	R5SR60L
HGP160		F	800	200	6	R5PKIB5V81112	R5SVS200	R5SGS80	R5SR80L
HGP160		F-MO		200		R5PKIB5V81212	R5SVS200	R5SGS80	R5SR80L
HGP250	3	F	600	250	3	R5PKIB5V61113	R5SVS250	R5SGS60	R5SR60L
HGP250		F-MO		250		R5PKIB5V61213	R5SVS250	R5SGS60	R5SR60L
HGP250		F	800	250	5	R5PKIB5V81113	R5SVS250	R5SGS80	R5SR80L
HGP250		F-MO		250		R5PKIB5V81213	R5SVS250	R5SGS80	R5SR80L
HGP630	3	F	600	350	2	R5PKIB5V61116	R5SVS350	R5SGS60	R5SR60L
HGP630		F-MO		350		R5PKIB5V61216	R5SVS350	R5SGS60	R5SR60L
HGP630		F	800	350	4	R5PKIB5V81116	R5SVS350	R5SGS80	R5SR80L
HGP630		F-MO		350		R5PKIB5V81216	R5SVS350	R5SGS80	R5SR80L
HGP160	4	F	600	200	3	R5PKIB5V611124P	R5SVS200	R5SGS60	R5SR60L
HGP160		F-MO		200		R5PKIB5V612124P	R5SVS200	R5SGS60	R5SR60L
HGP160		F	800	200	5	R5PKIB5V811124P	R5SVS200	R5SGS80	R5SR80L
HGP160		F-MO		200		R5PKIB5V812124P	R5SVS200	R5SGS80	R5SR80L
HGP250	4	F	600	250	2	R5PKIB5V611134P	R5SVS250	R5SGS60	R5SR60L
HGP250		F-MO		250		R5PKIB5V612134P	R5SVS250	R5SGS60	R5SR60L
HGP250		F	800	250	4	R5PKIB5V811134P	R5SVS250	R5SGS80	R5SR80L
HGP250		F-MO		250		R5PKIB5V812134P	R5SVS250	R5SGS80	R5SR80L
HGP630	4	F	600	350	2	R5PKIB5V611164P	R5SVS350	R5SGS60	R5SR60L
HGP630		F-MO		350		R5PKIB5V612164P	R5SVS350	R5SGS60	R5SR60L
HGP630		F	800	350	3	R5PKIB5V811164P	R5SVS350	R5SGS80	R5SR80L
HGP630		F-MO		350		R5PKIB5V812164P	R5SVS350	R5SGS80	R5SR80L

F – стационарный, F-MO – стационарный с моторным приводом, P – втычной, P-MO – втычной с моторным приводом, W – выкатной, W-MO –выкатной с моторным приводом.







R5SVP – разделитель вертикальный преперфорированный	R5FCB – коробка коммутационная боковая	R5KFB – силовые коннекторы	R5BCB – коробка коммутационная задняя	R5SBT – разделитель телескопический*		
				глубина 800	глубина 400+600	глубина 400+800
R5SVP15013	R5FCB150	R5KFB33	R5BCB15013	R5STB815	R5STB4615	R5STB4815
R5SVP15013	R5FCB150	R5KFB33	R5BCB15013	R5STB815	R5STB4615	R5STB4815
R5SVP15013	R5FCB150	R5KFB33	R5BCB15013	R5STB815	R5STB4615	R5STB4815
R5SVP15013	R5FCB150	R5KFB33	R5BCB15013	R5STB815	R5STB4615	R5STB4815
R5SVP30016	R5FCB250	R5KFB36	R5BCB30016	R5STB830	R5STB4630	R5STB4830
R5SVP30016	R5FCB250	R5KFB36	R5BCB30016	R5STB830	R5STB4630	R5STB4830
R5SVP200134P	R5FCB20013	R5KFB43	R5BCB20013	R5STB8204P	R5STB46204P	R5STB48204P
R5SVP200134P	R5FCB20013	R5KFB43	R5BCB20013	R5STB8204P	R5STB46204P	R5STB48204P
R5SVP200134P	R5FCB20013	R5KFB43	R5BCB20013	R5STB8204P	R5STB46204P	R5STB48204P
R5SVP200134P	R5FCB20013	R5KFB43	R5BCB20013	R5STB8204P	R5STB46204P	R5STB48204P
R5SVP250164P	R5FCB250	R5KFB46	R5BCB25016	R5STB8254P	R5STB46254P	R5STB48254P
R5SVP250164P	R5FCB250	R5KFB46	R5BCB25016	R5STB8254P	R5STB46254P	R5STB48254P

* – только для двустороннего обслуживания

Таблица быстрого подбора внутренних функциональных блоков и элементов секционирования для литых автоматических выключателей серии NSX

Горизонтальная установка АВ



Серия АВ	Кол-во полюсов	Исполнение автомата	Ширина шкафа, мм	Высота панели, мм	Максимальное кол-во АВ в блоке	R5PKIB – комплект установки АВ	R5SVS – разделитель вертикальный глухой	R5SGS – разделитель горизонтальный	R5SR – комплект поддержки АВ с мотор-приводом
NSX250	3	F, F-MO, P, P-MO	600	150	1	R5PKIB3H62213	R5SVS150	R5SGS60	R5SR60S
		W, W-MO		250	1	R5PKIB3H61913	R5SVS250	R5SGS60	R5SR60S
NSX630	3	F, F-MO, P		200	1	R5PKIB3H62116	R5SVS200	R5SGS60	R5SR60S
		W		300	1	R5PKIB3H61516	R5SVS300	R5SGS60	–
		P-MO		250	1	R5PKIB3H61416	R5SVS250	R5SGS60	R5SR60S
		W-MO		300	1	R5PKIB3H61616	R5SVS300	R5SGS60	R5SR60S
NSX250	4	F, F-MO, P, P-MO		200	1	R5PKIB3H622134P	R5SVS200	R5SGS60	R5SR60S
		W, W-MO		250	1	R5PKIB3H619134P	R5SVS250	R5SGS60	R5SR60S
NSX630	4	F, F-MO, P		250	1	R5PKIB3H621164P	R5SVS250	R5SGS60	R5SR60S
		W		300	1	R5PKIB3H615164P	R5SVS300	R5SGS60	–
		P-MO, W-MO		300	1	R5PKIB3H628164P	R5SVS300	R5SGS60	R5SR60S

Вертикальная установка АВ



Серия АВ	Кол-во полюсов	Исполнение автомата	Ширина шкафа, мм	Высота панели, мм	Максимальное кол-во АВ в блоке	R5PKIB – комплект установки АВ	R5SVS – разделитель вертикальный глухой	RR5SGS – разделитель горизонтальный	R5SR – комплект поддержки АВ с мотор-приводом
NSX250	3	F, F-MO, P, P-MO	600	250	4	R5PKIB3V62213	R5SVS250	R5SGS60	R5SR60L
		W, W-MO			2	R5PKIB3V61913	R5SVS250	R5SGS60	R5SR60L
		F, F-MO, P, P-MO	800	250	5	R5PKIB3V82213	R5SVS250	R5SGS80	R5SR80L
		W, W-MO			2	R5PKIB3V81913	R5SVS250	R5SGS80	R5SR80L
NSX630	3	F, F-MO, P	600	350	3	R5PKIB3V62116	R5SVS350	R5SGS60	R5SR60L
		W			2	R5PKIB3V61516	R5SVS350	R5SGS60	–
		W-MO, P-MO			2	R5PKIB3V62816	R5SVS350	R5SGS60	R5SR60L
		F, F-MO, P	800	350	4	R5PKIB3V82116	R5SVS350	R5SGS80	R5SR80L
		P-MO			4	R5PKIB3V81416	R5SVS350	R5SGS80	R5SR80L
		W			2	R5PKIB3V81516	R5SVS350	R5SGS80	–
		W-MO			2	R5PKIB3V81616	R5SVS350	R5SGS80	R5SR80L
NSX250	4	F, F-MO, P, P-MO	600	250	3	R5PKIB3V622134P	R5SVS250	R5SGS60	R5SR60L
		W, W-MO			2	R5PKIB3V619134P	R5SVS250	R5SGS60	R5SR60L
		F, F-MO, P, P-MO	800	250	4	R5PKIB3V822134P	R5SVS250	R5SGS80	R5SR80L
		W, W-MO			2	R5PKIB3V819134P	R5SVS250	R5SGS80	R5SR80L
NSX630	4	F, F-MO, P	600	350	2	R5PKIB3V621164P	R5SVS350	R5SGS60	R5SR60L
		P-MO			2	R5PKIB3V614164P	R5SVS350	R5SGS60	R5SR60L
		W			1	R5PKIB3V615164P	R5SVS350	R5SGS60	–
		W-MO			1	R5PKIB3V616164P	R5SVS350	R5SGS60	R5SR60L
		F, F-MO, P	800	350	3	R5PKIB3V821164P	R5SVS350	R5SGS80	R5SR80L
		P-MO			3	R5PKIB3V814164P	R5SVS350	R5SGS80	R5SR80L
		W			2	R5PKIB3V815164P	R5SVS350	R5SGS80	–
		W-MO			2	R5PKIB3V816164P	R5SVS350	R5SGS80	R5SR80L

F – стационарный, F-MO – стационарный с моторным приводом, P – втычной, P-MO – втычной с моторным приводом, W – выкатной, W-MO –выкатной с моторным приводом.







R5SVP – разделитель вертикальный преперфорированный	R5FCB – коробка коммутационная боковая	R5KBF – силовые коннекторы	R5BCB – коробка коммутационная задняя	R5SBT – разделитель телескопический*		
				глубина 800	глубина 400+600	глубина 400+800
R5SVP15013	R5FCB150	R5KBF33	R5BCB15013	R5SBT815	R5SBT4615	R5SBT4815
R5SVP25013	R5FCB20013	R5KBF33	R5BCB25013	R5SBT825	R5SBT4625	R5SBT4825
R5SVP20016	R5FCB200	R5KBF36	R5BCB20016	R5SBT820	R5SBT4620	R5SBT4820
R5SVP30016	R5FCB250	R5KBF36	R5BCB30016	R5SBT830	R5SBT4630	R5SBT4830
R5SVP25016	R5FCB250	R5KBF36	R5BCB25016	R5SBT825	R5SBT4625	R5SBT4825
R5SVP30016	R5FCB250	R5KBF36	R5BCB30016	R5SBT830	R5SBT4630	R5SBT4830
R5SVP200134P	R5FCB20013	R5KBF43	R5BCB20013	R5SBT8204P	R5SBT46204P	R5SBT48204P
R5SVP250134P	R5FCB20013	R5KBF43	R5BCB250134P	R5SBT8254P	R5SBT46254P	R5SBT48254P
R5SVP250164P	R5FCB250	R5KBF46	R5BCB25016	R5SBT8254P	R5SBT46254P	R5SBT48254P
R5SVP300164P	R5FCB250	R5KBF46	R5BCB30016	R5SBT8304P	R5SBT46304P	R5SBT48304P
R5SVP300164P	R5FCB250	R5KBF46	R5BCB30016	R5SBT8304P	R5SBT46304P	R5SBT48304P

* – только для двустороннего обслуживания

Таблица быстрого подбора внутренних функциональных блоков и элементов секционирования для литых автоматических выключателей серии XT, Tmax

Горизонтальная установка АВ



Серия АВ	Кол-во полюсов	Исполнение автомата	Ширина шкафа, мм	Высота панели, мм	Максимальное кол-во АВ в блоке	R5PKIB – комплект установки АВ	R5SVS – разделитель вертикальный глухой	R5SGS – разделитель горизонтальный	R5SR – комплект поддержки АВ с мотор-приводом
XT1	3	F	600	150	1	R5PKIB2H61112	R5SVS150	R5SGS60	–
		F-MO		150	1	R5PKIB2H61212	R5SVS150	R5SGS60	R5SR60S
		P		150	1	R5PKIB2H61312	R5SVS150	R5SGS60	–
		P-MO		150	1	R5PKIB2H61412	R5SVS150	R5SGS60	R5SR60S
XT2	3	F		150	1	R5PKIB2H61112A	R5SVS150	R5SGS60	–
		F-MO		150	1	R5PKIB2H61212A	R5SVS150	R5SGS60	R5SR60S
		P		150	1	R5PKIB2H61312A	R5SVS150	R5SGS60	–
		P-MO		150	1	R5PKIB2H61412A	R5SVS150	R5SGS60	R5SR60S
		W, W-MO		200	1	R5PKIB2H61912A	R5SVS200	R5SGS60	R5SR60S
XT3	3	F		150	1	R5PKIB2H61113	R5SVS150	R5SGS60	–
		F-MO		150	1	R5PKIB2H61213	R5SVS150	R5SGS60	R5SR60S
		P		150	1	R5PKIB2H61313	R5SVS150	R5SGS60	–
		P-MO		150	1	R5PKIB2H61413	R5SVS150	R5SGS60	R5SR60S
XT4	3	F		150	1	R5PKIB2H61113B	R5SVS150	R5SGS60	–
		F-MO		150	1	R5PKIB2H61213B	R5SVS150	R5SGS60	R5SR60S
		P		150	1	R5PKIB2H61313B	R5SVS150	R5SGS60	–
		P-MO		150	1	R5PKIB2H61413B	R5SVS150	R5SGS60	R5SR60S
		W, W-MO		250	1	R5PKIB2H61913B	R5SVS250	R5SGS60	R5SR60S
T4	3	F, F-MO	600	150	1	R5PKIB2H61714	R5SVS150	R5SGS60	R5SR60S
		P		150	1	R5PKIB2H61314	R5SVS150	R5SGS60	–
		P-MO		150	1	R5PKIB2H61414	R5SVS150	R5SGS60	R5SR60S
		W		250	1	R5PKIB2H61514	R5SVS250	R5SGS60	–
		W-MO		250	1	R5PKIB2H61614	R5SVS250	R5SGS60	R5SR60S
T5	3	F, F-MO		200	1	R5PKIB2H61716	R5SVS200	R5SGS60	R5SR60S
		P		200	1	R5PKIB2H61316	R5SVS200	R5SGS60	–
		P-MO		200	1	R5PKIB2H61416	R5SVS200	R5SGS60	R5SR60S
		W		250	1	R5PKIB2H61516	R5SVS250	R5SGS60	–
		W-MO		250	1	R5PKIB2H61616	R5SVS250	R5SGS60	R5SR60S
XT1	4	F	600	150	1	R5PKIB2H611124P	R5SVS150	R5SGS60	–
		F-MO		150	1	R5PKIB2H612124P	R5SVS150	R5SGS60	R5SR60S
		P		150	1	R5PKIB2H613124P	R5SVS150	R5SGS60	–
		P-MO		150	1	R5PKIB2H614124P	R5SVS150	R5SGS60	R5SR60S
XT2	4	F		200	1	R5PKIB2H61112A4P	R5SVS200	R5SGS60	–
		F-MO		200	1	R5PKIB2H61212A4P	R5SVS200	R5SGS60	R5SR60S
		P		200	1	R5PKIB2H61312A4P	R5SVS200	R5SGS60	–
		P-MO		200	1	R5PKIB2H61412A4P	R5SVS200	R5SGS60	R5SR60S
		W, W-MO		250	1	R5PKIB2H61912A4P	R5SVS250	R5SGS60	R5SR60S
XT3	4	F		200	1	R5PKIB2H611134P	R5SVS200	R5SGS60	–
		F-MO		200	1	R5PKIB2H612134P	R5SVS200	R5SGS60	R5SR60S
		P		200	1	R5PKIB2H613134P	R5SVS200	R5SGS60	–
		P-MO		200	1	R5PKIB2H614134P	R5SVS200	R5SGS60	R5SR60S
XT4	4	F		200	1	R5PKIB2H61113B4P	R5SVS200	R5SGS60	–
		F-MO		200	1	R5PKIB2H61213B4P	R5SVS200	R5SGS60	R5SR60S
		P		200	1	R5PKIB2H61313B4P	R5SVS200	R5SGS60	–
		P-MO		200	1	R5PKIB2H61413B4P	R5SVS200	R5SGS60	R5SR60S
		W, W-MO		250	1	R5PKIB2H61913B4P	R5SVS250	R5SGS60	R5SR60S
T4	4	F, F-MO	600	200	1	R5PKIB2H617144P	R5SVS200	R5SGS60	R5SR60S
		P		200	1	R5PKIB2H613144P	R5SVS200	R5SGS60	–
		P-MO		200	1	R5PKIB2H614144P	R5SVS200	R5SGS60	R5SR60S
		W		250	1	R5PKIB2H615144P	R5SVS250	R5SGS60	–
		W-MO		250	1	R5PKIB2H616144P	R5SVS250	R5SGS60	R5SR60S
T5	4	F, F-MO		250	1	R5PKIB2H617164P	R5SVS250	R5SGS60	R5SR60S
		P		250	1	R5PKIB2H613164P	R5SVS250	R5SGS60	–
		P-MO		250	1	R5PKIB2H614164P	R5SVS250	R5SGS60	R5SR60S
		W		300	1	R5PKIB2H615164P	R5SVS300	R5SGS60	–
		W-MO		300	1	R5PKIB2H616164P	R5SVS300	R5SGS60	R5SR60S

F – стационарный, F-MO – стационарный с моторным приводом, P – втычной, P-MO – втычной с моторным приводом, W – выкатной, W-MO –выкатной с моторным приводом.







R5SVP – разделитель вертикальный преперфорированный	R5FCB – коробка коммутационная боковая	R5KBF – силовые коннекторы	R5BCB – коробка коммутационная задняя	R5SBT – разделитель телескопический*		
				глубина 800	глубина 400+600	глубина 400+800
R5SVP15013	R5FCB150	R5KBF33	R5BCB15013	R5SBT815	R5SBT4615	R5SBT4815
R5SVP15013	R5FCB150	R5KBF33	R5BCB15013	R5SBT815	R5SBT4615	R5SBT4815
R5SVP15013	R5FCB150	R5KBF33	R5BCB15013	R5SBT815	R5SBT4615	R5SBT4815
R5SVP15013	R5FCB150	R5KBF33	R5BCB15013	R5SBT815	R5SBT4615	R5SBT4815
R5SVP15013	R5FCB150	R5KBF33	R5BCB15013	R5SBT815	R5SBT4615	R5SBT4815
R5SVP15013	R5FCB150	R5KBF33	R5BCB15013	R5SBT815	R5SBT4615	R5SBT4815
R5SVP15013	R5FCB150	R5KBF33	R5BCB15013	R5SBT815	R5SBT4615	R5SBT4815
R5SVP15013	R5FCB150	R5KBF33	R5BCB15013	R5SBT815	R5SBT4615	R5SBT4815
R5SVP20013	R5FCB20013	R5KBF33	R5BCB20013	R5SBT820	R5SBT4620	R5SBT4820
R5SVP15013	R5FCB150	R5KBF33	R5BCB15013	R5SBT815	R5SBT4615	R5SBT4815
R5SVP15013	R5FCB150	R5KBF33	R5BCB15013	R5SBT815	R5SBT4615	R5SBT4815
R5SVP15013	R5FCB150	R5KBF33	R5BCB15013	R5SBT815	R5SBT4615	R5SBT4815
R5SVP15013	R5FCB150	R5KBF33	R5BCB15013	R5SBT815	R5SBT4615	R5SBT4815
R5SVP15013	R5FCB150	R5KBF33	R5BCB15013	R5SBT815	R5SBT4615	R5SBT4815
R5SVP15013	R5FCB150	R5KBF33	R5BCB15013	R5SBT815	R5SBT4615	R5SBT4815
R5SVP15013	R5FCB150	R5KBF33	R5BCB15013	R5SBT815	R5SBT4615	R5SBT4815
R5SVP25013	R5FCB20013	R5KBF33	R5BCB25013	R5SBT825	R5SBT4625	R5SBT4825
R5SVP15013	R5FCB150	R5KBF33	R5BCB15013	R5SBT815	R5SBT4615	R5SBT4815
R5SVP15013	R5FCB150	R5KBF33	R5BCB15013	R5SBT815	R5SBT4615	R5SBT4815
R5SVP15013	R5FCB150	R5KBF33	R5BCB15013	R5SBT815	R5SBT4615	R5SBT4815
R5SVP25013	R5FCB20013	R5KBF33	R5BCB25013	R5SBT825	R5SBT4625	R5SBT4825
R5SVP25013	R5FCB20013	R5KBF33	R5BCB25013	R5SBT825	R5SBT4625	R5SBT4825
R5SVP20016	R5FCB200	R5KBF36	R5BCB20016	R5SBT820	R5SBT4620	R5SBT4820
R5SVP20016	R5FCB200	R5KBF36	R5BCB20016	R5SBT820	R5SBT4620	R5SBT4820
R5SVP20016	R5FCB200	R5KBF36	R5BCB20016	R5SBT820	R5SBT4620	R5SBT4820
R5SVP25016	R5FCB250	R5KBF36	R5BCB25016	R5SBT825	R5SBT4625	R5SBT4825
R5SVP25016	R5FCB250	R5KBF36	R5BCB25016	R5SBT825	R5SBT4625	R5SBT4825
R5SVP150134P	R5FCB150	–	R5BCB15013	R5SBT8154P	R5SBT46154P	R5SBT48154P
R5SVP150134P	R5FCB150	–	R5BCB15013	R5SBT8154P	R5SBT46154P	R5SBT48154P
R5SVP150134P	R5FCB150	–	R5BCB15013	R5SBT8154P	R5SBT46154P	R5SBT48154P
R5SVP150134P	R5FCB150	–	R5BCB15013	R5SBT8154P	R5SBT46154P	R5SBT48154P
R5SVP200134P	R5FCB20013	R5KBF43	R5BCB20013	R5SBT8204P	R5SBT46204P	R5SBT48204P
R5SVP200134P	R5FCB20013	R5KBF43	R5BCB20013	R5SBT8204P	R5SBT46204P	R5SBT48204P
R5SVP200134P	R5FCB20013	R5KBF43	R5BCB20013	R5SBT8204P	R5SBT46204P	R5SBT48204P
R5SVP200134P	R5FCB20013	R5KBF43	R5BCB20013	R5SBT8204P	R5SBT46204P	R5SBT48204P
R5SVP250134P	R5FCB20013	R5KBF43	R5BCB250134P	R5SBT8254P	R5SBT46254P	R5SBT48254P
R5SVP200134P	R5FCB20013	R5KBF43	R5BCB20013	R5SBT8204P	R5SBT46204P	R5SBT48204P
R5SVP200134P	R5FCB20013	R5KBF43	R5BCB20013	R5SBT8204P	R5SBT46204P	R5SBT48204P
R5SVP200134P	R5FCB20013	R5KBF43	R5BCB20013	R5SBT8204P	R5SBT46204P	R5SBT48204P
R5SVP200134P	R5FCB20013	R5KBF43	R5BCB20013	R5SBT8204P	R5SBT46204P	R5SBT48204P
R5SVP200134P	R5FCB20013	R5KBF43	R5BCB20013	R5SBT8204P	R5SBT46204P	R5SBT48204P
R5SVP200134P	R5FCB20013	R5KBF43	R5BCB20013	R5SBT8204P	R5SBT46204P	R5SBT48204P
R5SVP200134P	R5FCB20013	R5KBF43	R5BCB20013	R5SBT8204P	R5SBT46204P	R5SBT48204P
R5SVP200134P	R5FCB20013	R5KBF43	R5BCB20013	R5SBT8204P	R5SBT46204P	R5SBT48204P
R5SVP250134P	R5FCB20013	R5KBF43	R5BCB250134P	R5SBT8254P	R5SBT46254P	R5SBT48254P
R5SVP200134P	R5FCB20013	R5KBF43	R5BCB20013	R5SBT8204P	R5SBT46204P	R5SBT48204P
R5SVP200134P	R5FCB20013	R5KBF43	R5BCB20013	R5SBT8204P	R5SBT46204P	R5SBT48204P
R5SVP200134P	R5FCB20013	R5KBF43	R5BCB20013	R5SBT8204P	R5SBT46204P	R5SBT48204P
R5SVP250134P	R5FCB20013	R5KBF43	R5BCB250134P	R5SBT8254P	R5SBT46254P	R5SBT48254P
R5SVP250164P	R5FCB20013	R5KBF43	R5BCB25016	R5SBT8254P	R5SBT46254P	R5SBT48254P
R5SVP250164P	R5FCB250	R5KBF46	R5BCB25016	R5SBT8254P	R5SBT46254P	R5SBT48254P
R5SVP250164P	R5FCB250	R5KBF46	R5BCB25016	R5SBT8254P	R5SBT46254P	R5SBT48254P
R5SVP250164P	R5FCB250	R5KBF46	R5BCB25016	R5SBT8254P	R5SBT46254P	R5SBT48254P
R5SVP300164P	R5FCB250	R5KBF46	R5BCB30016	R5SBT8304P	R5SBT46304P	R5SBT48304P
R5SVP300164P	R5FCB250	R5KBF46	R5BCB30016	R5SBT8304P	R5SBT46304P	R5SBT48304P

* – только для двустороннего обслуживания

Таблица быстрого подбора внутренних функциональных блоков и элементов секционирования для литых автоматических выключателей серии XT, Tmax

Вертикальная установка АВ



Серия АВ	Кол-во полюсов	Исполнение автомата	Ширина шкафа, мм	Высота панели, мм	Максимальное кол-во АВ в блоке	R5PKIB – комплект установки АВ	R5SVS – разделитель вертикальный глухой	R5SGS – разделитель горизонтальный	R5SR – комплект поддержки АВ с мотор-приводом
XT1	3	F	600	250	5	R5PKIB2V61112	R5SVS250	R5SGS60	–
		F-MO		250	3	R5PKIB2V61212	R5SVS250	R5SGS60	R5SR60L
		P		250	5	R5PKIB2V61312	R5SVS250	R5SGS60	–
		P-MO		250	3	R5PKIB2V61412	R5SVS250	R5SGS60	R5SR60L
		F	800	250	8	R5PKIB2V81112	R5SVS250	R5SGS80	–
		F-MO		250	4	R5PKIB2V81212	R5SVS250	R5SGS80	R5SR80L
		P		250	8	R5PKIB2V81312	R5SVS250	R5SGS80	–
		P-MO		250	4	R5PKIB2V81412	R5SVS250	R5SGS80	R5SR80L
XT2	3	F	600	250	4	R5PKIB2V61112A	R5SVS250	R5SGS60	–
		F-MO		250	4	R5PKIB2V61212A	R5SVS250	R5SGS60	R5SR60L
		P		250	4	R5PKIB2V61312A	R5SVS250	R5SGS60	–
		P-MO		250	4	R5PKIB2V61412A	R5SVS250	R5SGS60	R5SR60L
		W, W-MO		250	2	R5PKIB2V61912A	R5SVS250	R5SGS60	R5SR60L
		F	800	250	6	R5PKIB2V81112A	R5SVS250	R5SGS80	–
		F-MO		250	6	R5PKIB2V81212A	R5SVS250	R5SGS80	R5SR80L
		P		250	6	R5PKIB2V81312A	R5SVS250	R5SGS80	–
		P-MO		250	6	R5PKIB2V81412A	R5SVS250	R5SGS80	R5SR80L
		W, W-MO		250	4	R5PKIB2V81912A	R5SVS250	R5SGS80	R5SR80L
XT3	3	F	600	300	3	R5PKIB2V61113	R5SVS300	R5SGS60	–
		F-MO		300	3	R5PKIB2V61213	R5SVS300	R5SGS60	R5SR60L
		P		300	3	R5PKIB2V61313	R5SVS300	R5SGS60	–
		P-MO		300	3	R5PKIB2V61413	R5SVS300	R5SGS60	R5SR60L
		F	800	300	5	R5PKIB2V81113	R5SVS300	R5SGS80	–
		F-MO		300	5	R5PKIB2V81213	R5SVS300	R5SGS80	R5SR80L
		P		300	5	R5PKIB2V81313	R5SVS300	R5SGS80	–
		P-MO		300	5	R5PKIB2V81413	R5SVS300	R5SGS80	R5SR80L
XT4	3	F	600	300	3	R5PKIB2V61113B	R5SVS300	R5SGS60	–
		F-MO		300	3	R5PKIB2V61213B	R5SVS300	R5SGS60	R5SR60L
		P		300	3	R5PKIB2V61313B	R5SVS300	R5SGS60	–
		P-MO		300	3	R5PKIB2V61413B	R5SVS300	R5SGS60	R5SR60L
		W, W-MO		300	2	R5PKIB2V61913B	R5SVS300	R5SGS60	R5SR60L
		F	800	300	5	R5PKIB2V81113B	R5SVS300	R5SGS80	–
		F-MO		300	5	R5PKIB2V81213B	R5SVS300	R5SGS80	R5SR80L
		P		300	5	R5PKIB2V81313B	R5SVS300	R5SGS80	–
		P-MO		300	5	R5PKIB2V81413B	R5SVS300	R5SGS80	R5SR80L
		W, W-MO		300	3	R5PKIB2V81913B	R5SVS300	R5SGS80	R5SR80L
T4	3	F, F-MO	600	250	3	R5PKIB2V61714	R5SVS250	R5SGS60	R5SR60L
		P		250	3	R5PKIB2V61314	R5SVS250	R5SGS60	–
		P-MO		250	3	R5PKIB2V61414	R5SVS250	R5SGS60	R5SR60L
		W		250	2	R5PKIB2V61514	R5SVS250	R5SGS60	–
		W-MO		250	2	R5PKIB2V61614	R5SVS250	R5SGS60	R5SR60L
		F, F-MO	800	250	5	R5PKIB2V81714	R5SVS250	R5SGS80	R5SR80L
		P		250	5	R5PKIB2V81314	R5SVS250	R5SGS80	–
		P-MO		250	5	R5PKIB2V81414	R5SVS250	R5SGS80	R5SR80L
		W		250	3	R5PKIB2V81514	R5SVS250	R5SGS80	–
		W-MO		250	3	R5PKIB2V81614	R5SVS250	R5SGS80	R5SR80L
T5	3	F, F-MO	600	250	3	R5PKIB2V61716	R5SVS250	R5SGS60	R5SR60L
		P		350	2	R5PKIB2V61316	R5SVS350	R5SGS60	–
		P-MO		350	2	R5PKIB2V61416	R5SVS350	R5SGS60	R5SR60L
		W		350	2	R5PKIB2V61516	R5SVS350	R5SGS60	–
		W-MO		350	2	R5PKIB2V61616	R5SVS350	R5SGS60	R5SR60L
		F, F-MO	800	250	4	R5PKIB2V81716	R5SVS250	R5SGS80	R5SR80L
		P		350	4	R5PKIB2V81316	R5SVS350	R5SGS80	–
		P-MO		350	4	R5PKIB2V81416	R5SVS350	R5SGS80	R5SR80L
		W		350	3	R5PKIB2V81516	R5SVS350	R5SGS80	–
		W-MO		350	3	R5PKIB2V81616	R5SVS350	R5SGS80	R5SR80L

F – стационарный, F-MO – стационарный с моторным приводом, P – втычной, P-MO – втычной с моторным приводом, W – выкатной, W-MO –выкатной с моторным приводом.



Серия АВ	Кол-во полюсов	Исполнение автомата	Ширина шкафа, мм	Высота панели, мм	Максимальное кол-во АВ в блоке	R5PKIB – комплект установки АВ	R5SVS – разделитель вертикальный глухой	R5SGS – разделитель горизонтальный	R5SR – комплект поддержки АВ с мотор-приводом
XT1	4	F	600	250	4	R5PKIB2V611124P	R5SVS250	R5SGS60	–
		F-MO		250	4	R5PKIB2V612124P	R5SVS250	R5SGS60	R5SR60L
		P		250	4	R5PKIB2V613124P	R5SVS250	R5SGS60	–
		P-MO		250	4	R5PKIB2V614124P	R5SVS250	R5SGS60	R5SR60L
		F	800	250	5	R5PKIB2V811124P	R5SVS250	R5SGS80	–
		F-MO		250	5	R5PKIB2V812124P	R5SVS250	R5SGS80	R5SR80L
		P		250	5	R5PKIB2V813124P	R5SVS250	R5SGS80	–
		P-MO		250	5	R5PKIB2V814124P	R5SVS250	R5SGS80	R5SR80L
XT2	4	F	600	250	3	R5PKIB2V61112A4P	R5SVS250	R5SGS60	–
		F-MO		250	3	R5PKIB2V61212A4P	R5SVS250	R5SGS60	R5SR60L
		P		250	3	R5PKIB2V61312A4P	R5SVS250	R5SGS60	–
		P-MO		250	3	R5PKIB2V61412A4P	R5SVS250	R5SGS60	R5SR60L
		W, W-MO		250	2	R5PKIB2V61912A4P	R5SVS250	R5SGS60	R5SR60L
		F	800	250	5	R5PKIB2V81112A4P	R5SVS250	R5SGS80	–
		F-MO		250	5	R5PKIB2V81212A4P	R5SVS250	R5SGS80	R5SR80L
		P		250	5	R5PKIB2V81312A4P	R5SVS250	R5SGS80	–
		P-MO		250	5	R5PKIB2V81412A4P	R5SVS250	R5SGS80	R5SR80L
		W, W-MO		250	3	R5PKIB2V81912A4P	R5SVS250	R5SGS80	R5SR80L
XT3	4	F	600	300	2	R5PKIB2V611134P	R5SVS300	R5SGS60	–
		F-MO		300	2	R5PKIB2V612134P	R5SVS300	R5SGS60	R5SR60L
		P		300	2	R5PKIB2V613134P	R5SVS300	R5SGS60	–
		P-MO		300	2	R5PKIB2V614134P	R5SVS300	R5SGS60	R5SR60L
		F	800	300	4	R5PKIB2V811134P	R5SVS300	R5SGS80	–
		F-MO		300	4	R5PKIB2V812134P	R5SVS300	R5SGS80	R5SR80L
		P		300	4	R5PKIB2V813134P	R5SVS300	R5SGS80	–
		P-MO		300	4	R5PKIB2V814134P	R5SVS300	R5SGS80	R5SR80L
XT4	4	F	600	300	2	R5PKIB2V61113B4P	R5SVS300	R5SGS60	–
		F-MO		300	2	R5PKIB2V61213B4P	R5SVS300	R5SGS60	R5SR60L
		P		300	2	R5PKIB2V61313B4P	R5SVS300	R5SGS60	–
		P-MO		300	2	R5PKIB2V61413B4P	R5SVS300	R5SGS60	–
		W, W-MO		300	2	R5PKIB2V61913B4P	R5SVS300	R5SGS60	R5SR60L
		F	800	300	4	R5PKIB2V81113B4P	R5SVS300	R5SGS80	R5SR80L
		F-MO		300	4	R5PKIB2V81213B4P	R5SVS300	R5SGS80	R5SR80L
		P		300	4	R5PKIB2V81313B4P	R5SVS300	R5SGS80	–
		P-MO		300	4	R5PKIB2V81413B4P	R5SVS300	R5SGS80	R5SR80L
		W, W-MO		300	3	R5PKIB2V81913B4P	R5SVS300	R5SGS80	R5SR80L
T4	4	F, F-MO	600	250	3	R5PKIB2V617144P	R5SVS250	R5SGS60	R5SR60L
		P		250	3	R5PKIB2V613144P	R5SVS250	R5SGS60	–
		P-MO		250	2	R5PKIB2V614144P	R5SVS250	R5SGS60	R5SR60L
		W		250	2	R5PKIB2V615144P	R5SVS250	R5SGS60	–
		W-MO		250	2	R5PKIB2V616144P	R5SVS250	R5SGS60	R5SR60L
		F, F-MO	800	250	4	R5PKIB2V817144P	R5SVS250	R5SGS80	R5SR80L
		P		250	4	R5PKIB2V813144P	R5SVS250	R5SGS80	–
		P-MO		250	4	R5PKIB2V814144P	R5SVS250	R5SGS80	R5SR80L
		W		250	3	R5PKIB2V815144P	R5SVS250	R5SGS80	–
		W-MO		250	3	R5PKIB2V816144P	R5SVS250	R5SGS80	R5SR80L
T5	4	F, F-MO	600	250	2	R5PKIB2V617164P	R5SVS250	R5SGS60	R5SR60L
		P		350	2	R5PKIB2V613164P	R5SVS350	R5SGS60	–
		P-MO		350	2	R5PKIB2V614164P	R5SVS350	R5SGS60	R5SR60L
		W		350	1	R5PKIB2V615164P	R5SVS350	R5SGS60	–
		W-MO		350	1	R5PKIB2V616164P	R5SVS350	R5SGS60	R5SR60L
		F, F-MO	800	250	3	R5PKIB2V817164P	R5SVS250	R5SGS80	R5SR80L
		P		350	3	R5PKIB2V813164P	R5SVS350	R5SGS80	–
		P-MO		350	3	R5PKIB2V814164P	R5SVS350	R5SGS80	R5SR80L
		W		350	2	R5PKIB2V815164P	R5SVS350	R5SGS80	–
		W-MO		350	2	R5PKIB2V816164P	R5SVS350	R5SGS80	R5SR80L

F – стационарный, F-MO – стационарный с моторным приводом, P – втычной, P-MO – втычной с моторным приводом, W – выкатной, W-MO –выкатной с моторным приводом.

Таблица быстрого подбора внутренних функциональных блоков и элементов секционирования для литых автоматических выключателей серии 3VT и MODEION и блоков свободного конфигурирования

Горизонтальная установка АВ



Серия АВ	Кол-во полюсов	Исполнение автомата	Ширина шкафа, мм	Высота панели, мм	Максимальное кол-во АВ в блоке	R5PKIB – комплект установки АВ	R5SVS – разделитель вертикальный глухой	R5SGS – разделитель горизонтальный	R5SR – комплект поддержки АВ с мотор-приводом
3VT1, BC160	3	F	600	150	1	R5PKIB1H61112	R5SVS150	R5SGS60	–
		F-MO		200	1	R5PKIB1H61212	R5SVS200	R5SGS60	R5SR60S
3VT2, BD250	3	F, F-MO, P, P-MO		150	1	R5PKIB1H62213	R5SVS150	R5SGS60	R5SR60S
		W, W-MO		250	1	R5PKIB1H61913	R5SVS250	R5SGS60	R5SR60S
3VT3, BH630	3	F, F-MO, P, P-MO		200	1	R5PKIB1H62216	R5SVS200	R5SGS60	R5SR60S
		W, W-MO		250	1	R5PKIB1H61916	R5SVS250	R5SGS60	R5SR60S
ФБ свободного конф. 250 А	3	–	600	150	1	R5PKIB0615	R5SVS150	R5SGS60	R5SR60S
				200	1	R5PKIB0620	R5SVS200	R5SGS60	R5SR60S
				250	1	R5PKIB0625	R5SVS250	R5SGS60	R5SR60S
	4			150	1	R5PKIB0615	R5SVS150	R5SGS60	R5SR60S
				200	1	R5PKIB0620	R5SVS200	R5SGS60	R5SR60S
				250	1	R5PKIB0625	R5SVS250	R5SGS60	R5SR60S
ФБ свободного конф. 630 А	3	–	600	200	1	R5PKIB0620	R5SVS200	R5SGS60	R5SR60S
				250	1	R5PKIB0625	R5SVS250	R5SGS60	R5SR60S
				300	1	R5PKIB0630	R5SVS300	R5SGS60	R5SR60S
				350	1	R5PKIB0635	R5SVS350	R5SGS60	R5SR60S
	4			200	1	R5PKIB0620	R5SVS200	R5SGS60	R5SR60S
				250	1	R5PKIB0625	R5SVS250	R5SGS60	R5SR60S
				300	1	R5PKIB0630	R5SVS300	R5SGS60	R5SR60S
				350	1	R5PKIB0635	R5SVS350	R5SGS60	R5SR60S

Вертикальная установка АВ



Серия АВ	Кол-во полюсов	Исполнение автомата	Ширина шкафа, мм	Высота панели, мм	Максимальное кол-во АВ в блоке	R5PKIB – комплект установки АВ	R5SVS – разделитель вертикальный глухой	R5SGS – разделитель горизонтальный	R5SR – комплект поддержки АВ с мотор-приводом
3VT1, BC160	3	F	600	200	5	R5PKIB1V61712	R5SVS200	R5SGS60	–
		F-MO			2		R5SVS200	R5SGS60	R5SR60L
		F	800		8	R5PKIB1V81712	R5SVS200	R5SGS60	–
		F-MO			4		R5SVS200	R5SGS60	R5SR80L
3VT2, BD250	3	F, F-MO, P, P-MO	600	350	3	R5PKIB1V62313	R5SVS350	R5SGS60	R5SR60L
		W, W-MO			2		R5SVS350	R5SGS60	R5SR60L
		F, F-MO, P, P-MO	800		5	R5PKIB1V82313	R5SVS350	R5SGS60	R5SR80L
		W, W-MO			3		R5SVS350	R5SGS60	R5SR80L
3VT3, BH630	3	F, F-MO, P, P-MO	600	400	2	R5PKIB1V62316	R5SVS400	R5SGS60	R5SR60L
		W, W-MO			2		R5SVS400	R5SGS60	R5SR60L
		F, F-MO, P, P-MO	800		4	R5PKIB1V82216	R5SVS400	R5SGS60	R5SR80L
		W, W-MO			2	R5PKIB1V81916	R5SVS400	R5SGS60	R5SR80L

F – стационарный, F-MO – стационарный с моторным приводом, P – втычной, P-MO – втычной с моторным приводом, W – выкатной, W-MO –выкатной с моторным приводом.







R5SVP – разделитель вертикальный преперфорированный	R5FCB – коробка коммутационная боковая	R5KBF – силовые коннекторы	R5BCB – коробка коммутационная задняя	R5SBT – разделитель телескопический*		
				глубина 800	глубина 400+600	глубина 400+800
R5SVP15013	R5FCB150	R5KBF33	R5BCB15013	R5SBT815	R5SBT4615	R5SBT4815
R5SVP20013	R5FCB20013	R5KBF33	R5BCB20013	R5SBT820	R5SBT4620	R5SBT4820
R5SVP15013	R5FCB150	R5KBF33	R5BCB15013	R5SBT815	R5SBT4615	R5SBT4815
R5SVP25013	R5FCB20013	R5KBF33	R5BCB25013	R5SBT825	R5SBT4625	R5SBT4825
R5SVP20016	R5FCB200	R5KBF36	R5BCB20016	R5SBT820	R5SBT4620	R5SBT4820
R5SVP25016	R5FCB200	R5KBF36	R5BCB25016	R5SBT825	R5SBT4625	R5SBT4825
R5SVP15013	R5FCB150	R5KBF33	R5BCB15013	R5SBT815	R5SBT4615	R5SBT4815
R5SVP20013	R5FCB20013	R5KBF33	R5BCB20016	R5SBT820	R5SBT4620	R5SBT4820
R5SVP25013	R5FCB20013	R5KBF33	R5BCB25016	R5SBT825	R5SBT4625	R5SBT4825
R5SVP150134P	R5FCB150	–	R5BCB15013	R5SBT8154P	R5SBT46154P	R5SBT48154P
R5SVP200134P	R5FCB20013	R5KBF43	R5BCB20016	R5SBT8204P	R5SBT46204P	R5SBT48204P
R5SVP250134P	R5FCB250	R5KBF43	R5BCB25016	R5SBT8254P	R5SBT46254P	R5SBT48254P
R5SVP20016	R5FCB200	R5KBF36	R5BCB20016	R5SBT820	R5SBT4620	R5SBT4820
R5SVP25016	R5FCB250	R5KBF36	R5BCB25016	R5SBT825	R5SBT4625	R5SBT4825
R5SVP30016	R5FCB250	R5KBF36	R5BCB30016	R5SBT830	R5SBT4630	R5SBT4830
–	–	–	–	–	–	–
–	–	–	R5BCB20016	R5SBT8204P	R5SBT46204P	R5SBT48204P
R5SVP250164P	R5FCB250	R5KBF46	R5BCB25016	R5SBT8254P	R5SBT46254P	R5SBT48254P
R5SVP300164P	R5FCB250	R5KBF46	R5BCB30016	R5SBT8304P	R5SBT46304P	R5SBT48304P
–	–	–	–	–	–	–

* – только для двустороннего обслуживания

Таблица быстрого подбора внешних функциональных блоков и элементов секционирования для литых автоматических выключателей серии HGP

Горизонтальная установка АВ



Серия АВ	Кол-во полюсов	Исполнение автомата	Ширина шкафа, мм	Высота панели, мм	Максимальное кол-во АВ в блоке	R5PKEB – комплект установки АВ	R5SVS – разделитель вертикальный глухой	R5SGS – разделитель горизонтальный	R5SR – комплект поддержки АВ с мотор-приводом
HGP160	3	F, F-MO	600	150	1	R5PKEB5H61712	R5SVS150	R5SGS60	R5SR60S
HGP250			600	150	1	R5PKEB5H61713	R5SVS150	R5SGS60	R5SR60S
HGP630			600	300	1	R5PKEB5H61716	R5SVS300	R5SGS60	R5SR60S
HGP160	4		600	200	1	R5PKEB5H617124P	R5SVS200	R5SGS60	R5SR60S
HGP250			600	200	1	R5PKEB5H617134P	R5SVS200	R5SGS60	R5SR60S
HGP630			600	350	1	R5PKEB5H617164P	R5SVS250	R5SGS60	R5SR60S

Вертикальная установка АВ



Серия АВ	Кол-во полюсов	Исполнение автомата	Ширина шкафа, мм	Высота панели, мм	Максимальное кол-во АВ в блоке	R5PKEB – комплект установки АВ	R5SVS – разделитель вертикальный глухой	R5SGS – разделитель горизонтальный	R5SR – комплект поддержки АВ с мотор-приводом
HGP160	3	F, F-MO	600	200	4	R5PKEB5V61712	R5SVS200	R5SGS60	R5SR60L
			800	200	6	R5PKEB5V81712	R5SVS200	R5SGS80	R5SR80L
HGP250			600	250	3	R5PKEB5V61713	R5SVS250	R5SGS60	R5SR60L
			800	250	5	R5PKEB5V81713	R5SVS250	R5SGS80	R5SR80L
HGP630			600	350	2	R5PKEB5V61716	R5SVS350	R5SGS60	R5SR60L
			800	350	4	R5PKEB5V81716	R5SVS350	R5SGS80	R5SR80L
HGP160	4		600	200	3	R5PKEB5V617124P	R5SVS200	R5SGS60	R5SR60L
			800	200	5	R5PKEB5V817124P	R5SVS200	R5SGS80	R5SR80L
HGP250			600	250	2	R5PKEB5V617134P	R5SVS250	R5SGS60	R5SR60L
			800	250	4	R5PKEB5V817134P	R5SVS250	R5SGS80	R5SR80L
HGP630			600	350	2	R5PKEB5V617164P	R5SVS350	R5SGS60	R5SR60L
			800	350	3	R5PKEB5V817164P	R5SVS350	R5SGS80	R5SR80L

F – стационарный, F-MO – стационарный с моторным приводом, P – втычной, P-MO – втычной с моторным приводом, W – выкатной, W-MO –выкатной с моторным приводом.







R5SVP – разделитель вертикальный преперфорированный	R5FCB – коробка коммутационная боковая	R5KBF – силовые коннекторы	R5BCB – коробка коммутационная задняя	R5SBT – разделитель телескопический*		
				глубина 800	глубина 400+600	глубина 400+800
R5SVP15013	R5FCB150	R5KFB33	R5BCB15013	R5STB815	R5STB4615	R5STB4815
R5SVP15013	R5FCB150	R5KFB33	R5BCB15013	R5STB815	R5STB4615	R5STB4815
R5SVP30016	R5FCB250	R5KFB36	R5BCB30016	R5STB830	R5STB4630	R5STB4830
R5SVP200134P	R5FCB20013	R5KFB43	R5BCB20013	R5STB8204P	R5STB46204P	R5STB48204P
R5SVP200134P	R5FCB20013	R5KFB43	R5BCB20013	R5STB8204P	R5STB46204P	R5STB48204P
R5SVP250164P	R5FCB250	R5KFB46	R5BCB25016	R5STB8254P	R5STB46254P	R5STB48254P

* – только для двустороннего обслуживания

Таблица быстрого подбора внешних функциональных блоков и элементов секционирования для литых автоматических выключателей серии NSX

Горизонтальная установка АВ



Серия АВ	Кол-во полюсов	Исполнение автомата	Ширина шкафа, мм	Высота панели, мм	Максимальное кол-во АВ в блоке	R5PKEB – комплект установки АВ	R5SVS – разделитель вертикальный глухой	R5SGS – разделитель горизонтальный	R5SR – комплект поддержки АВ с мотор-приводом
NSX250	3	F, F-MO, P, P-MO	600	150	1	R5PKEB3H62213	R5SVS150	R5SGS60	R5SR60S
		W, W-MO		250	1	R5PKEB3H61913	R5SVS250	R5SGS60	R5SR60S
NSX630	3	F, F-MO, P		200	1	R5PKEB3H62116	R5SVS200	R5SGS60	R5SR60S
		W		300	1	R5PKEB3H61516	R5SVS300	R5SGS60	–
		P-MO		250	1	R5PKEB3H61416	R5SVS250	R5SGS60	R5SR60S
		W-MO		300	1	R5PKEB3H61616	R5SVS300	R5SGS60	R5SR60S
NSX250	4	F, F-MO, P, P-MO		200	1	R5PKEB3H622134P	R5SVS200	R5SGS60	R5SR60S
		W, W-MO		250	1	R5PKEB3H619134P	R5SVS250	R5SGS60	R5SR60S
NSX630	4	F, F-MO, P		250	1	R5PKEB3H621164P	R5SVS250	R5SGS60	R5SR60S
		W		300	1	R5PKEB3H615164P	R5SVS300	R5SGS60	–
		P-MO, W-MO		300	1	R5PKEB3H628164P	R5SVS300	R5SGS60	R5SR60S

Вертикальная установка АВ



Серия АВ	Кол-во полюсов	Исполнение автомата	Ширина шкафа, мм	Высота панели, мм	Максимальное кол-во АВ в блоке	R5PKEB – комплект установки АВ	R5SVS – разделитель вертикальный глухой	R5SGS – разделитель горизонтальный	R5SR – комплект поддержки АВ с мотор-приводом
NSX250	3	F, F-MO, P, P-MO	600	250	4	R5PKEB3V62213	R5SVS250	R5SGS60	R5SR60L
		W, W-MO			2	R5PKEB3V61913	R5SVS250	R5SGS60	R5SR60L
		F, F-MO, P, P-MO	800	250	5	R5PKEB3V82213	R5SVS250	R5SGS80	R5SR80L
		W, W-MO			2	R5PKEB3V81913	R5SVS250	R5SGS80	R5SR80L
NSX630	3	F, F-MO, P	600	350	3	R5PKEB3V62116	R5SVS350	R5SGS60	R5SR60L
		W			2	R5PKEB3V61516	R5SVS350	R5SGS60	–
		W-MO, P-MO			2	R5PKEB3V62816	R5SVS350	R5SGS60	R5SR60L
		F, F-MO, P	800	350	4	R5PKEB3V82116	R5SVS350	R5SGS80	R5SR80L
		P-MO			4	R5PKEB3V81416	R5SVS350	R5SGS80	R5SR80L
		W			2	R5PKEB3V81516	R5SVS350	R5SGS80	–
		W-MO			2	R5PKEB3V81616	R5SVS350	R5SGS80	R5SR80L
NSX250	4	F, F-MO, P, P-MO	600	250	3	R5PKEB3V622134P	R5SVS250	R5SGS60	R5SR60L
		W, W-MO			2	R5PKEB3V619134P	R5SVS250	R5SGS60	R5SR60L
		F, F-MO, P, P-MO	800	250	4	R5PKEB3V822134P	R5SVS250	R5SGS80	R5SR80L
		W, W-MO			2	R5PKEB3V819134P	R5SVS250	R5SGS80	R5SR80L
NSX630	4	F, F-MO, P	600	350	2	R5PKEB3V621164P	R5SVS350	R5SGS60	R5SR60L
		P-MO			2	R5PKEB3V614164P	R5SVS350	R5SGS60	R5SR60L
		W			1	R5PKEB3V615164P	R5SVS350	R5SGS60	–
		W-MO			1	R5PKEB3V616164P	R5SVS350	R5SGS60	R5SR60L
		F, F-MO, P	800	350	3	R5PKEB3V821164P	R5SVS350	R5SGS80	R5SR80L
		P-MO			3	R5PKEB3V814164P	R5SVS350	R5SGS80	R5SR80L
		W			2	R5PKEB3V815164P	R5SVS350	R5SGS80	–
		W-MO			2	R5PKEB3V816164P	R5SVS350	R5SGS80	R5SR80L

F – стационарный, F-MO – стационарный с моторным приводом, P – втычной, P-MO – втычной с моторным приводом, W – выкатной, W-MO –выкатной с моторным приводом.







R5SVP – разделитель вертикальный преперфорированный	R5FCB – коробка коммутационная боковая	R5KBF – силовые коннекторы	R5BCB – коробка коммутационная задняя	R5SBT – разделитель телескопический*		
				глубина 800	глубина 400+600	глубина 400+800
R5SVP15013	R5FCB150	R5KBF33	R5BCB15013	R5SBT815	R5SBT4615	R5SBT4815
R5SVP25013	R5FCB20013	R5KBF33	R5BCB25013	R5SBT825	R5SBT4625	R5SBT4825
R5SVP20016	R5FCB200	R5KBF36	R5BCB20016	R5SBT820	R5SBT4620	R5SBT4820
R5SVP30016	R5FCB250	R5KBF36	R5BCB30016	R5SBT830	R5SBT4630	R5SBT4830
R5SVP25016	R5FCB250	R5KBF36	R5BCB25016	R5SBT825	R5SBT4625	R5SBT4825
R5SVP30016	R5FCB250	R5KBF36	R5BCB30016	R5SBT830	R5SBT4630	R5SBT4830
R5SVP200134P	R5FCB20013	R5KBF43	R5BCB20013	R5SBT8204P	R5SBT46204P	R5SBT48204P
R5SVP250134P	R5FCB20013	R5KBF43	R5BCB250134P	R5SBT8254P	R5SBT46254P	R5SBT48254P
R5SVP250164P	R5FCB250	R5KBF46	R5BCB25016	R5SBT8254P	R5SBT46254P	R5SBT48254P
R5SVP300164P	R5FCB250	R5KBF46	R5BCB30016	R5SBT8304P	R5SBT46304P	R5SBT48304P
R5SVP300164P	R5FCB250	R5KBF46	R5BCB30016	R5SBT8304P	R5SBT46304P	R5SBT48304P

* – только для двустороннего обслуживания

Таблица быстрого подбора внешних функциональных блоков и элементов секционирования для литых автоматических выключателей серии XT, Tmax

Горизонтальная установка АВ



Серия АВ	Кол-во полюсов	Исполнение автомата	Ширина шкафа, мм	Высота панели, мм	Максимальное кол-во АВ в блоке	R5PKEB – комплект установки АВ	R5SVS – разделитель вертикальный глухой	R5SGS – разделитель горизонтальный	R5SR – комплект поддержки АВ с мотор-приводом
XT1	3	F, F-MO	600	150	1	R5PKEB2H61712	R5SVS150	R5SGS60	R5SR60S
		P, P-MO		150	1	R5PKEB2H61812	R5SVS150	R5SGS60	R5SR60S
XT2	3	F, F-MO		150	1	R5PKEB2H61712A	R5SVS150	R5SGS60	R5SR60S
		P, P-MO		150	1	R5PKEB2H61812A	R5SVS150	R5SGS60	R5SR60S
		W, W-MO		200	1	R5PKEB2H61912A	R5SVS200	R5SGS60	R5SR60S
XT3	3	F, F-MO		150	1	R5PKEB2H61713	R5SVS150	R5SGS60	R5SR60S
		P, P-MO		150	1	R5PKEB2H61813	R5SVS150	R5SGS60	R5SR60S
XT4	3	F, F-MO		150	1	R5PKEB2H61713B	R5SVS150	R5SGS60	R5SR60S
		P, P-MO		150	1	R5PKEB2H61813B	R5SVS150	R5SGS60	R5SR60S
		W, W-MO		250	1	R5PKEB2H61913B	R5SVS250	R5SGS60	R5SR60S
T4	3	F, F-MO	600	150	1	R5PKEB2H61714	R5SVS150	R5SGS60	R5SR60S
		P		150	1	R5PKEB2H61314	R5SVS150	R5SGS60	–
		P-MO		150	1	R5PKEB2H61414	R5SVS150	R5SGS60	R5SR60S
		W		250	1	R5PKEB2H61514	R5SVS250	R5SGS60	–
		W-MO		250	1	R5PKEB2H61614	R5SVS250	R5SGS60	R5SR60S
T5	3	F, F-MO		200	1	R5PKEB2H61716	R5SVS200	R5SGS60	R5SR60S
		P		200	1	R5PKEB2H61316	R5SVS200	R5SGS60	–
		P-MO		200	1	R5PKEB2H61416	R5SVS200	R5SGS60	R5SR60S
		W		250	1	R5PKEB2H61516	R5SVS250	R5SGS60	–
		W-MO		250	1	R5PKEB2H61616	R5SVS250	R5SGS60	R5SR60S
XT1	4	F, F-MO	600	150	1	R5PKEB2H617124P	R5SVS150	R5SGS60	R5SR60S
		P, P-MO		150	1	R5PKEB2H618124P	R5SVS150	R5SGS60	R5SR60S
XT2	4	F, F-MO		200	1	R5PKEB2H61712A4P	R5SVS200	R5SGS60	R5SR60S
		P, P-MO		200	1	R5PKEB2H61812A4P	R5SVS200	R5SGS60	R5SR60S
		W, W-MO		250	1	R5PKEB2H61912A4P	R5SVS250	R5SGS60	R5SR60S
XT3	4	F, F-MO		200	1	R5PKEB2H617134P	R5SVS200	R5SGS60	R5SR60S
		P, P-MO		200	1	R5PKEB2H618134P	R5SVS200	R5SGS60	R5SR60S
XT4	4	F, F-MO		200	1	R5PKEB2H61713B4P	R5SVS200	R5SGS60	R5SR60S
		P, P-MO		200	1	R5PKEB2H61813B4P	R5SVS200	R5SGS60	R5SR60S
		W, W-MO		250	1	R5PKEB2H61913B4P	R5SVS250	R5SGS60	R5SR60S
T4	4	F, F-MO	600	200	1	R5PKEB2H617144P	R5SVS200	R5SGS60	R5SR60S
		P		200	1	R5PKEB2H613144P	R5SVS200	R5SGS60	–
		P-MO		200	1	R5PKEB2H614144P	R5SVS200	R5SGS60	R5SR60S
		W		250	1	R5PKEB2H615144P	R5SVS250	R5SGS60	–
		W-MO		250	1	R5PKEB2H616144P	R5SVS250	R5SGS60	R5SR60S
T5	4	F, F-MO		250	1	R5PKEB2H617164P	R5SVS250	R5SGS60	R5SR60S
		P		250	1	R5PKEB2H613164P	R5SVS250	R5SGS60	–
		P-MO		250	1	R5PKEB2H614164P	R5SVS250	R5SGS60	R5SR60S
		W		300	1	R5PKEB2H615164P	R5SVS300	R5SGS60	–
		W-MO		300	1	R5PKEB2H616164P	R5SVS300	R5SGS60	R5SR60S

F – стационарный, F-MO – стационарный с моторным приводом, P – втычной, P-MO – втычной с моторным приводом, W – выкатной, W-MO –выкатной с моторным приводом.







R5SVP – разделитель вертикальный преперфорированный	R5FCB – коробка коммутационная боковая	R5KBF – силовые коннекторы	R5BCB – коробка коммутационная задняя	R5SBT – разделитель телескопический*		
				глубина 800	глубина 400+600	глубина 400+800
R5SVP15013	R5FCB150	R5KBF33	R5BCB15013	R5SBT815	R5SBT4615	R5SBT4815
R5SVP15013	R5FCB150	R5KBF33	R5BCB15013	R5SBT815	R5SBT4615	R5SBT4815
R5SVP15013	R5FCB150	R5KBF33	R5BCB15013	R5SBT815	R5SBT4615	R5SBT4815
R5SVP15013	R5FCB150	R5KBF33	R5BCB15013	R5SBT815	R5SBT4615	R5SBT4815
R5SVP20013	R5FCB20013	R5KBF33	R5BCB20013	R5SBT820	R5SBT4620	R5SBT4820
R5SVP15013	R5FCB150	R5KBF33	R5BCB15013	R5SBT815	R5SBT4615	R5SBT4815
R5SVP15013	R5FCB150	R5KBF33	R5BCB15013	R5SBT815	R5SBT4615	R5SBT4815
R5SVP15013	R5FCB150	R5KBF33	R5BCB15013	R5SBT815	R5SBT4615	R5SBT4815
R5SVP15013	R5FCB150	R5KBF33	R5BCB15013	R5SBT815	R5SBT4615	R5SBT4815
R5SVP25013	R5FCB20013	R5KBF33	R5BCB25013	R5SBT825	R5SBT4625	R5SBT4825
R5SVP15013	R5FCB150	R5KBF33	R5BCB15013	R5SBT815	R5SBT4615	R5SBT4815
R5SVP15013	R5FCB150	R5KBF33	R5BCB15013	R5SBT815	R5SBT4615	R5SBT4815
R5SVP15013	R5FCB150	R5KBF33	R5BCB15013	R5SBT815	R5SBT4615	R5SBT4815
R5SVP25013	R5FCB20013	R5KBF33	R5BCB25013	R5SBT825	R5SBT4625	R5SBT4825
R5SVP25013	R5FCB20013	R5KBF33	R5BCB25013	R5SBT825	R5SBT4625	R5SBT4825
R5SVP20016	R5FCB200	R5KBF36	R5BCB20016	R5SBT820	R5SBT4620	R5SBT4820
R5SVP20016	R5FCB200	R5KBF36	R5BCB20016	R5SBT820	R5SBT4620	R5SBT4820
R5SVP20016	R5FCB200	R5KBF36	R5BCB20016	R5SBT820	R5SBT4620	R5SBT4820
R5SVP25016	R5FCB250	R5KBF36	R5BCB25016	R5SBT825	R5SBT4625	R5SBT4825
R5SVP25016	R5FCB250	R5KBF36	R5BCB25016	R5SBT825	R5SBT4625	R5SBT4825
R5SVP150134P	R5FCB150	–	R5BCB15013	R5SBT8154P	R5SBT46154P	R5SBT48154P
R5SVP150134P	R5FCB150	–	R5BCB15013	R5SBT8154P	R5SBT46154P	R5SBT48154P
R5SVP200134P	R5FCB20013	R5KBF43	R5BCB20013	R5SBT8204P	R5SBT46204P	R5SBT48204P
R5SVP200134P	R5FCB20013	R5KBF43	R5BCB20013	R5SBT8204P	R5SBT46204P	R5SBT48204P
R5SVP250134P	R5FCB20013	R5KBF43	R5BCB250134P	R5SBT8254P	R5SBT46254P	R5SBT48254P
R5SVP200134P	R5FCB20013	R5KBF43	R5BCB20013	R5SBT8204P	R5SBT46204P	R5SBT48204P
R5SVP200134P	R5FCB20013	R5KBF43	R5BCB20013	R5SBT8204P	R5SBT46204P	R5SBT48204P
R5SVP200134P	R5FCB20013	R5KBF43	R5BCB20013	R5SBT8204P	R5SBT46204P	R5SBT48204P
R5SVP200134P	R5FCB20013	R5KBF43	R5BCB20013	R5SBT8204P	R5SBT46204P	R5SBT48204P
R5SVP250134P	R5FCB20013	R5KBF43	R5BCB250134P	R5SBT8254P	R5SBT46254P	R5SBT48254P
R5SVP200134P	R5FCB20013	R5KBF43	R5BCB20013	R5SBT8204P	R5SBT46204P	R5SBT48204P
R5SVP200134P	R5FCB20013	R5KBF43	R5BCB20013	R5SBT8204P	R5SBT46204P	R5SBT48204P
R5SVP200134P	R5FCB20013	R5KBF43	R5BCB20013	R5SBT8204P	R5SBT46204P	R5SBT48204P
R5SVP250134P	R5FCB20013	R5KBF43	R5BCB250134P	R5SBT8254P	R5SBT46254P	R5SBT48254P
R5SVP250164P	R5FCB20013	R5KBF43	R5BCB25016	R5SBT8254P	R5SBT46254P	R5SBT48254P
R5SVP250164P	R5FCB250	R5KBF46	R5BCB25016	R5SBT8254P	R5SBT46254P	R5SBT48254P
R5SVP250164P	R5FCB250	R5KBF46	R5BCB25016	R5SBT8254P	R5SBT46254P	R5SBT48254P
R5SVP250164P	R5FCB250	R5KBF46	R5BCB25016	R5SBT8254P	R5SBT46254P	R5SBT48254P
R5SVP300164P	R5FCB250	R5KBF46	R5BCB30016	R5SBT8304P	R5SBT46304P	R5SBT48304P
R5SVP300164P	R5FCB250	R5KBF46	R5BCB30016	R5SBT8304P	R5SBT46304P	R5SBT48304P

* – только для двустороннего обслуживания

Таблица быстрого подбора внешних функциональных блоков и элементов секционирования для литых автоматических выключателей серии XT, Tmax

Вертикальная установка АВ



Серия АВ	Кол-во полюсов	Исполнение автомата	Ширина шкафа, мм	Высота панели, мм	Максимальное кол-во АВ в блоке	R5PKEB – комплект установки АВ	R5SVS – разделитель вертикальный глухой	R5SGS – разделитель горизонтальный	R5SR – комплект поддержки АВ с мотор-приводом
XT1	3	F, F-MO	600	250	5	R5PKEB2V61712	R5SVS250	R5SGS60	R5SR60L
		P, P-MO		250	3	R5PKEB2V61812	R5SVS250	R5SGS60	R5SR60L
		F, F-MO	800	250	8	R5PKEB2V81712	R5SVS250	R5SGS80	R5SR80L
		P, P-MO		250	4	R5PKEB2V81812	R5SVS250	R5SGS80	R5SR80L
XT2	3	F, F-MO	600	250	4	R5PKEB2V61712A	R5SVS250	R5SGS60	R5SR60L
		P, P-MO		250	4	R5PKEB2V61812A	R5SVS250	R5SGS60	R5SR60L
		W, W-MO		250	2	R5PKEB2V61912A	R5SVS250	R5SGS60	R5SR60L
		F, F-MO	800	250	6	R5PKEB2V81712A	R5SVS250	R5SGS80	R5SR80L
		P, P-MO		250	6	R5PKEB2V81812A	R5SVS250	R5SGS80	R5SR80L
		W, W-MO		250	4	R5PKEB2V81912A	R5SVS250	R5SGS80	R5SR80L
XT3	3	F, F-MO	600	300	3	R5PKEB2V61713	R5SVS300	R5SGS60	R5SR60L
		P, P-MO		300	3	R5PKEB2V61813	R5SVS300	R5SGS60	R5SR60L
		F, F-MO	800	300	5	R5PKEB2V81713	R5SVS300	R5SGS80	R5SR80L
		P, P-MO		300	5	R5PKEB2V81813	R5SVS300	R5SGS80	R5SR80L
XT4	3	F, F-MO	600	300	3	R5PKEB2V61713B	R5SVS300	R5SGS60	R5SR60L
		P, P-MO		300	3	R5PKEB2V61813B	R5SVS300	R5SGS60	R5SR60L
		W, W-MO		300	2	R5PKEB2V61913B	R5SVS300	R5SGS60	R5SR60L
		F, F-MO	800	300	5	R5PKEB2V81713B	R5SVS300	R5SGS80	R5SR80L
		P, P-MO		300	5	R5PKEB2V81813B	R5SVS300	R5SGS80	R5SR80L
		W, W-MO		300	3	R5PKEB2V81913B	R5SVS300	R5SGS80	R5SR80L
T4	3	F, F-MO	600	250	3	R5PKEB2V61714	R5SVS250	R5SGS60	R5SR60L
		P		250	3	R5PKEB2V61314	R5SVS250	R5SGS60	–
		P-MO		250	3	R5PKEB2V61414	R5SVS250	R5SGS60	R5SR60L
		W		250	2	R5PKEB2V61514	R5SVS250	R5SGS60	–
		W-MO		250	2	R5PKEB2V61614	R5SVS250	R5SGS60	R5SR60L
		F, F-MO	800	250	5	R5PKEB2V81714	R5SVS250	R5SGS80	R5SR80L
		P		250	5	R5PKEB2V81314	R5SVS250	R5SGS80	–
		P-MO		250	5	R5PKEB2V81414	R5SVS250	R5SGS80	R5SR80L
		W		250	3	R5PKEB2V81514	R5SVS250	R5SGS80	–
		W-MO		250	3	R5PKEB2V81614	R5SVS250	R5SGS80	R5SR80L
T5	3	F, F-MO	600	250	3	R5PKEB2V61716	R5SVS250	R5SGS60	R5SR60L
		P		350	2	R5PKEB2V61316	R5SVS350	R5SGS60	–
		P-MO		350	2	R5PKEB2V61416	R5SVS350	R5SGS60	R5SR60L
		W		350	2	R5PKEB2V61516	R5SVS350	R5SGS60	–
		W-MO		350	2	R5PKEB2V61616	R5SVS350	R5SGS60	R5SR60L
		F, F-MO	800	250	4	R5PKEB2V81716	R5SVS250	R5SGS80	R5SR80L
		P		350	4	R5PKEB2V81316	R5SVS350	R5SGS80	–
		P-MO		350	4	R5PKEB2V81416	R5SVS350	R5SGS80	R5SR80L
		W		350	3	R5PKEB2V81516	R5SVS350	R5SGS80	–
		W-MO		350	3	R5PKEB2V81616	R5SVS350	R5SGS80	R5SR80L

F – стационарный, F-MO – стационарный с моторным приводом, P – втычной, P-MO – втычной с моторным приводом, W – выкатной, W-MO –выкатной с моторным приводом.



Серия АВ	Кол-во полюсов	Исполнение автомата	Ширина шкафа, мм	Высота панели, мм	Максимальное кол-во АВ в блоке	R5PKEB – комплект установки АВ	R5SVS – разделитель вертикальный глухой	R5SGS – разделитель горизонтальный	R5SR – комплект поддержки АВ с мотор-приводом
XT1	4	F, F-MO	600	250	4	R5PKEB2V617124P	R5SVS250	R5SGS60	R5SR60L
		P, P-MO		250	4	R5PKEB2V618124P	R5SVS250	R5SGS60	R5SR60L
		F, F-MO	800	250	5	R5PKEB2V817124P	R5SVS250	R5SGS80	R5SR80L
		P, P-MO		250	5	R5PKEB2V818124P	R5SVS250	R5SGS80	R5SR80L
XT2	4	F, F-MO	600	250	3	R5PKEB2V61712A4P	R5SVS250	R5SGS60	R5SR60L
		P, P-MO		250	3	R5PKEB2V61812A4P	R5SVS250	R5SGS60	R5SR60L
		W, W-MO		250	2	R5PKEB2V61912A4P	R5SVS250	R5SGS60	R5SR60L
		F, F-MO	800	250	5	R5PKEB2V81712A4P	R5SVS250	R5SGS80	R5SR80L
		P, P-MO		250	5	R5PKEB2V81812A4P	R5SVS250	R5SGS80	R5SR80L
		W, W-MO		250	3	R5PKEB2V81912A4P	R5SVS250	R5SGS80	R5SR80L
XT3	4	F, F-MO	600	300	2	R5PKEB2V617134P	R5SVS300	R5SGS60	R5SR60L
		P, P-MO		300	2	R5PKEB2V618134P	R5SVS300	R5SGS60	R5SR60L
		F, F-MO	800	300	4	R5PKEB2V817134P	R5SVS300	R5SGS80	R5SR80L
		P, P-MO		300	4	R5PKEB2V818134P	R5SVS300	R5SGS80	R5SR80L
XT4	4	F, F-MO	600	300	2	R5PKEB2V61713B4P	R5SVS300	R5SGS60	R5SR60L
		P, P-MO		300	2	R5PKEB2V61813B4P	R5SVS300	R5SGS60	R5SR60L
		W, W-MO		300	2	R5PKEB2V61913B4P	R5SVS300	R5SGS60	R5SR60L
		F, F-MO	800	300	4	R5PKEB2V81713B4P	R5SVS300	R5SGS80	R5SR80L
		P, P-MO		300	4	R5PKEB2V81813B4P	R5SVS300	R5SGS80	R5SR80L
		W, W-MO		300	3	R5PKEB2V81913B4P	R5SVS300	R5SGS80	R5SR80L
T4	4	F, F-MO	600	250	3	R5PKEB2V617144P	R5SVS250	R5SGS60	R5SR60L
		P		250	3	R5PKEB2V613144P	R5SVS250	R5SGS60	–
		P-MO		250	2	R5PKEB2V614144P	R5SVS250	R5SGS60	R5SR60L
		W		250	2	R5PKEB2V615144P	R5SVS250	R5SGS60	–
		W-MO		250	2	R5PKEB2V616144P	R5SVS250	R5SGS60	R5SR60L
		F, F-MO	800	250	4	R5PKEB2V817144P	R5SVS250	R5SGS80	R5SR80L
		P		250	4	R5PKEB2V813144P	R5SVS250	R5SGS80	–
		P-MO		250	4	R5PKEB2V814144P	R5SVS250	R5SGS80	R5SR80L
		W		250	3	R5PKEB2V815144P	R5SVS250	R5SGS80	–
		W-MO		250	3	R5PKEB2V816144P	R5SVS250	R5SGS80	R5SR80L
T5	4	F, F-MO	600	250	2	R5PKEB2V617164P	R5SVS250	R5SGS60	R5SR60L
		P		350	2	R5PKEB2V613164P	R5SVS350	R5SGS60	–
		P-MO		350	2	R5PKEB2V614164P	R5SVS350	R5SGS60	R5SR60L
		W		350	1	R5PKEB2V615164P	R5SVS350	R5SGS60	–
		W-MO		350	1	R5PKEB2V616164P	R5SVS350	R5SGS60	R5SR60L
		F, F-MO	800	250	3	R5PKEB2V817164P	R5SVS250	R5SGS80	R5SR80L
		P		350	3	R5PKEB2V813164P	R5SVS350	R5SGS80	–
		P-MO		350	3	R5PKEB2V814164P	R5SVS350	R5SGS80	R5SR80L
		W		350	2	R5PKEB2V815164P	R5SVS350	R5SGS80	–
		W-MO		350	2	R5PKEB2V816164P	R5SVS350	R5SGS80	R5SR80L

Внутренние функциональные блоки для автоматических выключателей в литом корпусе серии HGP





Назначение:
• монтаж автоматических выключателей в литом корпусе, ограничение доступа.
Материал:
• лицевая панель – окрашенная сталь 1 мм, RAL 7035;
• монтажная плата – оцинкованная сталь 2 мм.
Отличительные особенности:
• лицевая панель и монтажная плата имеют преперфорацию для быстрой и простой установки автоматических выключателей;
• для монтажа лицевой панели блока требуется предварительная установка стоек R5TE*M;
• при монтаже блока в шкаф глубиной >400 мм требуется установка дополнительных вертикальных стоек R5MVE*M.
Комплект поставки:
• лицевая панель с замками 1/4 оборота, монтажная плата, 4 установочных профиля с кронштейнами, монтажные аксессуары.

Горизонтальное расположение

Серия АВ	Кол-во полюсов	Исполнение автомата	Ширина шкафа, мм	Высота панели, мм	Максимальное кол-во АВ в блоке	R5PKIB – комплект установки АВ
HGP160	3	F	600	150	1	R5PKIB5H61112
HGP160		F-MO	600	150	1	R5PKIB5H61212
HGP250	3	F	600	150	1	R5PKIB5H61113
HGP250		F-MO	600	150	1	R5PKIB5H61213
HGP630	3	F	600	300	1	R5PKIB5H61116
HGP630		F-MO	600	300	1	R5PKIB5H61216
HGP160	4	F	600	200	1	R5PKIB5H611124P
HGP160		F-MO	600	200	1	R5PKIB5H612124P
HGP250	4	F	600	200	1	R5PKIB5H611134P
HGP250		F-MO	600	200	1	R5PKIB5H612134P
HGP630	4	F	600	350	1	R5PKIB5H611164P
HGP630		F-MO	600	350	1	R5PKIB5H612164P

Вертикальное расположение

Серия АВ	Кол-во полюсов	Исполнение автомата	Ширина шкафа, мм	Высота панели, мм	Максимальное кол-во АВ в блоке	R5PKIB – комплект установки АВ
HGP160	3	F	600	200	4	R5PKIB5V61112
HGP160		F-MO		200		R5PKIB5V61212
HGP160		F	800	200	6	R5PKIB5V81112
HGP160		F-MO		200		R5PKIB5V81212
HGP250	3	F	600	250	3	R5PKIB5V61113
HGP250		F-MO		250		R5PKIB5V61213
HGP250		F	800	250	5	R5PKIB5V81113
HGP250		F-MO		250		R5PKIB5V81213
HGP630	3	F	600	350	2	R5PKIB5V61116
HGP630		F-MO		350		R5PKIB5V61216
HGP630		F	800	350	4	R5PKIB5V81116
HGP630		F-MO		350		R5PKIB5V81216
HGP160	4	F	600	200	3	R5PKIB5V611124P
HGP160		F-MO		200		R5PKIB5V612124P
HGP160		F	800	200	5	R5PKIB5V811124P
HGP160		F-MO		200		R5PKIB5V812124P
HGP250	4	F	600	250	2	R5PKIB5V611134P
HGP250		F-MO		250		R5PKIB5V612134P
HGP250		F	800	250	4	R5PKIB5V811134P
HGP250		F-MO		250		R5PKIB5V812134P
HGP630	4	F	600	350	2	R5PKIB5V611164P
HGP630		F-MO		350		R5PKIB5V612164P
HGP630		F	800	350	3	R5PKIB5V811164P
HGP630		F-MO		350		R5PKIB5V812164P

F – стационарный, F-MO – стационарный с моторным приводом, P – втычной, P-MO – втычной с моторным приводом, W – выкатной, W-MO – выкатной с моторным приводом.

Внутренние функциональные блоки для автоматических выключателей в литом корпусе серии Compact NSX/NS





Назначение:
• монтаж автоматических выключателей в литом корпусе, ограничение доступа.
Материал:
• лицевая панель – окрашенная сталь 1 мм, RAL 7035;
• монтажная плата – оцинкованная сталь 2 мм.
Отличительные особенности:
• лицевая панель и монтажная плата имеют преперфорацию для быстрой и простой установки автоматических выключателей;
• для монтажа лицевой панели блока требуется предварительная установка стоек R5TE*M;
• при монтаже блока в шкаф глубиной >400 мм требуется установка дополнительных вертикальных стоек R5MVE*M.
Комплект поставки:
• лицевая панель с замками 1/4 оборота, монтажная плата, 4 установочных профиля с кронштейнами, монтажные аксессуары.

Горизонтальное расположение

Серия АВ	Кол-во полюсов	Исполнение автомата	Ширина шкафа, мм	Высота панели, мм	Максимальное кол-во АВ в блоке	R5PKIB – комплект установки АВ
NSX250	3	F, F-MO, P, P-MO	600	150	1	R5PKIB3H62213
		W, W-MO		250	1	R5PKIB3H61913
NSX630	3	F, F-MO, P		200	1	R5PKIB3H62116
		W		300	1	R5PKIB3H61516
		P-MO		250	1	R5PKIB3H61416
		W-MO		300	1	R5PKIB3H61616
NSX250	4	F, F-MO, P, P-MO		200	1	R5PKIB3H622134P
		W, W-MO		250	1	R5PKIB3H619134P
NSX630	4	F, F-MO, P		250	1	R5PKIB3H621164P
		W		300	1	R5PKIB3H615164P
		P-MO, W-MO		300	1	R5PKIB3H628164P

Вертикальное расположение

Серия АВ	Кол-во полюсов	Исполнение автомата	Ширина шкафа, мм	Высота панели, мм	Максимальное кол-во АВ в блоке	R5PKIB – комплект установки АВ
NSX250	3	F, F-MO, P, P-MO	600	250	4	R5PKIB3V62213
		W, W-MO			2	R5PKIB3V61913
		F, F-MO, P, P-MO	800	250	5	R5PKIB3V82213
		W, W-MO			2	R5PKIB3V81913
NSX630	3	F, F-MO, P	600	350	3	R5PKIB3V62116
		W			2	R5PKIB3V61516
		W-MO, P-MO			2	R5PKIB3V62816
		F, F-MO, P	800	350	4	R5PKIB3V82116
		P-MO			4	R5PKIB3V81416
		W			2	R5PKIB3V81516
		W-MO			2	R5PKIB3V81616
NSX250	4	F, F-MO, P, P-MO	600	250	3	R5PKIB3V622134P
		W, W-MO			2	R5PKIB3V619134P
		F, F-MO, P, P-MO	800	250	4	R5PKIB3V822134P
		W, W-MO			2	R5PKIB3V819134P
NSX630	4	F, F-MO, P	600	350	2	R5PKIB3V621164P
		P-MO			2	R5PKIB3V614164P
		W			1	R5PKIB3V615164P
		W-MO			1	R5PKIB3V616164P
		F, F-MO, P	800	350	3	R5PKIB3V821164P
		P-MO			3	R5PKIB3V814164P
		W			2	R5PKIB3V815164P
		W-MO			2	R5PKIB3V816164P

F – стационарный, F-MO – стационарный с моторным приводом, P – втычной, P-MO – втычной с моторным приводом, W – выкатной, W-MO – выкатной с моторным приводом.

Внутренние функциональные блоки для автоматических выключателей в литом корпусе серии XT, Tmax





Назначение:
• монтаж автоматических выключателей в литом корпусе, ограничение доступа.
Материал:
• лицевая панель – окрашенная сталь 1 мм, RAL 7035;
• монтажная плата – оцинкованная сталь 2 мм.
Отличительные особенности:
• лицевая панель и монтажная плата имеют преперфорацию для быстрой и простой установки автоматических выключателей;
• для монтажа лицевой панели блока требуется предварительная установка стоек R5TE*M;
• при монтаже блока в шкаф глубиной >400 мм требуется установка дополнительных вертикальных стоек R5MVE*M.
Комплект поставки:
• лицевая панель с замками 1/4 оборота, монтажная плата, 4 установочных профиля с кронштейнами, монтажные аксессуары.

Горизонтальное расположение

Серия АВ	Кол-во полюсов	Исполнение автомата	Ширина шкафа, мм	Высота панели, мм	Максимальное кол-во АВ в блоке	R5PKIB – комплект установки АВ
XT1	3	F	600	150	1	R5PKIB2H61112
		F-MO		150	1	R5PKIB2H61212
		P		150	1	R5PKIB2H61312
		P-MO		150	1	R5PKIB2H61412
XT2	3	F		150	1	R5PKIB2H61112A
		F-MO		150	1	R5PKIB2H61212A
		P		150	1	R5PKIB2H61312A
		P-MO		150	1	R5PKIB2H61412A
		W, W-MO		200	1	R5PKIB2H61912A
XT3	3	F		150	1	R5PKIB2H61113
		F-MO		150	1	R5PKIB2H61213
		P		150	1	R5PKIB2H61313
		P-MO		150	1	R5PKIB2H61413
XT4	3	F		150	1	R5PKIB2H61113B
		F-MO		150	1	R5PKIB2H61213B
		P		150	1	R5PKIB2H61313B
		P-MO		150	1	R5PKIB2H61413B
		W, W-MO		250	1	R5PKIB2H61913B
T4	3	F, F-MO	600	150	1	R5PKIB2H61714
		P		150	1	R5PKIB2H61314
		P-MO		150	1	R5PKIB2H61414
		W		250	1	R5PKIB2H61514
		W-MO		250	1	R5PKIB2H61614
T5	3	F, F-MO		200	1	R5PKIB2H61716
		P		200	1	R5PKIB2H61316
		P-MO		200	1	R5PKIB2H61416
		W		250	1	R5PKIB2H61516
		W-MO		250	1	R5PKIB2H61616
XT1	4	F	600	150	1	R5PKIB2H611124P
		F-MO		150	1	R5PKIB2H612124P
		P		150	1	R5PKIB2H613124P
		P-MO		150	1	R5PKIB2H614124P
XT2	4	F		200	1	R5PKIB2H61112A4P
		F-MO		200	1	R5PKIB2H61212A4P
		P		200	1	R5PKIB2H61312A4P
		P-MO		200	1	R5PKIB2H61412A4P
		W, W-MO		250	1	R5PKIB2H61912A4P
XT3	4	F		200	1	R5PKIB2H611134P
		F-MO		200	1	R5PKIB2H612134P
		P		200	1	R5PKIB2H613134P
		P-MO		200	1	R5PKIB2H614134P

Серия АВ	Кол-во полюсов	Исполнение автомата	Ширина шкафа, мм	Высота панели, мм	Максимальное кол-во АВ в блоке	R5PKIB – комплект установки АВ
XT4	4	F	600	200	1	R5PKIB2H61113B4P
		F-MO		200	1	R5PKIB2H61213B4P
		P		200	1	R5PKIB2H61313B4P
		P-MO		200	1	R5PKIB2H61413B4P
		W, W-MO		250	1	R5PKIB2H61913B4P
T4	4	F, F-MO	600	200	1	R5PKIB2H617144P
		P		200	1	R5PKIB2H613144P
		P-MO		200	1	R5PKIB2H614144P
		W		250	1	R5PKIB2H615144P
		W-MO		250	1	R5PKIB2H616144P
T5	4	F, F-MO		250	1	R5PKIB2H617164P
		P		250	1	R5PKIB2H613164P
		P-MO		250	1	R5PKIB2H614164P
		W		300	1	R5PKIB2H615164P
		W-MO		300	1	R5PKIB2H616164P

F – стационарный, F-MO – стационарный с моторным приводом, P – втычной, P-MO – втычной с моторным приводом, W – выкатной, W-MO – выкатной с моторным приводом.

Вертикальное расположение

Серия АВ	Кол-во полюсов	Исполнение автомата	Ширина шкафа, мм	Высота панели, мм	Максимальное кол-во АВ в блоке	R5PKIB – комплект установки АВ
XT1	3	F	600	250	5	R5PKIB2V61112
		F-MO		250	3	R5PKIB2V61212
		P		250	5	R5PKIB2V61312
		P-MO		250	3	R5PKIB2V61412
		F	800	250	8	R5PKIB2V81112
		F-MO		250	4	R5PKIB2V81212
		P		250	8	R5PKIB2V81312
		P-MO		250	4	R5PKIB2V81412
XT2	3	F	600	250	4	R5PKIB2V61112A
		F-MO		250	4	R5PKIB2V61212A
		P		250	4	R5PKIB2V61312A
		P-MO		250	4	R5PKIB2V61412A
		W, W-MO		250	2	R5PKIB2V61912A
		F	800	250	6	R5PKIB2V81112A
		F-MO		250	6	R5PKIB2V81212A
		P		250	6	R5PKIB2V81312A
		P-MO		250	6	R5PKIB2V81412A
		W, W-MO		250	4	R5PKIB2V81912A
XT3	3	F	600	300	3	R5PKIB2V61113
		F-MO		300	3	R5PKIB2V61213
		P		300	3	R5PKIB2V61313
		P-MO		300	3	R5PKIB2V61413
		F	800	300	5	R5PKIB2V81113
		F-MO		300	5	R5PKIB2V81213
		P		300	5	R5PKIB2V81313
		P-MO		300	5	R5PKIB2V81413
XT4	3	F	600	300	3	R5PKIB2V61113B
		F-MO		300	3	R5PKIB2V61213B
		P		300	3	R5PKIB2V61313B
		P-MO		300	3	R5PKIB2V61413B
		W, W-MO		300	2	R5PKIB2V61913B
		F	800	300	5	R5PKIB2V81113B
		F-MO		300	5	R5PKIB2V81213B
		P		300	5	R5PKIB2V81313B
		P-MO		300	5	R5PKIB2V81413B
		W, W-MO		300	3	R5PKIB2V81913B
T4	3	F, F-MO	600	250	3	R5PKIB2V61714
		P		250	3	R5PKIB2V61314
		P-MO		250	3	R5PKIB2V61414
		W		250	2	R5PKIB2V61514
		W-MO		250	2	R5PKIB2V61614
		F, F-MO	800	250	5	R5PKIB2V81714
		P		250	5	R5PKIB2V81314
		P-MO		250	5	R5PKIB2V81414
		W		250	3	R5PKIB2V81514
		W-MO		250	3	R5PKIB2V81614

Серия АВ	Кол-во полюсов	Исполнение автомата	Ширина шкафа, мм	Высота панели, мм	Максимальное кол-во АВ в блоке	R5PKIB – комплект установки АВ
T5	3	F, F-MO	600	250	3	R5PKIB2V61716
		P		350	2	R5PKIB2V61316
		P-MO		350	2	R5PKIB2V61416
		W		350	2	R5PKIB2V61516
		W-MO		350	2	R5PKIB2V61616
		F, F-MO	800	250	4	R5PKIB2V81716
		P		350	4	R5PKIB2V81316
		P-MO		350	4	R5PKIB2V81416
		W		350	3	R5PKIB2V81516
		W-MO		350	3	R5PKIB2V81616
XT1	4	F	600	250	4	R5PKIB2V611124P
		F-MO		250	4	R5PKIB2V612124P
		P		250	4	R5PKIB2V613124P
		P-MO		250	4	R5PKIB2V614124P
		F	800	250	5	R5PKIB2V811124P
		F-MO		250	5	R5PKIB2V812124P
		P		250	5	R5PKIB2V813124P
		P-MO		250	5	R5PKIB2V814124P
XT2	4	F	600	250	3	R5PKIB2V61112A4P
		F-MO		250	3	R5PKIB2V61212A4P
		P		250	3	R5PKIB2V61312A4P
		P-MO		250	3	R5PKIB2V61412A4P
		W, W-MO		250	2	R5PKIB2V61912A4P
		F	800	250	5	R5PKIB2V81112A4P
		F-MO		250	5	R5PKIB2V81212A4P
		P		250	5	R5PKIB2V81312A4P
		P-MO		250	5	R5PKIB2V81412A4P
		W, W-MO		250	3	R5PKIB2V81912A4P
XT3	4	F	600	300	2	R5PKIB2V611134P
		F-MO		300	2	R5PKIB2V612134P
		P		300	2	R5PKIB2V613134P
		P-MO		300	2	R5PKIB2V614134P
		F	800	300	4	R5PKIB2V811134P
		F-MO		300	4	R5PKIB2V812134P
		P		300	4	R5PKIB2V813134P
		P-MO		300	4	R5PKIB2V814134P
XT4	4	F	600	300	2	R5PKIB2V61113B4P
		F-MO		300	2	R5PKIB2V61213B4P
		P		300	2	R5PKIB2V61313B4P
		P-MO		300	2	R5PKIB2V61413B4P
		W, W-MO		300	2	R5PKIB2V61913B4P
		F	800	300	4	R5PKIB2V81113B4P
		F-MO		300	4	R5PKIB2V81213B4P
		P		300	4	R5PKIB2V81313B4P
		P-MO		300	4	R5PKIB2V81413B4P
		W, W-MO		300	3	R5PKIB2V81913B4P
T4	4	F, F-MO	600	250	3	R5PKIB2V617144P
		P		250	3	R5PKIB2V613144P
		P-MO		250	2	R5PKIB2V614144P
		W		250	2	R5PKIB2V615144P
		W-MO		250	2	R5PKIB2V616144P
		F, F-MO	800	250	4	R5PKIB2V817144P
		P		250	4	R5PKIB2V813144P
		P-MO		250	4	R5PKIB2V814144P
		W		250	3	R5PKIB2V815144P
		W-MO		250	3	R5PKIB2V816144P
T5	4	F, F-MO	600	250	2	R5PKIB2V617164P
		P		350	2	R5PKIB2V613164P
		P-MO		350	2	R5PKIB2V614164P
		W		350	1	R5PKIB2V615164P
		W-MO		350	1	R5PKIB2V616164P
		F, F-MO	800	250	3	R5PKIB2V817164P
		P		350	3	R5PKIB2V813164P
		P-MO		350	3	R5PKIB2V814164P
		W		350	2	R5PKIB2V815164P
		W-MO		350	2	R5PKIB2V816164P

F – стационарный, F-MO – стационарный с моторным приводом, P – втычной, P-MO – втычной с моторным приводом, W – выкатной, W-MO – выкатной с моторным приводом.

Внутренние функциональные блоки для автоматических выключателей в литом корпусе серии 3VT, MODEION





Назначение:
• монтаж автоматических выключателей в литом корпусе, ограничение доступа.
Материал:
• лицевая панель – окрашенная сталь 1 мм, RAL 7035;
• монтажная плата – оцинкованная сталь 2 мм.
Отличительные особенности:
• лицевая панель и монтажная плата имеют преперфорацию для быстрой и простой установки автоматических выключателей;
• для монтажа лицевой панели блока требуется предварительная установка стоек R5TE*M;
• при монтаже блока в шкаф глубиной >400 мм требуется установка дополнительных вертикальных стоек R5MVE*M.
Комплект поставки:
• лицевая панель с замками 1/4 оборота, монтажная плата, 4 установочных профиля с кронштейнами, монтажные аксессуары.

Горизонтальное расположение

Серия АВ	Кол-во полюсов	Исполнение автомата	Ширина шкафа, мм	Высота панели, мм	Максимальное кол-во АВ в блоке	R5PKIB – комплект установки АВ
3VT1, BC160	3	F	600	150	1	R5PKIB1H61112
		F-MO		200	1	R5PKIB1H61212
3VT2, BD250		F, F-MO, P, P-MO		150	1	R5PKIB1H62213
		W, W-MO		250	1	R5PKIB1H61913
3VT3, BH630		F, F-MO, P, P-MO		200	1	R5PKIB1H62216
		W, W-MO		250	1	R5PKIB1H61916

Вертикальное расположение

Серия АВ	Кол-во полюсов	Исполнение автомата	Ширина шкафа, мм	Высота панели, мм	Максимальное кол-во АВ в блоке	R5PKIB – комплект установки АВ
3VT1, BC160	3	F	600	200	5	R5PKIB1V61712
		F-MO			2	
		F	800		8	R5PKIB1V81712
		F-MO			4	
3VT2, BD250	3	F, F-MO, P, P-MO	600	350	3	R5PKIB1V62313
		W, W-MO			2	
		F, F-MO, P, P-MO	800		5	R5PKIB1V82313
		W, W-MO			3	
3VT3, BH630	3	F, F-MO, P, P-MO	600	400	2	R5PKIB1V62316
		W, W-MO			2	
		F, F-MO, P, P-MO	800		4	R5PKIB1V82216
		W, W-MO			2	R5PKIB1V81916

F – стационарный, F-MO – стационарный с моторным приводом, P – втычной, P-MO – втычной с моторным приводом, W – выкатной, W-MO – выкатной с моторным приводом.

Внутренние функциональные блоки свободного конфигурирования





Назначение:
• монтаж автоматических выключателей в литом корпусе любого производителя, ограничение доступа.
Материал:
• лицевая панель – окрашенная сталь 1 мм, RAL 7035;
• монтажная плата – оцинкованная сталь 2 мм.
Отличительные особенности:
• отсутствие преперфорации;
• для монтажа лицевой панели блока требуется предварительная установка стоек R5TE*M;
• при монтаже блока в шкаф глубиной >400 мм требуется установка дополнительных вертикальных стоек R5MVE*M.
Комплект поставки:
• лицевая панель с замками 1/4 оборота, монтажная плата, 4 установочных профиля с кронштейнами, монтажные аксессуары.

Высота двери, мм	Ширина шкафа, мм	
	600	800
150	R5PKIB0615	R5PKIB0815
200	R5PKIB0620	R5PKIB0820
250	R5PKIB0625	R5PKIB0825
300	R5PKIB0630	R5PKIB0830
350	R5PKIB0635	R5PKIB0835

Комплект установки модульного оборудования





Назначение:
• монтаж модульного оборудования, ограничение доступа.
Материал:
• лицевая панель - окрашенная сталь 1 мм, RAL 7035.
Отличительные особенности:
• кронштейн крепления DIN-рейки имеет перфорацию с возможностью регулировки отступа рейки от лицевой панели. Диапазон отступа: от 42,5 до 92 мм с шагом перфорации 5,5 мм;
• для монтажа лицевой панели требуется предварительная установка стоек R5TE*M.
Комплект поставки:
• лицевая панель с замками 1/4 оборота, DIN-рейка, установочные кронштейнами, монтажные аксессуары.

Высота двери, мм	Ширина шкафа, мм	
	600 (на 23 модуля)	800 (на 33 модуля)
150	R5PKIB0V61524	R5PKIB0V81524
200	R5PKIB0V62024	R5PKIB0V82024

Рама поворотная для установки панелей функциональных блоков



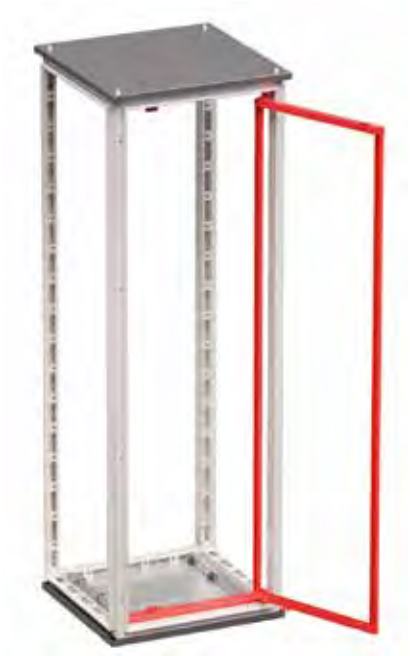

Назначение:
• монтаж лицевых панелей функциональных блоков.
Материал:
• окрашенная сталь 2 мм, RAL 7035.
Отличительные особенности
• установка комплекта является обязательной для монтажа лицевых панелей;
• угол открытия 140°.
Комплект поставки:
• поворотная рама, монтажные акскссуары.

Высота шкафа, мм	Ширина шкафа, мм	Код
1800	600	R5TER1860M
	800	R5TER1880M
2000	600	R5TER2060M
	800	R5TER2080M
2200	600	R5TER2260M
	800	R5TER2280M

Вертикальные стойки для установки панелей функциональных блоков





Назначение:
• монтаж лицевых панелей функциональных блоков.
Материал:
• окрашенная сталь 2 мм, RAL 7035.
Отличительные особенности:
• установка комплекта является обязательной для монтажа лицевых панелей.
Комплект поставки:
• 2 стойки, монтажные аксессуары.

Высота шкафа, мм	Код
1800	R5TE18M
2000	R5TE20M
2200	R5TE22M

Стойки вертикальные дополнительные





Назначение:
• монтаж функциональных блоков и элементов секционирования.
Материал:
• оцинкованная сталь 1,5 мм.
Отличительные особенности:
• для установки стоек требуется комплект реек R5PD*;
• в случае установки стоек в шкаф глубиной 800 мм и монтажа элементов поддержки токоведущих частей за функциональными блоками необходимо использовать специальную рейку R5PB800;
• установка комплекта является обязательной для монтажа функциональных блоков в шкаф глубиной >400 мм.
Комплект поставки:
• 2 стойки, монтажные аксессуары.

Высота шкафа, мм	Код
1800	R5MVE18M
2000	R5MVE20M
2200	R5MVE22M

Рейки боковые





Назначение:
• монтаж функциональных блоков и элементов секционирования.
Материал:
• оцинкованная сталь 1,5 мм.
Отличительные особенности:
• имеют две монтажные перфорированные плоскости с шагом 25 мм;
• монтаж осуществляется по глубине шкафа.
Комплект поставки:
• 2 рейки, монтажные аксессуары.

Глубина шкафа, мм	Код
400	R5PD400
600	R5PD600
800	R5PD800

Рейки поперечные





Назначение:
• сборка универсальных конструкций.
Материал:
• оцинкованная сталь 1,5 мм.
Отличительные особенности:
• имеют две монтажные перфорированные плоскости с шагом 25 мм;
• монтаж осуществляется между рейками R5PD*.
Комплект поставки:
• 2 рейки, монтажные аксессуары.

Ширина шкафа, мм	Код
300	R5PW300
400	R5PW400
600	R5PW600
800	R5PW800
1000	R5PW1000

Рейка боковая специальная





Назначение:
• организация монтажных плоскостей для установки вертикальной шинной трассы.
Материал:
• оцинкованная сталь 1,5 мм.
Отличительные особенности:
• имеет две монтажные перфорированные плоскости с шагом 25 мм;
• применяется только для шкафов глубиной 800 мм и устанавливается между стойкой R5MVE*M и задней стойкой каркаса.
Комплект поставки:
• 1 рейка, монтажные аксессуары.

Глубина шкафа, мм	Код
800	R5PB800

Рейки боковые усиленные





Назначение:
• организация тяжелых шинных трасс.
Материал:
• оцинкованная сталь 2 мм.
Отличительные особенности:
• имеют две монтажные перфорированные плоскости;
•монтаж осуществляется по глубине шкафа.
Комплект поставки:
• 2 рейки, монтажные аксессуары.

Глубина шкафа, мм	Код
600	R5PDS600
800	R5PDS800

Рейки поперечные усиленные





Назначение:
• организация тяжелых шинных трасс.
Материал:
• оцинкованная сталь 2 мм.
Отличительные особенности:
• имеют две монтажные перфорированные плоскости;
• монтаж осуществляется между рейками R5PDS*.
Комплект поставки:
• 2 рейки, монтажные аксессуары.

Ширина шкафа, мм	Код
800	R5PWS800
1000	R5PWS1000
1200	R5PWS1200

Накладные панели





Назначение:
• ограничение доступа.
Материал:
• панель - окрашенная сталь 1 мм, RAL 7035.
Отличительные особенности:
• комплект панелей является обязательным для установки при использовании внутренних сплошных панелей и функциональных блоков;
• панель имеет высоту 50 мм.
Комплект поставки:
• 2 панели с замками 1/4 оборота, монтажные аксессуары.

Ширина шкафа, мм	Код
600	R5PCF60
800	R5PCF80

Внутренние сплошные панели





Назначение:
• ограничение доступа.
Материал:
• панель - окрашенная сталь 1 мм, RAL 7035.
Отличительные особенности:
• установка комплекта панелей обязательна при использовании внутренних сплошных панелей и функциональных блоков;
• панель имеет высоту 50 мм.
Комплект поставки:
• панель с замками 1/4 оборота, монтажные аксессуары.

Ширина шкафа, мм	Высота, мм	Код
600	50	R5FPI605
	100	R5FPI610
	150	R5FPI615
	200	R5FPI620
	250	R5FPI625
	300	R5FPI630
	350	R5FPI635
	400	R5FPI640
	450	R5FPI645
	500	R5FPI650
800	50	R5FPI805
	100	R5FPI810
	150	R5FPI815
	200	R5FPI820
	250	R5FPI825
	300	R5FPI830
	350	R5FPI835
	400	R5FPI840
	450	R5FPI845
	500	R5FPI850

Внешние функциональные блоки для автоматических выключателей в литом корпусе серии HGP



Назначение:
• монтаж автоматических выключателей в литом корпусе, ограничение доступа.
Материал:
• лицевая панель – окрашенная сталь 2 мм, RAL 7035;
• монтажная плата – оцинкованная сталь 2 мм.
Отличительные особенности:
• лицевая панель не имеет преперфораций, рекомендуется установка выносных ручек;
• при монтаже блока в шкаф глубиной >400 мм требуется установка дополнительных вертикальных стоек R5MVE*M;
• для обеспечения степени IP требуется обязательная установка притвора R5TOEM*.
Комплект поставки:
• внешняя дверь с замками под ключ с двойной бородкой, монтажная плата, 4 установочных профиля с кронштейнами, монтажные аксессуары.

Горизонтальная установка АВ

Серия АВ	Кол-во полюсов	Исполнение автомата	Ширина шкафа, мм	Высота панели, мм	Максимальное кол-во АВ в блоке	R5PKEB – комплект установки АВ
HGP160	3	F, F-MO	600	150	1	R5PKEB5H61712
HGP250			600	150	1	R5PKEB5H61713
HGP630			600	300	1	R5PKEB5H61716
HGP160	4		600	200	1	R5PKEB5H617124P
HGP250			600	200	1	R5PKEB5H617134P
HGP630			600	350	1	R5PKEB5H617164P

Вертикальная установка АВ

Серия АВ	Кол-во полюсов	Исполнение автомата	Ширина шкафа, мм	Высота панели, мм	Максимальное кол-во АВ в блоке	R5PKEB – комплект установки АВ
HGP160	3	F, F-MO	600	200	4	R5PKEB5V61712
			800	200	6	R5PKEB5V81712
HGP250			600	250	3	R5PKEB5V61713
			800	250	5	R5PKEB5V81713
HGP630			600	350	2	R5PKEB5V61716
			800	350	4	R5PKEB5V81716
HGP160	4		600	200	3	R5PKEB5V617124P
			800	200	5	R5PKEB5V817124P
HGP250			600	250	2	R5PKEB5V617134P
			800	250	4	R5PKEB5V817134P
HGP630			600	350	2	R5PKEB5V617164P
			800	350	3	R5PKEB5V817164P

Внешние функциональные блоки для автоматических выключателей в литом корпусе серии NSX/NS



Назначение:
• монтаж автоматических выключателей в литом корпусе, ограничение доступа.
Материал:
• лицевая панель – окрашенная сталь 2 мм, RAL 7035;
• монтажная плата – оцинкованная сталь 2 мм.
Отличительные особенности:
• лицевая панель не имеет преперфораций, рекомендуется установка выносных ручек;
• при монтаже блока в шкаф глубиной >400 мм требуется установка дополнительных вертикальных стоект R5MVE*M;
• для обеспечения степени IP требуется обязательная установка притвора R5TOEM*.
Комплект поставки:
• внешняя дверь с замками под ключ с двойной бородкой, монтажная плата, 4 установочных профиля с кронштейнами, монтажные аксессуары.

Горизонтальная установка АВ

Серия АВ	Кол-во полюсов	Исполнение автомата	Ширина шкафа, мм	Высота панели, мм	Максимальное кол-во АВ в блоке	R5PKEB – комплект установки АВ
NSX250	3	F, F-MO, P, P-MO	600	150	1	R5PKEB3H62213
		W, W-MO		250	1	R5PKEB3H61913
NSX630	3	F, F-MO, P		200	1	R5PKEB3H62116
		W		300	1	R5PKEB3H61516
		P-MO		250	1	R5PKEB3H61416
		W-MO		300	1	R5PKEB3H61616
NSX250	4	F, F-MO, P, P-MO		200	1	R5PKEB3H622134P
		W, W-MO		250	1	R5PKEB3H619134P
NSX630	4	F, F-MO, P		250	1	R5PKEB3H621164P
		W		300	1	R5PKEB3H615164P
		P-MO, W-MO		300	1	R5PKEB3H628164P

Вертикальная установка АВ

Серия АВ	Кол-во полюсов	Исполнение автомата	Ширина шкафа, мм	Высота панели, мм	Максимальное кол-во АВ в блоке	R5PKEB – комплект установки АВ
NSX250	3	F, F-MO, P, P-MO	600	250	4	R5PKEB3V62213
		W, W-MO			2	R5PKEB3V61913
		F, F-MO, P, P-MO	800	250	5	R5PKEB3V82213
		W, W-MO			2	R5PKEB3V81913
NSX630	3	F, F-MO, P	600	350	3	R5PKEB3V62116
		W			2	R5PKEB3V61516
		W-MO, P-MO			2	R5PKEB3V62816
		F, F-MO, P	800	350	4	R5PKEB3V82116
		P-MO			4	R5PKEB3V81416
		W			2	R5PKEB3V81516
		W-MO			2	R5PKEB3V81616
NSX250	4	F, F-MO, P, P-MO	600	250	3	R5PKEB3V622134P
		W, W-MO			2	R5PKEB3V619134P
		F, F-MO, P, P-MO	800	250	4	R5PKEB3V822134P
		W, W-MO			2	R5PKEB3V819134P
NSX630	4	F, F-MO, P	600	350	2	R5PKEB3V621164P
		P-MO			2	R5PKEB3V614164P
		W			1	R5PKEB3V615164P
		W-MO			1	R5PKEB3V616164P
		F, F-MO, P	800	350	3	R5PKEB3V821164P
		P-MO			3	R5PKEB3V814164P
		W			2	R5PKEB3V815164P
		W-MO			2	R5PKEB3V816164P

Внешние функциональные блоки для автоматических выключателей в литом корпусе серии XT, Tmax



Назначение:
• монтаж автоматических выключателей в литом корпусе, ограничение доступа.
Материал:
• лицевая панель – окрашенная сталь 2 мм, RAL 7035;
• монтажная плата – оцинкованная сталь 2 мм.
Отличительные особенности:
• лицевая панель не имеет преперфораций, рекомендуется установка выносных ручек;
• при монтаже блока в шкаф глубиной >400 мм требуется установка дополнительных вертикальных стоект R5MVE*M;
• для обеспечения степени IP требуется обязательная установка притвора R5TOEM*.
Комплект поставки:
• внешняя дверь с замками под ключ с двойной бородкой, монтажная плата, 4 установочных профиля с кронштейнами, монтажные аксессуары.

Горизонтальная установка АВ

Серия АВ	Кол-во полюсов	Исполнение автомата	Ширина шкафа, мм	Высота панели, мм	Максимальное кол-во АВ в блоке	R5PKEB – комплект установки АВ
XT1	3	F, F-MO	600	150	1	R5PKEB2H61712
		P, P-MO		150	1	R5PKEB2H61812
XT2	3	F, F-MO		150	1	R5PKEB2H61712A
		P, P-MO		150	1	R5PKEB2H61812A
		W, W-MO		200	1	R5PKEB2H61912A
XT3	3	F, F-MO		150	1	R5PKEB2H61713
		P, P-MO		150	1	R5PKEB2H61813
XT4	3	F, F-MO		150	1	R5PKEB2H61713B
		P, P-MO		150	1	R5PKEB2H61813B
		W, W-MO		250	1	R5PKEB2H61913B
T4	3	F, F-MO	600	150	1	R5PKEB2H61714
		P		150	1	R5PKEB2H61314
		P-MO		150	1	R5PKEB2H61414
		W		250	1	R5PKEB2H61514
		W-MO		250	1	R5PKEB2H61614
T5	3	F, F-MO		200	1	R5PKEB2H61716
		P		200	1	R5PKEB2H61316
		P-MO		200	1	R5PKEB2H61416
		W		250	1	R5PKEB2H61516
		W-MO		250	1	R5PKEB2H61616
XT1	4	F, F-MO	600	150	1	R5PKEB2H617124P
		P, P-MO		150	1	R5PKEB2H618124P
XT2	4	F, F-MO		200	1	R5PKEB2H61712A4P
		P, P-MO		200	1	R5PKEB2H61812A4P
		W, W-MO		250	1	R5PKEB2H61912A4P
XT3	4	F, F-MO		200	1	R5PKEB2H617134P
		P, P-MO		200	1	R5PKEB2H618134P
XT4	4	F, F-MO		200	1	R5PKEB2H61713B4P
		P, P-MO		200	1	R5PKEB2H61813B4P
		W, W-MO		250	1	R5PKEB2H61913B4P
T4	4	F, F-MO	600	200	1	R5PKEB2H617144P
		P		200	1	R5PKEB2H613144P
		P-MO		200	1	R5PKEB2H614144P
		W		250	1	R5PKEB2H615144P
		W-MO		250	1	R5PKEB2H616144P
T5	4	F, F-MO		250	1	R5PKEB2H617164P
		P		250	1	R5PKEB2H613164P
		P-MO		250	1	R5PKEB2H614164P
		W		300	1	R5PKEB2H615164P
		W-MO		300	1	R5PKEB2H616164P

Вертикальная установка АВ

Серия АВ	Кол-во полюсов	Исполнение автомата	Ширина шкафа, мм	Высота панели, мм	Максимальное кол-во АВ в блоке	R5PKEB – комплект установки АВ
XT1	3	F, F-MO	600	250	5	R5PKEB2V61712
		P, P-MO		250	3	R5PKEB2V61812
		F, F-MO	800	250	8	R5PKEB2V81712
		P, P-MO		250	4	R5PKEB2V81812
XT2	3	F, F-MO	600	250	4	R5PKEB2V61712A
		P, P-MO		250	4	R5PKEB2V61812A
		W, W-MO		250	2	R5PKEB2V61912A
		F, F-MO	800	250	6	R5PKEB2V81712A
		P, P-MO		250	6	R5PKEB2V81812A
		W, W-MO		250	4	R5PKEB2V81912A
XT3	3	F, F-MO	600	300	3	R5PKEB2V61713
		P, P-MO		300	3	R5PKEB2V61813
		F, F-MO	800	300	5	R5PKEB2V81713
		P, P-MO		300	5	R5PKEB2V81813
XT4	3	F, F-MO	600	300	3	R5PKEB2V61713B
		P, P-MO		300	3	R5PKEB2V61813B
		W, W-MO		300	2	R5PKEB2V61913B
		F, F-MO	800	300	5	R5PKEB2V81713B
		P, P-MO		300	5	R5PKEB2V81813B
		W, W-MO		300	3	R5PKEB2V81913B
T4	3	F, F-MO	600	250	3	R5PKEB2V61714
		P		250	3	R5PKEB2V61314
		P-MO		250	3	R5PKEB2V61414
		W		250	2	R5PKEB2V61514
		W-MO		250	2	R5PKEB2V61614
		F, F-MO	800	250	5	R5PKEB2V81714
		P		250	5	R5PKEB2V81314
		P-MO		250	5	R5PKEB2V81414
		W		250	3	R5PKEB2V81514
		W-MO		250	3	R5PKEB2V81614
T5	3	F, F-MO	600	250	3	R5PKEB2V61716
		P		350	2	R5PKEB2V61316
		P-MO		350	2	R5PKEB2V61416
		W		350	2	R5PKEB2V61516
		W-MO		350	2	R5PKEB2V61616
		F, F-MO	800	250	4	R5PKEB2V81716
		P		350	4	R5PKEB2V81316
		P-MO		350	4	R5PKEB2V81416
		W		350	3	R5PKEB2V81516
		W-MO		350	3	R5PKEB2V81616
XT1	4	F, F-MO	600	250	4	R5PKEB2V617124P
		P, P-MO		250	4	R5PKEB2V618124P
		F, F-MO	800	250	5	R5PKEB2V817124P
		P, P-MO		250	5	R5PKEB2V818124P
XT2	4	F, F-MO	600	250	3	R5PKEB2V61712A4P
		P, P-MO		250	3	R5PKEB2V61812A4P
		W, W-MO		250	2	R5PKEB2V61912A4P
		F, F-MO	800	250	5	R5PKEB2V81712A4P
		P, P-MO		250	5	R5PKEB2V81812A4P
		W, W-MO		250	3	R5PKEB2V81912A4P
XT3	4	F, F-MO	600	300	2	R5PKEB2V617134P
		P, P-MO		300	2	R5PKEB2V618134P
		F, F-MO	800	300	4	R5PKEB2V817134P
		P, P-MO		300	4	R5PKEB2V818134P
XT4	4	F, F-MO	600	300	2	R5PKEB2V61713B4P
		P, P-MO		300	2	R5PKEB2V61813B4P
		W, W-MO		300	2	R5PKEB2V61913B4P
		F, F-MO	800	300	4	R5PKEB2V81713B4P
		P, P-MO		300	4	R5PKEB2V81813B4P
		W, W-MO		300	3	R5PKEB2V81913B4P

Серия АВ	Кол-во полюсов	Исполнение автомата	Ширина шкафа, мм	Высота панели, мм	Максимальное кол-во АВ в блоке	R5PKEB – комплект установки АВ
T4	4	F, F-MO	600	250	3	R5PKEB2V617144P
		P		250	3	R5PKEB2V613144P
		P-MO		250	2	R5PKEB2V614144P
		W		250	2	R5PKEB2V615144P
		W-MO		250	2	R5PKEB2V616144P
		F, F-MO	800	250	4	R5PKEB2V817144P
		P		250	4	R5PKEB2V813144P
		P-MO		250	4	R5PKEB2V814144P
		W		250	3	R5PKEB2V815144P
		W-MO		250	3	R5PKEB2V816144P
T5	4	F, F-MO	600	250	2	R5PKEB2V617164P
		P		350	2	R5PKEB2V613164P
		P-MO		350	2	R5PKEB2V614164P
		W		350	1	R5PKEB2V615164P
		W-MO		350	1	R5PKEB2V616164P
		F, F-MO	800	250	3	R5PKEB2V817164P
		P		350	3	R5PKEB2V813164P
		P-MO		350	3	R5PKEB2V814164P
		W		350	2	R5PKEB2V815164P
		W-MO		350	2	R5PKEB2V816164P

Внешний функциональный блок свободной конфигурации





Назначение:
• монтаж автоматических выключателей в литом корпусе любого производителя, ограничение доступа.
Материал:
• внешняя дверь - окрашенная сталь 2 мм, RAL 7035;
• монтажная плата - оцинкованная сталь 2 мм.
Отличительные особенности:
• при монтаже блока в шкаф глубиной >400 мм требуется установка дополнительных вертикальных стоек R5MVE*M;
• для обеспечения степени IP требуется установка притвора R5TOEM*.
Комплект поставки:
• внешняя дверь с замками под ключ с двойной бородкой, монтажная плата, 4 установочных профиля с кронштейнами, монтажные аксессуары.

Высота двери, мм	Ширина шкафа, мм	
	600	800
150	R5PKEB0615	R5PKEB0815
200	R5PKEB0620	R5PKEB0820
250	R5PKEB0625	R5PKEB0825
300	R5PKEB0630	R5PKEB0830
350	R5PKEB0635	R5PKEB0835

Комплект поддержки автоматического выключателя



Назначение:
• поддержка автоматического выключателя в литом корпусе с моторным приводом.
Материал:
• оцинкованная сталь 1,5 мм.
Отличительные особенности:
• комплект устанавливается на монтажные профили функциональных блоков.
Комплект поставки:
• рейка с кронштейнами, монтажные аксессуары.

Ширина шкафа, мм	Установка АВ	Код
600	вертикальная	R5SR60L
	горизонтальная	R5SR60S
800	вертикальная	R5SR80L
	горизонтальная	R5SR80S

Горизонтальный разделитель





Назначение:
• организация секционирования.
Материал:
• оцинкованная сталь 1,5 мм.
Отличительные особенности:
• предназначен для организации секционирования между функциональными блоками для АВ в литом корпусе;
• имеет перфорацию для эффективного отвода тепла;
• разделитель устанавливается на профили функционального блока;
• при установке разделителя к функциональному блоку с внешней дверью дополнительно необходимо установить адаптер притвора R5AT* и притвор R5TOEM*.
Комплект поставки:
• разделитель, монтажные аксессуары.

Ширина шкафа, мм	Код
600	R5SGS60
800	R5SGS80

Адаптер притвора R5TOEM*





Назначение:
• организация секционирования.
Материал:
• оцинкованная сталь 1,5 мм.
Отличительные особенности:
• компенсация промежутка между разделителем R5SGS* и притвором R5TOEM*;
• разделитель устанавливается к притвору R5TOEM*.
Комплект поставки:
• притвор, монтажные аксессуары.

Ширина шкафа, мм	Код
600	R5AT60
800	R5AT80

Притвор для внешней двери





Назначение:
• обеспечение степени IP.
Материал:
• окрашенная сталь 1,5 мм, RAL 7035;
• фиксаторы притвора – полипропилен.
Отличительные особенности:
• обеспечивает плотное прилегание кромок внешних дверей.
Комплект поставки:
• притвор, 2 фиксатора, монтажные аксессуары.

Ширина шкафа, мм	Код
400	R5TOEM40
600	R5TOEM60
800	R5TOEM80
1000	R5TOEM100
1200	R5TOEM120

Вертикальный разделитель





Назначение:
• организация секционирования.
Материал:
• оцинкованная сталь 1,5 мм.
Отличительные особенности:
• предназначен для организации секционирования функциональных блоков АВ в литом корпусе;
• разделитель устанавливается на профили функционального блока.
Комплект поставки:
• 2 разделителя, монтажные аксессуары.

Высота разделителя, мм	Код
150	R5SVS150
200	R5SVS200
250	R5SVS250
300	R5SVS300
350	R5SVS350
400	R5SVS400

Вертикальный разделитель с преперфорацией





Назначение:
• организация секционирования, ввод кабеля/шин.
Материал:
• оцинкованная сталь 1,5 мм.
Отличительные особенности:
• разделитель имеет 9 преперфорированных отверстий для организации ввода кабеля/шин;
• предназначен для организации секционирования функциональных блоков АВ в литом корпусе;
• разделитель устанавливается на профили функционального блока.
Комплект поставки:
• 2 разделителя, 6 проходных изоляторов, монтажные аксессуары.

Высота ФБ, мм	Номинальный ток, А	3 полюса	4 полюса
150	100–250	R5SVP15013	R5SVP150134P
200		R5SVP20013	R5SVP200134P
250		R5SVP25013	R5SVP250134P
200	400–630	R5SVP20016	–
250		R5SVP25016	R5SVP250164P
300		R5SVP30016	R5SVP300164P

Силовые коннекторы



Назначение:
• крепление кабелей к шинам АВ, фиксация кабелей и гибких шин, организация секционирования.
Материал:
• монтажная рейка – оцинкованная сталь;
• коннекторы – медь луженая.
Отличительные особенности:
• для монтажа силовых коннекторов требуется предварительная установка преперфорированного вертикального разделителя R5SVP*;
• подключение от АВ к силовым коннекторам выполнять гибкими медными шинами или кабелем.
Комплект поставки:
• комплект силовых коннекторов, комплект изоляторов, 2 монтажные рейки, монтажные аксессуары.

Кол-во полюсов АВ	Номинальный ток, А	Код
3	250	R5KBF33
	630	R5KBF36
4	250	R5KBF43
	630	R5KBF46

Проходной изолятор



Назначение:
• для организации ввода кабеля/шин.
Материал:
• термоэластопласт.
Цвет:
• черный.
Отличительные особенности:
• огнестойкость V0 согласно UL 94;
• степень пыле- и влагозащиты до IP 65;
• рабочий температурный диапазон – от –40 до +130 °С;
• не содержит галогены;
• устойчив к нефтепродуктам.
Комплект поставки:
• 30 штук.

Внутренний диаметр, мм	Установочный диаметр, мм	Код
16	22	R5HTT16
36	47	R5HTT36

Разделитель телескопический





Назначение:
• организация секционирования.
Материал:
• оцинкованная сталь 1,5 мм.
Отличительные особенности:
• предназначен для организации секционирования функциональных блоков АВ в литом корпусе;
• в случае установки разделителя в секции, объединенные "спина к спине", необходимы две стойки R5PH*;
• для установки разделителя двухстороннего обслуживания необходима обязательная установка двух задних стоек R5PH*.
Комплект поставки:
• разделитель, состоящий из двух частей, монтажные аксессуары.

Высота ФБ, мм	Кол-во полюсов АВ	Глубина шкафа,мм	Одна секция	Две секции "спина к спине"
150	3	800	R5SBT815	–
200			R5SBT820	
250			R5SBT825	
300			R5SBT830	
150		400+600	–	R5SBT4615
200				R5SBT4620
250				R5SBT4625
300				R5SBT4630
150		400+800		R5SBT4815
200				R5SBT4820
250				R5SBT4825
300				R5SBT4830
150	4	800	R5SBT8154P	–
200			R5SBT8204P	
250			R5SBT8254P	
300			R5SBT8304P	
150		400+600	–	R5SBT46154P
200				R5SBT46204P
250				R5SBT46254P
300				R5SBT46304P
150		400+800		R5SBT48154P
200				R5SBT48204P
250				R5SBT48254P
300				R5SBT48304P

Стойка задняя





Назначение:
• монтаж элементов секционирования.
Материал:
• окрашенная сталь 1,5 мм, RAL 7035.
Отличительные особенности:
• имеет две перфорированные монтажные плоскости с шагом 25 мм.
Комплект поставки:
• 1 стойка, монтажные аксессуары.

Высота шкафа, мм	Код
1800	R5PH18
2000	R5PH20
2200	R5PH22

Коробка коммутационная боковая





Назначение:
• организация секционирования.
Материал:
• материал панелей коробки - оцинкованная сталь 1,5 мм;
• материал щеток - полиамид.
Отличительные особенности:
• предназначена для организации секционирования функциональных блоков АВ в литом корпусе;
• монтаж коробки осуществляется на вертикальный разделитель R5SVP*;
• коробка имеет перфорацию для эффективного отвода тепла.
Комплект поставки:
• коробка, две щетки, монтажные аксессуары.

Высота, мм	Номинальный ток, А	Код	
		3 полюса	4 полюса
150	100–250	R5FCB150	
200		R5FCB20013	
200	400–630	R5FCB200	–
250	630–1000	R5FCB250	

Коробка коммутационная задняя





Назначение:
• организация секционирования.
Материал:
• материал панелей коробки - оцинкованная сталь 1,5 мм;
• материал щеток - полиамид.
Отличительные особенности:
• предназначена для организации секционирования функциональных блоков АВ в литом корпусе;
• монтаж коробки осуществляется на монтажную плату функционального блока;
• коробка имеет перфорацию для эффективного отвода тепла.
Комплект поставки:
• коробка, две щетки, монтажные аксессуары.

Высота, мм	Номинальный ток, А	Код	
		3 полюса	4 полюса
150	100–250	R5BCB15013	
200		R5BCB20013	
250		R5BCB25013	R5BCB250134P
200	400–630	R5BCB20016	-
250		R5BCB25016	
300		R5BCB30016	

Внутренний кабельный отсек





Назначение:
• организация внутреннего кабельного ввода и секционирования.
Материал:
• дверь – окрашенная сталь 1,5 мм, RAL 7035;
• стойка по высоте – оцинкованная сталь 1,5 мм;
• профили по глубине – оцинкованная сталь 1,5 мм.
Отличительные особенности:
• кабельный отсек имеет ширину 200 мм.
Комплект поставки:
• дверь с замками под шлицевую отвертку, 2 профиля по глубине, 1 задняя стойка по высоте, монтажные аксессуары.

Глубина шкафа, мм	Высота шкафа, мм	Код
400	1800	R5PFIM1840
600		R5PFIM1860
800		R5PFIM1880
400	2000	R5PFIM2040
600		R5PFIM2060
800		R5PFIM2080
400	2200	R5PFIM2240
600		R5PFIM2260
800		R5PFIM2280

Разделитель кабельного отсека боковой





Назначение:
• организация секционирования.
Материал:
• оцинкованная сталь 1,5 мм.
Отличительные особенности:
• разделитель состоит из двух частей и имеет перфорацию для эффективного отвода тепла;
• установка осуществляется на стойку R5MVE*M.
Комплект поставки:
• 2 части разделителя, монтажные аксессуары.

Высота шкафа, мм	Глубина шкафа, мм	Код
1800	600	R5SBCS1860
	800	R5SBCS1880
2000	600	R5SBCS2060
	800	R5SBCS2080
2200	600	R5SBCS2260
	800	R5SBCS2280

Разделитель кабельного отсека задний





Назначение:
• организация секционирования.
Материал:
• оцинкованная сталь 1,5 мм.
Отличительные особенности:
• разделитель состоит из двух частей и имеет перфорацию для эффективного отвода тепла;
• установка осуществляется между стойкой шкафа и задней стойкой кабельного отсека (или стойкой R5PH*).
Комплект поставки:
• 2 части разделителя, монтажные аксессуары.

Высота шкафа, мм	Код
1800	R5SFIB1860
2000	R5SFIB2060
2200	R5SFIB2260

Разделитель боковой





Назначение:
• организация секционирования.
Материал:
• оцинкованная сталь 1,5 мм.
Отличительные особенности:
• разделитель состоит из двух частей;
• разделитель представляет собой массив преперфорированных отверстий диаметром 47 мм по всей высоте с шагом 97,5 мм. Три отверстия в ряд с шагом 97,5 мм;
• для установки разделителя необходим смонтированный комплект вертикальных стоек R5MVE*M;
• в проделанные отверстия устанавливаются проходные изоляторы R5HTT36 (в комплект не входят).
Комплект поставки:
• 2 части разделителя, монтажные аксессуары.

Высота шкафа, мм	Глубина шкафа, мм	Код
1800	600	R5SBD1860
	800	R5SBD1880
2000	600	R5SBD2060
	800	R5SBD2080
2200	600	R5SBD2260
	800	R5SBD2280

Функциональные блоки для воздушных автоматических выключателей серии HGN/HGS





Назначение:
• монтаж воздушных автоматических выключателей, ограничение доступа.
Материал:
• внешняя дверь – окрашенная сталь 2 мм, RAL 7035;
• монтажная плата – оцинкованная сталь 2 мм.
Отличительные особенности:
• внешняя дверь имеет вырез в соответствии с каждым типом АВ;
• для установки монтажной платы АВ требуется комплект реек R5PD*;
• для обеспечения степени IP требуется установка притвора R5TOEM*.
Комплект поставки:
• внешняя дверь с замками с замками под ключ с двойной бородкой, петли, горизонтальная монтажная плата, монтажные аксессуары;
• в комплекте для АВ серии HGN63 дополнительно включен усилитель монтажной платы.

Серия АВ	Исполнение АВ	Кол-во полюсов	Ширина шкафа, мм	Высота фронтальной панели, мм	Код
HGN06-20. Габарит A HGS06-16. Габарит A	стационарный	3	600	600	R5PKEB5V61122
	выкатной				R5PKEB5V61522
HGN06-32. Габарит B HGS20-32. Габарит B	стационарный				R5PKEB5V61124
	выкатной				R5PKEB5V61524
HGN40. Габарит B	стационарный		800		R5PKEB5V81125
	выкатной				R5PKEB5V81525
HGN32-50. Габарит C	стационарный		1000		R5PKEB5V11126
	выкатной				R5PKEB5V11526
HGN40-63. Габарит D	стационарный				R5PKEB5V11127
	выкатной				R5PKEB5V11527
HGN06-20. Габарит A HGS06-16. Габарит A	стационарный	4	800	600	R5PKEB5V811224P
	выкатной				R5PKEB5V815224P
HGN06-32. Габарит B HGS20-32. Габарит B	стационарный				R5PKEB5V811244P
	выкатной				R5PKEB5V815244P
HGN40. Габарит B	стационарный		1000		R5PKEB5V111254P
	выкатной				R5PKEB5V115254P
HGN32-50. Габарит C	стационарный				R5PKEB5V111264P
	выкатной				R5PKEB5V115264P
HGN40-63. Габарит D	стационарный		1200		R5PKEB5V1211274P
	выкатной				R5PKEB5V1215274P

Функциональные блоки для воздушных автоматических выключателей серии Masterpact NW/NT/MTZ





Назначение:
• монтаж воздушных автоматических выключателей, ограничение доступа.
Материал:
• внешняя дверь - окрашенная сталь 2 мм, RAL 7035;
• монтажная плата - оцинкованная сталь 2 мм.
Отличительные особенности:
• внешняя дверь имеет вырез в соответствии с каждым типом АВ;
• для установки монтажной платы АВ требуется комплект реек R5PD*;
• для обеспечения степени IP требуется установка притвора R5TOEM*.
Комплект поставки:
• внешняя дверь с замками под ключ с двойной бородкой, петли, горизонтальная монтажная плата, монтажные аксессуары;
• в комплекте для АВ серии NW63 дополнительно включен усилитель монтажной платы.

Серия АВ	Исполнение АВ	Кол-во полюсов	Ширина шкафа, мм	Высота фронтальной панели, мм	Код
NT06 - NT16 MTZ1	стационарный	3	600	500	R5PKEB3V61121
	выкатной				R5PKEB3V61521
NW08 - NW25 MTZ2	стационарный		600	600	R5PKEB3V61123
	выкатной				R5PKEB3V61523
NW32 - NW40 MTZ2	стационарный		800		R5PKEB3V81125
	выкатной				R5PKEB3V81525
NW63 MTZ3	стационарный		1000		R5PKEB3V11127
	выкатной				R5PKEB3V11527
NT06 - NT16 MTZ1	стационарный	4	600	500	R5PKEB3V611214P
	выкатной				R5PKEB3V615214P
NW08 - NW25 MTZ2	стационарный		800	600	R5PKEB3V811234P
	выкатной				R5PKEB3V815234P
NW32 - NW40 MTZ2	стационарный		1000		R5PKEB3V111254P
	выкатной				R5PKEB3V115254P
NW63 MTZ3	стационарный		1200		R5PKEB3V1211274P
	выкатной				R5PKEB3V1215274P

Функциональные блоки для воздушных автоматических выключателей серии Emax2





Назначение:
• монтаж воздушных автоматических выключателей, ограничение доступа.
Материал:
• внешняя дверь - окрашенная сталь 2 мм, RAL 7035;
• монтажная плата - оцинкованная сталь 2 мм.
Отличительные особенности:
• внешняя дверь имеет вырез в соответствии с каждым типом АВ;
• для установки монтажной платы АВ требуется комплект реек R5PD*;
• для обеспечения степени IP требуется установка притвора R5TOEM*.
Комплект поставки:
• внешняя дверь с замками под ключ с двойной бородкой, петли, горизонтальная монтажная плата, монтажные аксессуары;
• в комплекте для АВ серии E6.2 дополнительно включен усилитель монтажной платы.

Серия АВ	Исполнение АВ	Кол-во полюсов	Ширина шкафа, мм	Высота фронтальной панели, мм	Код
Emax E1.2	стационарный	3	600	500	R5PKEB2V61121*
	выкатной				R5PKEB2V61521
Emax E2.2	стационарный			600	R5PKEB2V61123
	выкатной				R5PKEB2V61523
Emax E4.2	стационарный		800		R5PKEB2V81125
	выкатной				R5PKEB2V81525
Emax E6.2	стационарный		1000		R5PKEB2V11127
	выкатной				R5PKEB2V11527
Emax E1.2	стационарный	4	600	500	R5PKEB2V611214P*
	выкатной				R5PKEB2V615214P
Emax E2.2	стационарный		800	600	R5PKEB2V811234P
	выкатной				R5PKEB2V815234P
Emax E4.2	стационарный		1000		R5PKEB2V111254P
	выкатной				R5PKEB2V115254P
Emax E6.2	стационарный		1200		R5PKEB2V1211274P
	выкатной				R5PKEB2V1211274P

* Для установки выключателя необходимо приобрести платыу 1SDA076020R1

Функциональные блоки для воздушных автоматических выключателей серии Sentron 3WL/3WT, Arion WL





Назначение:
• монтаж воздушных автоматических выключателей, ограничение доступа.
Материал:
• внешняя дверь – окрашенная сталь 2 мм, RAL 7035;
• монтажная плата – оцинкованная сталь 2 мм.
Отличительные особенности:
• внешняя дверь имеет вырез в соответствии с каждым типом АВ;
• для установки монтажной платы АВ требуется комплект реек R5PD*;
• для обеспечения степени IP требуется установка притвора R5TOEM*.
Комплект поставки:
• внешняя дверь с замками с замками под ключ с двойной бородкой, петли, горизонтальная монтажная плата, монтажные аксессуары;
• в комплекте для АВ серии 3WL13 дополнительно включен усилитель монтажной платы.

Серия АВ	Исполнение АВ	Кол-во полюсов	Ширина шкафа, мм	Высота фронтальной панели, мм	Код
3WL11	стационарный	3	600	600	R5PKEB1V61122
	выкатной				R5PKEB1V61522
3WL12	стационарный		800		R5PKEB1V81125
	выкатной				R5PKEB1V81525
3WL13	стационарный		1000		R5PKEB1V11127
	выкатной				R5PKEB1V11527
3WT I типоразмер	стационарный		600		R5PKEB1V61122A
	выкатной				R5PKEB1V61522A
3WT II типоразмер	стационарный		800		R5PKEB1V81125A
	выкатной				R5PKEB1V81525A

Комплект зонирования для воздушных автоматических выключателей



Назначение:
• организация секционирования.
Материал:
• передняя панель – оцинкованная сталь 1,5 мм;
• заднее закрытие – поликарбонат 2 мм.
Отличительные особенности:
• устанавливается дополнительно к комплектам функциональных блоков АВ;
• установка заднего закрытия требует установки дополнительный платы R5D2 над автоматическим выключателем.
Комплект поставки:
• комплект зонирования, монтажные аксессуары.

Для воздушных автоматических выключателей серии HGN/HGS

Серия АВ	Исполнение АВ	Кол-во полюсов	Ширина шкафа, мм	Высота фронтальной панели, мм	Код	
					закрытие вводного АВ	закрытие фидерного АВ
HGN06-20. Габарит A HGS06-16. Габарит A	стационарный	3	600	600	R5FRC5V61122	
	выкатной				R5FRC5V61522	R5FRC5V61522F
HGN06-32. Габарит B HGS20-32. Габарит B	стационарный				R5FRC5V61124	
	выкатной				R5FRC5V61524	R5FRC5V61524F
HGN40. Габарит B	стационарный		800		R5FRC5V81125	
	выкатной				R5FRC5V81525	
HGN32-50. Габарит C	стационарный		1000		R5FRC5V11126	
	выкатной				R5FRC5V11526	
HGN40-63. Габарит D	стационарный				R5FRC5V11127	
	выкатной				R5FRC5V11527	
HGN06-20. Габарит A HGS06-16. Габарит A	стационарный	4	800	600	R5FRC5V811224P	
	выкатной				R5FRC5V815224P	R5FRC5V81522F4P
HGN06-32. Габарит B HGS20-32. Габарит B	стационарный				R5FRC5V811244P	
	выкатной				R5FRC5V815244P	R5FRC5V81524F4P
HGN40. Габарит B	стационарный		1000		R5FRC5V111254P	
	выкатной				R5FRC5V115254P	
HGN32-50. Габарит C	стационарный				R5FRC5V111264P	
	выкатной				R5FRC5V115264P	
HGN40-63. Габарит D	стационарный		1200		R5FRC5V1211274P	
	выкатной				R5FRC5V1215274P	

Для воздушных автоматических выключателей серии Masterpact NW/NT/MTZ

Серия АВ	Исполнение АВ	Кол-во полюсов	Ширина корпуса, мм	Высота фронтальной панели, мм	Код	
					закрытие вводного АВ	закрытие фидерного АВ
NT06 - NT16 MTZ1	стационарный	3	600	500	R5FRC3V61121	
	выкатной				R5FRC3V61521	R5FRC3V61521F
NW08 - NW25 MTZ2	стационарный			600	R5FRC3V61123	
	выкатной				R5FRC3V61523	R5FRC3V61523F
NW32 - NW40 MTZ2	стационарный		800		R5FRC3V81125	
	выкатной				R5FRC3V81525	
NW63 MTZ3	стационарный		1000		R5FRC3V11127	
	выкатной				R5FRC3V11527	
NT06 - NT16 MTZ1	стационарный	4	600	500	R5FRC3V611214P	
	выкатной				R5FRC3V615214P	R5FRC3V61521F4P
NW08 - NW25 MTZ2	стационарный		800	600	R5FRC3811234P	
	выкатной				R5FRC3V815234P	R5FRC3V81523F4P
NW32 - NW40 MTZ2	стационарный		1000		R5FRC3V111254P	
	выкатной				R5FRC3V115254P	
NW63 MTZ3	стационарный		1200		R5FRC3V1211274P	
	выкатной				R5FRC3V1215274P	

Для воздушных автоматических выключателей серии Emax2

Серия АВ	Исполнение АВ	Кол-во полюсов	Ширина корпуса, мм	Высота фронтальной панели, мм	Код	
					закрытие вводного АВ	закрытие фидерного АВ
Emax E1.2	стационарный	3	600	500	R5FRC2V61121	
	выкатной				R5FRC2V61521	R5FRC2V61521F
Emax E2.2	стационарный			600	R5FRC2V61123	
	выкатной				R5FRC2V61523	R5FRC2V61523F
Emax E4.2	стационарный		800		R5FRC2V81125	
	выкатной				R5FRC2V81525	
Emax E6.2	стационарный		1000		R5FRC2V11127	
	выкатной				R5FRC2V11527	
Emax E1.2	стационарный	4	600	500	R5FRC2V611214P	
	выкатной				R5FRC2V615214P	R5FRC2V61521F4P
Emax E2.2	стационарный		800	600	R5FRC2V811234P	
	выкатной				R5FRC2V815234P	R5FRC2V81523F4P
Emax E4.2	стационарный		1000		R5FRC2V111254P	
	выкатной				R5FRC2V115254P	
Emax E6.2	стационарный		1200		R5FRC2V1211274P	
	выкатной				R5FRC2V1215274P	

Для воздушных автоматических выключателей серии Sentron 3WL/3WT, Arion 3WL

Серия АВ	Исполнение АВ	Кол-во полюсов	Ширина корпуса, мм	Высота фронтальной панели, мм	Код	
					закрытие вводного АВ	закрытие фидерного АВ
3WL11	стационарный	3	600	600	R5FRC1V61122	
	выкатной				R5FRC1V61522	R5FRC1V61522F
3WL12	стационарный		800		R5FRC1V81125	
	выкатной				R5FRC1V81525	
3WL13	стационарный		1000		R5FRC1V11127	
	выкатной				R5FRC1V11527	
3WT I типоразмер	стационарный		600		R5FRC1V61121A	
	выкатной				R5FRC1V61522A	
3WT II типоразмер	стационарный		800		R5FRC1V81125A	
	выкатной				R5FRC1V81525A	

Плата монтажная горизонтальная





Назначение:
• установка воздушных АВ, организация секционирования.
Материал:
• оцинкованная сталь 2 мм.
Отличительные особенности:
• для установки платы требуется комплект реек R5PD*.
Комплект поставки:
• плата, монтажные аксессуары.

Ширина шкафа, мм	Код
600	R5D260
800	R5D280
1000	R5D2100
1200	R5D2120

Комплект секционирования отходящих линий с воздушными автоматическими выключателями (одностороннее обслуживание)



Назначение:
• организация секционирования, ограничение доступа.
Материал:
• монтажные элементы – оцинкованная сталь 1,5 мм;
• полиамид.
Отличительные особенности:
• для установки комплекта одностороннего обслуживания необходим шкаф и кабельный отсек шириной 300 мм, объединенные в линию;
• для установки закрытий комплекта одностороннего обслуживания требуется один комплект реек R5PD* в кабельном отсеке.
Комплект поставки:
• комплект секционирования, монтажные аксессуары.

Кол-во полюсов АВ	Высота отсека, мм	Ширина отсека, мм	Ширина кабельного отсека, мм	Глубина шкафа, мм	Код
3, 4	500	600	400	600	R5FCMS56460
				800	R5FCMS56480
			600	600	R5FCMS56660
				800	R5FCMS56680
3	600	600	400	600	R5FCMS66460
				800	R5FCMS66480
			600	600	R5FCMS66660
				800	R5FCMS66680
4	600	800	400	600	R5FCMS68460
				800	R5FCMS68480
			600	600	R5FCMS68660
				800	R5FCMS68680

Комплект секционирования отходящих линий с воздушными автоматическими выключателями (двустороннее обслуживание)



Назначение:
• организация секционирования, ограничение доступа.
Материал:
• монтажные элементы – оцинкованная сталь 1,5 мм;
• полиамид.
Отличительные особенности:
• для установки комплекта двустороннего обслуживания необходим шкаф глубиной 400 мм и кабельный отсек глубиной 600 или 800 мм, объединенные спина к спине;
• для установки закрытий комплекта двустороннего обслуживания требуется три комплекта реек R5PD* в кабельном отсеке.
Комплект поставки:
• комплект секционирования, монтажные аксессуары.

Кол-во полюсов АВ	Высота отсека, мм	Ширина отсека, мм	Глубина второго шкафа, мм	Код
3, 4	500	600	600	R5FCMR56046
			800	R5FCMR56048
3	600	600	600	R5FCMR66046
			800	R5FCMR66048
4	600	800	600	R5FCMR68046
			800	R5FCMR68048

Разделитель горизонтальный шинный для комплекта отходящих линий одностороннего обслуживания





Назначение:
• организация секционирования.
Материал:
• оцинкованная сталь 1,5 мм.
Отличительные особенности:
• имеет перфорацию для эффективного отвода тепла;
• для установки разделителя требуется комплект реек R5PD*;
• проходное шинное отверстие может быть закрыто заглушкой.
Комплект поставки:
• разделитель, проходная заглушка, монтажные аксессуары.

Глубина шкафа, мм	Ширина шкафа, мм	Код
600	400	R5SBBFS600
	600	R5SBBFS606
800	400	R5SBBFS800
	600	R5SBBFS806

Разделитель горизонтальный шинный для комплекта отходящих линий двухстороннего обслуживания



Назначение:
• организация секционирования.
Материал:
• оцинкованная сталь 1,5 мм.
Отличительные особенности:
• имеет перфорацию для эффективного отвода тепла;
• для установки разделителя требуется комплект реек R5PD*;
• для компенсации промежутка и организации проходного шинного отверстия необходима обязательная установка компенсационной платы R5D6.
Комплект поставки:
• 2 разделителя, монтажные аксессуары.

Глубина 2-го шкафа, мм	Ширина шкафа, мм	Код
600	600	R5SBBFD66
	800	R5SBBFD86
800	600	R5SBBFD68
	800	R5SBBFD88

Компенсационная плата шинного разделителя R5SBBF*



Назначение:
• организация секционирования.
Материал:
• оцинкованная сталь 1,5 мм.
Отличительные особенности:
• плата состоит из двух частей и является выдвижной;
• имеет преперфорацию для организации проходного шинного отверстия.
Комплект поставки:
• стационарная и подвижная части платы, монтажные аксессуары.

Ширина шкафа, мм	Код
600	R5D66
800	R5D68

Дверь внешняя секционная





Назначение:
• ограничение доступа.
Материал:
• окрашенная сталь 2 мм, RAL 7035.
Отличительные особенности:
• монтаж петель осуществляется без дополнительной механической обработки на внутреннюю перфорацию R5KMN*.
Комплект поставки:
• дверь, замок под ключ с двойной бородкой, ответная часть замка, петли, монтажные аксессуары.

Ширина, мм	Высота, мм	Код
400	200	R5CPMEM4200
	300	R5CPMEM4300
	400	R5CPMEM4400
	500	R5CPMEM4500
	600	R5CPMEM4600
600	150	R5CPMEM6150
	200	R5CPMEM6200
	250	R5CPMEM6250
	300	R5CPMEM6300
	350	R5CPMEM6350
	400	R5CPMEM6400
	450	R5CPMEM6450
	500	R5CPMEM6500
	550	R5CPMEM6550
	600	R5CPMEM6600
	650	R5CPMEM6650
	700	R5CPMEM6700
	750	R5CPMEM6750
	800	R5CPMEM6800
	850	R5CPMEM6850
800	150	R5CPMEM8150
	200	R5CPMEM8200
	250	R5CPMEM8250
	300	R5CPMEM8300
	350	R5CPMEM8350
	400	R5CPMEM8400
	450	R5CPMEM8450
	500	R5CPMEM8500
	550	R5CPMEM8550
	600	R5CPMEM8600
	650	R5CPMEM8650
	700	R5CPMEM8700
	750	R5CPMEM8750
	800	R5CPMEM8800
	850	R5CPMEM8850

Ширина, мм	Высота, мм	Код
1000	150	R5CPMEM10150
	200	R5CPMEM10200
	250	R5CPMEM10250
	300	R5CPMEM10300
	350	R5CPMEM10350
	400	R5CPMEM10400
	450	R5CPMEM10450
	500	R5CPMEM10500
	550	R5CPMEM10550
	600	R5CPMEM10600
	650	R5CPMEM10650
	700	R5CPMEM10700
	750	R5CPMEM10750
	800	R5CPMEM10800
	850	R5CPMEM10850
1200	400	R5CPMEM12400
	500	R5CPMEM12500
	600	R5CPMEM12600

Дверь внешняя прозрачная секционная



Назначение:
• ограничение доступа, визуальный контроль с закрытой дверью.
Материал:
• окрашенная сталь 2 мм, RAL 7035, каленое стекло.
Отличительные особенности:
• монтаж петель осуществляется без дополнительной механической обработки на внутреннюю перфорацию R5KMN*.
Комплект поставки:
• дверь, замок под ключ с двойной бородкой, ответная часть замка, петли, монтажные аксессуары.

Ширина, мм	Высота, мм	Код
600	400	R5CPMTEM6400
	450	R5CPMTEM6450
	500	R5CPMTEM6500
	550	R5CPMTEM6550
	600	R5CPMTEM6600
800	400	R5CPMTEM8400
	450	R5CPMTEM8450
	500	R5CPMTEM8500
	550	R5CPMTEM8550
	600	R5CPMTEM8600

Компенсационные панели накладные перфорированные





Назначение:
• ограничение доступа, отвод тепла.
Материал:
• окрашенная сталь 1,5 мм, RAL 7035.
Отличительные особенности:
• устанавливаются в верхней и нижней части шкафа;
• имеют перфорацию для эффективного отвода тепла;
• монтаж панелей производится с помощью винтов.
Комплект поставки:
• 2 панели, соответствующие выбранным типоразмерам, монтажные аксессуары.

Ширина шкафа, мм	Высота верхней панели, мм	Высота нижней панели, мм	Код
400	300	100	R5CPFAM431
		300	R5CPFAM433
600		100	R5CPFAM631
		300	R5CPFAM633
800		100	R5CPFAM831
		300	R5CPFAM833
1000		100	R5CPFAM1031
		300	R5CPFAM1033
1200		100	R5CPFAM1231
		300	R5CPFAM1233
400	100	100	R5CPFAM411
		300	R5CPFAM413
600		100	R5CPFAM611
		300	R5CPFAM613
800		100	R5CPFAM811
		300	R5CPFAM813
1000		100	R5CPFAM1011
		300	R5CPFAM1013
1200		100	R5CPFAM1211
		300	R5CPFAM1213

Панели накладные сплошные





Назначение:
• ограничение доступа.
Материал:
• окрашенная сталь 1,5 мм, RAL 7035.
Отличительные особенности:
• устанавливаются в центральной части шкафа;
• монтаж панелей производится с помощью винтов.
Комплект поставки:
• 2 панели, соответствующие выбранным типоразмерам, монтажные аксессуары.

Ширина шкафа, мм	Высота, мм	Код
400	100	R5CPFEM4100
	150	R5CPFEM4150
	200	R5CPFEM4200
	250	R5CPFEM4250
	300	R5CPFEM4300
	350	R5CPFEM4350
	400	R5CPFEM4400
	450	R5CPFEM4450
	500	R5CPFEM4500
	550	R5CPFEM4550
	600	R5CPFEM4600
600	100	R5CPFEM6100
	150	R5CPFEM6150
	200	R5CPFEM6200
	250	R5CPFEM6250
	300	R5CPFEM6300
	350	R5CPFEM6350
	400	R5CPFEM6400
	450	R5CPFEM6450
	500	R5CPFEM6500
	550	R5CPFEM6550
	600	R5CPFEM6600
800	100	R5CPFEM8100
	150	R5CPFEM8150
	200	R5CPFEM8200
	250	R5CPFEM8250
	300	R5CPFEM8300
	350	R5CPFEM8350
	400	R5CPFEM8400
	450	R5CPFEM8450
	500	R5CPFEM8500
	550	R5CPFEM8550
	600	R5CPFEM8600
1000	100	R5CPFEM10100
	150	R5CPFEM10150
	200	R5CPFEM10200
	250	R5CPFEM10250
	300	R5CPFEM10300
	350	R5CPFEM10350
	400	R5CPFEM10400
	450	R5CPFEM10450
	500	R5CPFEM10500
	550	R5CPFEM10550
	600	R5CPFEM10600
1200	300	R5CPFEM12300
	400	R5CPFEM12400
	500	R5CPFEM12500
	600	R5CPFEM12600

Компенсационные панели накладные сплошные





Назначение:
• ограничение доступа.
Материал:
• окрашенная сталь 1,5 мм, RAL 7035.
Отличительные особенности:
• устанавливаются в верхней и нижней части шкафа;
• монтаж панелей производится с помощью винтов.
Комплект поставки:
• 2 панели, соответствующие выбранным типоразмерам, монтажные аксессуары.

Ширина шкафа, мм	Высота верхней панели, мм	Высота нижней панели, мм	Код
400	300	100	R5CPFBM431
		300	R5CPFBM433
600		100	R5CPFBM631
		300	R5CPFBM633
800		100	R5CPFBM831
		300	R5CPFBM833
1000		100	R5CPFBM1031
		300	R5CPFBM1033
1200		100	R5CPFBM1231
		300	R5CPFBM1233
400	100	100	R5CPFBM411
		300	R5CPFBM413
600		100	R5CPFBM611
		300	R5CPFBM613
800		100	R5CPFBM811
		300	R5CPFBM813
1000		100	R5CPFBM1011
		300	R5CPFBM1013
1200		100	R5CPFBM1211
		300	R5CPFBM1213

Разделитель горизонтальный шинный (одностороннее обслуживание)





Назначение:
• организация секционирования.
Материал:
• оцинкованная сталь 1,5 мм.
Отличительные особенности:
• имеет перфорацию для эффективного отвода тепла;
• для установки разделителя требуется комплект реек R5PD*.
Комплект поставки:
• разделитель, монтажные аксессуары.

Ширина шкафа, мм	Глубина шкафа, мм	Код
600	400	R5SBB64
	600	R5SBB66
	800	R5SBB68
800	400	R5SBB84
	600	R5SBB86
	800	R5SBB88

Разделитель горизонтальный шинный (двухстороннее обслуживание)





Назначение:
• организация секционирования.
Материал:
• оцинкованная сталь 1,5 мм.
Отличительные особенности:
• имеет перфорацию для эффективного отвода тепла;
• разделитель имеет проходное отверстие для опуска шин;
• для установки разделителя требуется комплект реек R5PD*;
• для шкафов, объединенных спина к спине, комплект разделителя состоит из двух частей и требует два комплекта реек R5PD* для монтажа.
Комплект поставки:
• разделитель, монтажные аксессуары.

Ширина шкафа, мм	Глубина шкафа, мм	Код
600	400+600	R5SBBD646
	400+800	R5SBBD648
	800	R5SBBD680

Разделитель горизонтальный шинный для внешнего кабельного отсека





Назначение:
• организация секционирования.
Материал:
• оцинкованная сталь 1,5 мм.
Отличительные особенности:
• разделитель предназначен для установки во внешнюю кабельную секцию до 630 А;
• имеет перфорацию для эффективного отвода тепла;
• имеет дополнительную преперфорацию для опуска шины;
• для установки разделителя требуется комплект реек R5PD*.
Комплект поставки:
• разделитель, монтажные аксессуары.

Ширина шкафа, мм	Глубина, мм	Код
300	400	R5SBC34
	600	R5SBC36
	800	R5SBC38
400	400	R5SBC44
	600	R5SBC46
	800	R5SBC48
600	400	R5SBC64
	600	R5SBC66
	800	R5SBC68

Панель внутренняя перфорированная





Назначение:
• организация секционирования, ограничение доступа.
Материал:
• оцинкованная сталь 1,5 мм.
Отличительные особенности:
• имеет перфорацию для эффективного отвода тепла;
• устанавливается совместно с разделителями R5SBB*, R5SBC*, R5SBBD*.
Комплект поставки:
• 1 панель, монтажные аксессуары.

Ширина, мм	Высота, мм	Код
300	300	R5SBBF330
400		R5SBBF430
600		R5SBBF630
800		R5SBBF830

Опорная плата кабельного отсека





Назначение:
• установка оборудования.
Материал:
• оцинкованная сталь 2 мм.
Отличительные особенности:
• плата предназначена для установки во внешнюю кабельную секцию
• для установки платы требуется комплект реек R5PD*.
Комплект поставки:
• плата, монтажные аксессуары.

Ширина, мм	Глубина, мм	Код
300	600	R5D5360
	800	R5D5380
400	600	R5D5460
	800	R5D5480

Панели внутренние пластиковые перфорированные





Назначение:
• организация секционирования.
Материал:
• поликарбонат прозрачный 2 мм.
Отличительные особенности:
• предназначены для визуальной оценки токоведущих частей/оборудования;
• устанавливаются в верхней и нижней части шкафа;
• имеют перфорацию для эффективного отвода тепла.
Комплект поставки:
• 2 панели в соответствии с выбранными типоразмерами, монтажные аксессуары.

Ширина шкафа, мм	Высота верхней панели, мм	Высота нижней панели, мм	Код
400	300	100	R5CPFAP431
		300	R5CPFAP433
600		100	R5CPFAP631
		300	R5CPFAP633
800		100	R5CPFAP831
		300	R5CPFAP833
1000		100	R5CPFAP1031
		300	R5CPFAP1033
1200		100	R5CPFAP1231
		300	R5CPFAP1233
400	100	300	R5CPFAP413
600		300	R5CPFAP613
800		300	R5CPFAP813
1000		300	R5CPFAP1013
1200		300	R5CPFAP1213

Разделитель горизонтальный шинный релейного отсека





Назначение:
• организация секционирования.
Материал:
• оцинкованная сталь 1,5 мм.
Отличительные особенности:
• организация релейного отсека между воздушным АВ и верхней шинной трассой;
• имеет перфорацию для эффективного отвода тепла;
• для установки разделителя требуется притвор R5TOE*M, комплект реек R5PD*;
• применяется с платой релейного отсека R5RCB*.
Комплект поставки:
• разделитель, монтажные аксессуары.

Габариты шкафа, мм		Код
ширина	глубина	
600	X	R5SBA60
	400+X	R5SBA64
800	X	R5SBA80
	400+X	R5SBA84
1000	X	R5SBA10
	400+X	R5SBA104
1200	400+X	R5SBA124

Плата монтажная релейного отсека





Назначение:
• организация секционирования, монтаж оборудования, ограничение доступа.
Материал:
• оцинкованая сталь 1,5 мм.
Отличительные особенности:
• организация релейного отсека между воздушным АВ и верхней шинной трассой;
• для получения полезной высоты платы необходимо вычесть 40 мм из табличных показателей высоты платы;
• для установки платы требуется смонтированный разделитель R5SBA* и комплект реек R5PD*.
Комплект поставки:
• плата, монтажные аксессуары.

Ширина шкафа,мм	Высота платы, мм	Код
600	400	R5RCB60
	500	R5RCB605
	600	R5RCB606
800	400	R5RCB80
	500	R5RCB805
	600	R5RCB806
1000	400	R5RCB100
	500	R5RCB1005
	600	R5RCB1006
1200	400	R5RCB124
	500	R5RCB125
	600	R5RCB126

Панель глухого отсека





Назначение:
• организация секционирования, ограничение доступа.
Материал:
• оцинкованная сталь 1,5 мм.
Отличительные особенности:
• ограничение доступа к токоведущим частям;
• для установки разделителя требуется два комплекта реек R5PD*.
Комплект поставки:
• панель, монтажные аксессуары.

Ширина шкафа, мм	Высота шкафа, мм	Код
400	100	R5CPB410
	150	R5CPB415
	200	R5CPB420
	250	R5CPB425
	300	R5CPB430
	350	R5CPB435
	400	R5CPB440
	500	R5CPB450
	600	R5CPB460
600	100	R5CPB610
	150	R5CPB615
	200	R5CPB620
	250	R5CPB625
	300	R5CPB630
	350	R5CPB635
	400	R5CPB640
	500	R5CPB650
	600	R5CPB660
800	100	R5CPB810
	150	R5CPB815
	200	R5CPB820
	250	R5CPB825
	300	R5CPB830
	350	R5CPB835
	400	R5CPB840
	500	R5CPB850
	600	R5CPB860
1000	100	R5CPB1010
	150	R5CPB1015
	200	R5CPB1020
	250	R5CPB1025
	300	R5CPB1030
	350	R5CPB1035
	400	R5CPB1040
	500	R5CPB1050
	600	R5CPB1060
1200	300	R5CPB1230
	400	R5CPB1240
	500	R5CPB1250
	600	R5CPB1260

Панель пластиковая глухого отсека





Назначение:
• организация секционирования, ограничение доступа.
Материал:
• поликарбонат прозрачный 2 мм.
Отличительные особенности:
• предназначена для визуальной оценки токоведущих частей/оборудования;
• монтаж осуществляется на стойки шкафа.
Комплект поставки:
• разделитель, монтажные аксессуары входят в комплект кодов R5CPFEM.

Ширина, мм	Высота, мм	Код
400	100	R5CPL410
	150	R5CPL415
	200	R5CPL420
	250	R5CPL425
	300	R5CPL430
	350	R5CPL435
	400	R5CPL440
	450	R5CPL445
	500	R5CPL450
	550	R5CPL455
	600	R5CPL460
600	100	R5CPL610
	150	R5CPL615
	200	R5CPL620
	250	R5CPL625
	300	R5CPL630
	350	R5CPL635
	400	R5CPL640
	450	R5CPL645
	500	R5CPL650
	550	R5CPL655
	600	R5CPL660
800	100	R5CPL810
	150	R5CPL815
	200	R5CPL820
	250	R5CPL825
	300	R5CPL830
	350	R5CPL835
	400	R5CPL840
	450	R5CPL845
	500	R5CPL850
	550	R5CPL855
	600	R5CPL860
1000	100	R5CPL1010
	150	R5CPL1015
	200	R5CPL1020
	250	R5CPL1025
	300	R5CPL1030
	350	R5CPL1035
	400	R5CPL1040
	450	R5CPL1045
	500	R5CPL1050
	550	R5CPL1055
	600	R5CPL1060
1200	300	R5CPL1230
	400	R5CPL1240
	500	R5CPL1250
	600	R5CPL1260

Панели внутренние задние перфорированные





Назначение:
• организация секционирования, ограничение доступа.
Материал:
• оцинкованная сталь 1,5 мм.
Отличительные особенности:
• устанавливаются в верхней и нижней части шкафа;
• имеют перфорацию для эффективного отвода тепла;
• устанавливаются с разделителями R5SBPW*.
Комплект поставки:
• 2 панели в соответствии с выбранными типоразмерами, монтажные аксессуары.

Ширина шкафа, мм	Высота верхней панели, мм	Высота нижней панели, мм	Код
300	300	100	R5SBPF331
		300	R5SBPF333
400		100	R5SBPF431
		300	R5SBPF433
600		100	R5SBPF631
		300	R5SBPF633
800		100	R5SBPF831
		300	R5SBPF833
1000		100	R5SBPF1031
		300	R5SBPF1033
1200		100	R5SBPF1231
		300	R5SBPF1233

Панель внутренняя задняя





Назначение:
• организация секционирования, ограничение доступа.
Материал:
• оцинкованная сталь 1,5 мм.
Комплект поставки:
• панель, монтажные аксессуары.

Ширина шкафа, мм	Высота панели, мм	Код
400	400	R5SBPW44
	450	R5SBPW445
	500	R5SBPW45
	550	R5SBPW455
	600	R5SBPW46
600	400	R5SBPW64
	450	R5SBPW645
	500	R5SBPW65
	550	R5SBPW655
	600	R5SBPW66
800	400	R5SBPW84
	450	R5SBPW845
	500	R5SBPW85
	550	R5SBPW855
	600	R5SBPW86
1000	400	R5SBPW104
	450	R5SBPW1045
	500	R5SBPW105
	550	R5SBPW1055
	600	R5SBPW106
1200	400	R5SBPW124
	500	R5SBPW125
	600	R5SBPW126

Панель внутренняя задняя внешнего кабельного отсека





Назначение:
• организация секционирования, ограничение доступа.
Материал:
• оцинкованная сталь 1,5 мм.
Отличительные особенности:
• для полного закрытия по высоте необходимо установить комплект панелей R5SBPF* (300+100 мм).
Комплект поставки:
• панель, монтажные аксессуары.

Ширина шкафа, мм	Высота шкафа, мм	Код
300	1800	R5SBPW183
400		R5SBPW184
300	2000	R5SBPW203
400		R5SBPW204
300	2200	R5SBPW223
400		R5SBPW224

Разделитель боковой перфорированный нижний





Назначение:
• организация секционирования, ограничение доступа.
Материал:
• оцинкованная сталь 1,5 мм.
Отличительные особенности:
• имеет перфорацию для эффективного отвода тепла.
Комплект поставки:
• разделитель, монтажные аксессуары.

Высота, мм	Глубина, мм	Код
100	400	R5SWF41
	600	R5SWF61
	800	R5SWF81
300	400	R5SWF43
	600	R5SWF63
	800	R5SWF83

Разделитель боковой





Назначение:
• организация секционирования, ограничение доступа.
Материал:
• оцинкованная сталь 1,5 мм.
Комплект поставки:
• разделитель, монтажные аксессуары.

Высота перегородки, мм	Глубина шкафа, мм	Код
400	400	R5SWM44
	600	R5SWM46
	800	R5SWM48
450	400	R5SWM454
	600	R5SWM456
	800	R5SWM458
500	400	R5SWM54
	600	R5SWM56
	800	R5SWM58
550	400	R5SWM554
	600	R5SWM556
	800	R5SWM558
600	400	R5SWM64
	600	R5SWM66
	800	R5SWM68

Разделитель боковой пластиковый





Назначение:
• организация секционирования, ограничение доступа.
Материал:
• поликарбонат прозрачный 2 мм.
Отличительные особенности:
• предназначен для визуальной оценки токоведущих частей/оборудования;
• устанавливаются в верхней и нижней части шкафа.
Комплект поставки:
• разделитель, монтажные аксессуары.

Высота, мм	Глубина, мм	Код
600	400	R5SWP64
	600	R5SWP66
	800	R5SWP68

Разделитель боковой шинный пластиковый





Назначение:
• организация секционирования, ограничение доступа.
Материал:
• поликарбонат прозрачный 2 мм.
Отличительные особенности:
• применяется при монтаже шины PE плашмя к каркасу шкафа;
• предназначен для визуальной оценки токоведущих частей/оборудования.
Комплект поставки:
• разделитель, монтажные аксессуары.

Высота, мм	Глубина, мм	Код
300	400	R5SWC34
	600	R5SWC36
	800	R5SWC38
600	400	R5SWC64
	600	R5SWC66
	800	R5SWC68

Система наборных шинодержателей для установки токоведущих шин на ребро



Назначение:
• создание шинных трасс.
Отличительные особенности:
• номинальный рабочий ток до 3200 А, максимальный ударный ток короткого замыкания до 200 кА, допустимый сквозной ток короткого замыкания 85 кА/1с (действие);
• первый и последний шинодержатели должны быть установлены на расстоянии не более 1/4 минимального расстояния между шинодержателями (например: если расчетное расстояние между шинодержателями – 840 мм, то расстояние от края шины до первого и последнего шинодержателя не должно превышать 210 мм);
• производить монтаж полюсов следует последовательно, т.к. при минимальном межфазном расстоянии может быть затруднен доступ к шпилькам крепления внутренних полюсов;
• при минимальных межфазных расстояниях необходимо изолировать шпильки, используя трубку R5BSEV02;
• при конфигурациях шин 2x80x10 или 3x50x10 на фазу и более необходимо применять сдвоенный алюминиевый профиль.
Комплект поставки:
• профиль, шинодержатели, монтажные аксессуары.

Профиль для шинодержателей



Назначение:
• создание шинных трасс.
Материал:
• немагнитный алюминиевый сплав.
Отличительные особенности:
• имеет перфорацию с шагом 12,5 мм.
Комплект поставки:
• профиль 2 метра.

Описание	Код
Алюминиевый профиль для шинодержателей	R5BSEV01

Наборный шинодержатель



Назначение:
• создание шинных трасс, фиксация плоских медных или алюминиевых шин.
Материал:
• полиамид, усиленный стекловолокном.
Отличительные особенности:
• установка шины производится на ребро;
• в соответствии с UL 94V0 используется самозатухающий пластик.
Комплект поставки:
• набор держателей, шпильки, монтажные аксессуары.

Кол-во полюсов	Кол-во изоляторов	Кол-во шпилек	Кол-во шин на фазу	Толщина шины, мм	Высота шины, мм	Минимальное межфазное расстояние, мм	Код
3	6	4	1-2	5	30–120	50	R5BSEV2/5T
4	8	5	1-2	5	30–120	50	R5BSEV2/5TN
3	6	4	1-4	5	30–120	75	R5BSEV4/5T
4	8	5	1-4	5	30–120	75	R5BSEV4/5TN
3	6	4	1	10	30–120	50	R5BSEV1/10T
4	8	5	1	10	30–120	50	R5BSEV1/10TN
3	6	4	1-2	10	30–120	75	R5BSEV2/10T
4	8	5	1-2	10	30–120	75	R5BSEV2/10TN
3	6	4	1-3	10	30–120	100	R5BSEV3/10T
4	8	5	1-3	10	30–120	100	R5BSEV3/10TN

Изолятор для шпилек



Назначение:
• изоляция шпилек при минимальном межфазном расстоянии.
Материал:
• пластик.
Комплект поставки:
• 100 штук.

Описание	Код
Диэлектрический изолятор для шпилек	R5BSEV02

Комплект кронштейнов для установки держателей сборных шин





Назначение:
• установка шинодержателей для сборных шин шита.
Материал:
• оцинкованная сталь 3 мм.
Отличительные особенности:
• установка совместно с R5MW*F.
Комплект поставки:
• рукоятка, монтажные аксессуары.

Кол-во в комплекте, шт.	Код
2	R5MPBS

Крепеж для профиля



Назначение:
• монтаж профиля к каркасу шкафа.
Материал:
• сталь.
Комплект поставки:
• 10 штук.

Описание	Код
Для горизонтальной системы шин	R5BSEV03
Для вертикальной системы шин	R5BSEV04

Система наборных шинодержателей для установки токоведущих шин плашмя



Назначение:
• создание шинных трасс.
Отличительные особенности:
• номинальный рабочий ток до 1600 А;
• максимальный ударный ток короткого замыкания до 110 кА;
• допустимый сквозной ток короткого замыкания – 50 кА/1 с (действие);
• первый и последний шинодержатели должны быть установлены на расстоянии не более 1/4 минимального расстояния между шинодержателями (например: если расчетное расстояние между шинодержателями 840 мм, то расстояние от края шины до первого и последнего шинодержателя не должно превышать 210 мм).
Комплект поставки:
• профиль, шинодержатели, монтажные аксессуары.

Профиль опорный для шинодержателей



Назначение:
• создание шинных трасс.
Материал:
• усиленный ПВХ.
Отличительные особенности:
• в соответствии с UL 94V0 используется самозатухающий пластик. Максимальная температура +85 °C.
Комплект поставки:
• профиль 2 метра, монтажные аксессуары.

Описание	Код
Опорный профиль для шинодержателей	R5BSFV

Наборный шинодержатель



Назначение:
• создание шинных трасс.
Материал:
• усиленный ПВХ.
Отличительные особенности:
• в соответствии с UL 94V0 используется самозатухающий пластик. Максимальная температура +85 °C.
Комплект поставки:
• профиль 2 метра, монтажные аксессуары.

Кол-во полюсов	Расстояние между полюсами, мм	Кол-во шинодержателей в комплекте, шт.		Толщина шины, мм	Высота шины, мм	Код
		L типа	T типа			
3	20	2	2	5–10	30–100	R5BSFVLT3
4		2	3			R5BSFVLT4
3	≥ 40	6	–			R5BSFVL3
4		8	–			R5BSFVL4

Шинная клемма для кабеля

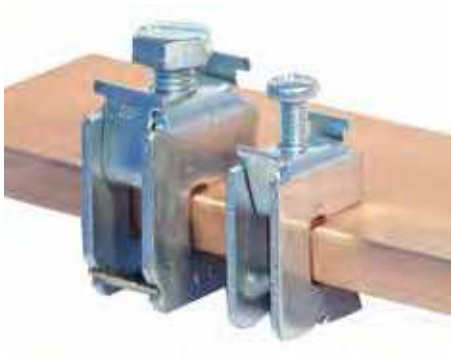

Назначение:
• коммутация кабеля к токоведущей шине.
Материал:
• оцинкованная сталь.
Отличительные особенности:
• монтируется к токоведущей шине толщиной от 5 до 10 мм;
• коммутируют кабели сечением от 1,5 до 120 мм2.
Комплект поставки:
• клемма.

Толщина шины, мм	Сечение кабеля, мм^2	Момент затяжки, Нм	Код
5	1,5–16	3	R5BC0516
	16–35	6–8	R5BC0535
	35–70	10–12	R5BC0570
	70–120	12–15	R5BC0512
10	1,5–16	3	R5BC1016
	16–35	6–8	R5BC1035
	35–70	10–12	R5BC1070
	70–120	12–15	R5BC1012

Кронштейн шины заземления



Назначение:
• создание шинных трасс.
Материал:
• оцинкованная сталь 2 мм.
Отличительные особенности:
• кронштейн предназначен для крепления шин PE.
Комплект поставки:
• 1 кронштейн, монтажные аксессуары.

Описание	Код
Кронштейн крепления шин PE	R5K4

Комплект дугозащиты





Назначение:
• создание шинных трасс.
Материал:
• дюростон.
Отличительные особенности:
• комплект предназначен для предотвращения возникновения дуги;
• комплект устанавливается на алюминиевые профили R5BSEV01.
Комплект поставки:
• 2 штуки.

Макс. ток для R5AP, A	Исполнение для R5AP	Код
1600	3P	R5AP16L
	3P+N	R5AP16LN
2500	3P	R5AP25L
	3P+N	R5AP25LN
4000	3P	R5AP40L
	3P+N	R5AP40LN
5000	3P	R5AP50L
	3P+N	R5AP50LN
6300	3P	R5AP63L
	3P+N	R5AP63LN



RAM MCC

Решения для систем управления электродвигателями "RAM mcc"

Описание системы 110
Решения для систем управления электродвигателями "RAM mcc" 110
Организация шкафов одностороннего обслуживания 113
Организация шкафов двухстороннего обслуживания 117
Изоляторы и закрытия системы распределительных шин 121
Выкатные блоки 126
Элементы организации секционирования 140
Отсеки установки воздушных выключателей 142
Аксессуары и дополнительные части 144
Типовые конфигурации шкафов "RAM mcc" 164
Справочные материалы 176
Техническая информация группы RAM 181

Решения для систем управления электродвигателями "RAM mcc"

Решения серии "RAM mcc" были спроектированы с учетом последних требований в области организации питания, управления и защиты электродвигателей. Они имеют максимальную по ГОСТ Р МЭК 61439.2 форму секционирования 4b и обеспечивают распределение мощности до 1600 А в каждой панели.

Наравне с другими продуктами ДКС, новой системе присущи характеристики и эксплуатационные данные высокотехнологичного устройства. Благодаря эргономичным параметрам шкафа (ширина – 600 мм, высота – 2200 мм) достигается максимальная вместимость – в нем может размещаться 33 выкатных блоков с токами потребления до 63 А.

Блочность, в свою очередь, определена тем, что в одном элементе выдвижного типа полностью сконфигурирована необходимая схема питания и управления потребителем. При наличии резервного блока это позволяет производить осмотр, замену и ремонт с минимальными перерывами в энергоснабжении, без обесточивания при этом всей секции.

Выкатные блоки "RAM mcc" имеют четыре положения: "Рабочее", "Испытательное", "Изолированное", "Ремонтное".
Положения "Рабочее", "Испытательное", "Изолированное" – обеспечиваются механизмом кнопки. "Ремонтное" положение обеспечивается механизмами на боковых стенках целых выкатных блоков и препятствует его выпадению при выкатывании.

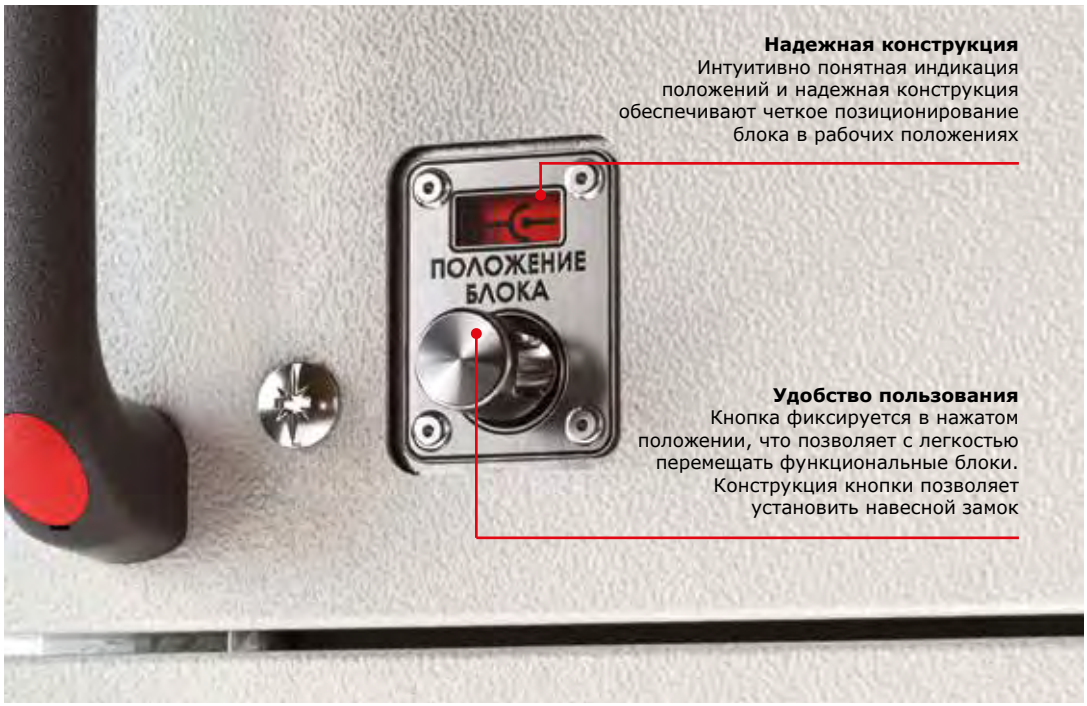

Надежная конструкция
Интуитивно понятная индикация положений и надежная конструкция обеспечивают четкое позиционирование блока в рабочих положениях

Удобство пользования
Кнопка фиксируется в нажатом положении, что позволяет с легкостью перемещать функциональные блоки. Конструкция кнопки позволяет установить навесной замок



Легкость перемещений
Для снижения усилия при перемещении целых выкатных блоков создан специальный поворотный механизм

Работа без ошибок
Связь механизмов блокировки и перемещения выкатных блоков исключает риск некорректного позиционирования блока в рабочих положениях

Испытательное положение предназначено для проведения плановой проверки цепей управления выкатного блока. Также предусмотрена прямая связь механизма перемещения с автоматическим выключателем: в положении "Рабочее" при включенном АВ перемещение блока становится невозможным.

Сферы применения

На замену блоков необходимо минимальное количество времени, поэтому решения "RAM mcc" подходят для применения на крупных объектах промышленности, энергетики и инфраструктуры, то есть там, где требуется обеспечить продолжительную и бесперебойную работу, и где даже самая кратковременная остановка производственного цикла влечет за собой огромные убытки.

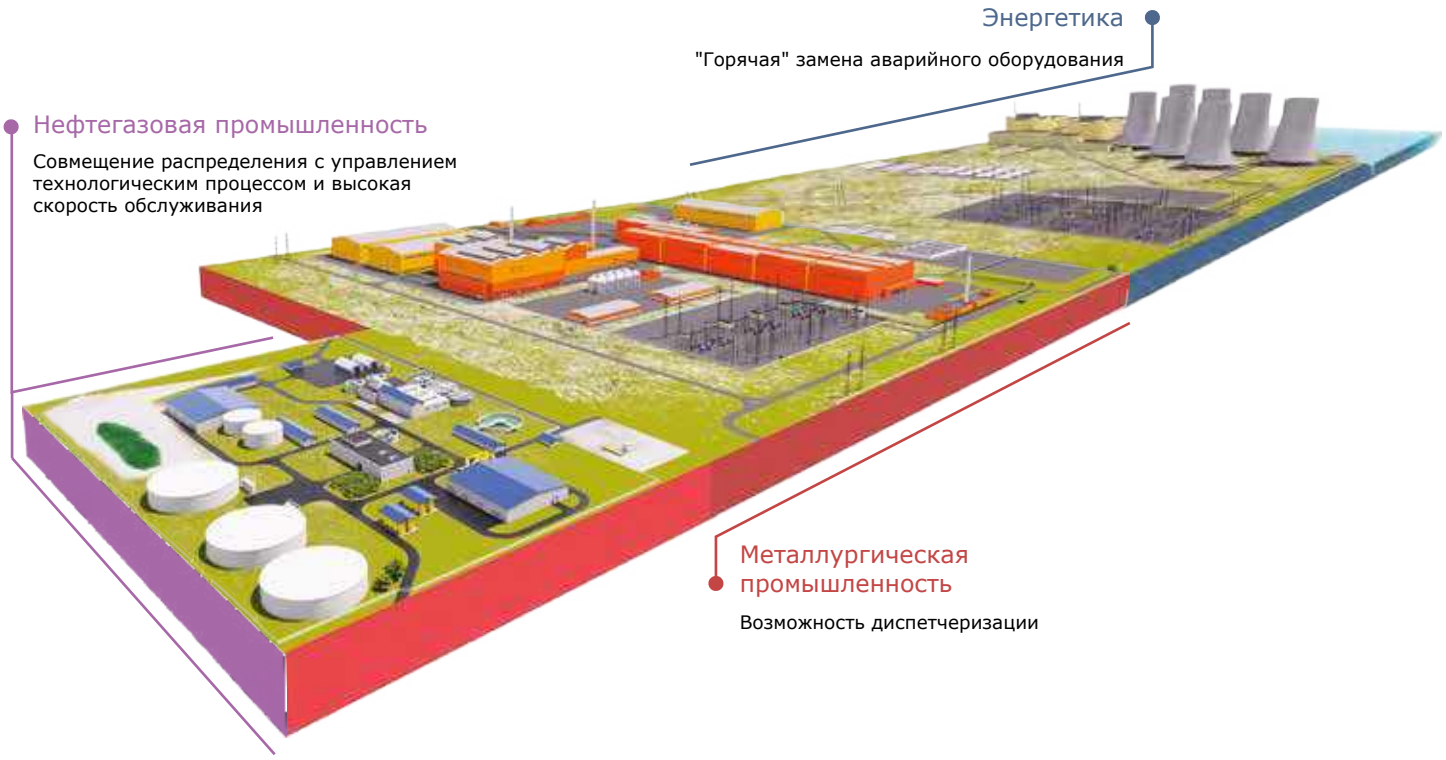

Основные характеристики

Соответствие стандартам	ГОСТ IEC 61439-1, 2
Номинальное рабочее напряжение, Ue	690 В AC
Номинальное напряжение изоляции, Ui	1000 В AC
Номинальная частота, f	50-60 Гц
Номинальный ток секции, In	1600 А
Номинальный кратковременно допустимый ток, Icw	100 kA
Степень защиты	IP 54, IK10
Степень секционирования	до 4b
Степень защиты внутреннего пространства шкафа	IP 20
Наличие механической блокировки	да
Полезная нагрузка	до 800 кг
Климатическое исполнение	УХЛ3.1
Высота	2000, 2200 мм
Ширина	600 мм
Глубина	600, 800, 1000, 1200 мм

Силовые контакты до 100 А	
Рабочие токи, А	16; 35; 70; 100 А
Номинальное напряжение, В	690 В
Покрытие	серебро/золото
Количество циклов сочленения-расчленения, не более	100000
Силовые контакты до 630 А	
Рабочие токи	250 А; 630 А
Номинальное напряжение	690 В
Покрытие	серебро
Количество циклов сочленения-расчленения, не более	10000

Вторичные контакты (разъемы цепей управления)	
Количество контактов на блок	52 или 26+2xRJ45
Номинальный ток	12 А
Номинальное напряжение	400
Покрытие	Золото
Количество циклов сочленения-расчленения, не более	100000

Отличительные особенности



Простая и удобная установка распределительных шин
Распределительные шины шкафа устанавливаются без крепежа с использованием изоляторов уникальной конструкции



Гарантированная степень секционирования до 4b
Полностью проработанная конструкция отсеков для вывода/подключения кабелей потребителей для одностороннего и двухстороннего обслуживания щитов



Изоляционные экраны
В шинной системе предусмотрена возможность установки проходных изоляционных экранов для защиты оборудования от образования электрической дуги



Эргономичный внешний вид
Использование оригинальной фурнитуры на фронтальных панелях выкатных блоков



Надежность контактных групп
Запатентованная технология контактных соединений и высокая пропускная способность позволяет достичь самых высоких электрических и механических показателей



Механизм защиты от опрокидывания
Предназначен для фиксации блока в ремонтном положении и исключает его выпадение при выкатывании



Улучшенная система заземления
Новая конструкция пружины заземления выкатного блока снижает нагрузку на выкатной блок при перемещениях



Высокая степень защиты
Пенополиуретановый уплотнитель плотно прилегает к кромкам шкафа, обеспечивая степень пыле- и влагозащиты до IP 54 независимо для каждого блока



Улучшенная система перемещений
Направляющие из полиамида исключают заклинивание при перемещениях выкатного блока, а также обеспечивают лучшее скольжение по металлическим элементам конструкции



Полностью разборная конструкция выкатного блока
Сборка выкатного блока и адаптеров адаптеров для подключения дробных блоков осуществляется с помощью метрических саморезов М5



Фронтальная дверь-панель
Предназначена для доступа к активному оборудованию без полного извлечения выкатного блока из шкафа



Механизмы блокировки и перемещения
Новый надежный механизм блокировки обеспечивает четкое позиционирование выкатного блока в рабочих положениях



Индикация положений
Простая и визуально понятная сигнальная система



Кодировка выкатного блока
Установка специального комплекта позволяет реализовать до 70 вариантов кодировки для каждого из 12 типоразмеров выкатных блоков



Улучшенная комплектность поставки
Для упрощения заказа проработаны терминалы на 250/630 А исполнением 3Р и 4Р для одно- и двухстороннего решений

Шкаф одностороннего обслуживания

Определяющими факторами при выборе того или иного специализированного решения могут стать: ток щита, габаритные размеры помещения и требования самого объекта, где установлен щит. Шкаф одностороннего обслуживания применяется в тех случаях, когда расположение самого щита и трансформатора относительно друг друга предполагает исключительно односторонний доступ к оборудованию. Выкатные блоки расположены в распределительном шкафу, а все клеммные зажимы вторичной коммутации и силовые клеммы с шинами располагаются в кабельном шкафу с полноразмерной дверью.

Распределительный шкаф
Ширина – 600 мм

Кабельный шкаф
Ширина – 400 или 600 мм



Глубина собранного корпуса
600 или 800 мм (в зависимости от тока системы сборных шин щита: до 2500 или 4000 А соответственно)

Высота собранного корпуса
2000 или 2200 мм
(без учета цоколя)

Комплект верхнего разделителя и опорной платы для шкафов одностороннего обслуживания





Назначение:
• установка распределительных шин в шкафах одностороннего обслуживания.
Материал:
• верхний разделитель – оцинкованная сталь толщиной 1,5 мм;
• опорная плата – оцинкованная сталь 2 мм;
• опорный изолятор – дюростон.
Отличительные особенности:
• верхний разделитель и опорная плата имеют перфорацию для вентиляции;
• для монтажа верхней платы требуется предварительная установка реек R5PD*;
• после монтажа верхнего разделителя требуется установка притвора R5TOE*.
Комплект поставки:
• верхний разделитель, опорная плата, кронштейны для установки опорной платы, нижний опорный изолятор, кронштейны для установки верхнего изолятора, монтажные аксессуары.

Ток щита, А	Ширина корпуса, мм	Глубина корпуса, мм	Высота корпуса, мм	Модульность, М	Код
До 2500	600	600	2000	30	R5M2UBFS6
			2200	33	
До 4000		800	2000	30	R5M2UBFS8
			2200	33	

Комплект вертикальных стоек шинной системы





Назначение:
• установка распределительных шин в шкафах одностороннего обслуживания, монтаж шасси выкатных блоков.
Материал:
• вертикальные стойки – оцинкованная сталь толщиной 2 мм;
• заднее закрытие – оцинкованная сталь 1,5 мм.
Отличительные особенности:
• установка совместно с R5M2UBFS*;
• вертикальные стойки имеют перфорацию для установки изоляторов R5MGBS*;
• заднее закрытие имеет перфорацию для вентиляции.
Комплект поставки:
• вертикальные стойки, заднее закрытие, монтажные аксессуары.

Ток щита, А	Ширина корпуса, мм	Высота корпуса, мм	Модульность, М	Код
До 4000	600	2000	30	R5M2RGBS30M
		2200	33	R5M2RGBS33M

Примечание: 1М = 50 мм

Комплект дополнительных стоек шкафа одностороннего обслуживания



Назначение:
• монтаж элементов для установки выкатных блоков и организации пространства шкафа, установка секционирования 3b и 4b.
Материал:
• оцинкованная сталь толщиной 1,5 мм, 2 мм.
Отличительные особенности:
• установка совместно с R5M2UBFS*.
Комплект поставки:
• стойки, монтажные аксессуары.

Ток щита, А	Ширина корпуса, мм	Глубина корпуса, мм	Высота корпуса, мм	Модульность, М	Код
До 4000	600	600	2000	30	R5M2ACRS30M6
			2200	33	R5M2ACRS33M6
		800	2000	30	R5M2ACRS30M8
			2200	33	R5M2ACRS33M8

Комплект организации кабельного шкафа



Назначение:
• закрытие главных шин щита.
Материал:
• оцинкованная сталь толщиной 1,5 мм.
Отличительные особенности:
• установка совместно R5M2RGBRS*, R5SBBFS*;
• для закрепления кабеля после монтажа рекомендуется установка R5PD*.
Комплект поставки:
• закрытия, монтажные аксессуары.

Ток щита, А	Ширина корпуса, мм	Глубина корпуса, мм	Высота корпуса, мм	Код
До 4000	400	600	2000	R5M2CCS620
			2200	R5M2CCS622
		800	2000	R5M2CCS820
			2200	R5M2CCS822

Примечание: 1М = 50 мм

Пример сборки шкафов одностороннего обслуживания "RAM mcc"

В составе "RAM power" до 2500 А



В составе "RAM power" до 4000 А



Шкаф двухстороннего обслуживания

Если габариты помещения позволяют обеспечить свободный проход вокруг установки, используется шкаф с двухсторонним доступом к оборудованию. Глубина шкафа в этом случае достигает 1000 или 1200 мм в зависимости от тока системы сборных шин щита (до 4000 А или от 5000 до 6300 А соответственно). При этом конструкция реализована таким образом, что указанные глубины реализованы путем стыковки каркасов: сначала 400 мм, а затем 600 или 800 мм. Выкатные блоки расположены с фронтальной стороны шкафа шириной 600 мм. Шинная система распределительного шкафа имеет несколько уровней ограничения доступа (на выбор) и организована таким образом, что при регулярном вкатывании-выкатывании блоков **исключено прямое механическое воздействие на распределительные шины.**

Все клеммные зажимы вторичной (сигнальной) коммутации, а также силовые клеммы и шины для подключения кабелей потребителей располагаются в кабельном отсеке, который имеет с задней стороны полноразмерную дверь.



Комплект верхних разделителей и опорной платы для шкафов двухстороннего обслуживания



Назначение:
• установка распределительных шин в шкафах двухстороннего обслуживания.
Материал:
• верхние разделители – оцинкованная сталь толщиной 1,5 мм;;
• опорная плата – оцинкованная сталь толщиной 2 мм;
• опорный изолятор – дюростон.
Отличительные особенности:
• верхняя и опорная платы имеют перфорацию для вентиляции;
• для монтажа верхних разделителей требуется предварительная установка реек R5PD*;
• после монтажа верхних разделителей требуется установка притвора R5TOE*.
Комплект поставки:
• верхние разделители, опорная плата, кронштейны для установки опорной платы, нижний опорный изолятор, монтажные аксессуары.

Ток щита, А	Ширина корпуса, мм	Глубина корпуса, мм	Высота корпуса, мм	Модульность, М	Код
До 4000	600	400+600	2000	30	R5M2UBFR10
			2200	33	
До 6300		400+800	2000	24	R5M2UBFR12
			2200	27	

Комплект вертикальных стоек шинной системы



Назначение:
• установка распределительных шин в шкафах двухстороннего обслуживания, монтаж шасси выкатных блоков.
Материал:
• вертикальные стойки – оцинкованная сталь толщиной 2 мм;
• заднее закрытие – оцинкованная сталь толщиной 1,5 мм.
Отличительные особенности:
• установка совместно с R5MUBFR*;
• вертикальные стойки имеют перфорацию для установки изоляторов R5MGBS*;
• заднее закрытие имеет перфорацию для вентиляции.
Комплект поставки:
• вертикальные стойки, заднее закрытие, монтажные аксессуары.

Ток щита, А	Ширина корпуса, мм	Высота корпуса, мм	Модульность, М	Код
До 4000	600	2000	30	R5M2RGBS30M
		2200	33	R5M2RGBS33M
		2000	24	R5M2RGBS24M
		2200	27	R5M2RGBS27M

Примечание: 1М = 50 мм

Комплект дополнительной стойки шкафа двухстороннего обслуживания





Назначение:
• монтаж элементов для установки выкатных блоков и организации пространства шкафа, установка секционирования 3b и 4b.
Материал:
• оцинкованная сталь толщиной 2 мм.
Отличительные особенности:
• установка совместно с R5M2UBFR*.
Комплект поставки:
• стойка, монтажные аксессуары.

Ток щита, А	Ширина корпуса, мм	Глубина корпуса, мм	Высота корпуса, мм	Модульность, М	Код
До 4000	600	400+600	2000	30	R5M2ACRR30M10
			2200	33	R5M2ACRR33M10
До 6300		400+800	2000	24	R5M2ACRR24M12
			2200	27	R5M2ACRR27M12

Комплект организации кабельного шкафа двухстороннего обслуживания





Назначение:
• установка вторичной коммутации, установка закрытий 3b.
Материал:
• оцинкованная сталь толщиной 1,5 мм, 2 мм.
Отличительные особенности:
• установка совместно с R5M2ACRR*, R5SBBFS*;
• для закрепления кабеля при монтаже рекомендуется установка R5PD*.
Комплект поставки:
• боковая стенка, рейка, монтажные аксессуары.

Ток щита, А	Ширина корпуса, мм	Глубина корпуса, мм	Высота корпуса, мм	Модульность, М	Код
До 4000	600	400+600	2000	30	R5M2CCR30M10
			2200	33	R5M2CCR33M10
До 6300		400+800	2000	24	R5M2CCR24M12
			2200	27	R5M2CCR27M12

Примечание: 1М = 50 мм

Пример сборки шкафов двухстороннего обслуживания "RAM mcc"

В составе "RAM power" до 4000 А



В составе "RAM power" от 5000 до 6300 А



Изоляторы и закрытия системы распределительных шин

Комплект опорных изоляторов системы распределительных шин

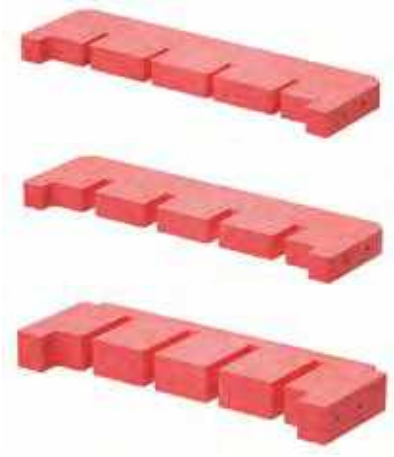



Назначение:
• опора/фиксация распределительных шин.
Материал:
• дюростон.
Отличительные особенности:
• два типоразмера – для шин 50x5, 60x5;50x10, 60x10; 80x10, 100x10 мм;
• установка возможна только в R5MRGBS*.
Комплект поставки:
• изолятор, монтажные аксессуары.

Ток щита, А	Ток секции, А	Сечение шины, мм	Высота корпуса, мм	Кол-во, шт.	Код
До 4000	до 800	50x5 60x5	2000	8	R5M2GBS65
			2200	9	
До 6300			2000	6	
			2200	7	
До 4000	от 1000 до 1250	50x10 60x10	2000	8	R5MGBS6
			2200	9	
До 6300			2000	6	
			2200	7	
До 4000	от 1250 до 1600	80x10 100x10	2000	8	R5MGBS10
			2200	9	
До 6300			2000	6	
			2200	7	

Комплект верхнего упорного изолятора системы распределительных шин





Назначение:
• верхний упор распределительных шин.
Материал:
• дюростон.
Отличительные особенности:
• два типоразмера— для шин толщиной 5 мм и 10 мм;
• установка возможна только в R5M2UBFS*, R5M2UBFR*.
Комплект поставки:
• изолятор, кронштейны крепления изолятора, монтажные аксессуары.

Толщина шины, мм	Код
5	R5M2SGBS5
10	R5M2SGBS10

Комплект проходных изоляционных пластин системы распределительных шин

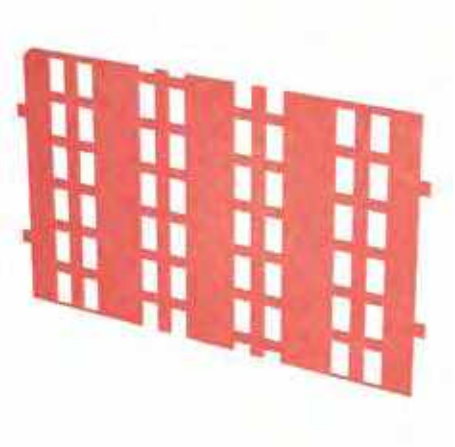



Назначение:
• переднее закрытие системы распределительных шин в зоне установки выкатных блоков.
Материал:
• дюростон.
Отличительные особенности:
• установка в пазы стоек R5M2RGBS* без использования крепежных элементов;
• дугостойкий материал.
Комплект поставки:
• переднее закрытие.

Модульность, М	Код
3	R5M2W3MF

Комплект заглушек системы распределительных шин





Назначение:
• переднее закрытие системы распределительных шин.
Материал:
• оцинкованная сталь толщиной 1 мм.
Отличительные особенности:
• установка совместно с R5MRGBS*.
Комплект поставки:
• заглушка, монтажные аксессуары.

Модульность, М	Код
1	R5M2W1MFC
2	R5M2W2MFC
3	R5M2W3MFC

Примечание: 1М = 50 мм

Комплект панелей задних верхних для шкафов одностороннего обслуживания





Назначение:
• организация секционирования, ограничение доступа.
Материал:
• оцинкованная сталь толщиной 1,5 мм, монолитный поликарбонат.
Отличительные особенности:
• устанавливается в верхней части шкафа;
• имеет перфорацию для эффективного отвода тепла;
• имеет изоляционный экран.
Комплект поставки:
• панели, монтажные аксессуары.

Ток щита, А	Ширина корпуса, мм	Тип обслуживания	Высота корпуса, мм	Код
До 4000	600	одностороннее	2000	R5MSBPF63
			2200	R5MSBPF635

Комплект панели задней верхней для шкафов двухстороннего обслуживания





Назначение:
• организация секционирования, ограничение доступа.
Материал:
• оцинкованная сталь толщиной 1,5 мм.
Отличительные особенности:
• устанавливается в верхней части шкафа;
• имеет перфорацию для эффективного отвода тепла.
Комплект поставки:
• панель, монтажные аксессуары.

Ток щита, А	Ширина корпуса, мм	Тип обслуживания	Высота корпуса, мм	Код
До 4000	600	двухстороннее	2000	R5MRBPF63
			2200	R5MRBPF635

Комплект панели задней глухой для шкафов двухстороннего обслуживания





Назначение:
• организация секционирования, ограничение доступа.
Материал:
• оцинкованная сталь толщиной 1,5 мм.
Отличительные особенности:
• установка совместно с R5SBPF631*.
Комплект поставки:
• панель, монтажные аксессуары.

Ток щита, А	Ширина корпуса, мм	Тип обслуживания	Высота корпуса, мм	Код
До 6300	600	двухстороннее	2000	R5MSBPW64
			2200	R5MSBPW645

Разделитель боковой





Назначение:
• организация секционирования, ограничение доступа.
Материал:
• оцинкованная сталь толщиной 1,5 мм.
Отличительные особенности:
• секционирование релейного отсека в составе щитов 6300 А.
Комплект поставки:
• разделитель, монтажные аксессуары.

Ток щита, А	Ширина корпуса, мм	Тип обслуживания	Высота корпуса, мм	Код
До 6300	600	двухстороннее	2000	R5SWM44
			2200	R5SWM454

Панели накладные





Назначение:
• компенсация пустого пространства, организация секционирования, ограничение доступа.
Материал:
• оцинкованная сталь толщиной 1,5 мм.
Отличительные особенности:
• закрытие пространства для организации перехода на распределительные шины;
• при необходимости возможна установка R5CPL*;
• устанавливаются совместно с R5CPFBM631.
Комплект поставки:
• панель, монтажные аксессуары.

Ток щита, А	Ширина корпуса, мм	Высота отсека, мм	Высота корпуса, мм	Код
***	600	50	–	R5CPFEM6050**
До 4000		100	2000	R5CPFEM6100
		150	2200	R5CPFEM6150
До 6300		400	2000	R5CPFEM6400
		450	2200	R5CPFEM6450

*** – компенсационная фронтальная панель, применяемая в случае зазора 50 мм в результате проектирования шкафа

Выкатные блоки

Применение выкатных блоков в решениях серии "RAM mcc" позволяет оперативно и безопасно производить замену вышедшего из строя оборудования без демонтажа отходящих кабелей и клемм подключения. В случае перемещения выкатного блока прямое механическое воздействие на распределительные шины отсутствует, так как все электрические соединения в таких модулях осуществляются при помощи специальных переходных контактов. В сочетании с полностью разборной конструкцией выкатного блока данные отличительные особенности системы "RAM mcc" становятся неоспоримыми преимуществами при выборе решения для организации питания, управления и защиты электродвигателей. Выкатные блоки в системе представлены в двух видах: дробные и цельные. Под дробным понимается выкатной блок, занимающий 1/3 или 1/2 пространства ширины шкафа. Под цельным понимается выкатной блок, занимающий всю ширину шкафа.

Конструктивное исполнение корпусов дробных выкатных блоков

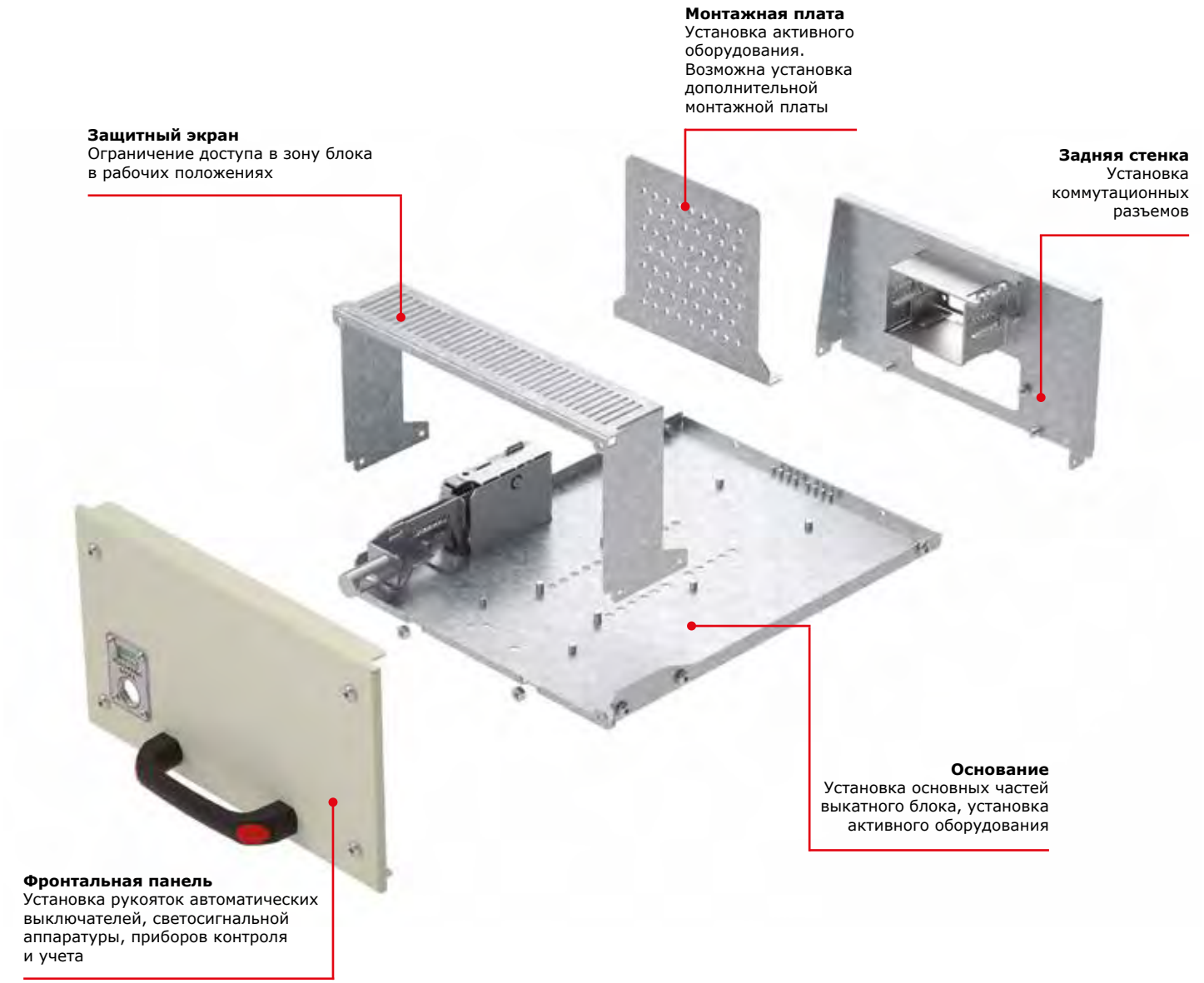

Конструктивное исполнение корпусов цельных выкатных блоков

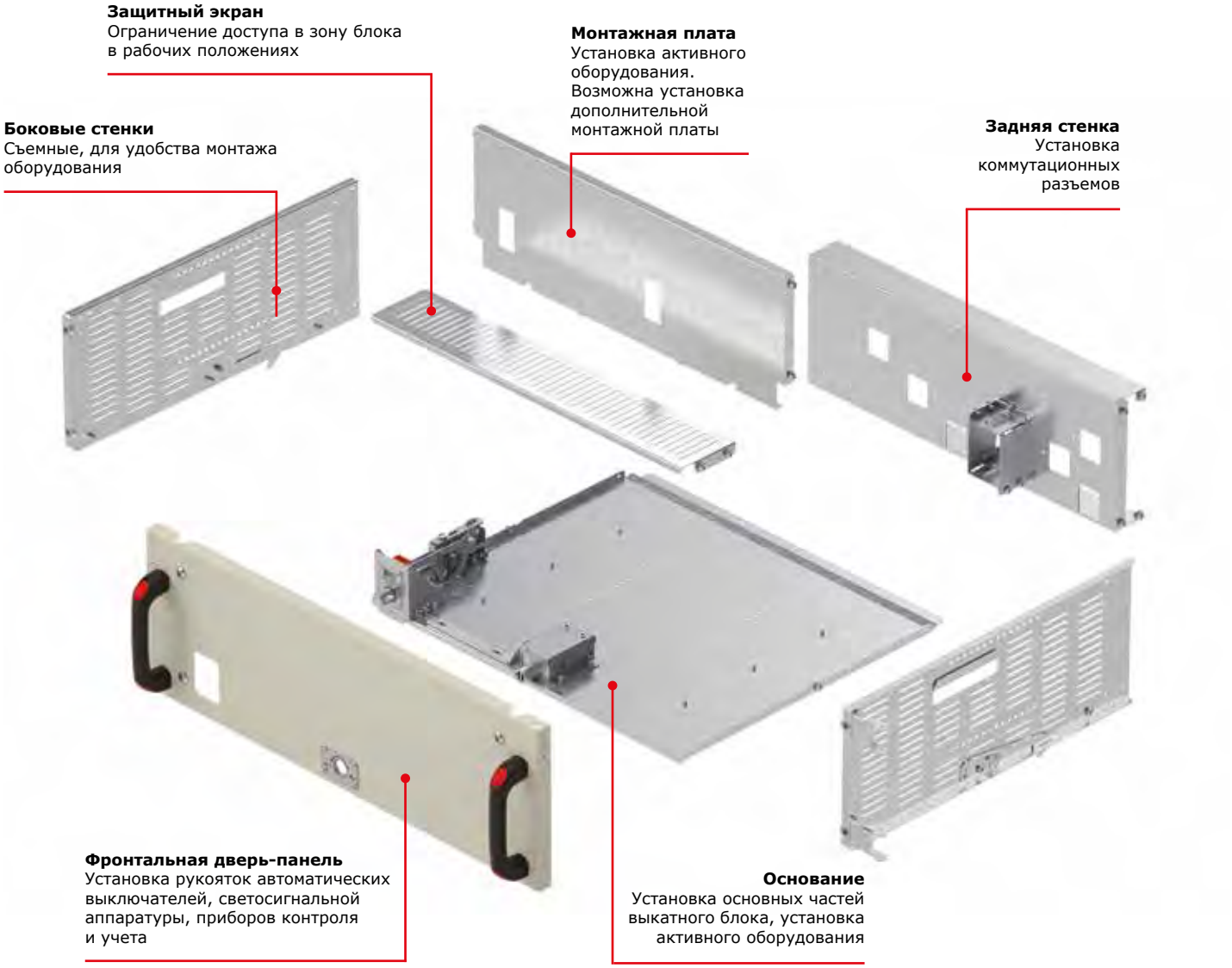

Расшифровка кодировки выкатного блока

x M y

Показатель степени дробности:
y=3 – выкатной блок занимает 1/3 внутреннего пространства шкафа по ширине
y=2 – выкатной блок занимает 1/2 внутреннего пространства шкафа по ширине
y=1 – выкатной блок занимает все внутреннее пространство шкафа по ширине

Модульность (высота):
В системе выкатные блоки и связанные элементы представлены в следующих высотах.
2M (100 мм); 3M (150 мм); 4M (200 мм); 5M (250 мм); 6M (300 мм); 9M (450 мм); 12M (600 мм)

Комплект шасси для установки выкатных блоков





Назначение:
• организация отсека для установки выкатных блоков.
Материал:
• оцинкованная сталь толщиной 2 мм;
• пружинная сталь;
• полиамид.
Отличительные особенности:
• установка совместно с R5TOEM*.
Комплект поставки:
• шасси для выкатных блоков, направляющие, пружины заземления, монтажные аксессуары.

Кратность	Совместимость с блоками	Код
xM3	2M3, 3M3, 4M3	R5M2WXM3
xM2	2M2, 3M2, 4M2	R5M2WXM2
xM1	3M1, 4M1, 5M1, 6M1, 9M1, 12M1	R5M2WXM1

Комплекты адаптера и перегородок для установки дробных блоков





Назначение:
• организация отсека для установки дробных блоков кратностью xM3, xM2.
Материал:
• боковые фронтальные накладки: окрашенная сталь 2 мм, RAL 7035;
• оцинкованная сталь толщиной 1 мм, 1,5 мм.
Отличительные особенности:
• силовые и сигнальные контакты в комплект не входят;
• не зависит от типа обслуживания распределительного устройства;
• установка совместно с R5M2WXM3, R5M2WXM2.
Комплект поставки:
• боковые фронтальные накладки, боковые стенки отсека, межблочные перегородки для обеспечения степени пыле- и влагозащиты IP 20 в пространстве шкафа, адаптер для подключения блоков, панель для установки силовых контактов питания адаптера, монтажные аксессуары.

Кратность	Типоразмер устанавливаемого блока	Высота модуля, М/мм	Максимальный ток, А	Код
xM3	2M3	2 / 100	250	R5M2W2M3A
	3M3	3 / 150		R5M2W3M3A
	4M3	4 / 200		R5M2W4M3A
xM2	2M2	2 / 100		R5M2W2M2A
	3M2	3 / 150		R5M2W3M2A
	4M2	4 / 200		R5M2W4M2A

Комплект для установки боковых накладок дробных блоков





Назначение:
• установка боковых накладок для дробных блоков.
Материал:
• окрашенная сталь толщиной 1,5 мм, RAL 7035.
Отличительные особенности:
• установка 1 комплекта на шкаф.
Комплект поставки:
• накладки, монтажные аксессуары.

Высота шкафа, мм	Код
2000	R5MSSP20
2200	R5MSSP22

Комплекты адаптера и перегородок для установки целых блоков





Назначение:
• организация отсека для установки целых блоков кратностью xM1.
Материал:
• оцинкованная сталь толщиной 1,5 мм.
Отличительные особенности:
• силовые и сигнальные контакты в комплект не входят;
• не зависит от типа обслуживания распределительного устройства;
• установка совместно с R5M2WXM1.
Комплект поставки:
• боковые разделители отсека, адаптер для подключения блока, монтажные аксессуары.

Кратность	Типоразмер устанавливаемого блока	Высота модуля, М/мм	Номинальный ток, А		Максимальное кол-во полюсов	Код
			Ввод	Вывод		
xM1	3M1	3 / 150	250	100	3P	R5M2W3M1A21
				250		R5M2W3M1A22
	4M1	4 / 200	250	100	4P	R5M2W4M1A21
				250		R5M2W4M1A22
	5M1	5 / 250	250	100	4P	R5M2W5M1A21
				250		R5M2W5M1A22
			630	100	3P	R5M2W5M1A61
				630		R5M2W5M1A66
	6M1	6 / 300	250	100	4P	R5M2W6M1A21
				250		R5M2W6M1A22
			630	100		R5M2W6M1A61
				630		R5M2W6M1A66
	9M1	9 / 450	250	100	4P	R5M2W9M1A21
				250		R5M2W9M1A22
			630	100		R5M2W9M1A61
				630		R5M2W9M1A66
	12M1	12 / 600	250	100	4P	R5M2W12M1A21
				250		R5M2W12M1A22
			630	100		R5M2W12M1A61
				630		R5M2W12M1A66

Опорная заглушка кабельного отсека, одностороннее обслуживание





Назначение:
• организация кабельного отсека в шкафах одностороннего обслуживания, установка клемм вторичных (сигнальных) цепей.
Материал:
• оцинкованная сталь толщиной 1,5 мм.
Отличительные особенности:
• устанавливается набором в соответствии с высотой применяемого отсека R5M2W*M*A;
• только одностороннее обслуживание;
• установка совместно с R5M2W*M* и R5M2CCS*.
Комплект поставки:
• опорная заглушка, монтажные аксессуары.

Кратность	Высота модуля, М / мм	Код
2Mx	2 / 100	R5M2SPCC2M
3Mx	3 / 150	R5M2SPCC3M

Комплекты корпусов дробных втычных блоков



Назначение:
• корпус выкатного блока кратностью xM3, xM2, высотой 2M (100 мм).
Материал:
• фронтальная панель – окрашенная сталь толщиной 1,5 мм, RAL 7035;
• остальные элементы – оцинкованная сталь толщиной 1,5 мм.
Отличительные особенности:
• установка совместно с R5M2W2M*BR*.
Комплект поставки:
• основание дробного выкатного блока, механизм управления модульным автоматическим выключателем, рукоятка управления, механизм блокировки, монтажная плата, защитный экран, фронтальная панель, ручка, монтажные аксессуары.

Кратность	Типоразмер блока	Высота, М/мм	Код
xM3	2M3	2/100	R5M2W2M3B
xM2	2M2		R5M2W2M2B

Комплекты корпусов дробных выкатных блоков



Назначение:
• корпус выкатного блока кратностью xM3, xM2.
Материал:
• фронтальная панель – окрашенная сталь 1,5 мм, RAL 7035;
• остальные элементы – оцинкованная сталь 1,5 мм.
Отличительные особенности:
• установка совместно с R5M2W3M*BR*, R5M2W4M*BR*.
Комплект поставки:
• основание дробного выкатного блока в сборе с механизмом блокировки, монтажная плата, защитный экран, фронтальная панель, ручка, монтажные аксессуары.

Кратность	Типоразмер блока	Высота, М/мм	Код
xM3	3M3	3/150	R5M2W3M3B
	4M3	4/200	R5M2W4M3B
xM2	3M2	3/150	R5M2W3M2B
	4M2	4/200	R5M2W4M2B

Комплекты задних панелей дробных выкатных/втычных блоков



Назначение:
• задняя панель выкатного/втычного блока, панель адаптера кратностью xM3, xM2, модульностью 2M, 3M, 4M для установки силовых и сигнальных контактов.
Материал:
• оцинкованная сталь толщиной 1,5 мм, пружинная сталь.
Отличительные особенности:
• установка совместно с R5M2W*M3B, R5M2W*M2B.
Комплект поставки:
• задняя панель втычного блока или задняя панель выкатного блока с установленным механизмом для сигнальных контактов, панель адаптера для втычного блока или панель адаптера для выкатного блока с установленной ответной частью.

Кратность	Типоразмер блока	Высота, M/мм	In, A	Устанавливаемые контакты		Код комплекта панелей для установки контактов
				силовые	сигнальные	
xM3	2M3	2 / 100	16	R5M2WPC16		R5M2W2M3BR16
	3M3	3 / 150	35	R5M2WPC35	R5M2WSC52 или R5M2WSC26RJ	R5M2W3M3BR35
			70	R5M2WPC70		R5M2W3M3BR70
	4M3	4 / 150	35	R5M2WPC35		R5M2W4M3BR35
			70	R5M2WPC70		R5M2W4M3BR70
			100	R5M2WPC100		
xM2	2M2	2 / 100	16	R5M2WPC16		R5M2W2M2BR16
	3M2	3 / 150	35	R5M2WPC35	R5M2WSC52 или R5M2WSC26RJ	R5M2W3M2BR35
			70	R5M2WPC70		R5M2W3M2BR70
	4M2	4 / 200	35	R5M2WPC35		R5M2W4M2BR35
			70	R5M2WPC70		R5M2W4M2BR70
			100	R5M2WPC100		

Комплекты заглушки для дробных блоков



Назначение:
• ограничение доступа.
Материал:
• фронтальная заглушка – окрашенная сталь толщиной 1,5 мм, RAL 7035;
• остальные элементы – оцинкованная сталь толщиной 1,5 мм.
Отличительные особенности:
• установка совместно с R5M2W*M3B, R5M2W*M2B.
Комплект поставки:
• комплект заглушек, кронштейн для установки, монтажные аксессуары

Кратность	Типоразмер блока	Высота, M/мм	Код
xM3	2M3	2 / 100	R5M2W2M3BS
	xM3	3 / 150	R5M2W3M3BS
	4M3	4 / 200	R5M2W4M3BS
xM2	2M2	2 / 100	R5M2W2M2BS
	3M2	3 / 150	R5M2W3M2BS
	4M2	4 / 200	R5M2W4M2BS

Комплекты корпусов целых выкатных блоков





Назначение:
• корпус выкатного блока кратностью xM1 для установки оборудования с номинальным током от 100 до 630 А.
Материал:
• фронтальная дверь-панель – окрашенная сталь толщиной 1,5 мм, RAL 7035;
• остальные элементы – оцинкованная сталь 1,5 мм.
Отличительные особенности:
• установка совместно с R5M2W*M1BR*.
Комплект поставки:
• основание выкатного блока в сборе с механизмами, боковые стенки с механизмами защиты от опрокидывания, монтажная плата, защитный экран, дверь-панель, ручки, монтажные аксессуары.

Кратность	Типоразмер блока	Высота, М/мм	Код
xM1	3M1	3 / 150	R5M2W3M1B
	4M1	4 / 200	R5M2W4M1B
	5M1	5 / 150	R5M2W5M1B
	6M1	6 / 200	R5M2W6M1B
	9M1	9 / 200	R5M2W9M1B
	12M1	12 / 200	R5M2W12M1B

Комплекты задних панелей целых выкатных блоков





Назначение:
• задняя панель целого выкатного блока для установки силовых и сигнальных контактов.
Материал:
• оцинкованная сталь толщиной 1,5 мм, пружинная сталь.
Отличительные особенности:
• установка совместно с R5M2W*M1B.
Комплект поставки:
• задняя панель целого выкатного блока с установленным механизмом для сигнальных контактов, монтажные аксессуары.

Кратность	Типоразмер используемого блока	Высота блока, М / мм	Номинальный ток, А		Максимальное кол-во полюсов	Код
			ввод	вывод		
xM1	3M1	3 / 150	250	100	3P	R5M2W3M1BR21
				250		R5M2W3M1BR22
	4M1	4 / 200	250	100	4P	R5M2W4M1BR21
				250		R5M2W4M1BR22
	5M1	5 / 250	250	100	4P	R5M2W5M1BR21
				250		R5M2W5M1BR22
			630	100	3P	R5M2W5M1BR61
				630		R5M2W5M1BR66
	6M1	6 / 300	250	100	4P	R5M2W6M1BR21
				250		R5M2W6M1BR22
			630	100		R5M2W6M1BR61
				630		R5M2W6M1BR66
	9M1	9 / 450	250	100	4P	R5M2W9M1BR21
				250		R5M2W9M1BR22
			630	100		R5M2W9M1BR61
				630		R5M2W9M1BR66
	12M1	12 / 600	250	100	4P	R5M2W12M1BR21
				250		R5M2W12M1BR22
			630	100		R5M2W12M1BR61
				630		R5M2W12M1BR66

Комплект глухой монтажной платы



Назначение:
• организация отсека для установки активного оборудования над/под выкатными блоками.
Материал:
• оцинкованная сталь толщиной 1,5 мм.
Отличительные особенности:
• установка совместно с R5TOEM*.
Комплект поставки:
• плата, монтажные аксессуары.

Типоразмер модуля	Код
Все типоразмеры	R5MWPH

Комплект задней стенки пустого отсека



Назначение:
• организация отсека для установки активного оборудования над/под выкатными блоками.
Материал:
• оцинкованная сталь 1,5 мм.
Отличительные особенности:
• установка совместно с R5MWPH*.
Комплект поставки:
• задняя стенка, боковые стенки, монтажные аксессуары.

Типоразмер отсека	Высота отсека, М / мм	Код
2M	2 / 100	R5M2WPV2M
3M	3 / 150	R5M2WPV3M
4M	4 / 200	R5M2WPV4M
5M	5 / 250	R5M2WPV5M
6M	6 / 300	R5M2WPV6M
9M	9 / 450	R5M2WPV9M
12M	12 / 600	R5M2WPV12M

Комплект кронштейна для установки оборудования



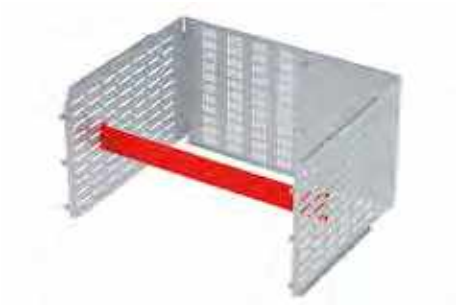

Назначение:
• установка активного оборудования в пустом отсеке.
Материал:
• оцинкованная сталь толщиной 1,5 мм.
Отличительные особенности:
• установка совместно с R5M2WPV*.
Комплект поставки:
• кронштейны, монтажные аксессуары.

Типоразмер пустого отсека	Код
Все типоразмеры	R5M2BFE1M

Контакты

Контактные части, разработанные компанией STÄUBLI эксклюзивно для ДКС, имеют ряд преимуществ. Соответствие нормативным техническим требованиям и высокие показатели энергоэффективности и долговечности гарантируют бесперебойную работу электрооборудования.
Ассортимент контактных групп позволяет проектировать как общее решение с резервными местами, так и индивидуальное оптимальное для конкретного распределительного устройства.
В целях соответствия направлению общей цифровизации электроэнергетике сигнальные контакты можно сразу комплектовать разъемами интерфейсных линий.

Ассортимент



Сигнальные контакты до 12 А
Позолоченные сигнальные контакты обеспечивают рабочий ресурс до 100 000 циклов. Обжимной тип соединения исключает необходимость в дополнительном обслуживании. В системе представлены две конфигурации сигнальных контактов: 52pin или 26pin+2xRJ45



Силовые контакты до 100 А
Позолоченные и посеребренные силовые контакты обеспечивают рабочий ресурс до 100 000 циклов. Обжимной тип соединения исключает необходимость в дополнительном обслуживании



Силовые контакты 250/630 А
Посеребренные силовые контакты со степенью пыле- и влагозащиты IP 20 В исключают прямое прикосновение к токоведущим частям при перемещениях блока и обеспечивают рабочий ресурс до 10 000 циклов

Преимущества



Система ARC-free
Пофазно закрытое соединение шин выкатного блока и силового контакта полностью исключает риск возникновения электрической дуги



Простота монтажа и обслуживания
Безвинтовая фиксация шины и упрощенный монтаж создают удобство осмотра и эксплуатации контактных групп



Интеграция в АСУТП
Коммутация линий интерфейса связи RS-485 MODBUS, Ethernet, Profibus DP

Силовые контакты 250/630 А с технологией MULTILAM STÄUBLI

Запатентованная технология контактных соединений позволяет достичь самых высоких электрических и механических показателей.
Инновационное решение позволяет повысить энергоэффективность распределительного устройства и значительно снизить эксплуатационные затраты.

Простой монтаж и безопасность
Разборный корпус из неподдерживающего горение пластика с безвинтовой фиксацией. Специальная конструкция IP 20B безопасна для персонала

Гарантированная пропускная способность
Контакты выполнены из специального посеребренного сплава



Ассортимент
Два конструктивных исполнения – 250 и 630 А, а также исполнения для шин 5 и 10 мм

Сохранение механических свойств
Обусловлено двухкомпонентной структурой с металлической подложкой

Постоянное усилие контакта
За счет подпружиненной конструкции группы

Пятно контакта, выполненного по технологии MULTILAM STÄUBLI

В местах сопряжения контактных частей выдвижного функционального блока и распределительного шкафа применены подпружиненные двухкомпонентные элементы.
За счет этого площадь контактной поверхности гарантированно соответствует требуемым нормативным значениям при каждом цикле ввода блока.

Гарантированная зона контакта

Оксидная пленка

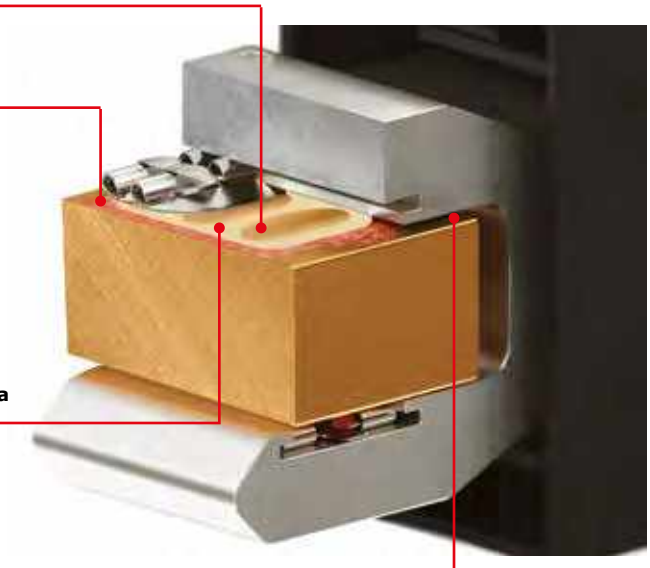

Вспомогательное пятно контакта

Видимая зона контакта

Вторичные (сигнальные) контакты

Технические характеристики	Тип	
	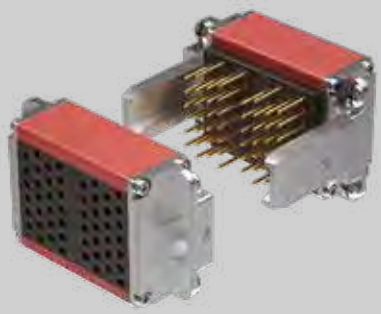	
Количество контактов	52	26 + 2xRJ45
Диаметр контакта, мм	1	1
Номинальное напряжение, В	300	300
Степень защиты	IP 2X	IP 2X
Материал держателя контактов	EPTR	EPTR
Покрытие контактов	Золото	Золото
Рабочая температура, °С	от –40 до +90	от –40 до +90
Тип соединения	Обжим	Обжим
Поперечное сечение проводника, мм^2	0,25; 0,5; 0,75	0,25; 0,5; 0,75
Рабочий ток, А	См. график	
Количество рабочих циклов	100 000	100 000
Комплектность поставки	Держатели контактов, 2 шт. Контакты: Гнездо (female) – 52 шт. Штекер (male) – 52 шт.	Держатели контактов в сборе с терминалом 2xRJ45, 2 шт. Контакты: Гнездо (female) – 26 шт. Штекер (male) – 26 шт.
Код	R5M2WSC52	R5M2WSC26RJ
Применяемость	Все выкатные блоки, кроме 2M3, 2M2	

Примечание: для опрессовки наконечников и гильз необходим универсальный инструмент со сменными матрицами (см. информацию на стр. 157).

Для установки и извлечения контактов и разъемов необходим специализированный набор инструментов R5M2KIPS. Работа с контактами неоригинальным инструментом не допускается!

График снижения характеристик при увеличении количества кабелей в сборке

Токоведущие провода 2, 4, 6, 10, 16 и 28 жил (в сборке) согласно ГОСТ Р МЭК 60204-1 для медного провода сечением 0,75 мм, ПВХ изоляция для более высоких температур (максимально допустимая температура провода 90 °С).

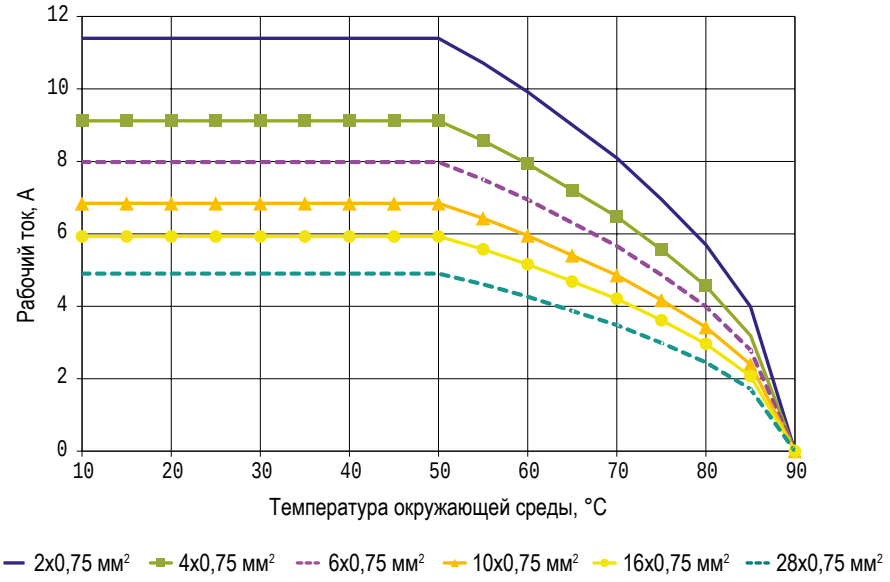

Силовые контакты до 100 А

Технические характеристики	Тип	
		
Количество контактов	6+12*	9
Диаметр контакта, мм	3 + 1	3
Номинальное напряжение, В	1000+300	1000
Степень защиты	IP 2X	IP 2X
Материал держателя контактов	EPTR	EPTR
Покрытие контактов	Золото	Золото
Рабочая температура, °С	от –40 до +90	от –40 до +90
Тип соединения	Обжим	Обжим
Поперечное сечение проводника, мм^2	Силовые 2,5; 4. Сигнальные: 0,25; 0,5; 0,75*	2,5; 4
Рабочий ток, А	35 + 12*	35
Количество рабочих циклов	100 000	100 000
Комплектность поставки	Держатели контактов – 2шт. Контакты сигнальные: Гнездо (female) – 12 шт. Штекер (male) – 12 шт. Контакты силовые: гнездо 6 шт.	Держатели контактов – 2 шт. Контакты: Гнездо (female) – 9 шт. Штекер (male) – 9 шт.
Код	R5M2WPC16	R5M2WPC35
Применяемость	2M3, 2M2	3M3, 3M2, 4M3, 4M2

Технические характеристики	Тип	
		
Количество контактов	8	8
Диаметр контакта, мм	6	8
Номинальное напряжение, В	1000	1000
Степень защиты	IP 2X	IP 2X
Материал держателя контактов	EPTR	EPTR
Покрытие контактов	Серебро	Серебро
Рабочая температура, °С	от –40 до +90	от –40 до +90
Тип соединения	Обжим	Обжим
Поперечное сечение проводника, мм^2	10, 16	25
Рабочий ток, А	75	100
Количество рабочих циклов	100 000	100 000
Комплектность поставки	Держатели контактов – 2 шт. Контакты силовые: Гнездо (female) – 8 шт. Штекер (male) – 8 шт.	Держатели контактов – 2 шт. Контакты: Гнездо (female) – 8 шт. Штекер (male) – 8 шт.
Код	R5M2WPC70	R5M2WPC100
Применяемость	Все выкатные блоки, кроме 2M3, 2M2	Все выкатные блоки, кроме 2M3, 2M2

Примечание: для опрессовки наконечников и гильз необходим универсальный инструмент со сменными матрицами (см. информацию на стр. 157).

Для установки и извлечения контактов и разъемов необходим специализированный набор инструментов R5M2KIPS. Работа с контактами неоригинальным инструментом не допускается!

* см. зависимость рабочего тока сигнальных контактов от температуры на графике на стр. 144

Силовые контакты 250/630 А

Технические характеристики	Тип			
				
Количество полюсов	1	1	1	1
Номинальный ток, А	250	250	630	630
Номинальное напряжение, В	690	690	690	690
Степень защиты	IP 2X	IP 2X	IP 2X	IP 2X
Материал держателя контактов	PA66	PA66	PA66	PA66
Покрытие контактов	Серебро	Серебро	Серебро	Серебро
Рабочая температура, °С	от –40 до +90	от –40 до +90	от –40 до +90	от –40 до +90
Тип соединения	Втычной	Втычной	Втычной	Втычной
Толщина токоведущей шины (присоединение блока), мм	5	5	5	5
Толщина токоведущей шины (присоединение в шкафу), мм	5	10	5	10
Количество рабочих циклов	10 000	10 000	10 000	10 000
Комплектность поставки	Контакт силовой - 1 шт.; Изолятор проходной - 1 шт.; Монтажные аксессуары.		Контакт силовой - 1 шт.; Изолятор проходной - 1 шт.; Монтажные аксессуары.	
Код	R5M2WPC25B05	R5M2WPC25B10	R5M2WPC63B05	R5M2WPC63B10
Применяемость	Адаптеры для дробных выкатных блоков, все типы целых выкатных блоков			

Комплекты токоведущих шин для подключения адаптеров дробных блоков

Технические характеристики	Тип	
	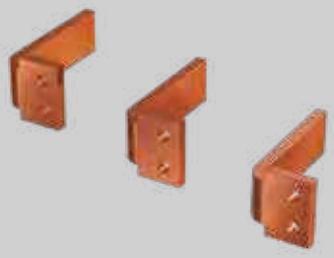	
Количество полюсов	3	4
Номинальный ток, А	250	250
Номинальное напряжение, В	690	690
Материал	Медь	Медь
Сечение шины, мм	20x5	20x5
Комплектность поставки	Шины, 3 шт.	Шины, 4 шт.
Код	R5M2WBA3P2	R5M2WBA4P2
Применяемость	Ввод в адаптеры для дробных выкатных блоков, совместно с R5M2WPC25B05 или R5M2WPC25B10	

Комплекты токоведущих шин для подключения и вывода целых блоков

Технические характеристики	Тип	
		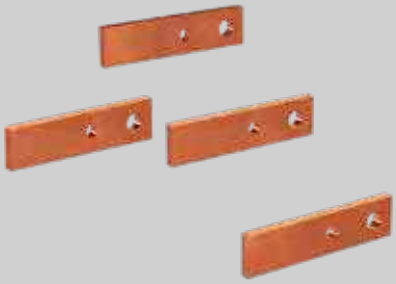
Количество полюсов	3	4
Номинальный ток, А	250	250
Номинальное напряжение, В	690	690
Материал	Медь	Медь
Сечение шины, мм	20x5	20x5
Комплектность поставки	Шины, 3 шт.	Шины, 4 шт.
Код	R5M2WBB3P2	R5M2WBB4P2
Применяемость	Подключение и вывод целых выкатных блоков, совместно с R5M2WPC25B05 или R5M2WPC25B10	

Технические характеристики	Тип	
		
Количество полюсов	3	4
Номинальный ток, А	630	630
Номинальное напряжение, В	690	690
Материал	Медь	Медь
Сечение шины, мм	45x5	45x5
Комплектность поставки	Шины, 3 шт.	Шины, 4 шт.
Код	R5M2WBB3P2	R5M2WBB4P2
Применяемость	Подключение и вывод целых выкатных блоков, совместно с R5M2WPC63B05 или R5M2WPC63B10	

Примечание: при работе с медными шинами обязательно используйте перчатки. Для зачистки медных шин используйте специальную губку, представленную на стр. 156.

Элементы организации секционирования

Комплекты секционирования 3b для шкафов одностороннего обслуживания

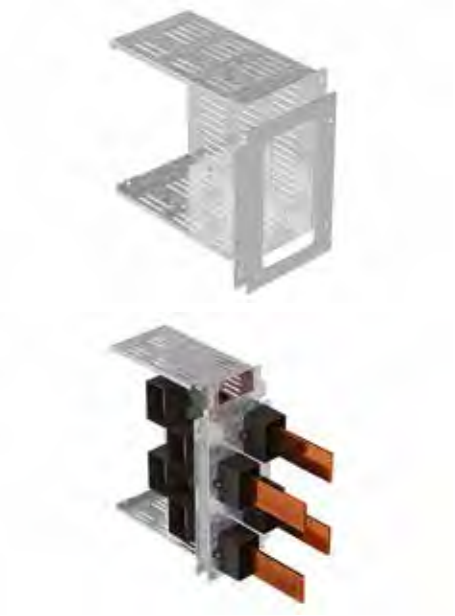



Назначение:
• организация секционирования до 3b в шкафах одностороннего обслуживания.
Материал:
• оцинкованная сталь толщиной 1,5 мм, полиамид, медь.
Отличительные особенности:
• установка совместно с R5M2ACRS* и R5M2W*.
Комплект поставки:
• тип вывода кабелем: комплект секционирования с проходной металлической стенкой, монтажные аксессуары;
• тип вывода шиной: комплект секционирования с опорной металлической стенкой и опорными проходными изоляторами, медные шины, монтажные аксессуары.

Тип вывода	Типоразмер блока	In, A	Максимальное кол-во полюсов	Код
Кабель	2M3, 2M2	До 100	–	R5M2W2MST3C
	3M3, 3M2, 3M1			R5M2W3MST3C
	4M3, 4M2, 4M1			R5M2W4MST3C
	5M1-12M1			R5M2W5MST3C
	6M1-12M1			R5M2W6MST3C
Шина	3M1- 12M1	250	3P	R5M2W3MST3B
	4M1-12M1		4P	R5M2W4MST3B
	5M1-12M1	630	3P	R5M2W5MST3B
	6M1-12M1		4P	R5M2W6MST3B

Комплекты секционирования 4b для шкафов одностороннего обслуживания





Назначение:
• организация секционирования до 4b в шкафах одностороннего обслуживания.
Материал:
• оцинкованная сталь толщиной 1,5 мм, монолитный поликарбонат.
Отличительные особенности:
• установка совместно с R5M2ACRS*, R5M2W* и R5M2W*ST*.
Комплект поставки:
• комплект секционирования, монтажные аксессуары.

Типоразмер, M	Типоразмер блока	Код
2M	2M3, 2M2	R5M2W2MSB4
3M	3M3, 3M2, 3M1	R5M2W3MSB4
4M	4M3, 4M2, 4M1	R5M2W4MSB4
5M	5M1	R5M2W5MSB4
6M	6M1	R5M2W6MSB4
9M**	9M1-12M1	R5M2W9MSB4

** Увеличенное, поставляется в комплекте с дополнительным переходным закрытием и кронштейнами для соединения шин под углом при разнесении фаз.

Комплекты секционирования 3b для шкафов двухстороннего обслуживания







Назначение:
• организация секционирования до 3b в шкафах двухстороннего обслуживания.
Материал:
• оцинкованная сталь толщиной 1,5 мм, стеклотекстолит, медь.
Отличительные особенности:
• установка совместно с R5M2ACRR* и R5M2W*.
Комплект поставки:
• тип вывода кабелем: комплект секционирования с проходной металлической стенкой, монтажные аксессуары;
• тип вывода шиной: комплект секционирования с опорной металлической стенкой и опорными проходными изоляторами, медные шины, монтажные аксессуары.

Тип вывода	Типоразмер блока	In, A	Максимальное кол-во полюсов	Код
Кабель	2M3, 2M2	До 100	–	R5M2W2MRT3C
	3M3, 3M2, 3M1			R5M2W3MRT3C
	4M3, 4M2, 4M1			R5M2W4MRT3C
	5M1-12M1			R5M2W5MRT3C
	6M1-12M1			R5M2W6MRT3C
Шина	3M1- 12M1	250	3P	R5M2W3MRT3B
	4M1-12M1		4P	R5M2W4MRT3B
	5M1-12M1	630	3P	R5M2W5MRT3B
	6M1-12M1		4P	R5M2W6MRT3B

Комплекты секционирования 4b для шкафов двухстороннего обслуживания





Назначение:
• организация секционирования до 4b в шкафах одностороннего обслуживания.
Материал:
• оцинкованная сталь толщиной 1,5 мм, поликарбонат.
Отличительные особенности:
• установка совместно с R5MACRR*, R5MW* и R5MW*RT*.
Комплект поставки:
• комплект секционирования, монтажные аксессуары.

Типоразмер, M	Типоразмер блока	Код
2M	2M3, 2M2	R5M2W2MRB4
3M	3M3, 3M2, 3M1	R5M2W3MRB4
4M	4M3, 4M2, 4M1	R5M2W4MRB4
5M	5M1	R5M2W5MRB4
6M	6M1	R5M2W6MRB4
9M**	9M1-12M1	R5M2W9MRB4

** Увеличенное, поставляется в комплекте с дополнительным переходным закрытием и кронштейнами для соединения шин под углом при разнесении фаз.

Комплекты для установки воздушных выключателей





Назначение:
• отсек для установки воздушного выключателя номинальным током до 1600 А.
Материал:
• фронтальная дверь: окрашенная сталь толщиной 1,5 мм, RAL 7035;
• закрытие главной шинной системы – монолитный поликарбонат;
• остальные элементы – оцинкованная сталь толщиной 1,5 мм.
Отличительные особенности:
• установка совместно с R5M2W*M*B*.
Комплект поставки:
• плата для установки выключателя, нижний разделитель отсека, фронтальные закрытия, боковые стенки, закрытие главной шинной системы, монтажные аксессуары.

Кратность	Типоразмер отсека	Высота, М / мм	Производитель/ модель	In, A	Исполнение	Тип	Код
xM1	12M1	12 / 600	ABB Emax 1.2	1250	3P	стационарный	R5M212IB2H61119
						выкатной	R5M212IB2H61519
			Schneider Electric Masterpact NT06-16	1600	3P	стационарный	R5M212IB3H61121
						выкатной	R5M212IB3H61521
	14M1	14 / 700	HYUNDAI Electric UAN/UAS	1600	3P	стационарный	R5M214IB5H61121
						выкатной	R5M214IB5H61521
			LSis 2000AF	1600	3P	стационарный	R5M214IB4H61121
						выкатной	R5M214IB4H61521

Комплекты секционирования 3b для отсеков установки автоматических выключателей





Назначение:
• организация секционирования до 3b.
Материал:
• оцинкованная сталь толщиной 1,5 мм, стеклотекстолит.
Отличительные особенности:
• установка совместно с R5M2ACRR* и R5M2*IB*.
Комплект поставки:
• комплект секционирования 3b, монтажные аксессуары;
• опорные шинодержатели и рейки R5BSEV* необходимо заказывать отдельно.

Тип обслуживания	Типоразмер, М	In, A	Максимальное кол-во полюсов	Код
Одностороннее	9M	1600	3P	R5M2W9MSA3B
Двухстороннее	3M	1600		R5M2W3MRA3B

Комплекты секционирования 4b для отсеков установки автоматических выключателей





Назначение:
• организация секционирования до 4b.
Материал:
• оцинкованная сталь толщиной 1,5 мм, монолитный поликарбонат.
Отличительные особенности:
• установка совместно с R5M2ACRR*, R5M2W*MSA*/MRA*.
Комплект поставки:
• комплект секционирования, монтажные аксессуары.

Тип обслуживания	Типоразмер, М	Код
Одностороннее	9M	R5M2W9MSA4
Двухстороннее	12M	R5M2W12MRA4

Аксессуары и дополнительные части

Монтажные платы для дробных выкатных блоков





Назначение:
• дополнительная монтажная плата.
Материал:
• оцинкованная сталь толщиной 1,5 мм.
Комплект поставки:
• плата, монтажные аксессуары.

Кратность	Типоразмер блока	Код
xM3	2M3	R5M2W2M3BP
	3M3	R5M2W3M3BP
	4M3	R5M2W4M3BP
xM2	2M2	R5M2W2M2BP
	3M2	R5M2W3M2BP
	4M2	R5M2W4M2BP

Монтажные платы для целых выкатных блоков



Назначение:
• дополнительная монтажная плата.
Материал:
• оцинкованная сталь толщиной 1,5 мм.
Комплект поставки:
• плата, монтажные аксессуары.

Кратность	Типоразмер блока	Код
xM1	3M1	R5M2W3M1BP
	4M1	R5M2W4M1BP
	5M1	R5M2W5M1BP
	6M1	R5M2W6M1BP
	9M1	R5M2W9M1BP
	12M1	R5M2W12M1BP

Фронтальные панели для выкатных блоков



Назначение:
• дополнительная фронтальная панель.
Материал:
• окрашенная сталь толщиной 1,5 мм, RAL 7035.
Отличительные особенности:
• поставляется в комплекте табличками механизмов индикации положений.
Комплект поставки:
• фронтальная панель, монтажные аксессуары.

Кратность	Типоразмер блока	Высота блока, М/мм	Код
xM3	2M3	2 / 100	R5M2W2M3BF
	3M3	3 / 150	R5M2W3M3BF
	4M3	4 / 200	R5M2W4M3BF
xM2	2M2	2 / 100	R5M2W2M2BF
	3M2	3 / 150	R5M2W3M2BF
	4M2	4 / 200	R5M2W4M2BF
xM1	3M1	3 / 150	R5M2W3M1BF
	4M1	4 / 200	R5M2W4M1BF
	5M1	5 / 250	R5M2W5M1BF
	6M1	6 / 300	R5M2W6M1BF
	9M1	9 / 450	R5M2W9M1BF
	12M1	12 / 600	R5M2W12M1BF

Рукоятки для выкатных блоков



Назначение:
• рукоятки для перемещения выкатных блоков.
Материал:
• технополимер.
Отличительные особенности:
• установка совместно с R5MW*F.
Комплект поставки:
• рукоятка, монтажные аксессуары.

Типоразмер блока	Код
2M3, 3M3, 4M3, 2M2, 3M2, 4M2, 3M1	R5MW11H
4M1-12M1	R5MW21H

Комплект кодировки выкатного блока



Назначение:
• защита от несанкционированного вкатывания (блокировка свой-чужой).
Материал:
• оцинкованная сталь толщиной 2 мм.
Отличительные особенности:
• установка совместно с R5M2W*B*;
• количество вариантов кодировки – 70.
Комплект поставки:
• установочные пластины, кодировочные винты, монтажные аксессуары.

Типоразмер блока	Код
Все типоразмеры	R5M2WCK

Ключ привода механизма блока



Назначение:
• рукоятки для перемещения выкатных блоков.
Материал:
• технополимер.
Отличительные особенности:
• установка совместно с R5MW*F.
Комплект поставки:
• рукоятка, монтажные аксессуары.

Типоразмер блока	Код
3M1-12M1	R5MKR

Концевые микропереключатели





Назначение:
• сигнализация о положении блока в шкафу.
Отличительные особенности:
• установка совместно с R5MW*B*.
Комплект поставки:
• концевой микропереключатель, дополнительный кронштейн, монтажные аксессуары.

Типоразмер блока	Код
Все типоразмеры	R5M2WMS

Комплект кронштейнов для установки держателей сборных шин





Назначение:
• установка шинодержателей для сборных шин щита.
Материал:
• оцинкованная сталь толщиной 3 мм.
Отличительные особенности:
• установка совместно с R5MW*F.
Комплект поставки:
• рукоятка, монтажные аксессуары.

Кол-во в комплекте, шт.	Код
2	R5MPBS

Таблица выбора количества комплектов R5MPBS в соответствии с характеристиками шинной системы

Ток щита, А	Тип обслуживания	Кол-во комплектов
от 1600 до 2500	одностороннее	2
	двухстороннее	
от 3200 до 4000	одностороннее	5
	двухстороннее	6
от 5000 до 6300	двухстороннее	10

Контактная смазка



Назначение:
• защита и улучшение свойств контактого соединения.
Комплект поставки:
• контактная смазка.

Объем, л	Код
1,3	R5CG

Губка для очистки поверхности медных шин



Назначение:
• очистка поверхности.
Комплект поставки:
• губка, 5 шт.

Размер изделия, мм	Код
100x130	R5CF

Инструменты

Клещи для обжимных контактов



Назначение:
• обжатие контактных разъемов вторичных (сигнальных) цепей.
Отличительные особенности:
• обжимной механизм с 8 симметрично расположенными пуансонами для равномерного и аккуратного сжатия;
• наличие поворотной рукоятки быстрого возврата в исходное положение;
• точная настройка хода инструмента благодаря наличию наглядной шкалы с шагом 0,01 мм;
• повышенная эргономика – снижение усилия на кисть за счет передаточного момента и трещоточный механизм;
• противоскользящий материал рукоятки.
Внимание! Адаптеры не входят в комплект поставки, заказываются по отдельным кодам.

Сечение провода, мм²	Вес, г	Код
0,75–2,5	590	2ART79

Таблица выбора адаптеров по сечению провода

Сечение провода, мм²	Вес, г	Код
Кондуктор для контакта 33.0541 для 2ART79	0,25–0,75	2ART79-33.0541
Кондуктор для контакта 33.0531 для 2ART79	2,5–4	2ART79-33.0531

Универсальный ручной инструмент со сменными матрицами



Назначение:
• опрессовка контактных разъемов, неизолированных наконечников и гильз.
Отличительные особенности:
• легкая замена матриц;
• наличие поворотной рукоятки быстрого возврата в исходное положение.
Внимание! Матрицы не входят в комплект поставки, заказываются по отдельным кодам.

Сечение провода, мм²	Вес, г	Код
10-120	1200	2ART120

Таблица выбора матриц по сечению провода

Сечение провода, мм²	Вес, г	Код
Матрица для контакта 33.0502 для 2ART120	16	2ART120-33.0502
Матрица для контакта 33.0504 для 2ART120	25	2ART120-33.0504

Набор инструментов для работы с контактами до 100 А



Назначение:
• установка и извлечение контактных разъемов серии "Combitac".
Отличительные особенности:
• упрощает работу с контактами, экономит время монтажа;
• в наборе представлен инструмент для всех типов и размеров контактов;
• простота и удобство конструкции.
Внимание! Использование неоригинального инструмента для работы с контактными группами "Combitac" не допускается.

Наименование	Количество инструментов в комплекте, шт.	Вес, г	Код
Набор инструментов для работы с контактами	9	900	R5M2KIPS

Светосигнальные индикаторы

Светосигнальные индикаторы предназначены для световой сигнализации (предупреждающей, аварийной, положения и т.п.) работы оборудования в электрических цепях. Они применяются в электрощитах, промышленном оборудовании и на объектах энергоснабжения.

Отличительные особенности:

- широкий ассортимент цветовой палитры индикаторов и их конструктивного исполнения;
- простое и компактное исполнение способствует быстрому, легкому монтажу;
- светодиодный элемент характеризуется ярким свечением, низким потреблением электроэнергии и
- степень пыле- и влагозащиты IP 54.





Характеристики	Серия ASF	Серия ASL	Серия AC0/AC4	Серия AP0ER/ AP4ER	Серия AP0DR/ AP4DR	Серия AM	Серия AV1	Серия AV2
Тип	Сферические индикаторы		Индикаторы положения	Индикаторы заземления	Индикаторы положения выключателя	Мульти-индикаторы	Мини-индикаторы	
Форма	сферическая выпуклая	сферическая плоская	круглая/ квадратная	круглая/ квадратная	круглая/ квадратная	квадратная	с вогнутым отражателем	с выпуклым отражателем
Установочные размеры	Ø 16/18 Ø 16/24 Ø 22/30 Ø 22/48	Ø 22/30	Ø 16/24 Ø 22/30 Ø 22/48	Ø 16/24 Ø 22/30 Ø 22/48	Ø 16/24 Ø 22/30 Ø 22/48	Ø 22/48	Ø 8/10	Ø 8/10
Тип подключения	винтовое/ штекерное	винтовое/ штекерное	винтовое/ штекерное	винтовое/ штекерное	винтовое/ штекерное	винтовое	штекерное	штекерное
Рабочая температура	от –20 до + 60 °C	от –20 до + 60 °C	от –20 до + 60 °C	от –20 до + 60 °C	от –20 до + 60 °C	от –20 до + 60 °C	от –20 до + 60 °C	от –20 до + 60 °C
Рабочее напряжение Ui	AC/DC	AC	AC/DC	AC	AC/DC	AC	AC/DC	
	24V	230V	24V	230V	24V	230V	12V, 28V, 230V	12V, 28V, 230V
Ресурс, часов (при 25 °C)	100000	100000	100000	100000	100000	100000	100000	100000

Индикаторы сферические

Сферические индикаторы предназначены для световой сигнализации и индикации управления электроустановками в электрических цепях как постоянного, так и переменного тока с номинальным напряжением 24 В и 230 В.

Отличительные особенности:

- 2 типа защитной линзы: белая и цветная (красная, зеленая, желтая);
- 4 типоразмера: Ø 16/18, Ø 16/24, Ø 22/30, Ø 22/48;
- разнообразие цветовых вариантов свечения индикатора.

Ассортимент

Вид индикатора	Установочные размеры, Ø		Варианты свечения								
	отверстия	кольца	RR	GG	YY	WR	WG	WY	RG	RGY	RGB
	16	18								–	–
	16	24								–	–
	22	30									
	22	30									
	22	48									

Система кодировки

XXX X X XX XX XXX

Напряжение:
AC/DC: 24 В
AC: 230 В

Цвет:
RR – красный (красная линза/красная индикация)
GG – зеленый (зеленая линза/зеленая индикация)
YY – желтый (желтая линза/желтая индикация)
WR – белый/красный (белая линза/красная индикация)
WG – белый/зеленый (белая линза/зеленая индикация)
WY – белый/желтый (белая линза/желтая индикация)
RG – красный/зеленый (красная индикация/зеленая индикация)
RGY – красный/зеленый/желтый
(красная индикация/зеленая индикация/желтая индикация)
RGB – семицветный
(красная индикация/зеленая индикация/синяя индикация/желтая индикация/голубая индикация/фиолетовая индикация/белая индикация)

Размер:
11 – Ø 16/18
12 – Ø 16/24
23 – Ø 22/30
24 – Ø 22/48

Тип подключения:
F – штекерное
S – винтовое

Форма:
0 – круглая

Серия:
ASF – индикаторы сферические с выпуклой линзой
ASL – индикаторы сферические с плоской линзой

Пример расшифровки кода продукции

ASF 0 F 23 GG 230

Напряжение – AC: 230 В

Цвет – зеленая линза/зеленая индикация

Размер – Ø 22/30

Тип подключения – штекерное

Форма – круглая

Серия – индикаторы сферические с выпуклой линзой

Чертежи

Индикаторы сферические

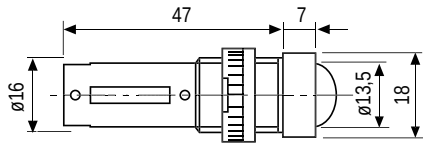

Индикаторы сферические Ø 16/18
Штекерное подключение

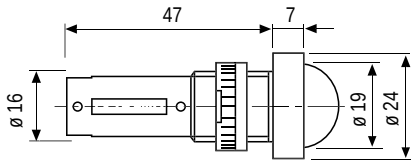

Индикаторы сферические Ø 16/24
Штекерное подключение

Индикаторы сферические с выпуклой линзой Ø 22/30

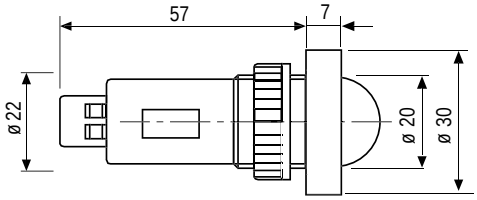

Винтовое подключение

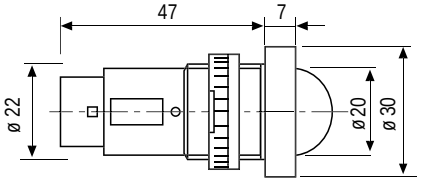

Штекерное подключение

Индикаторы сферические с плоской линзой Ø 22/30

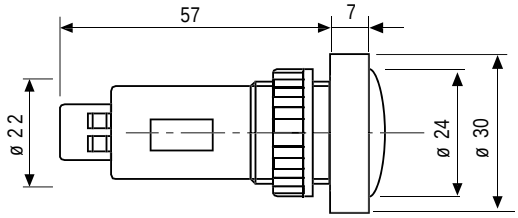

Винтовое подключение

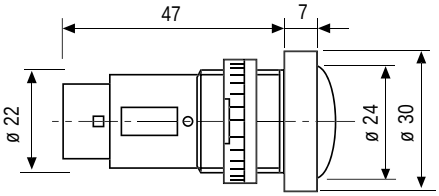

Штекерное подключение

Индикаторы сферические Ø 22/48

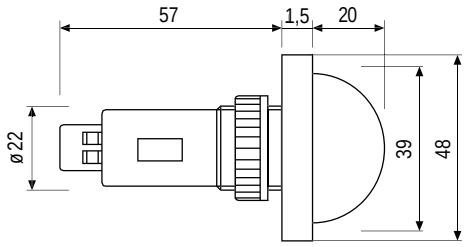

Винтовое подключение

Индикаторы сферические



Тип A



Тип B

Назначение:
• индикация состояния электроцепей.
Особенности:
• цвет корпуса: черный;
• материал: поликарбонат;
• винтовое или штекерное подключение;
• колпачок:
тип A – выпуклая линза;
тип B – плоская линза.
Способ монтажа:
• штекерное подключение производится с помощью наконечников РПИ-М 2,8/0,8.
Температура эксплуатации:
• от –20 до +60 °C.

Размер	Тип подключения	Цвет	Выпуклая линза (A)		Плоская линза (B)	
			24V AC/DC	230V AC	24V AC/DC	230V AC
16/18	штекерное	красный	ASF0F11RR24	ASF0F11RR230	-	-
		зеленый	ASF0F11GG24	ASF0F11GG230	-	-
		желтый	ASF0F11YY24	ASF0F11YY230	-	-
		белый/красный	ASF0F11WR24	ASF0F11WR230	-	-
		белый/зеленый	ASF0F11WG24	ASF0F11WG230	-	-
		белый/желтый	ASF0F11WY24	ASF0F11WY230	-	-
		красный/зеленый	ASF0F11RG24	ASF0F11RG230	-	-
16/24		красный	ASF0F12RR24	ASF0F12RR230	-	-
		зеленый	ASF0F12GG24	ASF0F12GG230	-	-
		желтый	ASF0F12YY24	ASF0F12YY230	-	-
		белый/красный	ASF0F12WR24	ASF0F12WR230	-	-
		белый/зеленый	ASF0F12WG24	ASF0F12WG230	-	-
		белый/желтый	ASF0F12WY24	ASF0F12WY230	-	-
		красный/зеленый	ASF0F12RG24	ASF0F12RG230	-	-
22/30		красный	ASF0F23RR24	ASF0F23RR230	ASL0F23RR24	ASL0F23RR230
		зеленый	ASF0F23GG24	ASF0F23GG230	ASL0F23GG24	ASL0F23GG230
		желтый	ASF0F23YY24	ASF0F23YY230	ASL0F23YY24	ASL0F23YY230
		белый/красный	ASF0F23WR24	ASF0F23WR230	ASL0F23WR24	ASL0F23WR230
		белый/зеленый	ASF0F23WG24	ASF0F23WG230	ASL0F23WG24	ASL0F23WG230
		белый/желтый	ASF0F23WY24	ASF0F23WY230	ASL0F23WY24	ASL0F23WY230
		красный/зеленый	ASF0F23RG24	ASF0F23RG230	ASL0F23RG24	ASL0F23RG230
		красный/зеленый/желтый	ASF0F23RGY24	ASF0F23RGY230	ASL0F23RGY24	ASL0F23RGY230
		красный/зеленый/желтый/синий/ фиолетовый/голубой/белый	ASF0F23RGB24	ASF0F23RGB230	ASL0F23RGB24	ASL0F23RGB230
	винтовое	красный	ASF0S23RR24	ASF0S23RR230	ASL0S23RR24	ASL0S23RR230
		зеленый	ASF0S23GG24	ASF0S23GG230	ASL0S23GG24	ASL0S23GG230
		желтый	ASF0S23YY24	ASF0S23YY230	ASL0S23YY24	ASL0S23YY230
		белый/красный	ASF0S23WR24	ASF0S23WR230	ASL0S23WR24	ASL0S23WR230
		белый/зеленый	ASF0S23WG24	ASF0S23WG230	ASL0S23WG24	ASL0S23WG230
		белый/желтый	ASF0S23WY24	ASF0S23WY230	ASL0S23WY24	ASL0S23WY230
		красный/зеленый	ASF0S23RG24	ASF0S23RG230	ASL0S23RG24	ASL0S23RG230
		красный/зеленый/желтый	ASF0S23RGY24	ASF0S23RGY230	ASL0S23RGY24	ASL0S23RGY230
		красный/зеленый/желтый/синий/ фиолетовый/голубой/белый	ASF0S23RGB24	ASF0S23RGB230	ASL0S23RGB24	ASL0S23RGB230
22/48		красный	ASF0S24RR24	ASF0S24RR230	-	-
		зеленый	ASF0S24GG24	ASF0S24GG230	-	-
		желтый	ASF0S24YY24	ASF0S24YY230	-	-
		белый/красный	ASF0S24WR24	ASF0S24WR230	-	-
		белый/зеленый	ASF0S24WG24	ASF0S24WG230	-	-
		белый/желтый	ASF0S24WY24	ASF0S24WY230	-	-
		красный/зеленый	ASF0S24RG24	ASF0S24RG230	-	-
		красный/зеленый/желтый	ASF0S24RGY24	ASF0S24RGY230	-	-
		красный/зеленый/желтый/синий/ фиолетовый/голубой/белый	ASF0S24RGB24	ASF0S24RGB230	-	-

Индикаторы положения

Индикаторы положения с обозначениями, принятыми в электротехнике и автоматике, предназначены для сигнализации положения контактов, выключателей, разъединителей и т.п. Могут быть использованы в системах промышленной автоматики и энергетики.

Отличительные особенности:

- 3 типа индикаторов: индикатор положения, индикатор положения выключателя, индикатор заземления;
- 3 типоразмера: Ø 16/24, Ø 22/30, Ø 22/48;
- 2 формы индикаторы: квадратная и круглая

Ассортимент

Вид индикатора	Установочные размеры, Ø		Варианты свечения					
	отверстия	кольца	R	G	Y	RG	GY	RY
	16	24	–	–	–			
	22	30						
	22	48						
	16	24			–	–	–	–
	22	30						
	22	48						
	16	24					–	–
	22	30						
	22	48						

Система кодировки

XX X X XX X X XX

Напряжение:
AC/DC: 24 В
AC: 230 В

Цвет:
R – красный
G – зеленый
Y – желтый
RG – красный/зеленый
GY – зеленый/желтый
RY – красный/желтый

Тип положения:
E – заземление
D – положение выключателя

Размер:
12 – Ø 16/24
23 – Ø 22/30
24 – Ø 22/48

Тип подключения:
F – штекерное
S – винтовое

Форма:
4 – квадратная
0 – круглая

Серия:
AC – индикаторы положения
AP – индикаторы заземления и положения выключателя

Пример расшифровки кода продукции

AP 4 S 24 D G 24

Напряжение – AC/DC: 24 В

Цвет – зеленый

Тип положения – положение выключателя

Размер – Ø 22/48

Тип подключения – винтовое

Форма – квадратная

Серия – индикаторы положения выключателя

Чертежи

Индикаторы положения Ø 16/24

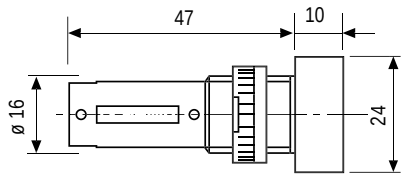

Штекерное подключение

Индикаторы положения Ø 22/30

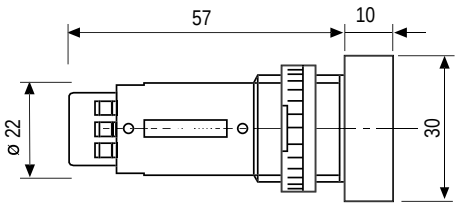

Винтовое подключение

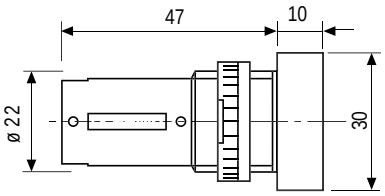

Штекерное подключение

Индикаторы положения Ø 22/48

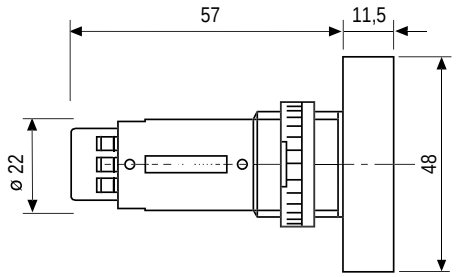

Винтовое подключение

Индикаторы положения



Назначение:
• индикация состояния электроцепей.
Особенности:
• цвет корпуса: черный;
• материал: поликарбонат;
• штекерное или винтовое подключение.
Способ монтажа:
• штекерное подключение производится с помощью наконечников РПИ-М 2,8/0,8.
Температура эксплуатации:
• от –20 до +60 °С.

Размер	Тип подключения	Цвет	Круглая форма		Квадратная форма	
			24V AC/DC	230V AC	24V AC/DC	230V AC
16/24	штекерное	красный/зеленый	AC0F12RG24	AC0F12RG230	AC4F12RG24	AC4F12RG230
		зеленый/желтый	AC0F12GY24	AC0F12GY230	AC4F12GY24	AC4F12GY230
		красный/желтый	AC0F12RY24	AC0F12RY230	AC4F12RY24	AC4F12RY230
22/30		красный/зеленый	AC0F23RG24	AC0F23RG230	AC4F23RG24	AC4F23RG230
		зеленый/желтый	AC0F23GY24	AC0F23GY230	AC4F23GY24	AC4F23GY230
		красный/желтый	AC0F23RY24	AC0F23RY230	AC4F23RY24	AC4F23RY230
	винтовое	красный/зеленый	AC0S23RG24	AC0S23RG230	AC4S23RG24	AC4S23RG230
		зеленый/желтый	AC0S23GY24	AC0S23GY230	AC4S23GY24	AC4S23GY230
		красный/желтый	AC0S23RY24	AC0S23RY230	AC4S23RY24	AC4S23RY230
22/48		красный/зеленый	AC0S24RG24	AC0S24RG230	AC4S24RG24	AC4S24RG230
		зеленый/желтый	AC0S24GY24	AC0S24GY230	AC4S24GY24	AC4S24GY230
		красный/желтый	AC0S24RY24	AC0S24RY230	AC4S24RY24	AC4S24RY230

Индикаторы заземления и положения выключателя



Назначение:
• индикация состояния электроцепей.
Особенности:
• цвет корпуса: черный;
• материал: поликарбонат;
• штекерное или винтовое подключение.
Способ монтажа:
• штекерное подключение производится с помощью наконечников РПИ-М 2,8/0,8.
Температура эксплуатации:
• от –20 до +60 °С.

Размер	Тип подключения	Форма	Цвет	Заземление		Положение выключателя	
				24V AC/DC	230V AC	24V AC/DC	230V AC
16/24	штекерное	квадратная	красный	AP4F12ER24	AP4F12ER230	AP4F12DR24	AP4F12DR230
			зеленый	AP4F12EG24	AP4F12EG230	AP4F12DG24	AP4F12DG230
			желтый	–	–	AP4F12DY24	AP4F12DY230
			красный/зеленый	–	–	AP4F12DRG24	AP4F12DRG230
		круглая	красный	AP0F12ER24	AP0F12ER230	AP0F12DR24	AP0F12DR230
			зеленый	AP0F12EG24	AP0F12EG230	AP0F12DG24	AP0F12DG230
			желтый	–	–	AP0F12DY24	AP0F12DY230
			красный/зеленый	–	–	AP0F12DRG24	AP0F12DRG230
22/30		квадратная	красный	AP4F23ER24	AP4F23ER230	AP4F23DR24	AP4F23DR230
			зеленый	AP4F23EG24	AP4F23EG230	AP4F23DG24	AP4F23DG230
			желтый	–	–	AP4F23DY24	AP4F23DY230
			красный/зеленый	–	–	AP4F23DRG24	AP4F23DRG230
		круглая	красный	AP0F23ER24	AP0F23ER24	AP0F23DR24	AP0F23DR230
			зеленый	AP0F23EG24	AP0F23EG24	AP0F23DG24	AP0F23DG230
			желтый	–	–	AP0F23DY24	AP0F23DY230
			красный/зеленый	–	–	AP0F23DRG24	AP0F23DRG230
	винтовое	квадратная	красный	AP4S23ER24	AP4S23ER230	AP4S23DR24	AP4S23DR230
			зеленый	AP4S23EG24	AP4S23EG230	AP4S23DG24	AP4S23DG230
			желтый	–	–	AP4S23DY24	AP4S23DY230
			красный/зеленый	–	–	AP4S23DRG24	AP4S23DRG230
		круглая	красный	AP0S23ER24	AP0S23ER230	AP0S23DR24	AP0S23DR230
			зеленый	AP0S23EG24	AP0S23EG230	AP0S23DG24	AP0S23DG230
			желтый	–	–	AP0S23DY24	AP0S23DY230
			красный/зеленый	–	–	AP0S23DRG24	AP0S23DRG230
22/48		квадратная	красный	AP4S24ER24	AP4S24ER230	AP4S24DR24	AP4S24DR230
			зеленый	AP4S24EG24	AP4S24EG230	AP4S24DG24	AP4S24DG230
			желтый	–	–	AP4S24DY24	AP4S24DY230
			красный/зеленый	–	–	AP4S24DRG24	AP4S24DRG230
		круглая	красный	AP0S24ER24	AP0S24ER230	AP0S24DR24	AP0S24DR230
			зеленый	AP0S24EG24	AP0S24EG230	AP0S24DG24	AP0S24DG230
			желтый	–	–	AP0S24DY24	AP0S24DY230
			красный/ зеленый	–	–	AP0S24DRG24	AP0S24DRG230

Специальные сигнальные индикаторы

Специальные сигнальные индикаторы являются оптимальным промышленным решением для минимальной поверхности монтажа.

Мини-индикаторы позволяют максимально уменьшить диаметр отверстия на фасаде при сохранении электротехнических свойств. Такие индикаторы отличаются максимальной яркостью свечения, а также возможностью мигающего режима работы индикатора.

Важно: подключение индикаторов производится только штекерным способом, также необходимо применение дополнительной маркировки.

Мультииндикаторы позволяют сократить количество отверстий на фасаде до одного благодаря совмещению в себе функций четырех индикаторов одновременно.

Важно: дополнительная маркировка не требуется, т.к. в комплекте идет сменный набор цветовых линз. Также на сайте ДКС можно найти готовый текстовый шаблон для заполнения ниш под маркировку. Подключение индикаторов производится только винтовым способом.

Ассортимент

Вид индикатора	Установочные размеры, Ø		Напряжение, В	Варианты свечения					
	отверстия	кольца		CR	CG	CY	CB	CW	CRG
	8	10	12						
			28						
									
			230						–

Система кодировки

XXX X XX XX XXX ( )

Тип свечения индикатора:
(BL) – мерцающий
(…) – постоянный

Напряжение:
AC/DC: 12 В,
28 В,
230 В

Цвет:
CR – красный
CG – зеленый
CY – желтый
CB – синий
CW – белый
CRG – красный/зеленый
L – нет цвета

Размер:
01 – Ø 8/10
24 – Ø 22/48

Тип подключения:
F – штекерное
S – винтовое

Серия:
AV1 – мини-индикатор с вогнутым отражателем
AV2 – мини-индикатор с выпуклым отражателем
AM2 – мультииндикатор с двумя светодиодами
AM3 – мультииндикатор с тремя светодиодами
AM4 – мультииндикатор с четырьмя светодиодами

Пример расшифровки кода продукции

AV1 F 01 CY 230 ( )

Тип свечения индикатора: постоянный

Напряжение – AC/DC: 230В

Цвет – желтый

Размер – Ø 8/10

Тип подключения – штекерное

Серия – AV1: мини-индикатор с вогнутым отражателем

Чертежи

Мини-индикаторы Ø 8/10

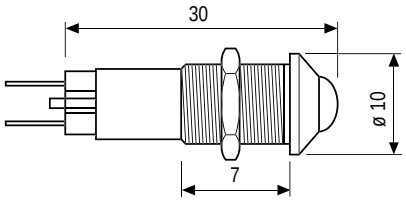

Штекерное подключение с вогнутым отражателем

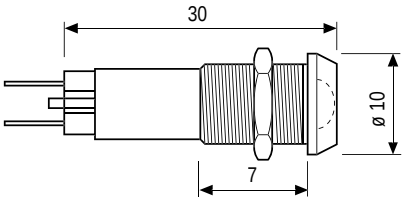

Штекерное подключение с выпуклым отражателем

Мультииндикаторы Ø 22/48

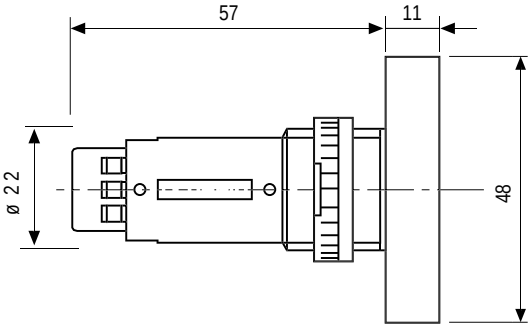

Винтовое подключение

Мультииндикатор Ø 22/48, с винтовым подключением



Назначение:
• индикация состояния электроцепей.
Особенности:
• квадратная форма индикатора;
• цвет корпуса: черный;
• материал: поликарбонат;
• винтовое подключение;
• быстрая замена поясняющих надписей;
• полный набор цветных линз.
Температура эксплуатации:
• от –20 до +60 °С.

Напряжение, В	Форма	Тип подключения	Количество диодов	Код
24	квадрат	винтовое	2	AM2S24L24
			3	AM3S24L24
			4	AM4S24L24
230		винтовое	2	AM2S24L230
			3	AM3S24L230
			4	AM4S24L230

Мини-индикатор Ø 8/10, со штекерным подключением



Тип А



Тип В

Назначение:
• индикация состояния электроцепей.
Особенности:
• цвет корпуса: черный;
• материал: поликарбонат;
• штекерное подключение;
• вогнутый отражатель/выпуклый отражатель;
• работают на переменном напряжении 230 В.
Способ монтажа:
• штекерное подключение производится с помощью наконечников РПИ-М 2,8/0,5.
Температура эксплуатации:
• от –20 до +60 °С.

Напряжение, В	Тип подключения	Цвет	Вогнутый отражатель (А)	Выпуклый отражатель (В)
12	штекерное	красный	AV1F01CR12	AV2F01CR12
		зеленый	AV1F01CG12	AV2F01CG12
		желтый	AV1F01CY12	AV2F01CY12
		синий	AV1F01CB12	AV2F01CB12
		белый	AV1F01CW12	AV2F01CW12
		красный/зеленый	AV1F01CRG12	AV2F01CRG12
28		красный	AV1F01CR28	AV2F01CR28
		красный/моргающий	AV1F01CR28BL	AV2F01CR28BL
		зеленый	AV1F01CG28	AV2F01CG28
		зеленый/моргающий	AV1F01CG28BL	AV2F01CG28BL
		желтый	AV1F01CY28	AV2F01CY28
		желтый/моргающий	AV1F01CY28BL	AV2F01CY28BL
		синий	AV1F01CB28	AV2F01CB28
		синий/моргающий	AV1F01CB28BL	AV2F01CB28BL
		белый	AV1F01CW28	AV2F01CW28
		белый/моргающий	AV1F01CW28BL	AV2F01CW28BL
		красный/зеленый	AV1F01CRG28	AV2F01CRG28
		красный/зеленый/моргающий	AV1F01CRG28BL	AV2F01CRG28BL
230		красный	AV1F01CR230	AV2F01CR230
		зеленый	AV1F01CG230	AV2F01CG230
		желтый	AV1F01CY230	AV2F01CY230
		синий	AV1F01CB230	AV2F01CB230
		белый	AV1F01CW230	AV2F01CW230

Типовые конфигурации шкафов "RAM mcc"

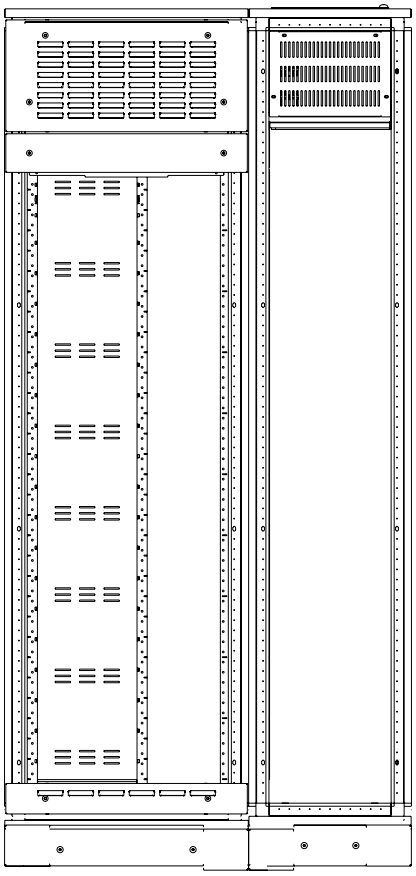

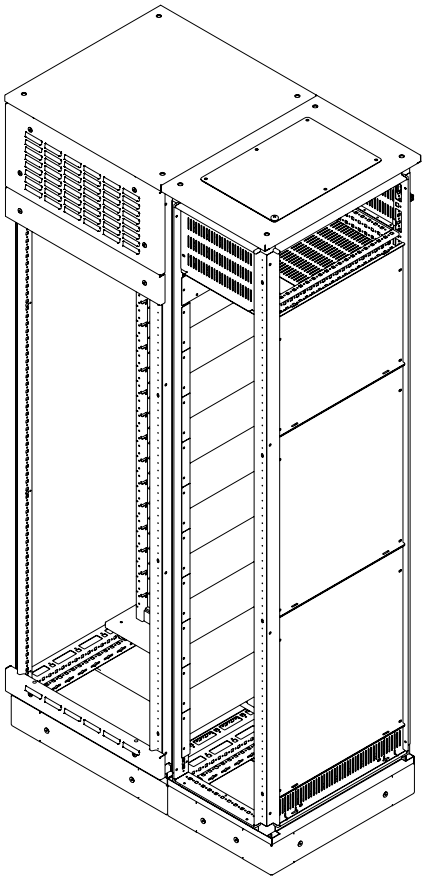

Вид конфигурации

Тип обслуживания	Одностороннее
Максимальный ток сборных шин, А	2500
Ширина, мм	1000 (600+400)
Глубина, мм	600
Высота, мм	2000
Вместимость, М	30
Держатели токоведущих шин и N, PE необходимо заказывать дополнительно	
1М=50 мм	

Группа элементов	Наименование	Код	Кол-во
Каркас	Вертикальные стойки без дополнительных креплений, 1 уп. – 4 шт.	R5KMN20	2
	Комплект крыша и основание для шкафов CQE, 600x600 мм	R5KTB66	1
	Комплект крыша и основание для шкафов CQE, 400x600 мм	R5KTB46	1
	Цоколь (угловые элементы)	R5BP01	2
	Комплект панелей цоколя, Ш/Г=600 мм, В=100 мм	R5FP60	3
	Комплект панелей цоколя, Ш/Г=400 мм, В=100 мм	R5FP40	1
	Комплект для соединения шкафов CQE	R5KE65	1
Внешние элементы, внутренние закрытия	Комплект внешних перфорированных компенсационных панелей Ш=600 мм, В=300+100* мм	R5CPFAM631	1
	Комплект пластиковых панелей внутренних Ш=600 мм, В=300+100* мм	R5CPFAP631	1
	Панель накладная сплошная В=100 мм, Ш=600 мм	R5CPFEM6100	1
	Панель пластикового глухого отсека Ш=600 мм, В=100 мм	R5CPL610	1
	Комплект закрытий задних перфорированных В=300+300 мм, Ш=400 мм	R5SBPF433	1
	Комплект закрытия заднего изоляционного одностороннего	R5MSBPF63	1
	Закрытие боковое универсальное глухое В=400 мм, Г=600 мм	R5SWM46	1
	Закрытие боковое универсальное глухое В=600 мм, Г=600 мм	R5SWM66	2
	Закрытие нижнее боковое В=100 мм, Г=600 мм	R5SWF61	1
	Панель задняя, для шкафов DAE/CQE, 2000x400 мм	R5CRE2040	1
	Панель задняя, для шкафов DAE/CQE, 2000x600 мм	R5CRE2060	1
	Дверь сплошная, для шкафов DAE/CQE, 2000x400 мм	R5CPE2040	1
Подсборка шкафа	Комплект верхняя плата и пол, одностороннее, Ш=600 мм, Г=600 мм	R5M2UBFS6	1
		R5PD600	1
		R5TOEM60	2
	Комплект стоек шинной системы В=30 М (4000 А)	R5M2RGBS30M	1
	Комплект дополнительных стоек, одностороннее, В=30 М, Г=600 мм	R5M2ACRS30M6	1
	Комплект организации кабельного шкафа одностороннее, Г=600 мм, В=2000 мм	R5M2CCS620	1
		R5PD600	3
	Разделитель горизонтальный одностороннего обслуживания отходящих линий Ш=400 мм, Г=600 мм	R5SBBFS600	1
		R5PD600	2
		R5PW400	1

* для достижения уровня пыле- и влагозащиты IP 54 возможна замена внешних и внутренних перфорированных панелей на глухую R5CPFBM631 – 1 шт.

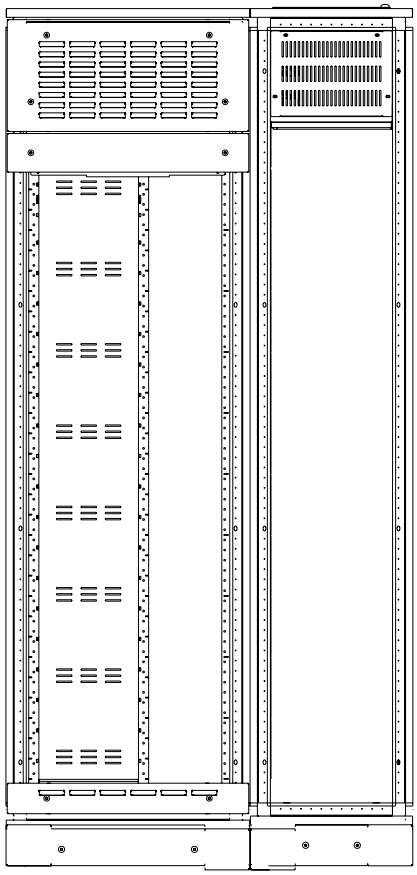

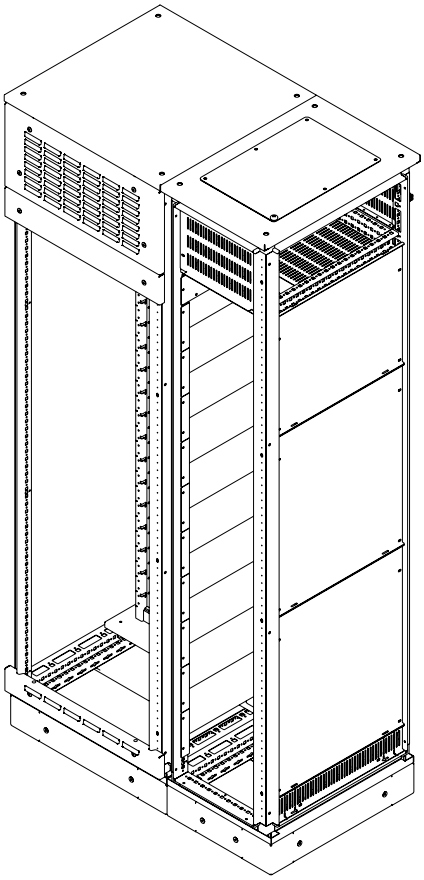

Вид конфигурации

Тип обслуживания	Одностороннее
Максимальный ток сборных шин, А	2500
Ширина, мм	1200 (600+600)
Глубина, мм	600
Высота, мм	2000
Вместимость, М	30
Держатели токоведущих шин и N, PE необходимо заказывать дополнительно	
1М=50 мм	

Группа элементов	Наименование	Код	Кол-во
Каркас	Вертикальные стойки без дополнтельных креплений, 1 уп. – 4 шт.	R5KMN20	2
	Комплект крыша и основание для шкафов CQE, 600x600 мм	R5KTB66	2
	Цоколь (угловые элементы)	R5BP01	2
	Комплект панелей цоколя, Ш/Г=600 мм, В=100 мм	R5FP60	4
	Комплект для соединения шкафов CQE	R5KE65	1
Внешние элементы, внутренние закрытия	Комплект внешних перфорированных компенсационных панелей Ш=600 мм, В=300+100* мм	R5CPFAM631	1
	Комплект пластиковых панелей внутренних Ш=600 мм, В=300+100* мм	R5CPFAP631	1
	Панель накладная сплошная В=100 мм, Ш=600 мм	R5CPFEM6100	1
	Панель пластиковая глухая отсека Ш=600 мм, В=100 мм	R5CPL610	1
	Комплект закрытий задних перфорированных В=300+300 мм, Ш=600 мм	R5SBPF633	1
	Комплект закрытия заднего изоляционного одностороннего	R5MSBPF63	1
	Закрытие боковое универсальное глухое В=400 мм, Г=600 мм	R5SWM46	1
	Закрытие боковое универсальное глухое В=600 мм, Г=600 мм	R5SWM66	2
	Закрытие нижнее боковое В=100 мм, Г=600 мм	R5SWF61	1
	Панель задняя, для шкафов DAE/CQE, 2000x600 мм	R5CRE2060	2
	Дверь сплошная, для шкафов DAE/CQE, 2000x600 мм	R5CPE2060	1
Подсборка шкафа	Комплект верхняя плата и пол, одностороннее, Ш=600 мм, Г=600 мм	R5M2UBFS6	1
		R5PD600	1
		R5TOEM60	2
	Комплект стоек шинной системы В=30 М (4000 А)	R5M2RGBS30M	1
	Комплект дополнительных стоек, одностороннее, В=30 М, Г=600 мм	R5M2ACRS30M6	1
	Комплект организации кабельного шкафа одностороннее, Г=600 мм, В=2000 мм	R5M2CCS620	1
		R5PD600	3
	Разделитель горизонтальный одностороннего обслуживания отходящих линий Ш=600 мм, Г=600 мм	R5SBBFS606	1
		R5PD600	2
		R5PW600	1

* для достижения степени пыле- и влагозащиты IP 54 возможна замена внешних и внутренних перфорированных панелей на глухую R5CPFBM631 – 1 шт.

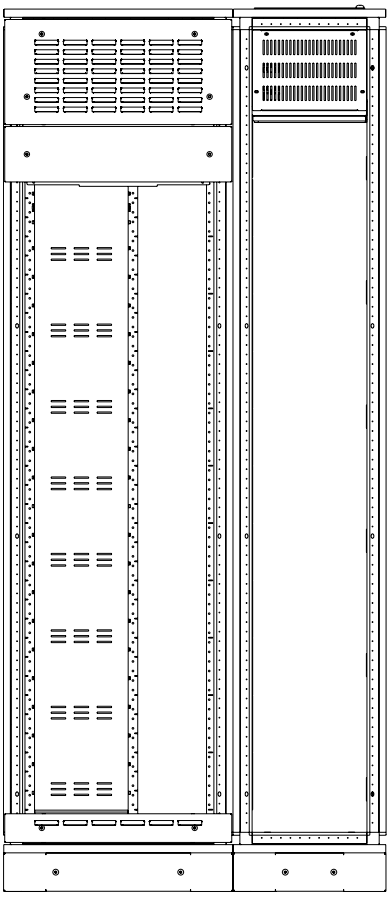

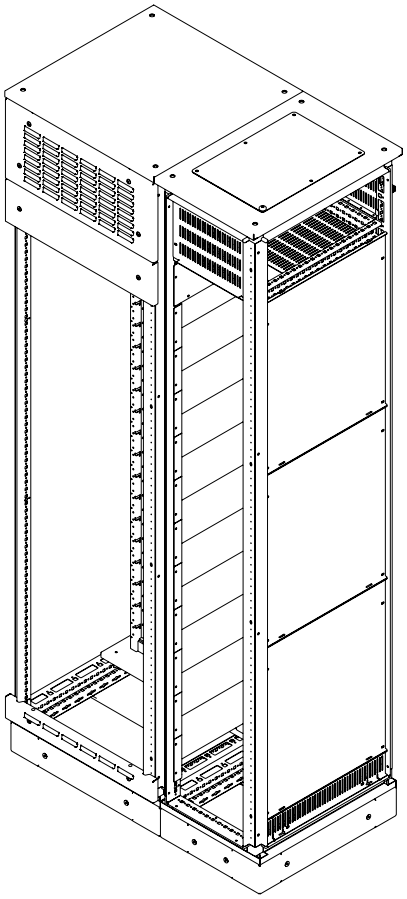

Вид конфигурации

Тип обслуживания	Одностороннее
Максимальный ток сборных шин, А	2500
Ширина, мм	1000 (600+400)
Глубина, мм	600
Высота, мм	2200
Вместимость, М	33
Держатели токоведущих шин и N, PE необходимо заказывать дополнительно	
1 М=50 мм	

Группа элементов	Наименование	Код	Кол-во
Каркас	Вертикальные стойки без дополнтельных креплений, 1 уп. – 4 шт.	R5KMN22	2
	Комплект крыша и основание для шкафов CQE, 600x600 мм	R5KTB66	1
	Комплект крыша и основание для шкафов CQE, 400x600 мм	R5KTB46	1
	Цоколь (угловые элементы)	R5BP01	2
	Комплект панелей цоколя, Ш/Г=600 мм, В=100 мм	R5FP60	3
	Комплект панелей цоколя, Ш/Г=400 мм, В=100 мм	R5FP40	1
	Комплект для соединения шкафов CQE	R5KE65	1
Внешние элементы, внутренние закрытия	Комплект внешних перфорированных компенсационных панелей Ш=600 мм, В=300+100* мм	R5CPFAM631	1
	Комплект пластиковых панелей внутренних Ш=600 мм, В=300+100* мм	R5CPFAP631	1
	Панель накладная сплошная В=150 мм, Ш=600 мм	R5CPFEM6150	1
	Панель пластиковая глухая отсека Ш=600 мм, В=150 мм	R5CPL615	1
	Комплект закрытий задних перфорированных В=300+300 мм, Ш=400 мм	R5SBPF433	1
	Комплект закрытия заднего изоляционного одностороннего	R5MSBPF63	1
	Закрытие боковое универсальное глухое В=600 мм, Г=600 мм	R5SWM66	3
	Закрытие нижнее боковое В=100 мм, Г=600 мм	R5SWF61	1
	Панель задняя, для шкафов DAE/CQE, 2200x400 мм	R5CRE2240	1
	Панель задняя, для шкафов DAE/CQE, 2200x600 мм	R5CRE2260	1
	Дверь сплошная, для шкафов DAE/CQE, 2200x400 мм	R5CPE2240	1
Подсборка шкафа	Комплект верхняя плата и пол, одностороннее, Ш=600 мм, Г=600 мм	R5M2UBFS6	1
		R5PD600	1
		R5TOEM60	2
	Комплект стоек шинной системы В=33 М (4000 А)	R5M2RGBS33M	1
	Комплект дополнительных стоек, одностороннее, В=33 М, Г=600 мм	R5M2ACRS33M6	1
	Комплект организации кабельного шкафа одностороннее, Г=600 мм, В=2200 мм	R5M2CCS622	1
		R5PD600	3
	Разделитель горизонтальный одностороннего обслуживания отходящих линий Ш=400 мм, Г=600 мм	R5SBBFS600	1
		R5PD600	2
		R5PW400	1

* для достижения степени пыле- и влагозащиты IP 54 возможна замена внешних и внутренних перфорированных панелей на глухую R5CPFBM631 – 1 шт.

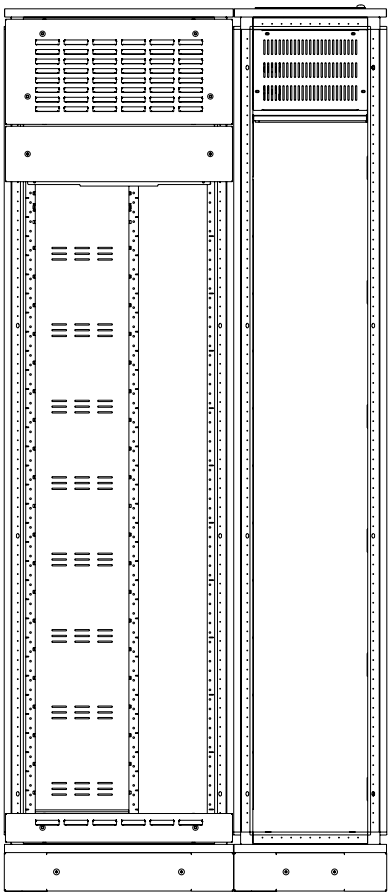

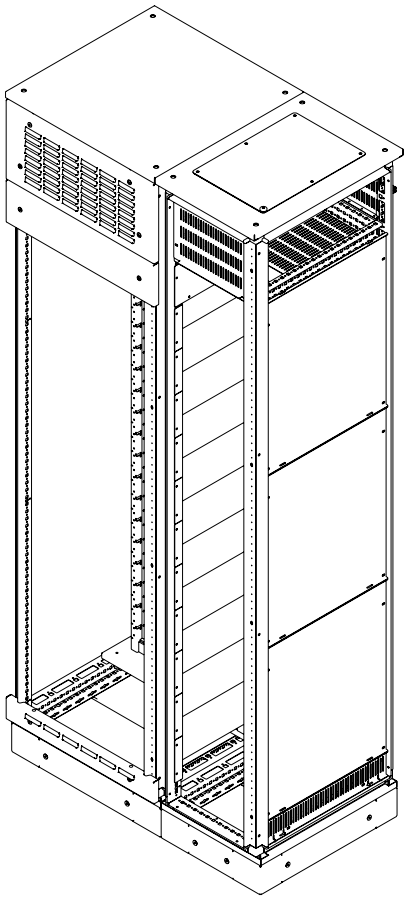

Вид конфигурации

Тип обслуживания	Одностороннее
Максимальный ток сборных шин, А	2500
Ширина, мм	1200 (600+600)
Глубина, мм	600
Высота, мм	2200
Вместимость, М	33
Держатели токоведущих шин и N, PE необходимо заказывать дополнительно	
1 М=50 мм	

Группа элементов	Наименование	Код	Кол-во
Каркас	Вертикальные стойки без дополнтельных креплений, 1 уп. – 4 шт.	R5KMN22	2
	Комплект крыша и основание для шкафов CQE, 600x600 мм	R5KTB66	2
	Цоколь (угловые элементы)	R5BP01	2
	Комплект панелей цоколя, Ш/Г=600 мм, В=100 мм	R5FP60	4
	Комплект для соединения шкафов CQE	R5KE65	1
Внешние элементы, внутренние закрытия	Комплект внешних перфорированных компенсационных панелей Ш=600 мм, В=300+100* мм	R5CPFAM631	1
	Комплект пластиковых панелей внутренних Ш=600 мм, В=300+100* мм	R5CPFAP631	1
	Панель накладная сплошная В=150 мм, Ш=600 мм	R5CPFEM6150	1
	Панель пластиковая глухая отсека Ш=600 мм, В=150 мм	R5CPL615	1
	Комплект закрытий задних перфорированных В=300+300 мм, Ш=600 мм	R5SBPF633	1
	Комплект закрытия заднего изоляционного одностороннего	R5MSBPF63	1
	Закрытие боковое универсальное глухое В=600 мм, Г=600 мм	R5SWM66	3
	Закрытие нижнее боковое В=100 мм, Г=600 мм	R5SWF61	1
	Панель задняя, для шкафов DAE/CQE, 2200x600 мм	R5CRE2260	2
	Дверь сплошная, для шкафов DAE/CQE, 2200x600 мм	R5CPE2260	1
Подсборка шкафа	Комплект верхняя плата и пол, одностороннее, Ш=600 мм, Г=600 мм	R5M2UBFS6	1
		R5PD600	1
		R5TOEM60	2
	Комплект стоек шинной системы В=33 М (4000 А)	R5M2RGBS33M	1
	Комплект дополнительных стоек, одностороннее, В=33 М, Г=600 мм	R5M2ACRS33M6	1
	Комплект организации кабельного шкафа одностороннее, Г=600 мм, В=2200 мм	R5M2CCS622	1
		R5PD600	3
	Разделитель горизонтальный одностороннего обслуживания отходящих линий Ш=600 мм, Г=600 мм	R5SBBFS606	1
		R5PD600	2
		R5PW600	1

* для достижения степени пыле- и влагозащиты IP 54 возможна замена внешних и внутренних перфорированных панелей на глухую R5CPFBM631 – 1 шт.

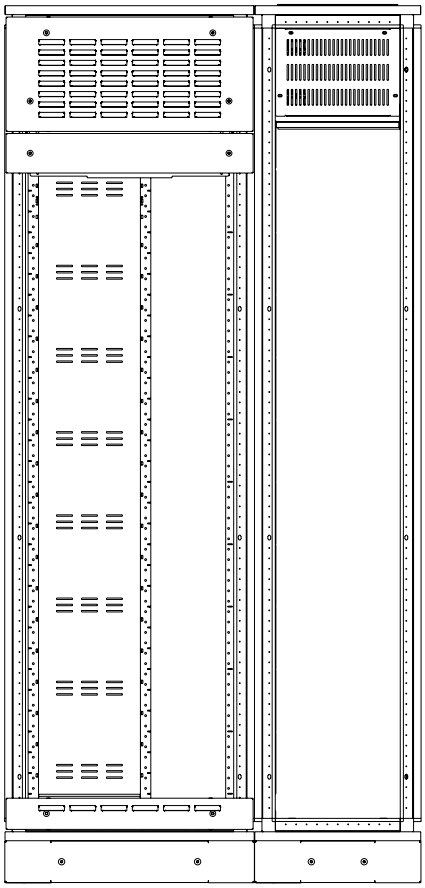

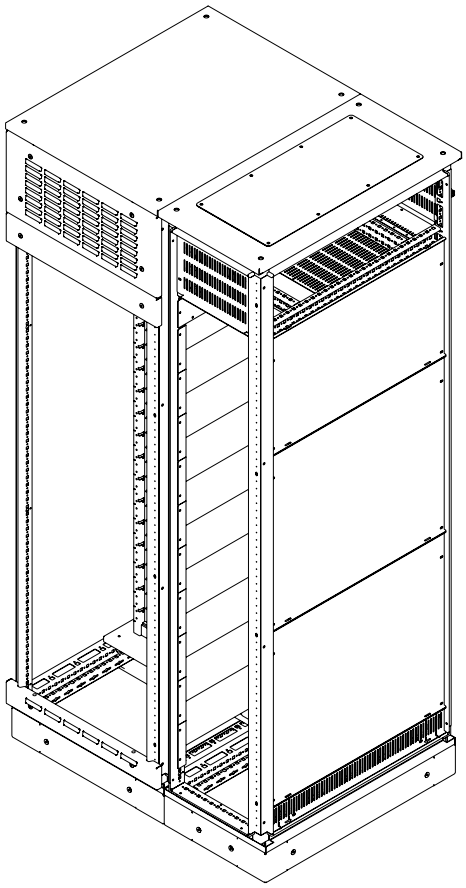

Вид конфигурации

Тип обслуживания	Одностороннее
Максимальный ток сборных шин, А	4000
Ширина, мм	1000 (600+400)
Глубина, мм	800
Высота, мм	2000
Вместимость, М	30
Держатели токоведущих шин и N, PE необходимо заказывать дополнительно	
1 М=50 мм	

Группа элементов	Наименование	Код	Кол-во
Каркас	Вертикальные стойки без дополнительного крепежа, 1 уп. – 4 шт.	2	R5KMN20
	Комплект крыша и основание для шкафов CQE, 600x800 мм	1	R5KTB68
	Комплект крыша и основание для шкафов CQE, 400x800 мм	1	R5KTB48
	Цоколь (угловые элементы)	2	R5BP01
	Комплект панелей цоколя, Ш/Г=800 мм, В=100 мм	2	R5FP80
	Комплект панелей цоколя, Ш/Г=600 мм, В=100 мм	1	R5FP60
	Комплект панелей цоколя, Ш/Г=400 мм, В=100 мм	1	R5FP40
	Комплект для соединения шкафов CQE	1	R5KE65
Внешние элементы, внутренние закрытия	Комплект внешних перфорированных компенсационных панелей, Ш=600 мм, В=300+100* мм	1	R5CPFAM631
	Комплект пластиковых панелей внутренних, Ш=600 мм, В=300+100* мм	1	R5CPFAP631
	Панель накладная сплошная, В=100 мм, Ш=600 мм	1	R5CPFEM6100
	Панель пластиковая глухого отсека, Ш=600 мм, В=100 мм	1	R5CPL610
	Комплект закрытий задних перфорированных, В=300+300 мм, Ш=400 мм	1	R5SBPF433
	Комплект закрытия заднего изоляционного одностороннего	1	R5MSBPF63
	Закрытие боковое универсальное глухое, В=400 мм, Г=800 мм	1	R5SWM48
	Закрытие боковое универсальное глухое, В=600 мм, Г=800 мм	2	R5SWM68
	Закрытие нижнее боковое, В=100 мм, Г=800 мм	1	R5SWF81
	Панель задняя, для шкафов DAE/CQE, 2000x400 мм	1	R5CRE2040
	Панель задняя, для шкафов DAE/CQE, 2000x600 мм	1	R5CRE2060
	Дверь сплошная, для шкафов DAE/CQE, 2000x400 мм	1	R5CPE2040
Подсборка шкафа	Комплект верхняя плата и пол, одностороннее, Ш=600 мм, Г=800 мм	1	R5M2UBFS8
		1	R5PD800
		2	R5TOEM60
	Комплект стоек шинной системы, В=30 М (4000 А)	1	R5M2RGBS30M
	Комплект дополнительных стоек, одностороннее, В=30 М, Г=800 мм	1	R5M2ACRS30M8
	Комплект организации кабельного шкафа одностороннее, Г=800 мм, В=2000 мм	1	R5M2CCS820
		3	R5P8600
	Разделитель горизонтальный односторонний отходящих линий, Ш=400 мм, Г=800 мм	1	R5SBBFS800
		2	R5PD800
		1	R5PW400

* для достижения степени пыле- и влагозащиты IP 54 возможна замена внешних и внутренних перфорированных панелей на глухую R5CPFBM631 – 1 шт.

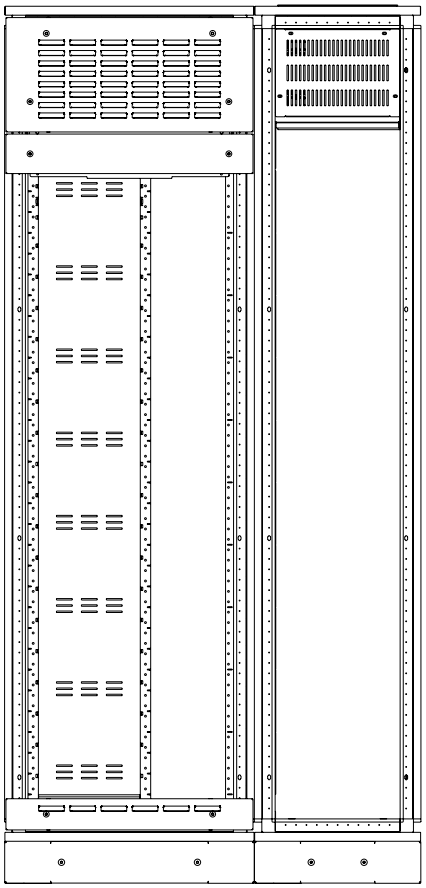

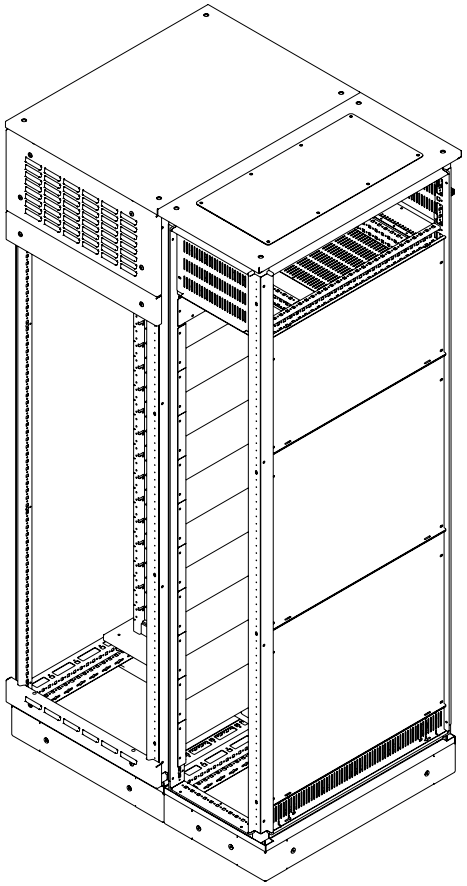

Вид конфигурации

Тип обслуживания	Одностороннее
Максимальный ток сборных шин, А	4000
Ширина, мм	1200 (600+600)
Глубина, мм	800
Высота, мм	2000
Вместимость, М	30
Держатели токоведущих шин и N, PE необходимо заказывать дополнительно	
1 М=50 мм	

Группа элементов	Наименование	Код	Кол-во
Каркас	Вертикальные стойки без дополнительного крепежа, 1 уп. – 4 шт.	2	R5KMN20
	Комплект крыша и основание для шкафов CQE, 600x600 мм	2	R5KTB68
	Цоколь (угловые элементы)	2	R5BP01
	Комплект панелей цоколя, Ш/Г=800 мм, В=100 мм	2	R5FP80
	Комплект панелей цоколя, Ш/Г=600 мм, В=100 мм	2	R5FP60
	Комплект для соединения шкафов CQE	1	R5KE65
Внешние элементы, внутренние закрытия	Комплект внешних перфорированных компенсационных панелей, Ш=600 мм, В=300+100* мм	1	R5CPFAM631
	Комплект пластиковых панелей внутренних, Ш=600 мм, В=300+100* мм	1	R5CPFAP631
	Панель накладная сплошная, В=100 мм, Ш=600 мм	1	R5CPFEM6100
	Панель пластиковая глухого отсека, Ш=600 мм, В=100 мм	1	R5CPL610
	Комплект закрытий задних перфорированных, В=300+300 мм, Ш=600 мм	1	R5SBPF633
	Комплект закрытия заднего изоляционного одностороннего	1	R5MSBPF63
	Закрытие боковое универсальное глухое, В=400 мм, Г=800 мм	1	R5SWM48
	Закрытие боковое универсальное глухое, В=600 мм, Г=800 мм	2	R5SWM68
	Закрытие нижнее боковое, В=100 мм, Г=800 мм	1	R5SWF81
	Панель задняя, для шкафов DAE/CQE, 2000x600 мм	2	R5CRE2060
	Дверь сплошная, для шкафов DAE/CQE, 2000x600 мм	1	R5CPE2060
Подсборка шкафа	Комплект верхняя плата и пол, односторонний, Ш=600 мм, Г=800 мм	1	R5M2UBFS8
		1	R5PD800
		2	R5TOEM60
	Комплект стоек шинной системы, В=30 М (4000 А)	1	R5M2RGBS30M
	Комплект дополнительных стоек, односторонний, В=30 М, Г=800 мм	1	R5M2ACRS30M8
	Комплект организации кабельного шкафа односторонний, Г=800 мм, В=2000 мм	1	R5M2CCS820
		3	R5PD800
	Разделитель горизонтальный односторонний отходящих линий, Ш=600 мм, Г=800 мм	1	R5SBBFS806
		2	R5PD800
		1	R5PW600

* для достижения степени пыле- и влагозащиты IP 54 возможна замена внешних и внутренних перфорированных панелей на глухую R5CPFBM631 – 1 шт.

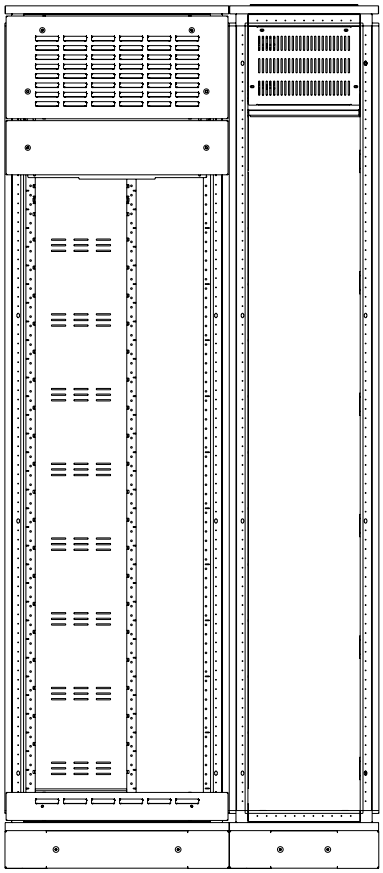

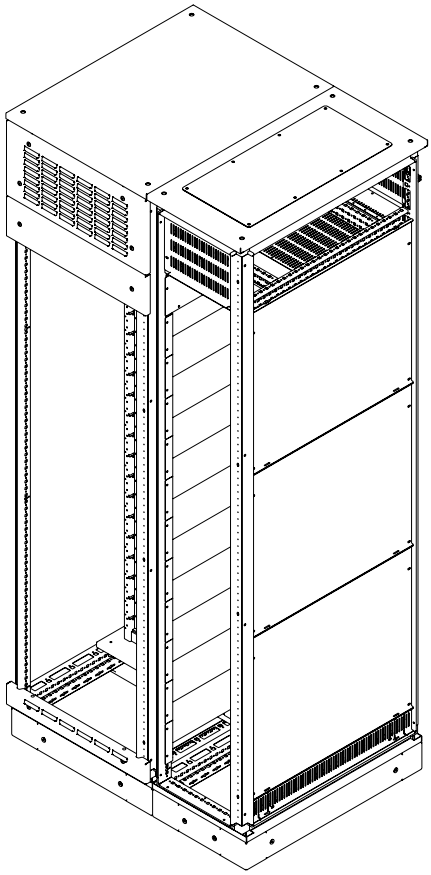

Вид конфигурации

Тип обслуживания	Одностороннее
Максимальный ток сборных шин, А	4000
Ширина, мм	1000 (600+400)
Глубина, мм	800
Высота, мм	2200
Вместимость, М	33
Держатели токоведущих шин и N, PE необходимо заказывать дополнительно	
1 М=50 мм	

Группа элементов	Наименование	Код	Кол-во
Каркас	Вертикальные стойки без дополнительного крепежа, 1 уп. – 4 шт.	2	R5KMN22
	Комплект крыша и основание для шкафов CQE, 600x800 мм	1	R5KTB68
	Комплект крыша и основание для шкафов CQE, 400x800 мм	1	R5KTB48
	Цоколь (угловые элементы)	2	R5BP01
	Комплект панелей цоколя, Ш/Г=800 мм, В=100 мм	2	R5FP80
	Комплект панелей цоколя, Ш/Г=600 мм, В=100 мм	1	R5FP60
	Комплект панелей цоколя, Ш/Г=400 мм, В=100 мм	1	R5FP40
	Комплект для соединения шкафов CQE	1	R5KE65
Внешние элементы, внутренние закрытия	Комплект внешних перфорированных компенсационных панелей, Ш=600 мм, В=300+100* мм	1	R5CPFAM631
	Комплект пластиковых панелей внутренних, Ш=600 мм, В=300+100* мм	1	R5CPFAP631
	Панель накладная сплошная, В=150 мм, Ш=600 мм	1	R5CPFEM6150
	Панель пластиковая глухого отсека, Ш=600 мм, В=150 мм	1	R5CPL615
	Комплект закрытий задних перфорированных, В=300+300 мм, Ш=400 мм	1	R5SBPF433
	Комплект закрытия заднего изоляционного одностороннего	1	R5MSBPF63
	Закрытие боковое универсальное глухое, В=600 мм, Г=600 мм	3	R5SWM68
	Закрытие нижнее боковое, В=100 мм, Г=600 мм	1	R5SWF61
	Панель задняя, для шкафов DAE/CQE, 2200x400 мм	1	R5CRE2240
	Панель задняя, для шкафов DAE/CQE, 2200x600 мм	1	R5CRE2260
	Дверь сплошная, для шкафов DAE/CQE, 2200x400 мм	1	R5CPE2240
Подсборка шкафа	Комплект верхняя плата и пол, односторонний, Ш=600 мм, Г=800 мм	1	R5M2UBFS8
		1	R5PD800
		2	R5TOEM60
	Комплект стоек шинной системы В=33 М (4000 А)	1	R5M2RGBS33M
	Комплект дополнительных стоек, односторонний, В=33 М, Г=800 мм	1	R5M2ACRS33M8
	Комплект организации кабельного шкафа односторонний, Г=800 мм, В=2200 мм	1	R5M2CCS822
		3	R5PD800
	Разделитель горизонтальный односторонний отходящих линий, Ш=400 мм, Г=800 мм	1	R5SBBFS800
		2	R5PD800
		1	R5PW400

* для достижения степени пыле- и влагозащиты IP 54 возможна замена внешних и внутренних перфорированных панелей на глухую R5CPFBM631 – 1 шт.

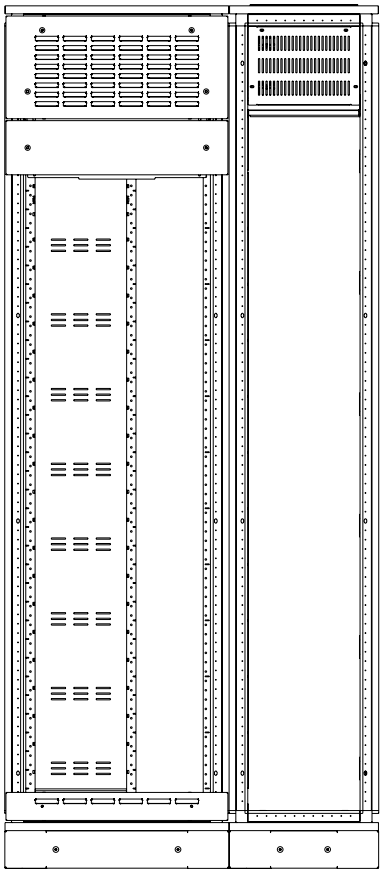

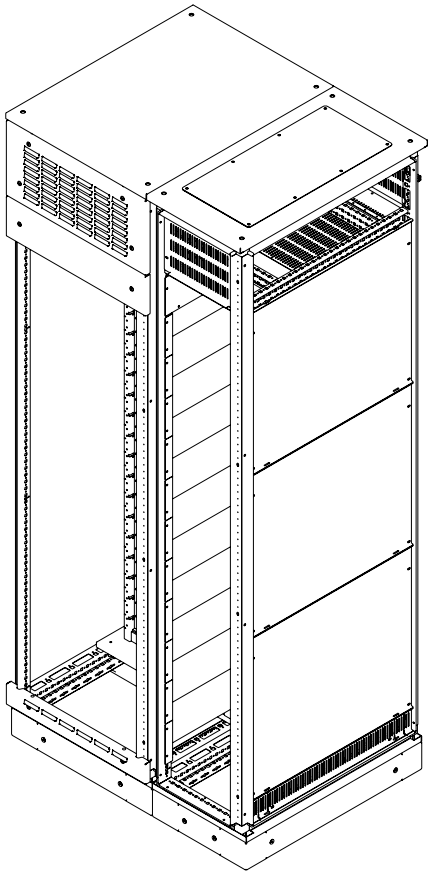

Вид конфигурации

Тип обслуживания	Одностороннее
Максимальный ток сборных шин, А	4000
Ширина, мм	1200 (600+600)
Глубина, мм	800
Высота, мм	2200
Вместимость, М	33
Держатели токоведущих шин и N, PE необходимо заказывать дополнительно	
1 М=50 мм	

Группа элементов	Наименование	Код	Кол-во
Каркас	Вертикальные стойки без дополнительного крепежа, 1 уп. – 4 шт.	2	R5KMN22
	Комплект крыша и основание для шкафов CQE, 600x600 мм	2	R5KTB68
	Цоколь (угловые элементы)	2	R5BP01
	Комплект панелей цоколя, Ш/Г=800 мм, В=100 мм	2	R5FP80
	Комплект панелей цоколя, Ш/Г=600 мм, В=100 мм	2	R5FP60
	Комплект для соединения шкафов CQE	1	R5KE65
Внешние элементы, внутренние закрытия	Комплект внешних перфорированных компенсационных панелей, Ш=600 мм, В=300+100* мм	1	R5CPFAM631
	Комплект пластиковых панелей внутренних, Ш=600 мм, В=300+100* мм	1	R5CPFAP631
	Панель накладная сплошная, В=150 мм, Ш=600 мм	1	R5CPFEM6150
	Панель пластиковая глухого отсека, Ш=600 мм, В=150 мм	1	R5CPL615
	Комплект закрытий задних перфорированных, В=300+300 мм, Ш=600 мм	1	R5SBPF633
	Комплект закрытия заднего изоляционного одностороннего	1	R5MSBPF63
	Закрытие боковое универсальное глухое, В=600 мм, Г=800 мм	3	R5SWM68
	Закрытие нижнее боковое, В=100 мм, Г=800 мм	1	R5SWF81
	Панель задняя, для шкафов DAE/CQE, 2200x600 мм	2	R5CRE2260
	Дверь сплошная, для шкафов DAE/CQE, 2200x600 мм	1	R5CPE2260
Подсборка шкафа	Комплект верхняя плата и пол, односторонний, Ш=600 мм, Г=800 мм	1	R5M2UBFS8
		1	R5PD800
		2	R5TOEM60
	Комплект стоек шинной системы В=33 М (4000 А)	1	R5M2RGBS33M
	Комплект дополнительных стоек, односторонний, В=33 М, Г=800 мм	1	R5M2ACRS33M8
	Комплект организации кабельного шкафа односторонний, Г=800 мм, В=2200 мм	1	R5M2CCS822
		3	R5PD800
	Разделитель горизонтальный односторонний отходящих линий, Ш=600, Г=800	1	R5SBBFS806
		2	R5PD800
		1	R5PW600

* для достижения степени пыле- и влагозащиты IP 54 возможна замена внешних и внутренних перфорированных панелей на глухую R5CPFBM631 – 1 шт.

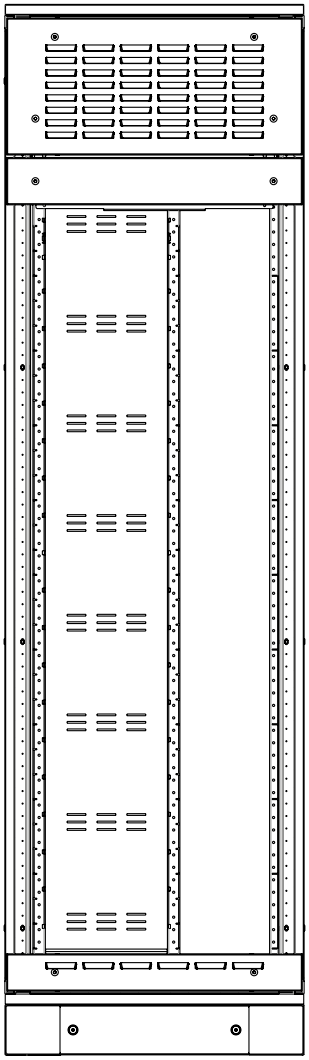

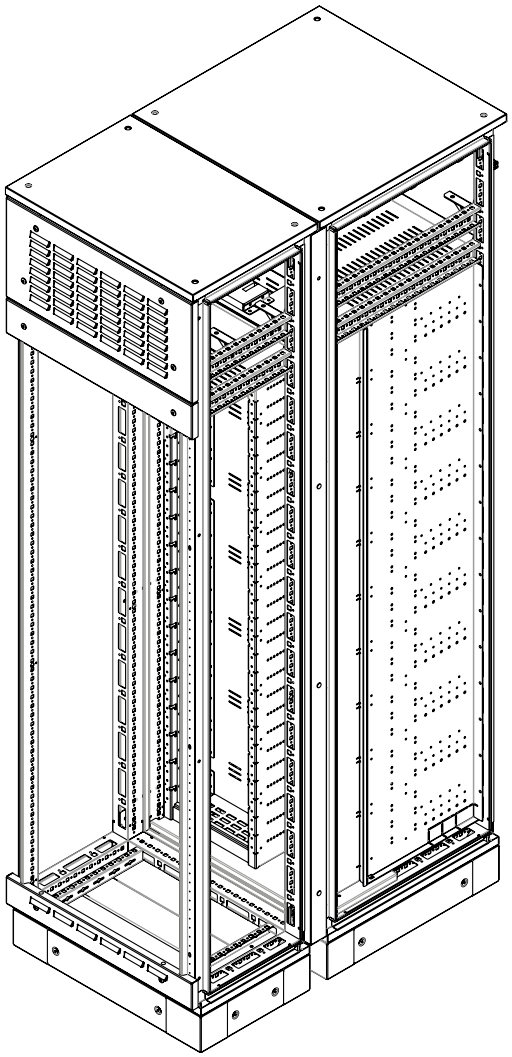

Вид конфигурации

Тип обслуживания	Одностороннее
Максимальный ток сборных шин, А	4000
Ширина, мм	600
Глубина, мм	1000 (400+600)
Высота, мм	2000
Вместимость, М	30
Держатели токоведущих шин и N, PE необходимо заказывать дополнительно	
1 М=50 мм	

Группа элементов	Наименование	Код	Кол-во
Каркас	Вертикальные стойки без дополнительного крепежа, 1 уп. – 4 шт.	2	R5KMN20
	Комплект крыша и основание для шкафов CQE, 600x400 мм	1	R5KTB64
	Комплект крыша и основание для шкафов CQE, 600x600 мм	1	R5KTB66
	Цоколь (угловые элементы)	2	R5BP01
	Комплект панелей цоколя, Ш/Г=600 мм, В=100 мм	3	R5FP60
	Комплект панелей цоколя, Ш/Г=400 мм, В=100 мм	1	R5FP40
	Комплект для соединения шкафов CQE	1	R5KFRE2060M
Внешние элементы, внутренние закрытия	Комплект внешних перфорированных компенсационных панелей, Ш=600 мм, В=300+100* мм	1	R5CPFAM631
	Комплект пластиковых панелей внутренних, Ш=600 мм, В=300+100* мм	1	R5CPFAP631
	Панель накладная сплошная, В=100 мм, Ш=600 мм	1	R5CPFEM6100
	Панель пластиковая глухого отсека, Ш=600 мм, В=150 мм	1	R5CPL610
	Комплект закрытия заднего изоляционного двухстороннего	1	R5MRBPF63
	Закрытие боковое универсальное глухое, В=500 мм, Г=600 мм	3	R5SWM56
	Дверь сплошная, для шкафов DAE/CQE, 2000x600 мм	1	R5CPE2060
Подсборка шкафа	Комплект верхняя плата и пол, односторонний, Ш=600 мм, Г=1000 мм	1	R5M2UBFR10
		1	R5PD400
		1	R5PD600
		2	R5TOEM60
	Комплект стоек шинной системы В=30 М (4000 А)	1	R5M2RGBS30M
	Комплект дополнительных стоек, двухсторонний, В=30 М, Г=600 мм	1	R5M2ACRR30M10
	Комплект организации кабельного шкафа двухсторонний, Г=1000 мм, В=30 М	1	R5M2CCR30M10
		3	R5PD400
	Комплекты установки горизонтальных шин	1	R5PD400
		2	R5PD600

* для достижения степени пыле- и влагозащиты IP 54 возможна замена внешних и внутренних перфорированных панелей на глухую R5CPFBM631 – 1 шт.

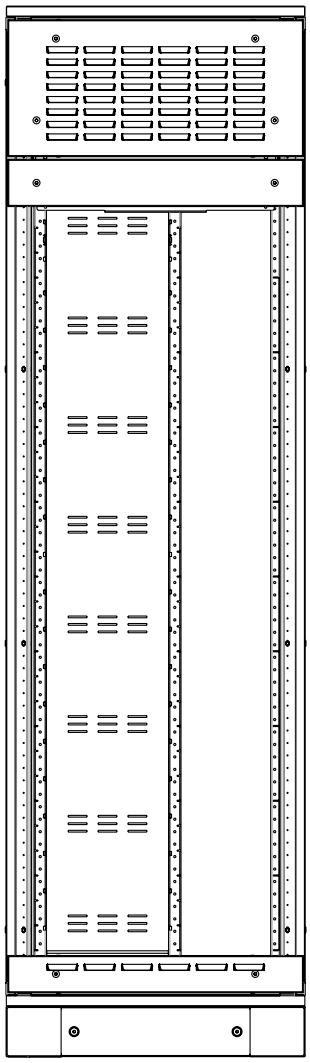

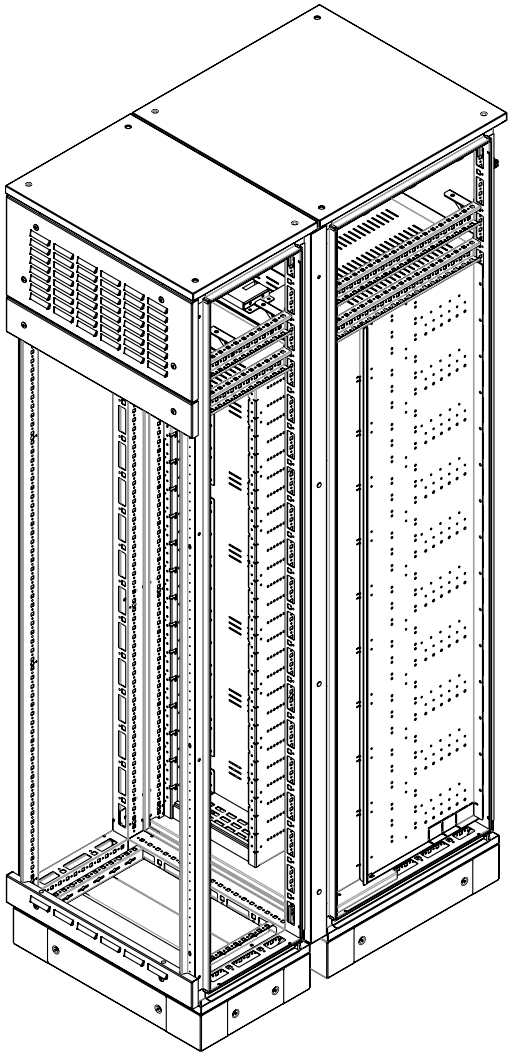

Вид конфигурации

Тип обслуживания	Одностороннее
Максимальный ток сборных шин, А	4000
Ширина, мм	600
Глубина, мм	1000 (400+600)
Высота, мм	2000
Вместимость, М	33
Держатели токоведущих шин и N, PE необходимо заказывать дополнительно	
1 М=50 мм	

Группа элементов	Наименование	Код	Кол-во
Каркас	Вертикальные стойки без дополнительного крепежа, 1 уп. – 4 шт.	2	R5KMN22
	Комплект крыша и основание для шкафов CQE, 600x400 мм	1	R5KTB64
	Комплект крыша и основание для шкафов CQE, 600x600 мм	1	R5KTB66
	Цоколь (угловые элементы)	2	R5BP01
	Комплект панелей цоколя, Ш/Г=600 мм, В=100 мм	3	R5FP60
	Комплект панелей цоколя, Ш/Г=400 мм, В=100 мм	1	R5FP40
	Комплект для соединения шкафов CQE	1	R5KFRE2260M
Внешние элементы, внутренние закрытия	Комплект внешних перфорированных компенсационных панелей, Ш=600 мм, В=300+100* мм	1	R5CPFAM631
	Комплект пластиковых панелей внутренних, Ш=600 мм, В=300+100* мм	1	R5CPFAP631
	Панель накладная сплошная, В=150 мм, Ш=600 мм	1	R5CPFEM6150
	Панель пластиковая глухого отсека, Ш=600 мм, В=150 мм	1	R5CPL615
	Комплект закрытия заднего изоляционного двухстороннего	1	R5MRBPF635
	Закрытие боковое универсальное глухое, В=500 мм, Г=600 мм	1	R5SWM56
	Закрытие боковое универсальное глухое, В=600 мм, Г=600 мм	2	R5SWM66
	Дверь сплошная, для шкафов DAE/CQE, 2200x600 мм	1	R5CPE2260
Подсборка шкафа	Комплект верхняя плата и пол, односторонний, Ш=600 мм, Г=1000 мм	1	R5M2UBFR10
		1	R5PD400
		1	R5PD600
		2	R5TOEM60
	Комплект стоек шинной системы В=30 М (4000 А)	1	R5M2RGBS33M
	Комплект дополнительных стоек, односторонний, В=33 М, Г=600 мм	1	R5M2ACRR33M10
	Комплект организации кабельного шкафа двухсторонний, Г=1000 мм, В=33 М	1	R5M2CCR30M10
		3	R5PD400
	Комплекты установки горизонтальных шин	1	R5PD400
		2	R5PD600

* для достижения степени пыле- и влагозащиты IP 54 возможна замена внешних и внутренних перфорированных панелей на глухую R5CPFBM631 – 1 шт.

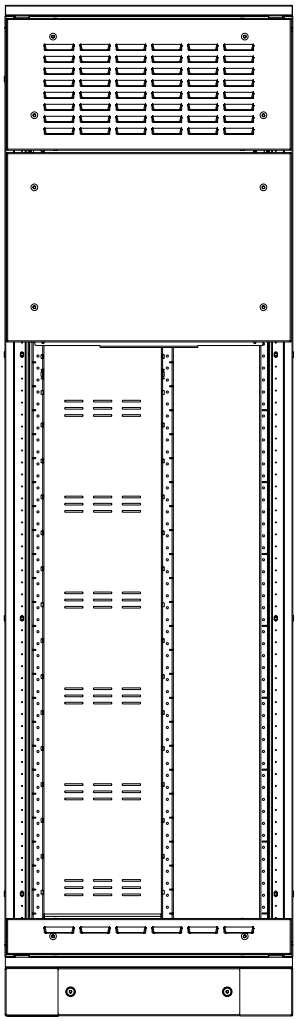

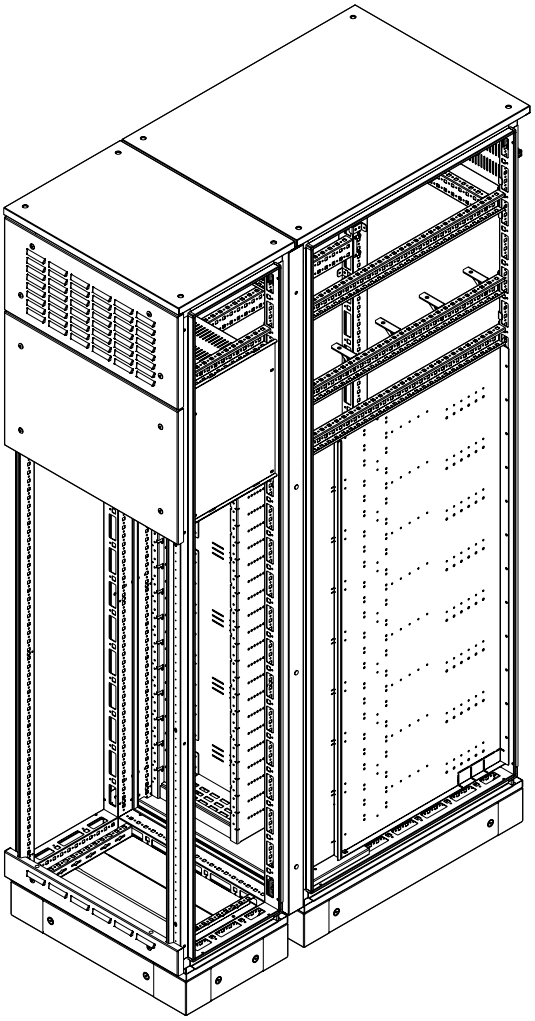

Вид конфигурации

Тип обслуживания	Одностороннее
Максимальный ток сборных шин, А	6300
Ширина, мм	600
Глубина, мм	1200 (400+800)
Высота, мм	2000
Вместимость, М	24
Держатели токоведущих шин и N, PE необходимо заказывать дополнительно	
1 М=50 мм	

Группа элементов	Наименование	Код	Кол-во
Каркас	Вертикальные стойки без дополнительного крепежа, 1 уп. – 4 шт.	2	R5KMN20
	Комплект крыша и основание для шкафов CQE, 600x400 мм	1	R5KTB64
	Комплект крыша и основание для шкафов CQE, 600x800 мм	1	R5KTB68
	Цоколь (угловые элементы)	2	R5BP01
	Комплект панелей цоколя, Ш/Г=800 мм, В=100 мм	1	R5FP80
	Комплект панелей цоколя, Ш/Г=600 мм, В=100 мм	2	R5FP60
	Комплект панелей цоколя, Ш/Г=400 мм, В=100 мм	1	R5FP40
	Комплект для соединения шкафов CQE	1	R5KFRE2060M
Внешние элементы, внутренние закрытия	Комплект внешних перфорированных компенсационных панелей, Ш=600 мм, В=300+100* мм	1	R5CPFAM631
	Комплект пластиковых панелей внутренних, Ш=600 мм, В=300+100* мм	1	R5CPFAP631
	Панель накладная сплошная, В=400 мм, Ш=600 мм	1	R5CPFEM6400
	Панель пластиковая глухого отсека, Ш=600 мм, В=400 мм	1	R5CPL640
	Комплект закрытий задних перфорированных, В=300 мм, 100, Ш=600 мм	1	R5SBPF631
	Закрытие заднее глухое, Ш=600 мм, В=400 мм	1	R5SBPW64
	Закрытие боковое универсальное глухое, В=400 мм, Г=400 мм	2	R5SWM44
	Закрытие боковое универсальное глухое, В=600 мм, Г=800 мм	2	R5SWM68
	Плата монтажная релейного отсека, Ш=600 мм, В=400 мм	1	R5RCB60
	Дверь сплошная, для шкафов DAE/CQE, 2000x600 мм	1	R5CPE2060
Подсборка шкафа	Комплект верхняя плата и пол, односторонний, Ш=600 мм, Г=1200 мм	1	R5M2UBFR12
		1	R5PD400
		1	R5PD800
		2	R5TOEM60
	Комплект стоек шинной системы, В=30 М (4000 А)	1	R5M2RGBS24M
	Комплект дополнительных стоек, односторонний, В=30 М, Г=600 мм	1	R5M2ACRR24M12
	Комплект организации кабельного шкафа двухсторонний, Г=1000 мм, В=30 М	1	R5M2CCR24M12
		3	R5PD600
	Комплекты установки горизонтальных шин	1	R5PD400
		1	R5PW600
		1	R5SBA64
		2	R5PD800

* для достижения степени пыле- и влагозащиты IP 54 возможна замена внешних и внутренних перфорированных панелей на глухую R5CPFBM631 – 1 шт.

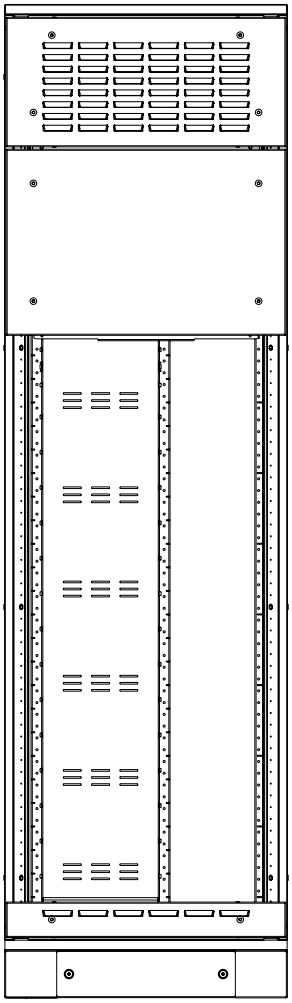

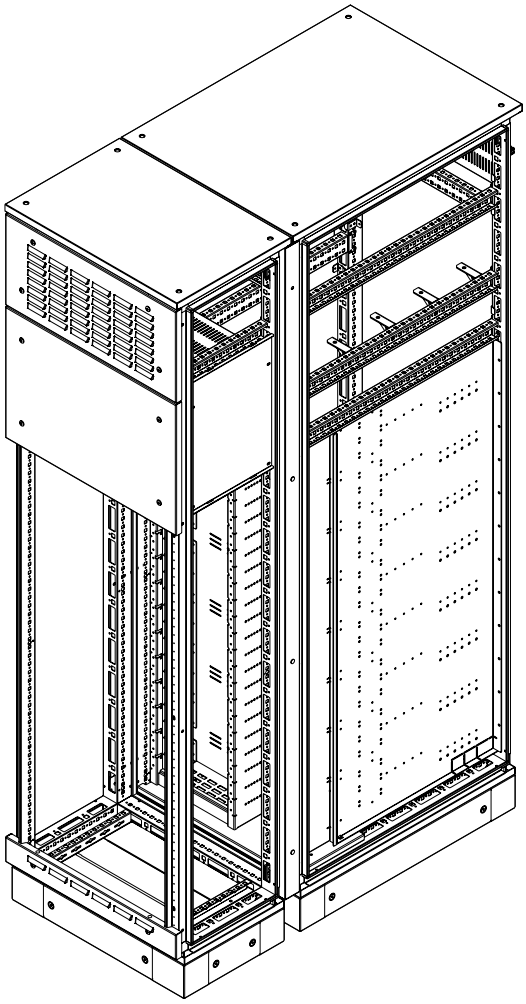

Вид конфигурации

Тип обслуживания	Одностороннее
Максимальный ток сборных шин, А	6300
Ширина, мм	600
Глубина, мм	1200 (400+800)
Высота, мм	2200
Вместимость, М	27
Держатели токоведущих шин и N, PE необходимо заказывать дополнительно	
1 М=50 мм	

№ п/п	Наименование	Код	Кол-во
Каркас	Вертикальные стойки без дополнительного крепежа, 1 уп. – 4 шт.	2	R5KMN22
	Комплект крыша и основание для шкафов CQE, 600x400 мм	1	R5KTB64
	Комплект крыша и основание для шкафов CQE, 600x800 мм	1	R5KTB68
	Цоколь (угловые элементы)	2	R5BP01
	Комплект панелей цоколя, Ш/Г=800 мм, В=100 мм	1	R5FP80
	Комплект панелей цоколя, Ш/Г=600 мм, В=100 мм	2	R5FP60
	Комплект панелей цоколя, Ш/Г=400 мм, В=100 мм	1	R5FP40
	Комплект для соединения шкафов CQE	1	R5KFRE2260M
Внешние элементы, внутренние закрытия	Комплект внешних перфорированных компенсационных панелей, Ш=600 мм, В=300+100* мм	1	R5CPFAM631
	Комплект пластиковых панелей внутренних, Ш=600 мм, В=300+100* мм	1	R5CPFAP631
	Панель накладная сплошная, В=450 мм, Ш=600 мм	1	R5CPFEM6450
	Панель пластиковая глухого отсека, Ш=600 мм, В=450 мм	1	R5CPL645
	Комплект закрытий задних перфорированных, В=300 мм, 100, Ш=600 мм	1	R5SBPF631
	Закрытие заднее глухое, Ш=600 мм, В=400 мм	1	R5SBPW645
	Закрытие боковое универсальное глухое, В=450 мм, Г=400 мм	2	R5SWM454
	Закрытие боковое универсальное глухое, В=400 мм, Г=800 мм	1	R5SWM48
	Закрытие боковое универсальное глухое, В=500 мм, Г=800 мм	2	R5SWM58
	Плата монтажная релейного отсека, Ш=600 мм, В=400 мм	1	R5RCB60
	Дверь сплошная, для шкафов DAE/CQE, 2000x600 мм	1	R5CPE2260
Подсборка шкафа	Комплект верхняя плата и пол, односторонний, Ш=600 мм, Г=1000 мм	1	R5M2UBFR12
		1	R5PD400
		1	R5PD800
		2	R5TOEM60
	Комплект стоек шинной системы, В=30 М (4000 А)	1	R5M2RGBS27M
	Комплект дополнительных стоек, односторонний, В=33 М, Г=600 мм	1	R5M2ACRR27M12
	Комплект организации кабельного шкафа двухсторонний, Г=1000 мм, В=33 М	1	R5M2CCR27M12
		3	R5PD600
	Комплекты установки горизонтальных шин	1	R5PD400
		1	R5PW600
		1	R5SBA64
		2	R5PD800

* для достижения степени пыле- и влагозащиты IP 54 возможна замена внешних и внутренних перфорированных панелей на глухую R5CPFBM631 – 1 шт.

Справочные материалы

Присоединительные размеры цоколей для одиночного расположения шкафов

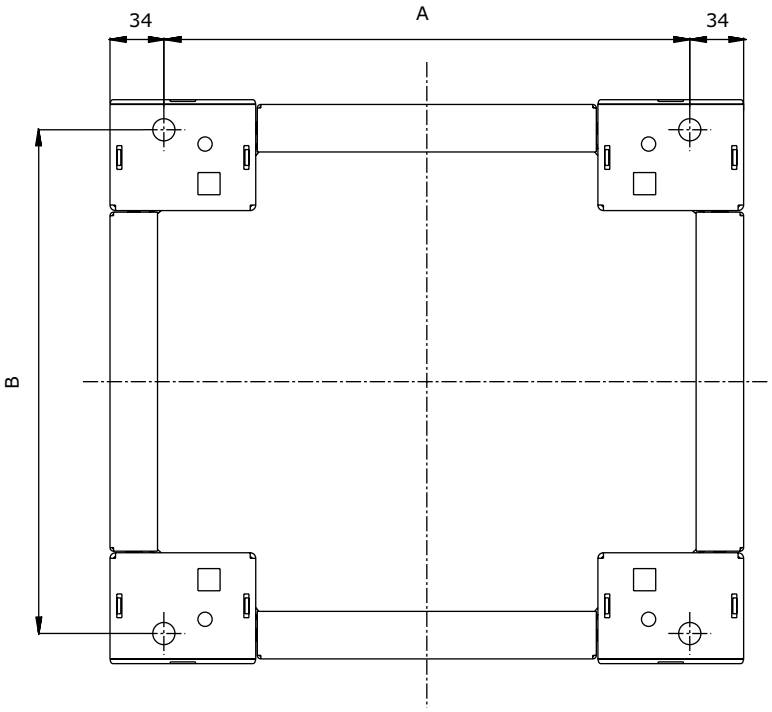

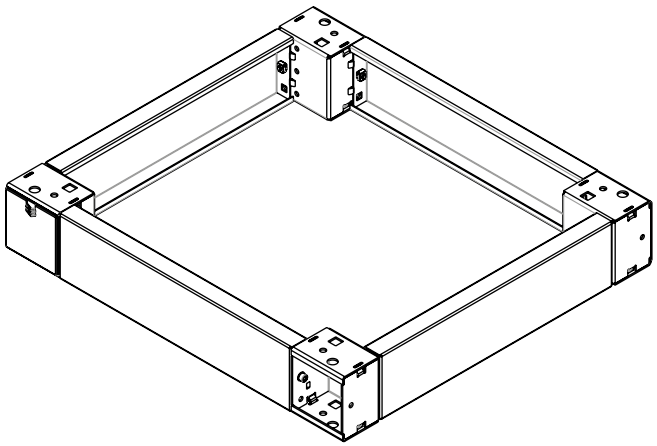

Каркас		A, мм	B, мм
ширина, мм	глубина, мм		
300	400	232	318
	600		518
	800		718
400	400	332	318
	600		518
	800		718
600	400	532	318
	600		518
	800		718
800	400	732	318
	600		518
	800		718
1000	400	932	318
	600		518
	800		718

Примечания:
1. При установке шкафов сбоку толщину уплотнителя принять равной 1 мм на сторону.
2. Вылет боковых панелей шкафа/шита от общего габаритного размера составляет 4 мм на сторону.

Присоединительные размеры цоколей для расположения шкафов "спина к спине"

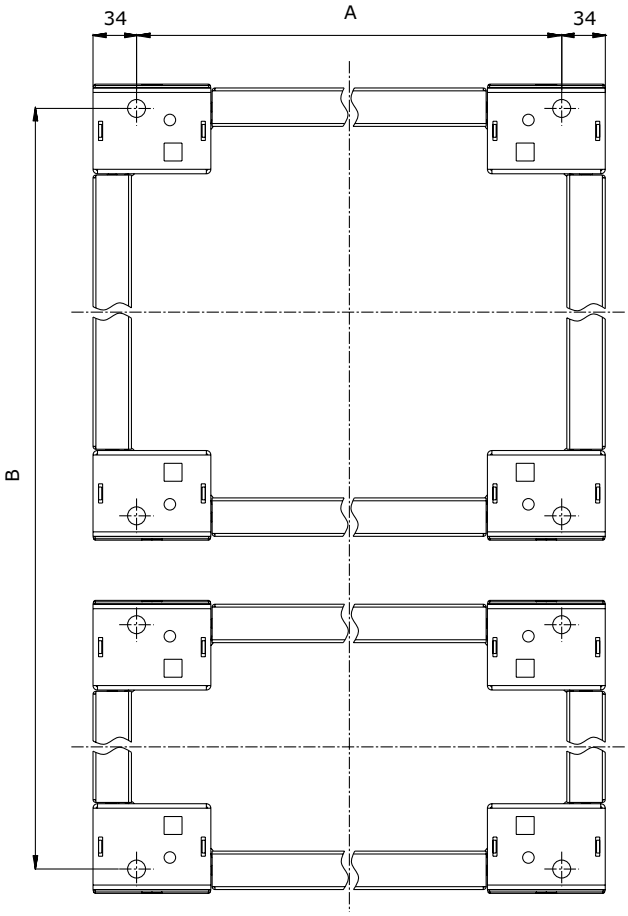

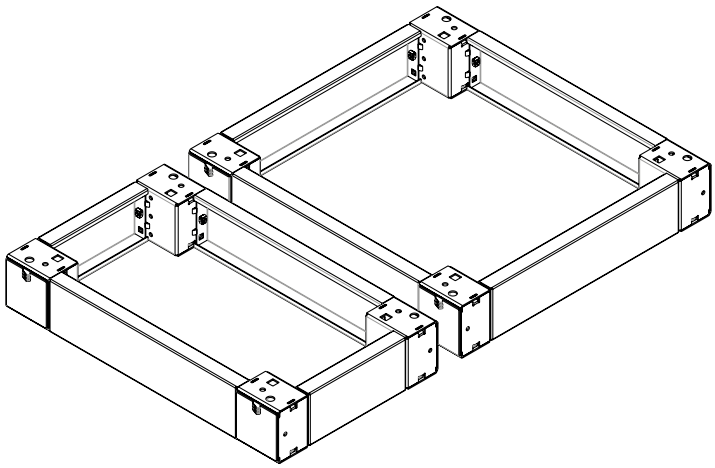

Каркас		A, мм	B, мм
ширина, мм	глубина, мм		
300	800 (400+400)	232	721
	1000 (400+600)		921
	1200 (400+800)		1121
400	800 (400+400)	332	721
	1000 (400+600)		921
	1200 (400+800)		1121
600	800 (400+400)	532	721
	1000 (400+600)		921
	1200 (400+800)		1121
800	800 (400+400)	732	721
	1000 (400+600)		921
	1200 (400+800)		1121
1000	800 (400+400)	932	721
	1000 (400+600)		921
	1200 (400+800)		1121

Примечания:
1. При установке шкафов сбоку толщину уплотнителя принять равной 1 мм на сторону.
2. Вылет боковых панелей шкафа/шита от общего габаритного размера составляет 4 мм на сторону.

Чертеж свободного пространства полов кабельного шкафа "RAM mcc". Одностороннее обслуживание

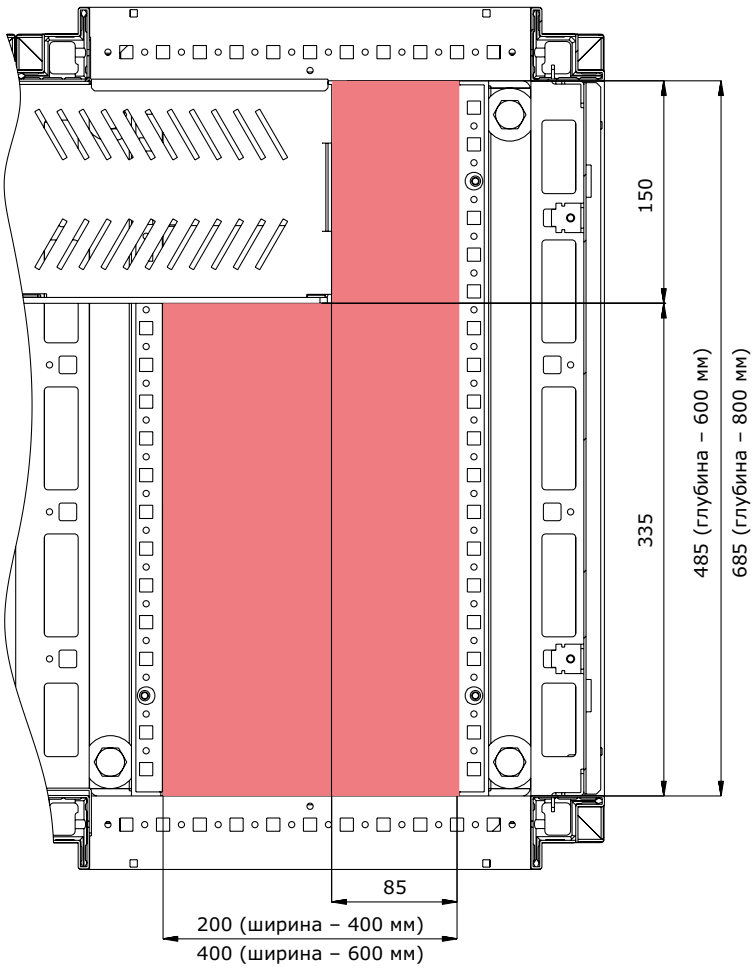

Чертеж свободного пространства полов кабельного шкафа "RAM mcc". Двухстороннее обслуживание

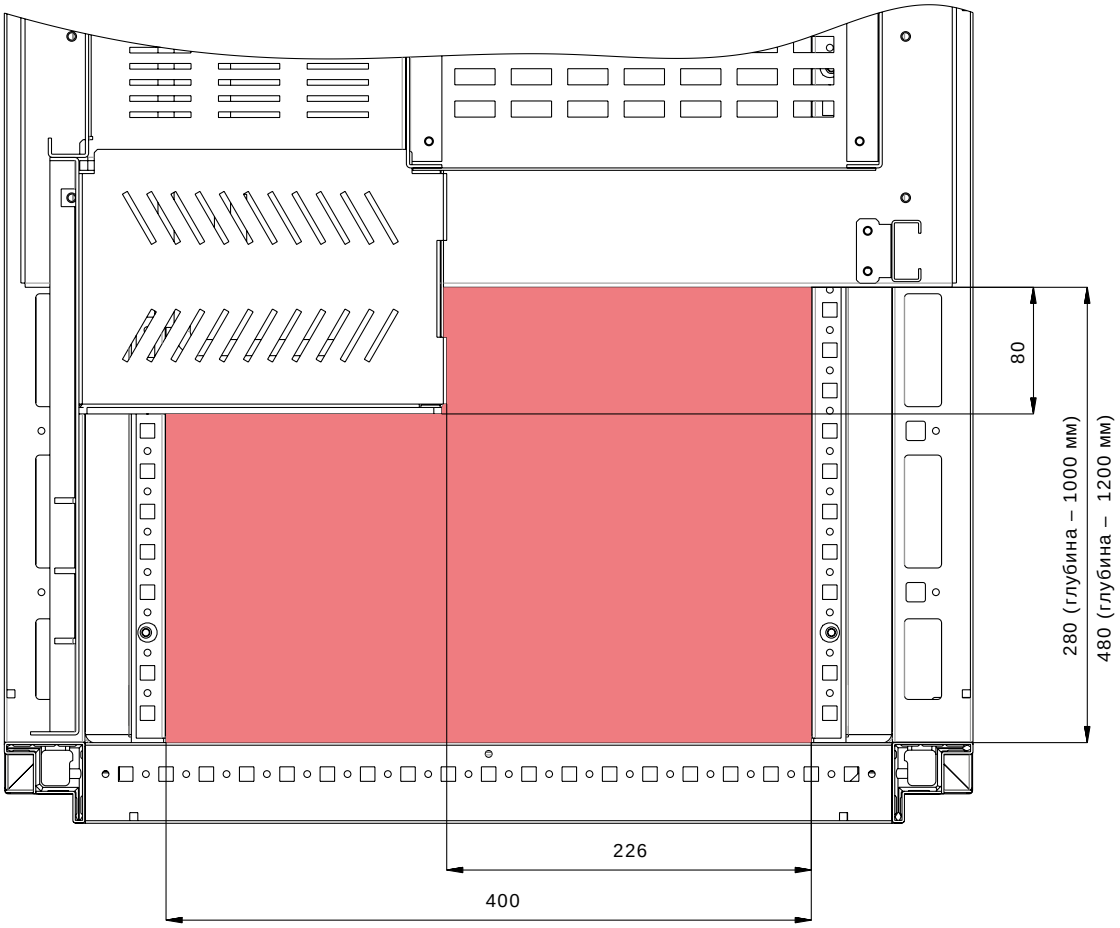

Схематичный чертеж свободного пространства фронтальной панели выкатного блока

Данная схема является справочной для установки светосигнальной аппаратуры, выносных рукояток выключателей и прочего оборудования.

Рисунок 1

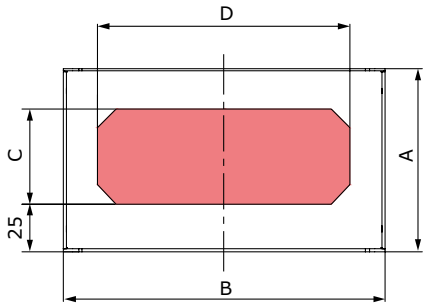

Рисунок 2

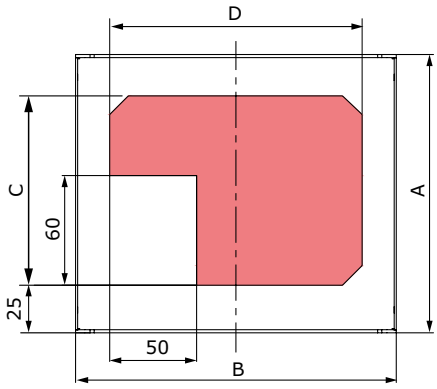

Рисунок 3

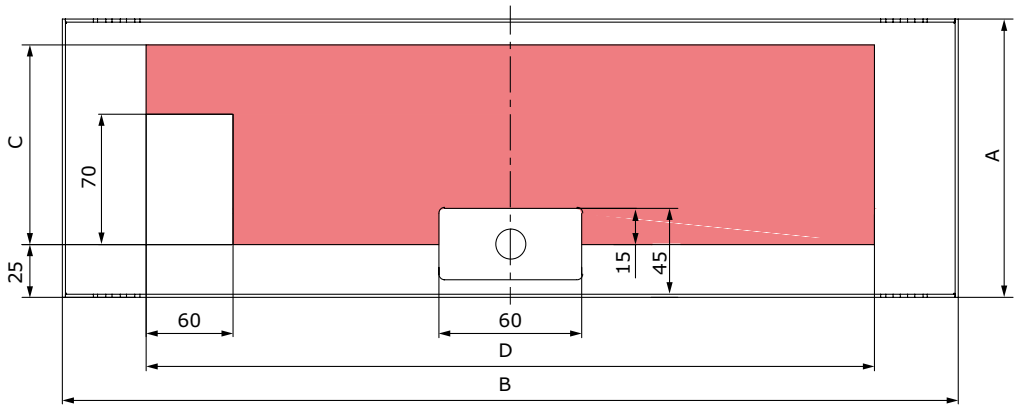

Типоразмер блока	Внешний габарит панели, мм		Внутреннее пространство, мм		Рисунок
	A	B	C	D	
2M3	97	170	50	133	1
3M3	147		100	133	2
4M3	197		150	133	
2M2	97	250	50	210	1
3M2	147		100	210	2
4M2	197		150	210	
3M1	147	594	100	460	3
4M1	197		150		
5M1	247		200		
6M1	297		250		
9M1	447		400		
12M1	597		550		

Техническая информация группы RAM

Рекомендации по монтажу шинодержателей

Установка шины на ребро, толщина шины – 5 мм

1 шина на фазу

Шин на фазу	IP k, kA	Icw, kA	Межфазное расстояние, мм	Максимальное расстояние между шинодержателями, мм						
				30x5	40x5	50x5	63x5	80x5	100x5	120x5
1	53	25	50	225	265	295	330	375	415	465
			75	280	325	360	405	455	510	570
			100	320	375	415	470	530	590	660
			125	360	415	465	525	590	660	740
	74	35	50	160	190	210	235	265	300	335
			75	200	230	260	290	325	365	385
			100	230	265	300	335	380	425	475
			125	260	300	335	375	425	475	530
	110	50	50	110	125	140	160	180	200	225
			75	135	155	175	195	220	245	285
			100	155	180	200	225	255	285	315
			125	175	200	225	250	285	315	355
	143	65	50	–	–	110	120	135	155	170
			75	–	–	130	150	170	190	210
			100	–	–	155	170	195	220	245
				–	–	170	195	220	245	275
Номинальный ток медных плоских шин по DIN 43671			**T=65 °C**	**379**	**482**	**583**	**718**	**885**	**1080**	**1300**
			T=85 °C	**502**	**639**	**772**	**951**	**1173**	**1431**	**1723**

2 шины на фазу

Шин на фазу	IP k, kA	Icw, kA	Межфазное расстояние, мм	Максимальное расстояние между шинодержателями, мм						
				30x5	40x5	50x5	63x5	80x5	100x5	120x5
2	53	25	50	220	270	320	375	455	540	645
			75	240	295	345	410	490	580	690
			100	245	310	365	430	515	610	730
			125	245	310	375	450	540	640	760
	74	35	50	160	195	230	270	325	380	400
			75	170	210	250	295	350	420	450
			100	175	220	260	310	370	440	500
			125	175	220	270	325	385	460	540
	110	50	50	105	130	150	180	215	260	310
			75	115	140	165	195	235	280	330
			100	115	145	175	205	250	295	350
			125	115	150	180	215	260	305	365
	143	65	50	–	100	115	140	165	200	240
			75	–	100	125	150	180	215	255
			100	–	100	135	160	190	225	270
			125	–	100	135	165	200	235	280
Номинальный ток медных плоских шин по DIN 43671			**T=65 °C**	**672**	**836**	**994**	**1197**	**1450**	**1730**	**2022**
			T=85 °C	**890**	**1108**	**1317**	**1586**	**1921**	**2292**	**2679**

3 шины на фазу

Шин на фазу	IP k, kA	Icw, kA	Межфазное расстояние, мм	Максимальное расстояние между шинодержателями, мм						
				30x5	40x5	50x5	63x5	80x5	100x5	120x5
3	53	25	75	285	345	405	475	570	675	815
			100	285	355	425	500	600	710	860
			125	285	355	425	510	620	735	910
			150	285	355	425	510	620	755	945
	74	35	75	200	245	290	340	375	380	380
			100	200	255	300	360	405	415	445
			125	200	255	300	365	445	525	625
			150	200	255	300	365	450	540	645
	110	50	75	135	165	195	230	275	325	345
			100	135	170	200	240	285	340	355
			125	135	170	200	245	295	355	360
			150	135	170	200	245	300	365	365
	143	65	75	105	125	150	175	210	245	255
			100	105	130	155	185	220	260	290
			125	105	130	155	190	230	270	320
			150	105	130	155	190	230	280	330
	165	75	75	–	110	130	150	175	185	195
			100	–	110	135	160	190	225	235
			125	–	110	135	165	195	235	265
			150	–	110	135	165	200	240	285
Номинальный ток медных плоских шин по DIN 43671			**T=65 °C**	**896**	**1090**	**1260**	**1494**	**1750**	**2050**	**2381**
			T=85 °C	**1187**	**1444**	**1670**	**1980**	**2319**	**2716**	**3155**

4 шины на фазу

Шин на фазу	IP k, kA	Icw, kA	Межфазное расстояние, мм	Максимальное расстояние между шинодержателями, мм						
				30x5	40x5	50x5	63x5	80x5	100x5	120x5
4	53	25	75	330	400	465	545	650	770	960
			100	330	410	485	575	685	820	1030
			125	330	410	485	585	710	860	1080
			150	330	410	485	585	710	890	1120
	74	35	75	235	285	330	370	375	380	380
			100	235	295	350	390	405	415	445
			125	235	295	350	420	470	600	710
			150	235	295	350	420	510	615	730
	110	50	75	155	190	220	260	310	345	345
			100	160	195	235	275	330	350	355
			125	160	195	235	280	340	360	360
			150	160	195	235	280	340	365	365
	143	65	75	120	145	170	200	230	245	255
			100	120	150	180	210	250	280	290
			125	120	150	180	215	260	310	320
			150	120	150	180	215	260	315	340
	165	75	75	105	125	145	165	170	180	200
			100	105	130	155	185	215	230	235
			125	105	130	155	185	225	260	270
			150	105	130	155	185	225	275	295
Номинальный ток медных плоских шин по DIN 43671			**T=65 °C**	**1003**	**1220**	**1411**	**1673**	**1960**	**2296**	**2666**
			T=85 °C	**1329**	**1617**	**1870**	**2217**	**2597**	**3042**	**3532**

Установка шины на ребро, толщина шины 10 мм

1 шина на фазу

Шин на фазу	IP k, kA	Icw, kA	Межфазное расстояние, мм	Максимальное расстояние между шинодержателями, мм						
				30x10	40x10	50x10	60x10	80x10	100x10	120x10
1	53	25	50	455	530	545	545	545	545	545
			100	550	650	720	810	915	1025	1135
			125	560	750	830	940	1055	1200	1370
			150	720	835	935	1050	1210	1410	1605
	74	35	50	325	380	425	480	500	500	500
			100	400	460	520	525	525	525	525
			125	460	530	560	560	560	560	560
			150	520	600	670	750	850	955	1030
	110	50	50	220	255	285	320	335	335	335
			100	265	310	350	390	440	440	440
			125	310	360	400	450	495	495	495
			150	350	400	450	505	505	505	505
	143	65	50	170	195	195	195	195	200	200
			100	205	240	265	295	295	275	275
			125	240	275	310	345	360	375	375
			150	260	310	345	390	410	425	425
Номинальный ток медных плоских шин по DIN 43671			**T=65 °C**	**573**	**715**	**852**	**985**	**1240**	**1490**	**1740**
			T=85 °C	**756**	**944**	**1129**	**1305**	**1643**	**1974**	**2306**

2 шины на фазу

Шин на фазу	IP k, kA	Icw, kA	Межфазное расстояние, мм	Максимальное расстояние между шинодержателями, мм						
				30x10	40x10	50x10	60x10	80x10	100x10	120x10
2	53	25	75	530	620	740	860	1020	1230	1230
			100	570	680	790	920	1050	1300	1300
			125	590	710	820	960	1100	1350	1350
			150	590	720	840	1000	1200	1400	1400
	74	35	75	380	460	510	510	510	520	520
			100	400	480	525	530	530	535	535
			125	425	500	540	545	545	555	560
			150	425	510	570	630	630	640	650
	110	50	75	255	310	350	385	395	410	435
			100	275	330	380	440	450	470	490
			125	280	340	390	460	495	495	495
			150	285	350	410	480	495	505	505
	143	65	75	190	220	235	245	255	275	285
			100	215	250	290	310	325	335	345
			125	220	260	305	350	375	385	390
			150	220	270	315	370	420	425	435
	165	75	75	170	170	175	180	190	205	215
			100	180	210	220	235	240	250	265
			125	190	225	265	275	285	305	315
			150	190	225	270	300	315	350	360
	187	85	75	130	130	135	140	150	160	160
			100	155	170	175	180	190	200	205
			125	160	200	215	220	230	230	235
			150	165	205	240	260	270	280	280
Номинальный ток медных плоских шин по DIN 43671			**T=65 °C**	**986**	**1230**	**1510**	**1720**	**2110**	**2480**	**2860**
			T=85 °C	**1300**	**1624**	**2001**	**2279**	**2796**	**3286**	**3790**

3 шины на фазу

Шин на фазу	IP k, kA	Icw, kA	Межфазное расстояние, мм	Максимальное расстояние между шинодержателями, мм						
				30x10	40x10	50x10	60x10	80x10	100x10	120x10
3	53	25	100	670	810	930	1050	1300	1300	1300
			125	700	840	975	1150	1200	1400	1400
			150	710	860	1000	1200	1200	1400	1400
			175	710	860	1000	1200	1200	1400	1400
	74	35	100	490	580	585	780	900	1200	1200
			125	505	610	700	810	950	1200	1200
			150	505	615	715	840	975	1200	1200
			175	505	615	715	850	1000	1200	1200
	110	50	100	330	385	450	500	500	505	505
			125	335	410	465	510	510	515	515
			150	340	410	470	520	525	525	525
			175	340	410	480	535	535	535	535
	143	65	100	250	300	345	400	410	420	435
			125	260	310	360	420	470	480	485
			150	260	315	370	435	495	495	495
			175	260	315	370	440	500	500	500
	165	75	100	220	260	300	325	335	350	360
			125	225	270	315	365	385	395	405
			150	225	275	320	375	430	440	445
			175	225	275	320	380	455	480	480
	187	85	100	190	230	245	255	260	275	285
			125	200	240	275	315	320	330	340
			150	200	240	280	330	360	375	380
			175	200	240	280	335	400	410	415
	220	100	100	165	175	180	180	190	200	200
			125	170	205	215	225	230	240	240
			150	170	205	240	270	270	280	280
			175	170	205	240	280	315	325	325
Номинальный ток медных плоских шин по DIN 43671			**T=65 °C**	**1289**	**1609**	**2040**	**2300**	**2790**	**3260**	**3740**
			T=85 °C	**1701**	**2124**	**2703**	**3048**	**3697**	**4320**	**4956**

6 шин на фазу

Шин на фазу	IP k, кА	Icw,кА	Межфазное расстояние, мм	Максимальное расстояние между шинодерателями, мм						
				30x10	40x10	50x10	60x10	80x10	100x10	120x10
6 (3+3)	53	25	150	710	860	1000	1200	1200	1400	1400
			175	710	860	1000	1200	1200	1400	1400
	74	35	150	505	615	715	850	1000	1200	1200
			175	505	615	715	850	1000	1200	1200
	110	50	150	340	410	520	520	525	525	525
			175	340	410	520	520	525	525	525
	143	65	150	260	315	370	435	495	495	495
			175	260	315	370	435	495	495	495
	165	75	150	225	275	320	375	430	440	445
			175	225	275	320	380	455	480	480
	187	85	150	200	240	280	330	360	375	380
			175	200	240	280	335	400	410	415
	220	100	150	170	205	240	270	280	295	310
			175	170	205	240	270	315	325	325
Номинальный ток медных плоских шин по DIN 43671			**T=65 °C**	**2255**	**2815**	**3569**	**4024**	**4881**	**5704**	**6543**
			T=85 °C	**2638**	**3294**	**4192**	**4727**	**5733**	**6699**	**7686**

Установка шины плашмя

Толщина шины 5 мм

IP k, kA	Icw, kA	Воздушное расстояние между шинами, мм	Максимальное расстояние между шинодержателями, мм					
			30x5	40x5	50x5	60x5	80x5	100x5
53	25	20	240	290	335	380	480	590
		40	330	380	430	480	570	680
		50	390	425	475	530	625	730
		60	440	480	525	575	675	780
74	35	20	120	150	170	190	240	290
		40	170	190	220	245	295	340
		50	195	200	240	270	320	370
		60	220	225	265	290	345	390
84	40	20	-	115	130	150	190	230
		40	130	150	170	190	230	265
		50	150	160	190	210	250	285
		60	170	180	210	230	265	305
110	50	20	–	–	100	105	110	130
		40	–	–	105	115	130	150
		50	–	100	110	120	145	160
		60	100	110	120	130	155	185
Номинальный ток медных плоских шин по DIN 43671		**T=65 °C**	**360**	**457**	**553**	**682**	**814**	**993**
		T=85 °C	**476**	**607**	**733**	**903**	**1079**	**1316**

Толщина шины 10 мм

IP k, kA	Icw, kA	Воздушное расстояние между шинами, мм	Максимальное расстояние между шинодержателями, мм					
			30x10	40x10	50x10	60x10	80x10	100x10
53	25	20	240	290	335	380	480	590
		40	330	380	430	480	570	680
		50	390	425	475	530	625	730
		60	440	480	525	575	675	780
74	35	20	120	150	170	190	240	290
		40	170	190	220	245	290	340
		50	195	200	240	270	320	370
		60	220	225	265	290	345	390
84	40	20	–	115	130	150	190	230
		40	130	150	170	190	230	265
		50	150	160	190	210	250	285
		60	170	180	210	225	265	305
110	50	20	–	–	100	100	110	130
		40	–	–	105	110	130	150
		50	–	100	110	115	145	160
		60	100	110	120	130	155	185
Номинальный ток медных плоских шин по DIN 43671		**T=65 °C**	**544**	**679**	**809**	**935**	**1140**	**1370**
		T=85 °C	**718**	**896**	**1072**	**1239**	**1511**	**1816**

Рекомендации по транспортировке сборных шкафов

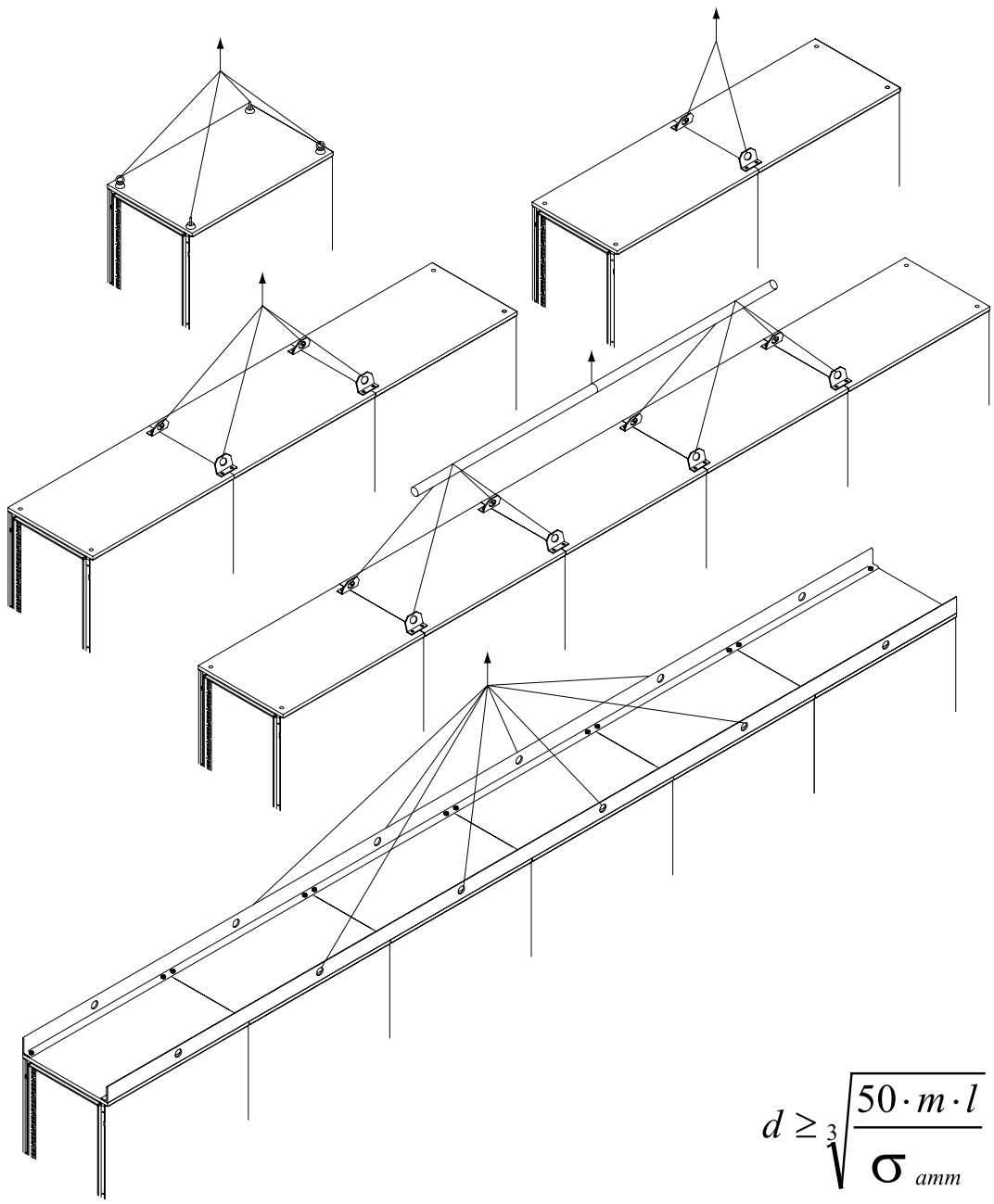

$$d \geq \sqrt[3]{\frac{50 \cdot m \cdot l}{\sigma_{amm}}}$$

Представленные на рисунке схемы приведены для шкафов с равномерным распределением веса по всей ширине транспортируемой сборки шкафов.

Указанная формула служит для определения диаметра трубы, показанной на рисунке с 5 шкафами.
d – диаметр трубы, мм;
m – общая масса конструкции, мм;
l – расстояние между точками крепления канатов к трубе, мм;
$\sigma_{амм}$ – предел прочности на растяжение используемого металла.

Максимальный угол между подъемными канатами: 60°

Максимальная вертикальная нагрузка для каждого рым-болта: 250 кг

Максимальная нагрузка при перемещении под углом 45°: 125 кг

Стандарт защиты IP

Защита от посторонних твердых тел, пыли

Первая цифра IP (Xx)	Вид защиты	Схема метода испытаний
0	защиты нет	–
1	защита от твердых тел размером >=50 мм	шарик диаметром 50 мм и стандартный испытательный щуп
2	защита от твердых тел размером >=12,5 мм	шарик диаметром 12,5 мм и стандартный испытательный щуп
3	защита от твердых тел размером >=2,5 мм	стандартный испытательный щуп (или провод диаметром 2,5 мм)
4	защита от твердых тел размером >=1,0 мм	стандартный испытательный щуп (или провод диаметром 1,0 мм)
5	частичная защита от пыли	камера пыли (циркуляция талька)
6	полная защита от пыли	камера пыли (циркуляция талька)

Защита от жидких веществ

Вторая цифра IP (xX)	Вид защиты	Схема метода испытаний
0	защиты нет	–
1	защита от капель конденсата, падающих вертикально	оросительная система в камере искусственного дождя
2	защита от капель, падающих под углом до 15°	оросительная система в камере искусственного дождя
3	защита от капель, падающих под углом до 60°	дождевальная установка с поворотным выходным патрубком
4	защита от брызг, падающих под любым углом	дождевальная установка с поворотным выходным патрубком
5	защита от струй, падающих под любым углом	гидронасос со шлангом и насадкой диаметром 6,3 мм, расход воды 12,5 л/мин
6	защита от динамического воздействия потоков воды (морская волна)	гидронасос со шлангом и насадкой диаметром 12,5 мм, расход воды 100 л/мин
7	защита от попадания воды при погружении на определенную глубину и время	погружение в ванну со слоем воды 1 м
8	защита от воды при неограниченном времени погружения на определенную глубину	испытания по методике, согласованной с заказчиком или конечным потребителем



HERCULES

Шинопровод "Lightech" на токи 25–40 А

Шинопровод "Lightech" на токи 25-40 А 190
Описание системы 190
Прямые секции шинопровода 198
Питающие элементы, заглушки, гибкие повороты 202
Отводные блоки 204
Аксессуары 211

Шинопровод "Lightech" на токи 25-40 А

Описание системы

Осветительный шинопровод "Lightech" был создан с соблюдением требований новейших европейских стандартов. Шинопровод выпускается с медными проводниками, расположенными внутри замкнутого корпуса с толщиной 1 мм из алюминия, который позволяет эксплуатировать шинопровод в помещениях с повышенной влажностью. Система характеризуется простым и быстрым процессом сборки трассы, легкой заменой светильников, возможностью подвешивания светильников на шинопровод и рядом с ним, быстрым монтажом трассы к потолкам и металлоконструкциям на тросы, цепи или шпильки.

Сфера применения

Шинопроводы используются для питания светильников и потребителей малой мощности в цепях переменного тока 25 и 40 А с напряжением 400 В. Благодаря простой, удобной и быстрой замене светильников шинопровод применяется в больших логистических центрах, выставочных центрах и метрополитене. Благодаря стойкому к коррозии алюминиевому корпусу и высокой степени защиты IP55 шинопровод применяется на промышленных объектах (теплицы и фермы, пищевое производство, больницы и дата-центры, крытые бассейны). Благодаря отсутствию галогенов шинопровод применяется в местах массового скопления людей (гипермаркеты, галереи и музеи, рестораны и кафе, аэропорты и вокзалы, спортивные комплексы).

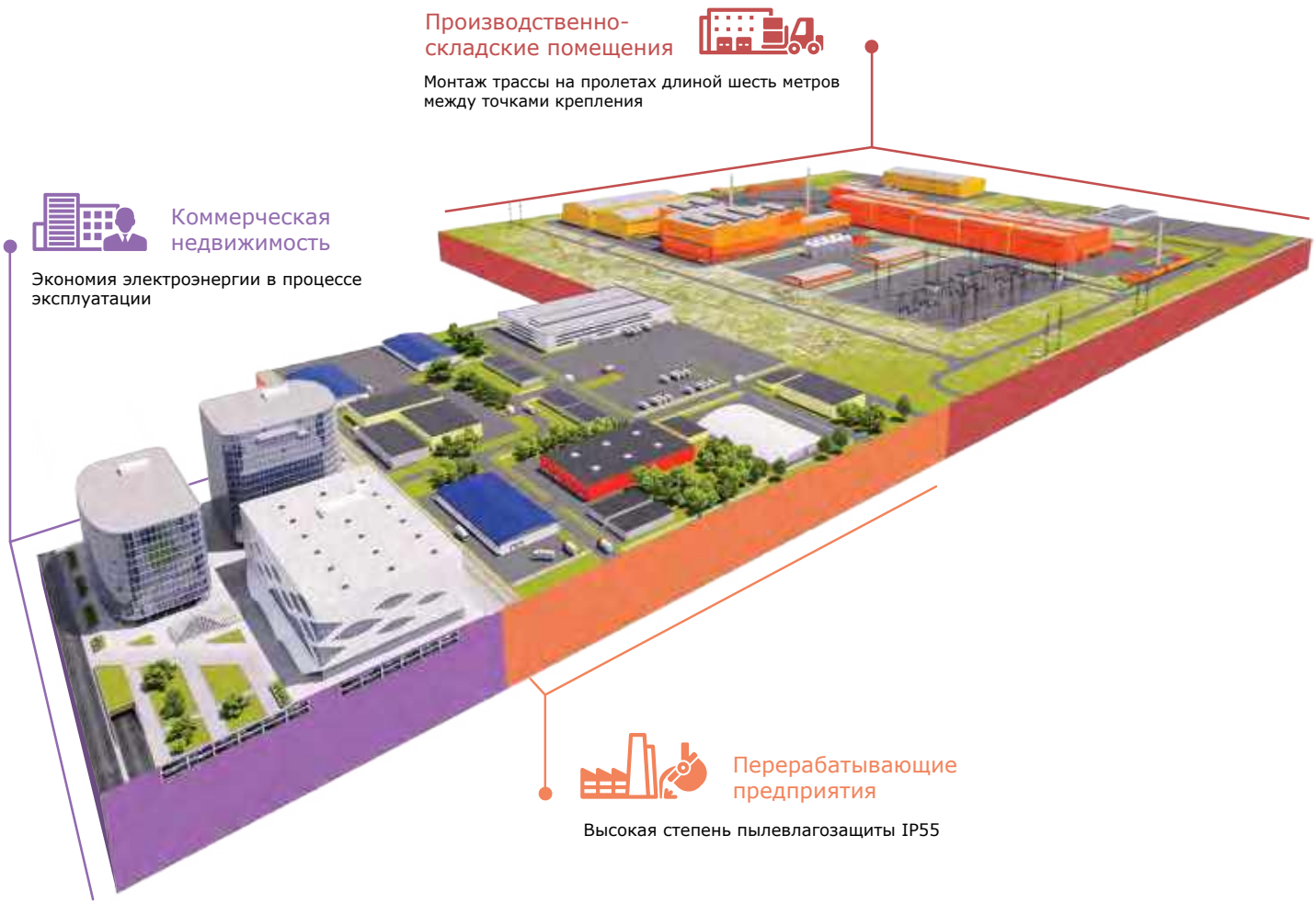

Преимущества

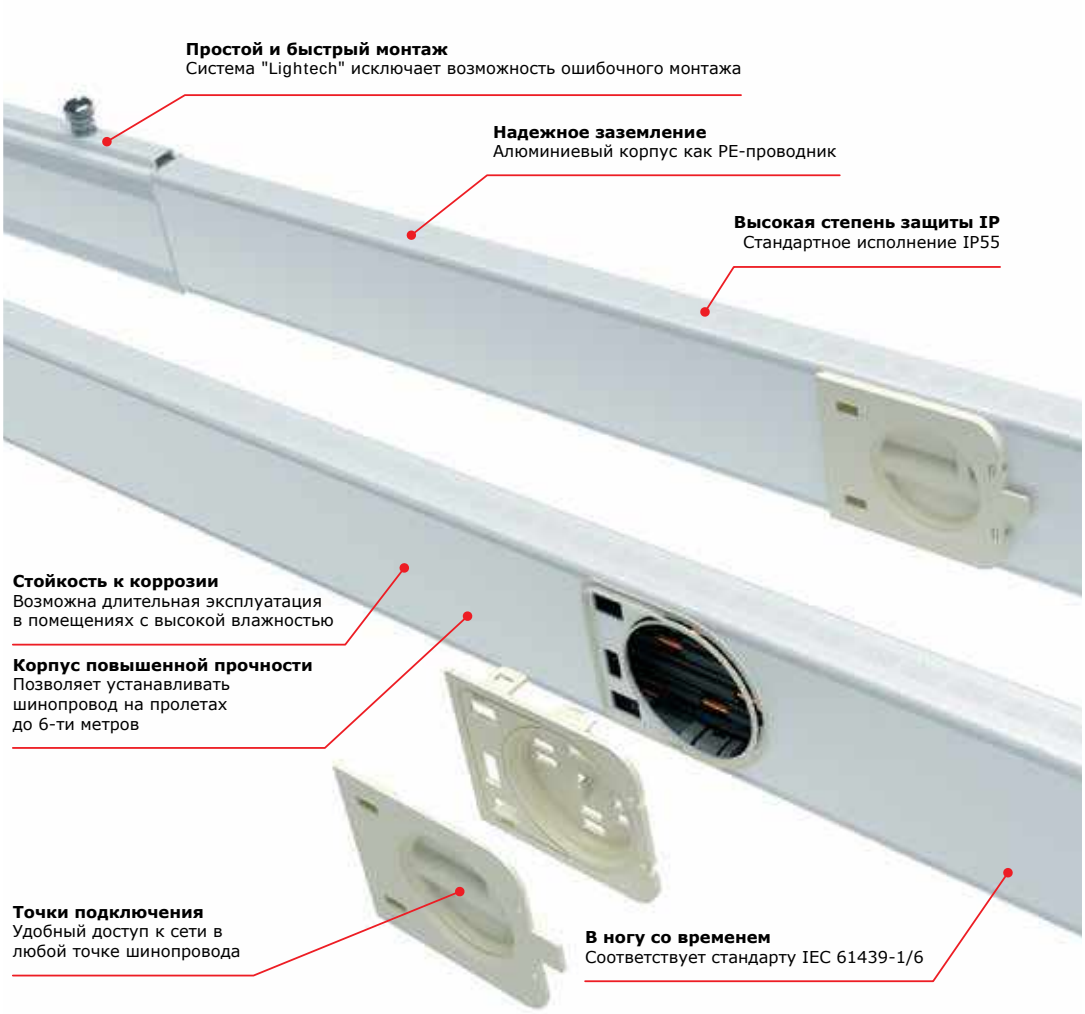

Отличительные особенности



Алюминиевый корпус шинопровода устойчив к агрессивным средам. В помещениях с повышенной влажностью шинопровод имеет больший срок службы, чем аналоги с корпусом из оцинкованной стали. Широкая сфера применения.



Отводные блоки имеют маркировку различную по цвету – для идентификации цепи (фазы), к которой подключен блок (светильник, потребитель). Все точки отвода имеют крышки IP55, которые открываются, но не снимаются и не теряются. Для эстетики трассы имеется специальный фиксатор кабеля.



Быстрый, удобный и простой монтаж секций шинопровода благодаря соединениям по типу "мама-папа". Окончательная надежная фиксация места соединения с помощью одного винта, который уже установлен в секцию на заводе ДКС.



Примеры монтажа светильников на шинопроводе с спецификациями представлены в Типовом альбоме DKC-LT на сайте компании ДКС в разделе "Поддержка".



Быстрый и простой монтаж трассы благодаря наличию в ассортименте держателей для подвеса шинопровода на трос или цепь ДКС серии "M5 Combitech".



В системе имеются аксессуары для прокладки кабель-канала параллельно трассе шинопровода с возможностью подвеса к потолку в данной точке тросом или цепью.

Состав системы

Одиночные шинопроводы

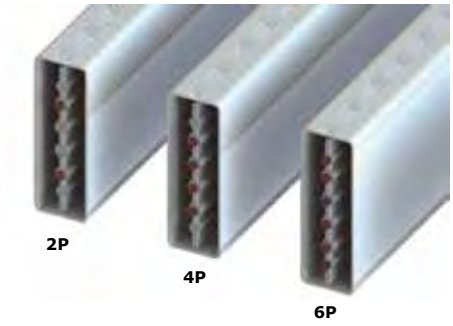

Медные шины

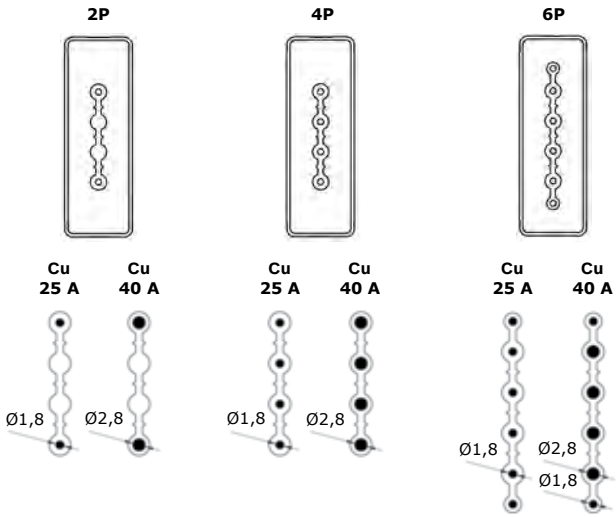

Сдвоенные шинопроводы

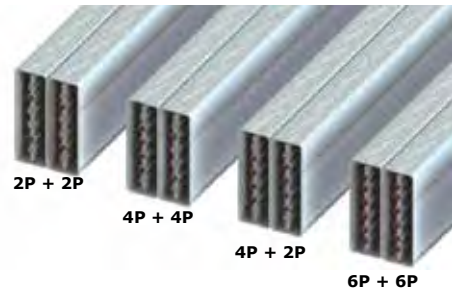

Медные шины

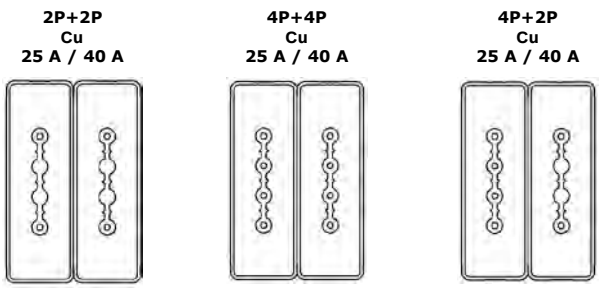

Состав системы

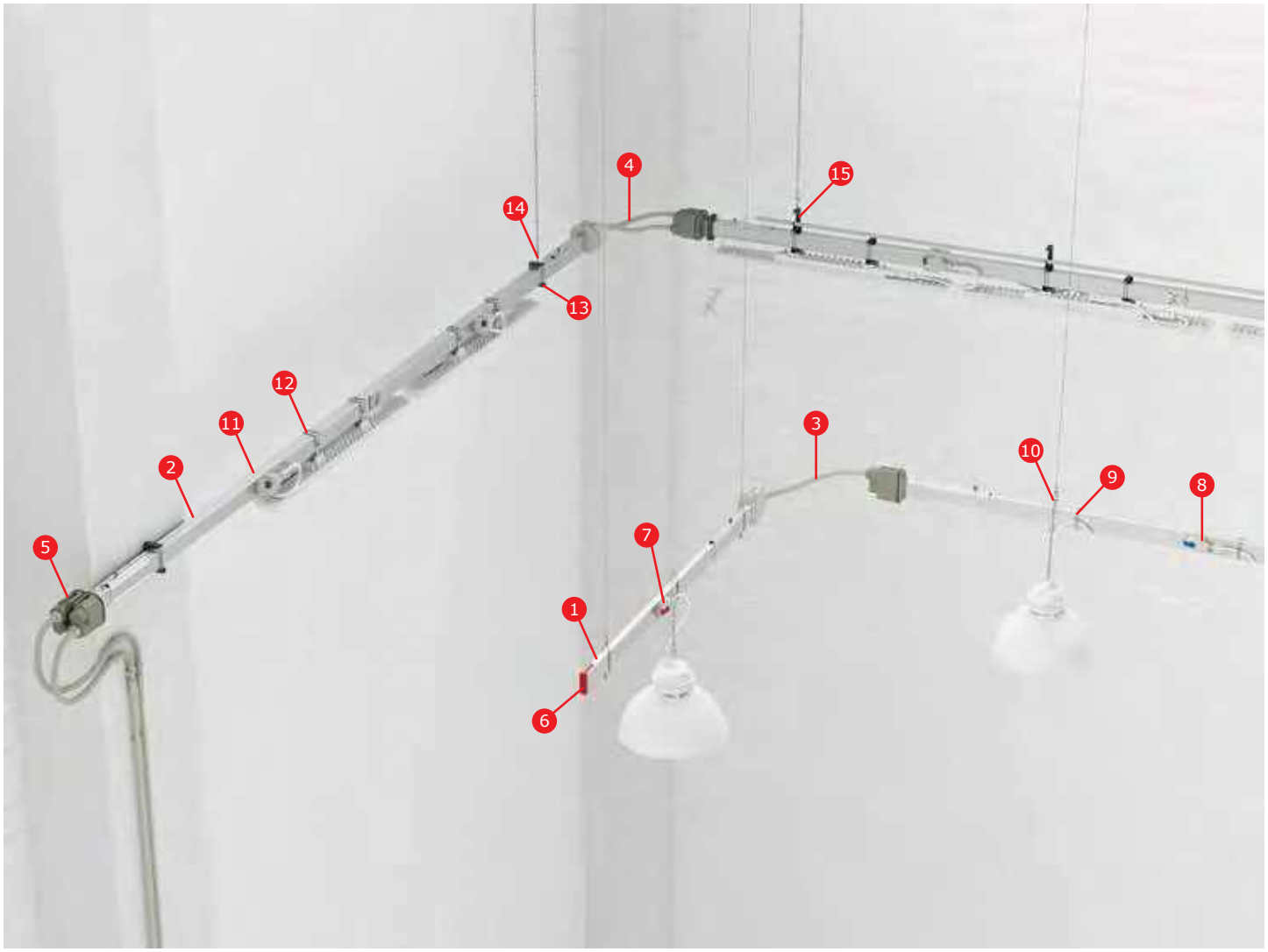

1. Секция прямая одиночного шинопровода
2. Секция прямая сдвоенного шинопровода
3. Гибкий поворот одиночного шинопровода
4. Гибкий поворот сдвоенного шинопровода
5. Питающий элемент
6. Заглушка
7. Отводной блок с фиксированной полярностью N/L1
8. Отводной блок с фиксированной полярностью N/L2
9. Фиксатор кабеля
10. Держатель на трос или цепь
11. Отводной блок с выбором фазы
12. Держатель простой с защелкой
13. Держатель универсальный
14. Крюк
15. Держатель кабель-канала

Нормативно-техническая база по использованию осветительных шинопроводов ДКС*

1. Типовой альбом DKC-LT-2015 "Организация освещения с использованием оборудования АО "ДКС" и ООО "МГК "Световые Технологии"
2. Сборник инструкций по монтажу осветительного шинопровода
3. Складские решения от ДКС – готовые решения по организации освещения шинопроводом ДКС на современном складском комплексе класса "В"
4. Сертификаты.

* По вопросу получения нормативно-технических документов обращайтесь в региональные представительства ДКС или скачайте на сайте www.dkc.ru в разделе "Техподдержка"

Технические характеристики

Основные характеристики	Осветительный шинопровод "Hercules"													
Номинальный рабочий ток (40 °C) I_{nc}, А	25							40						
Номинальное рабочее напряжение U_e, В	400							400						
Номинальное напряжение изоляции U_i, В	690							690						
Номинальное импульсное выдерживаемое напряжение (напряжение пиковое) U_{imp}, В	6000							6000						
Номинальная частота f_n, Гц	50/60							50/60						
Материал проводников (Cu – медь)	Cu							Cu						
Кол-во проводников (шин) внутри корпуса шинопровода	2	4	6	2+2	2+4	4+4	6+6	2	4	6	2+2	2+4	4+4	6+6
Тип шинопровода и кол-во цепей (одиночный – 1, двойной – 2)	одиночный			двойной				одиночный			двойной			
Кол-во точек отвода стандартное (по заказу может быть изменено)	1, 2, 3			2, 4, 6				1, 2, 3			2, 4, 6			
Расстояние между точками отвода стандартное (по заказу может быть изменено)	0,75 м (шинопровод длиной 3 м с 3 точками отвода с одной стороны)													
Размеры корпуса (кожуха) шинопровода, мм	60x20			60x40				60x20			60x40			
Диаметр фазного проводника N, L1, L2, L3 D, мм	1,8			1,8				2,8			2,8			
Сечение фазного проводника N, L1, L2, L3 S, мм	2,54			2,54				6,16			6,16			
Изоляция фазных проводников	по всей длине огнестойкая безгалогенная; изоляция отсутствует только в точках отвода (в местах штепсельных соединений)													
Защитный нулевой проводник PE	корпус шинопровода (кожух)													
Материал корпуса шинопровода	алюминиевый сплав AL 6060													
Толщина корпуса шинопровода, мм	1,00													
Сечение корпуса шинопровода (защитного проводника PE) S, мм^2	140			280				140			280			
Сечение защитного проводника PE (корпуса) эквивалентное сечению меди S_{cu}, мм^2	84			168				84			168			
Переходное сопротивление соединения корпусов двух шинопроводов по ГОСТ Р 52796-2007 (п.9.10), мОм	7,04													
Информация по проводникам														
Активное сопротивление фазной шины (20 °C) R_{20}, мОм/м	2,97							2,70						
Реактивное сопротивление фазной шины при 50 Гц X, мОм/м	0,20							0,45						
Полное сопротивление фазной шины (импеданс) Z, мОм/м	3,23							8,27						
Активное сопротивление фазной шины при максимальной рабочей температуре R_t, мОм/м	6,52							8,16						
Короткое замыкание														
Номинальный кратковременно выдерживаемый ток (номинальный ток К.З.) I_{cw}, кА	3,1							6,1						
Номинальный ударный ток короткого замыкания (пиковый ток К.З.) I_{pk}, кА	4,8							10,6						
Максимальный температурный предел (термическая нагрузка) I^2t, $A^2 \cdot c \cdot 10^3$	230,4							1123,6						
Прочие характеристики														
Сопротивление аварийного контура R_0, мОм/м	15,95							6,97						
Реактивное сопротивление аварийного контура X_0, мОм/м	1,57							0,65						
Полное сопротивление аварийного контура Z_0, мОм/м	16,03							7						
Коэффициент падения напряжения k, (В/м/А)·10^{-6}	cos φ = 0,70	6,03						2,22						
	cos φ = 0,75	6,42						2,36						
	cos φ = 0,80	6,80						2,50						
Для распределенной нагрузки $\Delta U = k \cdot L \cdot Ie \cdot 10^{-6}$, В	cos φ = 0,85	7,17						2,63						
Для магистрали $\Delta U = 2 \cdot k \cdot L \cdot Ie \cdot 10^{-6}$, В	cos φ = 0,90	7,54						2,76						
	cos φ = 0,95	7,89						2,88						
	cos φ = 1,00	8,16						2,97						
Степень защиты IP	55													
Механическая жесткость IK	06													
Рабочее положение шинопровода при эксплуатации	на ребро; точки отвода по бокам													
Максимальное расстояние между креплениями (подробнее: нагрузки и прогибы – на графиках нагрузки), м	6													
Стандарты	ТР ТС 004/2011, ФЗ № 123-ФЗ, ГОСТ IEC 61439-1/6, ГОСТ Р 51321.2-2009, ГОСТ 26346-84													
Требование к правильному присоединению узлов ответвления по ГОСТ Р 51321.2-2009 (п.7.1.5) – защита от ошибок монтажа	соблюдается требование: конструкция ответвительных блоков не допускает возможности их неправильного монтажа													
Непрерывность электрического снабжения (демонтаж/монтаж новых светильников)	отводные блоки со светильниками могут подключаться и отключаться без снятия напряжения в шинопроводе													
Срок службы до замены шинопровода	25 лет													

Поправочный коэффициент для определения величины допустимого тока в соответствии с температурой в помещении (ГОСТ Р 51321.2-2009 п. 6.1.1.3)						
Исходная температура окружающего воздуха для шинопровода	T	°C	35	40	45	50
Поправочный коэффициент в соответствии с температурой в помещении, отличающейся от номинальной температуры в 40 °C	k_1	%	1,05	1	0,94	0,82

Графики нагрузок при различных прогибах

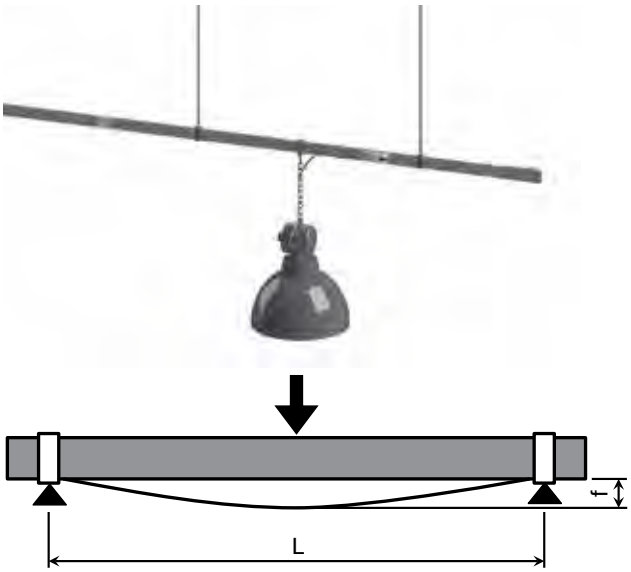

Графики нагрузок построены по ГОСТ 26346-84 "Шинопроводы осветительные".

Согласно пункту 3.9, шинопроводы в рабочем положении должны выдерживать нагрузку от веса закрепленных на них светильников; значение остаточной деформации не должно превышать 5 мм на 1 м шинопровода.

Остаточная деформация f = 5 мм на отрезке шинопровода длиной L = 1000 мм – это прогиб 1/200.

Рабочее положение шинопровода: шинопровод устанавливается на ребро.

Нагрузка на шинопровод может быть или распределенная, или сконцентрированная (сосредоточенная) посередине между двумя точками опоры.

При сконцентрированной нагрузке шинопровод находится в более жестких условиях эксплуатации – шинопровод несет нагрузку ориентировочно на 30–40 % больше, чем при распределенной нагрузке.

Ниже представлены графики при сконцентрированной нагрузке.

Одинарные шинопроводы

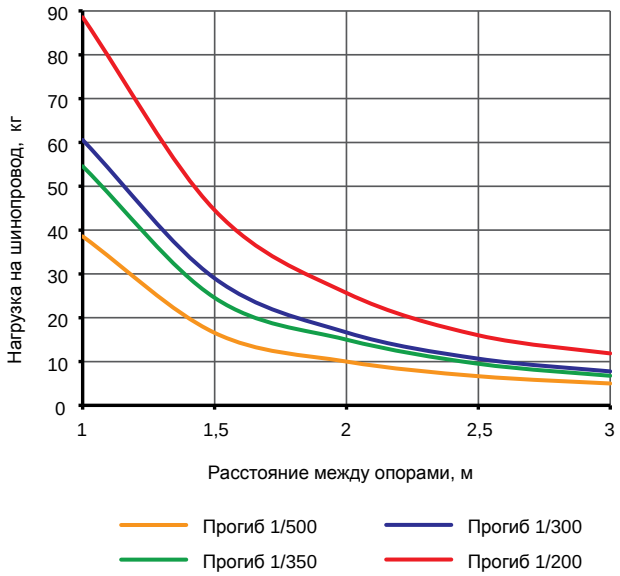

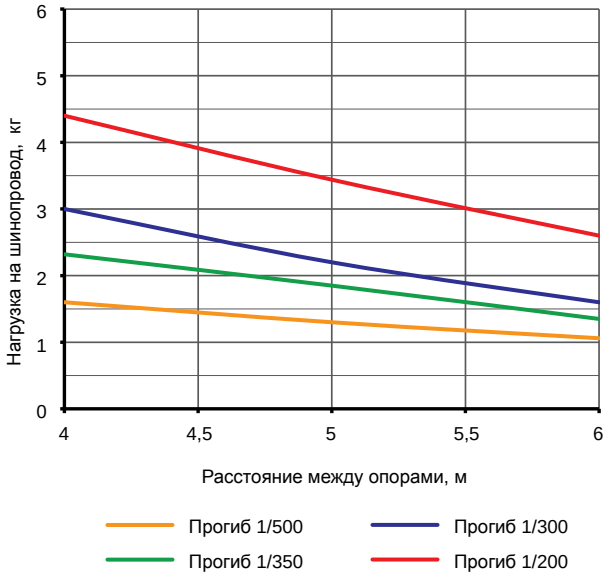

Сдвоенные шинопроводы

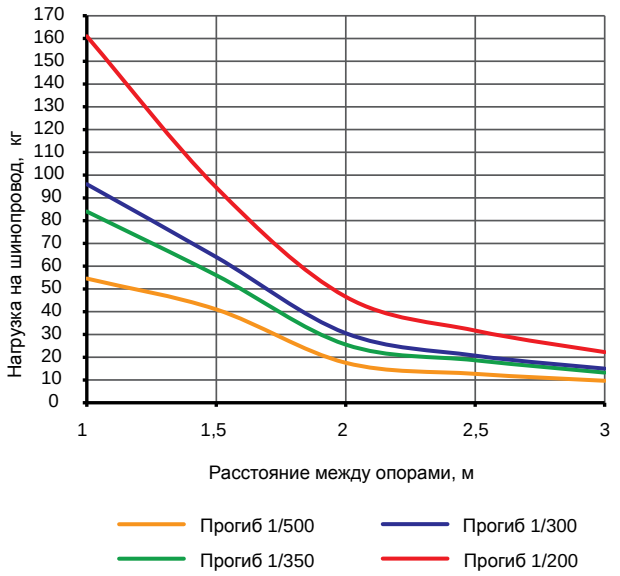

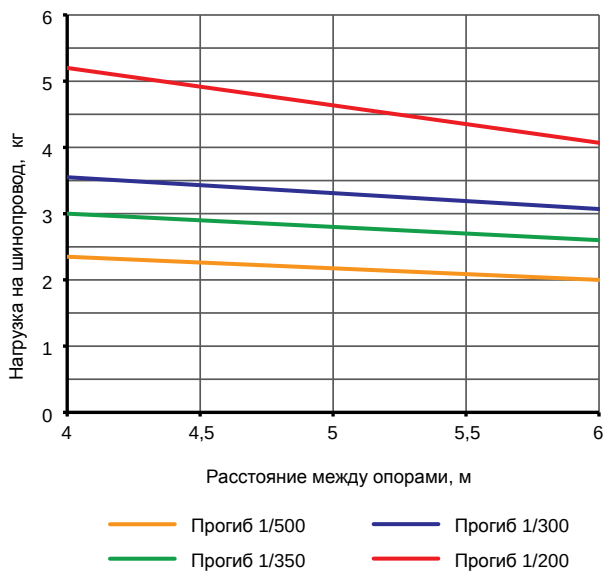

Система кодировки

XX X XX X XXXX XX XXX

Индекс исполнения:
Комбинированное обозначение уникальных характеристик изделия (например, нестандартная длина прямой секции)

Обозначение исполнения стандартных характеристик изделия

Комбинированное обозначение вида изделия (см. приложение 3)

Обозначение конфигурации полюсов (см. приложение 2)

Обозначение номинального тока изделия или высоты шины (см. приложение 1)

Материал токоведущей части
A – алюминий;
C – медь;
N – аксессуар совместим с обоими материалами.

Вид шинопровода
PT – Powertech;
DT – Distritech;
LT – Lightech.

Примеры использования

LTC25DSP43AA000

000 – стандартное исполнение;
AA – стандартное исполнение;
SP43 – прямой элемент 3000 мм с 3 розетками;
D – 4P (4 проводника);
25 – номиналом 25 А;
C – с медными шинами;
LT – шинопровод "Lightech" на токи 25–40 А.

Приложение 1. Обозначение номинального тока шинопровода или обозначение аксессуара

25	25 Ампер
40	40 Ампер
70	аксессуар

Приложение 2. Обозначение конфигурации полюсов

A	2P
B	2P+2P
C	3P
D	3P+Fe (4P)
F	4P+4P
L	6P
M	6P+6P
N	4P+2P
P	2P, 4P, 6P
Q	2P+2P, 4P+4P, 6P+6P, 4P+2P
Z	универсальное назначение (аксессуары, кронштейны, мобильные контакты)

Приложение 3. Комбинированное обозначение вида изделия

FED3	фидер (элемент питания) + заглушка тип 1
FED4	фидер (элемент питания) + заглушка тип 2
FIU1	кронштейн крепления тип 1
FIU2	кронштейн крепления тип 2
FIU3	кронштейн крепления тип 3
FIU4	кронштейн крепления тип 4
FIU6	кронштейн крепления тип 6
FIU7	кронштейн крепления тип 7
FLXJ	гибкий соединитель
MC01	мобильный контакт 16 Ампер – N без предохранителя
MC02	мобильный контакт 16 Ампер – фазный предохранителя
MC03	мобильный контакт 16 Ампер – фазный с предохранителем
MC04	мобильный контакт 6,3 Ампер – фазный с предохранителем
PP01	отводной блок с кабелем 10 Ампер N/L1 – кабель 3x1; 0,8 метра H05Z1Z1F
PP02	отводной блок с кабелем 10 Ампер N/L2 – кабель 3x1; 0,8 метра H05Z1Z1F
PP03	отводной блок с кабелем 10 Ампер N/L3 – кабель 3x1; 0,8 метра H05Z1Z1F
PP04	отводной блок с кабелем 10 Ампер L2/L3 – кабель 3x1; 0,8 метра H05Z1Z1F
PP05	отводной блок с кабелем 10 Ампер N/L1 + L4/L5 – кабель 5x1; 0,8 метра H05Z1Z1F
PP06	отводной блок с кабелем 10 Ампер N/L2 + L4/L5 – кабель 5x1; 0,8 метра H05Z1Z1F
PP07	отводной блок с кабелем 10 Ампер N/L3 + L4/L5 – кабель 5x1; 0,8 метра H05Z1Z1F
PP08	отводной блок с кабелем 10 Ампер L2/L3 + L4/L5 – кабель 5x1; 0,8 метра H05Z1Z1F
PP09	отводной блок с кабелем 10 Ампер N/L1/L2/L3 – кабель 5x1; 0,8 метра H05Z1Z1F
PP11	отводной блок с кабелем 10 Ампер N/L1 – кабель 3x1; 3 метра H05Z1Z1F
PP12	отводной блок с кабелем 10 Ампер N/L2 – кабель 3x1; 3 метра H05Z1Z1F
PP13	отводной блок с кабелем 10 Ампер N/L3 – кабель 3x1; 3 метра H05Z1Z1F
PP14	отводной блок с кабелем 10 Ампер L2/L3 – кабель 3x1; 3 метра H05Z1Z1F
PP15	отводной блок с кабелем 10 Ампер N/L1 + L4/L5 – кабель 5x1; 3 метра H05Z1Z1F
PP16	отводной блок с кабелем 10 Ампер N/L2 + L4/L5 – кабель 5x1; 3 метра H05Z1Z1F
PP17	отводной блок с кабелем 10 Ампер N/L3 + L4/L5 – кабель 5x1; 3 метра H05Z1Z1F
PP18	отводной блок с кабелем 10 Ампер L2/L3 + L4/L5 – кабель 5x1; 3 метра H05Z1Z1F
PP19	отводной блок с кабелем 10 Ампер N/L1/L2/L3 – кабель 5x1; 3 метра H05Z1Z1F
PP21	отводной блок с кабелем 10 Ампер N/L1 – кабель 3x1,5; 0,8 метра кабель FG7(0)M1
PP22	отводной блок с кабелем 10 Ампер N/L2 – кабель 3x1,5; 0,8 метра кабель FG7(0)M1
PP23	отводной блок с кабелем 10 Ампер N/L3 – кабель 3x1,5; 0,8 метра кабель FG7(0)M1
PP24	отводной блок с кабелем 10 Ампер L2/L3 – кабель 3x1,5; 0,8 метра кабель FG7(0)M1
PP31	отводной блок с кабелем 10 Ампер N/L1 – кабель 3x1,5; 3 метра кабель FG7(0)M1
PP32	отводной блок с кабелем 10 Ампер N/L2 – кабель 3x1,5; 3 метра кабель FG7(0)M1
PP33	отводной блок с кабелем 10 Ампер N/L3 – кабель 3x1,5; 3 метра кабель FG7(0)M1
PP34	отводной блок с кабелем 10 Ампер L2/L3 – кабель 3x1,5; 3 метра кабель FG7(0)M1
PS01	отводной блок для подключения к шинопроводу, с функцией выбора фазы 16 Ампер N/L без предохранителя
PS02	отводной блок для подключения к шинопроводу, с функцией выбора фазы 16 Ампер N/L с предохранителем
PS03	отводной блок для подключения к шинопроводу, с функцией выбора фазы 6,3 Ампер N/L с предохранителем
PS04	отводной блок для подключения к шинопроводу, с функцией выбора фазы 16 Ампер N/L + L4/L5 без предохранителя
PS05	отводной блок для подключения к шинопроводу, с функцией выбора фазы 16 Ампер N/L + L4/L5 с предохранителем
PS06	отводной блок для подключения к шинопроводу, с функцией выбора фазы 6,3 Ампер N/L + L4/L5 с предохранителем
PS07	отводной блок, с функцией выбора фазы 6,3 Ампер N/L с предохранителем, кабель 3x1 0,8 м (H05Z1Z1F)
PS08	отводной блок, с функцией выбора фазы 6,3 Ампер N/L + L4/L5 с предохранителем, кабель 5x1 0,8 м (H05Z1Z1F)
PS09	отводной блок, с функцией выбора фазы 16 Ампер N/L без предохранителя, кабель 3x1 0,8 м (H05Z1Z1F)
PS10	отводной блок, с функцией выбора фазы 16 Ампер N/L + L4/L4 без предохранителя, кабель 5x1 0,8 м (H05Z1Z1F)
SP41	прямой элемент 3000 мм с 2 розетками
SP42	прямой элемент 3000 мм с 1 розеткой
SP43	прямой элемент 3000 мм с 3 розетками
SP44	прямой элемент 1000 мм с 1 розеткой

Секция прямая длиной 3000 мм с 3 точками отвода



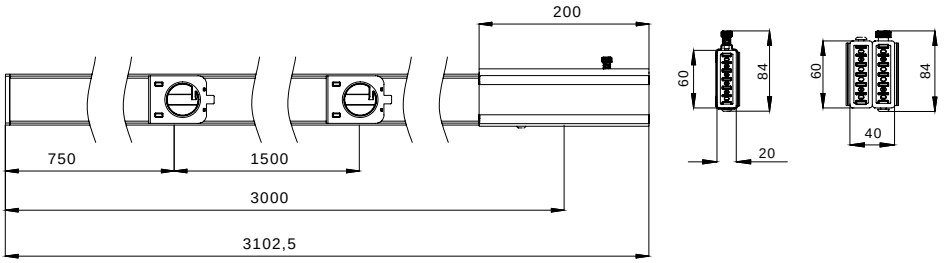

Назначение:
• построение трассы шинопровода с возможностью подключения;
• с двухполюсными шинопроводами 2P применяются только блоки отвода мощности N/L3.

Характеристики:
• номинальный ток при 40 ºС – 25 и 40 А;
• материал проводников – медь;
• материал корпуса – алюминий;
• толщина стенки корпуса (кожуха) – 1 мм;
• номинальное напряжение – 400 В;
• степень защиты – IP55;
• механическая жесткость – IK06.

Ток номинальный, А	Кол-во точек отвода с каждой стороны, шт.	Тип шинопровода	Кол-во проводников в шинопроводе	Полярность шинопровода	Вес, кг	Код
25	3+0	одиночный	2P	L3 + N + PE (корпус)	1,864	LTC25ASP43AA000
			4P	L3 + L2 + L1 + N + PE (корпус)	2,164	LTC25DSP43AA000
			6P	L5 + L4 + L3 + L2 + L1 + N + PE (корпус)	2,464	LTC25LSP43AA000
	3+3	двойной	2P+2P	(L3+N) + (L3+N) + PE (корпус)	3,728	LTC25BSP43AA000
			4P+4P	(L3+L2+L1+N) + (L3+L2+L1+N) + PE (корпус)	4,328	LTC25FSP43AA000
			4P+2P	(L3+L2+L1+N) + (L3+N) + PE (корпус)	3,668	LTC25NSP43AA000
			6P+6P	(L5+L4+L3+L2+L1+N) + (L5+L4+L3+L2+L1+N) + PE (корпус)	4,928	LTC25MSP43AA000
40	3+0	одиночный	2P	L3 + N + PE (корпус)	1,964	LTC40ASP43AA000
			4P	L3 + L2 + L1 + N + PE (корпус)	2,364	LTC40DSP43AA000
			6P	L5 + L4 + L3 + L2 + L1 + N + PE (корпус)	2,764	LTC40LSP43AA000
	3+3	двойной	2P+2P	(L3+N) + (L3+N) + PE (корпус)	3,928	LTC40BSP43AA000
			4P+4P	(L3+L2+L1+N) + (L3+L2+L1+N) + PE (корпус)	4,728	LTC40FSP43AA000
			4P+2P	(L3+L2+L1+N) + (L3+N) + PE (корпус)	4,328	LTC40NSP43AA000
			6P+6P	(L5+L4+L3+L2+L1+N) + (L5+L4+L3+L2+L1+N) + PE (корпус)	5,528	LTC40MSP43AA000

Секция прямая длиной 3000 мм с 2 точками отвода



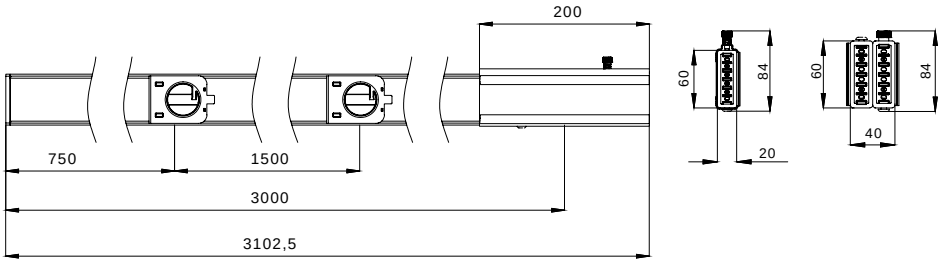

Назначение:
• построение трассы шинопровода с возможностью подключения;
• с двухполюсными шинопроводами 2P применяются только блоки отвода мощности N/L3.

Характеристики:
• номинальный ток при 40 °C – 25 и 40 А;
• материал проводников – медь;
• материал корпуса – алюминий;
• толщина стенки корпуса (кожуха) – 1 мм;
• номинальное напряжение – 400 В;
• степень защиты – IP55;
• механическая жесткость – IK06.

Ток номинальный, А	Кол-во точек отвода с каждой стороны, шт.	Тип шинопровода	Кол-во проводников в шинопроводе	Полярность шинопровода	Вес, кг	Код
25	2+0	одиночный	2P	L3 + N + PE (корпус)	1,864	LTC25ASP41AA300
			4P	L3 + L2 + L1 + N + PE(корпус)	2,164	LTC25DSP41AA000
			6P	L5 + L4 + L3 + L2 + L1 + N + PE (корпус)	2,464	LTC25LSP41AA000
	2+2	двойной	2P+2P	(L3+N) + (L3+N) + PE (корпус)	3,728	LTC25BSP41AA000
			4P+4P	(L3+L2+L1+N) + (L3+L2+L1+N) + PE (корпус)	4,328	LTC25FSP41AA000
			4P+2P	(L3+L2+L1+N) + (L3+N) + PE (корпус)	3,668	LTC25NSP41AA000
			6P+6P	(L5+L4+L3+L2+L1+N) + (L5+L4+L3+L2+L1+N) + PE (корпус)	4,928	LTC25MSP41AA000
40	2+0	одиночный	2P	L3 + N + PE (корпус)	1,964	LTC40ASP41AA300
			4P	L3 + L2 + L1 + N + PE (корпус)	2,364	LTC40DSP41AA000
			6P	L5 + L4 + L3 + L2 + L1 + N + PE (корпус)	2,764	LTC40LSP41AA000
	2+2	двойной	2P+2P	(L3+N) + (L3+N) + PE (корпус)	3,928	LTC40BSP41AA000
			4P+4P	(L3+L2+L1+N) + (L3+L2+L1+N) + PE (корпус)	4,728	LTC40FSP41AA000
			4P+2P	(L3+L2+L1+N) + (L3+N) + PE (корпус)	4,328	LTC40NSP41AA000
			6P+6P	(L5+L4+L3+L2+L1+N) + (L5+L4+L3+L2+L1+N) + PE (корпус)	5,528	LTC40MSP41AA000

Секция прямая длиной 3000 мм с 1 точкой отвода

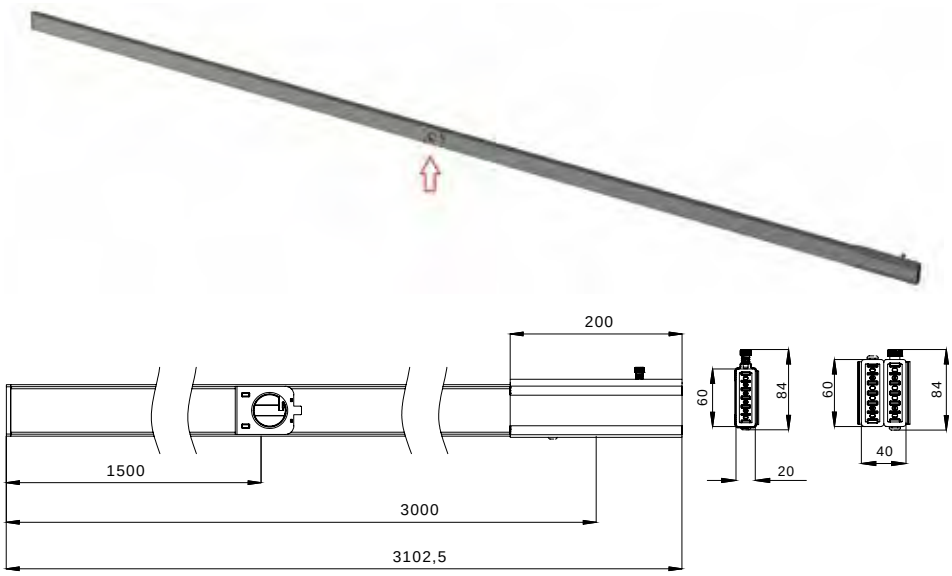

Назначение:
• построение трассы шинопровода с возможностью подключения;
• с двухполюсными шинопроводами 2P применяются только блоки отвода мощности N/L3.

Характеристики:
• номинальный ток при 40 °C – 25 и 40 А;
• материал проводников – медь;
• материал корпуса – алюминий;
• толщина стенки корпуса (кожуха) – 1 мм;
• номинальное напряжение – 400 В;
• степень защиты – IP55;
• механическая жесткость – IK06.

Ток номинальный, А	Кол-во точек отвода с каждой стороны, шт.	Тип шинопровода	Кол-во проводников в шинопроводе	Полярность шинопровода	Вес, кг	Код
25	1+0	одиночный	2P	L3 + N + PE (корпус)	1,864	LTC25ASP42AA000
			4P	L3 + L2 + L1 + N + PE (корпус)	2,164	LTC25DSP42AA000
			6P	L5 + L4 + L3 + L2 + L1 + N + PE (корпус)	2,464	LTC25LSP42AA000
	1+1	двойной	2P+2P	(L3+N) + (L3+N) + PE (корпус)	3,728	LTC25BSP42AA000
			4P+4P	(L3+L2+L1+N) + (L3+L2+L1+N) + PE (корпус)	4,328	LTC25FSP42AA000
			4P+2P	(L3+L2+L1+N) + (L3+N) + PE (корпус)	3,668	LTC25NSP42AA000
			6P+6P	(L5+L4+L3+L2+L1+N) + (L5+L4+L3+L2+L1+N) + PE (корпус)	4,928	LTC25MSP42AA000
40	1+0	одиночный	2P	L3 + N + PE (корпус)	1,964	LTC40ASP42AA000
			4P	L3 + L2 + L1 + N + PE (корпус)	2,364	LTC40DSP42AA000
			6P	L5 + L4 + L3 + L2 + L1 + N + PE (корпус)	2,764	LTC40LSP42AA000
	1+1	двойной	2P+2P	(L3+N) + (L3+N) + PE (корпус)	3,928	LTC40BSP42AA000
			4P+4P	(L3+L2+L1+N) + (L3+L2+L1+N) + PE (корпус)	4,728	LTC40FSP42AA000
			4P+2P	(L3+L2+L1+N) + (L3+N) + PE (корпус)	4,328	LTC40NSP42AA000
			6P+6P	(L5+L4+L3+L2+L1+N) + (L5+L4+L3+L2+L1+N) + PE (корпус)	5,528	LTC40MSP42AA000

Секция прямая длиной 1000 мм с 1 точкой отвода



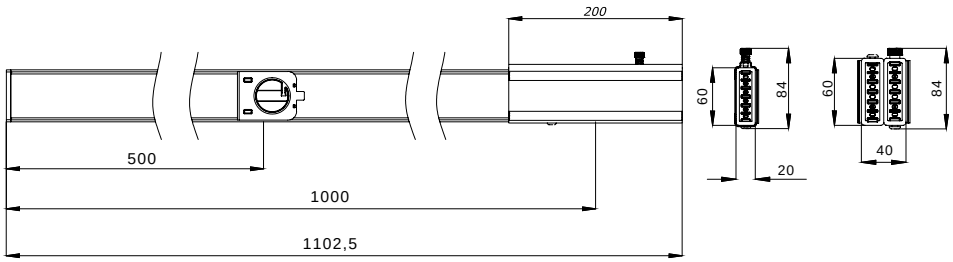

Назначение:
- построение трассы шинопровода с возможностью подключения;
- с двухполюсными шинопроводами 2P применяются только блоки отвода мощности N/L3.

Характеристики:
- номинальный ток при 40 °C – 25 и 40 А;
- материал проводников – медь;
- материал корпуса – алюминий;
- толщина стенки корпуса (кожуха) – 1 мм;
- номинальное напряжение – 400 В;
- степень защиты – IP55;
- механическая жесткость – IK06.

Ток номинальный, А	Кол-во точек отвода с каждой стороны, шт.	Тип шинопровода	Кол-во проводников в шинопроводе	Полярность шинопровода	Вес, кг	Код
25	1+0	одиночный	2P	L3 + N + PE (корпус)	0,621	LTC25ASP44AA000
			4P	L3 + L2 + L1 + N + PE (корпус)	0,721	LTC25DSP44AA000
			6P	L5 + L4 + L3 + L2 + L1 + N + PE (корпус)	0,821	LTC25LSP44AA000
	1+1	двойной	2P+2P	(L3+N) + (L3+N) + PE (корпус)	1,243	LTC25BSP44AA000
			4P+4P	(L3+L2+L1+N) + (L3+L2+L1+N) + PE (корпус)	1,443	LTC25FSP44AA000
			4P+2P	(L3+L2+L1+N) + (L3+N) + PE (корпус)	1,223	LTC25NSP44AA000
			6P+6P	(L5+L4+L3+L2+L1+N) + (L5+L4+L3+L2+L1+N) + PE (корпус)	1,643	LTC25MSP44AA000
40	1+0	одиночный	2P	L3 + N + PE (корпус)	0,655	LTC40ASP44AA000
			4P	L3 + L2 + L1 + N + PE (корпус)	0,788	LTC40DSP44AA000
			6P	L5 + L4 + L3 + L2 + L1 + N + PE (корпус)	0,921	LTC40LSP44AA000
	1+1	двойной	2P+2P	(L3+N) + (L3+N) + PE (корпус)	1,309	LTC40BSP44AA000
			4P+4P	(L3+L2+L1+N) + (L3+L2+L1+N) + PE (корпус)	1,576	LTC40FSP44AA000
			4P+2P	(L3+L2+L1+N) + (L3+N) + PE (корпус)	1,443	LTC40NSP44AA000
			6P+6P	(L5+L4+L3+L2+L1+N) + (L5+L4+L3+L2+L1+N) + PE (корпус)	1,843	LTC40MSP44AA000

Питающий элемент (фидер) + торцевая заглушка, типа 1



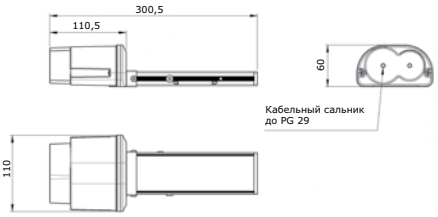

Назначение:
• подключение трассы шинопровода к сети и герметизация окончания трассы с целью обеспечения степени защиты IP55.
Характеристики:
• номинальный ток при 40 °С – 25 и 40 А;
• материал проводников – медь;
• номинальное напряжение – 400 В;
• степень защиты IP55;
• материал – термопластик и алюминий (прямая секция);
• для ввода кабеля или трубы – возможность монтажа сальника, например, кабельный зажим (код 53000).

Ток номинальный, А	Тип шинопровода	Кол-во проводников в шинопроводе	Код
25	одиночный	2P	LTC25DFED3AA000
		4P	LTC25DFED3AA000
		6P	LTC25LFED3AA000
	двойной	2P+2P	LTC25FFED3AA000
		4P+4P	
		4P+2P	
		6P+6P	LTC25MFED3AA000
40	одиночный	2P	LTC40DFED3AA000
		4P	
		6P	LTC40LFED3AA000
	двойной	2P+2P	LTC40FFED3AA000
		4P+4P	
		4P+2P	
		6P+6P	LTC40MFED3AA000

Питающий элемент (фидер) + торцевая заглушка, типа 2



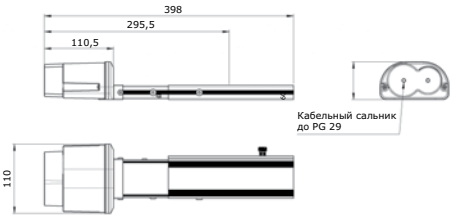

Назначение:
• подключение трассы шинопровода к сети и герметизация окончания трассы с целью обеспечения степени защиты IP55.
Характеристики:
• номинальный ток при 40 °С – 25 и 40 А;
• материал проводников – медь;
• номинальное напряжение – 400 В;
• степень защиты IP55;
• материал – термопластик и алюминий (прямая секция);
• для ввода кабеля или трубы – возможность монтажа сальника, например, кабельный зажим (код 53000).

Ток номинальный, А	Тип шинопровода	Кол-во проводников в шинопроводе	Код
25	одиночный	2P	LTC25DFED4AA000
		4P	LTC25DFED4AA000
		6P	LTC25LFED4AA000
	двойной	2P+2P	LTC25FFED4AA000
		4P+4P	
		4P+2P	
		6P+6P	LTC25MFED4AA000
40	одиночный	2P	LTC40DFED4AA000
		4P	
		6P	LTC40LFED4AA000
	двойной	2P+2P	LTC40FFED4AA000
		4P+4P	
		4P+2P	
		6P+6P	LTC40MFED4AA000

Гибкий поворот (гибкое соединение)



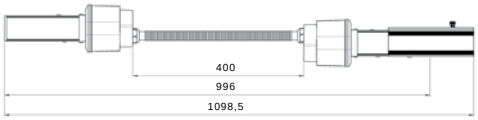

Назначение:
• для выполнения поворотов трассы шинопровода на любой угол в любом направлении;
• смена уровня;
• обход препятствий (длина центральной части гибкого соединителя – 400 мм).
Характеристики:
• номинальный ток при 40 °С – 25 и 40 А;
• материал проводников – медь;
• номинальное напряжение – 400 В;
• степень защиты – IP55;
• материал – термопластик и алюминий (прямая секция).

Ток номинальный, А	Тип шинопровода	Кол-во проводников в шинопроводе	Код
25	одиночный	2P	LTC25DFLXJAA000
		4P	LTC25DFLXJAA000
		6P	LTC25LFLXJAA000
	двойной	2P+2P	LTC25FFLXJAA000
		4P+4P	
		4P+2P	
		6P+6P	LTC25MFLXJAA000
40	одиночный	2P	LTC40DFLXJAA000
		4P	
		6P	LTC40LFLXJAA000
	двойной	2P+2P	LTC40FFLXJAA000
		4P+4P	
		4P+2P	
		6P+6P	LTC40MFLXJAA000

Отводной блок с фиксированной полярностью N/L1 с кабелем





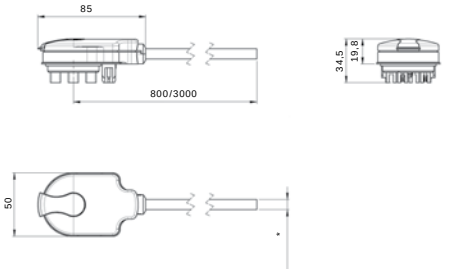

Назначение:
• подключение светильников к трассе шинопровода в точках отвода (устройство для разъемного контактного присоединения светильников к секциям).
Характеристики:
• цвет фиксатора – красный (различные цвета – для удобства индикации, от какой фазы блок получает питание);
• диаметр кабеля H05Z1Z1F 3x1 мм^2 8 мм;
• диаметр кабеля FG07M1 3x1,5 мм^2 12,5 мм.

Ток номинальный, А	Конфигурация проводников (установленные фазы)	Совместимость с типом шинопровода	Цвет фиксатора	Длина кабеля, мм	Тип кабеля	Вес, кг	Код
10	N/L1 + PE	4P, 6P, 4P+4P, 4P+2P (монтаж в 4P), 6P+6P	красный	800	H05Z1Z1F 3x1 мм^2	0,106	LTN70APP01AA000
					FG07M1 3x1,5 мм^2	0,245	LTN70APP21AA000
				3000	H05Z1Z1F 3x1 мм^2	0,280	LTN70APP11AA000
					FG07M1 3x1,5 мм^2	0,820	LTN70APP31AA000

Отводной блок с фиксированной полярностью N/L1+L4/L5 с кабелем





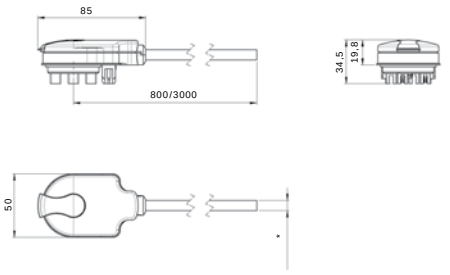

Назначение:
• подключение светильников к трассе шинопровода в точках отвода (устройство для разъемного контактного присоединения светильников к секциям).
Характеристики:
• цвет фиксатора – зеленый (различные цвета – для удобства индикации, от какой фазы блок получает питание);
• диаметр кабеля H05Z1Z1F 5x1 мм^2 9,8 мм.

Ток номинальный, А	Конфигурация проводников (установленные фазы)	Совместимость с типом шинопровода	Цвет фиксатора	Длина кабеля, мм	Тип кабеля	Вес, кг	Код
10	N/L1+L4/L5 + PE	6P, 6P+6P	зеленый	800	H05Z1Z1F 5x1 мм^2	0,126	LTN70APP05AA000
				3000	H05Z1Z1F 5x1 мм^2	0,380	LTN70APP15AA000

Отводной блок с фиксированной полярностью N/L2 с кабелем





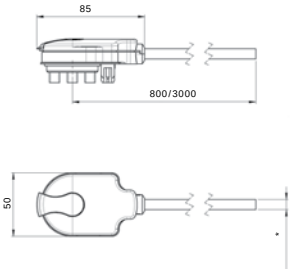

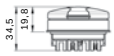

Назначение:
• подключение светильников к трассе шинопровода в точках отвода (устройство для разъемного контактного присоединения светильников к секциям).
Характеристики:
• цвет фиксатора – синий (различные цвета – для удобства индикации, от какой фазы блок получает питание);
• диаметр кабеля H05Z1Z1F 3x1 мм^2 8 мм;
• диаметр кабеля FG07M1 3x1,5 мм^2 12,5 мм.

Ток номинальный, А	Конфигурация проводников (установленные фазы)	Совместимость с типом шинопровода	Цвет фиксатора	Длина кабеля, мм	Тип кабеля	Вес, кг	Код
10	N/L2 + PE	4P, 6P, 4P+4P, 4P+2P (монтаж в 4P), 6P+6P	синий	800	H05Z1Z1F 3x1 мм^2	0,106	LTN70APP02AA000
					FG07M1 3x1,5 мм^2	0,245	LTN70APP22AA000
				3000	H05Z1Z1F 3x1 мм^2	0,280	LTN70APP12AA000
					FG07M1 3x1,5 мм^2	0,820	LTN70APP32AA000

Отводной блок с фиксированной полярностью N/L2+L4/L5 с кабелем





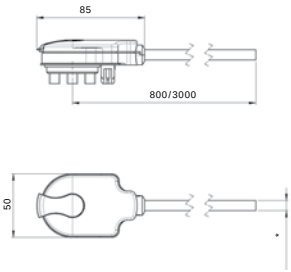



Назначение:
• подключение светильников к трассе шинопровода в точках отвода (устройство для разъемного контактного присоединения светильников к секциям).
Характеристики:
• цвет фиксатора – голубой (различные цвета – для удобства индикации, от какой фазы блок получает питание);
• диаметр кабеля H05Z1Z1F 5x1 мм^2 9,8 мм.

Ток номинальный, А	Конфигурация проводников (установленные фазы)	Совместимость с типом шинопровода	Цвет фиксатора	Длина кабеля, мм	Тип кабеля	Вес, кг	Код
10	N/L2+L4/L5 + PE	6P, 6P+6P	голубой	800	H05Z1Z1F 5x1 мм^2	0,126	LTN70APP06AA000
				3000	H05Z1Z1F 5x1 мм^2	0,380	LTN70APP16AA000

Отводной блок с фиксированной полярностью N/L3 с кабелем





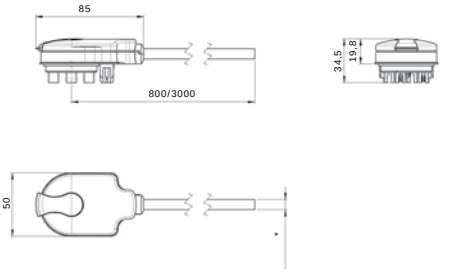

Назначение:
• подключение светильников к трассе шинопровода в точках отвода (устройство для разъемного контактного присоединения светильников к секциям).
Характеристики:
• цвет фиксатора – темно-серый (различные цвета – для удобства индикации, от какой фазы блок получает питание);
• диаметр кабеля H05Z1Z1F 3x1 мм^2 8 мм;
• диаметр кабеля FG07M1 3x1,5 мм^2 12,5 мм.

Ток номинальный, А	Конфигурация проводников (установленные фазы)	Совместимость с типом шинопровода	Цвет фиксатора	Длина кабеля, мм	Тип кабеля	Вес, кг	Код
10	N/L3 + PE	2P, 4P, 6P, 2P+2P, 4P+4P, 4P+2P, 6P+6P	темно-серый	800	H05Z1Z1F 3x1 мм^2	0,106	LTN70APP03AA000
					FG07M1 3x1,5 мм^2	0,245	LTN70APP23AA000
				3000	H05Z1Z1F 3x1 мм^2	0,180	LTN70APP13AA000
					FG07M1 3x1,5 мм^2	0,820	LTN70APP33AA000

Отводной блок с фиксированной полярностью N/L3+L4/L5 с кабелем





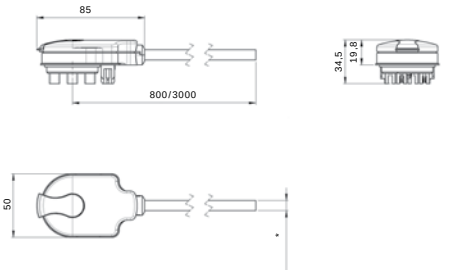

Назначение:
• подключение светильников к трассе шинопровода в точках отвода (устройство для разъемного контактного присоединения светильников к секциям).
Характеристики:
• цвет фиксатора – желтый (различные цвета – для удобства индикации, от какой фазы блок получает питание);
• диаметр кабеля H05Z1Z1F 5x1 мм^2 9,8 мм.

Ток номинальный, А	Конфигурация проводников (установленные фазы)	Совместимость с типом шинопровода	Цвет фиксатора	Длина кабеля, мм	Тип кабеля	Вес, кг	Код
10	N/L3+L4/L5 + PE	6P, 6P+6P	желтый	800	H05Z1Z1F 5x1 мм^2	0,126	LTN70APP07AA000
				3000	H05Z1Z1F 5x1 мм^2	0,380	LTN70APP17AA000

Отводной блок с фиксированной полярностью L2/L3 с кабелем





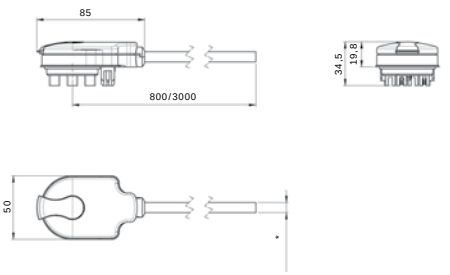

Назначение:
• подключение светильников к трассе шинопровода в точках отвода (устройство для разъемного контактного присоединения светильников к секциям).
Характеристики:
• цвет фиксатора – коричневый (различные цвета – для удобства индикации, от какой фазы блок получает питание);
• диаметр кабеля H05Z1Z1F 3x1 мм^2 8 мм;
• диаметр кабеля FG07M1 3x1,5 мм^2 12,5 мм.

Ток номинальный, А	Конфигурация проводников (установленные фазы)	Совместимость с типом шинопровода	Цвет фиксатора	Длина кабеля, мм	Тип кабеля	Вес, кг	Код
10	L2/L3 + PE	4P, 6P, 4P+4P, 4P+2P (монтаж в 4P), 6P+6P	коричневый	800	H05Z1Z1F 3x1 мм^2	0,106	LTN70APP04AA000
					FG07M1 3x1,5 мм^2	0,245	LTN70APP24AA000
				3000	H05Z1Z1F 3x1 мм^2	0,280	LTN70APP14AA000
					FG07M1 3x1,5 мм^2	0,820	LTN70APP34AA000

Отводной блок с фиксированной полярностью L2/L3+L4/L5 с кабелем





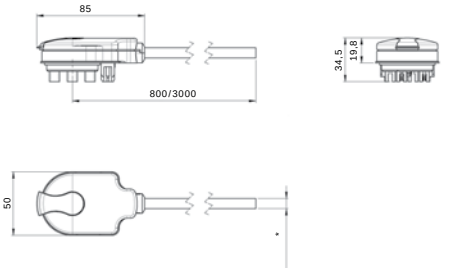

Назначение:
• подключение светильников к трассе шинопровода в точках отвода (устройство для разъемного контактного присоединения светильников к секциям).
Характеристики:
• цвет фиксатора – оранжевый (различные цвета – для удобства индикации, от какой фазы блок получает питание);
• диаметр кабеля H05Z1Z1F 5x1 мм^2 9,8 мм.

Ток номинальный, А	Конфигурация проводников (установленные фазы)	Совместимость с типом шинопровода	Цвет фиксатора	Длина кабеля, мм	Тип кабеля	Вес, кг	Код
10	L2/L3+L4/L5 + PE	6P, 6P+6P	оранжевый	800	H05Z1Z1F 5x1 мм^2	0,126	LTN70APP08AA000
				3000	H05Z1Z1F 5x1 мм^2	0,380	LTN70APP18AA000

Отводной блок с фиксированной полярностью N/L1/L2/L3 с кабелем





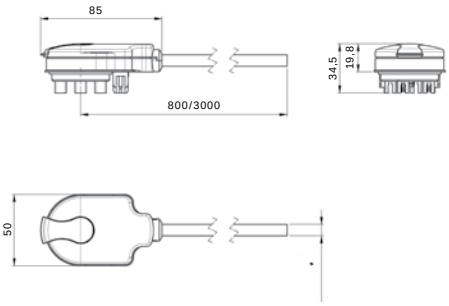

Назначение:
• подключение светильников к трассе шинопровода в точках отвода (устройство для разъемного контактного присоединения светильников к секциям).
Характеристики:
• цвет фиксатора – светло-серый (различные цвета – для удобства индикации, от какой фазы блок получает питание);
• диаметр кабеля H05Z1Z1F 5x1 мм^2 9,8 мм.

Ток номинальный, А	Конфигурация проводников (установленные фазы)	Совместимость с типом шинопровода	Цвет фиксатора	Длина кабеля, мм	Тип кабеля	Вес, кг	Код
10	N/L1/L2/L3 + PE	4P, 6P, 4P+4P, 4P+2P (монтаж в 4P), 6P+6P	светло-серый	800	H05Z1Z1F 5x1 мм^2	0,126	LTN70APP09AA000
				3000	H05Z1Z1F 5x1 мм^2	0,380	LTN70APP19AA000

Отводной блок с выбором фазы с кабелем



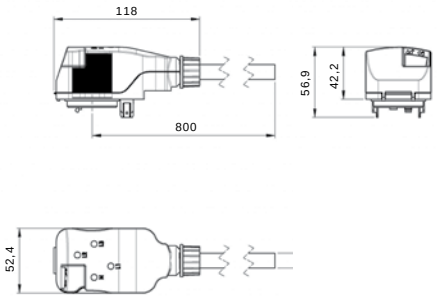

Назначение:
• подключение силовых розеток, датчиков присутствия, регуляторов освещенности, аварийного освещения, различных светильников к трассе шинопровода в точках отвода.
Характеристики:
• переставляя контакты, можно подключаться к разным фазам;
• кабель H05Z1Z1F сечением 3x1 мм^2 – диаметр 8 мм, минимальный радиус изгиба кабеля 60 мм, температурный диапазон при изгибах от –5 до +70 °C; неподвижно от –40 до +70 °C; безгалогенный;
• кабель H05Z1Z1F сечением 5x1 мм^2 – диаметр 9,8 мм, минимальный радиус изгиба кабеля 74 мм, температурный диапазон при изгибах от –5 до +70 °C; неподвижно от –40 до +70 °C; безгалогенный;
• N/L – совместимость с любым осветительным шинопроводом (2P, 4P, 6P, 2P+2P, 4P+4P, 4P+2P, 6P+6P);
• N/L+L4/L5 – совместимость с шинопроводами 6P, 6P+6P.

Ток номинальный, А	Конфигурация проводников	Комплектация предохранителем	Длина кабеля, мм	Тип кабеля	Вес, кг	Код
6,3	N/L + PE	с предохранителем 5x20 мм	800	H05Z1Z1F 3x1 мм^2	0,179	LTN70APS07AA000
	N/L+L4/L5 + PE	с предохранителем 5x20 мм	800	H05Z1Z1F 5x1 мм^2	0,228	LTN70APS08AA000
16	N/L + PE	без предохранителя	800	H05Z1Z1F 3x1 мм^2	0,133	LTN70APS09AA000
	N/L+L4/L5 + PE	без предохранителя	800	H05Z1Z1F 5x1 мм^2	0,223	LTN70APS10AA000

Отводной блок с выбором фазы без кабеля



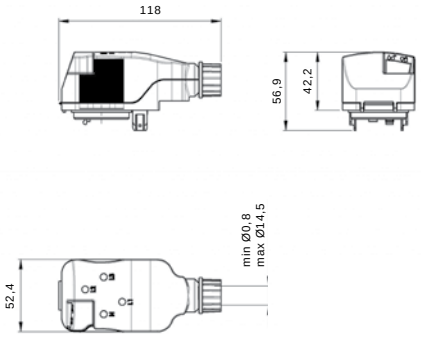

Назначение:
• подключение силовых розеток, датчиков присутствия, регуляторов освещенности, аварийного освещения, различных светильников к трассе шинопровода в точках отвода.
Характеристики:
• переставляя контакты можно подключаться к разным фазам;
• возможен ввод кабелей, имеющих внешний диаметр от 8 до 14 мм;
• N/L – совместимость с любым осветительным шинопроводом (2P, 4P, 6P, 2P+2P, 4P+4P, 4P+2P, 6P+6P);
• N/L+L4/L5 – совместимость с шинопроводами 6P, 6P+6P.

Ток номинальный, А	Конфигурация проводников	Комплектация предохранителем	Вес, кг	Код
16	N/L + PE	без предохранителя	0,069	LTN70APS01AA000
16		с предохранителем 8,5x31,5 мм	0,074	LTN70APS02AA000
6,3		с предохранителем 5x20 мм	0,071	LTN70APS03AA000
16	N/L+L4/L5 + PE	без предохранителя	0,065	LTN70APS04AA000
16		с предохранителем 8,5x31,5 мм	0,075	LTN70APS05AA000
6,3		с предохранителем 5x20 мм	0,071	LTN70APS06AA000

Мобильный контакт 16 А для отводного блока с выбором фазы



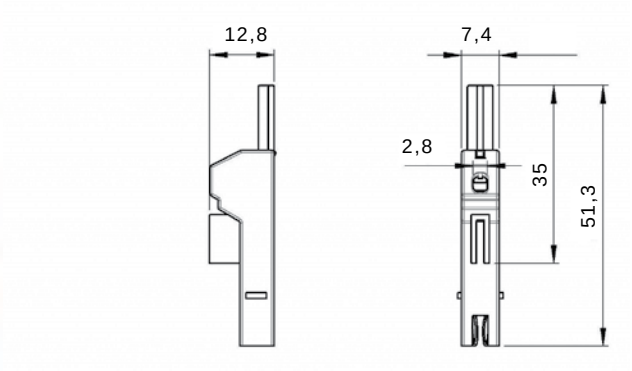

Назначение:
• создание защищенного отвода мощности.

Ток номинальный, А	Параметры	Вес, кг	Код
16	N – защита нейтрали	0,005	LTN70ZMC01AA000
	L-фазный без предохранителя	0,005	LTN70ZMC02AA000

Мобильный контакт с предохранителем 16 А для отводного блока с выбором фазы



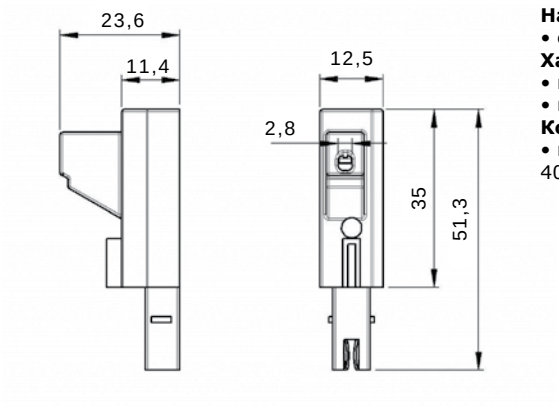

Назначение:
• создание защищенного отвода мощности.
Характеристики:
• материал – нейлон PA6;
• цвет – черный.
Комплектация:
• плавкий предохранитель 8,5x31,5 мм, 16 А, 400 В, I1 более 20 кА.

Ток номинальный, А	Параметры	Вес, кг	Код
16	L-фазный с плавким предохранителем 8,5x31,5 мм	0,012	LTN70ZMC03AA000
	L-фазный без предохранителя	0,005	LTN70ZMC02AA000

Мобильный контакт с предохранителем 6,3 А для отводного блока с выбором фазы



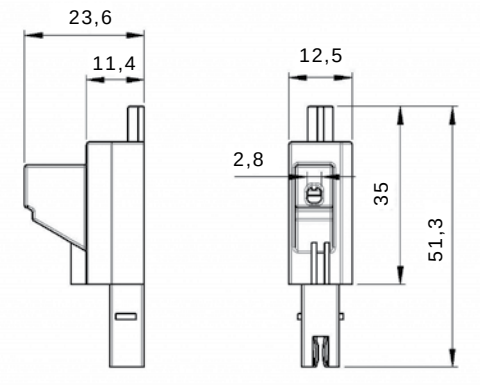

Назначение:
• создание защищенного отвода мощности.
Характеристики:
• материал – нейлон PA6;
• цвет – черный.
Комплектация:
• плавкий предохранитель 5x20 мм, 250 В.

Ток номинальный, А	Параметры	Вес, кг	Код
6,3	L-фазный с плавким предохранителем 5x20 мм	0,011	LTN70ZMC04AA000
	L-фазный без предохранителя	0,005	LTN70ZMC02AA000

Аксессуары

Фиксатор кабеля на осветительном шинопроводе



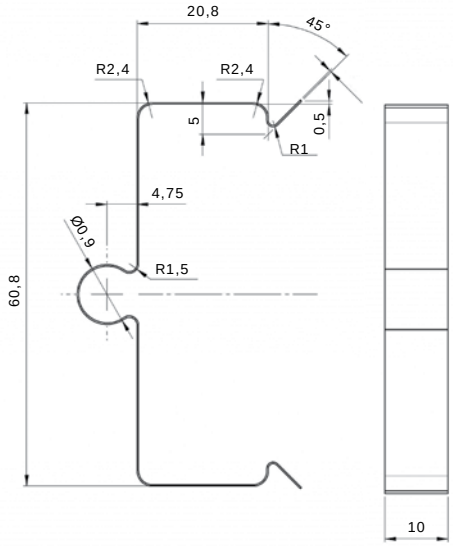

Назначение:
• эстетичная фиксация кабеля от отводного блока к корпусу шинопровода.
Характеристики:
• материал – нержавеющая сталь;
• фиксатор монтируется на прямую секцию шинопровода защелкиванием;
• рекомендуется устанавливать фиксаторы с шагом около 300 мм во избежание неэстетичного провисания кабеля.

Наименование	Назначение		Вес, кг	Код
	тип шинопровода	кол-во проводников в шинопроводе		
Фиксатор кабеля для шинопровода	для одиночного шинопровода	2P	0,004	LTN70PFIU7AA000
		4P		
		6P		
	для двойного шинопровода	2P+2P	0,005	LTN70QFIU7AA000
		4P+4P		
		4P+2P		
		6P+6P		

Держатель с крюком одиночного шинопровода на трос или цепь



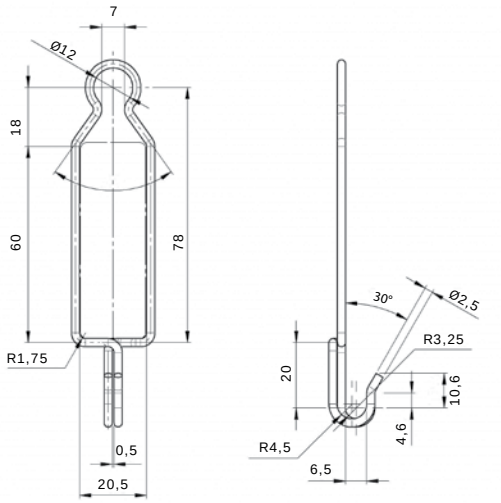

Назначение:
• крепление шинопровода на стальной трос ДКС серии "M5 Combitech" подвешиванием за верхнюю петлю держателя (например, код CM620100);
• крепление шинопровода подвешиванием на цепь ДКС серии "M5 Combitech" (код CM610010);
• крепление к шинопроводу подвешиванием за нижний сдвоенный крюк светильников или другого оборудования.
Характеристики:
• материал – нержавеющая сталь;
• допустимая нагрузка 81 кг (БРН с запасом 1,7);
• под максимальный диаметр троса или цепи 7 мм.

Назначение		Допустимая нагрузка (БРН), кг	Выдерживаемая нагрузка от веса светильников (с 5-кратным запасом прочности по ГОСТ 26346-84 п.3.11), кг	Вес держателя, кг	Код
тип шинопровода	кол-во проводников в шинопроводе				
Для одиночного шинопровода	2P	81	25	0,001	LTN70PFIU2AA000
	4P				
	6P				

Держатель с крюком сдвоенного шинопровода на трос или цепь



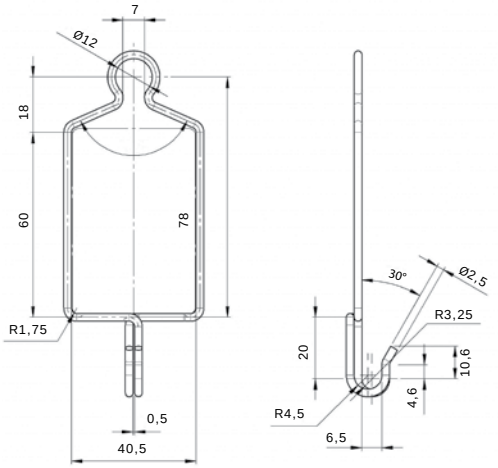

Назначение:
• крепление шинопровода подвешиванием на стальной трос ДКС серии "M5 Combitech" за верхнюю петлю держателя (например, код CM620100);
• крепление к шинопроводу светильников подвешиванием за нижний сдвоенный крюк.
Характеристики:
• материал – нержавеющая сталь;
• допустимая нагрузка 81 кг (БРН с запасом 1,7);
• под максимальный диаметр троса или цепи 7 мм.

Назначение		Допустимая нагрузка (БРН), кг	Выдерживаемая нагрузка от веса светильников (с 5-кратным запасом прочности по ГОСТ 26346-84 п.3.11), кг	Вес держателя, кг	Код
тип шинопровода	кол-во проводников в шинопроводе				
Для двойного шинопровода	2P+2P	81	25	0,013	LTN70QFIU2AA000
	4P+4P				
	4P+2P				
	6P+6P				

Цепь



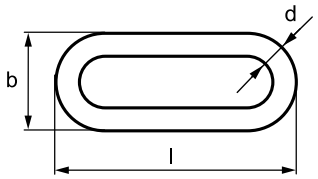

Назначение:
• подвес малонагруженных кабельных трасс.
Отличительные особенности:
• высокая скорость монтажа;
• возможность организации подвеса на большой высоте.

Толщина звена d, мм	Длина звена l, мм	Ширина звена b, мм	Макс. нагр., кг	Кол. в упак., м	Вес упаковки, кг	Код, исполнение 1
2,5	29	10	55	30	3,21	CM610010

Держатель простой одиночного шинопровода



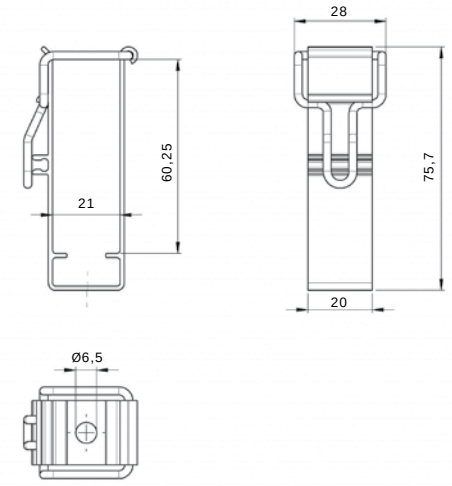

Назначение:
• крепление шинопровода к несущим поверхностям и элементам (консолям, кронштейнам).
Характеристики:
• допустимая нагрузка 93 кг (БРН с запасом 1,7);
• материал держателя – алюминий;
• материал фиксатора (замка) – сталь;
• для крепежа – отверстие диаметром 6,5 мм;
• тип монтажа – защелкиванием;
• при необходимости жесткой фиксации защелки на базе держателя – дополнительно монтируйте винт самонарезающий полусфера плоский наконечник PH 3,5x6,5 мм.
Комплектация:
• держатель с фиксатором (замком) без метизов.

Назначение		Допустимая нагрузка (БРН), кг	Выдерживаемая нагрузка от веса светильников (с 5-кратным запасом прочности по ГОСТ 26346-84 п.3.11), кг	Вес держателя, кг	Код
тип шинопровода	кол-во проводников в шинопроводе				
Для одиночного шинопровода	2P	93	28	0,019	LTN70PFIU1AA000
	4P				
	6P				

Держатель простой сдвоенного шинопровода



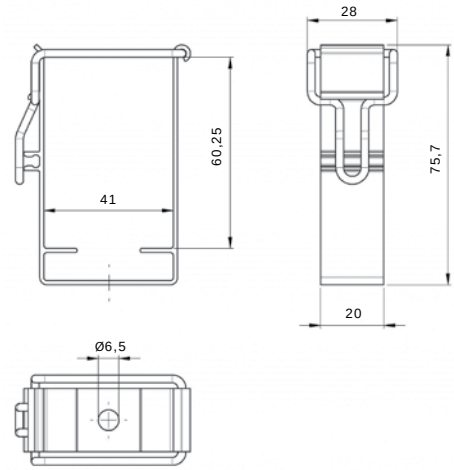

Назначение:
• крепление шинопровода к несущим поверхностям и элементам (консолям, кронштейнам).
Характеристики:
• допустимая нагрузка 69,5 кг (БРН с запасом 1,7);
• материал держателя – алюминий;
• материал фиксатора (замка) – сталь;
• для крепежа – отверстие диаметром 6,5 мм;
• тип монтажа – защелкиванием;
• при необходимости жесткой фиксации защелки на базе держателя – дополнительно монтируйте винт самонарезающий полусфера плоский наконечник PH 3,5x6,5 мм.
Комплектация:
• держатель с фиксатором (замком) без метизов.

Назначение		Допустимая нагрузка (БРН), кг	Выдерживаемая нагрузка от веса светильников (с 5-кратным запасом прочности по ГОСТ 26346-84 п.3.11), кг	Вес держателя, кг	Код
тип шинопровода	кол-во проводников в шинопроводе				
Для двойного шинопровода	2P+2P	69,5	21	0,023	LTN70QFIU1AA000
	4P+4P				
	4P+2P				
	6P+6P				

Держатель универсальный одиночного шинопровода



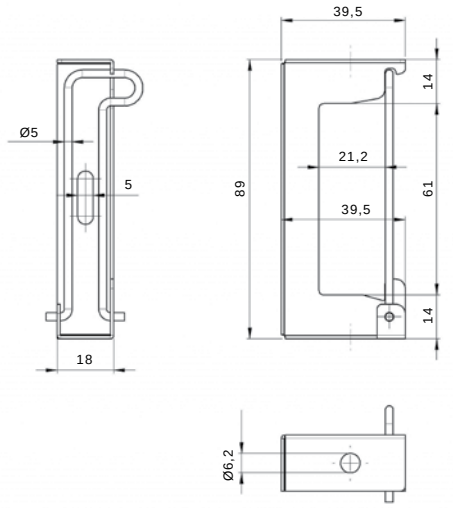

Назначение:
• крепление шинопровода к несущим поверхностям (стенам, потолкам) или элементам, для этого на держателе с 3-х сторон имеются специальные отверстия;
• крепление к шинопроводу держателя кабель-канала (код LTN70ZFIU4AA000);
• крепление к шинопроводу светильников и другого оборудования.
Характеристики:
• верхнее и нижнее отверстия – для крюка с резьбой, шпильки, болта или винта диаметром до 6 мм;
• боковое овальное отверстие – для крепежа диаметром до 5 мм.
Комплектация:
• держатель с фиксатором (замком) без метизов.

Назначение		Вес держателя, кг	Код
тип шинопровода	кол-во проводников в шинопроводе		
Для одиночного шинопровода	2P	0,042	LTN70PFIU3AA000
	4P		
	6P		

Универсальный держатель сдвоенного шинопровода



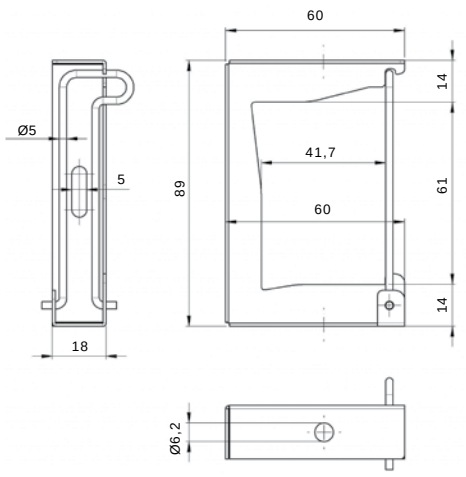

Назначение:
• крепление шинопровода к несущим поверхностям (стенам, потолкам) или элементам, для этого на держателе с 3-х сторон имеются специальные отверстия;
• крепление к шинопроводу держателя кабель-канала (код LTN70ZFIU4AA000);
• крепление к шинопроводу светильников и другого оборудования.
Характеристики:
• верхнее и нижнее отверстия для монтажа крюка (код LTN70ZFIU6AA000) или шпильки (код CM200602 или CM200601), болта или винта диаметром до 6 мм;
• боковое овальное отверстие для крепежа диаметром до 5 мм.
Комплектация:
• держатель с фиксатором (замком) без метизов.

Назначение		Вес держателя, кг	Код
тип шинопровода	кол-во проводников в шинопроводе		
Для двойного шинопровода	2P+2P	0,051	LTN70QFIU3AA000
	4P+4P		
	4P+2P		
	6P+6P		

Держатель кабельного канала на шинопроводе



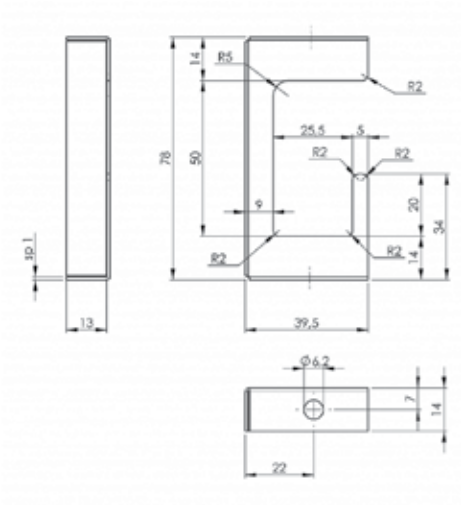

Назначение:
• крепление кабель-канала на шинопроводе с целью прокладки цепей управления.
Характеристики:
• держатель кабельного канала монтируется на или под прямую секцию шинопровода к универсальному держателю (код LTN70PFIU3AA000 или LTN70QFIU3AA);
• монтаж держателя кабель-канала к универсальному держателю с помощью метизов ДКС:
– болт М6х12 (код СМ020612),
– шайба М6 (код СМ120600),
– гайка М6 (код СМ110600);
• рекомендуется использовать совместно с кабель-каналом (миниканал с крышкой) типоразмером 25х17 мм (код 00304 или 00304R);
• рекомендуется устанавливать держатели с шагом около 500 мм друг от друга во избежание провисания кабель-канала с большим прогибом от горизонтали.
Комплектация:
• скоба-держатель (без метизов и кабель-канала).

Назначение		Вес, кг	Код
тип шинопровода	кол-во проводников в шинопроводе		
Для одиночного шинопровода	2P	0,04	LTN70ZFIU4AA000
	4P		
	6P		
Для двойного шинопровода	2P+2P		
	4P+4P		
	4P+2P		
	6P+6P		

Кабельный канал с крышкой, ПВХ, 25х17 мм



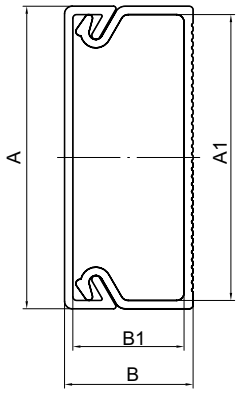

Назначение:
• прокладка цепей управления.
Монтаж:
• кабель-канал укладывается внутрь держателя (крышкой вверх);
• рекомендуется смещать относительно друг друга места стыка крышек и места стыка оснований кабель-каналов.
Характеристики:
• цвет – белый RAL 9016;
• материал – композиция ПВХ;
• выпускаются в отрезках длиной 2 метра.

Наименование	Размеры				Площадь сечения внутр., мм²	Кол-во кабелей в зависимости от их сечения (вместимость на примере ПВ3), шт.				Вес, кг/м	Упаковка	Код
	A	B	A1	B1		1,5 мм²	2,5 мм²	4 мм²	6 мм²			
Миниканал типа ТМС серии "In-liner" типоразмер 25/1х17 мм со стандартной съемной крышкой	25	17	23	15	301	21	14	11	5	0,179	опт	00304
											розница	00304R

Открытый крепежный крюк



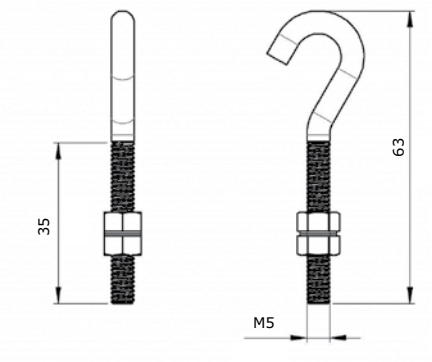

Назначение:
• подвес держателя шинопровода на трос или цепь;
• подвес светильников и другого оборудования к шинопроводу с помощью держателей и крюка.
Характеристики:
• диаметр резьбы M5;
• крюк резьбовым концом вставляется в отверстие держателя шинопровода (диаметр отверстия 6,2 мм);
• внутренний диаметр изгиба крюка 10 мм;
• крюк совместим с цепью ДКС (код СМ610010);
• крюк совместим с тросами ДКС, в том числе с тросом (код СМ620050).
Комплектация:
• 1 крюк;
• 2 гайки;
• 1 стопорная шайба.

Назначение		Код
тип шинопровода	кол-во проводников в шинопроводе	
для одиночного шинопровода	2P	LTN70ZFIU6AA000
	4P	
	6P	
для двойного шинопровода	2P+2P	
	4P+4P	
	4P+2P	
	6P+6P	



HERCULES

Шинопровод "Distritech" на токи 160–800 А

Описание системы 218
Шинопровод с алюминиевыми проводниками 222
Шинопровод с медными проводниками 232
Аксессуары 242

Шинопровод "Distritech" на токи 160–800 А

Описание системы

Распределительный шинопровод "Distritech" – это шинопровод средней мощности, который применяется в качестве питающей линии в системе с номинальным током от 160 до 800 А с возможностью подключения большого количества потребителей на протяжении трассы и их оперативного перемещения, а также добавления. Конструктивно шинопровод представляет собой систему шин с воздушной изоляцией, собранных в алюминиевом корпусе.

Сфера применения

Распределительный шинопровод используется в строительстве для обеспечения электрического соединения электротехнического оборудования в цепях переменного тока с напряжением до 1 кВ и номинальным током до 800 А. Система "Distritech" включает в себя полный набор необходимых элементов для сборки трассы любой сложности. Распределительный шинопровод "Distritech" соответствует новейшим российским и европейским нормативам. Каждый элемент проходит полный комплекс испытаний после изготовления.



Производственные линии



Жилые комплексы



Спортивные сооружения

Преимущества

Соответствие новым стандартам
ГОСТ IEC 61439-1-2013
и ГОСТ IEC 61439-6-2013

Безопасность подключения
Безопасная установка и демонтаж
коробок отбора мощности

Высокая степень защиты IP
Степень пыле- и влагозащиты IP 55

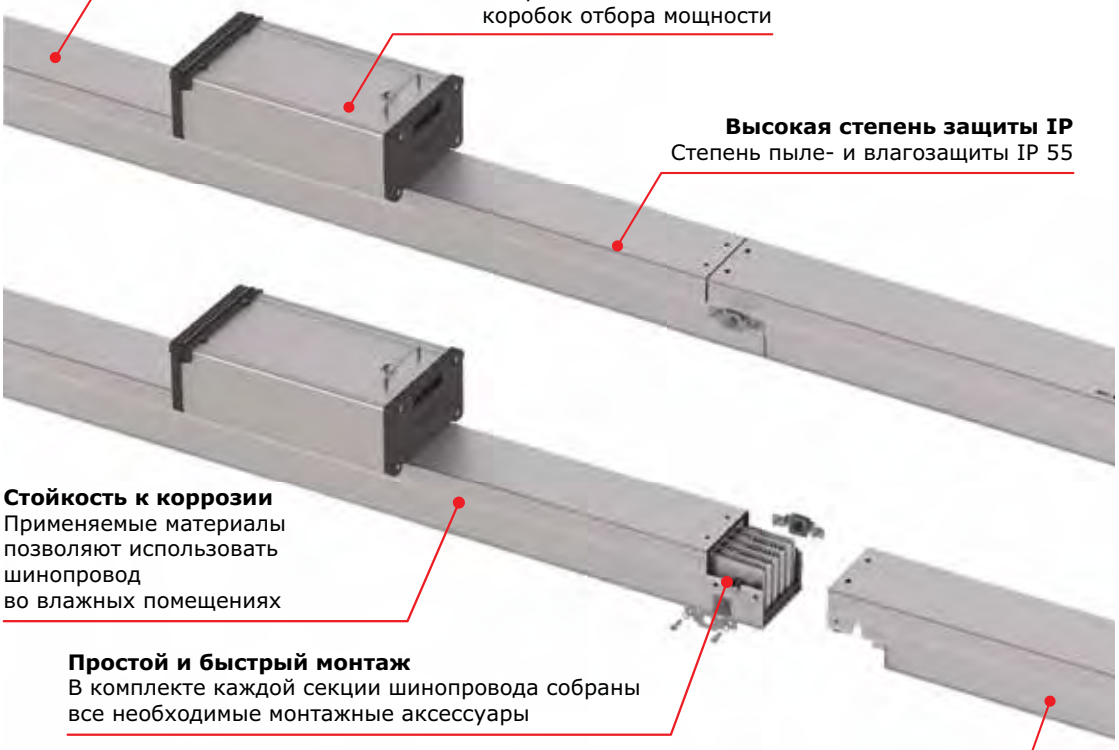

Стойкость к коррозии
Применяемые материалы
позволяют использовать
шинопровод
во влажных помещениях

Простой и быстрый монтаж
В комплекте каждой секции шинопровода собраны
все необходимые монтажные аксессуары

Повышенная электробезопасность
Площадь сечения алюминиевого корпуса
позволяет использовать его в качестве PE-проводника

Технические характеристики шинопроводов с алюминиевыми проводниками

Характеристики		Значения				
Номинальный рабочий ток (40 °C) I_n, А		160	250	400	500	630
Номинальное рабочее напряжение U_e, В		1000				
Номинальное напряжение изоляции U_i, В		1000				
Номинальная частота f_n, Гц		50				
Проводники						
Сечение фазной шины S, мм²		85	137	265	265	355
Материал проводников		алюминиевый сплав AL 6060				
Защитный проводник (корпус, кожух)						
Материал корпуса шинопровода		алюминиевый сплав AL 6060				
Сечение проводника S, мм²		764	764	883	952	952
Сечение проводника эквивалентное меди S, мм²		458	458	530	571	571
Прочие характеристики						
Размеры корпуса габаритные, мм	ширина	140				
	высота	58	73	93	93	113
Класс нагревостойкости изоляции (предельная температура при длительной работе)		F (155°C)				
Степень защиты		IP55				
Стандарты		ТР ТС 004/2011, ФЗ № 123-ФЗ				
Срок службы до замены шинопровода		25 лет				

Технические характеристики шинопроводов с медными проводниками

Характеристики		Значения				
Номинальный рабочий ток (40 °C) I_n, А		250	400	500	630	800
Номинальное рабочее напряжение U_e, В		1000				
Номинальное напряжение изоляции U_i, В		1000				
Номинальная частота f_n, Гц		50				
Проводники						
Сечение фазной шины S, мм²		85	137	265	265	355
Материал проводников		медь электролитическая ETP 99.9				
Защитный проводник (корпус, кожух)						
Материал корпуса шинопровода		алюминиевый сплав AL 6060				
Сечение проводника S, мм²		764	764	883	952	952
Сечение проводника эквивалентное меди S, мм²		458	458	530	571	571
Прочие характеристики						
Размеры корпуса габаритные, мм	ширина	140				
	высота	58	73	93	93	113
Класс нагревостойкости изоляции (предельная температура при длительной работе)		F (155°C)				
Степень защиты		IP55				
Стандарты		ТР ТС 004/2011, ФЗ № 123-ФЗ				
Срок службы до замены шинопровода		25 лет				

Система кодировки

XX X XX X XXXX XX XXX

Индекс исполнения:
Комбинированное обозначение уникальных характеристик изделия (например, нестандартная длина прямой секции)

Обозначение исполнения стандартных характеристик изделия

Комбинированное обозначение вида изделия (см. приложение 1)

Обозначение конфигурации полюсов (см. приложение 2)

Обозначение номинального тока изделия (см. приложение 3)

Материал токоведущей части
A – алюминий;
C – медь;
N – аксессуар совместим с обоими материалами.

Вид шинопровода
PT – Powertech;
DT – Distritech;
LT – Lightech.

Примеры использования

DTA25EHEL1AA

AA – стандартное исполнение;
HEL1 – горизонтальный угол, тип 1, стандартные размеры;
E – 3P+N+Pe;
25 – номиналом 250 А;
A – с алюминиевыми шинами;
DT – шинопровод "Distritech" на токи 160–800 А.

Приложение 1. Комбинированное обозначение вида изделия

SEF1	прямой элемент стандартной длины, 3000 мм
SEF2	прямой элемент произвольной длины, 500–2999 мм
SP01	прямой элемент с 3 точками отвода, 3000 мм
SP02	прямой элемент с 3+3 точки отвода, 3000 мм
SP11	прямой элемент с 1 точкой отвода, произвольные размеры
SP12	прямой элемент с 2 точками отвода, произвольные размеры
SP13	прямой элемент с 3 точками отвода, произвольные размеры
SP14	прямой элемент с 4 точками отвода, произвольные размеры
SP15	прямой элемент с 5 точками отвода, произвольные размеры
SP16	прямой элемент с 6 точками отвода, произвольные размеры
SP17	прямой элемент с 7 точками отвода, произвольные размеры
SP18	прямой элемент с 8 точками отвода, произвольные размеры
SP19	прямой элемент с 9 точками отвода, произвольные размеры
SP10	прямой элемент с 10 точками отвода, произвольные размеры
SP21	прямой элемент с 1+1 точками отвода, произвольные размеры
SP22	прямой элемент с 2+2 точками отвода, произвольные размеры
SP23	прямой элемент с 3+3 точками отвода, произвольные размеры
SP24	прямой элемент с 4+4 точками отвода, произвольные размеры
SP25	прямой элемент с 5+5 точками отвода, произвольные размеры
HEL1	горизонтальный угол, тип 1
HEL2	горизонтальный угол, тип 2
HEL3	горизонтальный угол, тип 1, произвольные размеры
HEL4	горизонтальный угол, тип 2, произвольные размеры
VEL1	вертикальный угол, тип 1, стандартные размеры
VEL2	вертикальный угол, тип 2, стандартные размеры
VEL3	вертикальный угол, тип 1, произвольные размеры
VEL4	вертикальный угол, тип 2, произвольные размеры
TST1	секция ввода в щит, тип 1
TST2	секция ввода в щит, тип 2
FED1	кабельная секция, тип 1
FED2	кабельная секция, тип 2

Приложение 2. Обозначение конфигурации полюсов

E	3P+N
G	3P+N+Fe
I	3P+N+0,5Fe
Функцию Pe выполняет корпус шинопровода	

Приложение 3. Обозначение номинального тока шинопровода или обозначение аксессуара

16	160 A
25	250 A
40	400 A
50	500 A
63	630 A
80	800 A
90	аксессуары

Прямая секция без точек отвода



Назначение:
• построение прямых участков трассы шинопровода.
Характеристики:
• степень защиты IP55;
• алюминиевый корпус в качестве PE-проводника;
• длины указываются между осями соединительных секций.

Номинальный ток, А	Исполнение	Код
160	3P + N + PE (корпус)	DTA16E**SEF1**AA
250	3P + N + PE (корпус)	DTA25E**SEF1**AA
400	3P + N + PE (корпус)	DTA40E**SEF1**AA
500	3P + N + PE (корпус)	DTA50E**SEF1**AA
630	3P + N + PE (корпус)	DTA63E**SEF1**AA

Кодировка

SEF1 = длина 3000 мм
SEF215 = длина 1000–1500 мм
SEF220 = длина 1501–2000 мм
SEF225 = длина 2001–2500 мм
SEF230 = длина 2501–3000 мм

Исполнения

3P+N+PE (корпус)	DTA16**E**SEF1AA
3P+N+FE (шина)+PE (корпус)	DTA16**G**SEF1AA
3P+N+FE/2 (шина)+PE (корпус)	DTA16**I**SEF1AA

Прямая секция с точками отвода



Назначение:
• организация отвода мощности от шинопровода.
Характеристики:
• степень защиты IP55;
• алюминиевый корпус в качестве PE-проводника;
• длины указываются между осями соединительных секций;
• подключение и отключение коробок может осуществляться без отключения шинопровода от сети;
• расстояния между точками отвода могут быть изменены по согласованию с заказчиком.

Номинальный ток, А	Исполнения	Код
160	3P+N+PE (корпус)	DTA16E**SP01**AA
250	3P+N+PE (корпус)	DTA25E**SP01**AA
400	3P+N+PE (корпус)	DTA40E**SP01**AA
500	3P+N+PE (корпус)	DTA50E**SP01**AA
630	3P+N+PE (корпус)	DTA63E**SP01**AA

Кодировка

ESP01AA = 3000 мм, 3 точки отвода с одной стороны
ESP0115 = 1000-1500 мм, 3 точки отвода с одной стороны
ESP0120 = 1501-2000 мм, 3 точки отвода с одной стороны
ESP0125 = 2001-2500 мм, 3 точки отвода с одной стороны
ESP0130 = 2501-3000 мм, 3 точки отвода с одной стороны
ESP01FB = 3 точки отвода с одной стороны, с огнезащитным барьером
ESP02AA = 3000 мм, 3 точки отвода с двух сторон
ESP0215 = 1000-1500 мм, 3 точки отвода с двух сторон
ESP0220 = 1501-2000 мм, 3 точки отвода с двух сторон
ESP0225 = 2001-2500 мм, 3 точки отвода с двух сторон
ESP0230 = 2501-3000 мм, 3 точки отвода с двух сторон
ESP02FB = 3 точки отвода с двух сторон, с огнезащитным барьером

Исполнения

3P+N+PE (корпус)	DTA16ESP01AA
3P+N+FE (шина)+PE (корпус)	DTA16GSP01AA
3P+N+FE/2 (шина)+PE (корпус)	DTA16ISP01AA

Горизонтальный угол, тип 1



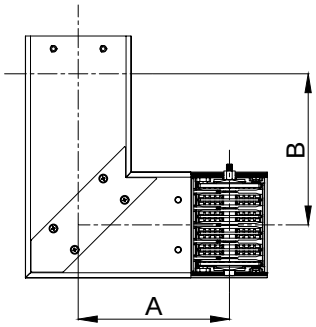

Назначение:
• горизонтальный поворот трассы.
Характеристики:
• степень защиты IP55;
• алюминиевый корпус в качестве PE-проводника;
• длины указываются до оси соединительной секции.

Номинальный ток, А	Исполнения	Код
160	3P + N + PE (корпус)	DTA16E**HEL1**AA
250	3P + N + PE (корпус)	DTA25E**HEL1**AA
400	3P + N + PE (корпус)	DTA40E**HEL1**AA
500	3P + N + PE (корпус)	DTA50E**HEL1**AA
630	3P + N + PE (корпус)	DTA63E**HEL1**AA

Кодировка

HEL1 = горизонтальный угол, тип 1
HEL2 = горизонтальный угол, тип 2
HEL3 = горизонтальный угол, тип 1, произвольные размеры
HEL4 = горизонтальный угол, тип 2, произвольные размеры

Исполнения

3P+N+PE (корпус)	DTA16**E**HEL1AA
3P+N+FE (шина)+PE (корпус)	DTA16**G**HEL1AA
3P+N+FE/2 (шина)+PE (корпус)	DTA16**I**HEL1AA

Тип 1

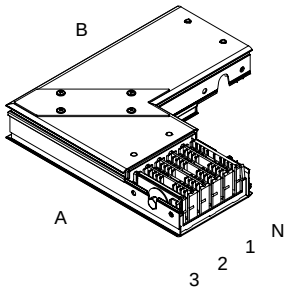

Горизонтальный угол, тип 2



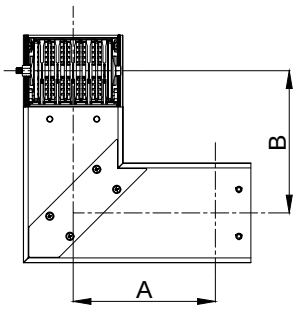

Назначение:
• горизонтальный поворот трассы.
Характеристики:
• степень защиты IP55;
• алюминиевый корпус в качестве PE-проводника;
• длины указываются до оси соединительной секции.

Номинальный ток, A	Исполнения	Код
160	3P + N + PE (корпус)	DTA16E**HEL2**AA
250	3P + N + PE (корпус)	DTA25E**HEL2**AA
400	3P + N + PE (корпус)	DTA40E**HEL2**AA
500	3P + N + PE (корпус)	DTA50E**HEL2**AA
630	3P + N + PE (корпус)	DTA63E**HEL2**AA

Кодировка

HEL1 = горизонтальный угол, тип 1
HEL2 = горизонтальный угол, тип 2
HEL3 = горизонтальный угол, тип 1, произвольные размеры
HEL4 = горизонтальный угол, тип 2, произвольные размеры

Исполнения

3P+N+PE (корпус)	DTA16**E**HEL2AA
3P+N+FE (шина)+PE (корпус)	DTA16**G**HEL2AA
3P+N+FE/2 (шина)+PE (корпус)	DTA16**I**HEL2AA

Тип 2

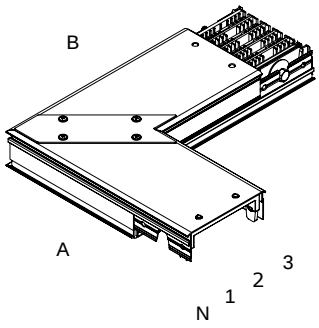

Вертикальный угол, тип 1



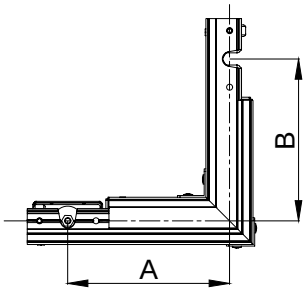

Назначение:
• вертикальный поворот трассы.
Характеристики:
• степень защиты IP55;
• алюминиевый корпус в качестве PE-проводника;
• длины указываются до оси соединительной секции.

Номинальный ток, А	Исполнения	Код
160	3P + N + PE (корпус)	DTA16E**VEL1**AA
250	3P + N + PE (корпус)	DTA25E**VEL1**AA
400	3P + N + PE (корпус)	DTA40E**VEL1**AA
500	3P + N + PE (корпус)	DTA50E**VEL1**AA
630	3P + N + PE (корпус)	DTA63E**VEL1**AA

Кодировка

VEL1 = вертикальный угол, тип 1, стандартные размеры
VEL2 = вертикальный угол, тип 2, стандартные размеры
VEL3 = вертикальный угол, тип 1, произвольные размеры
VEL4 = вертикальный угол, тип 2, произвольные размеры

Исполнения

3P+N+PE (корпус)	DTA16**E**VEL1AA
3P+N+FE (шина)+PE (корпус)	DTA16**G**VEL1AA
3P+N+FE/2 (шина)+PE (корпус)	DTA16**I**VEL1AA

Тип 1

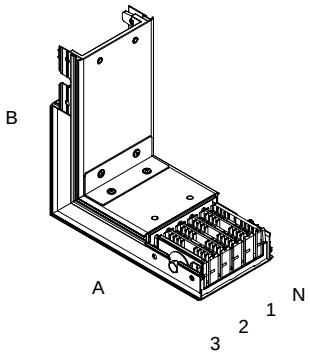

Вертикальный угол, тип 2



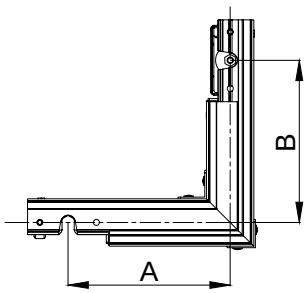

Назначение:
• вертикальный поворот трассы.
Характеристики:
• степень защиты IP55;
• алюминиевый корпус в качестве PE-проводника;
• длины указываются до оси соединительной секции.

Номинальный ток, A	Исполнения	Код
160	3P + N + PE (корпус)	DTA16E**VEL2**AA
250	3P + N + PE (корпус)	DTA25E**VEL2**AA
400	3P + N + PE (корпус)	DTA40E**VEL2**AA
500	3P + N + PE (корпус)	DTA50E**VEL2**AA
630	3P + N + PE (корпус)	DTA63E**VEL2**AA

Кодировка

VEL1 = вертикальный угол, тип 1, стандартные размеры
VEL2 = вертикальный угол, тип 2, стандартные размеры
VEL3 = вертикальный угол, тип 1, произвольные размеры
VEL4 = вертикальный угол, тип 2, произвольные размеры

Исполнения

3P+N+PE (корпус)	DTA16**E**VEL2AA
3P+N+FE (шина)+PE (корпус)	DTA16**G**VEL2AA
3P+N+FE/2 (шина)+PE (корпус)	DTA16**I**VEL2AA

Тип 2

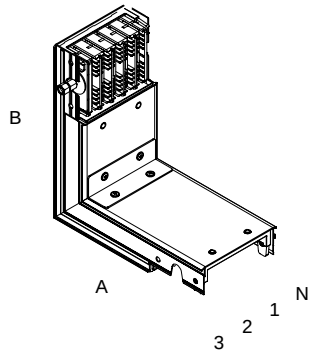

Секция ввода в щит, тип 1



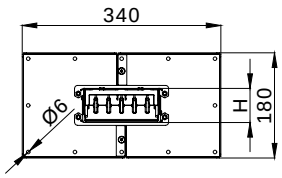

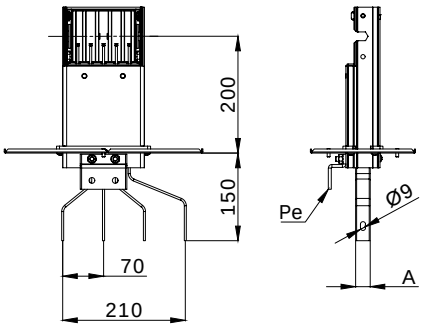

Назначение:
• ввод шинопровода в шкаф или подключение к масляному трансформатору.
Характеристики:
• степень защиты IP55;
• алюминиевый корпус в качестве PE-проводника;
• длины указываются до оси соединительной секции.

Номинальный ток, А	Исполнения	Код
160	3P + N + PE (корпус)	DTA16E**TST1**AA
250	3P + N + PE (корпус)	DTA25E**TST1**AA
400	3P + N + PE (корпус)	DTA40E**TST1**AA
500	3P + N + PE (корпус)	DTA50E**TST1**AA
630	3P + N + PE (корпус)	DTA63E**TST1**AA

Кодировка

TST1 = секция ввода в щит, тип 1
TST2 = секция ввода в щит, тип 2

Исполнения

3P+N+PE (корпус)	DTA16**E**TST1AA
3P+N+FE (шина)+PE (корпус)	DTA16**G**TST1AA
3P+N+FE/2 (шина)+PE (корпус)	DTA16**I**TST1AA

Тип 1

без соединительного элемента

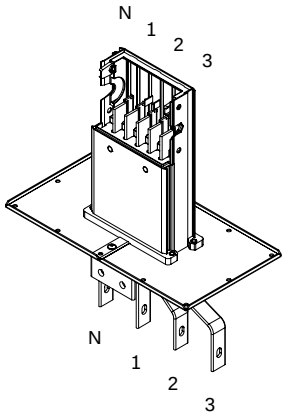

Секция подключения к трансформатору/щиту, тип 2



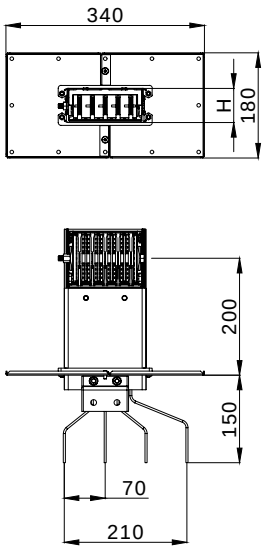

Назначение:
• ввод шинопровода в шкаф или подключение к масляному трансформатору.
Характеристики:
• степень защиты IP55;
• алюминиевый корпус в качестве PE-проводника;
• длины указываются до оси соединительной секции.

Номинальный ток, А	Исполнения	Код
160	3P + N + PE (корпус)	DTA16E**TST2**AA
250	3P + N + PE (корпус)	DTA25E**TST2**AA
400	3P + N + PE (корпус)	DTA40E**TST2**AA
500	3P + N + PE (корпус)	DTA50E**TST2**AA
630	3P + N + PE (корпус)	DTA63E**TST2**AA

Кодировка

TST1 = секция ввода в щит, тип 1
TST2 = секция ввода в щит, тип 2

Исполнения

3P+N+PE (корпус)	DTA16**E**TST2AA
3P+N+FE (шина)+PE (корпус)	DTA16**G**TST2AA
3P+N+FE/2 (шина)+PE (корпус)	DTA16**I**TST2AA

Тип 2
с соединительным элементом

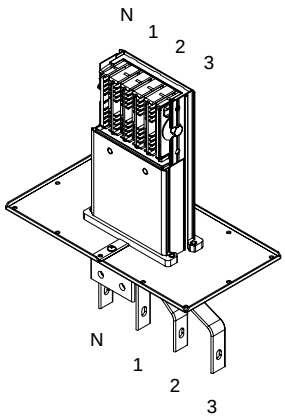

Кабельная секция, тип 1



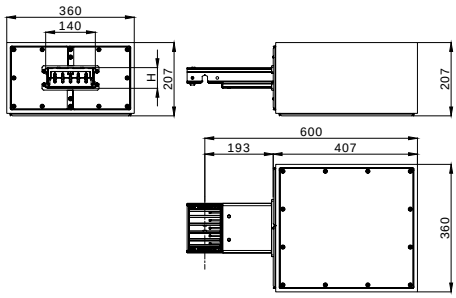

Назначение:
• подключение шинопровода к кабельной линии.
Характеристики:
• степень защиты IP55;
• порошковая окраска RAL 7035, возможны другие цвета RAL;
• алюминиевый корпус шинопровода в качестве PE-проводника;
• длины указываются до оси соединительной секции.

Номинальный ток, А	Исполнения	Код
160	3P + N + PE (корпус)	DTA16E**FED1**AA
250	3P + N + PE (корпус)	DTA25E**FED1**AA
400	3P + N + PE (корпус)	DTA40E**FED1**AA
500	3P + N + PE (корпус)	DTA50E**FED1**AA
630	3P + N + PE (корпус)	DTA63E**FED1**AA

Кодировка

FED1 = кабельная секция, тип 1
FED2 = кабельная секция, тип 2

Исполнения

3P+N+PE (корпус)	DTA16**E**FED1AA
3P+N+FE (шина)+PE (корпус)	DTA16**G**FED1AA
3P+N+FE/2 (шина)+PE (корпус)	DTA16**I**FED1AA

Тип 1

без соединительного элемента

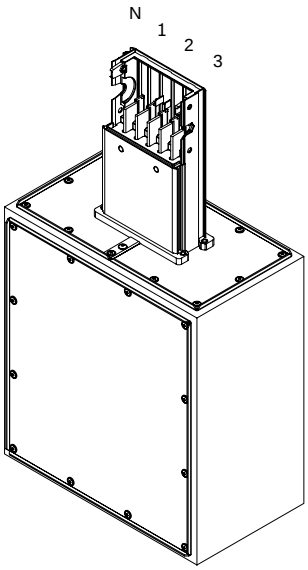

Кабельная секция, тип 2



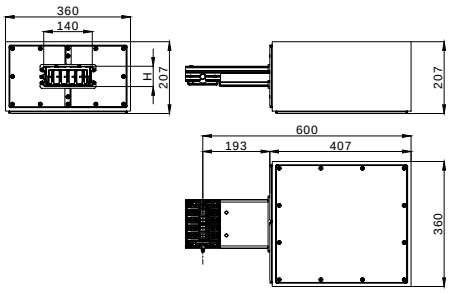

Назначение:
• подключение шинопровода к кабельной линии.
Характеристики:
• степень защиты IP55;
• порошковая окраска RAL 7035, возможны другие цвета RAL;
• алюминиевый корпус шинопровода в качестве PE-проводника;
• длины указываются до оси соединительной секции.

Номинальный ток, А	Исполнения	Код
160	3P + N + PE (корпус)	DTA16E**FED2**AA
250	3P + N + PE (корпус)	DTA25E**FED2**AA
400	3P + N + PE (корпус)	DTA40E**FED2**AA
500	3P + N + PE (корпус)	DTA50E**FED2**AA
630	3P + N + PE (корпус)	DTA63E**FED2**AA

Кодировка

FED1 = кабельная секция, тип 1
FED2 = кабельная секция, тип 2

Исполнения

3P+N+PE (корпус)	DTA16**E**FED2AA
3P+N+FE (шина)+PE (корпус)	DTA16**G**FED2AA
3P+N+FE/2 (шина)+PE (корпус)	DTA16**I**FED2AA

Тип 2
с соединительным элементом

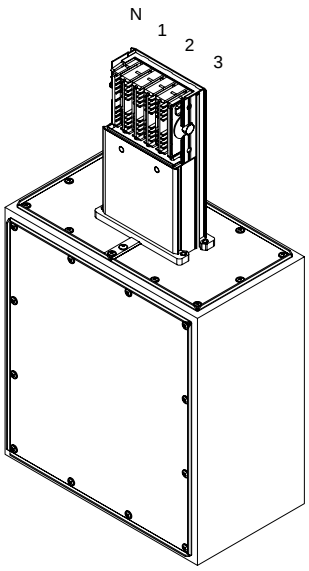

Прямая секция без точек отвода



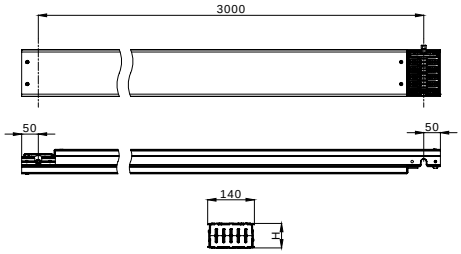

Назначение:
• построение прямых участков трассы шинопровода.
Характеристики:
• степень защиты IP55;
• алюминиевый корпус в качестве PE-проводника;
• длины указываются между осями соединительных секций.

Номинальный ток, А	Исполнения	Код
250	3P + N + PE (корпус)	DTC25E**SEF1**AA
400	3P + N + PE (корпус)	DTC40E**SEF1**AA
500	3P + N + PE (корпус)	DTC50E**SEF1**AA
630	3P + N + PE (корпус)	DTC63E**SEF1**AA
800	3P + N + PE (корпус)	DTC80E**SEF1**AA

Кодировка

SEF1 = длина 3000 мм
SEF215 = 1000–1500 мм
SEF220 = длина 1501–2000 мм
SEF225 = длина 2001–2500 мм
SEF230 = длина 2501–3000 мм

Исполнения

3P+N+PE (корпус)	DTC25**E**SEF1AA
3P+N+FE (шина)+PE (корпус)	DTC25**G**SEF1AA
3P+N+FE/2 (шина)+PE (корпус)	DTC25**I**SEF1AA

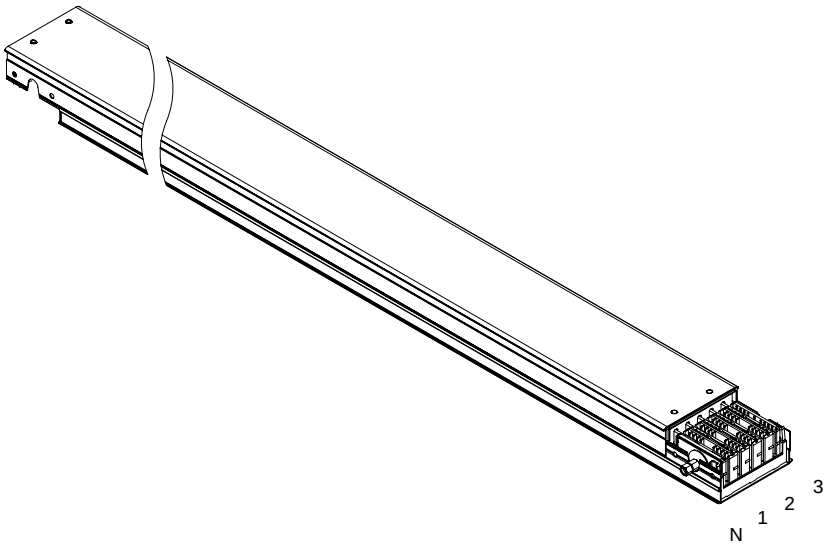

Прямая секция с точками отвода



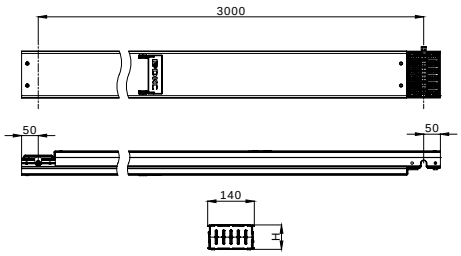

Назначение:
• организация отвода мощности от шинопровода.
Характеристики:
• степень защиты IP55;
• алюминиевый корпус в качестве PE-проводника;
• длины указываются между осями соединительных секций;
• подключение и отключение коробок может осуществляться без отключения шинопровода от сети;
• расстояния между точками отвода могут быть изменены по согласованию с заказчиком.

Номинальный ток, А	Исполнения	Код
250	3P+N+PE (корпус)	DTC25ESP01AA
400	3P+N+PE (корпус)	DTC40ESP01AA
500	3P+N+PE (корпус)	DTC50ESP01AA
630	3P+N+PE (корпус)	DTC63ESP01AA
800	3P+N+PE (корпус)	DTC80ESP01AA

Кодировка

ESP01AA = 3000 мм, 3 точки отвода с одной стороны
ESP0115 = 1000–1500 мм, 3 точки отвода с одной стороны
ESP0120 = 1501–2000 мм, 3 точки отвода с одной стороны
ESP0125 = 2001–2500 мм, 3 точки отвода с одной стороны
ESP0130 = 2501–3000 мм, 3 точки отвода с одной стороны
ESP01FB = 3 точки отвода с одной стороны, с огнезащитным барьером
ESP02AA = 3000 мм, 3 точки отвода с двух сторон
ESP0215 = 1000–1500 мм, 3 точки отвода с двух сторон
ESP0220 = 1501–2000 мм, 3 точки отвода с двух сторон
ESP0225 = 2001–2500 мм, 3 точки отвода с двух сторон
ESP0230 = 2501-3000 мм, 3 точки отвода с двух сторон
ESP02FB = 3 точки отвода с двух сторон, с огнезащитным барьером

Исполнения

3P+N+PE (корпус)	DTC25ESP01AA
3P+N+FE (шина)+PE (корпус)	DTC25GSP01AA
3P+N+FE/2 (шина)+PE (корпус)	DTC25ISP01AA

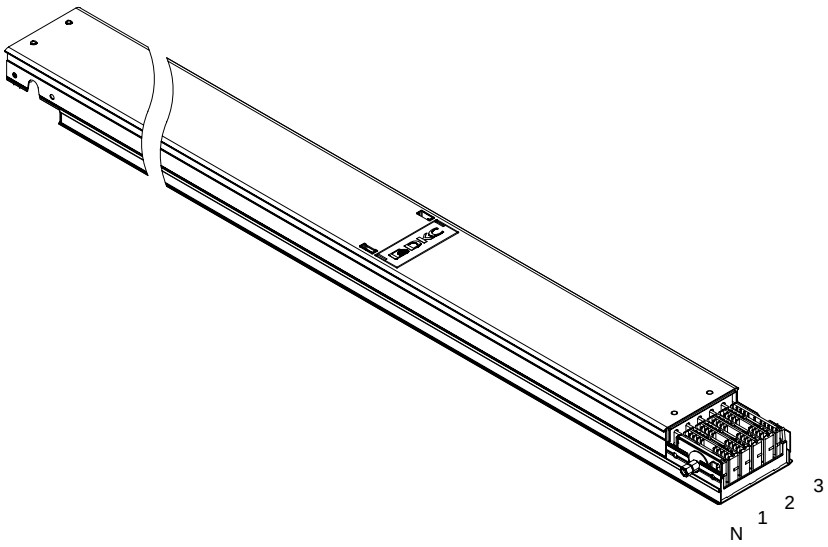

Горизонтальный угол, тип 1



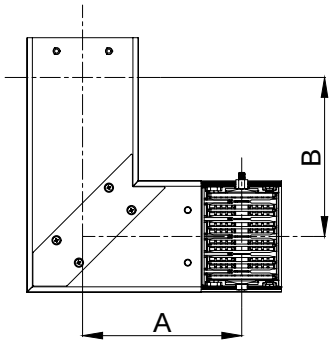

Назначение:
• горизонтальный поворот трассы.
Характеристики:
• степень защиты IP55;
• алюминиевый корпус в качестве PE-проводника;
• длины указываются до оси соединительной секции.

Номинальный ток, А	Исполнения	Код
250	3P + N + PE (корпус)	DTC25E**HEL1**AA
400	3P + N + PE (корпус)	DTC40E**HEL1**AA
500	3P + N + PE (корпус)	DTC50E**HEL1**AA
630	3P + N + PE (корпус)	DTC63E**HEL1**AA
800	3P + N + PE (корпус)	DTC80E**HEL1**AA

Кодировка

HEL1 = горизонтальный угол, тип 1
HEL2 = горизонтальный угол, тип 2
HEL3 = горизонтальный угол, тип 1, произвольные размеры
HEL4 = горизонтальный угол, тип 2, произвольные размеры

Исполнения

3P+N+PE (корпус)	DTC25**E**HEL1AA
3P+N+FE (шина)+PE (корпус)	DTC25**G**HEL1AA
3P+N+FE/2 (шина)+PE (корпус)	DTC25**I**HEL1AA

Тип 1

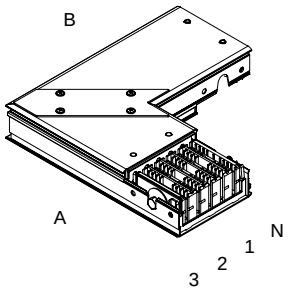

Горизонтальный угол, тип 2



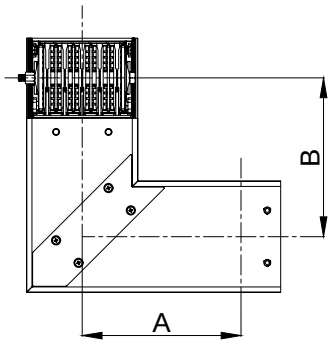

Назначение:
• горизонтальный поворот трассы.
Характеристики:
• степень защиты IP55;
• алюминиевый корпус в качестве PE-проводника;
• длины указываются до оси соединительной секции.

Номинальный ток, A	Исполнения	Код
250	3P + N + PE (корпус)	DTC25E**HEL2**AA
400	3P + N + PE (корпус)	DTC40E**HEL2**AA
500	3P + N + PE (корпус)	DTC50E**HEL2**AA
630	3P + N + PE (корпус)	DTC63E**HEL2**AA
800	3P + N + PE (корпус)	DTC80E**HEL2**AA

Кодировка

HEL1 = горизонтальный угол, тип 1
HEL2 = горизонтальный угол, тип 2
HEL3 = горизонтальный угол, тип 1, произвольные размеры
HEL4 = горизонтальный угол, тип 2, произвольные размеры

Исполнения

3P+N+PE (корпус)	DTC25**E**HEL2AA
3P+N+FE (шина)+PE (корпус)	DTC25**G**HEL2AA
3P+N+FE/2 (шина)+PE (корпус)	DTC25**I**HEL2AA

Тип 2

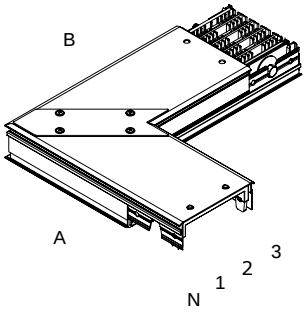

Вертикальный угол, тип 1



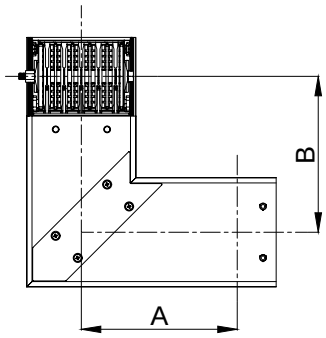

Назначение:
• вертикальный поворот трассы.
Характеристики:
• степень защиты IP55;
• алюминиевый корпус в качестве PE-проводника;
• длины указываются до оси соединительной секции.

Номинальный ток, А	Исполнения	Код
250	3P + N + PE (корпус)	DTC25E**VEL1**AA
400	3P + N + PE (корпус)	DTC40E**VEL1**AA
500	3P + N + PE (корпус)	DTC50E**VEL1**AA
630	3P + N + PE (корпус)	DTC63E**VEL1**AA
800	3P + N + PE (корпус)	DTC80E**VEL1**AA

Кодировка

VEL1 = вертикальный угол, тип 1, стандартные размеры
VEL2 = вертикальный угол, тип 2, стандартные размеры
VEL3 = вертикальный угол, тип 1, произвольные размеры
VEL4 = вертикальный угол, тип 2, произвольные размеры

Исполнения

3P+N+PE (корпус)	DTC25**E**VEL1AA
3P+N+FE (шина)+PE (корпус)	DTC25**G**VEL1AA
3P+N+FE/2 (шина)+PE (корпус)	DTC25**I**VEL1AA

Тип 1

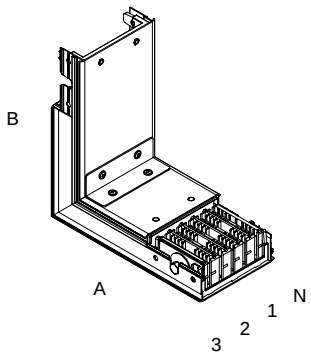

Вертикальный угол, тип 2



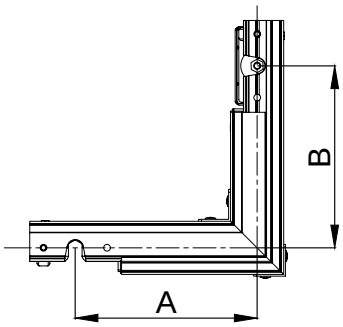

Назначение:
• вертикальный поворот трассы.
Характеристики:
• степень защиты IP55;
• изоляция класса F до 155 °C, не содержит галогенов;
• алюминиевый корпус в качестве PE-проводника;
• длины указываются до оси соединительной секции.

Номинальный ток, A	Исполнения	Код
250	3P + N + PE (корпус)	DTC25E**VEL2**AA
400	3P + N + PE (корпус)	DTC40E**VEL2**AA
500	3P + N + PE (корпус)	DTC50E**VEL2**AA
630	3P + N + PE (корпус)	DTC63E**VEL2**AA
800	3P + N + PE (корпус)	DTC80E**VEL2**AA

Кодировка

VEL1 = вертикальный угол, тип 1, стандартные размеры
VEL2 = вертикальный угол, тип 2, стандартные размеры
VEL3 = вертикальный угол, тип 1, произвольные размеры
VEL4 = вертикальный угол, тип 2, произвольные размеры

Исполнения

3P+N+PE (корпус)	DTC25**E**VEL2AA
3P+N+FE (шина)+PE (корпус)	DTC25**G**VEL2AA
3P+N+FE/2 (шина)+PE (корпус)	DTC25**I**VEL2AA

Тип 2

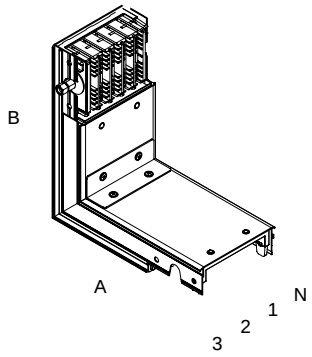

Секция ввода в щит, тип 1



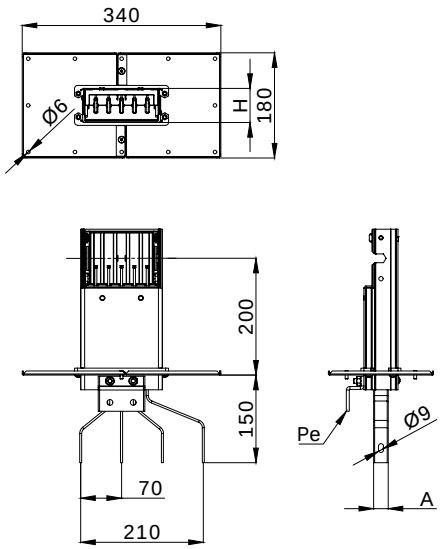

Назначение:
• ввод шинопровода в шкаф или подключение к масляному трансформатору.
Характеристики:
• степень защиты IP55;
• алюминиевый корпус в качестве PE-проводника;
• длины указываются до оси соединительной секции.

Номинальный ток, А	Исполнения	Код
250	3P + N + PE (корпус)	DTC25E**TST1**AA
400	3P + N + PE (корпус)	DTC40E**TST1**AA
500	3P + N + PE (корпус)	DTC50E**TST1**AA
630	3P + N + PE (корпус)	DTC63E**TST1**AA
800	3P + N + PE (корпус)	DTC80E**TST1**AA

Кодировка

TST1 = секция ввода в щит, тип 1
TST2 = секция ввода в щит, тип 2

Исполнения

3P+N+PE (корпус)	DTC25**E**TST1AA
3P+N+FE (шина)+PE (корпус)	DTC25**G**TST1AA
3P+N+FE/2 (шина)+PE (корпус)	DTC25**I**TST1AA

Тип 1
без соединительного элемента

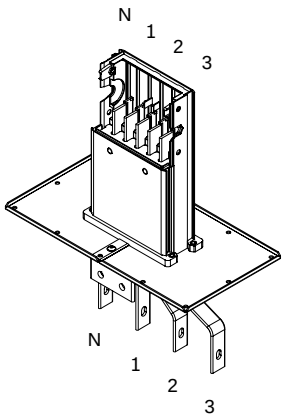

Секция подключения к трансформатору/щиту, тип 2



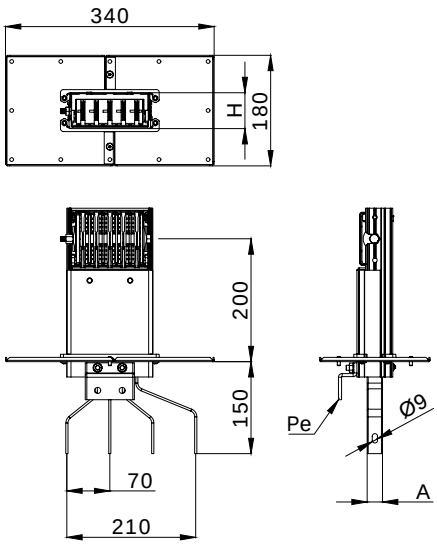

Назначение:
• ввод шинопровода в шкаф или подключение к масляному трансформатору.
Характеристики:
• степень защиты IP55;
• алюминиевый корпус в качестве PE-проводника;
• длины указываются до оси соединительной секции.

Номинальный ток, А	Исполнения	Код
250	3P + N + PE (корпус)	DTC25E**TST2**AA
400	3P + N + PE (корпус)	DTC40E**TST2**AA
500	3P + N + PE (корпус)	DTC50E**TST2**AA
630	3P + N + PE (корпус)	DTC63E**TST2**AA
800	3P + N + PE (корпус)	DTC80E**TST2**AA

Кодировка

TST1 = секция ввода в щит, тип 1
TST2 = секция ввода в щит, тип 2

Исполнения

3P+N+PE (корпус)	DTC25**E**TST2AA
3P+N+FE (шина)+PE (корпус)	DTC25**G**TST2AA
3P+N+FE/2 (шина)+PE (корпус)	DTC25**I**TST2AA

Тип 2
с соединительным элементом

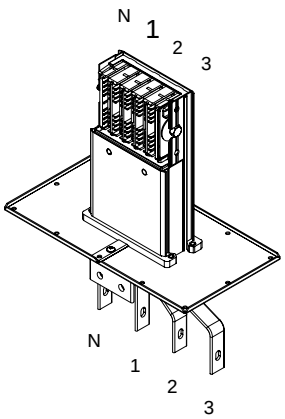

Кабельная секция, тип 1



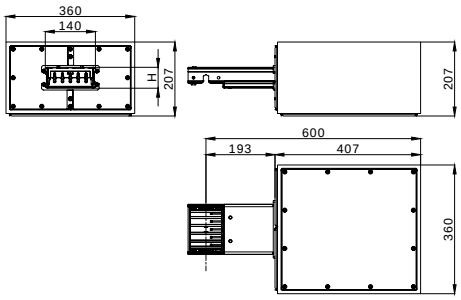

Назначение:
• подключение шинопровода к кабельной линии.
Характеристики:
• степень защиты IP55;
• порошковая окраска RAL 7035, возможны другие цвета RAL;
• алюминиевый корпус шинопровода в качестве PE-проводника;
• длины указываются до оси соединительной секции.

Номинальный ток, А	Исполнения	Код
250	3P + N + PE (корпус)	DTC25E**FED1**AA
400	3P + N + PE (корпус)	DTC40E**FED1**AA
500	3P + N + PE (корпус)	DTC50E**FED1**AA
630	3P + N + PE (корпус)	DTC63E**FED1**AA
800	3P + N + PE (корпус)	DTC80E**FED1**AA

Кодировка

FED1 = кабельная секция, тип 1
FED2 = кабельная секция, тип 2

Исполнения

3P+N+PE (корпус)	DTC25**E**FED1AA
3P+N+FE (шина)+PE (корпус)	DTC25**G**FED1AA
3P+N+FE/2 (шина)+PE (корпус)	DTC25**I**FED1AA

Тип 1
без соединительного элемента

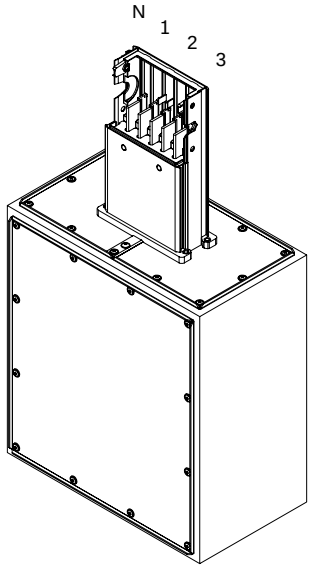

Кабельная секция, тип 2



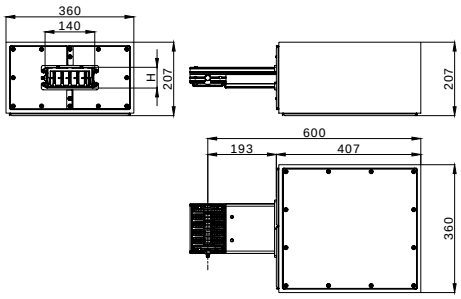

Назначение:
• подключение шинопровода к кабельной линии.
Характеристики:
• степень защиты IP55;
• порошковая окраска RAL 7035, возможны другие цвета RAL;
• алюминиевый корпус шинопровода в качестве PE-проводника;
• длины указываются до оси соединительной секции.

Номинальный ток, А	Исполнения	Код
250	3P + N + PE (корпус)	DTC25E**FED2**AA
400	3P + N + PE (корпус)	DTC40E**FED2**AA
500	3P + N + PE (корпус)	DTC50E**FED2**AA
630	3P + N + PE (корпус)	DTC63E**FED2**AA
800	3P + N + PE (корпус)	DTC80E**FED2**AA

Кодировка

FED1 = кабельная секция, тип 1
FED2 = кабельная секция, тип 2

Исполнения

3P+N+PE (корпус)	DTC25**E**FED2AA
3P+N+FE (шина)+PE (корпус)	DTC25**G**FED2AA
3P+N+FE/2 (шина)+PE (корпус)	DTC25**I**FED2AA

Тип 2
с соединительным элементом

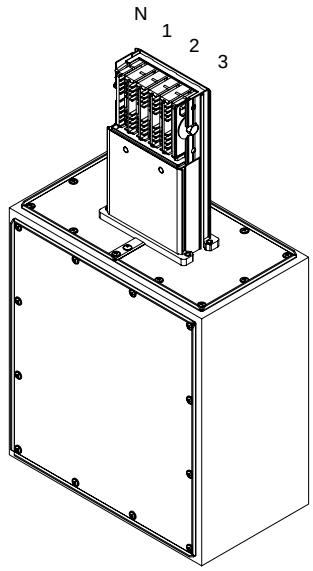

Коробка отвода мощности



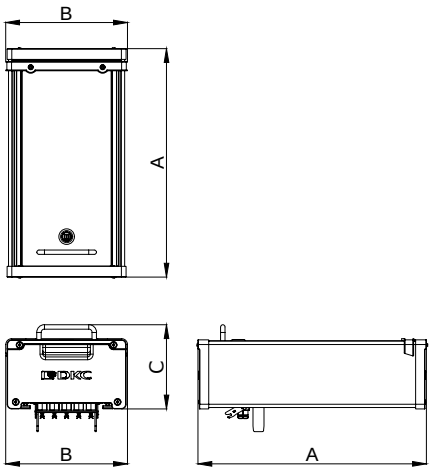

Назначение:
• подключение потребителей к точкам отвода мощности шинопровода.
Характеристики:
• степень защиты IP55;
• подготовлена для установки плавких вставок серии NH;
• плавкие вставки не входят в комплект поставки.

Номинальный ток, А	Исполнения	А, мм	В, мм	С, мм	Код
63	3P + N + PE (корпус)	413	220	152	DTN90E**TCE**2AA
125	3P + N + PE (корпус)	413	215	216	DTN90G**TCE**3AA
160	3P + N + PE (корпус)	413	215	216	DTN90G**TCE**4AA

Кодировка

TCE = пустая
TCF = с держателем плавких вставок
TCD = с разъединителем и держателем плавких вставок
TCM = под модульное оборудование

Исполнения

3P+N+PE (корпус)	DTN90**E**TCE2AA
3P+NP+PE (корпус)	DTN90**O**TCE2AA
3P+N+FE (шина)+PE (корпус)	DTN90**G**TCE2AA
3P+N+FE/2 (шина)+PE (корпус)	DTN90**V**TCE2AA

Фиксатор шинопровода



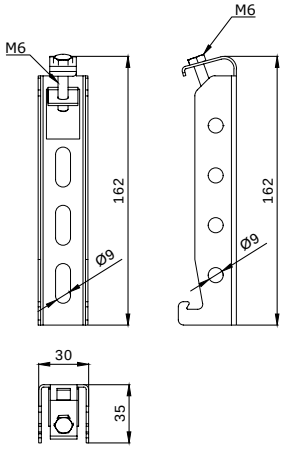

Назначение:
• крепление трасс шинопровода.
Характеристики:
• материал – сталь.

Номинальный ток, А	Код
160–800	DTN00ZFIUSAA



HERCULES

Шинопровод "Powertech" на токи 630–6300 А

Описание системы 244
Шинопровод с алюминиевыми проводниками 253
Шинопровод с медными проводниками 289
Блоки отвода мощности 325

Шинопровод "Powertech" на токи 630–6300 А

Описание системы

Шинопровод "Powertech" применяется в качестве питающих линий в системах большой мощности с номинальным током от 630 до 6300 А с возможностью подключения потребителей на протяжении трассы. Конструктивно шинопровод представляет собой систему изолированных проводников, собранных в алюминиевом корпусе.

Сфера применения

Шинопровод "Powertech" используется в строительстве для обеспечения электрического соединения электротехнического оборудования (электромагниты, трансформаторы, генераторы и т. д.) в цепях переменного тока с напряжением до 1 кВ и номинальным током до 6300 А. Система "Powertech" включает в себя полный набор необходимых элементов для сборки трассы любой сложности, с запатентованной возможностью изготовления прямых секций прямо на объекте, согласно инструкции компании ДКС. Шинопровод "Powertech" производится на собственном заводе компании ДКС в России, где осуществляется тщательный контроль качества производимых товаров с соблюдением всех необходимых нормативов. Каждый элемент проходит полный комплекс испытаний после изготовления.

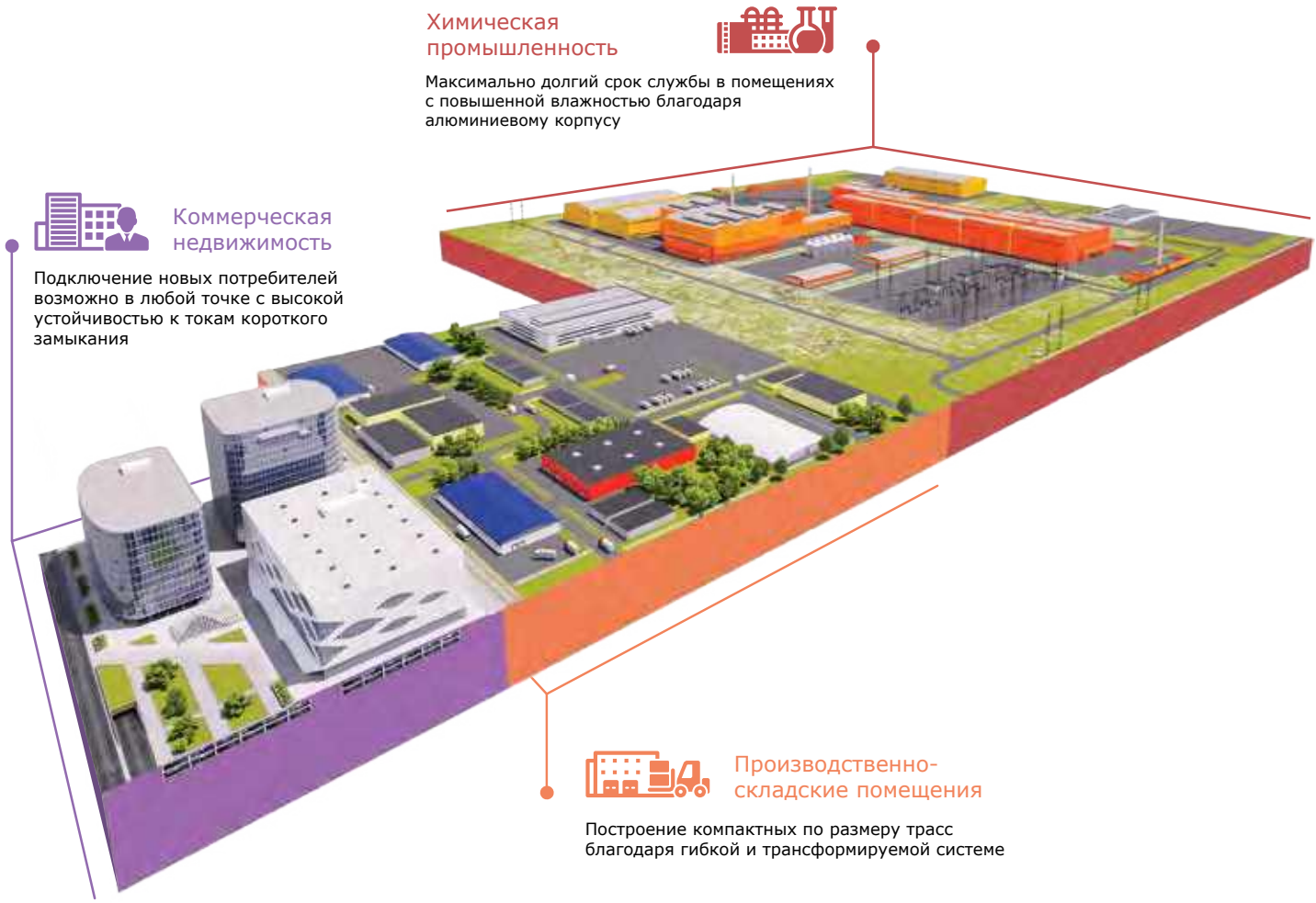

Преимущества

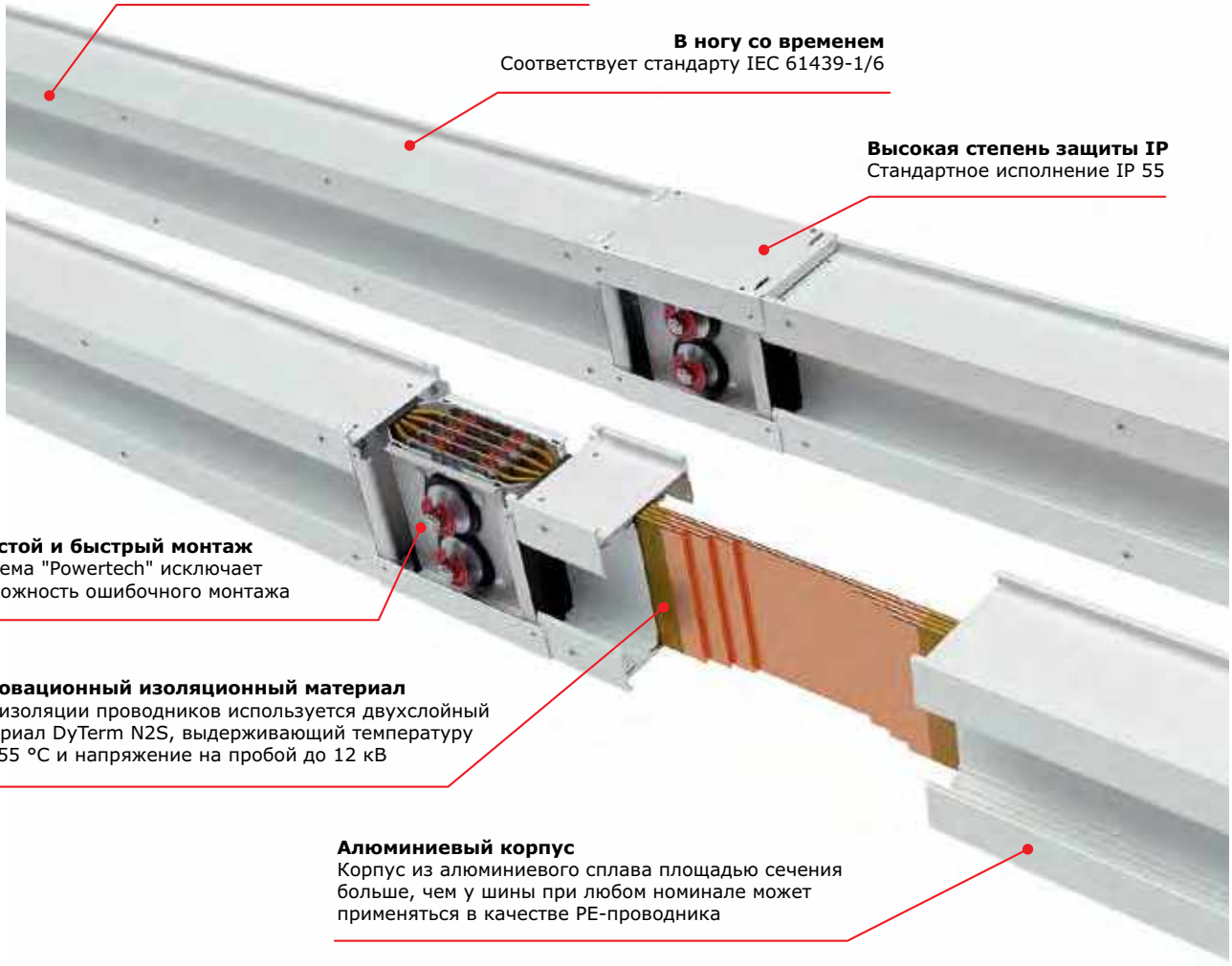

Состав системы

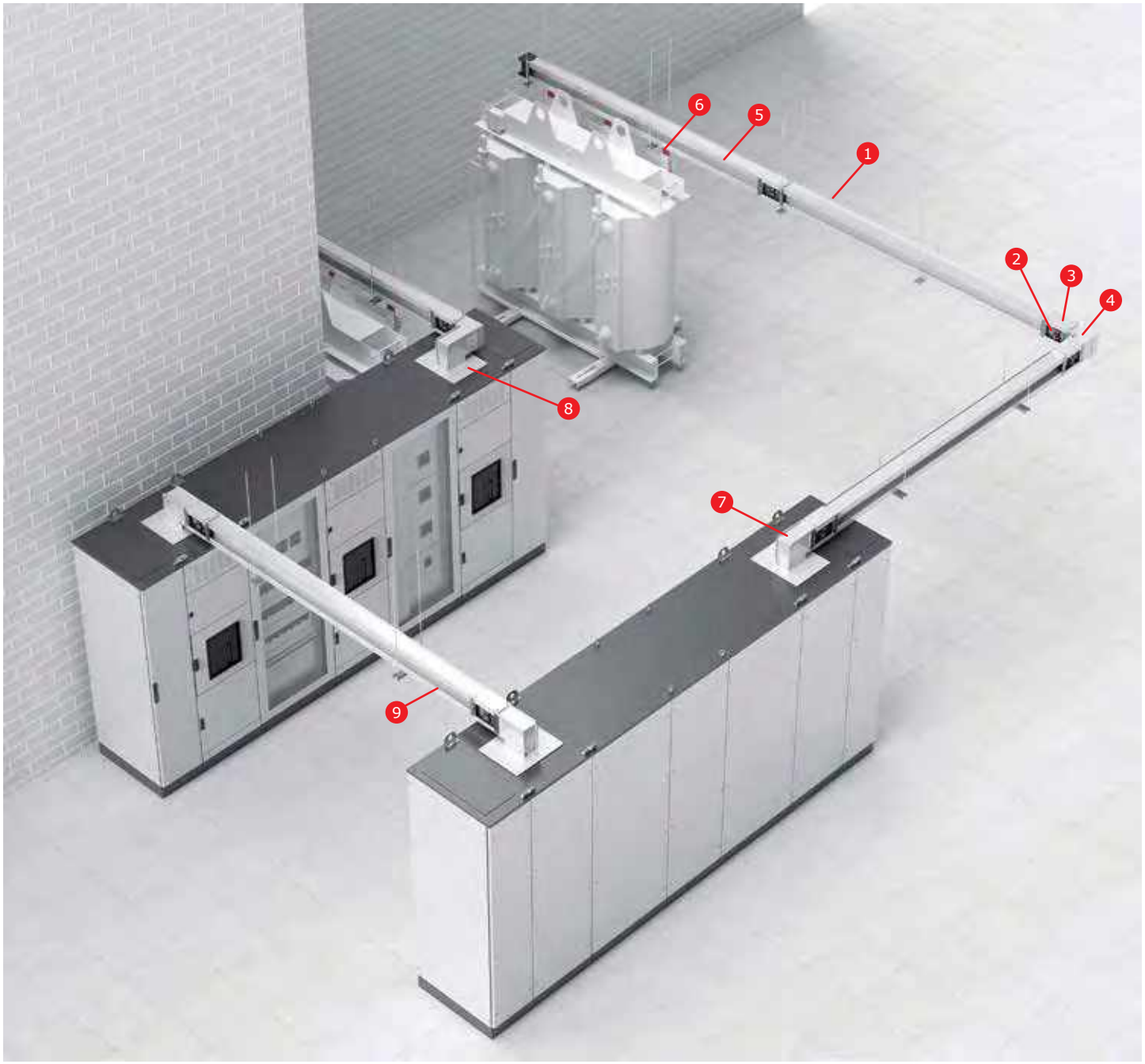

1. Секция шинопровода прямая
2. Секция соединительная
3. Крышки соединения
4. Угол горизонтальный
5. Секция подключения к сухому трансформатору
6. Гибкие шины
7. Секция подключения к трансформатору/щиту с вертикальным углом
8. Секция подключения к трансформатору/щиту с вертикальным и горизонтальным углом
9. Секция транспозиции фаз

Состав системы

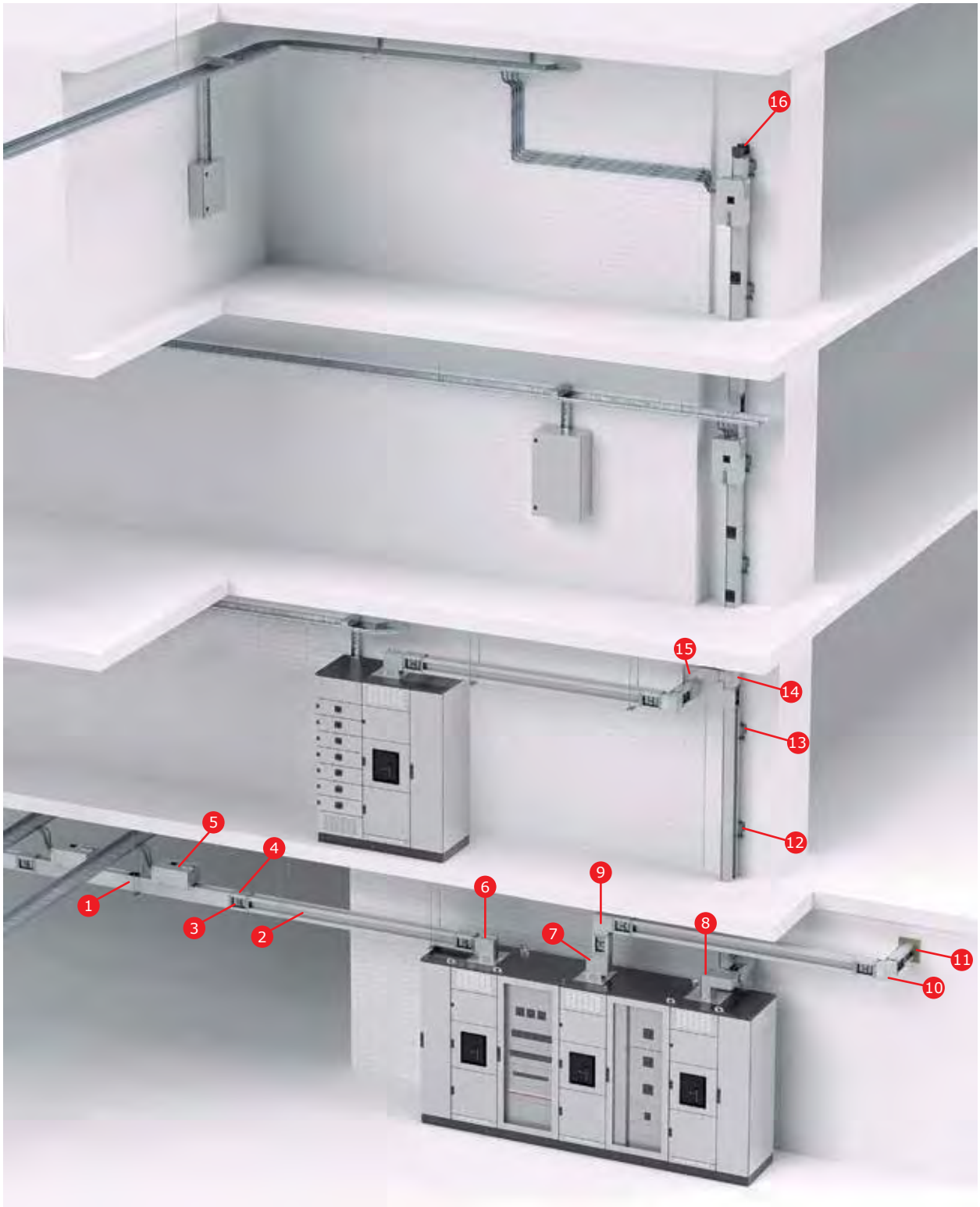

1. Секция шинопровода прямая с точками отвода
2. Секция шинопровода прямая без точек отвода
3. Секция соединительная
4. Крышки соединения
5. Коробка отвода мощности
6. Секция подключения к трансформатору/щиту с вертикальным углом
7. Секция подключения к трансформатору/щиту с двойным вертикальным углом
8. Секция подключения к трансформатору/щиту с горизонтальным и вертикальным углами
9. Угол вертикальный
10. Угол горизонтальный
11. Огнестойкий проход
12. Фиксатор шинопровода для вертикальных трасс
13. Фиксатор шинопровода для вертикальных трасс с пружинами
14. Горизонтальный угол
15. Горизонтальный и вертикальный углы
16. Заглушка

Технические характеристики шинопроводов с медными проводниками

Характеристики			Значения								
Номинальный ток (40 °С) In, А			800	1000	1250	1600	2000	2500	3200	4000	5000	6300
Номинальное рабочее напряжение Ue, В			1000	1000	1000	1000	1000	1000	1000	1000	1000	1000
Номинальное напряжение изоляции Ui, В			1000	1000	1000	1000	1000	1000	1000	1000	1000	1000
Номинальная частота, Гц			50	50	50	50	50	50	50	50	50	50
Номинальный ток К.З. трехфазный (в течение 1 с) Icw, кА			35	35	53	56	80	88	100	120	120	120
Пиковый ток К.З. трехфазный Ipk, кА			73,5	73,5	116,6	123,2	176	194	220	264	264	264
Проводники												
Активное сопротивление фазной шины при 20 °С R20, мОм/м			0,042	0,042	0,034	0,026	0,022	0,015	0,013	0,011	0,009	0,008
Реактивное сопротивление фазной шины при 50 Гц, X, мОм/м			0,019	0,019	0,021	0,017	0,014	0,009	0,007	0,006	0,006	0,005
Полное сопротивление фазной шины Z, мОм/м			0,063	0,063	0,055	0,041	0,032	0,023	0,021	0,018	0,016	0,015
Активное сопротивление фазной шины при максимальной рабочей температуре Rt, мОм/м			0,06	0,06	0,048	0,038	0,029	0,02	0,019	0,016	0,012	0,012
Сечение фазной шины S, мм^2			345	345	460	575	920	1150	1380	1840	2300	2760
Материал проводника			медь электролитическая ETP 99.9									
Защитный проводник (корпус, кожух)												
Материал проводника (корпуса, кожуха)			алюминиевый сплав AL 6060 покрашенный									
Сечение проводника S, мм^2			2034	2034	2172	2260	2515	2772	3192	4809	5121	5961
Сечение проводника эквивалентное меди Scu, мм^2			1220	1220	1303	1356	1329	1663	1915	2885	3073	3577
Прочие характеристики												
Сопротивление аварийного контура R0, мОм/м			0,0909	0,0909	0,0737	0,0596	0,0477	0,0334	0,0686	0,0256	0,0353	0,0236
Реактивное сопротивление аварийного контура X0, мОм/м			0,0813	0,0813	0,0556	0,0375	0,033	0,024	0,0283	0,0246	0,0784	0,0343
Полное сопротивление аварийного контура Z0, мОм/м			0,2889	0,2889	0,2137	0,1417	0,1131	0,1013	0,0666	0,0893	0,1872	0,107
Коэффициент падения напряжения k, (В/м/А)·10^{-6} Для распределенной нагрузки $\Delta U = k \cdot L \cdot Ie \cdot 10^{-6}$, В Для магистрали $\Delta U = 2 \cdot k \cdot L \cdot Ie \cdot 10^{-6}$, В	Cosφ = 0,70		48,07	48,07	42,04	33,51	26,21	17,67	15,83	13,39	10,97	10,35
	Cosφ = 0,75		49,8	49,8	43,16	34,38	26,82	18,12	16,33	13,81	11,22	10,65
	Cosφ = 0,80		51,38	51,38	44,12	35,12	27,33	18,51	16,78	14,19	11,42	10,9
	Cosφ = 0,85		52,77	52,77	44,86	35,69	27,7	18,81	17,16	14,5	11,56	11,1
	Cosφ = 0,90		53,87	53,87	45,29	35,99	27,86	18,96	17,43	14,72	11,6	11,23
	Cosφ = 0,95		54,44	54,44	45,12	35,82	27,61	18,87	17,5	14,77	11,48	11,21
	Cosφ = 1,00		51,9	51,9	41,52	32,87	25,09	17,3	16,44	13,84	10,38	10,38
Вес погонный P, кг/м	3P+N+PE		17,3	17,3	23,1	27,8	41	51,3	61,3	81,1	101,5	113,6
	3P+N+PE+FE		23,1	23,1	29,4	35	51,5	64,6	76,9	101,9	126,9	151,9
Размеры кожуха габаритные, мм	3P+N+PE	ширина	133	133	133	133	133	133	133	133	133	133
		высота	97	97	117	137	197	237	277	362,5	442,5	522,5
	3P+N+PE+FE	ширина	139	139	139	139	139	139	139	139	139	139
		высота	97	97	117	137	197	237	277	362,5	442,5	522,5
Цвет корпуса стандартный			серый RAL 7035									
Класс нагревостойкости изоляции (предельная температура при длительной работе)			F (155 °С)*									
Степень защиты, климатическое исполнение			IP55, УХЛ2, УХЛ3, УХЛ4									
Соответствие стандартам			ТР ТС 004/2011, ФЗ № 123-ФЗ, ГОСТ IEC 61439-1-2013, ГОСТ IEC 61439-6-2013									
Срок службы			25 лет									

* Под заказ возможно изготовление системы шинопровода с изоляцией класса H (180 °С).

Технические характеристики шинопроводов с алюминиевыми проводниками

Характеристики			Значения								
Номинальный ток (40 °C) In, А			630	800	1000	1250	1600	2000	2500	3200	4000	5000
Номинальное рабочее напряжение Ue, В			1000	1000	1000	1000	1000	1000	1000	1000	1000	1000
Номинальное напряжение изоляции Ui, В			1000	1000	1000	1000	1000	1000	1000	1000	1000	1000
Номинальная частота, Гц			50	50	50	50	50	50	50	50	50	50
Номинальный ток К.З. трехфазный (в течение 1 с) Icw, кА			35	35	53	56	80	88	100	120	120	120
Пиковый ток К.З. трехфазный Ipk, кА			73,5	73,5	116,6	123,2	176	193,6	220	264	264	264
Проводники												
Активное сопротивление фазной шины при 20 °C R20, мОм/м			0,076	0,076	0,067	0,043	0,032	0,029	0,016	0,016	0,014	0,012
Реактивное сопротивление фазной шины при 50 Гц, X, мОм/м			0,02	0,02	0,019	0,014	0,011	0,01	0,006	0,006	0,005	0,004
Полное сопротивление фазной шины Z, мОм/м			0,103	0,103	0,094	0,067	0,046	0,042	0,022	0,024	0,02	0,018
Активное сопротивление фазной шины при максимальной рабочей температуре Rt, мОм/м			0,099	0,099	0,095	0,063	0,043	0,037	0,021	0,023	0,019	0,018
Сечение фазной шины S, мм^2			345	345	460	575	920	1150	1380	1840	2300	2760
Материал проводника			алюминиевый сплав AL 6060									
Защитный проводник (корпус, кожух)												
Материал проводника (корпуса, кожуха)			алюминиевый сплав AL 6060 покрашенный									
Сечение проводника S, мм^2			2034	2034	2172	2260	2515	2772	3192	4809	5121	5961
Сечение проводника эквивалентное меди Scu, мм2			1220	1220	1303	1356	1329	1663	1915	2885	3073	3577
Прочие характеристики												
Сопротивление аварийного контура R0, мОм/м			0,156	0,156	0,1548	0,1021	0,0671	0,0555	0,0429	0,0419	0,0432	0,0242
Реактивное сопротивление аварийного контура X0, мОм/м			0,0578	0,0578	0,0615	0,0304	0,0421	0,0137	0,0405	0,0154	0,0116	0,0296
Полное сопротивление аварийного контура Z0, мОм/м			0,3436	0,3436	0,3547	0,2131	0,1594	0,1004	0,4522	0,2397	0,0686	0,0858
Коэффициент падения напряжения k, (В/м/А)·10^{-6} Для распределенной нагрузки $\Delta U = k \cdot L \cdot Ie \cdot 10^{-6}$, В Для магистрали $\Delta U = 2 \cdot k \cdot L \cdot Ie \cdot 10^{-6}$, В	Cosφ = 0,70		72,3	72,3	69,26	46,79	32,83	28,58	16,42	17,63	14,72	13,37
	Cosφ = 0,75		75,67	75,67	72,5	48,88	34,19	29,73	17,06	18,35	15,3	13,97
	Cosφ = 0,80		78,89	78,89	75,6	50,86	35,47	30,79	17,65	19,03	15,85	14,53
	Cosφ = 0,85		81,9	81,9	78,51	52,7	36,63	31,76	18,17	19,64	16,34	15,06
	Cosφ = 0,90		84,61	84,61	81,12	54,32	37,62	32,57	18,61	20,17	16,75	15,52
	Cosφ = 0,95		86,76	86,76	83,2	55,55	38,31	33,11	18,88	20,52	17,02	15,87
	Cosφ = 1,00		85,64	85,64	82,18	54,5	37,2	32,01	18,17	19,9	16,44	15,57
Вес погонный P, кг/м	3P+N+PE		9,6	9,6	11,6	13,5	18,8	22,3	26,5	36,5	43,6	52
	3P+N+PE+FE		12,5	12,5	15	16,9	23,8	28,1	33,1	45,6	55	65
Размеры кожуха габаритные, мм	3P+N+PE	ширина	133	133	133	133	133	133	133	133	133	133
		высота	97	97	117	137	197	237	277	362,5	442,5	522,5
	3P+N+PE+FE	ширина	139	139	139	139	139	139	139	139	139	139
		высота	97	97	117	137	197	237	277	362,5	442,5	522,5
Цвет корпуса стандартный			серый RAL 7035									
Класс нагревостойкости изоляции (предельная температура при длительной работе)			F (155 °C)*									
Степень защиты, климатическое исполнение			IP55, УХЛ2, УХЛ3, УХЛ4									
Соответствие стандартам			ТР ТС 004/2011, ФЗ № 123-ФЗ, ГОСТ IEC 61439-1-2013, ГОСТ IEC 61439-6-2013									
Срок службы			25 лет									

* Под заказ возможно изготовление системы шинопровода с изоляцией класса H (180 °C).

Система кодировки

XX X XX X XXXX XX XXX

Индекс исполнения:
Комбинированное обозначение уникальных характеристик изделия (например, нестандартная длина прямой секции)

Обозначение исполнения стандартных характеристик изделия

Комбинированное обозначение вида изделия (см. приложение 1)

Обозначение конфигурации полюсов (см. приложение 2)

Обозначение номинального тока изделия или высоты шины (см. приложение 3)

Материал токоведущей части
A – алюминий;
C – медь;
N – аксессуар совместим с обоими материалами.

Вид шинопровода
PT – Powertech;
DT – Distritech;
LT – Lightech.

Примеры использования

PTA25EHEL1AA000

000 – стандартное исполнение;
AA – стандартное исполнение;
HEL1 – горизонтальный угол, тип 1;
E – 3P+N+Pe;
25 – номиналом 2500 А;
A – с алюминиевыми шинами;
PT – шинопровод "Powertech" на токи 630–6300 А.

Приложение 1. Комбинированное обозначение вида изделия

SEF1	прямой элемент стандартной длины 3000 мм
SEF2	прямой элемент произвольной длины 500–2999 мм
SP11	прямой элемент с 3 точками отвода 2950 мм
SP12	прямой элемент с 3 точками отвода, произвольные размеры
SP13	прямой элемент с 2 точками отвода, произвольные размеры
SP14	прямой элемент с 1 точками отвода, произвольные размеры
SP15	прямой элемент с 4 точками отвода, произвольные размеры
SP16	прямой элемент с 2 точками отвода 2400 мм
SP21	прямой элемент с 3+3 точками отвода 2950 мм
SP22	прямой элемент с 3+3 точками отвода, произвольные размеры
SP23	прямой элемент с 2+2 точками отвода, произвольные размеры
SP24	прямой элемент с 1+1 точками отвода, произвольные размеры
SP25	прямой элемент с 4+4 точками отвода, произвольные размеры
HEL1	горизонтальный угол, тип 1
HEL2	горизонтальный угол, тип 2
HEL3	горизонтальный угол, тип 1, произвольные размеры
HEL4	горизонтальный угол, тип 2, произвольные размеры
VEL1	вертикальный угол
VEL1	вертикальный угол, произвольные размеры
DHE1	горизонтальная Z-образная секция, тип 1
DHE1	горизонтальная Z-образная секция, тип 2
DVE1	вертикальная Z-образная секция, тип 1
DVE2	вертикальная Z-образная секция, тип 2
HVE1	горизонтальный+вертикальный угол, тип 1
HVE2	горизонтальный+вертикальный угол, тип 2
HVE3	горизонтальный+вертикальный угол, тип 3

Продолжение приложения 1

HVE4	горизонтальный+вертикальный угол, тип 4
HTE1	горизонтальный Т-отвод, тип 1
HTE2	горизонтальный Т-отвод, тип 2
HTE5	горизонтальный Т-отвод, тип 1, произвольные размеры
HTE6	горизонтальный Т-отвод, тип 2, произвольные размеры
VTE1	вертикальный Т-отвод
VTE5	вертикальный Т-отвод, произвольные размеры
TST1	секция подключения к трансформатору/щиту
TST2	секция подключения к трансформатору/щиту, произвольные размеры
HET1	TST с горизонтальным углом, тип 1
HET2	TST с горизонтальным углом, тип 2
HET3	TST с горизонтальным углом, тип 1, произвольные размеры
HET4	TST с горизонтальным углом, тип 2, произвольные размеры
VET1	TST с вертикальным углом, тип 1
VET2	TST с вертикальным углом, тип 2
VET3	TST с вертикальным углом, тип 1, произвольные размеры
VET4	TST с вертикальным углом, тип 2, произвольные размеры
DHT1	TST с двойным горизонтальным углом, тип 1
DHT2	TST с двойным горизонтальным углом, тип 2
DVT1	TST с двойным вертикальным углом, тип 1
DVT2	TST с двойным вертикальным углом, тип 2
HVT1	TST с вертикальным и горизонтальным углом, тип 1
HVT2	TST с вертикальным и горизонтальным углом, тип 2
HVT3	TST с вертикальным и горизонтальным углом, тип 3
HVT4	TST с вертикальным и горизонтальным углом, тип 4
VHT1	TST с горизонтальным и вертикальным углом, тип 1
VHT2	TST с горизонтальным и вертикальным углом, тип 2
VHT3	TST с горизонтальным и вертикальным углом, тип 3
VHT4	TST с горизонтальным и вертикальным углом, тип 4
TPP1	секция подключения к сухому трансформатору, тип 1
TPP2	секция подключения к сухому трансформатору, тип 2
HTP1	TPP с горизонтальным углом, тип 1
HTP2	TPP с горизонтальным углом, тип 2
HTP3	TPP с горизонтальным углом, тип 3
HTP4	TPP с горизонтальным углом, тип 4
VTP1	TPP с вертикальным углом, тип 1
VTP2	TPP с вертикальным углом, тип 2
VTP3	TPP с вертикальным углом, тип 3
VTP4	TPP с вертикальным углом, тип 4
FLXJA	набор гибких шин
FED1	кабельная секция
FED2	кабельная секция, произвольные размеры
FVR1	вертикальная кабельная секция, тип 1
FVR2	вертикальная кабельная секция, тип 2
FVR3	вертикальная кабельная секция, тип 1, произвольные размеры
FVR4	вертикальная кабельная секция, тип 2, произвольные размеры
SPT1	секция транспозиции фаз, тип 1
SPT2	секция транспозиции фаз, тип 2
SPT3	секция транспозиции фаз, тип 3, произвольные размеры
SPT4	секция транспозиции фаз, спец. исполнение

Приложение 2. Обозначение конфигурации полюсов

E	3P+N
G	3P+N+Fe
I	3P+N+0,5Fe
Функцию Pe выполняет корпус шинопровода	

Приложение 3. Обозначение номинального тока шинопровода или обозначение аксессуара

06	630 А
08	800 А
10	1000 А
13	1250 А
16	1600 А
20	2000 А
25	2500 А
32	3200 А
40	4000 А
50	5000 А
63	6300 А
90	аксессуары (для шины любой высоты)
91	шина высотой 60 мм
92	шина высотой 80 мм
93	шина высотой 100 мм
94	шина высотой 160 мм
95	шина высотой 200 мм
96	шина высотой 240 мм
97	шина высотой 2x160 мм
98	шина высотой 2x200 мм
99	шина высотой 2x240 мм

Нормативно-техническая база по использованию магистральных шинопроводов ДКС*

1. Чертежи терминалов для ввода в шкаф
2. Динамические блоки шинопроводов "Hercules"
3. Инструкция по монтажу магистрального и распределительного шинопровода "Hercules"
4. Инструкция по применению и эксплуатации магистрального и распределительного шинопровода "Hercules"
5. Инструкция по монтажу огнестойких проходов магистральных и распределительных шинопроводов "Hercules"
6. Сертификаты

* По вопросу получения нормативно-технических документов обращайтесь в региональные представительства ДКС или скачивайте на сайте www.dkc.ru в разделе "Техподдержка"

Прямая секция без точек отвода



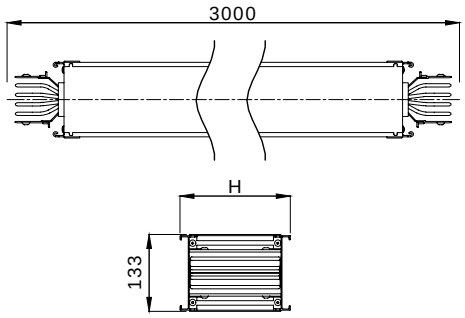

Назначение:
• построение прямых участков трассы шинопровода.
Характеристики:
• степень защиты IP55;
• изоляция класса F до 155 °C, не содержит галогенов;
• порошковая окраска RAL7035, возможны другие цвета RAL;
• алюминиевый корпус в качестве PE-проводника;
• длины указываются между осями соединительных секций;
• для пятипроводной системы ширина составляет 139 мм.

Номинальный ток, А	Высота корпуса H, мм	Удельная масса трассы, кг/м	Высота шины, мм	Код
630	96,8	9,7	60	PTA06E**SEF1**AA000
800	96,8	9,7	60	PTA08E**SEF1**AA000
1000	116,8	11,7	80	PTA10E**SEF1**AA000
1250	136,8	13,5	100	PTA13E**SEF1**AA000
1600	196,8	18,8	160	PTA16E**SEF1**AA000
2000	236,8	22,3	200	PTA20E**SEF1**AA000
2500	276,8	26,5	240	PTA25E**SEF1**AA000
3200	362,3	36,5	2x160	PTA32E**SEF1**AA000
4000	442,3	43,7	2x200	PTA40E**SEF1**AA000
5000	522,3	52,0	2x240	PTA50E**SEF1**AA000

Кодировка

SEF1 = длина 3000 мм
SEF2 = длина от 500 до 2999 мм

Исполнения

3P+N+PE (корпус)	PTA06**E**SEF1AA000
3P+N+FE (шина)+PE (корпус)	PTA06**G**SEF1AA000

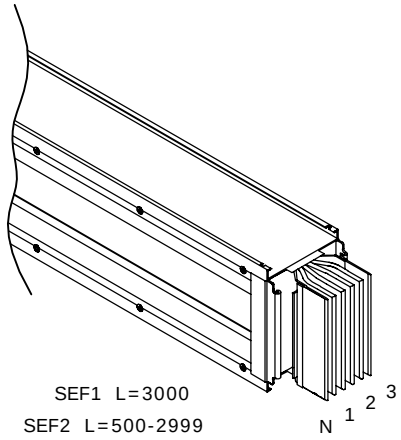

Прямая секция с точками отвода



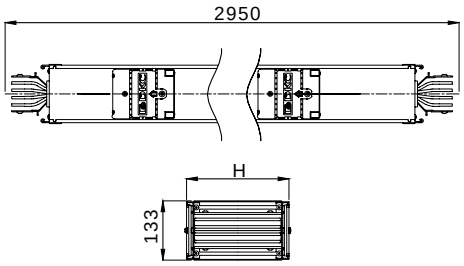

Назначение:
• организация отвода мощности от шинопровода.
Характеристики:
• секция может быть развернута как вверх, так и вниз точками отвода;
• подключение и отключения коробок может осуществляться без отключения шинопровода от сети;
• длины указываются между осями соединительных секций;
• расстояния между точками отвода могут быть изменены.

Номинальный ток, А	Высота корпуса H, мм	Удельная масса трассы, кг/м	Высота шины, мм	Код
630	96,8	9,7	60	PTA06E**SP11**AA000
800	96,8	9,7	60	PTA08E**SP11**AA000
1000	116,8	11,7	80	PTA10E**SP11**AA000
1250	136,8	13,5	100	PTA13E**SP11**AA000
1600	196,8	18,8	160	PTA16E**SP11**AA000
2000	236,8	22,3	200	PTA20E**SP11**AA000
2500	276,8	26,5	240	PTA25E**SP11**AA000
3200	362,3	36,5	2x160	PTA32E**SP11**AA000
4000	442,3	43,7	2x200	PTA40E**SP11**AA000
5000	522,3	52,0	2x240	PTA50E**SP11**AA000

Кодировка

SP11 = 2950 мм, 3 точки отвода с одной стороны
SP12 = 500–2950 мм, 3 точки отвода с одной стороны
SP13 = 500–2950 мм, 2 точки отвода с одной стороны
SP14 = 500–2950 мм, 1 точка отвода с одной стороны
SP15 = 500–2950 мм, 4 точки отвода с одной стороны
SP16 = 2400 мм, 2 точки отвода с одной стороны
SP21 = 2950 мм, по 3 точки отвода с двух сторон
SP22 = 500–2950 мм, по 3 точки отвода с двух сторон
SP23 = 500–2950 мм, по 2 точки отвода с двух сторон
SP24 = 500–2950 мм, по 1 точке отвода с двух сторон
SP25 = 500–2950 мм, по 4 точки отвода с двух сторон

Исполнения

3P+N+PE (корпус)	PTA06**E**SP11AA000
3P+N+FE (шина)+PE (корпус)	PTA06**G**SP11AA000

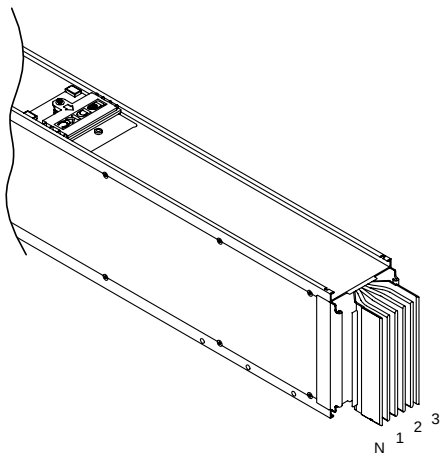

Горизонтальный угол



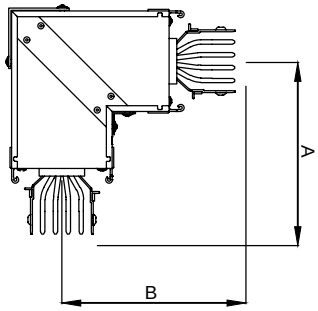

Назначение:
• горизонтальный поворот трассы.
Характеристики:
• подходит для поворота вправо и влево;
• длины указываются до оси соединительной секции.

Номинальный ток, А	А стандартный, мм	В стандартный, мм	А максимальный, мм	В максимальный, мм	Код
630	250	250	1200	1200	PTA06E**HEL1**AA000
800	250	250	1200	1200	PTA08E**HEL1**AA000
1000	250	250	1200	1200	PTA10E**HEL1**AA000
1250	250	250	1200	1200	PTA13E**HEL1**AA000
1600	250	250	1200	1200	PTA16E**HEL1**AA000
2000	250	250	1200	1200	PTA20E**HEL1**AA000
2500	250	250	1200	1200	PTA25E**HEL1**AA000
3200	250	250	1200	1200	PTA32E**HEL1**AA000
4000	250	250	1200	1200	PTA40E**HEL1**AA000
5000	250	250	1200	1200	PTA50E**HEL1**AA000

Кодировка

HEL1 – тип 1, стандартные размеры
HEL2 – тип 2, стандартные размеры
HEL3 – тип 1, нестандартные размеры
HEL4 – тип 2, нестандартные размеры
HEL5 – тип 1, нестандартный угол
HEL6 – тип 2, нестандартный угол

Исполнения

3P+N+PE (корпус)	PTA06**E**HEL1AA000
3P+N+FE (шина)+PE (корпус)	PTA06**G**HEL1AA000

Тип 1

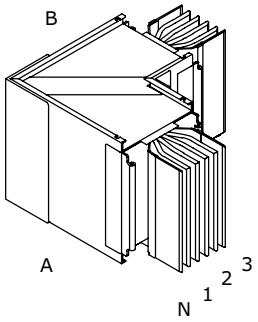

Тип 2

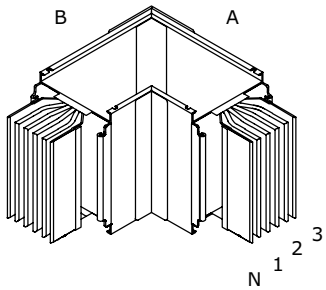

Вертикальный угол



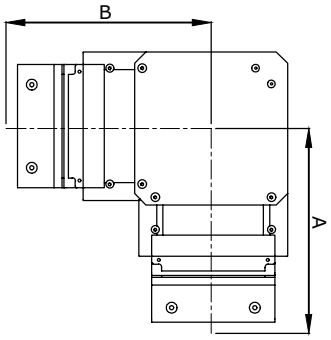

Назначение:
• вертикальный поворот трассы.
Характеристики:
• подходит для поворота вверх и вниз;
• длины указываются до оси соединительной секции.

Номинальный ток, А	А стандартный, мм	В стандартный, мм	А максимальный, мм	В максимальный, мм	Код
630	230	230	1200	1200	PTA06E**VEL1**AA000
800	230	230	1200	1200	PTA08E**VEL1**AA000
1000	240	240	1200	1200	PTA10E**VEL1**AA000
1250	250	250	1200	1200	PTA13E**VEL1**AA000
1600	280	280	1200	1200	PTA16E**VEL1**AA000
2000	300	300	1200	1200	PTA20E**VEL1**AA000
2500	320	320	1200	1200	PTA25E**VEL1**AA000
3200	370	370	1200	1200	PTA32E**VEL1**AA000
4000	410	410	1200	1200	PTA40E**VEL1**AA000
5000	450	450	1200	1200	PTA50E**VEL1**AA000

Кодировка

VEL1 – стандартные размеры
VEL3 – нестандартные размеры
VEL5 – нестандартный угол

Исполнения

3P+N+PE (корпус)	PTA06**E**VEL1AA000
3P+N+FE (шина)+PE (корпус)	PTA06**G**VEL1AA000

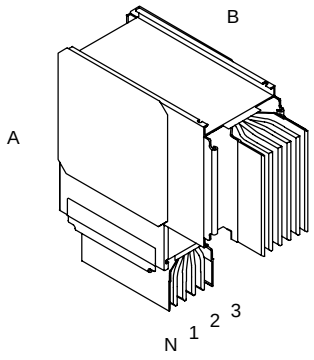

Секция горизонтальная Z-образная



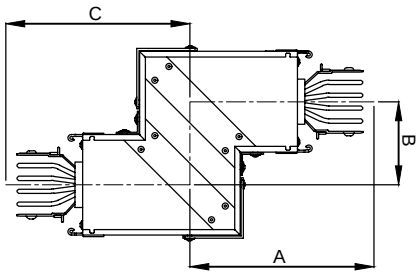

Назначение:
• обход препятствия в горизонтальной плоскости.
Характеристики:
• размеры выбираются из заданного диапазона;
• длины указываются до оси соединительной секции.

Номинальный ток, А	А минимальный, мм	В минимальный, мм	С минимальный, мм	А максимальный, мм	В максимальный, мм	С максимальный, мм	Код
630	250	70	250	1000	1000	1000	PTA06E**DHE1**AA000
800	250	70	250	1000	1000	1000	PTA08E**DHE1**AA000
1000	250	70	250	1000	1000	1000	PTA10E**DHE1**AA000
1250	250	70	250	1000	1000	1000	PTA13E**DHE1**AA000
1600	250	70	250	1000	1000	1000	PTA16E**DHE1**AA000
2000	250	70	250	1000	1000	1000	PTA20E**DHE1**AA000
2500	250	70	250	1000	1000	1000	PTA25E**DHE1**AA000
3200	250	70	250	1000	1000	1000	PTA32E**DHE1**AA000
4000	250	70	250	1000	1000	1000	PTA40E**DHE1**AA000
5000	250	70	250	1000	1000	1000	PTA50E**DHE1**AA000

Исполнения

3P+N+PE (корпус)	PTA06**E**DHE1AA000
3P+N+FE (шина)+PE (корпус)	PTA06**G**DHE1AA000

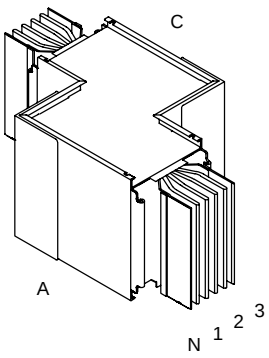

Секция вертикальная Z-образная



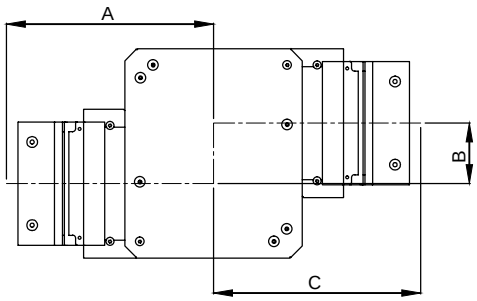

Назначение:
• обход препятствия в вертикальной плоскости.
Характеристики:
• размеры выбираются из заданного диапазона;
• длины указываются до оси соединительной секции.

Номинальный ток, А	А минимальный, мм	В минимальный, мм	С минимальный, мм	А максимальный, мм	В максимальный, мм	С максимальный, мм	Код
630	230	80	230	1200	1200	1200	PTA06E**DVE1**AA000
800	230	80	230	1200	1200	1200	PTA08E**DVE1**AA000
1000	240	80	240	1200	1200	1200	PTA10E**DVE1**AA000
1250	250	80	250	1200	1200	1200	PTA13E**DVE1**AA000
1600	280	80	280	1200	1200	1200	PTA16E**DVE1**AA000
2000	300	80	300	1200	1200	1200	PTA20E**DVE1**AA000
2500	320	80	320	1200	1200	1200	PTA25E**DVE1**AA000
3200	370	80	370	1200	1200	1200	PTA32E**DVE1**AA000
4000	410	80	410	1200	1200	1200	PTA40E**DVE1**AA000
5000	450	80	450	1200	1200	1200	PTA50E**DVE1**AA000

Кодировка

DVE1 – тип 1
DVE2 – тип 2

Исполнения

3P+N+PE (корпус)	PTA06**E**DVE1AA000
3P+N+FE (шина)+PE (корпус)	PTA06**G**DVE1AA000

Тип 1

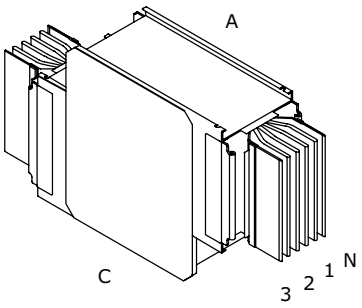

Тип 2

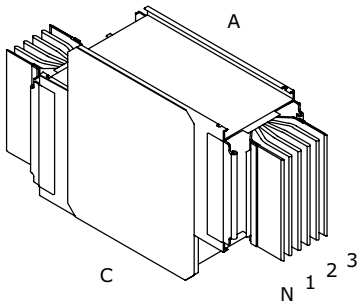

Горизонтальный + вертикальный углы



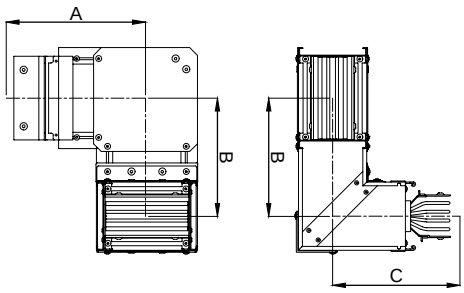

Назначение:
• поворот трассы в двух плоскостях.
Характеристики:
• размеры выбираются из заданного диапазона;
• длины указываются до оси соединительной секции.

Номинальный ток, А	А минимальный, мм	В минимальный, мм	С минимальный, мм	А максимальный, мм	В максимальный, мм	С максимальный, мм	Код
630	250	180	230	1000	1000	1000	PTA06E**HVE1**AA000
800	250	180	230	1000	1000	1000	PTA08E**HVE1**AA000
1000	250	190	240	1000	1000	1000	PTA10E**HVE1**AA000
1250	250	200	250	1000	1000	1000	PTA13E**HVE1**AA000
1600	250	230	280	1000	1000	1000	PTA16E**HVE1**AA000
2000	250	250	300	1000	1000	1000	PTA20E**HVE1**AA000
2500	250	270	320	1000	1000	1000	PTA25E**HVE1**AA000
3200	250	315	370	1000	1000	1000	PTA32E**HVE1**AA000
4000	250	355	410	1000	1000	1000	PTA40E**HVE1**AA000
5000	250	395	450	1000	1000	1000	PTA50E**HVE1**AA000

Кодировка

HVE1 – тип 1
HVE2 – тип 2
HVE3 – тип 3
HVE4 – тип 4

Исполнения

3P+N+PE (корпус)	PTA06**E**HVE1AA000
3P+N+FE (шина)+PE (корпус)	PTA06**G**HVE1AA000

Тип 1

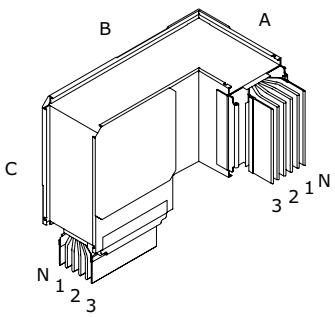

Тип 2

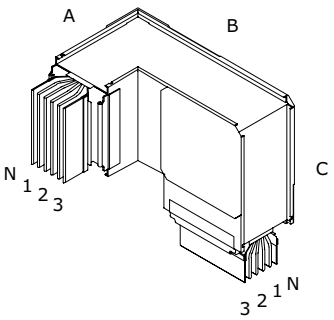

Тип 3

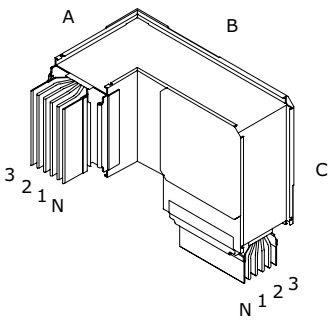

Тип 4

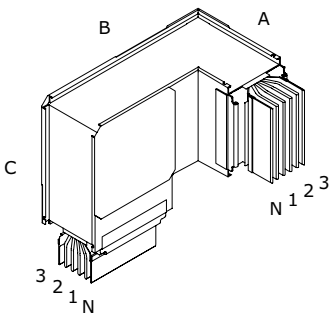

Горизонтальный Т-отвод



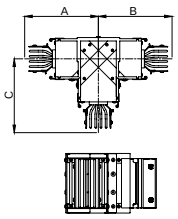

Назначение:
• ответвление трассы в горизонтальной плоскости.
Характеристики:
• размеры выбираются из заданного диапазона;
• длины указываются до оси соединительной секции.

Номинальный ток, А	А стандартный, мм	В стандартный, мм	С стандартный, мм	А максимальный, мм	В максимальный, мм	С максимальный, мм	Код
630	500	500	500	1200	1200	1200	PTA06E**HTE1**AA000
800	500	500	500	1200	1200	1200	PTA08E**HTE1**AA000
1000	500	500	500	1200	1200	1200	PTA10E**HTE1**AA000
1250	500	500	500	1200	1200	1200	PTA13E**HTE1**AA000
1600	500	500	500	1200	1200	1200	PTA16E**HTE1**AA000
2000	600	600	600	1200	1200	1200	PTA20E**HTE1**AA000
2500	600	600	600	1200	1200	1200	PTA25E**HTE1**AA000
3200	600	600	600	1200	1200	1200	PTA32E**HTE1**AA000
4000	600	600	600	1200	1200	1200	PTA40E**HTE1**AA000
5000	600	600	600	1200	1200	1200	PTA50E**HTE1**AA000

Кодировка

HTE1 – тип 1, стандартные размеры
HTE2 – тип 2, стандартные размеры
HTE5 – тип 1, нестандартные размеры
HTE6 – тип 2, нестандартные размеры

Исполнения

3P+N+PE (корпус)	PTA06**E**HTE1AA000
3P+N+FE (шина)+PE (корпус)	PTA06**G**HTE1AA000

Тип 1

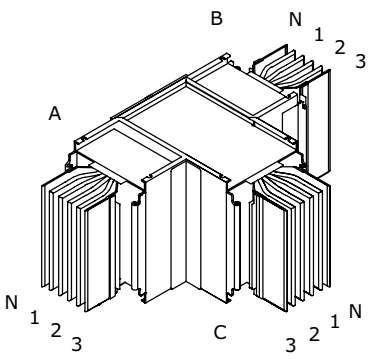

Тип 2

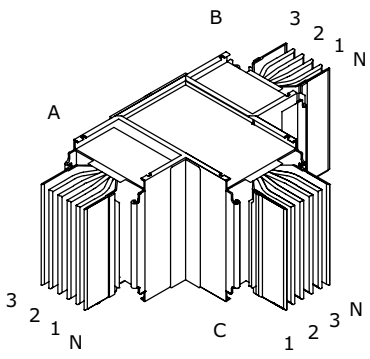

Вертикальный Т-отвод



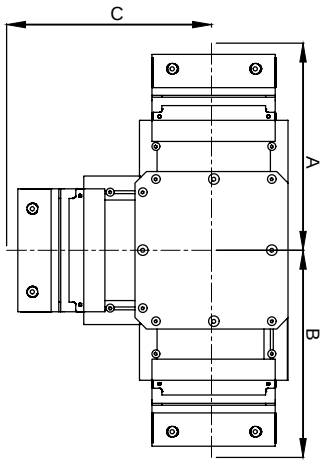

Назначение:
• ответвление трассы в вертикальной плоскости.
Характеристики:
• размеры выбираются из заданного диапазона;
• длины указываются до оси соединительной секции.

Номинальный ток, А	А стандартный, мм	В стандартный, мм	С стандартный, мм	А максимальный, мм	В максимальный, мм	С максимальный, мм	Код
630	230	230	230	1200	1200	1200	PTA06E**VTE1**AA000
800	230	230	230	1200	1200	1200	PTA08E**VTE1**AA000
1000	240	240	240	1200	1200	1200	PTA10E**VTE1**AA000
1250	250	250	250	1200	1200	1200	PTA13E**VTE1**AA000
1600	280	280	280	1200	1200	1200	PTA16E**VTE1**AA000
2000	300	300	300	1200	1200	1200	PTA20E**VTE1**AA000
2500	320	320	320	1200	1200	1200	PTA25E**VTE1**AA000
3200	370	370	370	1200	1200	1200	PTA32E**VTE1**AA000
4000	410	410	410	1200	1200	1200	PTA40E**VTE1**AA000
5000	450	450	450	1200	1200	1200	PTA50E**VTE1**AA000

Кодировка

VTE1 – стандартные размеры
VTE5 – нестандартные размеры

Исполнения

3P+N+PE (корпус)	PTA06**E**VTE1AA000
3P+N+FE (шина)+PE (корпус)	PTA06**G**VTE1AA000

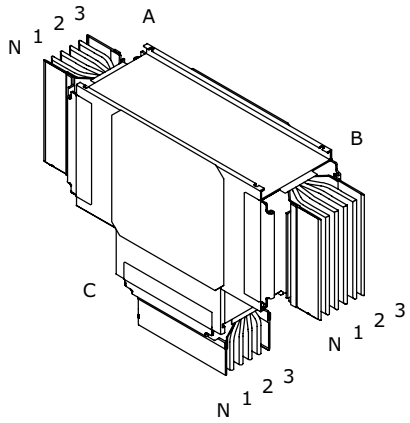

Секция подключения к трансформатору/щиту



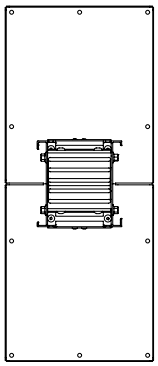

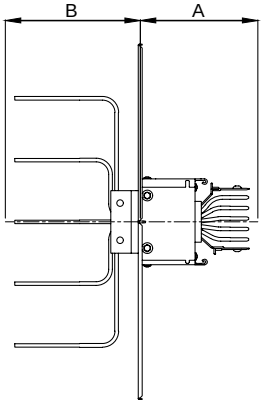

Назначение:
• ввод шинопровода в шкаф или подключение к масляному трансформатору.
Характеристики:
• контактная группа выполнена из луженого алюминия;
• длины указываются до оси соединительной секции.

Номинальный ток, А	А стандартный, мм	В стандартный, мм	Х стандартный, мм	Y стандартный, мм	А максимальный, мм	В максимальный, мм	Код
630	200	200	100	50	1000	400	PTA06ETST1AA000
800	200	200	100	50	1000	400	PTA08ETST1AA000
1000	200	200	100	50	1000	400	PTA10ETST1AA000
1250	200	200	100	50	1000	400	PTA13ETST1AA000
1600	200	200	100	50	1000	400	PTA16ETST1AA000
2000	200	200	100	50	1000	400	PTA20ETST1AA000
2500	200	200	100	50	1000	400	PTA25ETST1AA000
3200	200	200	100	50	1000	400	PTA32ETST1AA000
4000	200	200	100	50	1000	400	PTA40ETST1AA000
5000	200	200	100	50	1000	400	PTA50ETST1AA000

Кодировка

TST1 – стандартные размеры
TST2 – нестандартные размеры

Исполнения

3P+N+PE (корпус)	PTA06**E**TST1AA000
3P+N+FE (шина)+PE (корпус)	PTA06**G**TST1AA000

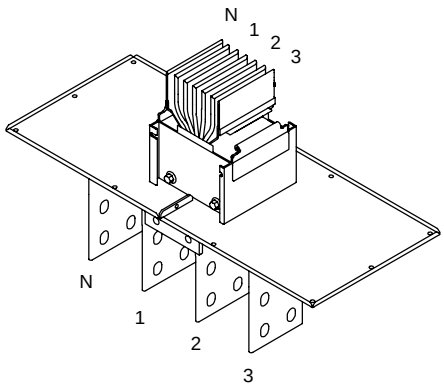

Секция подключения к трансформатору/щиту с горизонтальным углом



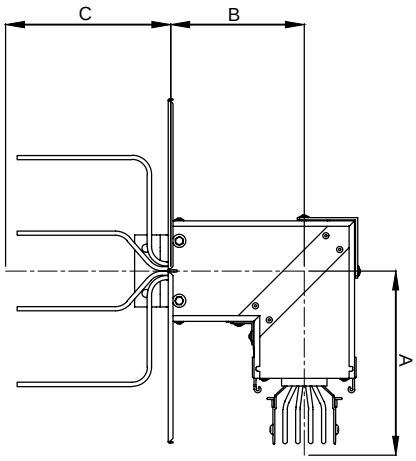

Назначение:
• ввод шинопровода в шкаф или подключение к масляному трансформатору.
Характеристики:
• контактная группа выполнена из луженого алюминия;
• длины указываются до оси соединительной секции.

Номинальный ток, А	А стандартный, мм	В стандартный, мм	С стандартный, мм	А максимальный, мм	В максимальный, мм	Код
630	250	180	200	1200	1000	PTA06E**HET1**AA000
800	250	180	200	1200	1000	PTA08E**HET1**AA000
1000	250	180	200	1200	1000	PTA10E**HET1**AA000
1250	250	180	200	1200	1000	PTA13E**HET1**AA000
1600	250	180	200	1200	1000	PTA16E**HET1**AA000
2000	250	180	200	1200	1000	PTA20E**HET1**AA000
2500	250	180	200	1200	1000	PTA25E**HET1**AA000
3200	250	180	200	1200	1000	PTA32E**HET1**AA000
4000	250	180	200	1200	1000	PTA40E**HET1**AA000
5000	250	180	200	1200	1000	PTA50E**HET1**AA000

Кодировка

HET1 – тип 1
HET2 – тип 2

Исполнения

3P+N+PE (корпус)	PTA06**E**HET1AA000
3P+N+FE (шина)+PE (корпус)	PTA06**G**HET1AA000

Тип 1

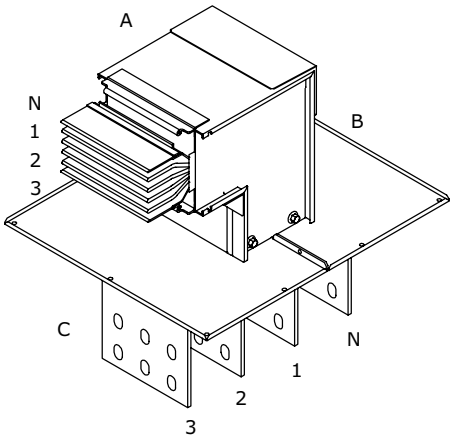

Тип 2

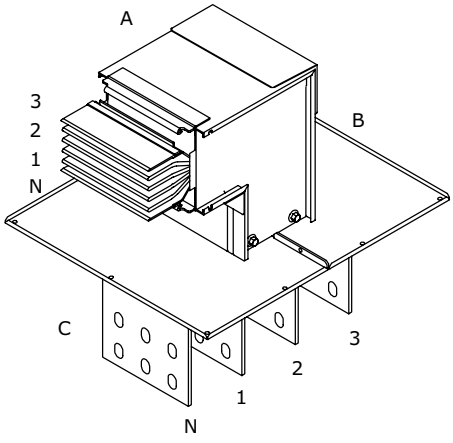

Секция подключения к трансформатору/щиту с вертикальным углом



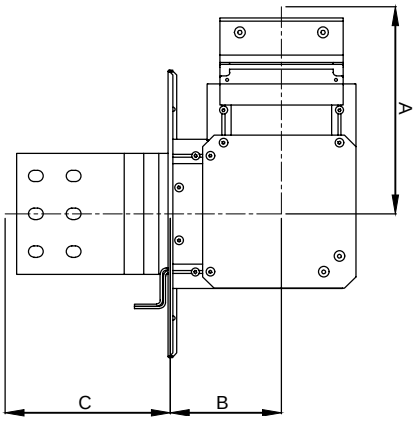

Назначение:
• ввод шинопровода в шкаф или подключение к масляному трансформатору.
Характеристики:
• контактная группа выполнена из луженого алюминия;
• длины указываются до оси соединительной секции.

Номинальный ток, А	А стандартный, мм	В стандартный, мм	С стандартный, мм	А максимальный, мм	В максимальный, мм	Код
630	230	100	200	1200	1000	PTA06E**VET1**AA000
800	230	100	200	1200	1000	PTA08E**VET1**AA000
1000	240	110	200	1200	1000	PTA10E**VET1**AA000
1250	250	120	200	1200	1000	PTA13E**VET1**AA000
1600	280	150	200	1200	1000	PTA16E**VET1**AA000
2000	300	170	200	1200	1000	PTA20E**VET1**AA000
2500	320	190	200	1200	1000	PTA25E**VET1**AA000
3200	370	235	200	1200	1000	PTA32E**VET1**AA000
4000	410	275	200	1200	1000	PTA40E**VET1**AA000
5000	450	315	200	1200	1000	PTA50E**VET1**AA000

Кодировка

VET1 – тип 1
VET2 – тип 2

Исполнения

3P+N+PE (корпус)	PTA06**E**VET1AA000
3P+N+FE (шина)+PE (корпус)	PTA06**G**VET1AA000

Тип 1

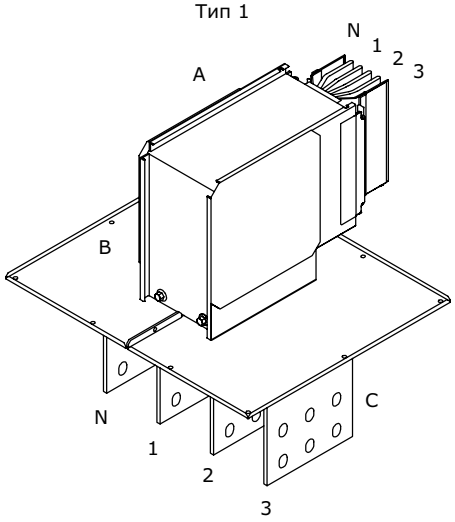

Тип 2

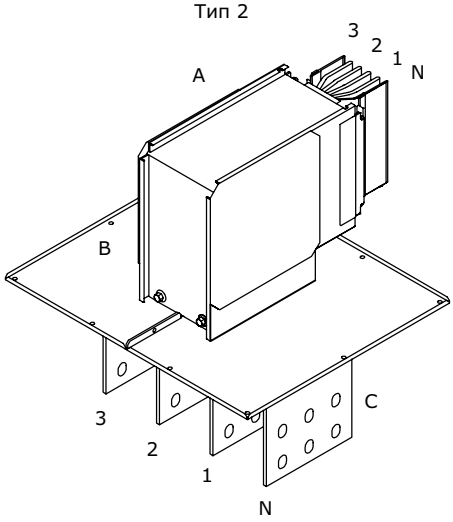

Секция подключения к трансформатору/щиту с двойным горизонтальным углом



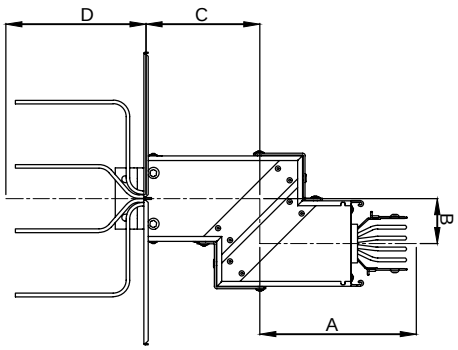

Назначение:
• ввод шинопровода в шкаф или подключение к масляному трансформатору.
Характеристики:
• контактная группа выполнена из луженого алюминия;
• длины указываются до оси соединительной секции.

Номинальный ток, А	А минимальный, мм	В минимальный, мм	С минимальный, мм	А максимальный, мм	В максимальный, мм	С максимальный, мм	Код
630	250	70	180	1200	800	800	PTA06E**DHT1**AA000
800	250	70	180	1200	800	800	PTA08E**DHT1**AA000
1000	250	70	180	1200	800	800	PTA10E**DHT1**AA000
1250	250	70	180	1200	800	800	PTA13E**DHT1**AA000
1600	250	70	180	1200	800	800	PTA16E**DHT1**AA000
2000	250	70	180	1200	800	800	PTA20E**DHT1**AA000
2500	250	70	180	1200	800	800	PTA25E**DHT1**AA000
3200	250	70	180	1200	800	800	PTA32E**DHT1**AA000
4000	250	70	180	1200	800	800	PTA40E**DHT1**AA000
5000	250	70	180	1200	800	800	PTA50E**DHT1**AA000

Кодировка

DHT1 – тип 1
DHT2 – тип 2

Исполнения

3P+N+PE (корпус)	PTA06**E**DHT1AA000
3P+N+FE (шина)+PE (корпус)	PTA06**G**DHT1AA000

Тип 1

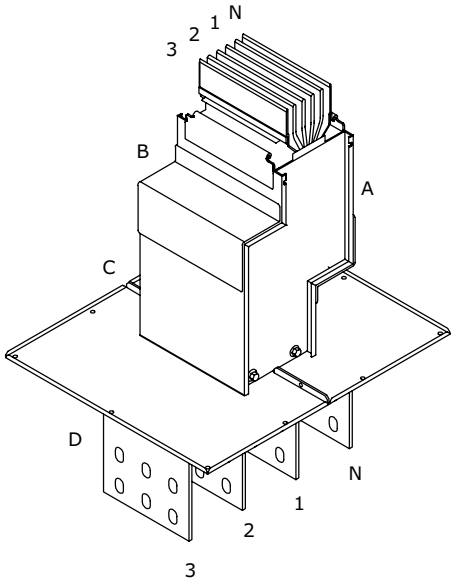

Тип 2

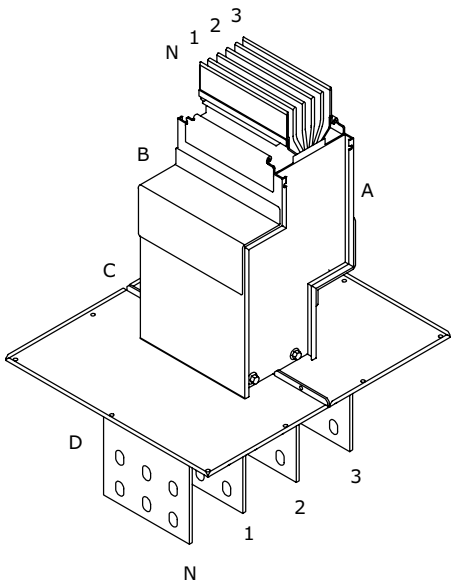

Секция подключения к трансформатору/щиту с двойным вертикальным углом



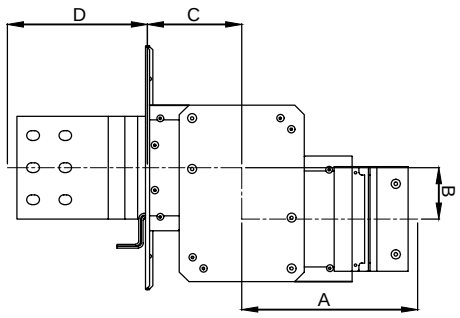

Назначение:
• ввод шинопровода в шкаф или подключение к масляному трансформатору.
Характеристики:
• контактная группа выполнена из луженого алюминия;
• длины указываются до оси соединительной секции.

Номинальный ток, А	А минимальный, мм	В минимальный, мм	С минимальный, мм	А максимальный, мм	В максимальный, мм	С максимальный, мм	Код
630	230	80	100	1200	1200	900	PTA06E**DVT1**AA000
800	230	80	100	1200	1200	900	PTA08E**DVT1**AA000
1000	240	80	110	1200	1200	900	PTA10E**DVT1**AA000
1250	250	80	120	1200	1200	900	PTA13E**DVT1**AA000
1600	280	80	150	1200	1200	900	PTA16E**DVT1**AA000
2000	300	80	170	1200	1200	900	PTA20E**DVT1**AA000
2500	320	80	190	1200	1200	900	PTA25E**DVT1**AA000
3200	370	80	235	1200	1200	900	PTA32E**DVT1**AA000
4000	410	80	275	1200	1200	900	PTA40E**DVT1**AA000
5000	450	80	315	1200	1200	900	PTA50E**DVT1**AA000

Кодировка

DVT1 – тип 1
DVT2 – тип 2

Исполнения

3P+N+PE (корпус)	PTA06**E**DVT1AA000
3P+N+FE (шина)+PE (корпус)	PTA06**G**DVT1AA000

Тип 1

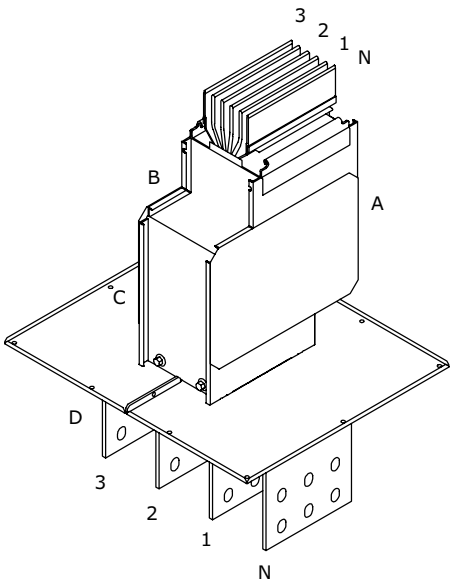

Тип 2

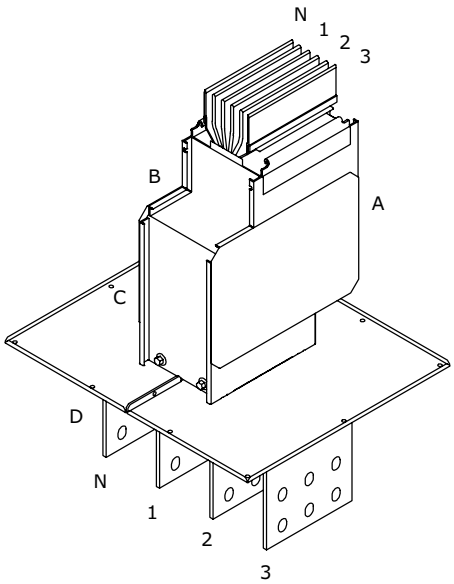

Секция подключения к трансформатору/щиту с вертикальным и горизонтальным углами



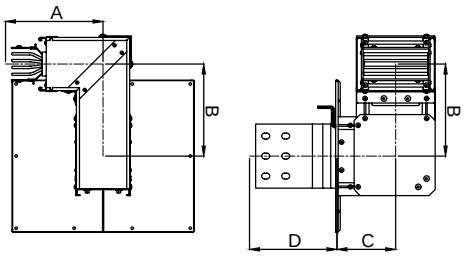

Назначение:
• ввод шинопровода в шкаф или подключение к масляному трансформатору.
Характеристики:
• контактная группа выполнена из луженого алюминия;
• длины указываются до оси соединительной секции.

Номинальный ток, А	А минимальный, мм	В минимальный, мм	С минимальный, мм	А максимальный, мм	В максимальный, мм	С максимальный, мм	Код
630	250	180	100	1000	1200	900	PTA06E**HVT1**AA000
800	250	180	100	1000	1200	900	PTA08E**HVT1**AA000
1000	250	190	110	1000	1200	900	PTA10E**HVT1**AA000
1250	250	200	120	1000	1200	900	PTA13E**HVT1**AA000
1600	250	230	150	1000	1200	900	PTA16E**HVT1**AA000
2000	250	250	170	1000	1200	900	PTA20E**HVT1**AA000
2500	250	270	190	1000	1200	900	PTA25E**HVT1**AA000
3200	250	315	235	1000	1200	900	PTA32E**HVT1**AA000
4000	250	355	275	1000	1200	900	PTA40E**HVT1**AA000
5000	250	395	315	1000	1200	900	PTA50E**HVT1**AA000

Кодировка

HVT1 – тип 1
HVT2 – тип 2
HVT3 – тип 3
HVT4 – тип 4

Исполнения

3P+N+PE (корпус)	PTA06**E**HVT1AA000
3P+N+FE (шина)+PE (корпус)	PTA06**G**HVT1AA000

Тип 1

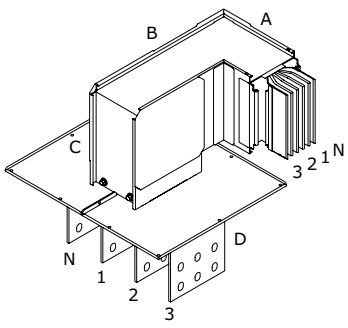

Тип 2

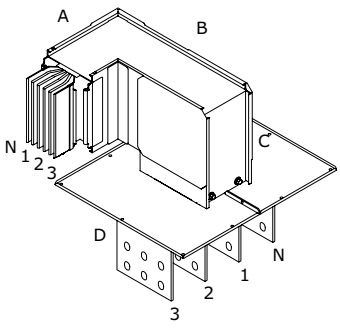

Тип 3

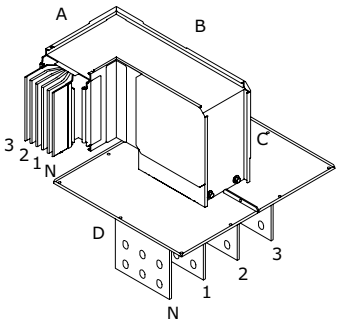

Тип 4

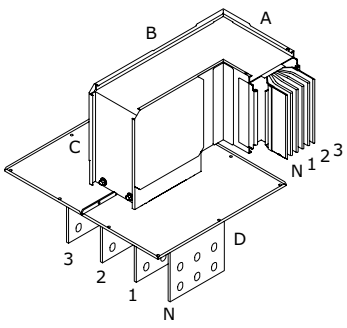

Секция подключения к трансформатору/щиту с горизонтальным и вертикальным углами



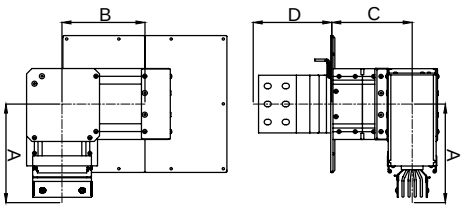

Назначение:
• ввод шинопровода в шкаф или подключение к масляному трансформатору.
Характеристики:
• контактная группа выполнена из луженого алюминия;
• длины указываются до оси соединительной секции.

Номинальный ток, А	А минимальный, мм	В минимальный, мм	С минимальный, мм	А максимальный, мм	В максимальный, мм	С максимальный, мм	Код
630	230	180	180	1200	1200	800	PTA06EVHT1AA000
800	230	180	180	1200	1200	800	PTA08EVHT1AA000
1000	240	190	180	1200	1200	800	PTA10EVHT1AA000
1250	250	200	180	1200	1200	800	PTA13EVHT1AA000
1600	280	230	180	1200	1200	800	PTA16EVHT1AA000
2000	300	250	180	1200	1200	800	PTA20EVHT1AA000
2500	320	270	180	1200	1200	800	PTA25EVHT1AA000
3200	370	315	180	1200	1200	800	PTA32EVHT1AA000
4000	410	355	180	1200	1200	800	PTA40EVHT1AA000
5000	450	395	180	1200	1200	800	PTA50EVHT1AA000

Кодировка

VHT1 – тип 1
VHT2 – тип 2
VHT3 – тип 3
VHT4 – тип 4

Исполнения

3P+N+PE (корпус)	PTA06**E**VHT1AA000
3P+N+FE (шина)+PE (корпус)	PTA06**G**VHT1AA000

Тип 1

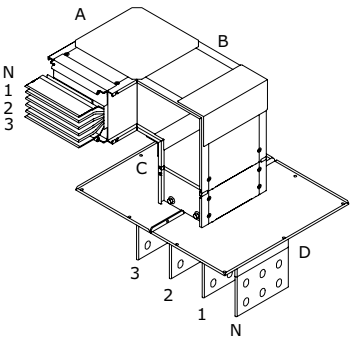

Тип 2

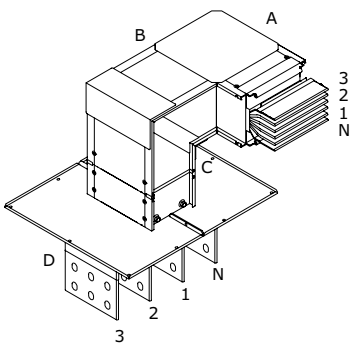

Тип 3

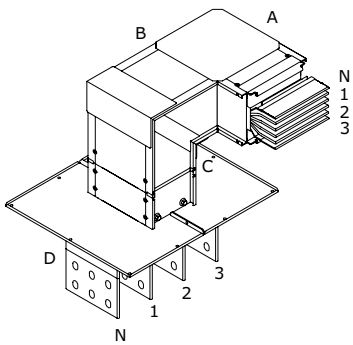

Тип 4

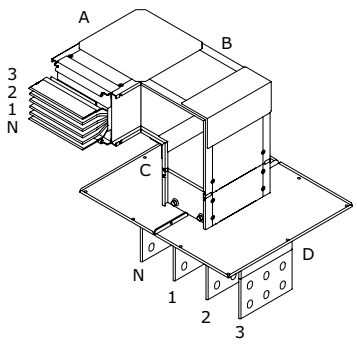

Секция подключения к сухому трансформатору



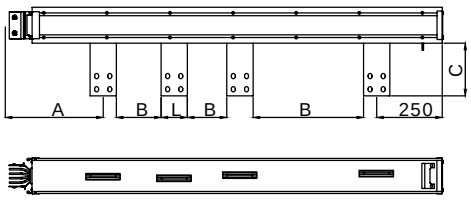

Назначение:
• подключение шинопровода к сухому трансформатору.
Характеристики:
• межфазные расстояния изготавливаются под конкретные присоединительные размеры трансформатора;
• порядок фаз выбирается под конкретный трансформатор;
• у номиналов 3200–5000 А два присоединительных контакта расположены параллельно.

Номинальный ток, А	A минимальный, мм	B минимальный, мм	C минимальный, мм	L стандартный, мм	A максимальный, мм	C максимальный, мм	Код
630	450	40	150	60	1200	300	PTA06E**TPP1**AA000
800	450	40	150	60	1200	300	PTA08E**TPP1**AA000
1000	450	40	150	80	1200	300	PTA10E**TPP1**AA000
1250	450	40	150	100	1200	300	PTA13E**TPP1**AA000
1600	450	40	150	160	1200	300	PTA16E**TPP1**AA000
2000	450	40	150	200	1200	300	PTA20E**TPP1**AA000
2500	450	40	150	240	1200	300	PTA25E**TPP1**AA000
3200	450	40	150	160	1200	300	PTA32E**TPP1**AA000
4000	450	40	150	200	1200	300	PTA40E**TPP1**AA000
5000	450	40	150	240	1200	300	PTA50E**TPP1**AA000

Кодировка

TPP1 – тип 1
TPP2 – тип 2

Исполнения

3P+N+PE (корпус)	PTA06**E**TPP1AA000
3P+N+FE (шина)+PE (корпус)	PTA06**G**TPP1AA000

Тип 1

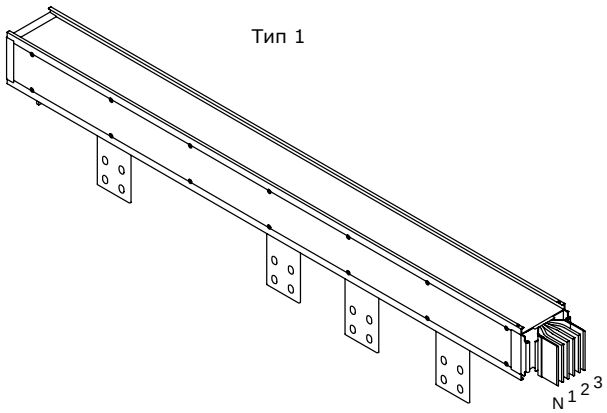

Тип 2

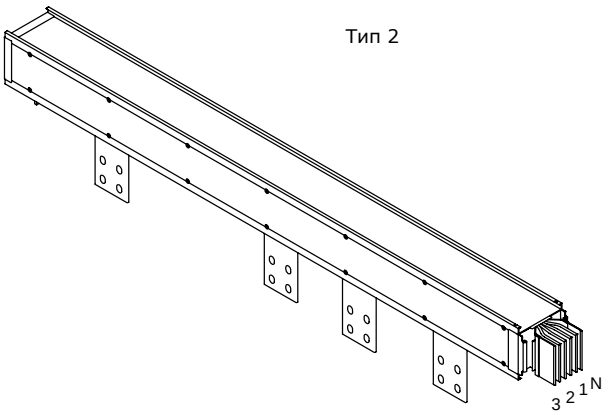

Секция подключения к сухому трансформатору с горизонтальным углом



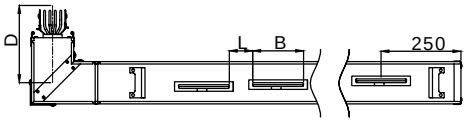

Назначение:
• подключение шинопровода к сухому трансформатору.
Характеристики:
• межфазные расстояния изготавливаются под конкретные присоединительные размеры трансформатора;
• порядок фаз выбирается под конкретный трансформатор;
• у номиналов 3200–5000 А два присоединительных контакта расположены параллельно.

Номинальный ток, А	A минимальный, мм	B минимальный, мм	C минимальный, мм	L стандартный, мм	A максимальный, мм	D стандартный, мм	D максимальный, мм	Код
630	450	40	150	60	1200	300	1200	PTA06E**HTP1**AA000
800	450	40	150	60	1200	300	1200	PTA08E**HTP1**AA000
1000	450	40	150	80	1200	300	1200	PTA10E**HTP1**AA000
1250	450	40	150	100	1200	300	1200	PTA13E**HTP1**AA000
1600	450	40	150	160	1200	300	1200	PTA16E**HTP1**AA000
2000	450	40	150	200	1200	300	1200	PTA20E**HTP1**AA000
2500	450	40	150	240	1200	300	1200	PTA25E**HTP1**AA000
3200	450	40	150	160	1200	300	1200	PTA32E**HTP1**AA000
4000	450	40	150	200	1200	300	1200	PTA40E**HTP1**AA000
5000	450	40	150	240	1200	300	1200	PTA50E**HTP1**AA000

Кодировка

HTP1 – тип 1
HTP2 – тип 2
HTP3 – тип 3
HTP4 – тип 4

Исполнения

3P+N+PE (корпус)	PTA06**E**HTP1AA000
3P+N+FE (шина)+PE (корпус)	PTA06**G**HTP1AA000

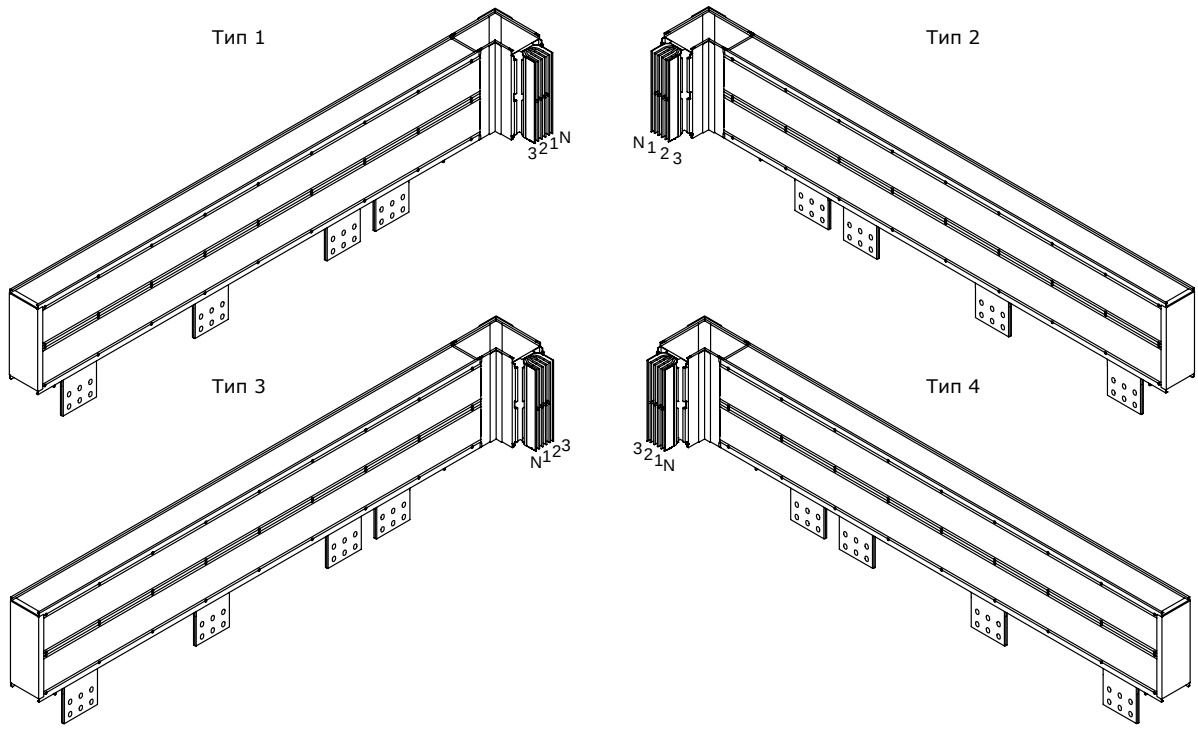

Секция подключения к сухому трансформатору с вертикальным углом



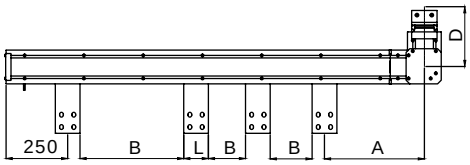

Назначение:
• подключение шинопровода к сухому трансформатору.
Характеристики:
• межфазные расстояния изготавливаются под конкретные присоединительные размеры трансформатора;
• порядок фаз выбирается под конкретный трансформатор;
• у номиналов 3200–5000 А два присоединительных контакта расположены параллельно.

Номинальный ток, А	A минимальный, мм	B минимальный, мм	C минимальный, мм	L стандартный, мм	A максимальный, мм	D стандартный, мм	D максимальный, мм	Код
630	450	40	150	60	1200	230	1200	PTA06E**VTP1**AA000
800	450	40	150	60	1200	230	1200	PTA08E**VTP1**AA000
1000	450	40	150	80	1200	240	1200	PTA10E**VTP1**AA000
1250	450	40	150	100	1200	250	1200	PTA13E**VTP1**AA000
1600	450	40	150	160	1200	280	1200	PTA16E**VTP1**AA000
2000	450	40	150	200	1200	300	1200	PTA20E**VTP1**AA000
2500	450	40	150	240	1200	320	1200	PTA25E**VTP1**AA000
3200	450	40	150	160	1200	370	1200	PTA32E**VTP1**AA000
4000	450	40	150	200	1200	410	1200	PTA40E**VTP1**AA000
5000	450	40	150	240	1200	450	1200	PTA50E**VTP1**AA000

Кодировка

VTP1 – тип 1
VTP2 – тип 2
VTP3 – тип 3
VTP4 – тип 4

Исполнения

3P+N+PE (корпус)	PTA06**E**VTP1AA000
3P+N+FE (шина)+PE (корпус)	PTA06**G**VTP1AA000

Тип 1

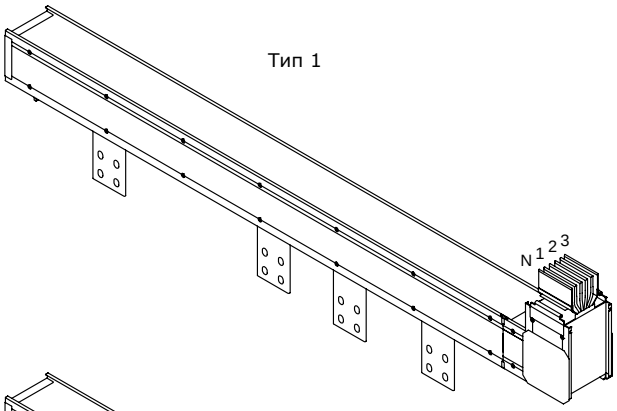

Тип 2

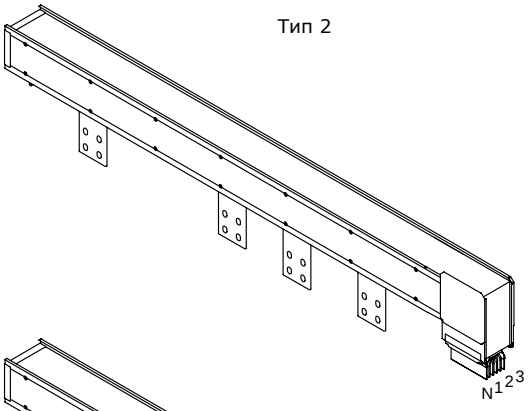

Тип 3

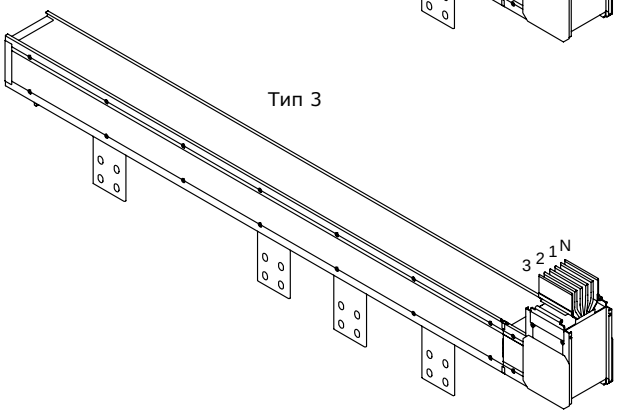

Тип 4

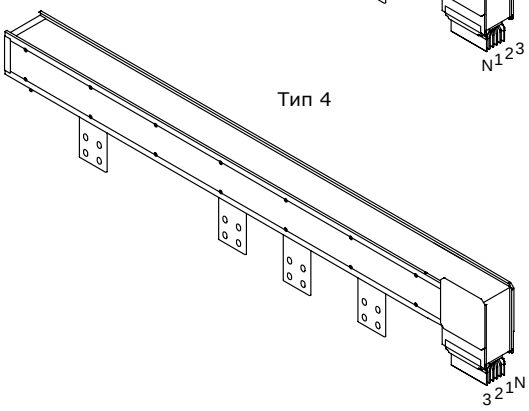

Набор гибких шин



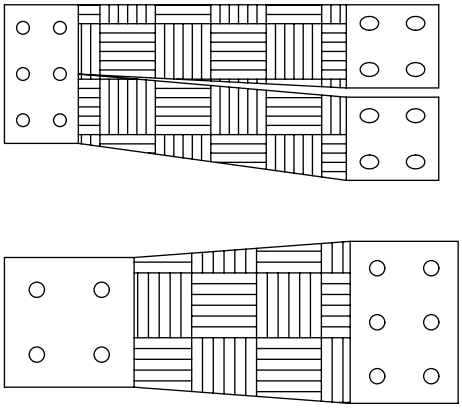

Назначение:
• подключение шинопровода к трансформатору.
Характеристики:
• изготавливаются под конкретные размеры контактной группы трансформатора;
• в комплект может входить от 4 до 16 шин.

Номинальный ток, А	Код
630	PTA06**E**FLXJAA000
800	PTA08**E**FLXJAA000
1000	PTA10**E**FLXJAA000
1250	PTA13**E**FLXJAA000
1600	PTA16**E**FLXJAA000
2000	PTA20**E**FLXJAA000
2500	PTA25**E**FLXJAA000
3200	PTA32**E**FLXJAA000
4000	PTA40**E**FLXJAA000
5000	PTA50**E**FLXJAA000

Исполнения

3P+N+PE (корпус)	PTA06**E**FLXJAA000
3P+N+FE (шина)+PE (корпус)	PTA06**G**FLXJAA000

Набор шин для подключения к сухому трансформатору



Назначение:
• подключение шинопровода к сухому трансформатору.
Характеристики:
• изготавливаются под конкретные размеры контактной группы трансформатора;
• в комплект может входить от 4 до 16 шин.

Номинальный ток, А	Код
630	PTA06ETRRCAA000
800	PTA08ETRRCAA000
1000	PTA10ETRRCAA000
1250	PTA13ETRRCAA000
1600	PTA16ETRRCAA000
2000	PTA20ETRRCAA000
2500	PTA25ETRRCAA000
3200	PTA32ETRRCAA000
4000	PTA40ETRRCAA000
5000	PTA50ETRRCAA000

Исполнения

3P+N+PE (корпус)	PTA06ETRRCAA000
3P+N+FE (шина)+PE (корпус)	PTA06GTRRCAA000

Набор шин для подключения к масляному трансформатору



Назначение:
• подключение шинопровода к масляному трансформатору.
Характеристики:
• изготавливаются под конкретные размеры контактной группы трансформатора;
• в комплект может входить от 4 до 16 шин.

Номинальный ток, А	Код
630	PTA06ETROCAA000
800	PTA08ETROCAA000
1000	PTA10ETROCAA000
1250	PTA13ETROCAA000
1600	PTA16ETROCAA000
2000	PTA20ETROCAA000
2500	PTA25ETROCAA000
3200	PTA32ETROCAA000
4000	PTA40ETROCAA000
5000	PTA50ETROCAA000

Исполнения

3P+N+PE (корпус)	PTA06ETROCAA000
3P+N+FE (шина)+PE (корпус)	PTA06GTROCAA000

Набор I-образных шин



Назначение:
• вывод контактной группы трансформатора в вертикальной плоскости.
Характеристики:
• изготавливаются под конкретные размеры контактной группы трансформатора;
• в комплект может входить от 4 до 16 шин.

Номинальный ток, А	Код
630	PTA06EEXTIAA000
800	PTA08EEXTIAA000
1000	PTA10EEXTIAA000
1250	PTA13EEXTIAA000
1600	PTA16EEXTIAA000
2000	PTA20EEXTIAA000
2500	PTA25EEXTIAA000
3200	PTA32EEXTIAA000
4000	PTA40EEXTIAA000
5000	PTA50EEXTIAA000

Исполнения

3P+N+PE (корпус)	PTA06EEXTIAA000
3P+N+FE (шина)+PE (корпус)	PTA06GEXTIAA000

Набор L-образных шин

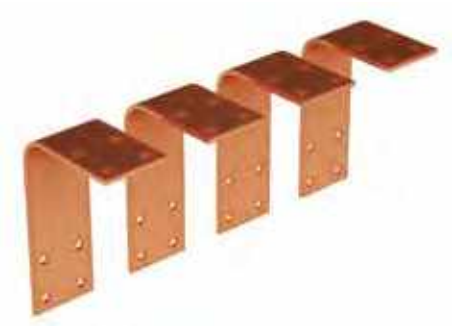

Назначение:
• вывод контактной группы трансформатора в горизонтальной плоскости.
Характеристики:
• изготавливаются под конкретные размеры контактной группы трансформатора;
• в комплект может входить от 4 до 16 шин.

Номинальный ток, А	Код
630	PTA06EEXTLAA000
800	PTA08EEXTLAA000
1000	PTA10EEXTLAA000
1250	PTA13EEXTLAA000
1600	PTA16EEXTLAA000
2000	PTA20EEXTLAA000
2500	PTA25EEXTLAA000
3200	PTA32EEXTLAA000
4000	PTA40EEXTLAA000
5000	PTA50EEXTLAA000

Исполнения

3P+N+PE (корпус)	PTA06EEXTLAA000
3P+N+FE (шина)+PE (корпус)	PTA06GEXTLAA000

Кабельная секция



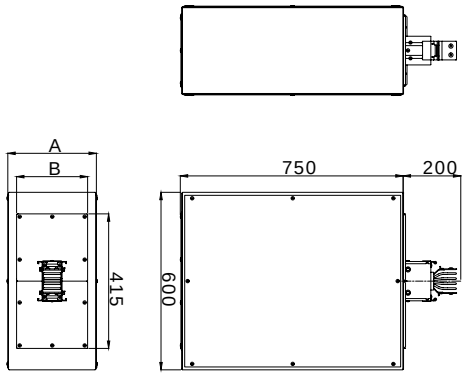

Назначение:
• подключение шинопровода к кабельной линии.
Характеристики:
• контактная группа выполнена из луженого алюминия;
• боковые и донная стенки съемные.

Номинальный ток, А	А стандартный, мм	В стандартный, мм	С стандартный, мм	D стандартный, мм	Код
630	300	200	415	200	PTA06E**FED1**AA000
800	300	200	415	200	PTA08E**FED1**AA000
1000	300	200	415	200	PTA10E**FED1**AA000
1250	300	200	415	200	PTA13E**FED1**AA000
1600	450	340	415	200	PTA16E**FED1**AA000
2000	450	340	415	200	PTA20E**FED1**AA000
2500	450	340	415	200	PTA25E**FED1**AA000
3200	700	585	415	200	PTA32E**FED1**AA000
4000	700	585	415	200	PTA40E**FED1**AA000
5000	700	585	415	200	PTA50E**FED1**AA000

Кодировка

FED1 – стандартные размеры
FED2 – нестандартные размеры

Исполнения

3P+N+PE (корпус)	PTA06**E**FED1AA000
3P+N+FE (шина)+PE (корпус)	PTA06**G**FED1AA000

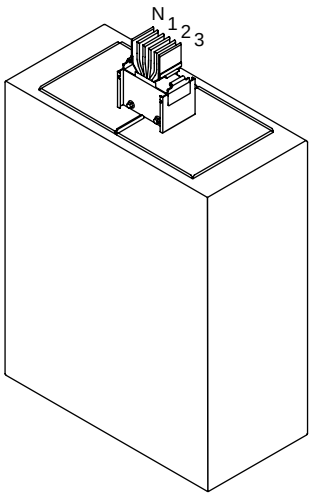

Кабельная секция для вертикальных трасс



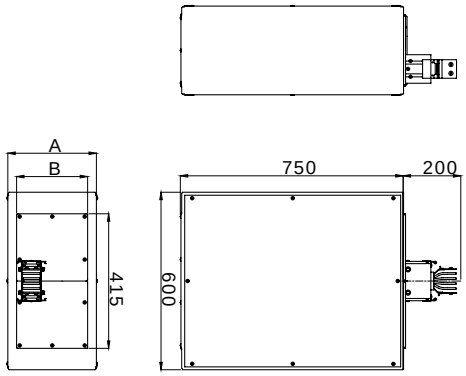

Назначение:
• подключение шинопровода вертикального расположения к кабельной линии.
Характеристики:
• контактная группа выполнена из луженого алюминия;
• боковые и донная стенки съемные.

Номинальный ток, А	А стандартный, мм	В стандартный, мм	С стандартный, мм	D стандартный, мм	Е, стандартный, мм	Код
630	300	200	415	200	100	PTA06E**FVR1**AA000
800	300	200	415	200	100	PTA08E**FVR1**AA000
1000	300	200	415	200	100	PTA10E**FVR1**AA000
1250	300	200	415	200	100	PTA13E**FVR1**AA000
1600	450	340	415	200	100	PTA16E**FVR1**AA000
2000	450	340	415	200	100	PTA20E**FVR1**AA000
2500	450	340	415	200	100	PTA25E**FVR1**AA000
3200	700	585	415	200	100	PTA32E**FVR1**AA000
4000	700	585	415	200	100	PTA40E**FVR1**AA000
5000	700	585	415	200	100	PTA50E**FVR1**AA000

Кодировка

FVR1 – тип 1, стандартные размеры
FVR2 – тип 2, стандартные размеры
FVR3 – тип 1, нестандартные размеры
FVR4 – тип 2, нестандартные размеры

Исполнения

3P+N+PE (корпус)	PTA06**E**FVR1AA000
3P+N+FE (шина)+PE (корпус)	PTA06**G**FVR1AA000

Тип 1

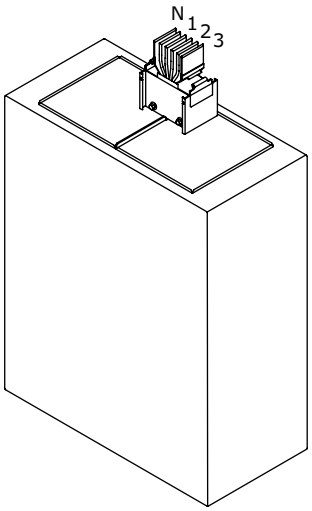

Тип 2

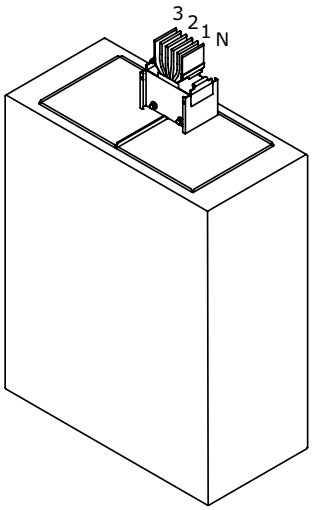

Секция транспозиции фаз



Назначение:
• изменение порядка чередования фаз.

Номинальный ток, А	Код
630	PTA06E**SPT1**AA000
800	PTA08E**SPT1**AA000
1000	PTA10E**SPT1**AA000
1250	PTA13E**SPT1**AA000
1600	PTA16E**SPT1**AA000
2000	PTA20E**SPT1**AA000
2500	PTA25E**SPT1**AA000
3200	PTA32E**SPT1**AA000
4000	PTA40E**SPT1**AA000
5000	PTA50E**SPT1**AA000

Кодировка

SPT1 – тип 1, стандартные размеры
SPT2 – тип 2, стандартные размеры
SPT3 – тип 3, нестандартные размеры
SPTS – спец. исполнение

Исполнения

3P+N+PE (корпус)	PTA06**E**SPT1AA000
3P+N+FE (шина)+PE (корпус)	PTA06**G**SPT1AA000

Редукционная секция



Назначение:
• переход с одного номинала шинопровода на другой.
Характеристики:
• контактная группа выполнена из луженого алюминия;
• длины указываются между осями соединительных секций.

Номинальный ток, А	Код
630	PTA06ERRE1AA000
800	PTA08ERRE1AA000
1000	PTA10ERRE1AA000
1250	PTA13ERRE1AA000
1600	PTA16ERRE1AA000
2000	PTA20ERRE1AA000
2500	PTA25ERRE1AA000
3200	PTA32ERRE1AA000
4000	PTA40ERRE1AA000
5000	PTA50ERRE1AA000

Кодировка

RRE1 – тип 1
RRE2 – тип 2

Исполнения

3P+N+PE (корпус)	PTA06ERRE1AA000
3P+N+FE (шина)+PE (корпус)	PTA06GRRE1AA000

Защитная коробка



Назначение:
• защита места подключения шинопровода к щиту/масляному трансформатору.

Номинальный ток, А	Код
630	PTA06EPRB1AA000
800	PTA08EPRB1AA000
1000	PTA10EPRB1AA000
1250	PTA13EPRB1AA000
1600	PTA16EPRB1AA000
2000	PTA20EPRB1AA000
2500	PTA25EPRB1AA000
3200	PTA32EPRB1AA000
4000	PTA40EPRB1AA000
5000	PTA50EPRB1AA000

Кодировка

PRB1 – тип 1
PRB2 – тип 2

Исполнения

3P+N+PE (корпус)	PTA06EPRB1AA000
3P+N+FE (шина)+PE (корпус)	PTA06GPRB1AA000

Секция с разъединителем



Назначение:
• предназначена для коммутации электрической цепи, которая для обеспечения безопасности имеет в отключенном положении изоляционный промежуток.
Характеристики:
• контактная группа выполнена из луженого алюминия;
• длины указываются между осями соединительных секций.

Номинальный ток, А	Код
630	PTA06ESIS1AA000
800	PTA08ESIS1AA000
1000	PTA10ESIS1AA000
1250	PTA13ESIS1AA000
1600	PTA16ESIS1AA000
2000	PTA20ESIS1AA000
2500	PTA25ESIS1AA000
3200	PTA32ESIS1AA000
4000	PTA40ESIS1AA000
5000	PTA50ESIS1AA000

Кодировка

SIS1 – тип 1
SIS2 – тип 2

Исполнения

3P+N+PE (корпус)	PTA06ESIS1AA000
3P+N+FE (шина)+PE (корпус)	PTA06GSIS1AA000

Секция компенсации линейных расширений



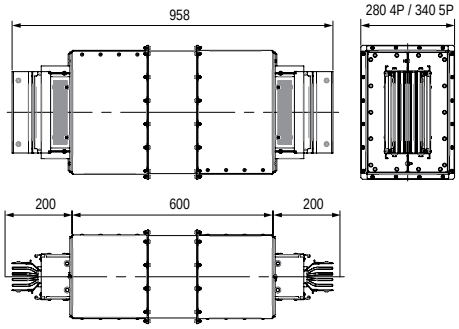

Назначение:
• компенсация линейных расширений на прямых участках трассы шинопровода.

Номинальный ток, А	H, мм	Код
630	60	PTA06EEXP1AA000
800	60	PTA08EEXP1AA000
1000	80	PTA10EEXP1AA000
1250	100	PTA13EEXP1AA000
1600	160	PTA16EEXP1AA000
2000	200	PTA20EEXP1AA000
2500	240	PTA25EEXP1AA000
3200	2x160	PTA32EEXP1AA000
4000	2x200	PTA40EEXP1AA000
5000	2x240	PTA50EEXP1AA000

Исполнения

3P+N+PE (корпус)	PTA06EEXP1AA000
3P+N+FE (шина)+PE (корпус)	PTA06GEXP1AA000

Секция компенсации нелинейных расширений



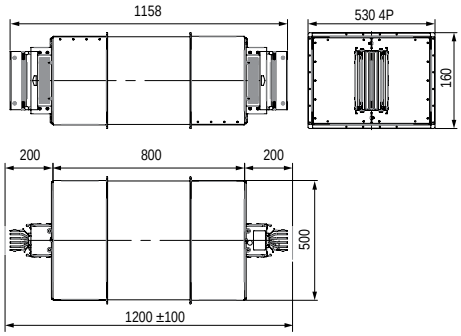

Назначение:
• компенсация нелинейных расширений на прямых участках трассы шинопровода.

Номинальный ток, А	H, мм	Код
630	60	PTA06EEXP2AA000
800	60	PTA08EEXP2AA000
1000	80	PTA10EEXP2AA000
1250	100	PTA13EEXP2AA000
1600	160	PTA16EEXP2AA000
2000	200	PTA20EEXP2AA000
2500	240	PTA25EEXP2AA000
3200	2x160	PTA32EEXP2AA000
4000	2x200	PTA40EEXP2AA000
5000	2x240	PTA50EEXP2AA000

Исполнения

3P+N+PE (корпус)	PTA06EEXP2AA000
3P+N+FE (шина)+PE (корпус)	PTA06GEXP2AA000

Огнестойкий проход



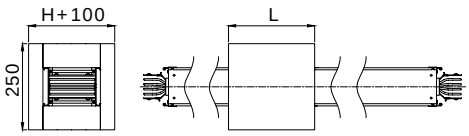

Назначение:
• проход шинопровода через перекрытия и стены с нормируемым пределом огнестойкости.
Характеристики:
• собирается из системы огнестойких проходок "Vulcan" согласно инструкции.

Номинальный ток, А	120 минут (глубина 500 мм)			180 минут (глубина 1000 мм)		
	DP1201	DT1201	DS1201	DP1201	DT1201	DS1201
630	1 шт.	1 м	2 кг	2 шт.	2 м	3 кг
800	1 шт.	1 м	2 кг	2 шт.	2 м	3 кг
1000	1 шт.	2 м	2 кг	2 шт.	3 м	3 кг
1250	1 шт.	2 м	2 кг	2 шт.	4 м	3 кг
1600	1 шт.	3 м	3 кг	2 шт.	5 м	4 кг
2000	1 шт.	4 м	3 кг	2 шт.	7 м	4 кг
2500	1 шт.	4 м	3 кг	2 шт.	8 м	4 кг
3200	2 шт.	5 м	3 кг	3 шт.	10 м	5 кг
4000	2 шт.	7 м	3 кг	3 шт.	14 м	5 кг
5000	2 шт.	8 м	3 кг	3 шт.	16 м	5 кг

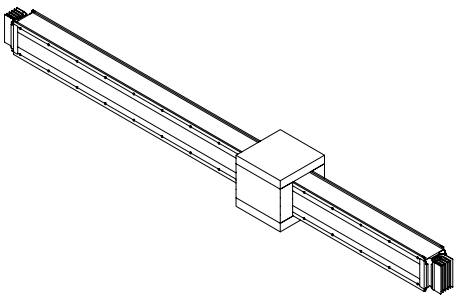

Соединительная секция



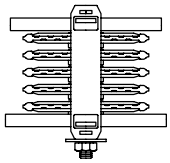

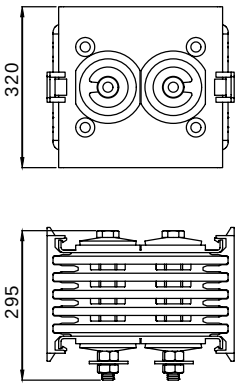

Назначение:
• соединение между собой секций шинопровода;
• компенсация температурного расширения шин.
Характеристики:
• дополнительные желоба для отвода тепла в изолирующих разделителях;
• гайка со срывной головкой для удобства монтажа.

Номинальный ток, А	Код
630	PTA91**E**MON1AA000
800	PTA91**E**MON1AA000
1000	PTA92**E**MON1AA000
1250	PTA93**E**MON1AA000
1600	PTA94**E**MON1AA000
2000	PTA95**E**MON1AA000
2500	PTA96**E**MON1AA000
3200	PTA97**E**MON1AA000
4000	PTA98**E**MON1AA000
5000	PTA99**E**MON1AA000

Исполнения

3P+N+PE (корпус)	PTA91**E**MON1AA000
3P+N+FE (шина) + PE (корпус)	PTA91**G**MON1AA000
3P+FE (шина) + PE (корпус)	PTA91**D**MON1AA000
3P+2N+PE (корпус)	PTA91**H**MON1AA000

Крышка соединения



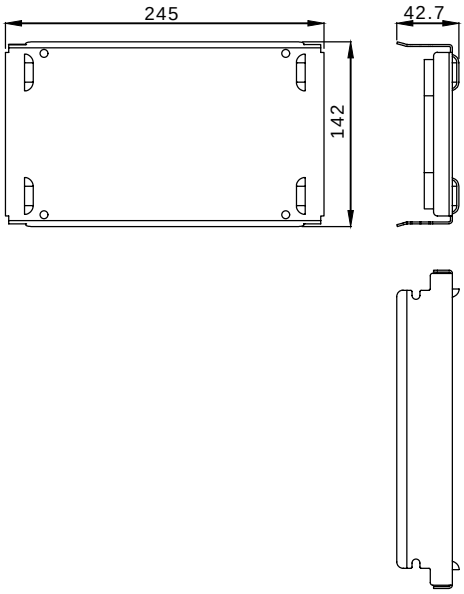

Назначение:
• соединение между собой секций шинопровода.

Номинальный ток, А	3P+N+PE (корпус)	3P+N+FE (шина)+PE (корпус)
630–5000	PTN90TJCO1AA000	PTN90UJCO1AA000

Торцевая заглушка



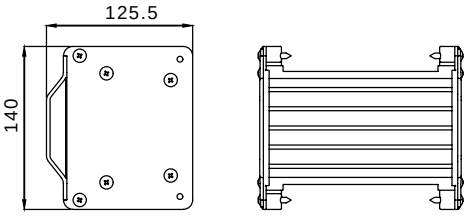

Назначение:
• крышка на окончание трассы шинопровода.

Номинальный ток, А	Код
630	PTN91T**E**CO1AA000
800	PTN91T**E**CO1AA000
1000	PTN92T**E**CO1AA000
1250	PTN93T**E**CO1AA000
1600	PTN94T**E**CO1AA000
2000	PTN95T**E**CO1AA000
2500	PTN96T**E**CO1AA000
3200	PTN97T**E**CO1AA000
4000	PTN98T**E**CO1AA000
5000	PTN99T**E**CO1AA000

Исполнения

3P+N+PE (корпус)	PTN91**T**ECO1AA000
3P+N+FE (шина)+PE (корпус)	PTN91**U**ECO1AA000

Фиксаторы шинопровода



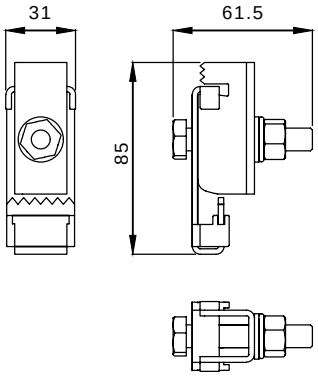

Назначение:
• крепление трасс шинопровода.

Универсальный фиксатор
PTN90ZFIUSAA000

Фиксаторы шинопровода для вертикальных трасс



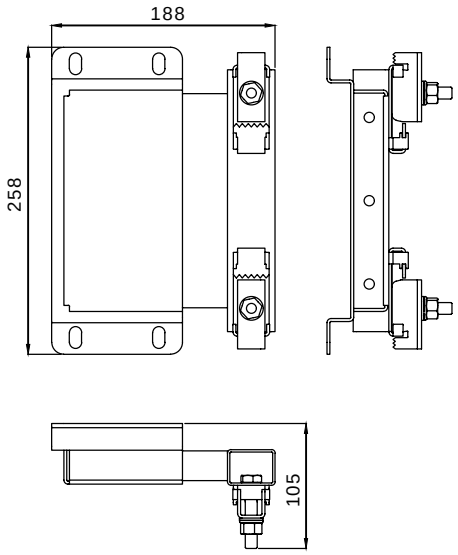

Назначение:
• крепление шинопровода на вертикальных участках.

Исполнение	Крепление для вертикальных трасс
3P+N+PE (корпус)	PTN90ZFVA1AA000
3P+N+FE (шина)+PE (корпус)	PTN90ZFVA1AA000

Фиксаторы шинопровода для вертикальных трасс с пружинами



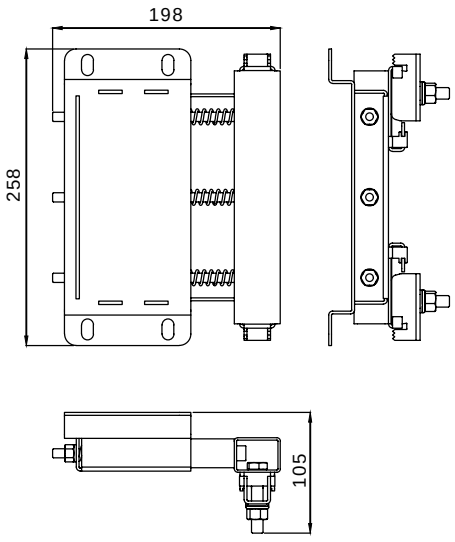

Назначение:
• крепление шинопровода на вертикальных участках.

Исполнение	Крепление для вертикальных трасс
3P+N+PE (корпус)	PTN90ZFVS1AA000
3P+N+FE (шина)+PE (корпус)	PTN90ZFVS1AA000

Прямая секция без точек отвода



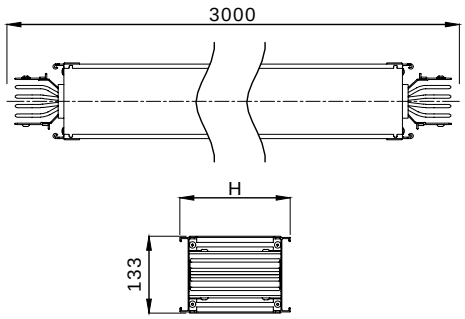

Назначение:
• построение прямых участков трассы шинопровода.
Характеристики:
• степень защиты IP55;
• изоляция класса F до 155 °C, не содержит галогенов;
• порошковая окраска RAL7035, возможны другие цвета RAL;
• алюминиевый корпус в качестве PE-проводника;
• длины указываются между осями соединительных секций;
• для пятипроводной системы ширина составляет 139 мм.

Номинальный ток, А	Высота корпуса H, мм	Удельная масса трассы, кг/м	Высота шины, мм	Код
800	96,8	17,3	60	PTC08E**SEF1**AA000
1000	96,8	17,3	60	PTC10E**SEF1**AA000
1250	116,8	23,1	80	PTC13E**SEF1**AA000
1600	136,8	27,8	100	PTC16E**SEF1**AA000
2000	196,8	41	160	PTC20E**SEF1**AA000
2500	236,8	51,3	200	PTC25E**SEF1**AA000
3200	276,8	61,3	240	PTC32E**SEF1**AA000
4000	362,3	81,1	2x160	PTC40E**SEF1**AA000
5000	442,3	101,5	2x200	PTC50E**SEF1**AA000
6300	522,3	113,6	2x240	PTC63E**SEF1**AA000

Кодировка

SEF1 = длина 3000 мм
SEF2 = длина от 500 до 2999 мм

Исполнения

3P+N+PE (корпус)	PTC08**E**SEF1AA000
3P+N+FE (шина)+PE (корпус)	PTC08**G**SEF1AA000
3P+N+FE/2 (шина)+PE (корпус)	PTC08**I**SEF1AA000

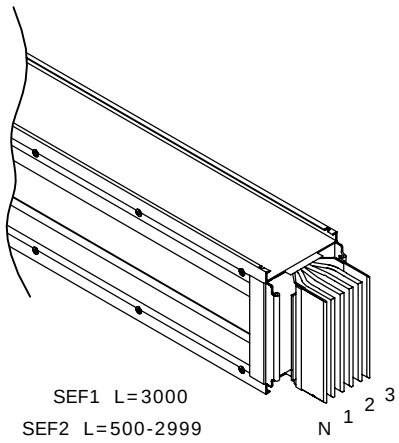

Прямая секция с точками отвода



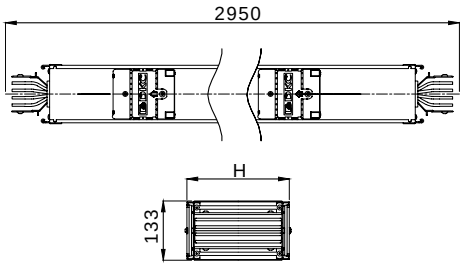

Назначение:
• организация отвода мощности от шинопровода.
Характеристики:
• секция может быть развернута как вверх, так и вниз точками отвода;
• подключение и отключение коробок может осуществляться без отключения шинопровода от сети;
• длины указываются между осями соединительных секций;
• расстояния между точками отвода могут быть изменены.

Номинальный ток, А	Высота корпуса H, мм	Удельная масса трассы, кг/м	Высота шины, мм	Код
800	96,8	17,3	60	PTC08E**SP11**AA000
1000	96,8	17,3	60	PTC10E**SP11**AA000
1250	116,8	23,1	80	PTC13E**SP11**AA000
1600	136,8	27,8	100	PTC16E**SP11**AA000
2000	196,8	41	160	PTC20E**SP11**AA000
2500	236,8	51,3	200	PTC25E**SP11**AA000
3200	276,8	61,3	240	PTC32E**SP11**AA000
4000	362,3	81,1	2x160	PTC40E**SP11**AA000
5000	442,3	101,5	2x200	PTC50E**SP11**AA000
6300	522,3	113,6	2x240	PTC63E**SP11**AA000

Кодировка

SP11 = 2950 мм, 3 точки отвода с одной стороны
SP12 = 500–2950 мм, 3 точки отвода с одной стороны
SP13 = 500–2950 мм, 2 точки отвода с одной стороны
SP14 = 500–2950 мм, 1 точка отвода с одной стороны
SP15 = 500–2950 мм, 4 точки отвода с одной стороны
SP16 = 2400 мм, 2 точки отвода с одной стороны
SP21 = 2950 мм, по 3 точки отвода с двух сторон
SP22 = 500–2950 мм, по 3 точки отвода с двух сторон
SP23 = 500–2950 мм, по 2 точки отвода с двух сторон
SP24 = 500–2950 мм, по 1 точке отвода с двух сторон
SP25 = 500–2950 мм, по 4 точки отвода с двух сторон

Исполнения

3P+N+PE (корпус)	PTC08**E**SP11AA000
3P+N+FE (шина)+PE (корпус)	PTC08**G**SP11AA000
3P+N+FE/2 (шина)+PE (корпус)	PTC08**I**SP11AA000

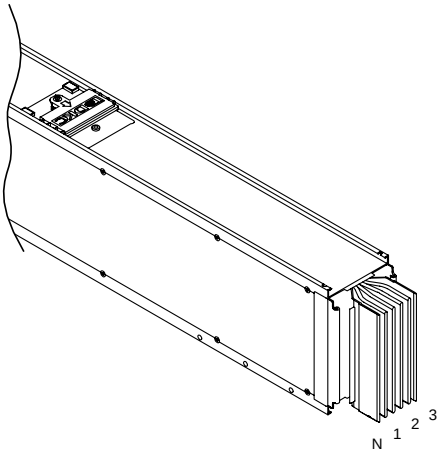

Горизонтальный угол



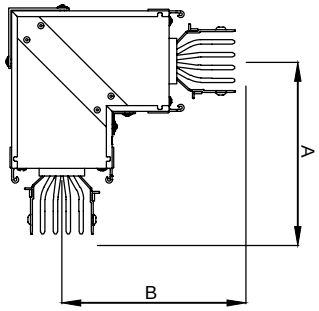

Назначение:
• горизонтальный поворот трассы.
Характеристики:
• подходит для поворота вправо и влево;
• длины указываются до оси соединительной секции.

Номинальный ток, А	А стандартный, мм	В стандартный, мм	А максимальный, мм	В максимальный, мм	Код
800	250	250	1200	1200	PTC08E**HEL1**AA000
1000	250	250	1200	1200	PTC10E**HEL1**AA000
1250	250	250	1200	1200	PTC13E**HEL1**AA000
1600	250	250	1200	1200	PTC16E**HEL1**AA000
2000	250	250	1200	1200	PTC20E**HEL1**AA000
2500	250	250	1200	1200	PTC25E**HEL1**AA000
3200	250	250	1200	1200	PTC32E**HEL1**AA000
4000	250	250	1200	1200	PTC40E**HEL1**AA000
5000	250	250	1200	1200	PTC50E**HEL1**AA000
6300	250	250	1200	1200	PTC63E**HEL1**AA000

Кодировка

HEL1 – тип 1, стандартные размеры
HEL2 – тип 2, стандартные размеры
HEL3 – тип 1, нестандартные размеры
HEL4 – тип 2, нестандартные размеры
HEL5 – тип 1, нестандартный угол
HEL6 – тип 2, нестандартный угол

Исполнения

3P+N+PE (корпус)	PTC08**E**HEL1AA000
3P+N+FE (шина)+PE (корпус)	PTC08**G**HEL1AA000
3P+N+FE/2 (шина)+PE (корпус)	PTC08**I**HEL1AA000

Тип 1

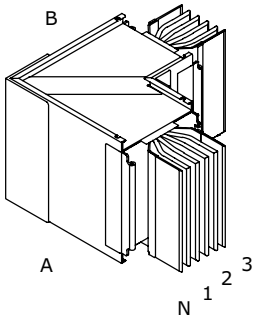

Тип 2

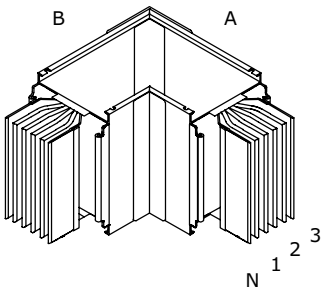

Вертикальный угол



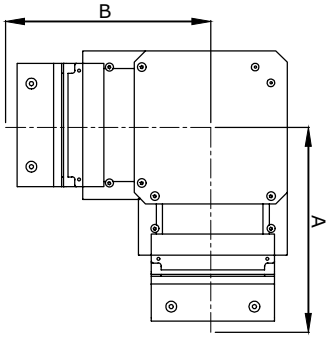

Назначение:
• вертикальный поворот трассы.
Характеристики:
• подходит для поворота вверх и вниз;
• длины указываются до оси соединительной секции.

Номинальный ток, А	А стандартный, мм	В стандартный, мм	А максимальный, мм	В максимальный, мм	Код
800	230	230	1200	1200	PTC08E**VEL1**AA000
1000	230	230	1200	1200	PTC10E**VEL1**AA000
1250	240	240	1200	1200	PTC13E**VEL1**AA000
1600	250	250	1200	1200	PTC16E**VEL1**AA000
2000	280	280	1200	1200	PTC20E**VEL1**AA000
2500	300	300	1200	1200	PTC25E**VEL1**AA000
3200	320	320	1200	1200	PTC32E**VEL1**AA000
4000	370	370	1200	1200	PTC40E**VEL1**AA000
5000	410	410	1200	1200	PTC50E**VEL1**AA000
6300	450	450	1200	1200	PTC63E**VEL1**AA000

Кодировка

VEL1 – стандартные размеры
VEL3 – нестандартные размеры
VEL5 – нестандартный угол

Исполнения

3P+N+PE (корпус)	PTC08**E**VEL1AA000
3P+N+FE (шина)+PE (корпус)	PTC08**G**VEL1AA000
3P+N+FE/2 (шина)+PE (корпус)	PTC08**I**VEL1AA000

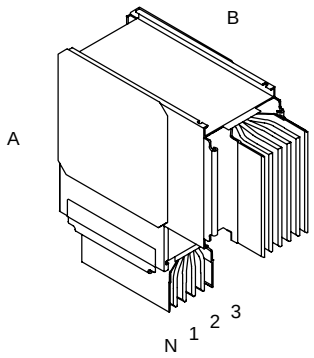

Секция горизонтальная Z-образная



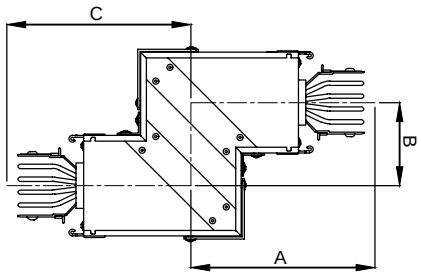

Назначение:
• обход препятствия в горизонтальной плоскости.
Характеристики:
• размеры выбираются из заданного диапазона;
• длины указываются до оси соединительной секции.

Номинальный ток, А	А минимальный, мм	В минимальный, мм	С минимальный, мм	А максимальный, мм	В максимальный, мм	С максимальный, мм	Код
800	250	70	250	1000	1000	1000	PTC08E**DHE1**AA000
1000	250	70	250	1000	1000	1000	PTC10E**DHE1**AA000
1250	250	70	250	1000	1000	1000	PTC13E**DHE1**AA000
1600	250	70	250	1000	1000	1000	PTC16E**DHE1**AA000
2000	250	70	250	1000	1000	1000	PTC20E**DHE1**AA000
2500	250	70	250	1000	1000	1000	PTC25E**DHE1**AA000
3200	250	70	250	1000	1000	1000	PTC32E**DHE1**AA000
4000	250	70	250	1000	1000	1000	PTC40E**DHE1**AA000
5000	250	70	250	1000	1000	1000	PTC50E**DHE1**AA000
6300	250	70	250	1000	1000	1000	PTC63E**DHE1**AA000

Исполнения

3P+N+PE (корпус)	PTC08**E**DHE1AA000
3P+N+FE (шина)+PE (корпус)	PTC08**G**DHE1AA000
3P+N+FE/2 (шина)+PE (корпус)	PTC08**I**DHE1AA000

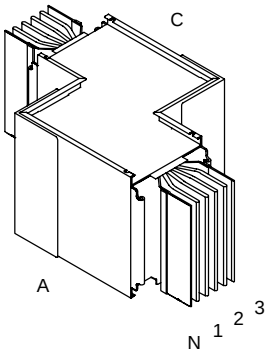

Секция вертикальная Z-образная



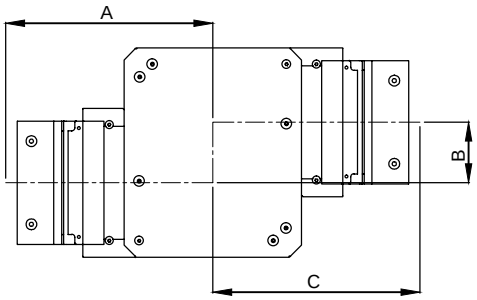

Назначение:
• обход препятствия в вертикальной плоскости.
Характеристики:
• размеры выбираются из заданного диапазона;
• длины указываются до оси соединительной секции.

Номинальный ток, А	А минимальный, мм	В минимальный, мм	С минимальный, мм	А максимальный, мм	В максимальный, мм	С максимальный, мм	Код
800	230	80	230	1200	1200	1200	PTC08E**DVE1**AA000
1000	230	80	230	1200	1200	1200	PTC10E**DVE1**AA000
1250	240	80	240	1200	1200	1200	PTC13E**DVE1**AA000
1600	250	80	250	1200	1200	1200	PTC16E**DVE1**AA000
2000	280	80	280	1200	1200	1200	PTC20E**DVE1**AA000
2500	300	80	300	1200	1200	1200	PTC25E**DVE1**AA000
3200	320	80	320	1200	1200	1200	PTC32E**DVE1**AA000
4000	370	80	370	1200	1200	1200	PTC40E**DVE1**AA000
5000	410	80	410	1200	1200	1200	PTC50E**DVE1**AA000
6300	450	80	450	1200	1200	1200	PTC63E**DVE1**AA000

Кодировка

DVE1 – тип 1
DVE2 – тип 2

Исполнения

3P+N+PE (корпус)	PTC08**E**DVE1AA000
3P+N+FE (шина)+PE (корпус)	PTC08**G**DVE1AA000
3P+N+FE/2 (шина)+PE (корпус)	PTC08**I**DVE1AA000

Тип 1

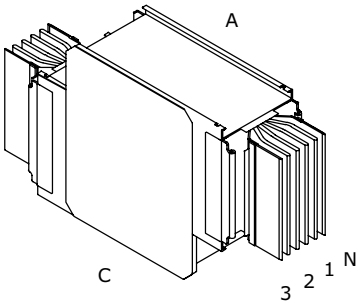

Тип 2

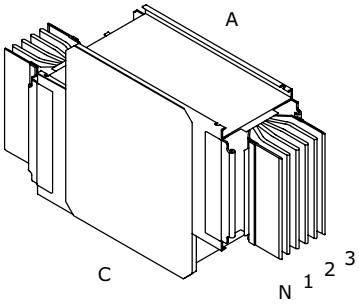

Горизонтальный + вертикальный углы



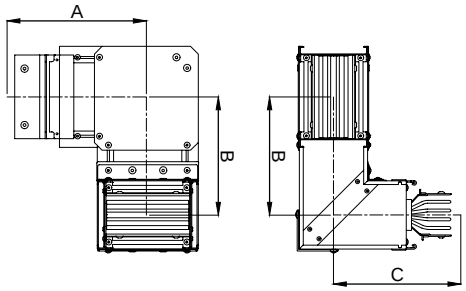

Назначение:
• поворот трассы в двух плоскостях.
Характеристики:
• размеры выбираются из заданного диапазона;
• длины указываются до оси соединительной секции.

Номинальный ток, А	А минимальный, мм	В минимальный, мм	С минимальный, мм	А максимальный, мм	В максимальный, мм	С максимальный, мм	Код
800	250	180	230	1000	1000	1000	PTC08E**HVE1**AA000
1000	250	180	230	1000	1000	1000	PTC10E**HVE1**AA000
1250	250	190	240	1000	1000	1000	PTC13E**HVE1**AA000
1600	250	200	250	1000	1000	1000	PTC16E**HVE1**AA000
2000	250	230	280	1000	1000	1000	PTC20E**HVE1**AA000
2500	250	250	300	1000	1000	1000	PTC25E**HVE1**AA000
3200	250	270	320	1000	1000	1000	PTC32E**HVE1**AA000
4000	250	315	370	1000	1000	1000	PTC40E**HVE1**AA000
5000	250	355	410	1000	1000	1000	PTC50E**HVE1**AA000
6300	250	395	450	1000	1000	1000	PTC63E**HVE1**AA000

Кодировка

HVE1 – тип 1
HVE2 – тип 2
HVE3 – тип 3
HVE4 – тип 4

Исполнения

3P+N+PE (корпус)	PTC08**E**HVE1AA000
3P+N+FE (шина)+PE (корпус)	PTC08**G**HVE1AA000
3P+N+FE/2 (шина)+PE (корпус)	PTC08**I**HVE1AA000

Тип 1

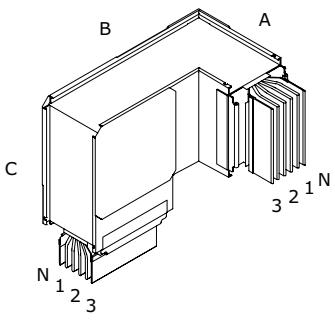

Тип 2

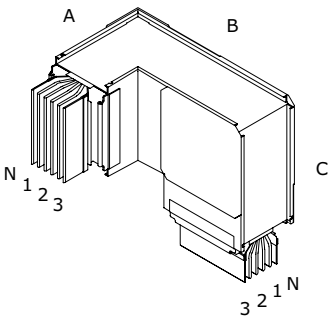

Тип 3

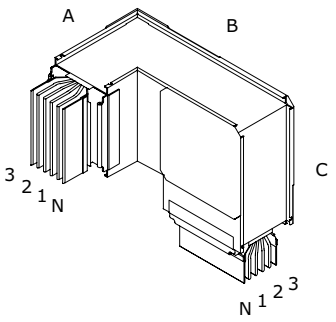

Тип 4

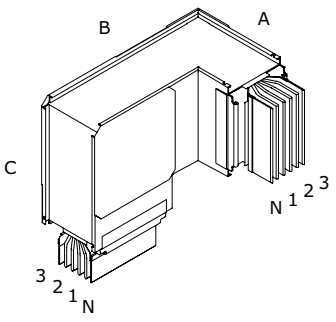

Горизонтальный Т-отвод



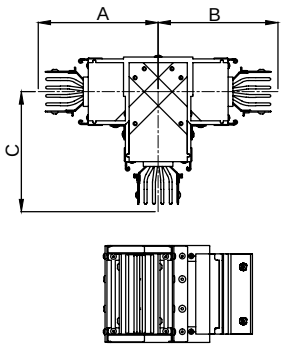

Назначение:
• ответвление трассы в горизонтальной плоскости.
Характеристики:
• размеры выбираются из заданного диапазона;
• длины указываются до оси соединительной секции.

Номинальный ток, А	А стандартный, мм	В стандартный, мм	С стандартный, мм	А максимальный, мм	В максимальный, мм	С максимальный, мм	Код
800	500	500	500	1200	1200	1200	PTC08E**HTE1**AA000
1000	500	500	500	1200	1200	1200	PTC10E**HTE1**AA000
1250	500	500	500	1200	1200	1200	PTC13E**HTE1**AA000
1600	500	500	500	1200	1200	1200	PTC16E**HTE1**AA000
2000	500	500	500	1200	1200	1200	PTC20E**HTE1**AA000
2500	600	600	600	1200	1200	1200	PTC25E**HTE1**AA000
3200	600	600	600	1200	1200	1200	PTC32E**HTE1**AA000
4000	600	600	600	1200	1200	1200	PTC40E**HTE1**AA000
5000	600	600	600	1200	1200	1200	PTC50E**HTE1**AA000
6300	600	600	600	1200	1200	1200	PTC63E**HTE1**AA000

Кодировка

HTE1 – тип 1, стандартные размеры
HTE2 – тип 2, стандартные размеры
HTE5 – тип 1, нестандартные размеры
HTE6 – тип 2, нестандартные размеры

Исполнения

3P+N+PE (корпус)	PTC08**E**HTE1AA000
3P+N+FE (шина)+PE (корпус)	PTC08**G**HTE1AA000
3P+N+FE/2 (шина)+PE (корпус)	PTC08**I**HTE1AA000

Тип 1

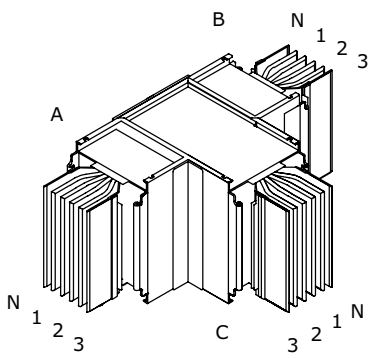

Тип 2

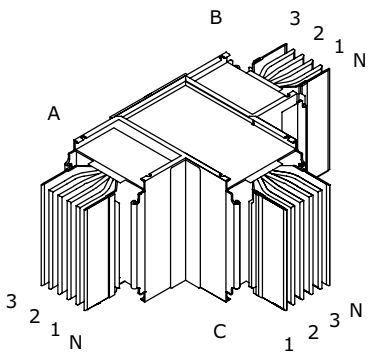

Вертикальный Т-отвод



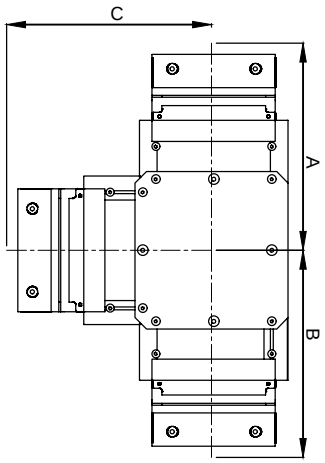

Назначение:
• ответвление трассы в вертикальной плоскости.
Характеристики:
• размеры выбираются из заданного диапазона;
• длины указываются до оси соединительной секции.

Номинальный ток, А	А стандартный, мм	В стандартный, мм	С стандартный, мм	А максимальный, мм	В максимальный, мм	С максимальный, мм	Код
800	230	230	230	1200	1200	1200	PTC08E**VTE1**AA000
1000	230	230	230	1200	1200	1200	PTC10E**VTE1**AA000
1250	240	240	240	1200	1200	1200	PTC13E**VTE1**AA000
1600	250	250	250	1200	1200	1200	PTC16E**VTE1**AA000
2000	280	280	280	1200	1200	1200	PTC20E**VTE1**AA000
2500	300	300	300	1200	1200	1200	PTC25E**VTE1**AA000
3200	320	320	320	1200	1200	1200	PTC32E**VTE1**AA000
4000	370	370	370	1200	1200	1200	PTC40E**VTE1**AA000
5000	410	410	410	1200	1200	1200	PTC50E**VTE1**AA000
6300	450	450	450	1200	1200	1200	PTC63E**VTE1**AA000

Кодировка

VTE1 – стандартные размеры
VTE5 – нестандартные размеры

Исполнения

3P+N+PE (корпус)	PTC08**E**VTE1AA000
3P+N+FE (шина)+PE (корпус)	PTC08**G**VTE1AA000
3P+N+FE/2 (шина)+PE (корпус)	PTC08**I**VTE1AA000

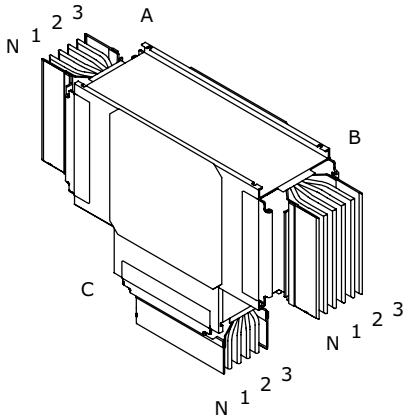

Секция подключения к трансформатору/щиту

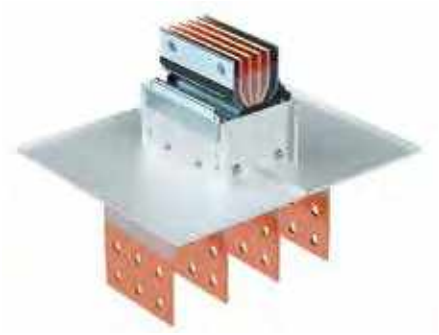

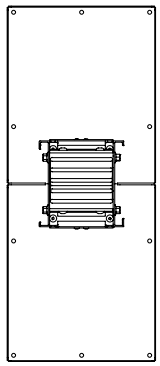

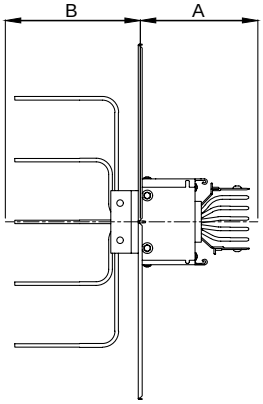

Назначение:
• ввод шинопровода в шкаф или подключение к масляному трансформатору.
Характеристики:
• контактная группа выполнена из луженого алюминия;
• длины указываются до оси соединительной секции.

Номинальный ток, А	А стандартный, мм	В стандартный, мм	Х стандартный, мм	Y стандартный, мм	А максимальный, мм	В максимальный, мм	Код
800	200	200	100	50	1000	400	PTC08E**TST1**AA000
1000	200	200	100	50	1000	400	PTC10E**TST1**AA000
1250	200	200	100	50	1000	400	PTC13E**TST1**AA000
1600	200	200	100	50	1000	400	PTC16E**TST1**AA000
2000	200	200	100	50	1000	400	PTC20E**TST1**AA000
2500	200	200	100	50	1000	400	PTC25E**TST1**AA000
3200	200	200	100	50	1000	400	PTC32E**TST1**AA000
4000	200	200	100	50	1000	400	PTC40E**TST1**AA000
5000	200	200	100	50	1000	400	PTC50E**TST1**AA000
6300	200	200	100	50	1000	400	PTC63E**TST1**AA000

Кодировка

TST1 – стандартные размеры
TST2 – нестандартные размеры

Исполнения

3P+N+PE (корпус)	PTC08**E**TST1AA000
3P+N+FE (шина)+PE (корпус)	PTC08**G**TST1AA000
3P+N+FE/2 (шина)+PE (корпус)	PTC08**I**TST1AA000

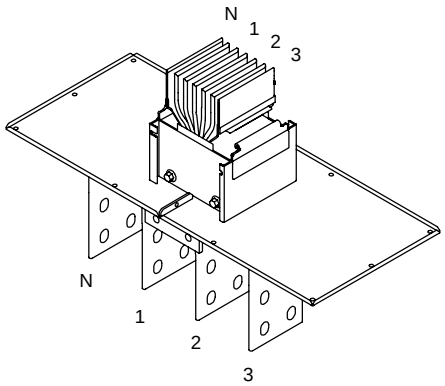

Секция подключения к трансформатору/щиту с горизонтальным углом

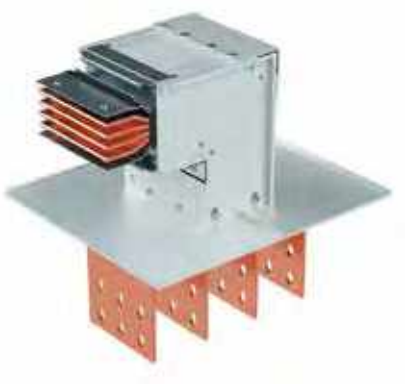

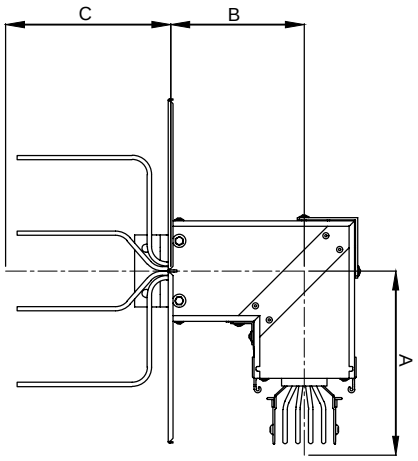

Назначение:
• ввод шинопровода в шкаф или подключение к масляному трансформатору.
Характеристики:
• контактная группа выполнена из луженого алюминия;
• длины указываются до оси соединительной секции.

Номинальный ток, А	А стандартный, мм	В стандартный, мм	С стандартный, мм	А максимальный, мм	В максимальный, мм	Код
800	250	180	200	1200	1000	PTC08E**HET1**AA000
1000	250	180	200	1200	1000	PTC10E**HET1**AA000
1250	250	180	200	1200	1000	PTC13E**HET1**AA000
1600	250	180	200	1200	1000	PTC16E**HET1**AA000
2000	250	180	200	1200	1000	PTC20E**HET1**AA000
2500	250	180	200	1200	1000	PTC25E**HET1**AA000
3200	250	180	200	1200	1000	PTC32E**HET1**AA000
4000	250	180	200	1200	1000	PTC40E**HET1**AA000
5000	250	180	200	1200	1000	PTC50E**HET1**AA000
6300	250	180	200	1200	1000	PTC63E**HET1**AA000

Кодировка

HET1 – тип 1
HET2 – тип 2

Исполнения

3P+N+PE (корпус)	PTC08**E**HET1AA000
3P+N+FE (шина)+PE (корпус)	PTC08**G**HET1AA000
3P+N+FE/2 (шина)+PE (корпус)	PTC08**I**HET1AA000

Тип 1

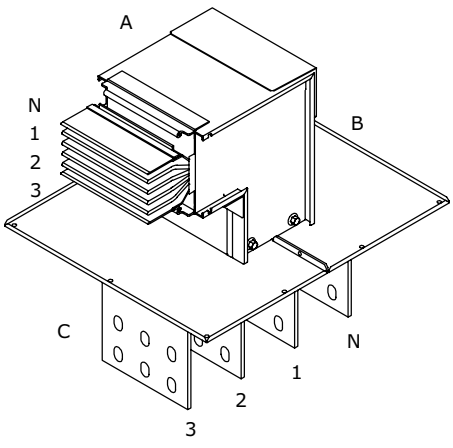

Тип 2

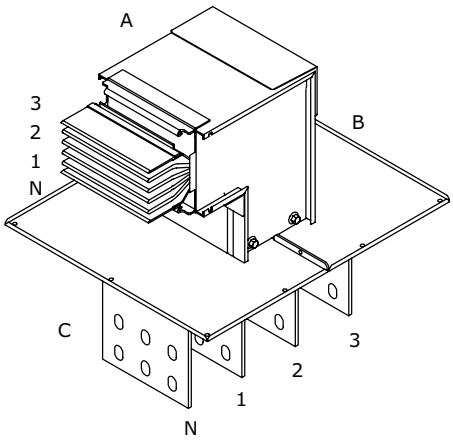

Секция подключения к трансформатору/щиту с вертикальным углом



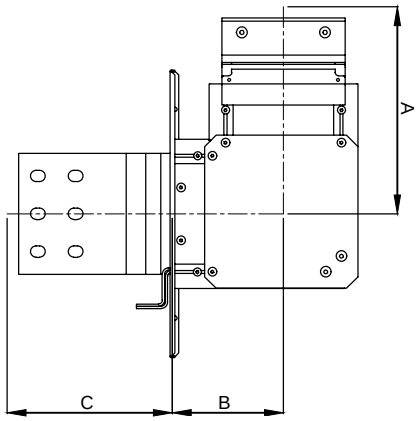

Назначение:
• ввод шинопровода в шкаф или подключение к масляному трансформатору.
Характеристики:
• длины указываются до оси соединительной секции.

Номинальный ток, А	А стандартный, мм	В стандартный, мм	С стандартный, мм	А максимальный, мм	В максимальный, мм	Код
800	230	100	200	1200	1000	PTC08E**VET1**AA000
1000	230	100	200	1200	1000	PTC10E**VET1**AA000
1250	240	110	200	1200	1000	PTC13E**VET1**AA000
1600	250	120	200	1200	1000	PTC16E**VET1**AA000
2000	280	150	200	1200	1000	PTC20E**VET1**AA000
2500	300	170	200	1200	1000	PTC25E**VET1**AA000
3200	320	190	200	1200	1000	PTC32E**VET1**AA000
4000	370	235	200	1200	1000	PTC40E**VET1**AA000
5000	410	275	200	1200	1000	PTC50E**VET1**AA000
6300	450	315	200	1200	1000	PTC63E**VET1**AA000

Кодировка

VET1 – тип 1
VET2 – тип 2

Исполнения

3P+N+PE (корпус)	PTC08**E**VET1AA000
3P+N+FE (шина)+PE (корпус)	PTC08**G**VET1AA000
3P+N+FE/2 (шина)+PE (корпус)	PTC08**I**VET1AA000

Тип 1

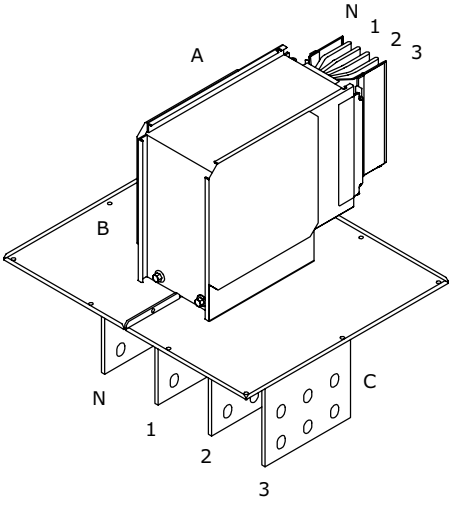

Тип 2

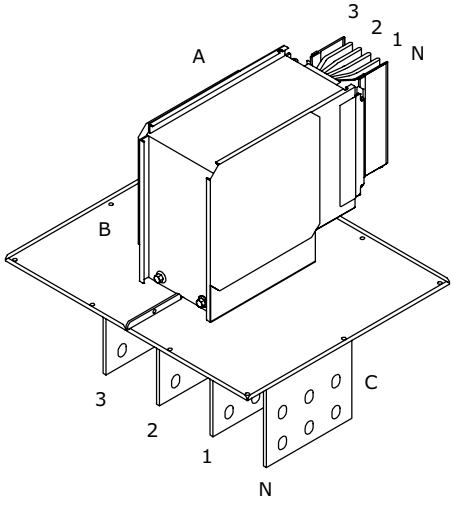

Секция подключения к трансформатору/щиту с двойным горизонтальным углом

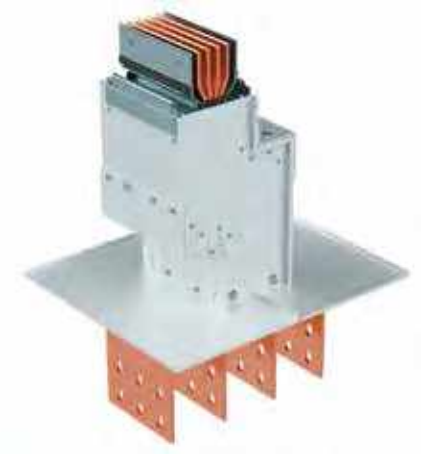

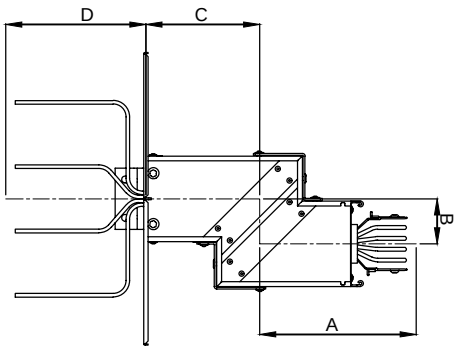

Назначение:
• ввод шинопровода в шкаф или подключение к масляному трансформатору.
Характеристики:
• длины указываются до оси соединительной секции.

Номинальный ток, А	А минимальный, мм	В минимальный, мм	С минимальный, мм	А максимальный, мм	В максимальный, мм	С максимальный, мм	Код
800	250	70	180	1200	800	800	PTC08E**DHT1**AA000
1000	250	70	180	1200	800	800	PTC10E**DHT1**AA000
1250	250	70	180	1200	800	800	PTC13E**DHT1**AA000
1600	250	70	180	1200	800	800	PTC16E**DHT1**AA000
2000	250	70	180	1200	800	800	PTC20E**DHT1**AA000
2500	250	70	180	1200	800	800	PTC25E**DHT1**AA000
3200	250	70	180	1200	800	800	PTC32E**DHT1**AA000
4000	250	70	180	1200	800	800	PTC40E**DHT1**AA000
5000	250	70	180	1200	800	800	PTC50E**DHT1**AA000
6300	250	70	180	1200	800	800	PTC63E**DHT1**AA000

Кодировка

DHT1 – тип 1
DHT2 – тип 2

Исполнения

3P+N+PE (корпус)	PTC08**E**DHT1AA000
3P+N+FE (шина)+PE (корпус)	PTC08**G**DHT1AA000
3P+N+FE/2 (шина)+PE (корпус)	PTC08**I**DHT1AA000

Тип 1

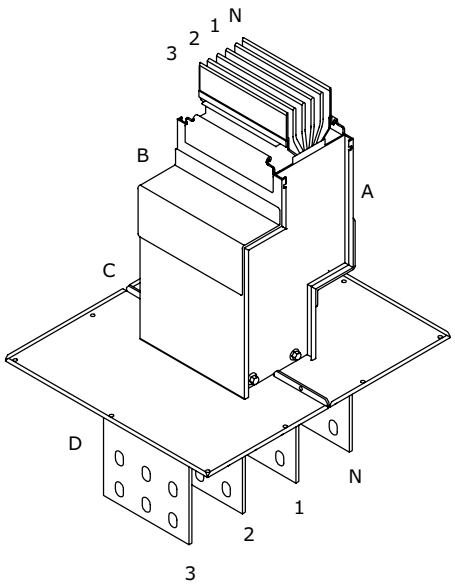

Тип 2

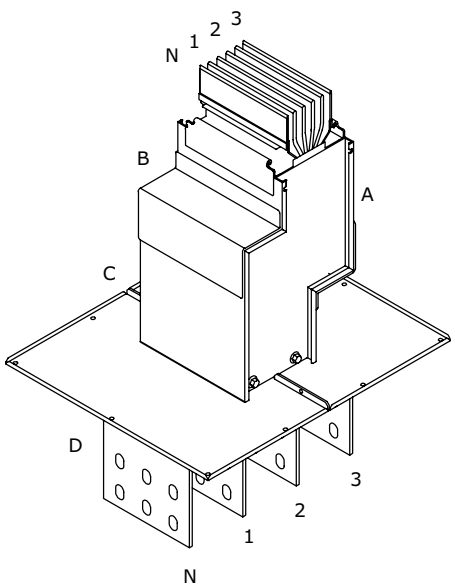

Секция подключения к трансформатору/щиту с двойным вертикальным углом



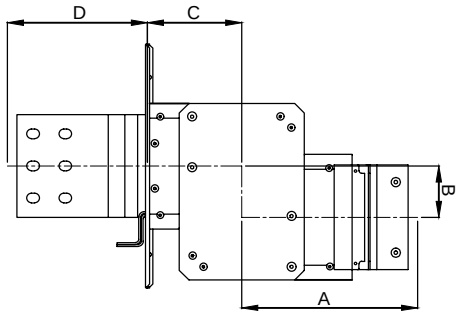

Назначение:
• ввод шинопровода в шкаф или подключение к масляному трансформатору.
Характеристики:
• длины указываются до оси соединительной секции.

Номинальный ток, А	А минимальный, мм	В минимальный, мм	С минимальный, мм	А максимальный, мм	В максимальный, мм	С максимальный, мм	Код
800	230	80	100	1200	1200	900	PTC08E**DVT1**AA000
1000	230	80	100	1200	1200	900	PTC10E**DVT1**AA000
1250	240	80	110	1200	1200	900	PTC13E**DVT1**AA000
1600	250	80	120	1200	1200	900	PTC16E**DVT1**AA000
2000	280	80	150	1200	1200	900	PTC20E**DVT1**AA000
2500	300	80	170	1200	1200	900	PTC25E**DVT1**AA000
3200	320	80	190	1200	1200	900	PTC32E**DVT1**AA000
4000	370	80	235	1200	1200	900	PTC40E**DVT1**AA000
5000	410	80	275	1200	1200	900	PTC50E**DVT1**AA000
6300	450	80	315	1200	1200	900	PTC63E**DVT1**AA000

Кодировка

DVT1 – тип 1
DVT2 – тип 2

Исполнения

3P+N+PE (корпус)	PTC08**E**DVT1AA000
3P+N+FE (шина)+PE (корпус)	PTC08**G**DVT1AA000
3P+N+FE/2 (шина)+PE (корпус)	PTC08**I**DVT1AA000

Тип 1

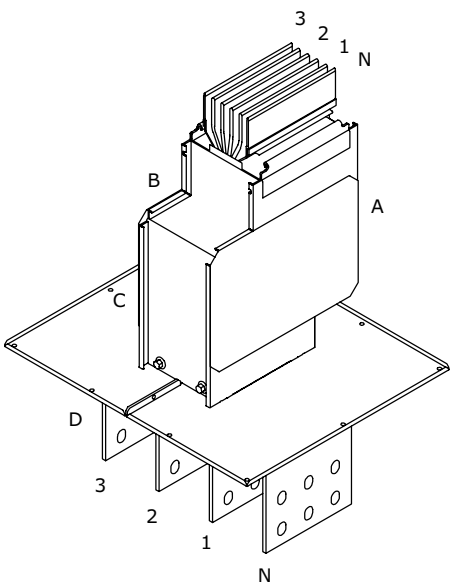

Тип 2

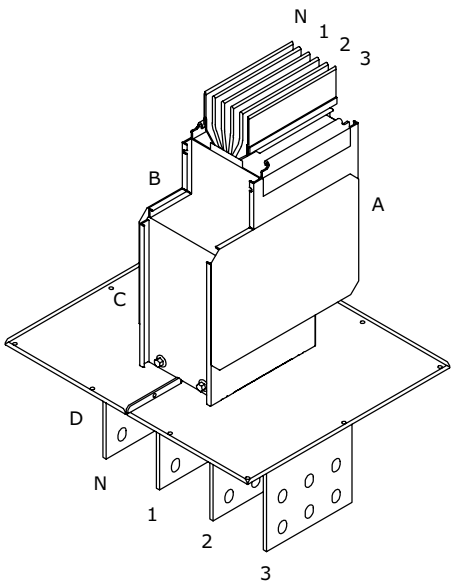

Секция подключения к трансформатору/щиту с вертикальным и горизонтальным углами

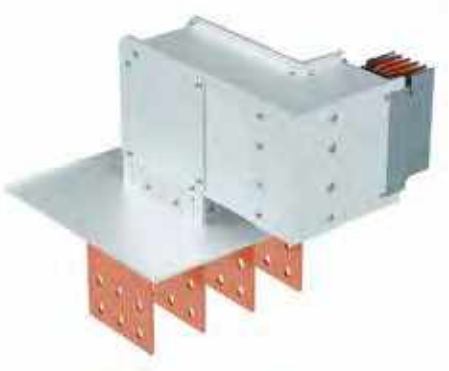

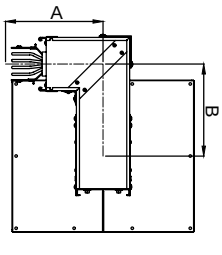

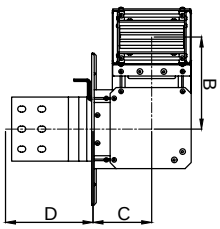

Назначение:
• ввод шинопровода в шкаф или подключение к масляному трансформатору.
Характеристики:
• длины указываются до оси соединительной секции.

Номинальный ток, А	А минимальный, мм	В минимальный, мм	С минимальный, мм	А максимальный, мм	В максимальный, мм	С максимальный, мм	Код
800	250	180	100	1000	1200	900	PTC08E**HVT1**AA000
1000	250	180	100	1000	1200	900	PTC10E**HVT1**AA000
1250	250	190	110	1000	1200	900	PTC13E**HVT1**AA000
1600	250	200	120	1000	1200	900	PTC16E**HVT1**AA000
2000	250	230	150	1000	1200	900	PTC20E**HVT1**AA000
2500	250	250	170	1000	1200	900	PTC25E**HVT1**AA000
3200	250	270	190	1000	1200	900	PTC32E**HVT1**AA000
4000	250	315	235	1000	1200	900	PTC40E**HVT1**AA000
5000	250	355	275	1000	1200	900	PTC50E**HVT1**AA000
6300	250	395	315	1000	1200	900	PTC63E**HVT1**AA000

Кодировка

HVT1 – тип 1
HVT2 – тип 2
HVT3 – тип 3
HVT4 – тип 4

Исполнения

3P+N+PE (корпус)	PTC08**E**HVT1AA000
3P+N+FE (шина)+PE (корпус)	PTC08**G**HVT1AA000
3P+N+FE/2 (шина)+PE (корпус)	PTC08**I**HVT1AA000

Тип 1

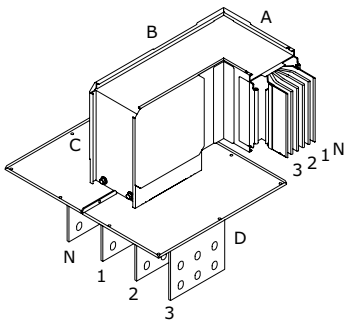

Тип 2

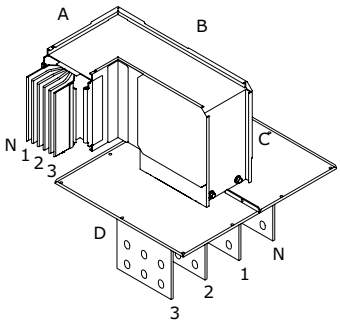

Тип 3

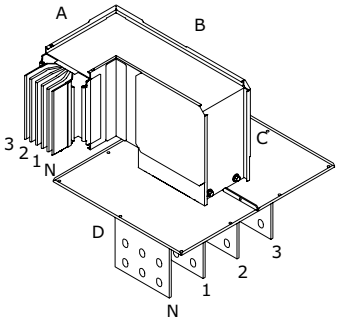

Тип 4

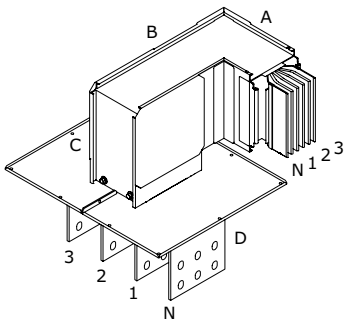

Секция подключения к трансформатору/щиту с горизонтальным и вертикальным углами



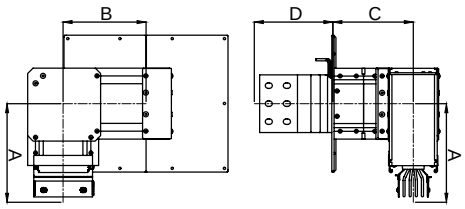

Назначение:
• ввод шинопровода в шкаф или подключение к масляному трансформатору.
Характеристики:
• длины указываются до оси соединительной секции.

Номинальный ток, А	А минимальный, мм	В минимальный, мм	С минимальный, мм	А максимальный, мм	В максимальный, мм	С максимальный, мм	Код
800	230	180	180	1200	1200	800	PTC08E**VHT1**AA000
1000	230	180	180	1200	1200	800	PTC10E**VHT1**AA000
1250	240	190	180	1200	1200	800	PTC13E**VHT1**AA000
1600	250	200	180	1200	1200	800	PTC16E**VHT1**AA000
2000	280	230	180	1200	1200	800	PTC20E**VHT1**AA000
2500	300	250	180	1200	1200	800	PTC25E**VHT1**AA000
3200	320	270	180	1200	1200	800	PTC32E**VHT1**AA000
4000	370	315	180	1200	1200	800	PTC40E**VHT1**AA000
5000	410	355	180	1200	1200	800	PTC50E**VHT1**AA000
6300	450	395	180	1200	1200	800	PTC63E**VHT1**AA000

Кодировка

VHT1 – тип 1
VHT2 – тип 2
VHT3 – тип 3
VHT4 – тип 4

Исполнения

3P+N+PE (корпус)	PTC08**E**VHT1AA000
3P+N+FE (шина)+PE (корпус)	PTC08**G**VHT1AA000
3P+N+FE/2 (шина)+PE (корпус)	PTC08**I**VHT1AA000

Тип 1

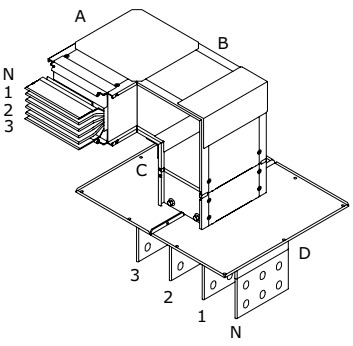

Тип 2

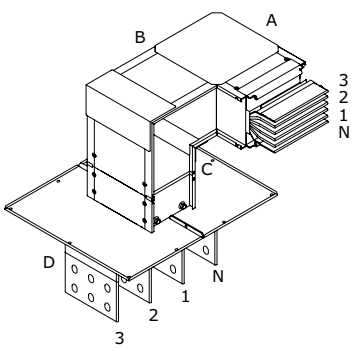

Тип 3

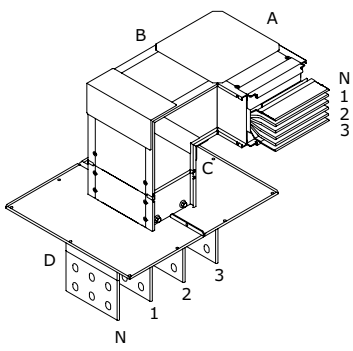

Тип 4

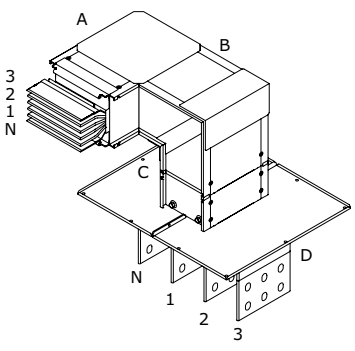

Секция подключения к сухому трансформатору



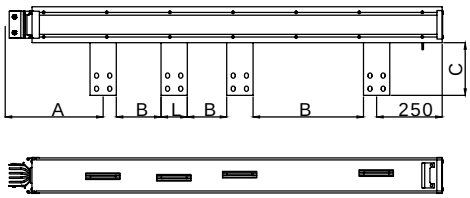

Назначение:
• подключение шинопровода к сухому трансформатору.
Характеристики:
• межфазные расстояния изготавливаются под конкретные присоединительные размеры трансформатора;
• порядок фаз выбирается под конкретный трансформатор;
• у номиналов 4000–6300 А два присоединительных контакта расположены параллельно.

Номинальный ток, А	А минимальный, мм	В минимальный, мм	С минимальный, мм	L стандартный, мм	А максимальный, мм	С максимальный, мм	Код
800	450	40	150	60	1200	300	PTC08E**TPP1**AA000
1000	450	40	150	60	1200	300	PTC10E**TPP1**AA000
1250	450	40	150	80	1200	300	PTC13E**TPP1**AA000
1600	450	40	150	100	1200	300	PTC16E**TPP1**AA000
2000	450	40	150	160	1200	300	PTC20E**TPP1**AA000
2500	450	40	150	200	1200	300	PTC25E**TPP1**AA000
3200	450	40	150	240	1200	300	PTC32E**TPP1**AA000
4000	450	40	150	160	1200	300	PTC40E**TPP1**AA000
5000	450	40	150	200	1200	300	PTC50E**TPP1**AA000
6300	450	40	150	240	1200	300	PTC63E**TPP1**AA000

Кодировка

TPP1 – тип 1
TPP2 – тип 2

Исполнения

3P+N+PE (корпус)	PTC08**E**TPP1AA000
3P+N+FE (шина)+PE (корпус)	PTC08**G**TPP1AA000
3P+N+FE/2 (шина)+PE (корпус)	PTC08**I**TPP1AA000

Тип 1

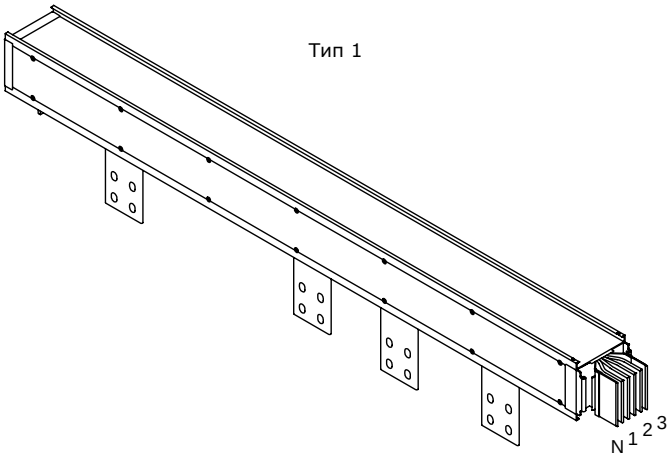

Тип 2

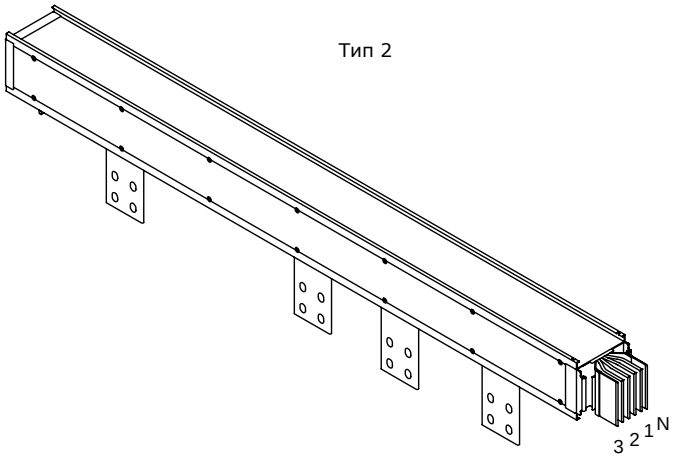

Секция подключения к сухому трансформатору с горизонтальным углом



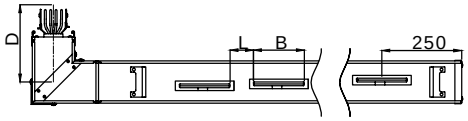

Назначение:
• подключение шинопровода к сухому трансформатору.
Характеристики:
• межфазные расстояния изготавливаются под конкретные присоединительные размеры трансформатора;
• порядок фаз выбирается под конкретный трансформатор;
• у номиналов 4000–6300 А два присоединительных контакта расположены параллельно.

Номинальный ток, А	A минимальный, мм	B минимальный, мм	C минимальный, мм	L стандартный, мм	A максимальный, мм	D стандартный, мм	D максимальный, мм	Код
800	450	40	150	60	1200	300	1200	PTC08E**HTP1**AA000
1000	450	40	150	60	1200	300	1200	PTC10E**HTP1**AA000
1250	450	40	150	80	1200	300	1200	PTC13E**HTP1**AA000
1600	450	40	150	100	1200	300	1200	PTC16E**HTP1**AA000
2000	450	40	150	160	1200	300	1200	PTC20E**HTP1**AA000
2500	450	40	150	200	1200	300	1200	PTC25E**HTP1**AA000
3200	450	40	150	240	1200	300	1200	PTC32E**HTP1**AA000
4000	450	40	150	160	1200	300	1200	PTC40E**HTP1**AA000
5000	450	40	150	200	1200	300	1200	PTC50E**HTP1**AA000
6300	450	40	150	240	1200	300	1200	PTC63E**HTP1**AA000

Кодировка

HTP1 – тип 1
HTP2 – тип 2
HTP3 – тип 3
HTP4 – тип 4

Исполнения

3P+N+PE (корпус)	PTC08**E**HTP1AA000
3P+N+FE (шина)+PE (корпус)	PTC08**G**HTP1AA000
3P+N+FE/2 (шина)+PE (корпус)	PTC08**I**HTP1AA000

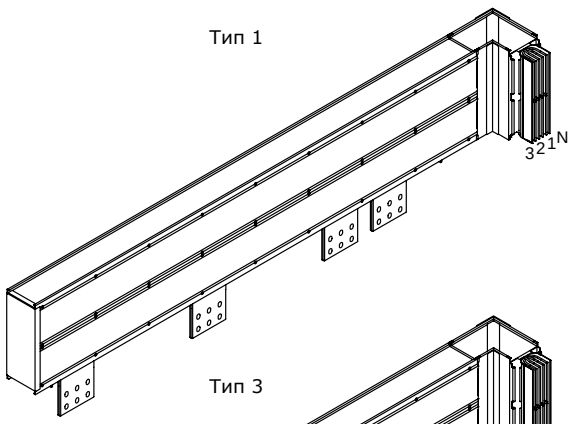

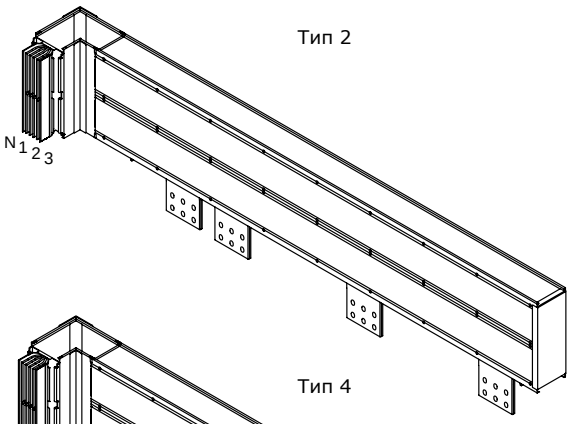

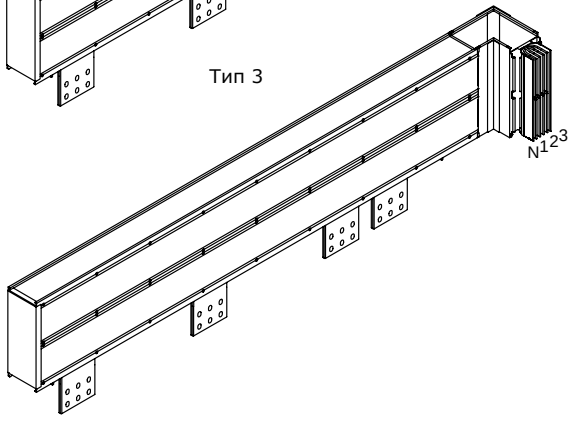

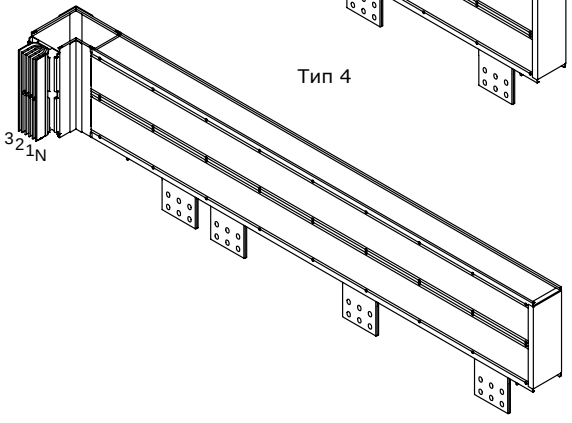

Секция подключения к сухому трансформатору с вертикальным углом



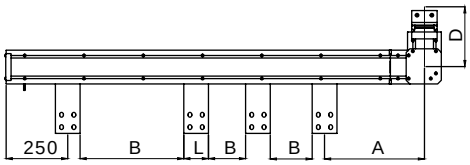

Назначение:
• подключение шинопровода к сухому трансформатору.
Характеристики:
• межфазные расстояния изготавливаются под конкретные присоединительные размеры трансформатора;
• порядок фаз выбирается под конкретный трансформатор;
• у номиналов 4000–6300 А два присоединительных контакта расположены параллельно.

Номинальный ток, А	A минимальный, мм	B минимальный, мм	C минимальный, мм	L стандартный, мм	A максимальный, мм	D стандартный, мм	D максимальный, мм	Код
800	450	40	150	60	1200	230	1200	PTC08E**VTP1**AA000
1000	450	40	150	60	1200	230	1200	PTC10E**VTP1**AA000
1250	450	40	150	80	1200	240	1200	PTC13E**VTP1**AA000
1600	450	40	150	100	1200	250	1200	PTC16E**VTP1**AA000
2000	450	40	150	160	1200	280	1200	PTC20E**VTP1**AA000
2500	450	40	150	200	1200	300	1200	PTC25E**VTP1**AA000
3200	450	40	150	240	1200	320	1200	PTC32E**VTP1**AA000
4000	450	40	150	160	1200	370	1200	PTC40E**VTP1**AA000
5000	450	40	150	200	1200	410	1200	PTC50E**VTP1**AA000
6300	450	40	150	240	1200	450	1200	PTC63E**VTP1**AA000

Кодировка

VTP1 – тип 1
VTP2 – тип 2
VTP3 – тип 3
VTP4 – тип 4

Исполнения

3P+N+PE (корпус)	PTC08**E**VTP1AA000
3P+N+FE (шина)+PE (корпус)	PTC08**G**VTP1AA000
3P+N+FE/2 (шина)+PE (корпус)	PTC08**I**VTP1AA000

Тип 1

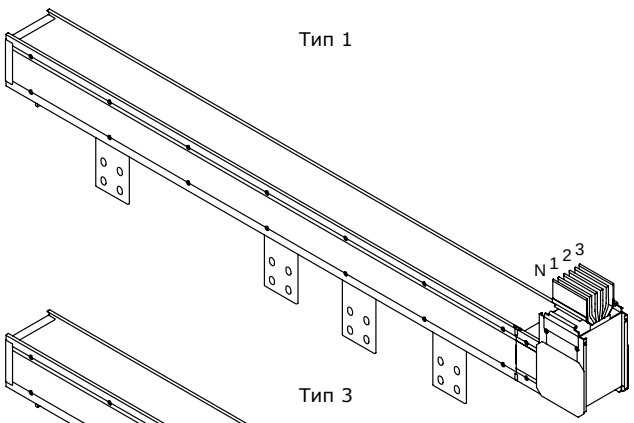

Тип 2

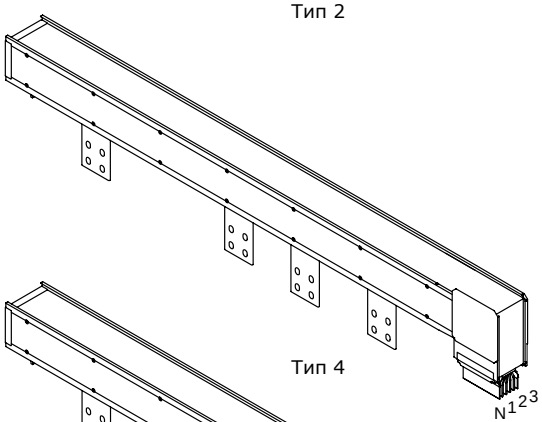

Тип 3

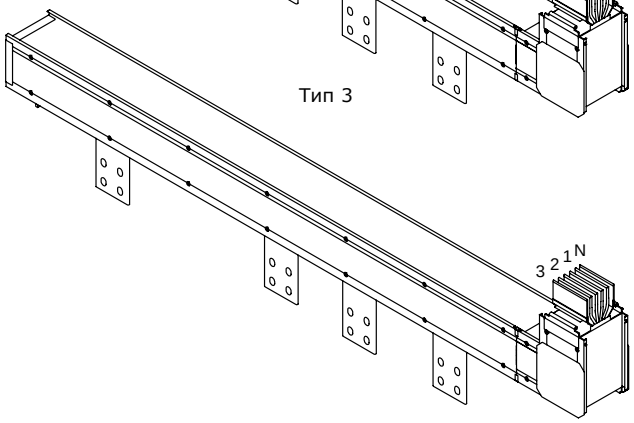

Тип 4

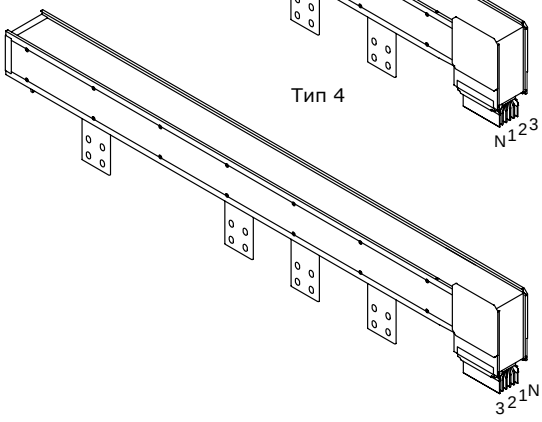

Набор гибких шин



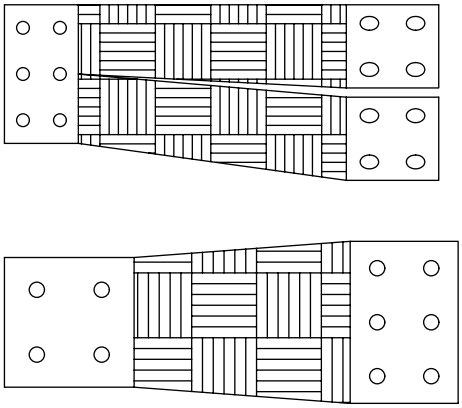

Назначение:
• подключение шинопровода к трансформатору.
Характеристики:
• изготавливаются под конкретные размеры контактной группы трансформатора;
• в комплект может входить от 4 до 16 шин.

Номинальный ток, А	Код
800	PTC08**E**FLXJAA000
1000	PTC10**E**FLXJAA000
1250	PTC13**E**FLXJAA000
1600	PTC16**E**FLXJAA000
2000	PTC20**E**FLXJAA000
2500	PTC25**E**FLXJAA000
3200	PTC32**E**FLXJAA000
4000	PTC40**E**FLXJAA000
5000	PTC50**E**FLXJAA000
6300	PTC63**E**FLXJAA000

Исполнения

3P+N+PE (корпус)	PTC08**E**FLXJAA000
3P+N+FE (шина)+PE (корпус)	PTC08**G**FLXJAA000
3P+N+FE/2 (шина)+PE (корпус)	PTC08**I**FLXJAA000

Набор шин для подключения к сухому трансформатору



Назначение:
• подключение шинопровода к сухому трансформатору.
Характеристики:
• изготавливаются под конкретные размеры контактной группы трансформатора;
• в комплект может входить от 4 до 16 шин.

Номинальный ток, А	Код
800	PTC08ETRRCAA000
1000	PTC10ETRRCAA000
1250	PTC13ETRRCAA000
1600	PTC16ETRRCAA000
2000	PTC20ETRRCAA000
2500	PTC25ETRRCAA000
3200	PTC32ETRRCAA000
4000	PTC40ETRRCAA000
5000	PTC50ETRRCAA000
6300	PTC63ETRRCAA000

Исполнения

3P+N+PE (корпус)	PTC08ETRRCAA000
3P+N+FE (шина)+PE (корпус)	PTC08GTRRCAA000

Набор шин для подключения к масляному трансформатору



Назначение:
• подключение шинопровода к масляному трансформатору.
Характеристики:
• изготавливаются под конкретные размеры контактной группы трансформатора;
• в комплект может входить от 4 до 16 шин.

Номинальный ток, А	Код
800	PTC08ETROCAA000
1000	PTC10ETROCAA000
1250	PTC13ETROCAA000
1600	PTC16ETROCAA000
2000	PTC20ETROCAA000
2500	PTC25ETROCAA000
3200	PTC32ETROCAA000
4000	PTC40ETROCAA000
5000	PTC50ETROCAA000
6300	PTC63ETROCAA000

Исполнения

3P+N+PE (корпус)	PTC08ETROCAA000
3P+N+FE (шина)+PE (корпус)	PTC08GTROCAA000

Набор I-образных шин



Назначение:
• вывод контактной группы трансформатора в вертикальной плоскости.
Характеристики:
• изготавливаются под конкретные размеры контактной группы трансформатора;
• в комплект может входить от 4 до 16 шин.

Номинальный ток, А	Код
800	PTC08EEXTIAA000
1000	PTC10EEXTIAA000
1250	PTC13EEXTIAA000
1600	PTC16EEXTIAA000
2000	PTC20EEXTIAA000
2500	PTC25EEXTIAA000
3200	PTC32EEXTIAA000
4000	PTC40EEXTIAA000
5000	PTC50EEXTIAA000
6300	PTC63EEXTIAA000

Исполнения

3P+N+PE (корпус)	PTC08EEXTIAA000
3P+N+FE (шина)+PE (корпус)	PTC08GEXTIAA000

Набор L-образных шин

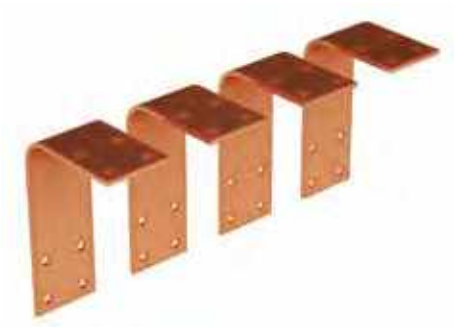

Назначение:
• вывод контактной группы трансформатора в горизонтальной плоскости.
Характеристики:
• изготавливаются под конкретные размеры контактной группы трансформатора;
• в комплект может входить от 4 до 16 шин.

Номинальный ток, А	Код
800	PTC08EEXTLAA000
1000	PTC10EEXTLAA000
1250	PTC13EEXTLAA000
1600	PTC16EEXTLAA000
2000	PTC20EEXTLAA000
2500	PTC25EEXTLAA000
3200	PTC32EEXTLAA000
4000	PTC40EEXTLAA000
5000	PTC50EEXTLAA000
6300	PTC63EEXTLAA000

Исполнения

3P+N+PE (корпус)	PTC08EEXTLAA000
3P+N+FE (шина)+PE (корпус)	PTC08GEXTLAA000

Кабельная секция



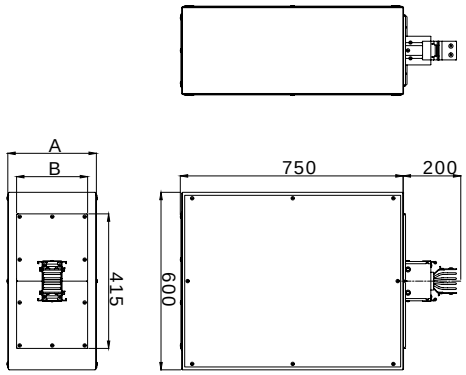

Назначение:
• подключение шинопровода к кабельной линии.
Характеристики:
• боковые и донная стенки съемные.

Номинальный ток, А	А стандартный, мм	В стандартный, мм	С стандартный, мм	D стандартный, мм	Код
800	300	200	415	200	PTC08E**FED1**AA000
1000	300	200	415	200	PTC10E**FED1**AA000
1250	300	200	415	200	PTC13E**FED1**AA000
1600	300	200	415	200	PTC16E**FED1**AA000
2000	450	340	415	200	PTC20E**FED1**AA000
2500	450	340	415	200	PTC25E**FED1**AA000
3200	450	340	415	200	PTC32E**FED1**AA000
4000	700	585	415	200	PTC40E**FED1**AA000
5000	700	585	415	200	PTC50E**FED1**AA000
6300	700	585	415	200	PTC63E**FED1**AA000

Кодировка

FED1 – стандартные размеры
FED2 – нестандартные размеры

Исполнения

3P+N+PE (корпус)	PTC08**E**FED1AA000
3P+N+FE (шина)+PE (корпус)	PTC08**G**FED1AA000
3P+N+FE/2 (шина)+PE (корпус)	PTC08**I**FED1A000

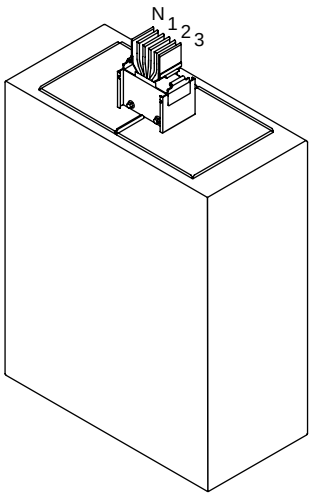

Кабельная секция для вертикальных трасс



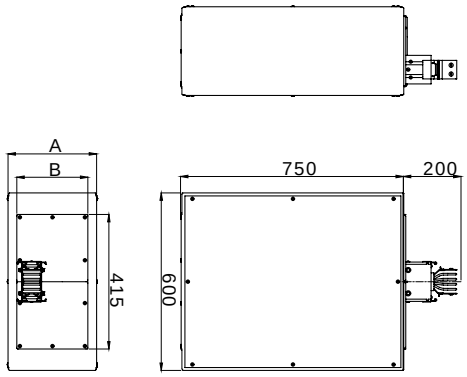

Назначение:
• подключение шинопровода вертикального расположения к кабельной линии.
Характеристики:
• боковые и донная стенки съемные.

Номинальный ток, А	А стандартный, мм	В стандартный, мм	С стандартный, мм	D стандартный, мм	Е, стандартный, мм	Код
800	300	200	415	200	100	PTC08E**FVR1**AA000
1000	300	200	415	200	100	PTC10E**FVR1**AA000
1250	300	200	415	200	100	PTC13E**FVR1**AA000
1600	300	200	415	200	100	PTC16E**FVR1**AA000
2000	450	340	415	200	100	PTC20E**FVR1**AA000
2500	450	340	415	200	100	PTC25E**FVR1**AA000
3200	450	340	415	200	100	PTC32E**FVR1**AA000
4000	700	585	415	200	100	PTC40E**FVR1**AA000
5000	700	585	415	200	100	PTC50E**FVR1**AA000
6300	700	585	415	200	100	PTC63E**FVR1**AA000

Кодировка

FVR1 – тип 1, стандартные размеры
FVR2 – тип 2, стандартные размеры
FVR3 – тип 1, нестандартные размеры
FVR4 – тип 2, нестандартные размеры

Исполнения

3P+N+PE (корпус)	PTC08**E**FVR1AA000
3P+N+FE (шина)+PE (корпус)	PTC08**G**FVR1AA000
3P+N+FE/2 (шина)+PE (корпус)	PTC08**I**FVR1A000

Тип 1

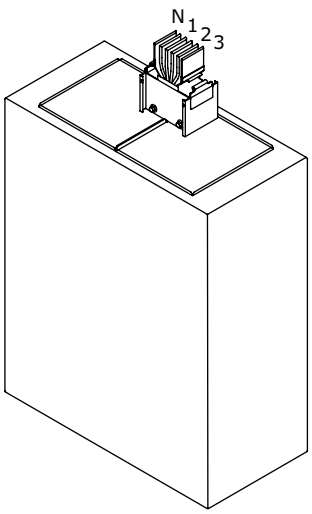

Тип 2

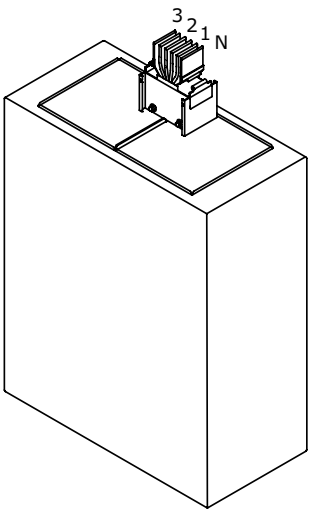

Секция транспозиции фаз



Назначение:
• изменение порядка чередования фаз.

Номинальный ток, А	Код
800	PTC08E**SPT1**AA000
1000	PTC10E**SPT1**AA000
1250	PTC13E**SPT1**AA000
1600	PTC16E**SPT1**AA000
2000	PTC20E**SPT1**AA000
2500	PTC25E**SPT1**AA000
3200	PTC32E**SPT1**AA000
4000	PTC40E**SPT1**AA000
5000	PTC50E**SPT1**AA000
6300	PTC63E**SPT1**AA000

Кодировка

SPT1 – тип 1, стандартные размеры
SPT2 – тип 2, стандартные размеры
SPT3 – тип 3, нестандартные размеры
SPTS – спец. исполнение

Исполнения

3P+N+PE (корпус)	PTC08**E**SPT1AA000
3P+N+FE (шина)+PE (корпус)	PTC08**G**SPT1AA000
3P+N+FE/2 (шина)+PE (корпус)	PTC08**I**SPT1A000

Редукционная секция



Назначение:
• переход с одного номинала шинопровода на другой.
Характеристики:
• длины указываются между осями соединительных секций.

Номинальный ток, А	Код
800	PTC08ERRE1AA000
1000	PTC10ERRE1AA000
1250	PTC13ERRE1AA000
1600	PTC16ERRE1AA000
2000	PTC20ERRE1AA000
2500	PTC25ERRE1AA000
3200	PTC32ERRE1AA000
4000	PTC40ERRE1AA000
5000	PTC50ERRE1AA000
6300	PTC63ERRE1AA000

Кодировка

RRE1 – тип 1
RRE2 – тип 2

Исполнения

3P+N+PE (корпус)	PTC08ERRE1AA000
3P+N+FE (шина)+PE (корпус)	PTC08GRRE1AA000

Защитная коробка



Назначение:
• защита места подключения шинопровода к щиту/масляному трансформатору.

Номинальный ток, А	Код
800	PTC08EPRB1AA000
1000	PTC10EPRB1AA000
1250	PTC13EPRB1AA000
1600	PTC16EPRB1AA000
2000	PTC20EPRB1AA000
2500	PTC25EPRB1AA000
3200	PTC32EPRB1AA000
4000	PTC40EPRB1AA000
5000	PTC50EPRB1AA000
6300	PTC63EPRB1AA000

Кодировка

PRB1 – тип 1
PRB2 – тип 2

Исполнения

3P+N+PE (корпус)	PTC08EPRB1AA000
3P+N+FE (шина)+PE (корпус)	PTC08GPRB1AA000

Секция с разъединителем



Назначение:
• предназначена для коммутации электрической цепи, которая для обеспечения безопасности имеет в отключенном положении изоляционный промежуток.
Характеристики:
• длины указываются между осями соединительных секций.

Номинальный ток, А	Код
800	PTC08ERRE1AA000
1000	PTC10ERRE1AA000
1250	PTC13ERRE1AA000
1600	PTC16ERRE1AA000
2000	PTC20ERRE1AA000
2500	PTC25ERRE1AA000
3200	PTC32ERRE1AA000
4000	PTC40ERRE1AA000
5000	PTC50ERRE1AA000
6300	PTC63ERRE1AA000

Кодировка

SIS1 – тип 1
SIS2 – тип 2

Исполнения

3P+N+PE (корпус)	PTC08ESIS1AA000
3P+N+FE (шина)+PE (корпус)	PTC08GSIS1AA000

Секция компенсации линейных расширений



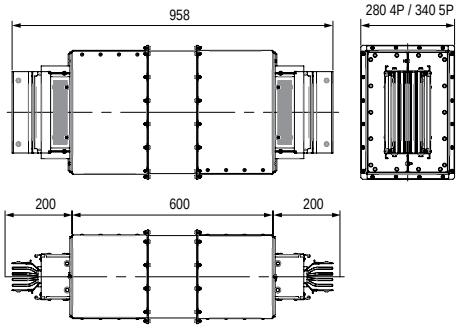

Назначение:
• компенсация линейных расширений на прямых участках трассы шинопровода.

Номинальный ток, А	H, мм	Код
800	60	PTC06EEXP1AA000
1000	60	PTC08EEXP1AA000
1250	80	PTC10EEXP1AA000
1600	100	PTC13EEXP1AA000
2000	160	PTC16EEXP1AA000
2500	200	PTC20EEXP1AA000
3200	240	PTC25EEXP1AA000
4000	2x160	PTC32EEXP1AA000
5000	2x200	PTC40EEXP1AA000
6300	2x240	PTC50EEXP1AA000

Исполнения

3P+N+PE (корпус)	PTC08EEXP1AA000
3P+N+FE (шина)+PE (корпус)	PTC08GEXP1AA000

Секция компенсации нелинейных расширений



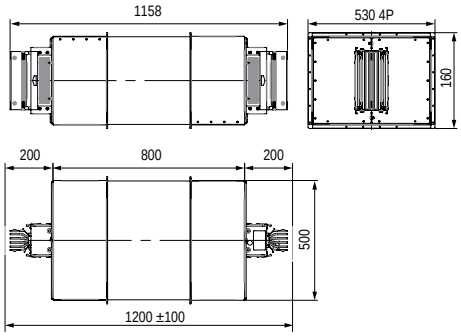

Назначение:
• компенсация нелинейных расширений на прямых участках трассы шинопровода.

Номинальный ток, А	H, мм	Код
630	60	PTA06EEXP2AA000
800	60	PTA08EEXP2AA000
1000	80	PTA10EEXP2AA000
1250	100	PTA13EEXP2AA000
1600	160	PTA16EEXP2AA000
2000	200	PTA20EEXP2AA000
2500	240	PTA25EEXP2AA000
3200	2x160	PTA32EEXP2AA000
4000	2x200	PTA40EEXP2AA000
5000	2x240	PTA50EEXP2AA000

Исполнения

3P+N+PE (корпус)	PTA06EEXP2AA000
3P+N+FE (шина)+PE (корпус)	PTA06GEXP2AA000

Огнестойкий проход



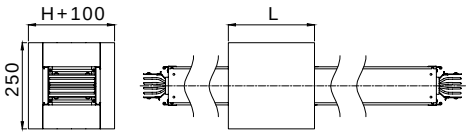

Назначение:
• проход шинопровода через перекрытия и стены с нормируемым пределом огнестойкости.
Характеристики:
• собирается из материалов группы огнестойких проходок "Vulcan" согласно инструкции.

Номинальный ток, А	120 минут (глубина 500 мм)			180 минут (глубина 1000 мм)		
	DP1201	DT1201	DS1201	DP1201	DT1201	DS1201
800	1 шт.	1 м	2 кг	2 шт.	2 м	3 кг
1000	1 шт.	1 м	2 кг	2 шт.	2 м	3 кг
1250	1 шт.	2 м	2 кг	2 шт.	3 м	3 кг
1600	1 шт.	2 м	2 кг	2 шт.	4 м	3 кг
2000	1 шт.	3 м	3 кг	2 шт.	5 м	4 кг
2500	1 шт.	4 м	3 кг	2 шт.	7 м	4 кг
3200	1 шт.	4 м	3 кг	2 шт.	8 м	4 кг
4000	2 шт.	5 м	3 кг	3 шт.	10 м	5 кг
5000	2 шт.	7 м	3 кг	3 шт.	14 м	5 кг
6300	2 шт.	8 м	3 кг	3 шт.	16 м	5 кг

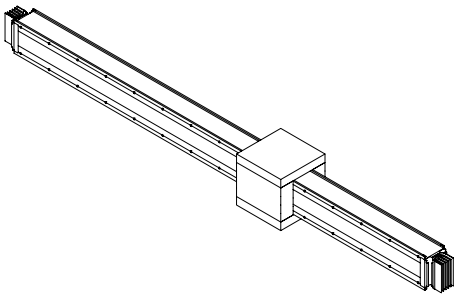

Соединительная секция



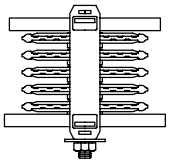

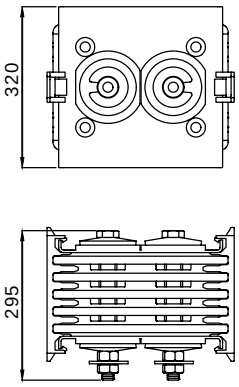

Назначение:
• соединение между собой секций шинопровода;
• компенсация температурного расширения шин.
Характеристики:
• дополнительные желоба для отвода тепла в изолирующих разделителях;
• гайка со срывной головкой для удобства монтажа.

Номинальный ток, А	Код
800	PTN91**E**MON1AA000
1000	PTN91**E**MON1AA000
1250	PTN92**E**MON1AA000
1600	PTN93**E**MON1AA000
2000	PTN94**E**MON1AA000
2500	PTN95**E**MON1AA000
3200	PTN96**E**MON1AA000
4000	PTN97**E**MON1AA000
5000	PTN98**E**MON1AA000
6300	PTN99**E**MON1AA000

Исполнения

3P+N+PE (корпус)	PTN91**E**MON1AA000
3P+N+FE (шина) + PE (корпус)	PTN91**G**MON1AA000
3P+N+FE/2 (шина) + PE (корпус)	PTN91**I**MON1AA000
3P+FE (шина) + PE (корпус)	PTN91**D**MON1AA000
3P+2N+PE (корпус)	PTN91**H**MON1AA000

Крышка соединения



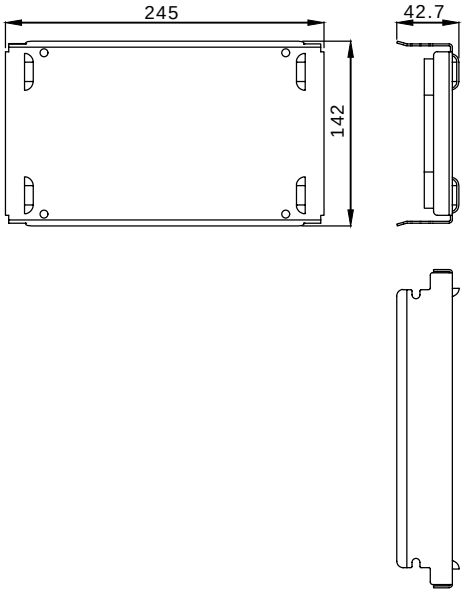

Назначение:
• соединение между собой секций шинопровода.

Номинальный ток, А	3P+N+PE (корпус)	3P+N+FE (шина)+PE (корпус)	3P+N+FE/2 (шина)+PE (корпус)
800–6300	PTN90TJCO1AA000	PTN90UJCO1AA000	PTN90UJCO1AA000

Торцевая заглушка



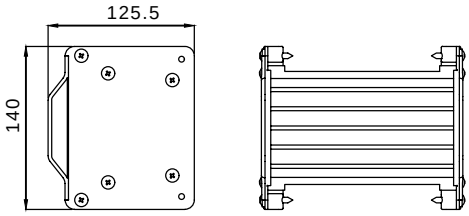

Назначение:
• крышка на окончание трассы шинопровода.

Номинальный ток, А	Код
800	PTN91T**E**CO1AA000
1000	PTN91T**E**CO1AA000
1250	PTN92T**E**CO1AA000
1600	PTN93T**E**CO1AA000
2000	PTN94T**E**CO1AA000
2500	PTN95T**E**CO1AA000
3200	PTN96T**E**CO1AA000
4000	PTN97T**E**CO1AA000
5000	PTN98T**E**CO1AA000
6300	PTN99T**E**CO1AA000

Фиксаторы шинопровода



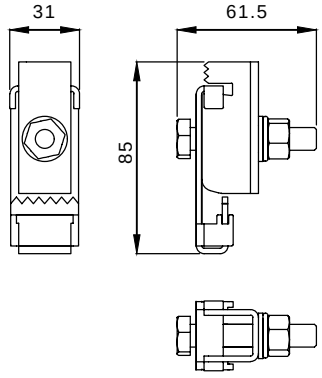

Назначение:
• крепление трасс шинопровода.

Номинальный ток, А	Универсальный фиксатор
3P+N+PE (корпус)	PTN90ZFIUSAA000
3P+N+FE (шина)+PE (корпус)	PTN90ZFIUSAA000

Фиксаторы шинопровода для вертикальных трасс



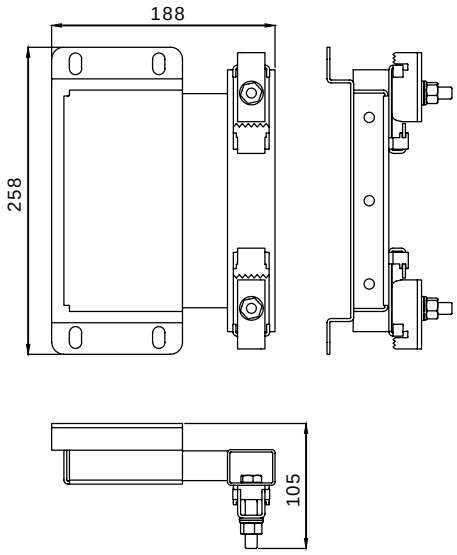

Назначение:
• крепление шинопровода на вертикальных участках.

Исполнение	Крепление для вертикальных трасс
3P+N+PE (корпус)	PTN90ZFVA1AA000
3P+N+FE (шина)+PE (корпус)	PTN90ZFVA1AA000

Фиксаторы шинопровода для вертикальных трасс с пружинами



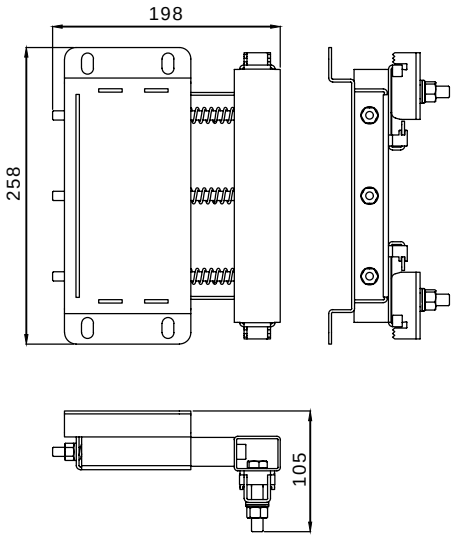

Назначение:
• крепление шинопровода на вертикальных участках.

Исполнение	Крепление для вертикальных трасс
3P+N+PE (корпус)	PTN90ZFVS1AA000
3P+N+FE (шина)+PE (корпус)	PTN90ZFVS1AA000

Коробка отбора мощности пустая



Назначение:
• подключение потребителей к точкам отвода мощности шинопровода.
Характеристики:
• коробка укомплектована монтажной платой.

Номинальный ток, А	A, мм	B, мм	C, мм	Код
32	400	280	170	PTN90ETCE1AA000
63–160	500	320	210	PTN90ETCE2AA000
250	600	400	250	PTN90ETCE3AA000
315–630	700	500	300	PTN90ETCE4AA000

Исполнения

3P+N+PE (по корпусу шинопровода)	PTN90**E**TCE2AA000
3P+NP+PE (по корпусу шинопровода)	PTN90**O**TCE2AA000
3P+N+FE (шина)+PE (по корпусу шинопровода)	PTN90**G**TCE2AA000
3P+NP+FE (шина)+PE (по корпусу шинопровода)	PTN90**V**TCE2AA000

Коробка отбора мощности под модульное оборудование



Назначение:
• подключение потребителей к точкам отвода мощности шинопровода.
Характеристики:
• подготовлена для установки аппаратов защиты на DIN-рейку.

Номинальный ток, А	Кол-во модулей	A, мм	B, мм	C, мм	Код
63-160	4	400	320	210	PTN90ETCM1AA000
63-160	8	500	320	210	PTN90ETCM2AA000
250	12	600	400	250	PTN90ETCM3AA000

Исполнения

3P+N+PE (по корпусу шинопровода)	PTN90**E**TCM1AA000
3P+NP+PE (по корпусу шинопровода)	PTN90**O**TCM1AA000
3P+N+FE (шина)+PE (по корпусу шинопровода)	PTN90**G**TCM1AA000
3P+NP+FE (шина)+PE (по корпусу шинопровода)	PTN90**V**TCM1AA000

Коробка отбора мощности для установки плавких вставок



Назначение:
• подключение потребителей к точкам отвода мощности шинопровода.
Характеристики:
• подготовлена для установки плавких вставок серии NH;
• плавкие вставки не входят в комплект поставки.

Номинальный ток, А	A, мм	B, мм	C, мм	Типоразмер плавкой вставки	Код
32	500	320	210	NH00	PTN90ETCF1AA000
63	500	320	210	NH00	PTN90ETCF2AA000
125	600	400	250	NH00	PTN90ETCF3AA000
160	600	400	250	NH00	PTN90ETCF4AA000
250	700	500	300	NH1	PTN90ETCF5AA000

Исполнения

3P+N+PE (по корпусу шинопровода)	PTN90**E**TCF2AA000
3P+NP+PE (по корпусу шинопровода)	PTN90**O**TCF2AA000
3P+N+FE (шина)+PE (по корпусу шинопровода)	PTN90**G**TCF2AA000
3P+NP+FE (шина)+PE (по корпусу шинопровода)	PTN90**V**TCF2AA000

Коробка отбора мощности с разъединителем и держателем для плавких вставок



Назначение:
• подключение потребителей к точкам отвода мощности шинопровода.
Характеристики:
• в коробке размещен разъединитель с возможностью управления внешней ручкой и держатель для установки плавких вставок;
• плавкие вставки не входят в комплект поставки.

Номинальный ток, А	A, мм	B, мм	C, мм	Типоразмер плавкой вставки	Разъединитель	Код
32	400	280	170	NH00	IHF 63	PTN90ETCD1AA000
63	500	320	210	NH00	IHF 80	PTN90ETCD2AA000
125	500	320	210	NH00	INF 160	PTN90ETCD3AA000
160	500	320	210	NH00	INF 200	PTN90ETCD4AA000
250	600	400	250	NH1	INF 315	PTN90ETCD5AA000
315	600	400	250	NH1	INF 400	PTN90ETCD6AA000
400	700	500	300	NH3	INF 630	PTN90ETCD7AA000
630	700	500	300	NH3	INF 800	PTN90ETCD8AA000

Исполнения

3P+N+PE (по корпусу шинопровода)	PTN90**E**TCD2AA000
3P+NP+PE (по корпусу шинопровода)	PTN90**O**TCD2AA000
3P+N+FE (шина)+PE (по корпусу шинопровода)	PTN90**G**TCD2AA000
3P+NP+FE (шина)+PE (по корпусу шинопровода)	PTN90**V**TCD2AA000

Коробка отбора мощности для установки автоматических выключателей



Назначение:
• подключение потребителей к точкам отвода мощности шинопровода.
Характеристики:
• коробка подготавливается под конкретную модель MCCB;
• автоматические выключатели не входят в комплект поставки.

MCCB	Код	MCCB	Код	MCCB	Код	MCCB	Код
TMax T1	PTN90ETCT1AA000	DPX 125	PTN90ETCP1AA000	NSX 100	PTN90ETCY1AA000	3VA10	PTN90ETCA1AA000
TMax XT1	PTN90ETCX1AA000	DPX 160	PTN90ETCP2AA000	NSX 160	PTN90ETCY2AA000	3VA11	PTN90ETCA2AA000
TMax T2	PTN90ETCT2AA000	DPX 250	PTN90ETCP3AA000	NSX 250	PTN90ETCY3AA000	3VA21	PTN90ETCA4AA000
TMax XT2	PTN90ETCX2AA000	DPX 250ER	PTN90ETCP4AA000	NSX 400	PTN90ETCY4AA000	3VA22	PTN90ETCA5AA000
TMax T3	PTN90ETCT3AA000	DPX 630	PTN90ETCP5AA000	NSX 630	PTN90ETCY5AA000	3VA23	PTN90ETCA6AA000
TMax XT3	PTN90ETCX3AA000					3VA24	PTN90ETCA7AA000
TMax T4	PTN90ETCT4AA000					3VT1	PTN90ETCV1AA000
TMax XT4	PTN90ETCX4AA000					3VT2	PTN90ETCV2AA000
TMax T5	PTN90ETCT5AA000					3VT3	PTN90ETCV3AA000
TMax T6	PTN90ETCT6AA000						

Исполнения

3P+N+PE (по корпусу шинопровода)	PTN90**E**TCT1AA000
3P+NP+PE (по корпусу шинопровода)	PTN90**O**TCT1AA000
3P+N+FE (шина)+PE (по корпусу шинопровода)	PTN90**G**TCT1AA000
3P+NP+FE (шина)+PE (по корпусу шинопровода)	PTN90**V**TCT1AA000

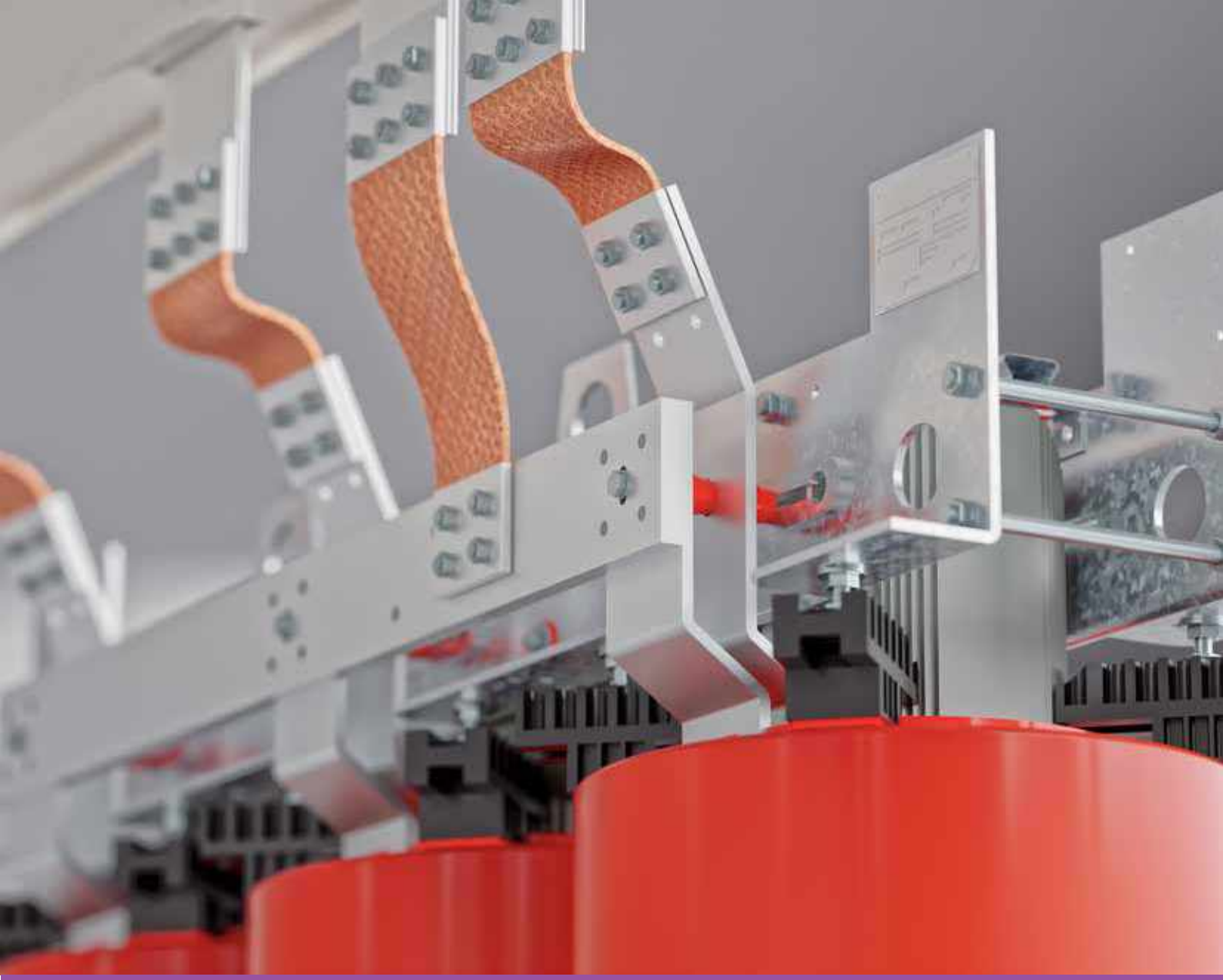

HERCULES

Сухие трансформаторы с литой изоляцией "Hercules"

Сухие трансформаторы с литой изоляцией "Hercules" 330
Описание системы 330
Технические характеристики 335
Трансформаторы стандартного исполнения 336
Трансформаторы с уменьшенными потерями 338
Чертежи и габаритные размеры 340

Сухие трансформаторы с литой изоляцией "Hercules"

Описание системы

Силовой трансформатор с литой изоляцией сухого типа представляет собой современное, качественное и высоконадежное изделие. Оснащенный естественным воздушным охлаждением, сухой трансформатор является оптимальным решением на тех объектах, где требуются повышенные требования к пожарной безопасности и охране окружающей среды.

Сфера применения

В первую очередь сухие трансформаторы с литой изоляцией применяются в местах, где особое значение имеет высокий уровень безопасности людей, оборудования и окружающей среды. Благодаря отсутствию в конструкции поддерживающих горение материалов, трансформаторы ДКС могут быть установлены непосредственно в помещении. Они не требуют строительства отдельно стоящих трансформаторных подстанций. Это позволяет размещать трансформаторы вблизи центра нагрузки, что значительно уменьшает потери электроэнергии посредством оптимизации цепей низкого напряжения в схеме электроснабжения.

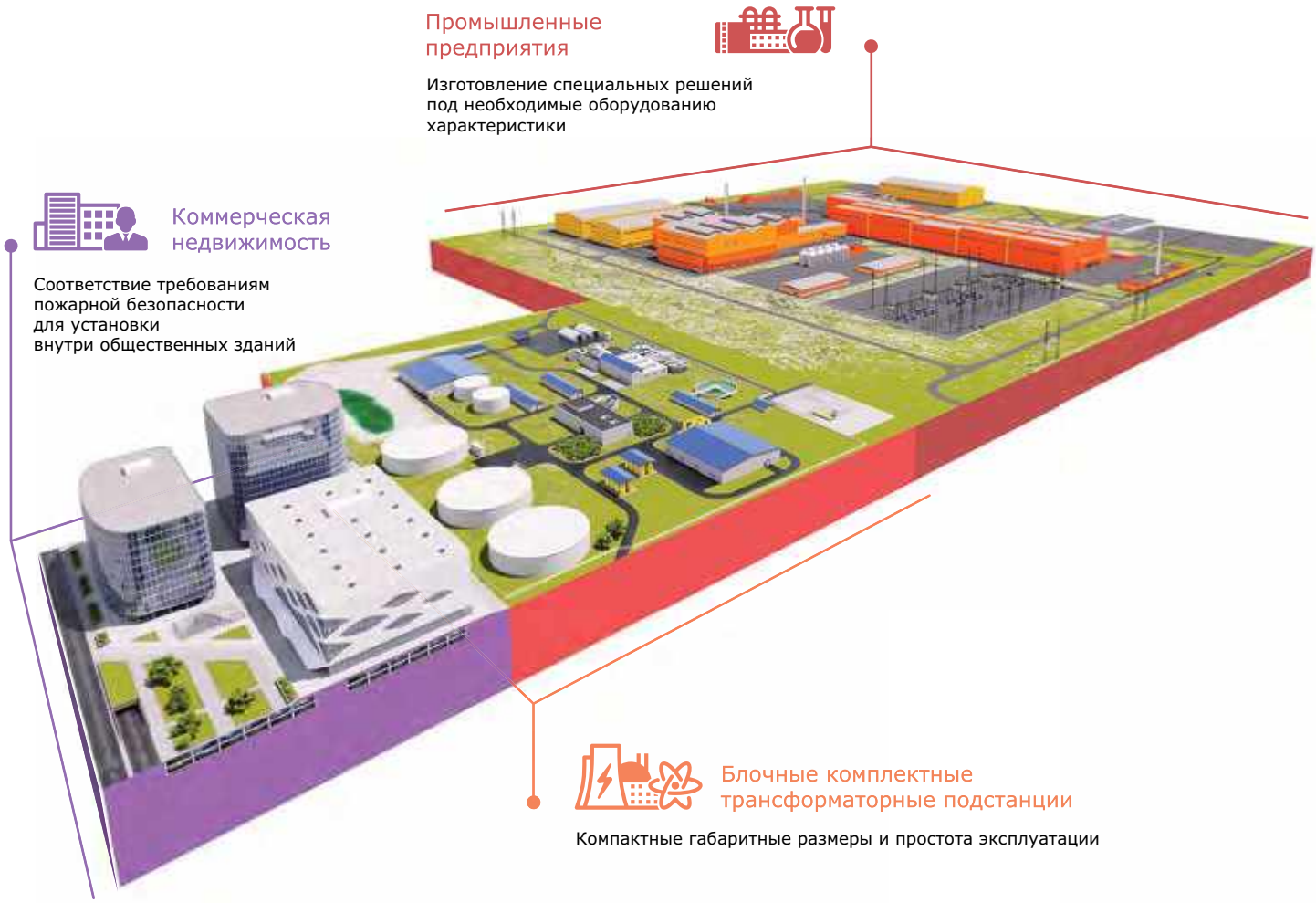

Ассортимент

На сегодняшний день в линейке продукции ДКС существует две группы трансформаторов сухого типа: стандартного исполнения и с уменьшенными потерями номинальной мощностью от 100 до 8000 кВА, классом напряжения до 35 кВ.

Опционально трансформаторы могут быть выполнены:
- с медной обмоткой;
- с применением полимерного компаунда, допускающего работу при очень низких температурах (до –65 °С).

Комплектация

Все представленные серии трансформаторов имеют общую комплектацию:

- транспортные колеса;
- ПБВ для регулирования 2 x 2,5 % (+/-) от номинального напряжения;
- табличка с номинальными электрическими данными;
- клеммная коробка;
- термометрические датчики PT 100;
- программный блок для контроля температуры трансформатора с функцией отключения, установки принудительной вентиляции и сигнализации.

Дополнительные аксессуары

Для дополнительной защиты трансформатора от перегрева, попадания атмосферных осадков, конденсата, посторонних частиц и предметов а также повышенной вибрации возможна установка дополнительных аксессуаров:

- принудительная вентиляция;
- защитный кожух IP23-IP31;
- виброопоры.

Отличительные особенности

Качество
Силовые трансформаторы с литой изоляцией сухого типа выпускаются в соответствии с самыми современными европейскими и российскими стандартами качества.

Безопасность
Применение в силовом трансформаторе литой изоляции позволяет обеспечить высокий уровень пожаробезопасности. Токсичность выделяемых газов при горении (F1).

Малые весогабаритные характеристики
Применение литой обмотки в сухих трансформаторах дает возможность получить трансформаторы для использования в сетях с более высоким уровнем напряжения при тех же габаритах.

Легкость обслуживания
В сухих трансформаторах для охлаждения используется не масло, а непрерывно возобновляемый воздушный поток. Поэтому сухим трансформаторам не требуется сервисное обслуживание, чистка и замена масла.

Простота эксплуатации
Обмотки трансформатора изолированы при помощи специального диэлектрического лака, который обеспечивает стабильную работу устройства с высоким коэффициентом магнитной индукции. Это дает возможность установки трансформатора рядом с низковольтным оборудованием внутри помещений. Уменьшение магнитной нагрузки, а также применение системы шихтовки Step-lap с двойным лазерным срезом для стали сердечника послужили снижению уровня шума и потери холостого хода.

Стойкость к атмосферным воздействиям
Учитывая расположение РФ сразу в разных климатических зонах, ДКС разработаны трансформаторы категории климатического исполнения УХЛ с нижним значением температуры при транспортировании, хранении и эксплуатации до –65 °С. Для усиления механической прочности каждый слой обмотки высокого напряжения армируется сеткой из стекловолокна с двух сторон. А благодаря стальному кожуху степень пыле- и влагозащиты трансформатора достигается IP23-IP31, обеспечивая тем самым стабильную работу оборудования в местах с высокой влажностью (Е2).

Система кодировки

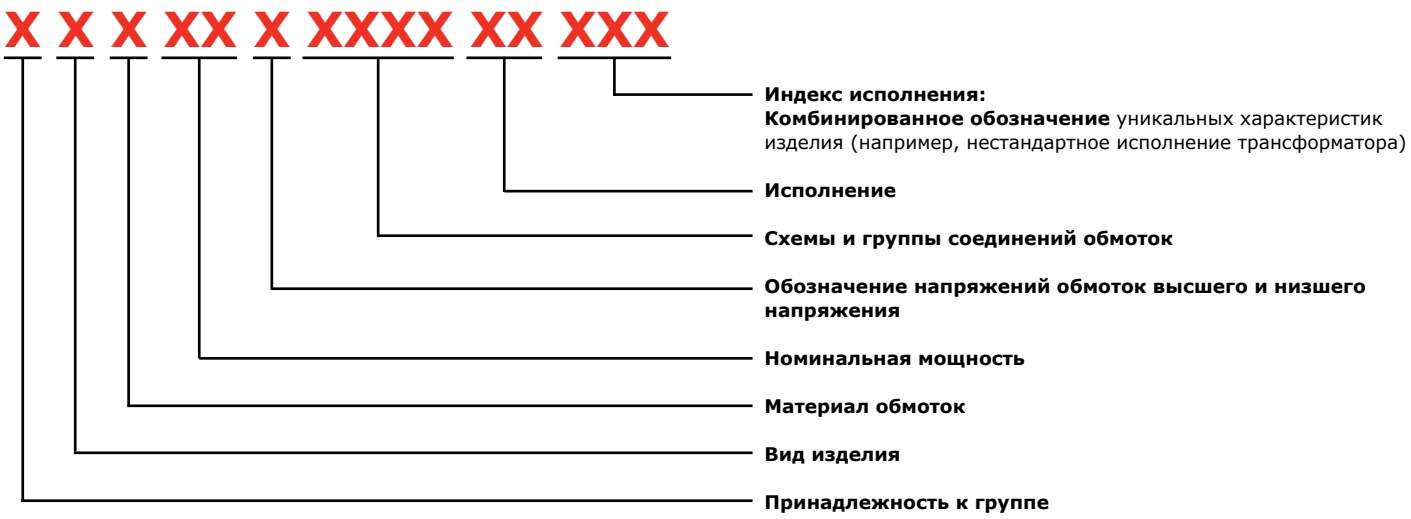

Примеры использования

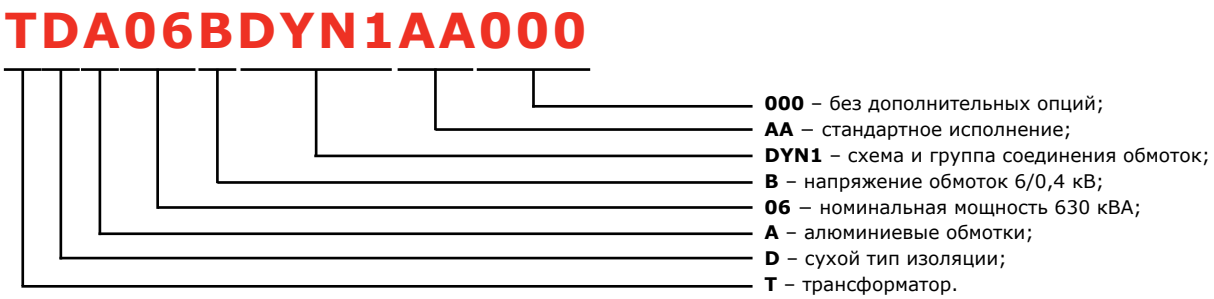

Код	Наименование
TDA06BDYN1AA000	Трансформатор сухой, Al, 630 кВА, 6/0,4, D/Yn–11IP00

Опросный лист

Опросный лист позволяет сформировать требования к изделию и отобразить все необходимые технические характеристики, такие как величина мощности, схема соединения обмоток и т.д.

Заполнить опросный лист для заказа трансформатора можно на сайте www.dkc.ru в разделе "Техподдержка" - "Конфигураторы".

Отправьте нам заполненный опросный лист по адресу info@dkc.ru или представителю ДКС в вашем регионе.

Приложение 1. Принадлежность к группе

T	трансформатор

Приложение 2. Вид изделия

D	сухого типа
R	реактор

Приложение 3. Материал обмоток

A	алюминий
C	медь
N	аксессуар

Приложение 4. Номинальная мощность, кВА

01	100 кВА
02	160 кВА
03	250 кВА
04	400 кВА
05	500 кВА
06	630 кВА
08	800 кВА
10	1000 кВА
13	1250 кВА
16	1600 кВА
20	2000 кВА
25	2500 кВА
32	3150 кВА

Приложение 5. Напряжения обмоток, кВ

A	10/0,4
B	6/0,4
C	10/0,69
D	6/0,69
E	20/0,4
F	20/0,69
G	35/10
H	35/6
I	35/0,4

Приложение 6. Схема и группа соединения обмоток

DYN1	D/Yn–11
DD00	D/D-0
YYN0	Y/Yn–0
YNY0	Yn/Y–0
YD11	Y/D–11
YND1	Yn/D–11
YZN1	Y/Zn-11

Приложение 7. Исполнение

	Стандартное исполнение без дополнительных опций	Защитный кожух IP31	Эксплуатация при низких температурах (до –65 °C)	Эксплуатация на высоте > 1000 м над уровнем моря	Уменьшенные потери	Принудительная вентиляция	Вибро-опоры	Изоляция H-класса	Сейсмостойкое исполнение
AA	+								
AB		+							
AC			+						
AD				+					
AE					+				
AF						+			
AG							+		
AH								+	
AI									+

Технические характеристики

Параметр	Значение
Номинальная мощность, кВА	100–3150
Высшее напряжение, кВ	6; 10; 20; 35
Низшее напряжение, кВ	0,23; 0,4; 0,69; 6; 10
Материал обмоток	алюминий, медь
Класс изоляции	F
Класс нагревостойкости	F1
Климатический класс	С2
Класс воздействия окружающей среды	Е2
Климатическое исполнение	У3 –25 °С – +40 °С стандартное исполнение
	УХЛ3 –60 °С – + 40 °С морозоустойчивое исполнение
Система охлаждения	AN (естественная)
	AF (принудительная)
Степень защиты от влаги и пыли	IP00 – без защитного кожуха
	IP23–IP31 – с защитным кожухом
Срок службы	30 лет
Гарантийный срок	36 месяцев

Трансформаторы стандартного исполнения 100–3150 кВА напряжением 6 (10) кВ



Назначение:
• преобразование величины переменного напряжения и тока в другую величину переменного напряжения и тока той же частоты.
Характеристики:
• мощность 100–3150 кВА;
• степень защиты IP00;
• изоляция класса F до 155 °С, не содержит галогенов;
• магнитопровод изготовлен из электротехнической стали по системе шихтовки Step-Lap с двойным лазерным резом, покрытый антикоррозийным лаком;
• армирование обмоток ВН сеткой с двух сторон.

Мощность, кВа	Первичное напряжение, кВ	Вторичное напряжение, кВ	Напряжение КЗ, %	Потери холостого хода, Вт	Потери при нагрузке 75 °С, Вт	Ток холостого хода, %	Код
100	6 ± 2x2,5%	0,4	4	400	2000	1,5	TDA01BDYN1AA000
	10 ± 2x2,5%						TDA01ADYN1AA000
160	6 ± 2x2,5%		6	460	3400	0,9	TDA02BDYN1AA000
	10 ± 2x2,5%						TDA02ADYN1AA000
250	6 ± 2x2,5%			850	3400	0,6	TDA03BDYN1AA000
	10 ± 2x2,5%						TDA03ADYN1AA000
400	6 ± 2x2,5%			900	4900	0,5	TDA04BDYN1AA000
	10 ± 2x2,5%						TDA04ADYN1AA000
500	6 ± 2x2,5%			1200	6700	0,39	TDA05BDYN1AA000
	10 ± 2x2,5%						TDA05ADYN1AA000
630	6 ± 2x2,5%			1200	7500	0,42	TDA06BDYN1AA000
	10 ± 2x2,5%						TDA06ADYN1AA000
800	6 ± 2x2,5%			1500	8700	0,35	TDA08BDYN1AA000
	10 ± 2x2,5%						TDA08ADYN1AA000
1000	6 ± 2x2,5%			1600	10000	0,35	TDA10BDYN1AA000
	10 ± 2x2,5%						TDA10ADYN1AA000
1250	6 ± 2x2,5%			2200	13000	0,34	TDA13BDYN1AA000
	10 ± 2x2,5%						TDA13ADYN1AA000
1600	6 ± 2x2,5%			2400	13900	0,3	TDA16BDYN1AA000
	10 ± 2x2,5%						TDA16ADYN1AA000
2000	6 ± 2x2,5%			3050	16000	0,3	TDA20BDYN1AA000
	10 ± 2x2,5%						TDA20ADYN1AA000
2500	6 ± 2x2,5%			3350	18500	0,28	TDA25BDYN1AA000
	10 ± 2x2,5%						TDA25ADYN1AA000
3150	6 ± 2x2,5%		8	5200	23600	0,21	TDA32BDYN1AA000
	10 ± 2x2,5%						TDA32ADYN1AA000

Трансформаторы стандартного исполнения 100–3150 кВА напряжением 20 кВ



Назначение:
• преобразование величины переменного напряжения и тока в другую величину переменного напряжения и тока той же частоты.
Характеристики:
• мощность 100–3150 кВа;
• степень защиты IP00;
• изоляция класса F до 155 °С, не содержит галогенов;
• магнитопровод изготовлен из электротехнической стали по системе шихтовки Step-Lap с двойным лазерным резом, покрытый антикоррозийным лаком;
• армирование обмоток ВН сеткой с двух сторон.

Мощность, кВа	Первичное напряжение, кВ	Вторичное напряжение, кВ	Напряжение КЗ, %	Потери холостого хода, Вт	Потери при нагрузке 75 °С, Вт	Ток холостого хода, %	Код
100	20 ± 2x2,5%	0,4	6	420	2350	1,2	TDA01EDYN1AA000
160				570	3100		TDA02EDYN1AA000
250				750	4350	0,9	TDA03EDYN1AA000
400				1100	4850		TDA04EDYN1AA000
500				1300	6000	0,7	TDA05EDYN1AA000
630				1650	6900		TDA06EDYN1AA000
800				1900	8500	0,6	TDA08EDYN1AA000
1000				2300	10100		TDA10EDYN1AA000
1250				2700	11600		TDA13EDYN1AA000
1600				2900	14000		TDA16EDYN1AA000
2000				4000	17000		TDA20EDYN1AA000
2500				4500	19000		TDA25EDYN1AA000
3150				5600	22000		TDA32EDYN1AA000

Трансформаторы с уменьшенными потерями 100–3150 кВА напряжением 6 (10) кВ



Назначение:
• преобразование величины переменного напряжения и тока в другую величину переменного напряжения и тока той же частоты.
Характеристики:
• сниженые потери;
• мощность 100–3150 кВа;
• степень защиты IP00;
• изоляция класса F до 155 °С, не содержит галогенов;
• магнитопровод изготовлен из электротехнической стали по системе шихтовки Step-Lap покрытый антикоррозийным лаком;
• армирование обмоток ВН сеткой с двух сторон.

Мощность, кВа	Первичное напряжение, кВ	Вторичное напряжение, кВ	Напряжение КЗ, %	Потери холостого хода, Вт	Потери при нагрузке 75 °С, Вт	Ток холостого хода, %	Код
100	6 ± 2x2,5%	0,4	6	280	1800	0,3	TDA01BDYN1AE000
	10 ± 2x2,5%						TDA01ADYN1AE000
160	6 ± 2x2,5%			400	2600		TDA02BDYN1AE000
	10 ± 2x2,5%						TDA02ADYN1AE000
250	6 ± 2x2,5%			520	3400		TDA03BDYN1AE000
	10 ± 2x2,5%						TDA03ADYN1AE000
400	6 ± 2x2,5%			750	4500		TDA04BDYN1AE000
	10 ± 2x2,5%						TDA04ADYN1AE000
500	6 ± 2x2,5%			902	5630		TDA05BDYN1AE000
	10 ± 2x2,5%						TDA05ADYN1AE000
630	6 ± 2x2,5%			1100	7100		TDA06BDYN1AE000
	10 ± 2x2,5%						TDA06ADYN1AE000
800	6 ± 2x2,5%			1300	8000		TDA08BDYN1AE000
	10 ± 2x2,5%						TDA08ADYN1AE000
1000	6 ± 2x2,5%			1500	9000		TDA10BDYN1AE000
	10 ± 2x2,5%						TDA10ADYN1AE000
1250	6 ± 2x2,5%			1800	11000		TDA13BDYN1AE000
	10 ± 2x2,5%						TDA13ADYN1AE000
1600	6 ± 2x2,5%			2200	13000		TDA16BDYN1AE000
	10 ± 2x2,5%						TDA16ADYN1AE000
2000	6 ± 2x2,5%			2600	16000		TDA20BDYN1AE000
	10 ± 2x2,5%						TDA20ADYN1AE000
2500	6 ± 2x2,5%			3100	19000		TDA25BDYN1AE000
	10 ± 2x2,5%						TDA25ADYN1AE000
3150	6 ± 2x2,5%			3800	22000		TDA32BDYN1AE000
	10 ± 2x2,5%						TDA32ADYN1AE000

Трансформаторы с уменьшенными потерями 100–3150 кВА напряжением 20 кВ



Назначение:
• преобразование величины переменного напряжения и тока в другую величину переменного напряжения и тока той же частоты.
Характеристики:
• мощность 100–3150 кВа;
• степень защиты IP00;
• изоляция класса F до 155 °C, не содержит галогенов;
• магнитопровод изготовлен из электротехнической стали по системе шихтовки Step-Lap с двойным лазерным резом, покрытый антикоррозийным лаком;
• армирование обмоток ВН сеткой с двух сторон.

Мощность, кВа	Первичное напряжение, кВ	Вторичное напряжение, кВ	Напряжение КЗ, %	Потери холостого хода, Вт	Потери при нагрузке 75 °C, Вт	Ток холостого хода, %	Код
100	20 ± 2x2,5%	0,4	6	420	2350	1,2	TDA01EDYN1AE000
160				570	3100	0,9	TDA02EDYN1AE000
250				750	4350	0,9	TDA03EDYN1AE000
400				1100	4850	0,7	TDA04EDYN1AE000
500				1300	6000	0,7	TDA05EDYN1AE000
630				1650	6900	0,7	TDA06EDYN1AE000
800				1900	8500	0,6	TDA08EDYN1AE000
1000				2300	10100	0,6	TDA10EDYN1AE000
1250				2700	11600	0,6	TDA13EDYN1AE000
1600				2900	14000	0,6	TDA16EDYN1AE000
2000				4000	17000	0,6	TDA20EDYN1AE000
2500				4500	19000	0,6	TDA25EDYN1AE000
3150				5600	22000	0,6	TDA32EDYN1AE000

Чертежи

Габаритные размеры трансформатора и присоединительные размеры

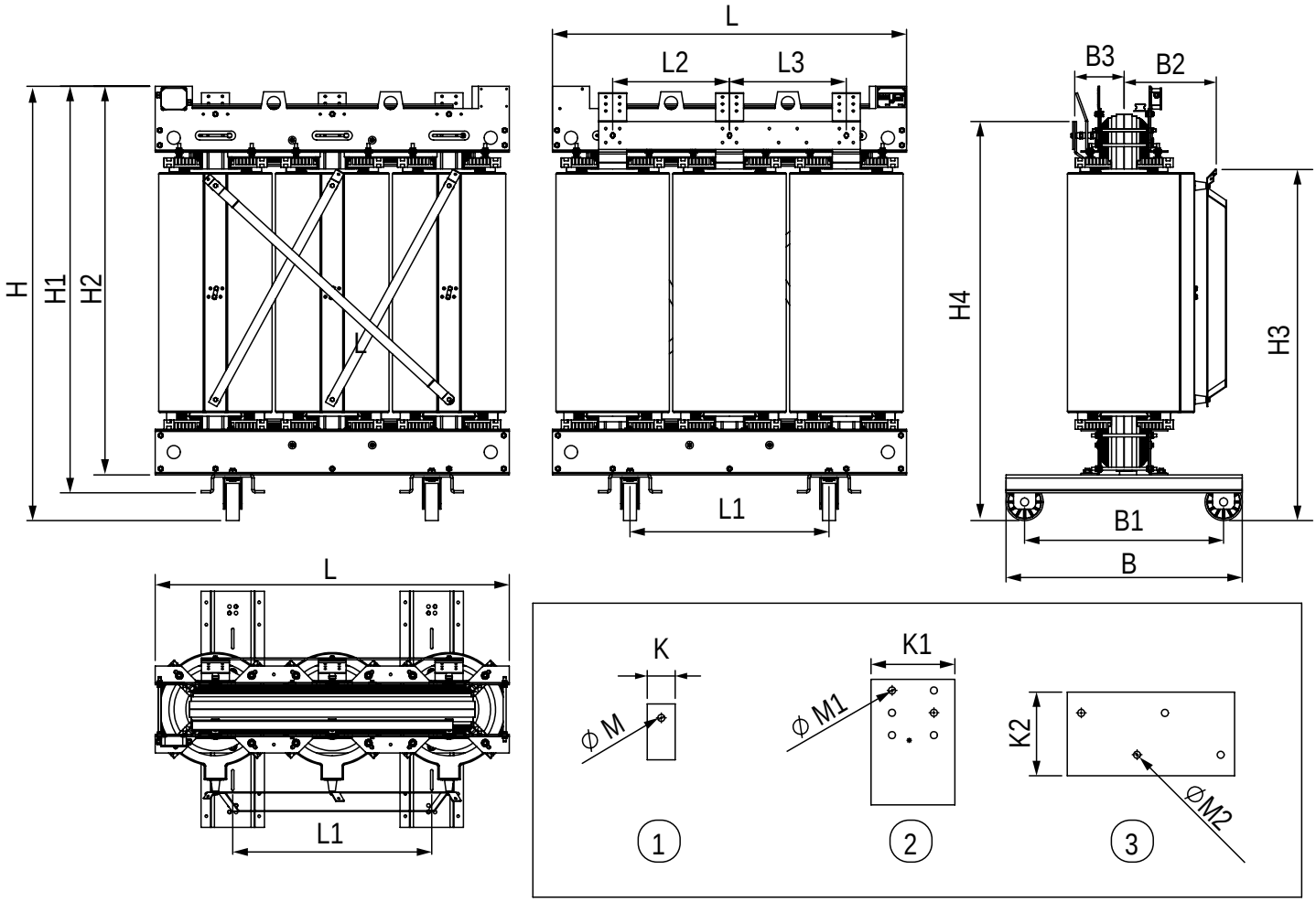

Габаритные и присоединительные размеры трансформаторов стандартного исполнения 6 и 10 кВ

Мощность, кВа	Длина, мм			Высота, мм					Глубина, мм				Присоединительные размеры						Колеса		Вес, кг
	L	L1	L2	H	H1	H2	H3	H4	B	B1	B2	B3	K, мм	Ø M	K1, мм	Ø M1	K2, мм	Ø M2	диаметр	ширина, мм	
100	935	520	305	1108	1026	952	799	947	600	520	227	194	40	13,8	40	13,8	40	13,8	125	45	650
160	1185	520	370	1200	1115	1042	869	1043	645	520	267	215	40	13,8	40	13,8	40	13,8	125	45	704
250	1225	520	400	1317	1236	1161	921	1161	645	520	274	215	40	13,8	40	13,8	40	13,8	125	45	910
400	1305	670	420	1460	1394	1302	1015	1265	795	670	287	230	40	13,8	60	13,8	60	13,8	125	45	1220
500	1435	670	460	1510	1335	1321	1068	1354	850	670	303	236	40	13,8	60	13,8	60	13,8	140	45	1550
630	1435	670	460	1635	1535	1441	1186	1439	850	670	305	246	40	13,8	60	13,8	60	13,8	140	45	1653
800	1455	670	480	1728	1633	1521	1165	1552	850	670	308	244	40	13,8	80	13,8	80	13,8	140	45	1938
1000	1575	820	500	1793	1697	1598	1359	1628	1000	820	322	256	40	13,8	100	13,8	100	13,8	140	45	2300
1250	1575	820	510	2026	1930	1832	1498	1872	1000	820	334	247	40	13,8	120	13,8	120	13,8	140	45	2860
1600	1635	820	540	2146	2060	1963	1660	1941	1000	820	367	281	40	13,8	120	13,8	120	13,8	140	45	3355
2000	1835	1070	600	2195	2135	2012	1679	1976	1310	1070	392	324	40	13,8	120	13,8	120	13,8	200	70	4150
2500	2035	1070	640	2232	2172	2051	1686	2018	1310	1070	416	327	40	13,8	120	13,8	120	13,8	200	70	4800
3150	2135	1070	710	2300	2241	2118	1706	2024	1310	1070	446	355	40	13,8	120	17,8	120	17,8	200	70	5705

Габаритные размеры защитного кожуха

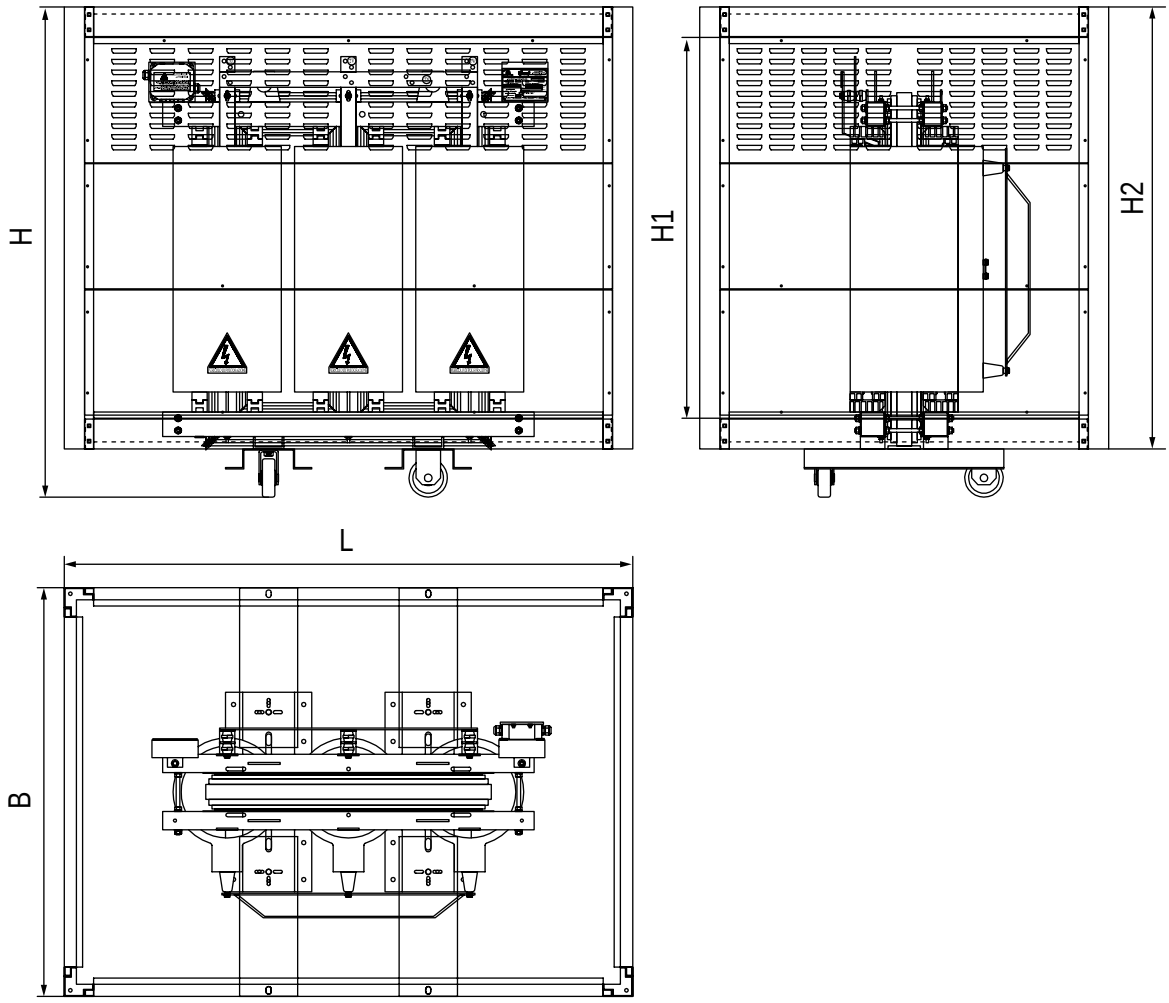

Габаритные размеры защитных кожухов для трансформаторов стандартного исполнения 6 и 10 кВ

Мощность, кВа	Длина, мм	Высота, мм			Глубина, мм
	L	H	H1	H2	B
100	1364	1353	993	1187	777
160	1397	1400	1133	1248	754
250	1500	1514	1247	1357	900
400	1682	1745	1373	1578	910
500	1818	1810	1456	1622	960
630	1818	1860	1461	1674	968
800	1989	1960	1605	1759	1120
1000	1958	2030	1690	1840	1120
1250	1958	2204	1870	2010	1120
1600	2075	2363	1976	2166	1146
2000	2259	2474	2154	2295	1430
2500	2443	2474	2162	2310	1270
3150	2660	2490	2162	2310	1466



DKC

www.dkc.ru

8 800 250 52 63

Издание 35

DKC

Каталог

Взрывозащищенное электрооборудование



- Клеммные коробки
- Посты управления
- Решения по монтажу
- Кабельные вводы
- Клеммные зажимы

Содержание

Клеммные коробки ... **1.1**
Клеммные коробки повышенной надежности против взрыва с видом защиты Ex e, Ex ia, Ex tb ... 1.2
Клеммные коробки из алюминиевого сплава серии TBE-A и TBI-A с видом защиты Ex e, Ex ia, Ex tb ... 1.3
Клеммные коробки из полиэстера, армированного стекловолокном, серии TBE-P и TBI-P ... 1.9
Клеммные коробки из полиэстера, армированного стекловолокном, серии TBE-P и TBI-P с видом защиты Ex e, Ex ia, Ex tb ... 1.10
Клеммные коробки из нержавеющей стали серии TBE-S и TBI-S ... 1.17
Клеммные коробки из нержавеющей стали серии TBE-S и TBI-S с видом защиты Ex e, Ex ia, Ex tb ... 1.18
Взрывозащищенные оболочки из нержавеющей стали ... 1.20
Взрывонепроницаемые распределительные коробки с видом защиты Ex d, Ex e, Ex tb ... 1.25
Распределительные коробки серии LBD-IIC-A ... 1.25
Распределительные коробки из алюминиевого сплава серии LBD-IIC-A, с видом защиты Ex d, Ex e, Ex ia, Ex tb ... 1.26

Взрывозащищенные посты ... **2.1**
Посты повышенной надежности против взрыва с видом защиты Ex d e, Ex ia, Ex tb ... 2.2
Посты управления из алюминиевого сплава серии CPE-A с видом защиты Ex de, Ex ia, Ex tb ... 2.4
Типовые решения. Взрывозащищенные посты управления из алюминия ... 2.7
Посты управления из полиэстера, армированного стекловолокном, серии CPE-P с видом защиты Ex de, Ex ia, Ex tb ... 2.10
Типовые решения. Взрывозащищенные посты управления из полиэстера, армированного стекловолокном ... 2.13
Посты управления из нержавеющей стали, серии CPE-S с видом защиты Ex de, Ex ia, Ex tb ... 2.16
Взрывозащищенные элементы управления для оболочек с видом защиты Ex e ... 2.19
Взрывозащищенные элементы управления для оболочек повышенной надежности против взрыва Ex e ... 2.20
Взрывонепроницаемые посты управления с видом защиты Ex d, Ex tb ... 2.31
Посты управления из алюминиевого сплава серии LCSD-IIB-A с видом защиты Ex d, Ex tb ... 2.32
Типовые решения. Посты управления из алюминиевого сплава ... 2.35
Взрывозащищенные элементы управления для взрывонепроницаемых оболочек серии EXDCU с видом защиты Ex d, Ex tb ... 2.42

Комплекты для крепления оборудования ... **3.1**
Решения по монтажу оборудования клеммных коробок, постов управления ... 3.2
Монтаж оборудования на универсальную стойку ... 3.3
Монтаж оборудования на универсальную раму ... 3.4
Монтаж оборудования на универсальный обжимной комплект монтажных профилей ... 3.5
Крепление к эстакаде, стойке, балке, конструкциям ... 3.5
Монтаж оборудования к железобетонному основанию конструкции ... 3.8
Монтаж оборудования к сэндвич-панели ... 3.9

Взрывозащищенные кабельные вводы ... **4.1**
Универсальные взрывозащищенные кабельные вводы ... 4.2
Кабельные вводы с герметизацией уплотнительным кольцом ... 4.3
Кабельный ввод для небронированного кабеля серии KH ... 4.5
Кабельный ввод для бронированного кабеля серии KA ... 4.7
Универсальный кабельный ввод серии KAEPM, для кабеля в металлорукаве ... 4.9
Кабельный ввод для бронированного кабеля серии KAC, с внутренней резьбой ... 4.11
Универсальный кабельный ввод серии KAEC, с внутренней резьбой ... 4.14
Взрывозащищенные кабельные вводы ... 4.16
Комплекты ... 4.17
Кабельный ввод для небронированного кабеля серии ANS ... 4.19
Кабельный ввод для небронированного кабеля серии ANF ... 4.22
Кабельный ввод для бронированного кабеля серии AAS ... 4.25
Кабельный ввод для бронированного кабеля серии ADS ... 4.28
Кабельный ввод для подключения небронированного кабеля в металлорукаве серии ANP ... 4.31
Кабельный ввод для подключения небронированного кабеля в трубе серии ANR ... 4.33
Аксессуары для кабельных вводов ... 4.34

Система защиты кабелей для потенциально взрывоопасной атмосферы ... **5.1**
Система защиты кабелей для потенциально взрывоопасной атмосферы ... 5.2
Металлорукав из оцинкованной стали ... 5.3
Металлорукав в герметичной ПВХ-оболочке ... 5.4
Металлорукав в гладкой ПВХ-оболочке ... 5.5
Металлорукав в герметичной ПВХ-оболочке низкотемпературный ... 5.6
Металлорукав в герметичной ПВХ-оболочке и оплетке из нержавеющей стали AISI 304 ... 5.7
Металлорукав в гладкой SEBS оболочке ... 5.8
Металлорукав в гладкой SEBS оболочке и оплетке из нержавеющей стали AISI 304 ... 5.9
Металлорукав в гладкой EVA-оболочке ... 5.10
Металлорукав в гладкой EVA-оболочке и оплетке из нержавеющей стали AISI 304 ... 5.11
Металлорукав в гладкой полиуретановой изоляции ... 5.12
Металлорукав в герметичной полиуретановой изоляции ... 5.13
Взрывозащищенные муфты для металлорукава ... 5.14
Взрывозащищенные муфты для металлорукавов в стальной оплетке ... 5.17
Взрывозащищенные муфты для жестких металлических труб ... 5.20
Аксессуары для защиты кабелей ... 5.23

Приложение №1
Количество устанавливаемых клеммных зажимов для коробок из полиэстера 6.1
Приложение №2
Количество устанавливаемых клеммных зажимов для коробок из алюминия 6.4
Приложение №3
Количество устанавливаемых клеммных зажимов для коробок из стали 6.9

В новую редакцию каталога внесены следующие изменения:

Раздел "Клеммные коробки"
Стр. 1.2: Клеммные коробки из алюминиевого сплава серии TBE-A и TBI-A
• обновлен типоразмерный ряд взрывозащищенных оболочек
Стр. 1.7: Типовые решения. Клеммные коробки из алюминиевого сплава
• обновлены коды продукции
Стр. 1.10: Клеммные коробки из полиэстера, армированного стекловолокном, серии TBE-P и TBI-P
• обновлен типоразмерный ряд взрывозащищенных оболочек
Стр. 1.14: Типовые решения. Клеммные коробки из стеклонаполненного полиэстера
• обновлены коды продукции
Стр. 1.25: Добавлен новый раздел взрывонепроницаемые распределительные коробки с видом защиты Ex d, Ex e, Ex tb
• изготовление под заказ кастомизированных решений
• типовые решения. Распределительные коробки из алюминиевого сплава.

Раздел "Взрывозащищенные посты":
Стр. 2.4: Посты управления из алюминиевого сплава серии CPE-A
• обновлен типоразмерный ряд взрывозащищенных оболочек
Стр. 2.7: Типовые решения. Взрывозащищенные посты управления из алюминия
• обновлены коды продукции
Стр. 2.13: Типовые решения. Взрывозащищенные посты управления из полиэстера, армированного стекловолокном
• обновлены коды продукции
Стр. 2.18: Взрывозащищенные элементы управления для оболочек с видом защиты Ex e
• обновлен ассортимент элементов управления
• исправлены условные обозначения
Стр. 2.30: Добавлен новый раздел взрывонепроницаемые посты управления с видом защиты Ex d, Ex tb:
• изготовление под заказ кастомизированных решений.
• типовые решения. Посты управления из алюминиевого сплава.
Стр. 2.41: Добавлен новый раздел взрывозащищенные элементы управления для взрывонепроницаемых оболочек с видом защиты Ex d, Ex tb, серия EXDCU
• разработаны таблицы подбора элементов управления для взрывонепроницаемых оболочек

Продукция и сервисы

Компания ДКС выпускает широкий набор технической литературы, которая доступна как в печатном, так и в электронном виде.
Для заказа в печатном виде нужно обратиться в любое региональное представительство ДКС. Список представительств можно найти на сайте ДКС в разделе "О компании".

Информацию по продукции "Armex" можно скачать на сайте: armex.dkc.ru.



Каталог
кабеленесущих систем



Каталог
решений для автоматизации и IT



Каталог
решений для систем
распределения электроэнергии

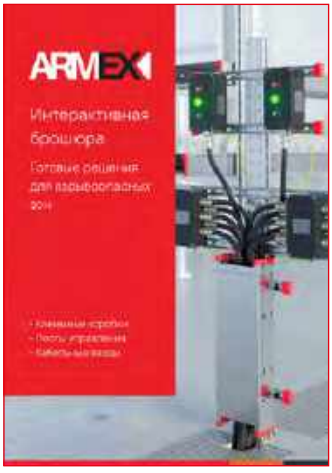

Интерактивная брошюра.
Готовые решения
для взрывоопасных зон



Структурированные
кабельные системы

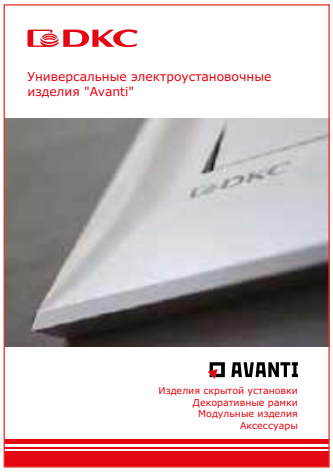

Универсальные
электроустановочные изделия
"Avanti"



Огнестойкие
кабельные линии



Сборник инструкций по монтажу
кабель-каналов



Цинк-ламельное
покрытие



Решения
для монолитного строительства



Двустенные трубы
Информационно-справочные
материалы



Заключение
об использовании двустенных
полиэтиленовых труб ДКС для
прокладки силового кабеля



Типовой альбом DKC–2020.A.
Система взрывозащищенного электрооборудования "ARMEX"



Типовой альбом DKC–2012.L5
Прокладка кабеленесущих трасс
лестничного типа "L5 Combitech"

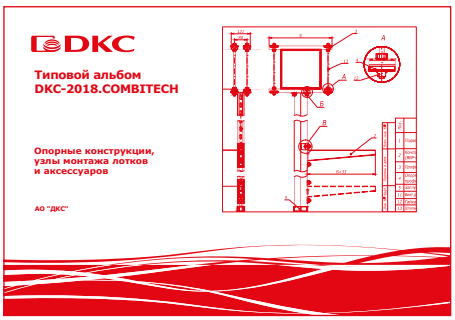

Типовой альбом DKC–2018.COMBITECH
Опорные конструкции, узлы монтажа лотков
и аксессуары

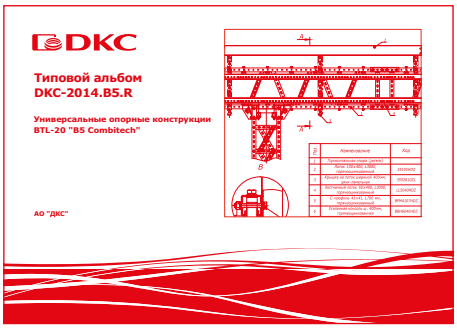

Типовой альбом DKC–2014.B5.R
Универсальные опорные конструкции BTL-
20 "B5 Combitech"

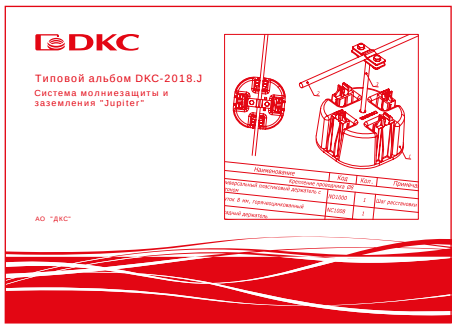

Типовой альбом DKC–2018.J
Система молниезащиты
и заземления "Jupiter"

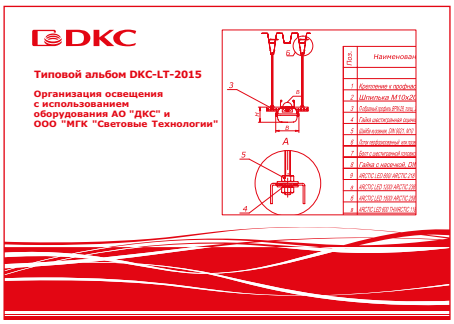

Типовой альбом DKC–LT–2015
Организация освещения
с использованием оборудования компаний
ДКС и "Световые технологии"

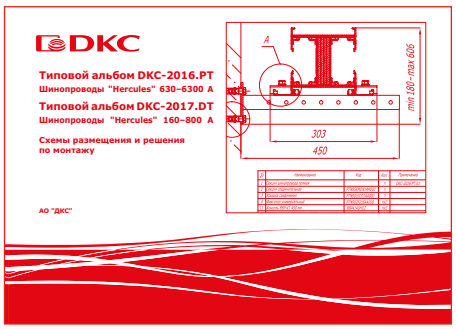

Типовой альбом DKC–2016.PT
Шинопроводы "Hercules" 630–6300 А
Типовой альбом DKC–2017.DT
Шинопроводы "Hercules" 160–800 А
Схемы размещения и решения
по монтажу



Типовой альбом A10–2011
Прокладка кабелей в блочной канализации
с применением двустенных гофрированных
труб
Типовой альбом A11–2011
Прокладка кабелей напряжением до 35кВ
в траншеях с применением двустенных
гофрированных труб

Компания ДКС оставляет за собой право изменять конструкцию и спецификацию изделий без предварительного уведомления.

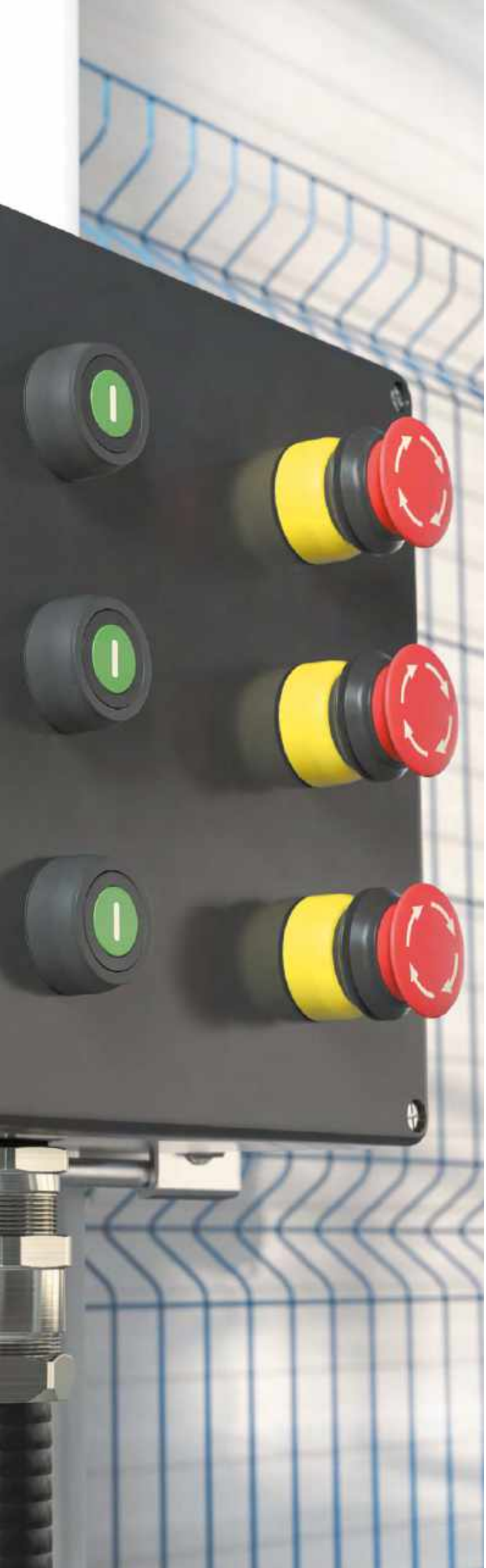

Сервис

Чертежи и динамические блоки
Библиотека готовых чертежей продукции и динамические блоки облегчают проектирование

Проектирование в среде BIM
Разработанные плагины позволяют проектировать инженерные коммуникации в формате 3D

Альбомы типовых решений
Альбомы типовых решений содержат подробные чертежи и схемы монтажа основных узлов соединения

Базы данных для nanoCAD
Базы данных ДКС для nanoCAD содержат элементы кабеленесущих систем, разветвительные коробки, электроустановочные изделия

Опросные листы
Для включения продукции в проектную документацию заполните опросные листы

Программное обеспечение

Плагины для Revit
Подбор элементов для проектирования шинопроводных трасс и формирование спецификации

Конфигураторы
Простой и быстрый подбор комплектующих и формирование спецификации.
Для удобства подбора и проектирования воспользуйтесь конфигуратором



Обратная связь

ДКС – это компания, которая поддерживает самые высокие стандарты производства и готова меняться в лучшую сторону.

Мы всегда прислушиваемся к нашим клиентам и разрабатываем продукцию в соответствии с их потребностями.

Поделиться конструктивными предложениями и пожеланиями вы можете по электронной почте. Наш адрес: EX@DKC.RU

Или воспользуйтесь online сервисами на нашем промосайте ARMEX.DKC.RU

Мы будем рады любой обратной связи.

Ведь все, что мы делаем – для вас.

Взрывозащищенное электрооборудование

Описание

Взрывозащищенное оборудование – оборудование, в котором предусмотрены специальные конструктивные меры и используются сертифицированные комплектующие и материалы, предназначенные для предотвращения риска воспламенения окружающей среды при эксплуатации данного оборудования во взрывоопасных зонах. К такому оборудованию предъявляются специальные требования по сборке, определенные сериями стандартов.

Компания ДКС, являясь одним из лидеров в сфере производства оборудования для распределения энергии, предлагает широкий ассортимент сертифицированной по российским и международным стандартам взрывозащищенной продукции и аксессуаров.
В систему взрывозащиты входят взрывозащищенные корпуса, соединительные коробки, посты управления, кабельные вводы, клеммные зажимы и управляющие компоненты, металлические трубы, металлорукава и большое количество аксессуаров. Каждый компонент системы сертифицирован в соответствии с актуальными требованиями российских стандартов, что позволяет построить надежную систему электропроводки во взрывоопасных зонах.

Сфера применения

Взрывозащищенное оборудование применяется в зонах, где существует вероятность присутствия взрывоопасной среды: в химической, нефтехимической промышленности, при транспортировке нефти и газа, в горнодобывающей промышленности и других отраслях. Процессы производства, переработки, транспортировки в таких отраслях могут быть связаны с образованием взрывоопасных газов, паров или туманов. В пищевой промышлености и сельском хозяйстве, при переработке и транспортировке (измельчение зерна, мучная и сахарная пыль) также могут образовываться взрывоопасные пыли в виде взвеси или слоя.

Взрывозащищенное оборудование ДКС подходит для использования во взрывоопасных зонах помещений и наружных установок и отвечает требованиям самых современных международных (ATEX, IEC) и российских стандартов и норм (требования ТР ТС 012, ГОСТ и ПУЭ).

Требования российских и международных стандартов постоянно обновляются, чтобы гарантировать максимальный уровень безопасности людей и материальных ценностей.

Продукция не применяется для установки в подземных выработках и наземных строениях шахт.

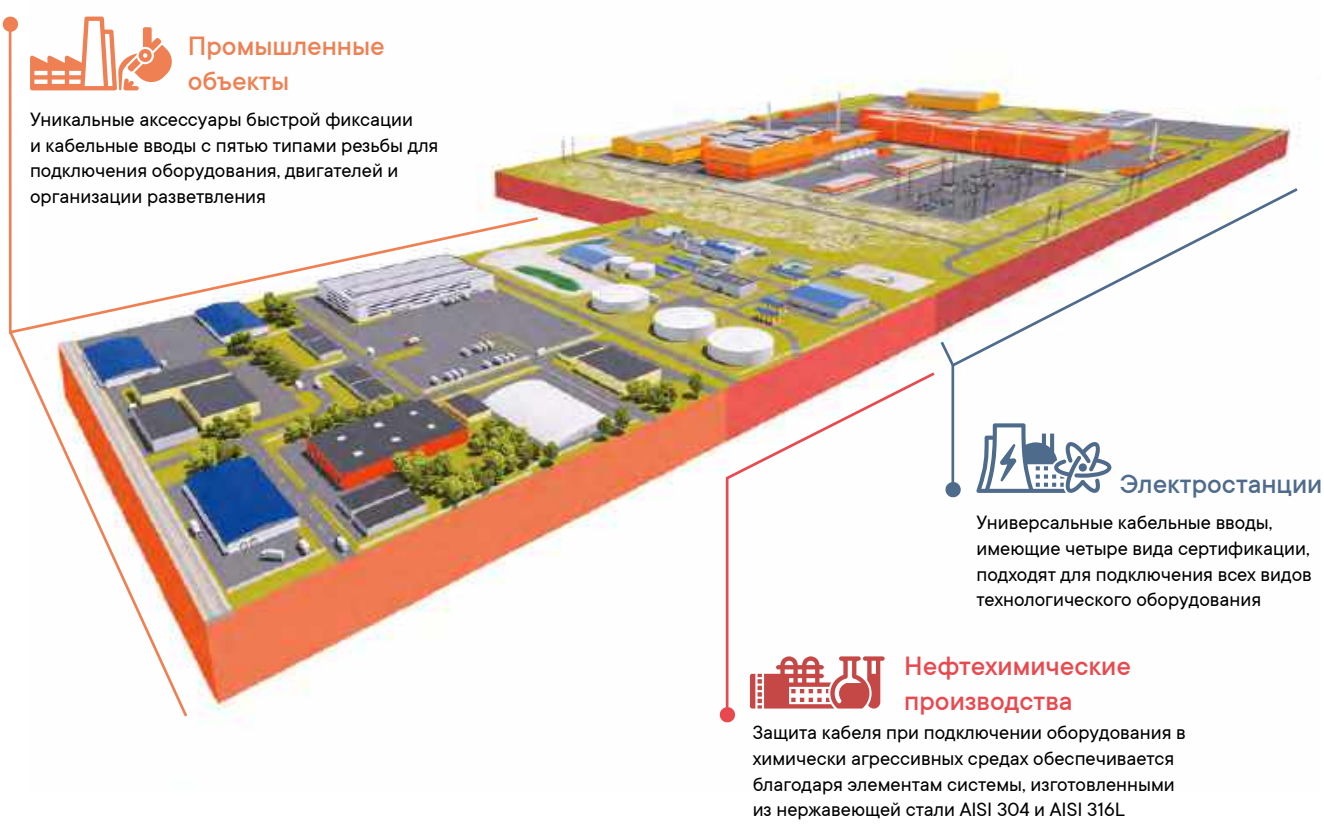

Промышленные объекты

Уникальные аксессуары быстрой фиксации и кабельные вводы с пятью типами резьбы для подключения оборудования, двигателей и организации разветвления

Электростанции

Универсальные кабельные вводы, имеющие четыре вида сертификации, подходят для подключения всех видов технологического оборудования

Нефтехимические производства

Защита кабеля при подключении оборудования в химически агрессивных средах обеспечивается благодаря элементам системы, изготовленными из нержавеющей стали AISI 304 и AISI 316L

Классификация взрывоопасных зон

Зоны по газу
ГОСТ IEC 60079-10-1-2011



Постоянное присутствие газа. Более 1000 ч/год

0

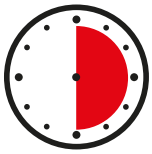

Вероятное присутствие газа. Более 10–1000 ч/год

1



Маловероятное присутствие газа. Более 10 ч/год

2

Зоны по пыли
ГОСТ IEC 60079-10-2-2011



Постоянное присутствие пыли. Более 1000 ч/год

20

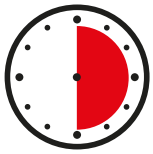

Вероятное присутствие пыли. Более 10–1000 ч/год

21



Маловероятное присутствие пыли. Более 10 ч/год

22

Виды взрывозащиты

- снижение вероятности возникновения искры



e

Повышенная
Зона 1, 2



n

Не имеющая зажигательной способности
Зона 2



s

Специальная
Зона 0, 1, 2
Зона 20, 21, 22

- сдерживания взрыва



d

Оболочка способна выдержать взрыв
Зона 0, 1, 2

- ограничения температуры поверхности



t

Защита от воспламенения пыли
Зона 20, 21, 22

- искробезопасная электрическая сеть



i

Основан на уменьшении мощности искры
Зона 0, 1, 2
Зона 20, 21, 22

- изоляция электрических цепей



Герметизация компаундом
Зона 0, 1, 2
Зона 20, 21, 22



Масленное заполнение
Зона 1, 2



Заполнение песком
Зона 1, 2



Заполнение или продувка
Зона 1, 2
Зона 21, 22

Маркировка



Меры, направленные на предотвращение воспламенения взрывоопасной атмосферы

Если нельзя исключить возникновение взрывоопасной атмосферы, то применяются следующие меры:
- разделение потенциально опасных областей на зоны;
- оценка вероятности возникновения взрывоопасной атмосферы;
- классификация взрывоопасных зон;
- классификация материалов;
- подбор видов взрывозащиты согласно классификации.

Меры, направленные на снижение негативных последствий взрыва до приемлемого уровня

- строительство и использование защитных сооружений;
- повышение физической устойчивости объектов к взрыву и его последствиям;
- зонирование территорий предприятий.

Регламентирующие документы

Технический регламент таможенного союза "О безопасности оборудования для работы во взрывоопасных средах" ТР ТС 012/2011 устанавливает обязательные требования безопасности к оборудованию для работы во взрывоопасных средах, выполнение которых обеспечивает безопасность его применения во взрывоопасных средах.

Действие ТР ТС распространяется на:
- электрическое оборудование для работы во взрывоопасных средах, в том числе Ex-компоненты;
- неэлектрическое оборудование для работы во взрывоопасных средах;

Идентификационным признаком оборудования и Ex-компонентов для работы во взрывоопасных средах является наличие средств обеспечения взрывозащиты, указанных в технической документации, и маркировки взрывозащиты, нанесенной на оборудование.

Качество

Первоочередной задачей взрывозащищенного оборудования является защита персонала и материальных ценностей от взрыва и его возможных последствий на предприятиях с присутствием взрывоопасной атмосферы. Поэтому компания ДКС уделяет большое внимание безопасности оборудования: подбору материалов, полноценному проведению испытаний материалов и технологий, подбору и расчету тепловых режимов, совместимости материалов, механической прочности и сертификации продукции по российским и международным стандартам.

При производстве используются самые современные технологии и материалы, позволяющие обеспечить высокое качество продукции ДКС. Основным критерием для компании является надежность и качество выпускаемой продукции, поэтому на всех этапах производства ведется входной контроль сырья и материалов, операционный контроль, выходной контроль и испытания.

Состав системы

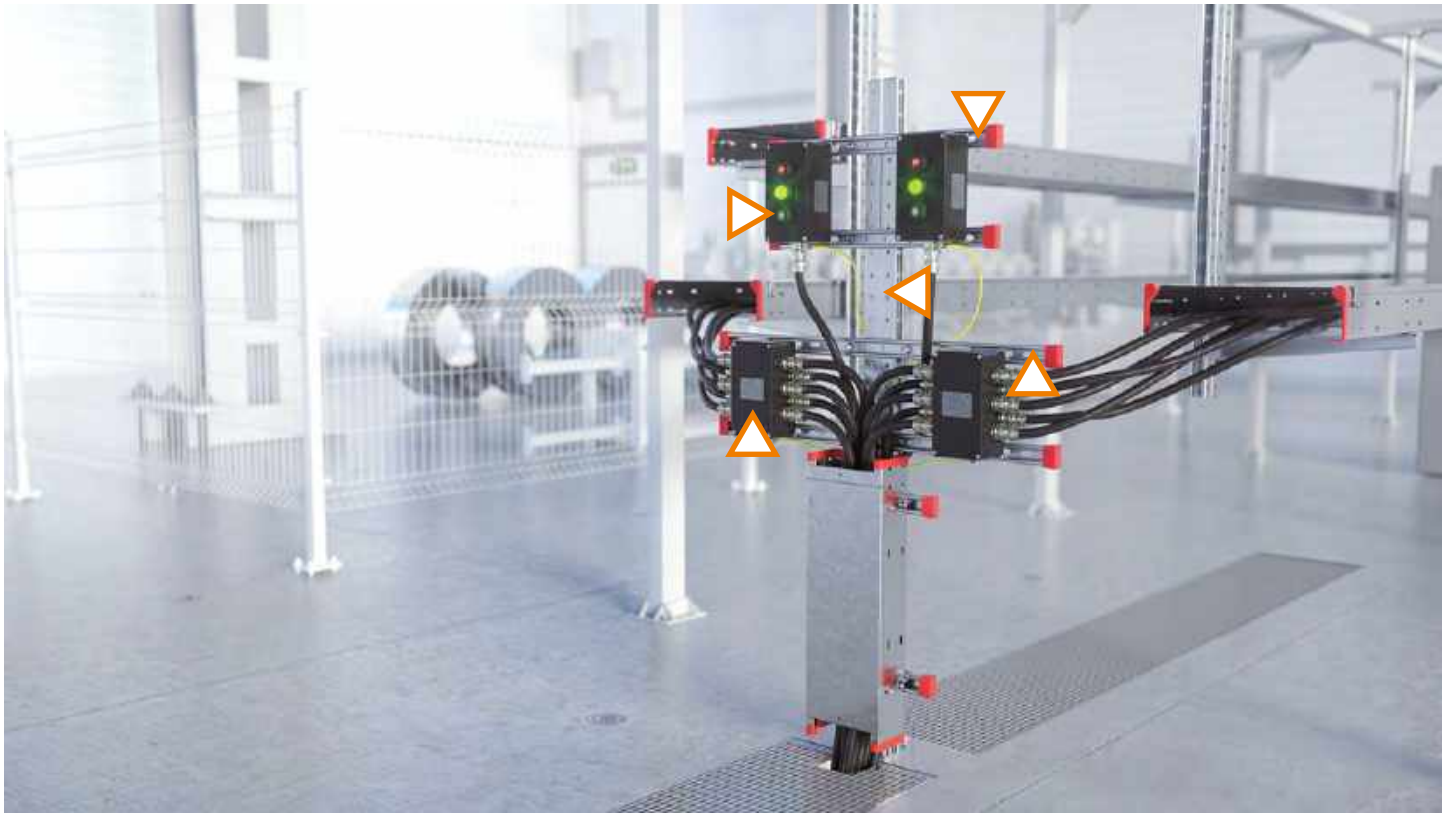

Преимущества

Сделано в России
Взрывозащищенная продукция производится на территории технопарка ДКС в городе Тверь, с соблюдением требований по конструированию и испытанию оборудования, обеспечивая безопасность применения оборудования на опасных производственных объектах газовой, нефтяной, нефтеперерабатывающей и других отраслях промышленности.
Качество
Продукция ДКС соответствует международным и российским стандартам и требованиям, имеет сертификаты ATEX, IECEx и ТР ТС. Продукция прошла лабораторные испытания, при которых моделируются самые жесткие условия использования, а международная сертификация подтверждает соответствие требованиям рынков во всем мире.
Готовые решения
Наличие более двухсот готовых решений в ассортименте позволяет в кратчайшие сроки обеспечить заказчика взрывозащищенной продукций.
Кастомизация
Компания ДКС предлагает возможность индивидуальной комплектации взрывозащищеного электрооборудования в зависимости от требований заказчика.
Сервис
Высокая квалификация специалистов в производстве и эксплуатации взрывозащищенного оборудования позволяет не только предложить готовые решения, но и подобрать индивидуальные изделия под потребности заказчика.
Ассортимент
Постоянное развитие и расширение продуктовой линейки взрывозащищенного оборудования способствует решению широкого спектра задач клиентов компании.

На странице armex.dkc.ru вы найдете не только полную информацию по продукции для взрывозащиты, но и полезные сервисы, которые помогут вам получить оперативный ответ по пересчету, разработке и подбору нужного именно вам решения.
Для удобства проектирования и экономии времени на подбор и расчет взрывозащищенного электрооборудования на сайте доступны пять конфигураторов:
- конфигуратор подбора клеммных коробок Ex e, Ex tb;
- конфигуратор подбора распределительных коробок Ex d;
- конфигуратор подбора постов управления Ex d e, Ex tb;
- конфигуратор подбора постов управления Ex d;
- конфигуратор подбора кабельных вводов.

Также для экономии вашего времени представлены более 100 посчитанных и заведенных в базу типовых решений клеммных коробок и постов управления.
На странице вы найдете и опросные листы. После их заполнения автоматически формируется заявка в службу технической поддержки.
А если у вас остались дополнительные вопросы, вы можете задать их напрямую нашим специалистам. Для этого позвоните по бесплатному номеру:
8 (800) 250-52-63 или отправьте сообщение на support@dkc.ru.

Клеммные коробки

Клеммные коробки повышенной надежности против взрыва с видом защиты Ex e, Ex ia, Ex tb 1.2

Клеммные коробки из алюминиевого сплава серии TBE-A и TBI-A 1.2

Клеммные коробки из алюминиевого сплава серии TBE-A и TBI-A с видом защиты Ex e, Ex ia, Ex tb 1.3

Структура условного обозначения 1.4

Типовые решения. Клеммные коробки из алюминиевого сплава 1.7

Клеммные коробки из полиэстера, армированного стекловолокном, серии TBE-P и TBI-P 1.9

Клеммные коробки из полиэстера, армированного стекловолокном, серии TBE-P и TBI-P с видом защиты Ex e, Ex ia, Ex tb 1.10

Структура условного обозначения 1.11

Типовые решения. Клеммные коробки из стеклонаполненного полиэстера 1.14

Клеммные коробки из нержавеющей стали, серии TBE-S и TBI-S 1.17

Клеммные коробки из нержавеющей стали, серии TBE-S и TBI-S с видом защиты Ex e, Ex ia, Ex tb 1.18

Структура условного обозначения 1.19

Взрывозащищенные оболочки из нержавеющей стали 1.20

Рейки для бокового монтажа 1.21

Монтажные платы 1.21

Взрывонепроницаемые распределительные коробки с видом защиты Ex d, Ex e, Ex tb 1.25

Распределительные коробки серии LBD-IIC-A 1.25

Распределительные коробки из алюминиевого сплава, серии LBD-IIC-A, с видом защиты Ex d, Ex e, Ex ia, Ex tb 1.26

Структура условного обозначения 1.27

Типовые решения. Распределительные коробки из алюминиевого сплава 1.28



Клеммные коробки повышенной надежности против взрыва с видом защиты Ex e, Ex ia, Ex tb

Для заказа клеммных коробок с видом защиты Ex e, Ex ia, Ex tb заполните Опросный лист и отправьте нам.
Для подбора оборудования воспользуйтесь online конфигуратором.

Клеммные коробки из алюминиевого сплава серии TBE-A и TBI-A

Описание

Взрывозащищенные клеммные коробки серии TBE-A и TBI-A изготовлены из алюминиевого сплава без примесей меди. Их назначение – соединение и разветвление кабелей электрических и осветительных цепей постоянного и переменного тока, кабелей информационных сетей, сигнальных и контрольных.
Взрывозащищенные клеммные коробки серии TBI-A также могут применяться для выполнения соединений и разветвлений искробезопасных цепей. Они используются в цепях КИПиА с низким напряжением и током, приводах и измерительных цепях.

Клеммные коробки также служат для защиты соединений от механических повреждений, влаги и пыли при их установке во взрывоопасных газовых и пылевых средах.

Коробки клеммные серии TBE-A:
• 1Ex e IIC T6...T4 Gb / 1Ex e ia IIC T6...T4 Gb / Ex tb IIIC T80°C...T130°C Db
Коробки клеммные серии TBI-A:
• 0Ex ia IIC T6...T4 Ga / Ex tb IIIC 80°C...T130°C Db / Ex ia IIIC T80°C...T130°C Da.

Конструкция

Коробка состоит из корпуса и крышки, соединенных невыпадающими болтами. Количество болтов зависит от габаритов коробки. Внутри корпуса могут устанавливаться монтажная панель, DIN-рейки с клеммными зажимами, шины заземления и прочее электротехническое оборудование. На боковых сторонах коробки расположены взрывозащищенные кабельные вводы под различные типы кабеля, муфты, заглушки, клапаны и т.п. Все крепежные и монтажные элементы выполнены из коррозионностойкой стали.

Взрывозащищенные клеммные коробки имеют три вида сертификации, отвечают всем требованиям стандартов ТР ТС и имеют исполнения со следующими видами взрывозащиты:
• Ex e "Повышенная защита";
• Ex i "Искробезопасная электрическая цепь";
• Ex t "Защита от воспламенения пыли".

Отличительные особенности

Невыпадающие винты из нержавеющей стали для фиксации крышки
• стойкие к коррозии;
• сохраняют эстетичный внешний вид

Невыпадающий силиконовый уплотнитель
• обеспечивает высокую степень пыле- и влагозащиты IP66

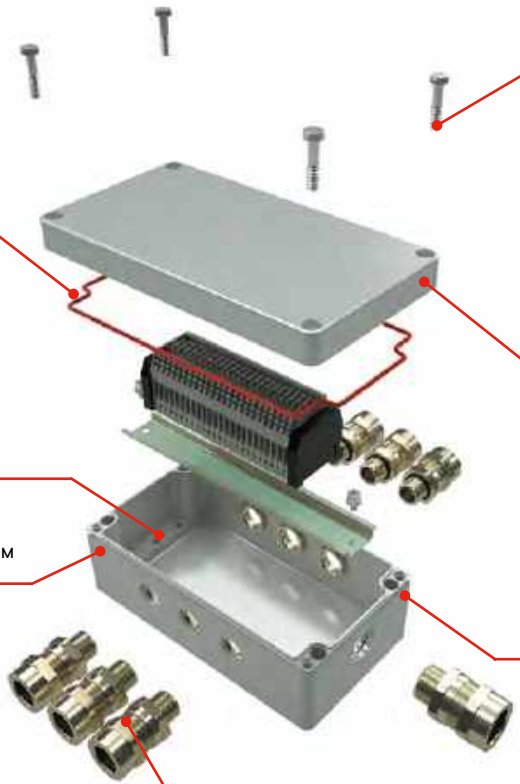

Химическая и коррозионная стойкость
• коробки из алюминиевого сплава отличаются высокой стойкостью к солевому туману

Крепежные отверстия
• позволяют фиксировать DIN-рейку и монтажную плату внутри коробки

Высокая толщина стенки
• повышенная механическая прочность к ударам

13 габаритов оболочки
• подбор максимально подходящего размера и индивидуальная комплектация для решения любых задач подключения

Кабельные вводы
• вводы под кабель 5–78 мм небронированный, бронированный, небронированный в трубе или в металлорукаве, и под виды резьбы Metric, NPT, GAS и т.д.;
• изготавливаются из никелированной латуни, нержавеющей стали, полиамида

Клеммные коробки из алюминиевого сплава серии TBE-A и TBI-A с видом защиты Ex e, Ex ia, Ex tb



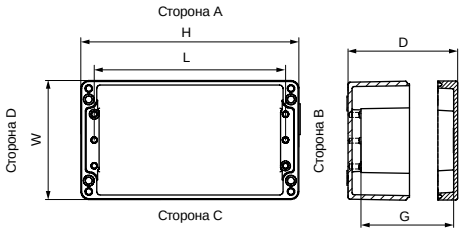

Назначение

• коммутация и ответвление проводов и кабелей в системах электроснабжения, коммутации, сигнализации во взрывоопасных зонах с содержанием газа и пыли.

Характеристики

• материал – коррозионностойкий алюминий.

Характеристики

Технические условия	ТУ-27.12.31-065-47022248-2018
Степень защиты	IP66 по ГОСТ 14254-96
Температура окружающей среды, °C	от -60 до +55
Ударная прочность при -60 °C	7 Дж по ГОСТ 31610.0-2014 (IEC 60079-0:2011)
Климатическое исполнение	УХЛ1, Т1, ОМ1, В1, УХЛ 5, Т5, В5 по ГОСТ 15150
Уплотнение крышки	силикон
Установка в зонах, опасных по газу	зоны 0-1-2. Группа II по газу, подгруппа газов IIA, IIB, IIC
Установка в зонах, опасных по пыли	зоны 20-21-22. Группа III по пыли, подгруппа пыли IIIA, IIIB, IIIC
Маркировка и вид взрывозащиты серии TBE-A	1Ex e IIC T6...T4 Gb 1Ex e ia IIC T6...T4 Gb Ex tb IIIC T80°C...T130°C Db
Маркировка и вид взрывозащиты серии TBI-A	0Ex ia IIC T6...T4 Ga Ex tb IIIC 80°C...T130°C Db Ex ia IIIC T80°C...T130°C Da
Обеспечение взрывозащиты и соответствие стандартам	ГОСТ 31610.0-2014 (IEC 60079-0:2011) ГОСТ Р МЭК 60079-7-2012 ГОСТ 31610.11-2014 (IEC 60079-11:2011) ГОСТ IEC 60079-31-2013
Доступные аксессуары	элементы крепления кабельные вводы клеммные винтовые и пружинные зажимы заглушки

Структура условного обозначения

X0–X1–(X2xX3)-X4xX5(X6)-X7/X8

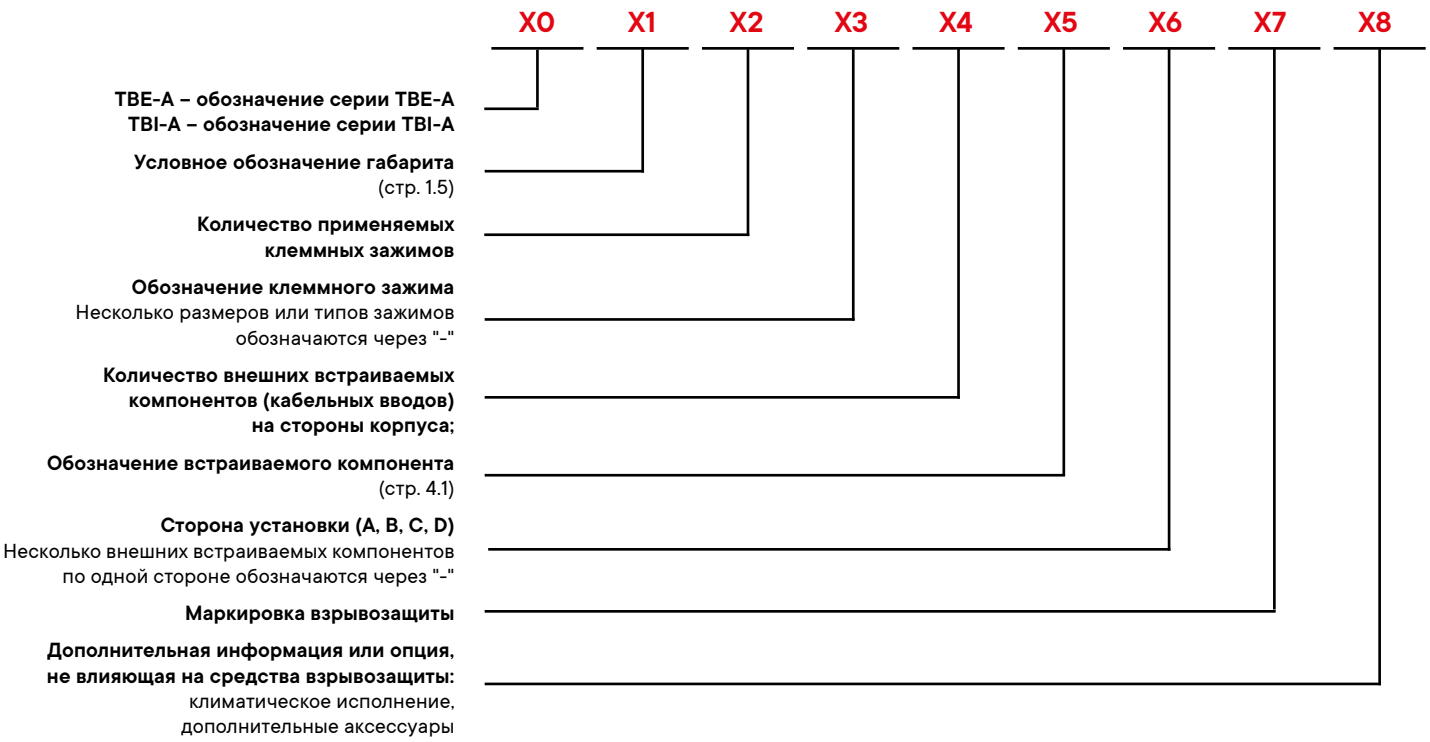

Примечание. При отсутствии какой-либо составляющей обозначение пропускается.
Актуальную информацию по взрывозащищенным клеммным зажимам - "Quadro" можно найти на сайте в разделе "Системы электропроводки и маркировки".

Описание дополнительной информации или опции (X8)	Маркировка (пример)
Температура окружающей среды	/–60 °C...+40 °C
Климатическое исполнение	/УХЛ1
Маркировка клеммных зажимов по схеме заказчика	/МАРК
Наличие перемычек между клеммными зажимами по схеме заказчика	/СХЕМА
Внутренняя шина заземления	/ШИНА 3
Морское исполнение	/МОРЕ
Невзрывозащищенное исполнение	/ПРОМ
Фиксация крышки на петлях	/ПЕТЛЯ
Шильд с надписью заказчика	/НАДПИСЬ "_"

Пример структуры условного обозначения:
TBE-A–12–(6xCBC.2)–2xKAEPM2MHK–20(A)–1xKAEPM2MHK–20(C)1Ex e IIC T5 Gb / Ex tb IIIC T95°C Db IP66

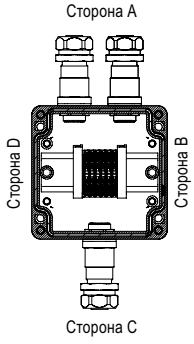

Алюминиевая оболочка габарита №12 120×120×90 мм. С установленными клеммными зажимами CBC.2 в количестве 6 штук. С установленными кабельными вводами по стороне A: KAEPM2MHK–20 – 2 шт.; по стороне C: KAEPM2MHK–20 – 1 шт.

Габаритные размеры взрывозащищенных оболочек

Геометрические размеры, мм			Тип DIN-рейки	L, мм	G, мм	Масса, кг	Условное обозначение габарита	Код
H	W	D						
100	100	80	Omega3F	90	74	0,62	09	–
120	120	90	Omega3F	100	82	0,96	12	EXJB10SV
220	120	90	Omega3F	200	82	1,43	14	EXJB20SV
160	160	90	Omega3F	150	82	1,96	17	EXJB30SV
260	160	90	Omega3F	240	82	2,37	18	–
360	160	90	Omega3F	340	82	2,54	19	–
180	180	100	Omega3F	170	92	2,4	20	–
280	180	100	Omega3F	260	92	2,92	21	–
230	200	110	Omega3F	190	100	2,44	22	EXJB40SV
280	230	110	Omega3F	260	100	3	24	EXJB50SV
330	230	110	Omega3F	310	100	4,05	25	–
230	200	180	Omega3F	190	170	4	23	–
330	230	180	Omega3F	310	170	5,26	26	EXJB60SV

Максимальное количество кабельных вводов, устанавливаемых на каждую сторону коробки

M16×1,5 A(C)/B(D)	M20×1,5 A(C)/B(D)	M25×1,5 A(C)/B(D)	M32×1,5 A(C)/B(D)	M40×1,5 A(C)/B(D)	M50×1,5 A(C)/B(D)	M63×1,5 A(C)/B(D)	M75×1,5 A(C)/B(D)	M90×2 A(C)/B(D)	Условное обозначение габарита
2/1	1/1	1/1	1/0	0/0	0/0	0/0	0/0	0/0	09
2/2	2/1	2/0	1/0	0/0	0/0	0/0	0/0	0/0	12
6/2	5/1	4/0	3/0	0/0	0/0	0/0	0/0	0/0	14
6/2	3/2	2/2	2/0	2/0	0/0	0/0	0/0	0/0	17
14/2	5/2	5/2	4/0	3/0	0/0	0/0	0/0	0/0	18
22/2	8/2	7/2	6/0	5/0	0/0	0/0	0/0	0/0	19
8/3	3/2	3/2	2/0	2/0	0/0	0/0	0/0	0/0	20
16/3	6/2	5/2	4/0	4/0	0/0	0/0	0/0	0/0	21
10/10	8/4	6/3	3/3	2/2	2/0	1/0	0/0	0/0	22
16/10	12/4	10/3	4/3	4/2	3/0	2/0	0/0	0/0	24
18/10	14/4	14/3	5/3	5/2	4/0	3/0	0/0	0/0	25
25/20	16/12	9/9	9/6	4/4	4/4	1/1	1/1	1/1	23
45/20	28/12	21/9	15/6	10/4	8/4	3/1	3/1	2/1	26

Примечание: рекомендуемое количество устанавливаемых внутри оболочки клеммных зажимов смотрите в приложении (стр. 6.4).

Рекомендуемые значения максимальной рассеиваемой мощности взрывозащищенных оболочек из коррозионностойкого алюминия

Условное обозначение габарита	Габариты, мм			Температурный класс изделия или максимальная температура поверхности								
				Pmax, Вт, при максимальной температуре окружающей среды при эксплуатации Tamb≤+40 °C			Pmax, Вт, при максимальной температуре окружающей среды при эксплуатации Tamb≤+50 °C			Pmax, Вт, при максимальной температуре окружающей среды при эксплуатации Tamb≤+55 °C		
	H	W	D	T4 или 135 °C	T5 или 100 °C	T6 или 85 °C	T4 или 135 °C	T5 или 100 °C	T6 или 85 °C	T4 или 135 °C	T5 или 100 °C	T6 или 85 °C
09	100	100	80	26,83	14,65	10,11	23,12	11,58	7,31	21,34	10,11	5,98
12	120	120	90	36,88	20,16	13,92	31,79	15,94	10,07	29,34	13,92	8,24
14	220	120	90	55,39	30,44	21,07	47,81	24,1	15,27	44,16	21,07	12,51
17	160	160	90	56,09	30,73	21,24	48,38	24,31	15,38	44,67	21,24	12,58
18	260	160	90	77,43	42,64	29,55	66,88	33,79	21,43	61,79	29,55	17,56
19	360	160	90	95,47	52,82	36,7	82,57	41,93	26,66	76,33	36,7	21,86
20	180	180	100	69,55	38,14	26,38	60,01	30,19	19,11	55,41	26,38	15,64
21	280	180	100	92,6	51,04	35,39	80	40,46	25,68	73,92	35,39	21,04
22	230	200	110	92,04	50,6	35,04	79,46	40,08	25,4	73,4	35,04	20,8
23	230	200	180	114,1	62,73	43,44	98,51	49,69	31,49	90,99	43,44	25,79
24	280	230	110	116,81	64,38	44,64	100,93	51,04	32,39	93,25	44,64	26,54
25	330	230	110	129,27	71,42	49,58	111,76	56,66	36,01	103,29	49,58	29,51
26	330	230	180	155,68	86,02	59,71	134,59	68,24	43,36	124,4	59,71	35,54

Формула расчета мощности

$$P_{\Sigma} = \sum N \times R \times I^2$$

где,
N – количество установленных клемм одного типа с одной нагрузкой (ток, А);
R – комбинированное сопротивление проводника и клеммы, Ом;
I – ток в цепи, А.
Примечание: Ток для клемм заземления принимается равным нулю.

Формула расчета, комбинированное сопротивление

$$R = R_{\text{п}} + R_{\text{к}}$$

где,
Rп – сопротивление проводника (Ом);
Rк – сопротивление клеммы (Ом).

Проверочный расчет

$$P_{\Sigma} \leq P_{max}$$

где,
Pmax – рекомендуемое табличное значение максимальной рассеиваемой мощности.

Типовые решения. Клеммные коробки из алюминиевого сплава



код 1201.121.22.11A	код 1201.121.22.11B	код 1201.121.22.11C
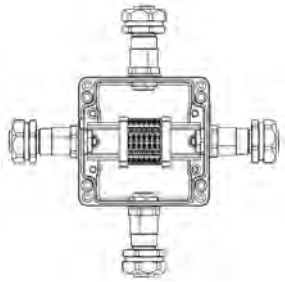	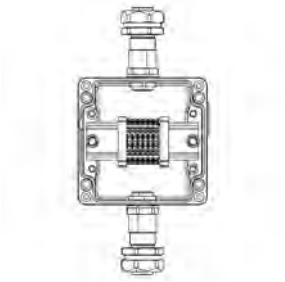	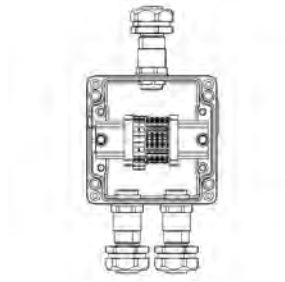
Взрывозащищенная клеммная коробка из алюминия 120×120×90 мм 1Ex e IIC T5 Gb / Ex tb IIIC T95°C Db IP66 Клеммы CBC.2, цвет серый – 6 шт. Универсальный кабельный ввод M20×1,5 для кабеля в металлорукаве Dn 20 мм серии KAEPM, диаметр кабеля D: 5,8–12 мм – 4 шт.	Взрывозащищенная клеммная коробка из алюминия 120×120×90 мм 1Ex e IIC T5 Gb / Ex tb IIIC T95°C Db IP66 Клеммы CBC.2, цвет серый – 6 шт. Универсальный кабельный ввод M20×1,5 для кабеля в металлорукаве Dn 20 мм серии KAEPM, диаметр кабеля D: 5,8–12 мм – 2 шт.	Взрывозащищенная клеммная коробка из алюминия 120×120×90 мм 1Ex e IIC T5 Gb / Ex tb IIIC T95°C Db IP66 Клеммы CBC.2, цвет серый – 2 шт. Клеммы CBC.2, цвет синий – 2 шт. Клеммы TEO.2, цвет желто-зеленый – 2 шт. Универсальный кабельный ввод M20×1,5 для кабеля в металлорукаве Dn 20 мм серии KAEPM, диаметр кабеля D: 5,8–12 мм – 3 шт.

код 1201.121.22.11E	код 1201.121.22.11F	код 1201.121.22.121B
		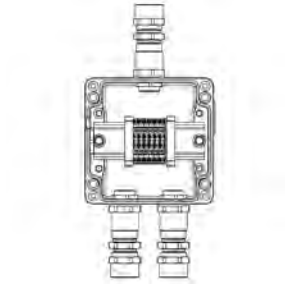
Взрывозащищенная клеммная коробка из алюминия 120×120×90 мм 1Ex e IIC T5 Gb / Ex tb IIIC T95°C Db IP66 Клеммы CBC.4, цвет серый - 4 шт. Клеммы TEO.4, цвет желто-зеленый – 1 шт. Универсальный кабельный ввод M25×1,5 для кабеля в металлорукаве Dn 26 мм серии KAEPM, диаметр кабеля D: 11,8–18 мм – 3 шт.	Взрывозащищенная клеммная коробка из алюминия 120×120×90 мм 1Ex e IIC T5 Gb / Ex tb IIIC T95°C Db IP66 Клеммы CBC.4, цвет серый - 4 шт. Клеммы TEO.4, цвет желто-зеленый - 1 шт. Универсальный кабельный ввод M25×1,5 для кабеля в металлорукаве Dn 20 мм серии KAEPM, диаметр кабеля D: 11,8–18 мм - 3 шт.	Взрывозащищенная клеммная коробка из алюминия 120×120×90 мм 1Ex e IIC T5 Gb / Ex tb IIIC T95°C Db IP66 Клеммы CBC.2, цвет серый – 6 шт. Кабельный ввод M20×1,5 для бронированного кабеля серии KA, диаметр кабеля d: 5,8–12 мм D: 9–17 мм – 3 шт.

код 1201.141.22.11D

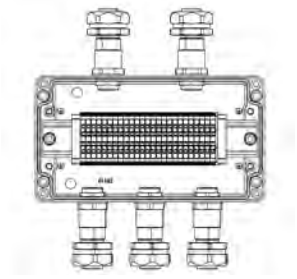

Взрывозащищенная клеммная коробка из алюминия
220×120×90 мм
1Ex e IIC T5 Gb / Ex tb IIIC T95°C Db IP66
Клеммы HMM.2, цвет серый - 25 шт.
Универсальный кабельный ввод M20×1,5 для кабеля в металлорукаве Dn 20 мм серии KAEPM, диаметр кабеля D: 5,8–12 мм – 5 шт.

код 1201.141.22.11G

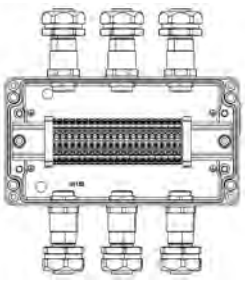

Взрывозащищенная клеммная коробка из алюминия
220×120×90 мм
1Ex e IIC T5 Gb / Ex tb IIIC T95°C Db IP66
Клеммы CBC.4, цвет серый – 20 шт.
Кабельный ввод M20×1,5 для небронированного кабеля серии KA, диаметр кабеля D: 5,8–12 мм – 6 шт.

код 1201.141.22.1240

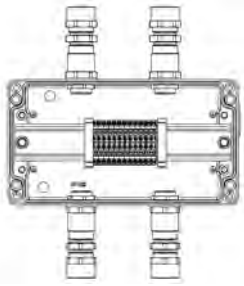

Взрывозащищенная клеммная коробка из алюминия
220×120×90 мм
1Ex e IIC T5 Gb / Ex tb IIIC T95°C Db IP66
Клеммы CBC.2, цвет серый – 12 шт.
Кабельный ввод M20×1,5 для бронированного кабеля серии KA, диаметр кабеля d: 5,8–12 мм D: 9–17 мм – 4 шт.

код 1201.171.22.1210

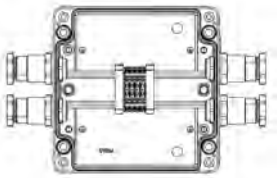

Взрывозащищенная клеммная коробка из алюминия
160×160×90 мм
1Ex e IIC T5 Gb / Ex tb IIIC T95°C Db IP66
Клеммы CBC.2, цвет серый – 4 шт.
Кабельный ввод M20×1,5 для небронированного кабеля серии KH, диаметр кабеля D: 5,8–12 мм – 4 шт.

Клеммные коробки из полиэстера, армированного стекловолокном, серии TBE-P и TBI-P

Описание

Взрывозащищенные клеммные коробки серии TBE-P изготовлены из ударопрочного антистатичного полиэстера, армированного стекловолокном. Их назначение – соединение и разветвление кабелей электрических и осветительных цепей постоянного и переменного тока, кабелей информационных сетей, сигнальных и контрольных кабелей.

Взрывозащищенные клеммные коробки серии TBI-P также могут применяться для выполнения соединений и разветвлений искробезопасных цепей. Они используются в цепях КИПиА с низким напряжением и током, приводах и измерительных цепях.

Клеммные коробки также служат для защиты соединений от механических повреждений, влаги и пыли при их установке во взрывоопасных газовых и пылевых средах.

Коробки клеммные серии TBE-P:
• 1Ex e IIC T6...T4 Gb / 1Ex e ia IIC T6...T4 Gb / Ex tb IIIC T80°C...T130°C Db.
Коробки клеммные серии TBI-P:
• 0Ex ia IIC T6...T4 Ga / Ex tb IIIC 80°C...T130°C Db / Ex ia IIIC T80°C...T130°C Da.

Конструкция

Корпус коробки выполнен из ударопрочного антистатичного полиэстера, армированного стекловолокном с добавлением графита. Коробка с системой уплотнения лабиринтного типа состоит из корпуса и крышки, соединенных невыпадающими болтами. Внутри корпуса могут устанавливаться монтажная панель, DIN-рейки с клеммными зажимами, шины заземления и прочее электротехническое оборудование. На боковых сторонах коробки расположены взрывозащищенные кабельные вводы под различные типы кабеля, муфты, заглушки, клапаны и т.п. Все крепежные и монтажные элементы выполнены из коррозионностойкой стали.

Взрывозащищенные клеммные коробки имеют три вида сертификации, отвечают всем требованиям стандартов ТР ТС и имеют исполнения со следующими видами взрывозащиты:
• Ex e "Повышенная защита";
• Ex i "Искробезопасная электрическая цепь";
• Ex t "Защита от воспламенения пыли".

Отличительные особенности

Невыпадающие винты из нержавеющей стали для фиксации крышки
• устойчивы к коррозии, сохраняют эстетичный внешний вид;
• не теряются при монтаже

Невыпадающий силиконовый уплотнитель
• обеспечивает высокую степень пыле- и влагозащиты IP66;
• не выпадает при монтаже, гарантирует заявленную степень защиты

Крепежные отверстия
• позволяют фиксировать DIN-рейку и монтажную плату внутри коробки

Кабельные вводы
• вводы под кабель 5–78 мм небронированный, бронированный, небронированный в трубе или в металлорукаве, и под виды резьбы Metric, NPT, GAS и т.д.;
• изготавливаются из никелированной латуни, нержавеющей стали

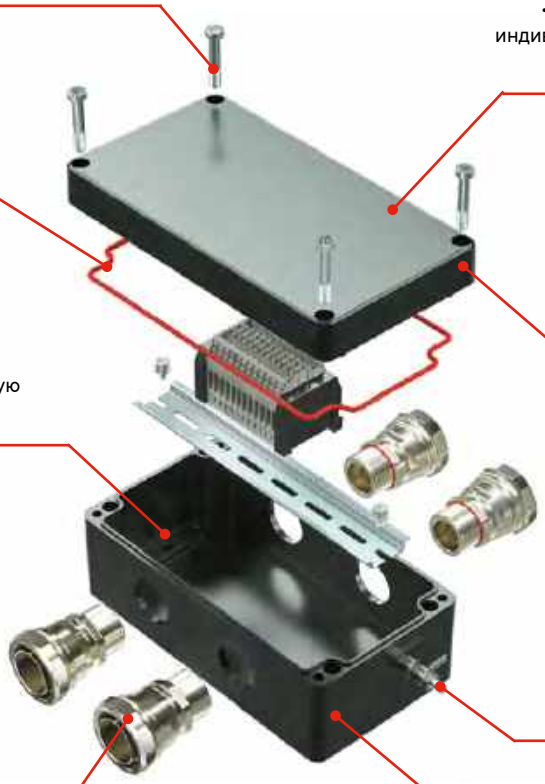

Широкий ассортимент
• подбор максимально подходящего размера и индивидуальной комплектации для решения любых задач подключения

Химическая стойкость
• материал коробки не подвержен распространению коррозии, обладает химической стойкостью по отношению к рабочим средам и устойчив к УФ-излучению

Наличие внешнего/внутреннего зажима заземления из нержавеющей стали на боковой стенке коробки
• позволяет подключть проводник заземления до 120 мм^2

Высокая толщина стенки
• повышенная устойчивость к ударам

Клеммные коробки из полиэстера, армированного стекловолокном, серии TBE-P и TBI-P с видом защиты Ex e, Ex ia, Ex tb



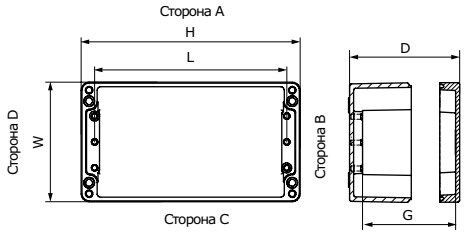

Назначение

• коммутация и ответвление проводов и кабелей в системах электроснабжения, коммутации, сигнализации во взрывоопасных зонах с содержанием газа и пыли.

Характеристики

• материал – ударопрочный полиэстер, армированный стекловолокном, с добавлением графита.

Характеристики

Технические условия	ТУ-27.12.31-066-47022248-2018
Степень защиты	IP66 по ГОСТ 14254-96
Температура окружающей среды, °C	от –60 до +55
Ударная прочность при –60 °C	7 Дж по ГОСТ 31610.0-2014 (IEC 60079-0:2011)
Климатическое исполнение	УХЛ1, Т1, ОМ1, В1, УХЛ 5, Т5, В5 по ГОСТ 15150
Уплотнение крышки	силикон
Установка в зонах, опасных по газу	зоны 0-1-2. Группа II по газу, подгруппа газов IIA, IIB, IIC
Установка в зонах, опасных по пыли	зоны 20-21-22. Группа III по пыли, подгруппа пыли IIIA, IIIB, IIIC
Маркировка и вид взрывозащиты серии TBE-P	1Ex e IIC T6...T4 Gb 1Ex e ia IIC T6...T4 Gb Ex tb IIIC T80°C...T130°C Db
Маркировка и вид взрывозащиты серии TBI-P	0Ex ia IIC T6...T4 Ga Ex tb IIIC 80°C...T130°C Db Ex ia IIIC T80°C...T130°C Da
Обеспечение взрывозащиты и соответствие стандартам	ГОСТ 31610.0-2014 (IEC 60079-0:2011) ГОСТ Р МЭК 60079-7-2012 ГОСТ 31610.11-2014 (IEC 60079-11:2011) ГОСТ IEC 60079-31-2013
Доступные аксессуары	элементы крепления кабельные вводы клеммные винтовые и пружинные зажимы заглушки шпилька заземления кольца заземления

Структура условного обозначения

X0–X1–(X2xX3)-X4xX5(X6)-X7/X8

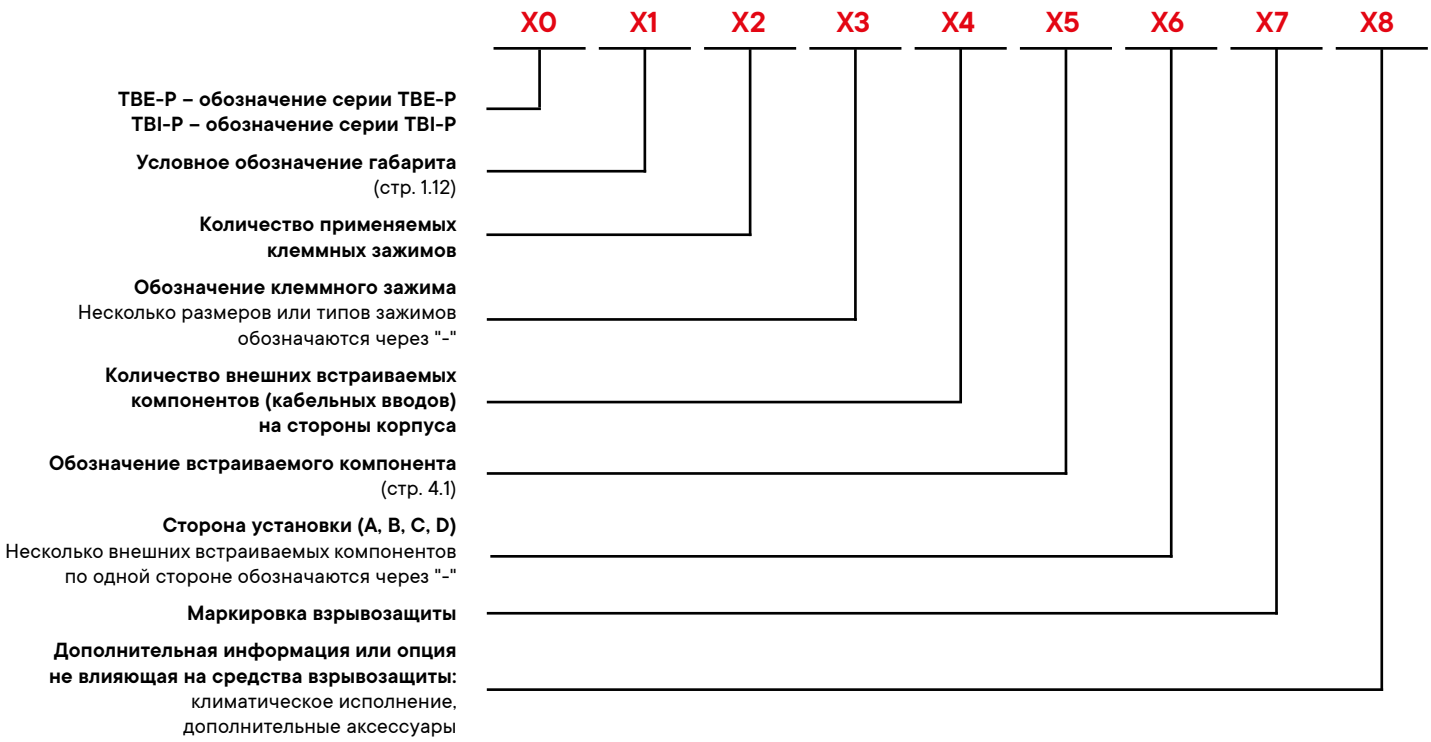

Примечание. При отсутствии какой-либо составляющей обозначение пропускается.
Актуальную информацию по взрывозащищенным клеммным зажимам - "Quadro" можно найти на сайте в разделе "Системы электропроводки и маркировки".

Описание дополнительной информации или опции (X8)	Маркировка (пример)
Температура окружающей среды	/–60 °C...+40 °C
Климатическое исполнение	/УХЛ1
Маркировка клеммных зажимов по схеме заказчика	/МАРК
Наличие перемычек между клеммными зажимами по схеме заказчика	/СХЕМА
Внутренняя шина заземления	/ШИНА 3
Морское исполнение	/МОРЕ
Невзрывозащищенное исполнение	/ПРОМ
Кольца заземления	/К3
Шильд с надписью заказчика	/НАДПИСЬ "_"

Пример структуры условного обозначения:
TBE-P–03–(6xCBC.2)–2xKAEPM2MHK–20(A)–1xKAEPM2MHK–20(C)1Ex e IIC T5 Gb / Ex tb IIIC T95°C Db IP66/K3

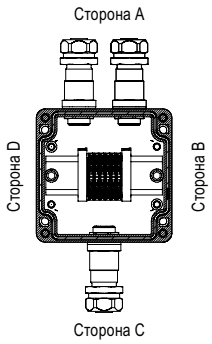

Оболочка из полиэстера, армированного стекловолокном, габарита №03 120×120×90 мм. С установленными клеммными зажимами CBC.2 в количестве 6 штук. С установленными кабельными вводами по стороне A: KAEPM2MHK–20 – 2 шт.; по стороне C: KAEPM2MHK–20 – 1 шт. С кольцами заземления в комплекте.

Габаритные размеры взрывозащищенных оболочек

Геометрические размеры, мм			Тип DIN-рейки	L, мм	G, мм	Масса, кг	Условное обозначение габарита
H	W	D					
120	120	90	Omega 3F	110	80	0,78	03
220	120	90	Omega 3F	200	80	1,1	04
160	160	90	Omega 3F	145	80	1,3	05
260	160	90	Omega 3F	240	80	1,8	06
250	250	120	Omega 3F	240	110	2,82	08
400	250	120	Omega 3F	380	110	3,74	09

Максимальное количество кабельных вводов, устанавливаемых на каждую сторону коробки

M16×1,5 A(C)/B(D)	M20×1,5 A(C)/B(D)	M25×1,5 A(C)/B(D)	M32×1,5 A(C)/B(D)	M40×1,5 A(C)/B(D)	M50×1,5 A(C)/B(D)	M63×1,5 A(C)/B(D)	M75×1,5 A(C)/B(D)	M90×2 A(C)/B(D)	Условное обозначение габарита
4/2	2/1	2/1	1/0	1/0	0/0	0/0	0/0	0/0	03
12/2	5/1	4/1	3/0	3/0	0/0	0/0	0/0	0/0	04
6/2	3/2	2/2	2/0	2/0	0/0	0/0	0/0	0/0	05
14/2	6/2	5/2	4/0	3/0	0/0	0/0	0/0	0/0	06
21/12	10/8	10/4	4/3	3/3	3/2	2/0	0/0	0/0	08
36/12	20/8	16/4	7/3	6/3	5/2	4/0	0/0	0/0	09

Примечание: рекомендуемое количество устанавливаемых внутри оболочки клеммных зажимов смотрите в приложении (стр. 6.1).

Рекомендуемые значения максимальной рассеиваемой мощности взрывозащищенных оболочек из полиэстера, армированного стекловолокном

Условное обозначение габарита	Геометрические размеры, мм			Температурный класс изделия или максимальная температура поверхности								
				Pmax, Вт, при максимальной температуре окружающей среды при эксплуатации Tamb≤+40 °C			Pmax, Вт, при максимальной температуре окружающей среды при эксплуатации Tamb≤+50 °C			Pmax, Вт, при максимальной температуре окружающей среды при эксплуатации Tamb≤+55 °C		
	H	W	D	T4 или 135 °C	T5 или 100 °C	T6 или 85 °C	T4 или 135 °C	T5 или 100 °C	T6 или 85 °C	T4 или 135 °C	T5 или 100 °C	T6 или 85 °C
03	120	120	90	16,1	7,47	4,69	13,33	5,55	3,15	12,03	4,69	2,47
04	220	120	90	23,68	11,06	6,98	19,63	8,25	4,7	17,74	6,98	3,7
05	160	160	90	24,29	11,29	7,11	20,11	8,41	4,78	18,16	7,11	3,75
06	260	160	90	32,83	15,38	9,72	27,23	11,49	6,56	24,62	9,72	5,16
08	250	250	120	51,11	23,92	15,12	42,39	17,87	10,2	38,32	15,12	8,03
09	400	250	120	65,68	31,09	19,79	54,62	23,32	13,43	49,44	19,79	10,6

Формула расчета мощности

$$P_{\Sigma} = \sum N \times R \times I^2$$

где,
N – количество установленных клемм одного типа с одной нагрузкой (ток, А);
R – комбинированное сопротивление проводника и клеммы, Ом;
I – ток в цепи, А.
Примечание: Ток для клемм заземления принимается равным нулю.

Формула расчета, комбинированное сопротивление

$$R = R_{\text{п}} + R_{\text{к}}$$

где,
Rп – сопротивление проводника (Ом);
Rк – сопротивление клеммы (Ом).

Проверочный расчет

$$P_{\Sigma} \leq P_{max}$$

где,
Pmax – рекомендуемое табличное значение максимальной рассеиваемой мощности.

Типовые решения. Клеммные коробки из стеклонаполненного полиэстера



код 1231.031.22.11A	код 1231.031.22.11B	код 1231.031.22.11C
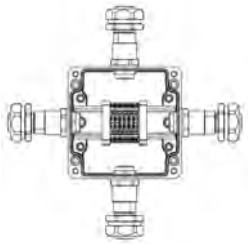	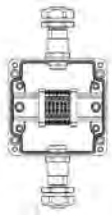	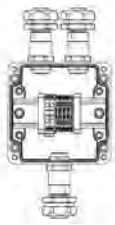
Взрывозащищенная клеммная коробка GRP 120×120×90 мм 1Ex e IIC T5 Gb / Ex tb IIIC T95°C Db IP66 Клеммы CBC.2, цвет серый - 6 шт. Универсальный кабельный ввод M20×1,5 для кабеля в металлорукаве Dn 20 мм серии KAEPM, диаметр кабеля D: 5,8–12 мм – 4 шт.	Взрывозащищенная клеммная коробка GRP 120×120×90 мм 1Ex e IIC T5 Gb / Ex tb IIIC T95°C Db IP66 Клеммы CBC.2, цвет серый –6 шт. Универсальный кабельный ввод M20×1,5 для кабеля в металлорукаве Dn 20 мм серии KAEPM, диаметр кабеля D: 5,8–12 мм – 2 шт.	Взрывозащищенная клеммная коробка GRP 120×120×90 мм 1Ex e IIC T5 Gb / Ex tb IIIC T95°C Db IP66 Клеммы CBC.2, цвет серый – 2 шт. Клеммы CBC.2, цвет синий – 2 шт. Клеммы TEO.2, цвет желто-зеленый – 2 шт. Универсальный кабельный ввод M20×1,5 для кабеля в металлорукаве Dn 20 мм серии KAEPM, диаметр кабеля D: 5,8–12 мм – 3 шт.

код 1231.031.22.11E	код 1231.031.22.11F	код 1231.031.22.121E
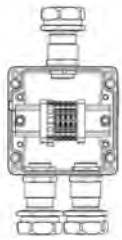	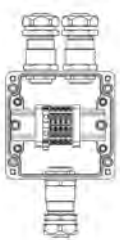	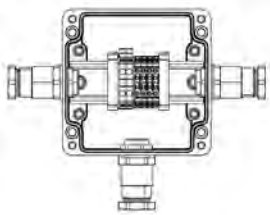
Взрывозащищенная клеммная коробка GRP 120×120×90 мм 1Ex e IIC T5 Gb / Ex tb IIIC T95°C Db IP66 Клеммы CBC.4, цвет серый - 4 шт. Клеммы TEO.4, цвет желто-зеленый – 1 шт. Универсальный кабельный ввод M25×1,5 для кабеля в металлорукаве Dn 26 мм серии KAEPM, диаметр кабеля D: 11,8–18 мм – 3 шт.	Взрывозащищенная клеммная коробка GRP 120×120×90 мм 1Ex e IIC T5 Gb / Ex tb IIIC T95°C Db IP66 Клеммы CBC.4, цвет серый – 4 шт. Клеммы TEO.4, цвет желто-зеленый – 1 шт. Универсальный кабельный ввод M25×1,5 для кабеля в металлорукаве Dn 20 мм серии KAEPM, диаметр кабеля D: 11,8–18 мм – 3 шт.	Взрывозащищенная клеммная коробка GRP 120×120×90 мм 1Ex e IIC T5 Gb / Ex tb IIIC T95°C Db IP66 Клеммы CBC.2, цвет серый – 2 шт. Клеммы CBC.2, цвет синий – 2 шт. Клеммы TEO.2, цвет желто-зеленый – 2 шт. Кабельный ввод M20×1,5 для небронированного кабеля серии KH, диаметр кабеля D: 5,8–12 мм – 3 шт.

код 1231.031.22.121S

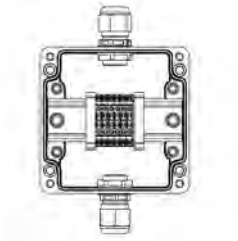

Взрывозащищенная клеммная коробка GRP
120×120×90 мм
1Ex e IIC T5 Gb / Ex tb IIIC T95°C Db IP66
Клеммы CBC.2, цвет серый – 6 шт.
Полиамидный кабельный ввод M20×1,5 для небронированного кабеля D: 7–12 мм – 2 шт.

код 1231.031.22.121U

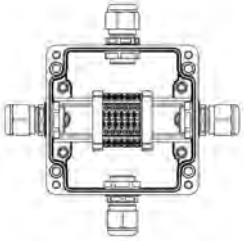

Взрывозащищенная клеммная коробка GRP
120×120×90 мм
1Ex e IIC T5 Gb / Ex tb IIIC T95°C Db IP66
Клеммы CBC.2, цвет серый - 6 шт.
Полиамидный кабельный ввод M20×1,5 для небронированного кабеля D: 7–12 мм – 4 шт.

код 1231.031.22.121V

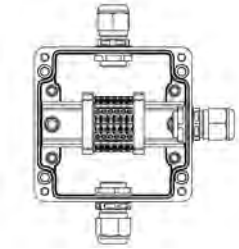

Взрывозащищенная клеммная коробка GRP
120×120×90 мм
1Ex e IIC T5 Gb / Ex tb IIIC T95°C Db IP66
Клеммы CBC.2, цвет серый - 6 шт.
Полиамидный кабельный ввод M20×1,5 для небронированного кабеля D: 7–12 мм – 3 шт.

код 1231.031.22.121W

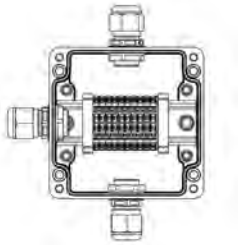

Взрывозащищенная клеммная коробка GRP
120×120×90 мм
1Ex e IIC T5 Gb / Ex tb IIIC T95°C Db IP66
Клеммы CBC.2, цвет серый – 10 шт.
Полиамидный кабельный ввод M20×1,5 для небронированного кабеля D: 7–12 мм – 3 шт.

код 1231.031.22.121X

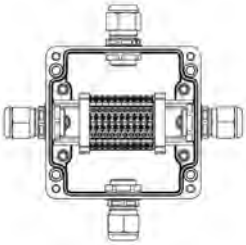

Взрывозащищенная клеммная коробка GRP
120×120×90 мм
1Ex e IIC T5 Gb / Ex tb IIIC T95°C Db IP66
Клеммы CBC.2, цвет серый - 10 шт.
Полиамидный кабельный ввод M20×1,5 для небронированного кабеля D: 7–12 мм – 4 шт.

код 1231.031.22.121Z

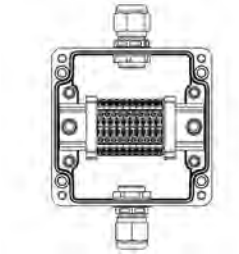

Взрывозащищенная клеммная коробка GRP
120×120×90 мм
1Ex e IIC T5 Gb / Ex tb IIIC T95°C Db IP66
Клеммы CBC.2, цвет серый – 10 шт.
Полиамидный кабельный ввод M20×1,5 для небронированного кабеля D: 7–12 мм – 2 шт.

код 1231.031.22.1220

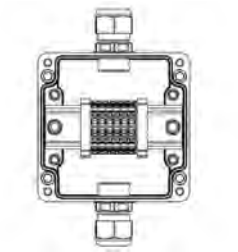

Взрывозащищенная клеммная коробка GRP
120×120×90 мм
1Ex e IIC T5 Gb / Ex tb IIIC T95°C Db IP66
Клеммы CBC.4, цвет серый – 6 шт.
Полиамидный кабельный ввод M25×1,5 для небронированного кабеля D:12–17 мм – 2 шт.

код 1231.031.22.1221

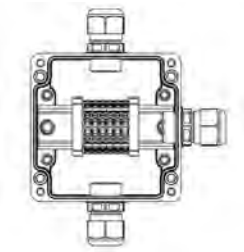

Взрывозащищенная клеммная коробка GRP
120×120×90 мм
1Ex e IIC T5 Gb / Ex tb IIIC T95°C Db IP66
Клеммы CBC.4, цвет серый – 6 шт.
Полиамидный кабельный ввод M25×1,5 для небронированного кабеля D: 12–17 мм - 3 шт.

код 1231.031.22.1222

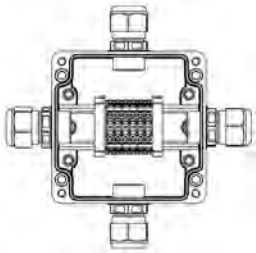

Взрывозащищенная клеммная коробка GRP
120×120×90 мм
1Ex e IIC T5 Gb / Ex tb IIIC T95°C Db IP66
Клеммы CBC.4, цвет серый – 6 шт.
Полиамидный кабельный ввод M25×1,5 для небронированного кабеля D: 12–17 мм – 4 шт.

код 1231.031.22.1223

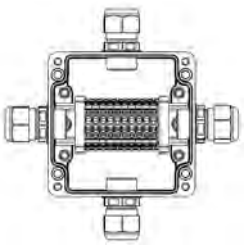

Взрывозащищенная клеммная коробка GRP
120×120×90 мм
1Ex e IIC T5 Gb / Ex tb IIIC T95°C Db IP66
Клеммы CBC.4, цвет серый – 10 шт.
Полиамидный кабельный ввод M25×1,5 для небронированного кабеля D: 12–17 мм – 4 шт.

код 1231.031.22.1224

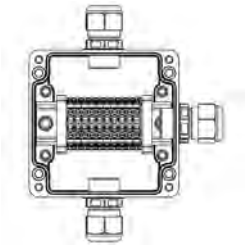

Взрывозащищенная клеммная коробка GRP
120×120×90 мм
1Ex e IIC T5 Gb / Ex tb IIIC T95°C Db IP66
Клеммы CBC.4, цвет серый – 10 шт.
Полиамидный кабельный ввод M25×1,5 для небронированного кабеля D: 12–17 мм – 3 шт.

код 1231.031.22.1225

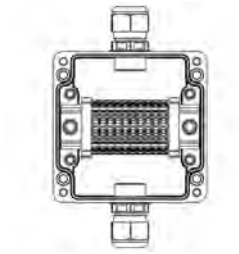

Взрывозащищенная клеммная коробка GRP
120×120×90 мм
1Ex e IIC T5 Gb / Ex tb IIIC T95°C Db IP66
Клеммы CBC.4, цвет серый – 10 шт.
Полиамидный кабельный ввод M25×1,5 для небронированного кабеля D: 12–17 мм – 2 шт.

код 1231.031.22.1226



Взрывозащищенная клеммная коробка GRP
120×120×90 мм
1Ex e IIC T5 Gb / Ex tb IIIC T95°C Db IP66
Клеммы CBC.2, цвет серый – 6 шт.
Кабельный ввод M20×1,5 для бронированного кабеля серии KA, диаметр кабеля D: 5,8–12 мм D: 9–17 мм – 4 шт.

код 1231.031.22.1227

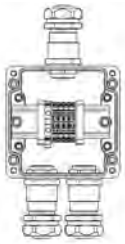

Взрывозащищенная клеммная коробка GRP
120×120×90 мм
1Ex e IIC T5 Gb / Ex tb IIIC T95°C Db IP66
Клеммы CBC.4, цвет серый – 4 шт.
Клеммы TEO.4, цвет желто-зеленый - 1 шт.
Универсальный кабельный ввод M25×1,5 для кабеля в металлорукаве Dn 20 мм серии KAEPM, диаметр кабеля D: 11,8–18 мм – 3 шт.

код 1231.041.22.11D

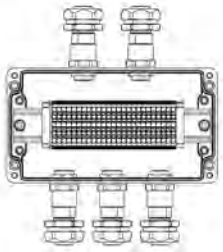

Взрывозащищенная клеммная коробка GRP
220×120×90 мм
1Ex e IIC T5 Gb / Ex tb IIIC T95°C Db IP66
Клеммы HMM.2, цвет серый – 25 шт.
Универсальный кабельный ввод M20×1,5 для кабеля в металлорукаве Dn 20 мм серии KAEPM, диаметр кабеля D: 5,8–12 мм – 5 шт.

код 1231.041.22.1258

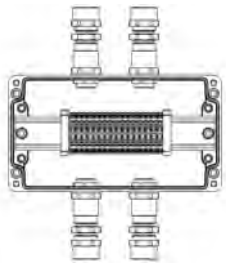

Взрывозащищенная клеммная коробка GRP
220×120×90 мм
1Ex e IIC T5 Gb / Ex tb IIIC T95°C Db IP66
Клеммы CBC.4, цвет серый – 16 шт.
Кабельный ввод M20×1,5 для бронированного кабеля серии KA, диаметр кабеля D: 5,8–12 мм D: 9–17 мм – 3 шт.

код 1231.041.22.1259

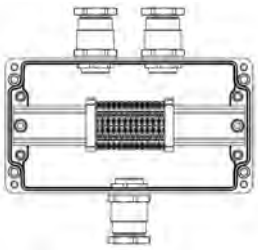

Взрывозащищенная клеммная коробка GRP
220×120×90 мм
1Ex e IIC T5 Gb / Ex tb IIIC T95°C Db IP66
Клеммы CBC.2, цвет серый – 12 шт.
Кабельный ввод M25×1,5 для небронированного кабеля серии KH, диаметр кабеля D: 11,8–18 мм – 3 шт.

код 1231.051.22.11G

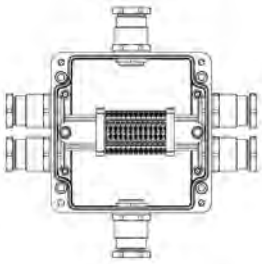

Взрывозащищенная клеммная коробка GRP
160×160×90 мм
1Ex e IIC T5 Gb / Ex tb IIIC T95°C Db IP66
Клеммы CBC.4, цвет серый – 12 шт.
Кабельный ввод M25×1,5 для небронированного кабеля серии KH, диаметр кабеля D: 11,8–18 мм – 6 шт.

код 1231.051.22.11H

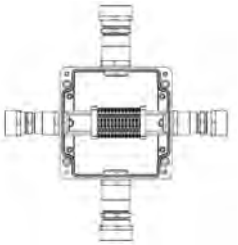

Взрывозащищенная клеммная коробка GRP
160×160×90 мм
1Ex e IIC T5 Gb / Ex tb IIIC T95°C Db IP66
Клеммы CBC.2, цвет серый – 12 шт.
Кабельный ввод M32×1,5 для бронированного кабеля серии KA, диаметр кабеля D: 17,8–25мм D: 21–31 мм – 4 шт.

Клеммные коробки из нержавеющей стали серии TBE-S и TBI-S

Описание

Взрывозащищенные клеммные коробки серии TBE-S изготовлены из нержавеющей стали. Их назначение – соединение и разветвление кабелей электрических и осветительных цепей постоянного и переменного тока, кабелей информационных сетей, сигнальных и контрольных кабелей.

Взрывозащищенные клеммные коробки серии TBI-S также могут применяться для выполнения соединений и разветвлений искробезопасных цепей. Они используются в цепях КИПиА с низким напряжением и током, приводах и измерительных цепях.

Клеммные коробки также служат для защиты соединений от механических повреждений, влаги и пыли при их установке во взрывоопасных газовых и пылевых средах.

Коробки клеммные серии TBE-S:
• 1Ex e IIC T6...T4 Gb / 1Ex e ia IIC T6...T4 Gb / Ex tb IIIC T80°C...T130°C Db.
Коробки клеммные серии TBI-S:
• 0Ex ia IIC T6...T4 Ga / Ex tb IIIC 80°C...T130°C Db / Ex ia IIIC T80°C...T130°C Da.
Оболочки серии EJBS (Ex-компонент):
• Ex e IIC Gb U;
• Ex tb IIIC Db U.
Материал
• AISI 304 – гарантированный срок службы изделий не менее 20 лет в условиях категории коррозийности С4.

Конструкция

Корпус коробки выполнен из нержавеющей стали. Коробка состоит из корпуса и крышки, соединенных невыпадающими болтами. Внутри корпуса могут устанавливаться монтажная панель, DIN-рейки с клеммными зажимами, шины заземления и прочее электротехническое оборудование. На боковых сторонах коробки расположены взрывозащищенные кабельные вводы под различные типы кабеля, муфты, заглушки, клапаны и т.п. Все крепежные и монтажные элементы выполнены из коррозионностойкой стали.

Взрывозащищенные клеммные коробки имеют три вида сертификации, отвечают всем требованиям стандартов ТР ТС и имеют исполнения со следующими видами взрывозащиты:
• Ex e "Повышенная защита";
• Ex i "Искробезопасная электрическая цепь";
• Ex t "Защита от воспламенения пыли".

Отличительные особенности

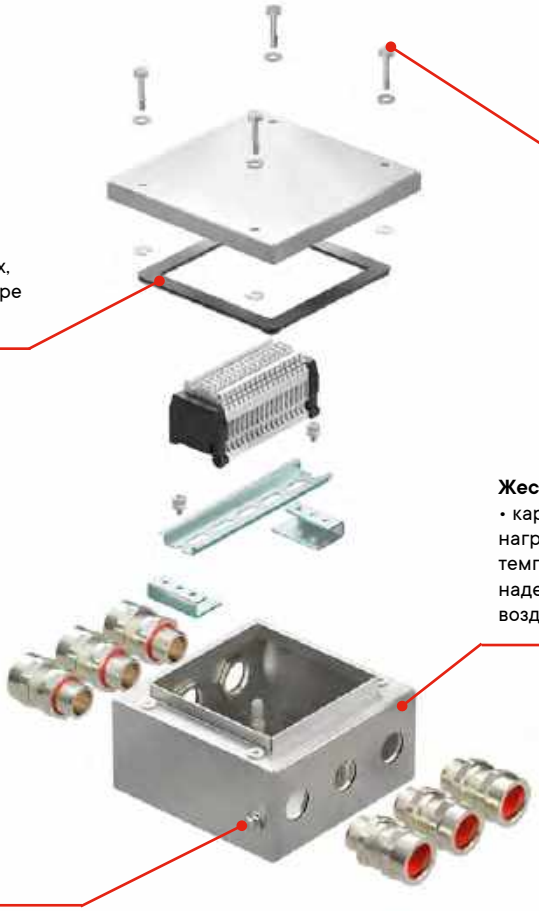

Невыпадающие винты из нержавеющей стали для фиксации крышки
• стойкие к коррозии, сохраняют эстетичный внешний вид

Специальное высокотемпературное пеносиликоновое уплотнение
• обеспечивает герметичность системы IP66 и гарантирует надежную защиту в условиях агрессивной среды и любых погодных условиях, эксплуатация оболочек допустима в температуре окружающей среды от –60 до +60 °С

Жесткий каркас оболочки
• каркас толщиной 1,5 мм выдерживает ударные нагрузки в 7 Дж даже при экстремально низких температурах до –60 °С и обеспечивает надежную защиту от механического воздействия

Предусмотрено до четырех точек заземления для удобства работы и монтажа оболочек

Клеммные коробки из нержавеющей стали серии TBE-S и TBI-S с видом защиты Ex e, Ex ia, Ex tb



Назначение

• коммутация и ответвление проводов и кабелей в системах электроснабжения, коммутации, сигнализации во взрывоопасных зонах с содержанием газа и пыли.

Характеристики

• материал – нержавеющая сталь AISI 304 (по умолчанию);
• другой вид и марка стали по запросу.

Особенности

• материал коробки не подвержен коррозии;
• устойчивость к агрессивным средам, в том числе щелочи и каплям серной и соляной кислоты;
• возможность использования съемных панелей при установке кабельных вводов;
• наличие внешнего и внутреннего зажима заземления;
• повышенная механическая прочность к ударам и вибрации.

Характеристики

Технические условия	ТУ 27.12.31-076-47022248-2020
Степень защиты	IP66 по ГОСТ 14254-96
Температура окружающей среды, °С	от –60 до +60
Ударная прочность при –60 °С	7 Дж по ГОСТ 31610.0-2014 (IEC 60079-0:2011)
Климатическое исполнение	УХЛ1, Т1, ОМ1, В1, УХЛ 5, Т5, В5 по ГОСТ 15150
Уплотнение крышки	силикон
Установка в зонах, опасных по газу	зоны 0-1-2. Группа II по газу, подгруппа газов IIA, IIB, IIC
Установка в зонах, опасных по пыли	зоны 20-21-22. Группа III по пыли, подгруппа пыли IIIA, IIIB, IIIC
Маркировка и вид взрывозащиты серии TBE-S	1Ex e IIC T6...T4 Gb 1Ex e ia IIC T6...T4 Gb Ex tb IIIC T80°C...T130°C Db
Маркировка и вид взрывозащиты серии TBI-S	0Ex ia IIC T6...T4 Ga Ex tb IIIC 80°C...T130°C Db Ex ia IIIC T80°C...T130°C Da
Обеспечение взрывозащиты и соответствие стандартам	ГОСТ 31610.0-2014 (IEC 60079-0:2011) ГОСТ Р МЭК 60079-7-2012 ГОСТ 31610.11-2014 (IEC 60079-11:2011) ГОСТ IEC 60079-31-2013
Доступные аксессуары	элементы крепления кабельные вводы клеммные винтовые и пружинные зажимы заглушки

Структура условного обозначения

X0–X1–(X2xX3)-X4xX5(X6)-X7/X8

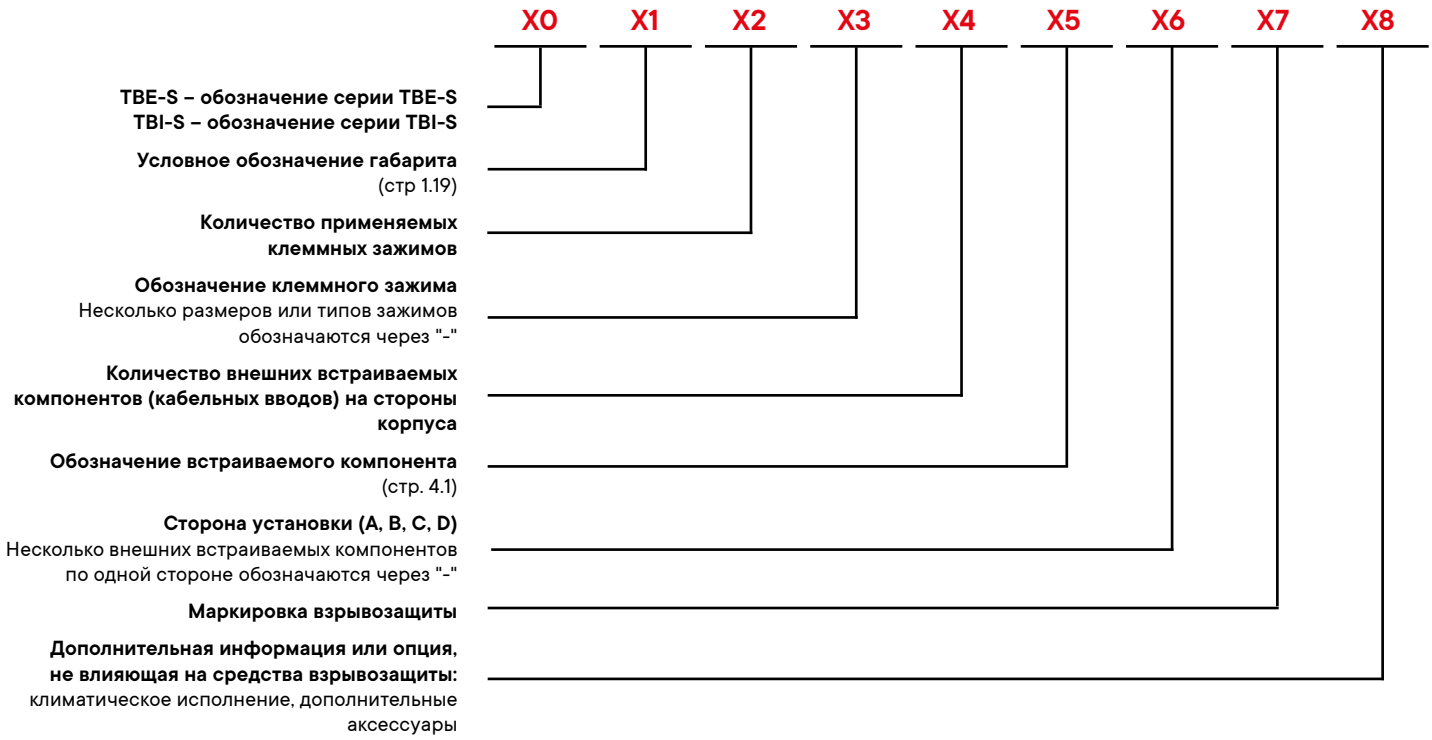

Примечание. При отсутствии какой-либо составляющей обозначение пропускается.
Актуальную информацию по взрывозащищенным клеммным зажимам - "Quadro" можно найти на сайте в разделе "Системы электропроводки и маркировки".

Описание дополнительной информации или опции (X8)	Маркировка (пример)
Температура окружающей среды	/–60 °C...+40 °C
Нержавеющая сталь AISI 316L	/316L
Комплект заземления	/PE
Климатическое исполнение	/УХЛ1
Маркировка клеммных зажимов по схеме заказчика	/МАРК
Наличие перемычек между клеммными зажимами по схеме заказчика	/СХЕМА
Сменные пластины для кабельных вводов	/СПКВ
Внутренняя шина заземления	/ШИНА З
Морское исполнение	/МОРЕ
Невзрывозащищенное исполнение	/ПРОМ
Шильд с надписью заказчика	/НАДПИСЬ "_"

Пример структуры условного обозначения:
TBE-S–01–(6xCBC.2)–2xANP22BMX(A)–1xANP22BMX(C)1Ex e IIC T5 Gb / Ex tb IIIC T95°C Db IP66

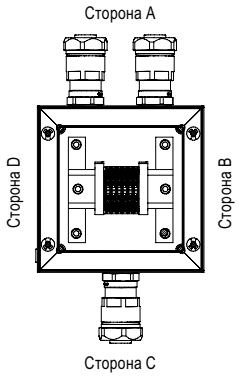

Оболочка из нержавеющей стали габарита №01 150×150×90 мм. С установленными клеммными зажимами CBC.2 в количестве 6 штук. С установленными кабельными вводами по стороне A: 6018ANP22BKM2SX – 2 шт.; по стороне C: 6018ANP22BKM2SX – 1 шт.

Взрывозащищенные оболочки из нержавеющей стали



Оболочка типа бокс (крепление крышки на винтах)



Сторона A

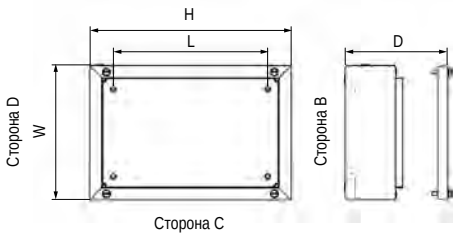

Геометрические размеры, мм			L, mm	G, mm	Масса, кг	Условное обозначение габарита	Код
H	W	D					
150	150	90	80	70	1,4	01	EJBS20E110
200	200	90	130	70	2,1	02	EJBS20E220
300	200	90	230	70	2,8	03	EJBS20E320
150	150	120	80	100	1,6	04	EJBS20E111
200	200	120	130	100	2,4	05	EJBS20E221
300	200	120	230	100	3,2	06	EJBS20E321
300	300	120	230	100	4,2	07	EJBS20E331
400	200	120	330	100	4,0	08	EJBS20E421
400	300	120	330	100	5,3	09	EJBS20E431
600	200	120	530	100	5,6	10	EJBS20E621

Оболочки типа шкаф (крепление крышки на замок и петли)



Сторона A

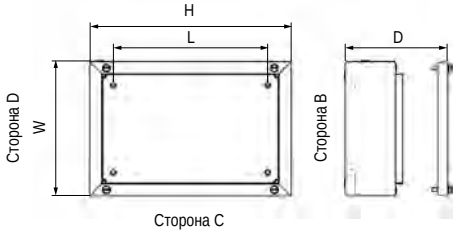

Геометрические размеры, мм			L, mm	G, mm	Масса, кг	Условное обозначение габарита	Код
H	W	D					
260	260	150	190	130	4,0	11	EJBS20E26261
300	300	150	230	130	4,9	12	EJBS20E30301
350	260	150	280	130	4,9	13	EJBS20E35261
400	300	150	330	130	6,0	14	EJBS20E40301
460	390	150	390	130	8,1	15	EJBS20E46391
480	480	150	410	130	9,7	16	EJBS20E48481
550	350	150	480	130	8,6	17	EJBS20E55351
620	450	150	550	130	11,4	18	EJBS20E62451
760	500	150	690	130	14,6	19	EJBS20E76501
260	260	200	190	180	4,6	20	EJBS20E26262
300	300	200	230	180	5,6	21	EJBS20E30302
350	260	200	280	180	5,6	22	EJBS20E35262
400	300	200	330	180	6,8	23	EJBS20E40302
460	390	200	390	180	9,1	24	EJBS20E46392
480	480	200	410	180	10,9	25	EJBS20E48482
550	350	200	480	180	9,6	26	EJBS20E55352
620	450	200	550	180	12,6	27	EJBS20E62452
760	500	200	690	180	16,1	28	EJBS20E76502

Рейки для бокового монтажа



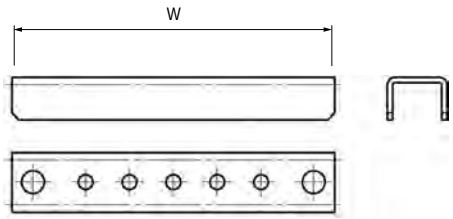

Назначение
• для монтажа оборудования.
Особенности
• материал – оцинкованная сталь;
• рейка имеет цельную конструкцию;
• нагрузка до 20 кг.
Комплектация
• две рейки и монтажные аксессуары.

Применение	Ширина корпуса W, мм	Код
Комплект реек по глубине для EJBS	150	EJBSRD150
	200	EJBSRD200
	260	EJBSRD260
	300	EJBSRD300
	350	EJBSRD350
	390	EJBSRD390
	450	EJBSRD450
	480	EJBSRD480
	500	EJBSRD500

Монтажные платы



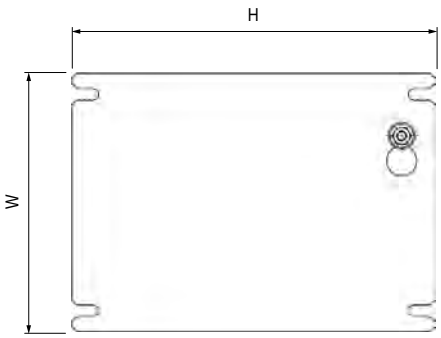

Назначение
• для монтажа оборудования;
• материал – оцинкованная сталь.
Комплектация
• монтажная плата, винты для фиксации платы внутри корпуса.

Размеры под тип оболочки "Бокс", мм		Код
H	W	
150	150	EJBSM1515
200	200	EJBSM2020
300	200	EJBSM3020
300	300	EJBSM3030
400	200	EJBSM4020
400	300	EJBSM4030
600	200	EJBSM6020

Размеры под тип оболочки "Шкаф", мм		Код
H	W	
260	260	EJBSM2626
300	300	EJBSM3030
350	260	EJBSM3526
400	300	EJBSM4030
460	390	EJBSM4639
480	480	EJBSM4848
550	350	EJBSM5535
620	450	EJBSM6245
760	500	EJBSM7650

Максимальное количество кабельных вводов, устанавливаемых на каждую сторону коробки

M16×1,5 A(C)/B(D)	M20×1,5 A(C)/B(D)	M25×1,5 A(C)/B(D)	M32×1,5 A(C)/B(D)	M40×1,5 A(C)/B(D)	M50×1,5 A(C)/B(D)	M63×1,5 A(C)/B(D)	M75×1,5 A(C)/B(D)	M90×2 A(C)/B(D)	Условное обозначение габарита
Оболочка типа бокс (крепление крышки на винтах)									
3/3	2/3	2/2	1/0	0/0	0/0	0/0	0/0	0/0	01
4/5	3/4	3/4	2/0	0/0	0/0	0/0	0/0	0/0	02
8/5	6/4	6/4	4/0	0/0	0/0	0/0	0/0	0/0	03
9/6	4/6	4/2	1/2	1/1	1/1	1/0	0/0	0/0	04
12/10	6/8	6/4	2/3	2/2	2/2	1/0	0/0	0/0	05
24/10	12/8	12/4	4/3	4/2	3/2	3/0	0/0	0/0	06
24/18	12/14	12/6	4/5	4/4	3/3	3/0	0/0	0/0	07
36/10	18/8	16/4	6/3	6/2	5/2	4/0	0/0	0/0	08
36/18	18/14	16/6	6/5	6/4	5/3	4/0	0/0	0/0	09
52/10	30/8	26/4	11/3	9/2	8/2	7/0	0/0	0/0	10
Оболочки типа шкаф (крепление крышки на замок и петли)									
21/21	10/12	10/10	8/4	3/3	3/3	2/2	2/2	0/0	11
24/27	12/14	12/12	8/5	4/4	3/3	3/3	2/2	0/0	12
30/21	16/12	14/10	10/4	5/3	4/3	3/2	3/2	0/0	13
36/27	18/14	16/12	12/5	6/4	5/3	4/3	3/2	0/0	14
42/36	22/18	20/16	16/7	7/6	6/5	5/4	4/3	0/0	15
42/45	22/24	20/22	16/8	7/7	6/6	5/5	4/4	0/0	16
51/30	26/16	24/14	18/6	8/5	7/4	6/3	5/3	0/0	17
57/42	30/22	28/20	22/8	10/7	8/6	7/5	6/4	0/0	18
72/48	38/26	34/22	28/9	12/8	10/6	9/5	7/5	0/0	19
35/35	20/24	15/15	12/8	6/6	6/6	2/2	2/2	1/1	20
40/45	24/28	18/18	12/10	8/8	6/6	3/3	2/2	2/2	21
50/35	32/24	21/15	15/8	10/6	8/6	3/2	3/2	2/1	22
60/45	36/28	24/18	18/10	12/8	10/6	4/3	3/2	2/2	23
70/60	44/36	30/24	24/14	14/12	12/10	5/4	4/3	3/3	24
70/75	44/48	30/33	24/16	14/14	12/12	5/5	4/4	3/3	25
85/50	52/32	36/21	27/12	16/10	14/8	6/3	5/3	4/2	26
95/70	60/44	42/30	33/16	20/14	16/12	7/5	6/4	4/3	27
120/80	76/52	51/33	42/18	24/16	20/12	9/5	7/5	6/3	28

Примечание: рекомендуемое количество устанавливаемых внутри оболочки клеммных зажимов смотрите в приложении (стр. 6.10).

Рекомендуемые значения максимальной рассеиваемой мощности взрывозащищенных оболочек из нержавеющей стали

Условное обозначение габарита	Геометрические размеры, мм			Температурный класс изделия или максимальная температура поверхности								
				Pmax, Вт, при максимальной температуре окружающей среды при эксплуатации Tamb≤40 °C			Pmax, Вт, при максимальной температуре окружающей среды при эксплуатации Tamb≤50 °C			Pmax, Вт, при максимальной температуре окружающей среды при эксплуатации Tamb≤60 °C		
	H	W	D	T4 или 135 °C	T5 или 100 °C	T6 или 85 °C	T4 или 135 °C	T5 или 100 °C	T6 или 85 °C	T4 или 135 °C	T5 или 100 °C	T6 или 85 °C
Оболочка типа бокс (крепление крышки на винтах)												
01	150	150	90	28,92	14,43	9,49	24,36	11,05	6,61	20,14	8,01	4,07
02	200	200	90	44,07	22,07	14,54	37,15	16,92	10,15	30,74	12,28	6,26
03	300	200	90	56,74	28,62	18,93	47,92	22	13,25	39,73	16,01	8,21
04	150	150	120	32,92	16,43	10,8	27,73	12,58	7,52	22,92	9,11	4,63
05	200	200	120	49,17	24,63	16,22	41,45	18,88	11,32	34,3	13,7	6,98
06	300	200	120	62,49	31,52	20,85	52,78	24,23	14,6	43,76	17,64	9,04
07	300	300	120	87,27	44,02	29,11	73,71	33,84	20,38	61,11	24,63	12,62
08	400	200	120	73,36	37,26	24,74	62,07	28,72	17,38	51,56	20,96	10,8
09	400	300	120	102,14	51,88	34,45	86,41	39,98	24,19	71,78	29,18	15,03
10	600	200	120	89,49	46,05	30,8	75,95	35,66	21,75	63,32	26,17	13,61
Оболочки типа шкаф (крепление крышки на замок и петли)												
11	260	260	150	77,53	39	25,75	65,43	29,95	18,01	54,21	21,77	11,13
12	300	300	150	94,27	47,55	31,45	79,62	36,56	22,02	66,01	26,61	13,64
13	350	260	150	91,07	46,1	30,55	76,98	35,49	21,42	63,89	25,86	13,29
14	400	300	150	109,55	55,64	36,95	92,68	42,89	25,95	76,99	31,3	16,12
15	460	390	150	146,02	74,47	49,56	123,66	57,48	34,87	102,83	42,02	21,71
16	480	480	150	178,2	91	60,6	150,96	70,27	42,66	125,58	51,4	26,58
17	550	350	150	144,52	74,14	49,5	122,57	57,35	34,92	102,09	42,02	21,8
18	620	450	150	188,1	96,92	64,87	159,71	75,08	45,84	133,19	55,12	28,69
19	760	500	150	222,67	115,68	77,78	189,46	89,88	55,15	158,36	66,2	34,65
20	260	260	200	88,01	44,27	29,23	74,28	34	20,44	61,53	24,71	12,64
21	300	300	200	105,95	53,44	35,34	89,48	41,08	24,75	74,18	29,9	15,32
22	350	260	200	102,31	51,79	34,32	86,48	39,86	24,07	71,77	29,05	14,93
23	400	300	200	121,91	61,92	41,11	103,13	47,72	28,87	85,67	34,83	17,94
24	460	390	200	160,35	81,78	54,42	135,8	63,12	38,29	112,93	46,14	23,84
25	480	480	200	194,22	99,18	66,05	164,53	76,59	46,5	136,87	56,02	28,97
26	550	350	200	158,47	81,29	54,28	134,4	62,88	38,28	111,94	46,08	23,91
27	620	450	200	203,86	105,04	70,3	173,09	81,37	49,68	144,35	59,74	31,09
28	760	500	200	239,32	124,33	83,59	203,62	96,6	59,28	170,2	71,15	37,24

Формула расчета мощности

$$P_{\Sigma} = \sum N \times R \times I^2$$

где,
N – количество установленных клемм одного типа с одной нагрузкой (ток, А);
R – комбинированное сопротивление проводника и клеммы, Ом;
I – ток в цепи, А.
Примечание: Ток для клемм заземления принимается равным нулю.

Формула расчета, комбинированное сопротивление

$$R = R_{\text{п}} + R_{\text{к}}$$

где,
Rп – сопротивление проводника (Ом);
Rк – сопротивление клеммы (Ом).

Проверочный расчет

$$P_{\Sigma} \leq P_{max}$$

где,
Pmax – рекомендуемое табличное значение максимальной рассеиваемой мощности.

Взрывонепроницаемые распределительные коробки с видом защиты Ex d, Ex e, Ex tb

Распределительные коробки серии LBD-IIC-A

Для заказа распределительных коробок с видом защиты Ex d, Ex e, Ex tb заполните Опросный лист и отправьте нам.
Для подбора оборудования воспользуйтесь online конфигуратором.

Описание

Взрывонепроницаемые распределительные коробки серии LBD-IIC-A изготовлены из алюминиевого сплава. Их назначение – соединение и разветвление кабелей электрических и осветительных цепей постоянного и переменного тока, кабелей информационных сетей, сигнальных и контрольных кабелей.

Взрывонепроницаемые распределительные коробки серии LBD-IIC-A также могут применяться для выполнения соединений и разветвлений искробезопасных цепей. Они используются в цепях КИПиА с низким напряжением и током, приводах и измерительных цепях.

Распределительные коробки также служат для защиты соединений от механических повреждений, влаги и пыли при их установке во взрывоопасных газовых и пылевых средах.

Распределительные коробки серии LBD-IIC-A:
- 1Ex d IIC T6...T4 Gb;
- 1Ex e IIC T6...T4 Gb;
- 0Ex ia IIC T6...T4 Ga X;
- 1Ex ib IIC T6...T4 Gb;
- Ex tb IIIC T80°C...T130°C Db.

Конструкция

Корпус коробки выполнен из алюминиевого сплава. Коробка состоит из корпуса и крышки, соединенных между собой по резьбе, образующей взрывонепроницаемое соединение. Резьбовое взрывонепроницаемое соединение позволяет использовать распределительные коробки LBD-IIC-A во взрывоопасной категории газов IIC, в том числе во взрывоопасных смесях ацетилена с воздухом. Внутри корпуса может устанавливаться DIN-рейка с клеммными зажимами для проводов сечением до 4 мм^2. На боковых сторонах коробки расположены взрывозащищенные кабельные вводы под различные типы кабеля, заглушки, переходники от 1 до 4 штук. Монтажные кронштейны позволяют осуществлять как горизонтальный, так и вертикальный монтаж.

Взрывонепроницаемые распределительные коробки могут использоваться как протяжные коробки, для протяжки и разветвления кабеля и проводов в трубных системах.

Конструкция распределительных коробок выдерживает 4–кратное значение эталонного давления по ГОСТ IEC 60079–1.

Взрывонепроницаемые распределительные коробки имеют четыре вида сертификации, отвечают всем требованиям стандартов ТР ТС и имеют исполнения со следующими видами взрывозащиты:
- Ex d "Взрывонепроницаемые оболочки "d"
- Ex e "Повышенная защита";
- Ex i "Искробезопасная электрическая цепь";
- Ex t "Защита от воспламенения пыли".

Отличительные особенности

Специальные ребра позволяют смонтировать крышку взрывонепроницаемой оболочки без использования дополнительного инструмента

Предусмотрен специальный установочный винт для защиты от самопроизвольного раскручивания крышки, вибрации



Разработаны специальные ребра на крышке оболочек для улучшения рассеивания тепла. Температура нагрева частей оболочки коробки в нормальном режиме не превышает температуру для электрооборудования температурного класса

Для надежности конструкции и взрывонепронецаемости оболочки увеличено резьбовое соединение ≥8 непрерывных витков вместо 5 по требованию ГОСТ

Конструкция оболочки спроектирована таким образом, что обеспечивает высокую механическую прочность изделия, а также расчитана на 4–кратное эталонное давление взрыва по ГОСТ IEC 60079–1–2013, не вызывающее остаточных деформаций или других повреждений оболочки

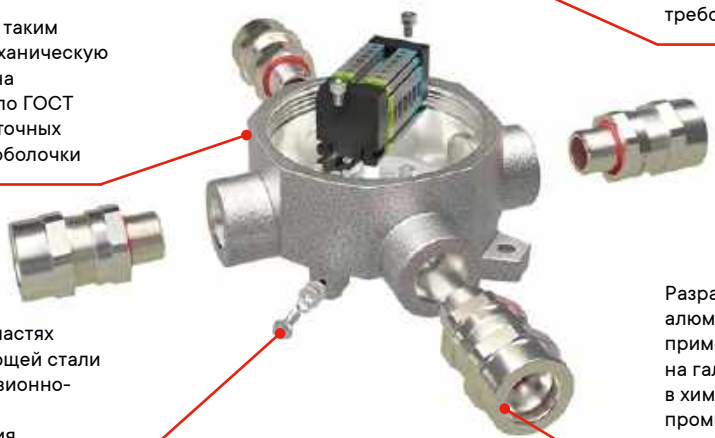

Зажим заземления, винты на открытых частях оболочки изготавливаются из нержавеющей стали и имеют высокую устойчивость к коррозионно-активной среде.
Винт со специальным знаком заземления, для идентификации

Разработан коррозионностойкий алюминиевый сплав для применения агрессивных средах, на гальванических производствах в химической и нефтехимической промышленности, пищевой промышленности, а также в морском климате

Распределительные коробки из алюминиевого сплава серии LBD-IIC-A, с видом защиты Ex d, Ex e, Ex ia, Ex tb



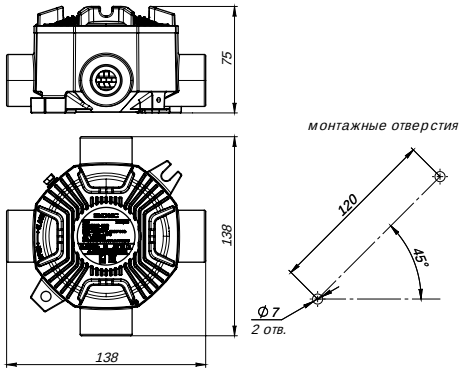

Назначение
• коммутация и ответвление проводов и кабелей в системах электроснабжения, коммутации, сигнализации во взрывоопасных зонах с содержанием газа и пыли;
• протяжка и разветвление кабеля и проводов в трубных системах.
Материал
• коррозионностойкий алюминий.
Особенности
• высокая теплопроводность;
• высокая точность внутренних и внешних размеров благодаря литьевому методу производства;
• максимальная рассеиваемая мощность среди аналогичных корпусов из других материалов;
• устойчивость к воздействию соляного тумана и другим химическим веществам;
• наличие внешнего и внутреннего зажима заземления;
• повышенная механическая прочность к ударам и вибрации.
Защита
• 1Ex d IIC T6...T4 Gb / 1Ex e IIC T6...T4 Gb / Ex tb IIIC T80°C...T130°C Db.

Характеристики

Технические условия	ТУ 27.12.31-077-47022248-2020
Степень защиты	IP66/IP68 по ГОСТ 14254-96 (IP68 на глубине 1,5 метра в течение 3 дней)
Температура окружающей среды, °С	от –60 до +60
Ударная прочность при –60 °С	7 Дж по ГОСТ 31610.0-2014 (IEC 60079-0:2011)
Климатическое исполнение	УХЛ1, Т1, ОМ1, В1, УХЛ 5, Т5, В5 по ГОСТ 15150
Уплотнение крышки	силикон
Установка в зонах, опасных по газу	зоны 1-2. Группа II по газу, подгруппа газов IIA, IIB, IIC
Установка в зонах, опасных по пыли	зоны 21-22. Группа III по пыли, подгруппа пыли IIIA, IIIB, IIIC
Маркировка и вид взрывозащиты серии LBD-IIC-A	1Ex d IIC T6...T4 Gb 1Ex e IIC T6...T4 Gb Ex tb IIIC T80°C...T130°C Db
Обеспечение взрывозащиты и соответствие стандартам	ГОСТ 31610.0-2014 (IEC 60079-0:2011) ГОСТ IEC 60079-1-2011 ГОСТ Р МЭК 60079-7-2012 ГОСТ IEC 60079-31-2013
Доступные аксессуары	кабельные вводы клеммные винтовые и пружинные зажимы заглушки

Габаритные размеры взрывонепроницаемых распределительных коробок

Геометрические размеры, мм			Количество клемм, шт.		Максимальное количество кабельных вводов, шт.	
H	W	D	0,2...4 мм^2	0,2...6 мм^2	M20×1,5	M25×1,5
138	138	75	6	6	4	4

Структура условного обозначения

LBD-X1-X2X3-X4xX5-X6xX7(X8)

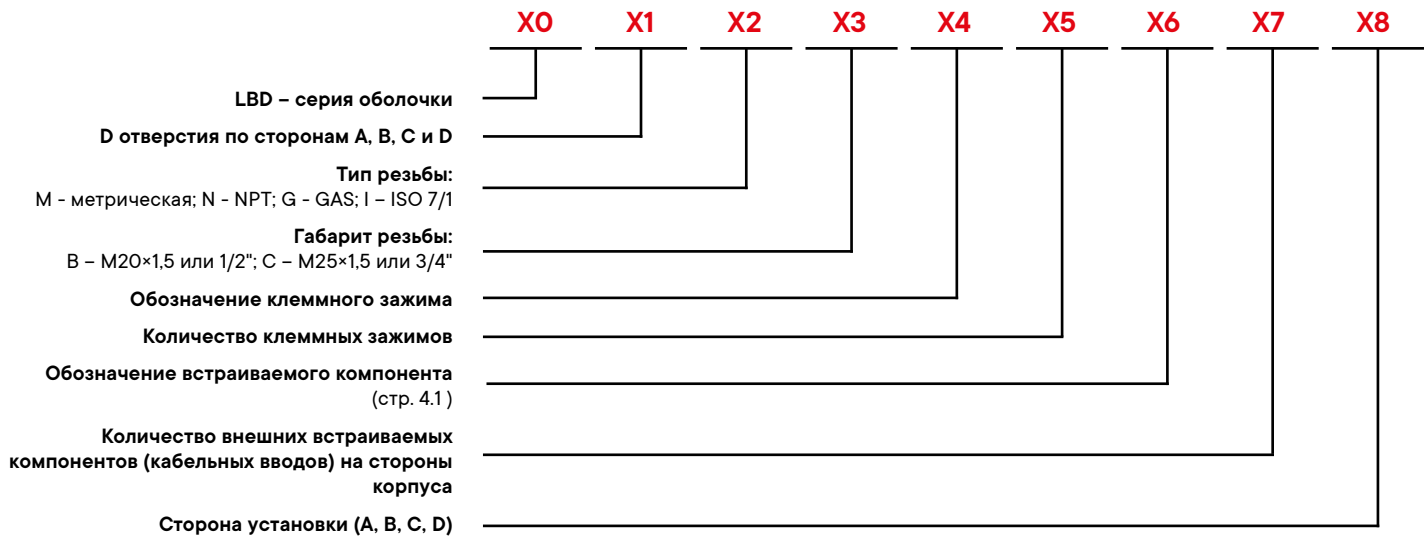

Примечание. При отсутствии какой-либо составляющей обозначение пропускается.
Актуальную информацию по взрывозащищенным клеммным зажимам - "Quadro" можно найти на сайте в разделе "Системы электропроводки и маркировки".

Рекомендуемые значения максимальной рассеиваемой мощности взрывонепроницаемых распределительных коробок

Температурный класс изделия или максимальная температура поверхности								
Pmax, Вт, при максимальной температуре окружающей среды при эксплуатации Tamb≤40 °C			Pmax, Вт, при максимальной температуре окружающей среды при эксплуатации Tamb≤50 °C			Pmax, Вт, при максимальной температуре окружающей среды при эксплуатации Tamb≤60 °C		
T4 или 135 °C	T5 или 100 °C	T6 или 85 °C	T4 или 135 °C	T5 или 100 °C	T6 или 85 °C	T4 или 135 °C	T5 или 100 °C	T6 или 85 °C
65	30	15	65	30	15	65	30	15

Типовые решения. Распределительные коробки из алюминиевого сплава



Кабельные вводы	Клеммы	Условное обозначение расположение кабельных вводов	Описание	Код для заказа
Решение под небронированный кабель				
M20×1,5 D5,8–12 мм – 4 шт.	Клемма RN.2 (0,2–4 мм^2) – 4 шт. Клемма TR.2 (0,2–4 мм^2) – 2 шт.		Распределительная коробка LBD-IIC-A Температура окружающей среды: от –60 до +40 °C Маркировка взрывозащиты: 1Ex d IIC T5 Gb Ex tb IIIC T95°C Db	LBD21000005
M25×1,5 D11,8–18 мм – 4 шт.				LBD21000006
M20×1,5 D5,8–12 мм – 4 шт.	Клемма RP.4 (0,2–6 мм^2) – 4 шт. Клемма TR.4 (0,2–6 мм^2) – 2 шт.			LBD21000007
M25×1,5 D11,8–18 мм – 4 шт.				LBD21000008
Решение под бронированный кабель				
M20×1,5 d5,8–12 мм D9–17 мм – 4 шт.	Клемма RN.2 (0,2–4 мм^2) – 4 шт. Клемма TR.2 (0,2–4 мм^2) – 2 шт.		Распределительная коробка LBD-IIC-A Температура окружающей среды: от –60 до +40 °C Маркировка взрывозащиты: 1Ex d IIC T5 Gb Ex tb IIIC T95°C Db	LBD21000009
M25×1,5 d11,8–18 мм D15–25 мм – 4 шт.				LBD21000010
M20×1,5 d5,8–12 мм D9–17 мм – 4 шт.	Клемма RP.4 (0,2–6 мм^2) – 4 шт. Клемма TR.4 (0,2–6 мм^2) – 2 шт.			LBD21000011
M25×1,5 d11,8–18 мм D15–25 мм – 4 шт.				LBD21000012
Решение под небронированный кабель в металлорукаве, Dn - диаметр металлорукава				
M25×1,5 D11,8–18 мм, Dn20 мм – 4 шт.	Клемма RN.2 (0,2–4 мм^2) – 4 шт. Клемма TR.2 (0,2–4 мм^2) – 2 шт.		Распределительная коробка LBD-IIC-A Температура окружающей среды: от –60 до +40 °C Маркировка взрывозащиты: 1Ex d IIC T5 Gb Ex tb IIIC T95°C Db	LBD21000013
M20×1,5 D5,8–12 мм, Dn20 мм – 4 шт.				LBD21000014
M25×1,5 D11,8–18 мм, Dn26 мм – 4 шт.				LBD21000017
M25×1,5 D11,8–18 мм, Dn20 мм – 4 шт.	Клемма RP.4 (0,2–6 мм^2) – 4 шт. Клемма TR.4 (0,2–6 мм^2) – 2 шт.			LBD21000015
M20×1,5 D5,8–12 мм, Dn20 мм – 4 шт.				LBD21000016
M25×1,5 D11,8–18 мм, Dn26 мм – 4 шт.				LBD21000018

Взрывозащищенные посты

Посты повышенной надежности против взрыва с видом защиты Ex d e, Ex ia, Ex tb 2.2

Посты управления из алюминиевого сплава серии CPE-A с видом защиты Ex de, Ex ia, Ex tb 2.4

Типовые решения. Взрывозащищенные посты управления из алюминия 2.7

Посты управления из полиэстера, армированного стекловолокном, серии CPE-P с видом защиты Ex de, Ex ia, Ex tb 2.10

Типовые решения. Взрывозащищенные посты управления из полиэстера, армированного стекловолокном 2.13

Посты управления из нержавеющей стали, серии CPE-S с видом защиты Ex de, Ex ia, Ex tb 2.16

Взрывозащищенные элементы управления для оболочек с видом защиты Ex e 2.19

Взрывозащищенные элементы управления для оболочек повышенной надежности против взрыва Ex e 2.20

Светофильтры 2.28

Управляющие насадки с подсветкой 2.29

Взрывонепроницаемые посты управления с видом защиты Ex d, Ex tb 2.31

Посты управления из алюминиевого сплава серии LCSD-IIB-A с видом защиты Ex d, Ex tb 2.32

Структура условного обозначения 2.33

Типовые решения. Посты управления из алюминиевого сплава 2.35

Взрывозащищенные элементы управления для взрывонепроницаемых оболочек серии EXDCU с видом защиты Ex d, Ex tb 2.42

Взрывозащищенные кнопки 2.43

Взрывозащищенные индикаторы 2.46



Посты повышенной надежности против взрыва с видом защиты Ex d e, Ex ia, Ex tb

Для заказа постов управления с видом защиты Ex d e, Ex ia, Ex tb заполните Опросный лист и отправьте нам.
Для подбора оборудования воспользуйтесь online конфигуратором.

Сфера применения

Взрывозащищенные посты управления предназначены для управления и сигнализации, мониторинга электрических низковольтных цепей и механизмов. Могут применяться в искробезопасных цепях управления и индикации технологических процессов при установке во взрывоопасных газовых и пылевых средах.

Состав системы

При производстве постов управления используются:
- корпуса из GRP;
- корпуса из коррозионностойкого алюминия.

Взрывозащищенные посты управления имеют пять видов сертификации, отвечают всем требованиям стандартов ТР ТС и имеют исполнения со следующими видами взрывозащиты:
- Ex e "Повышенная защита" согласно ГОСТ Р МЭК 60079-7-2012;
- Ex i "Искробезопасная электрическая цепь" согласно ГОСТ 31610.11-2014 (IEC 60079-11:2011);
- Ex d "Взрывонепроницаемые оболочки" согласно ГОСТ IEC 60079-1-2013;
- Ex t "Защита от воспламенения пыли оболочками" согласно ГОСТ IEC 60079-31-2013.

Посты управления могут включать в себя различные элементы управления и клеммные зажимы:
- кнопки с фиксацией, без фиксации (красного, зеленого, желтого, белого, черного цвета);
- двойные кнопки;
- световые сигнализаторы (зеленого, красного цвета);
- переключатели (2-4 положения).

Все комплектующие отвечают требованиям российских и международных стандартов, таких как: ATEX, IEC, EAC.

Особенности

Невыпадающие винты из нержавеющей стали для фиксации крышки
• устойчивы к коррозии;
• сохраняют эстетичный внешний вид;
• не теряются при монтаже

Элементы управления
• обладают высокой степенью защиты от внешних воздействий IP66;
• обеспечивают легкость и высокую скорость монтажа без потери степени защиты;
• срок службы – до 1 000 000 нажатий;
• срок работы светодиодов под нагрузкой – более 100 000 часов;
• сертифицированны для использования в зонах по газу 0, 1, 2 и по пыли 21, 22

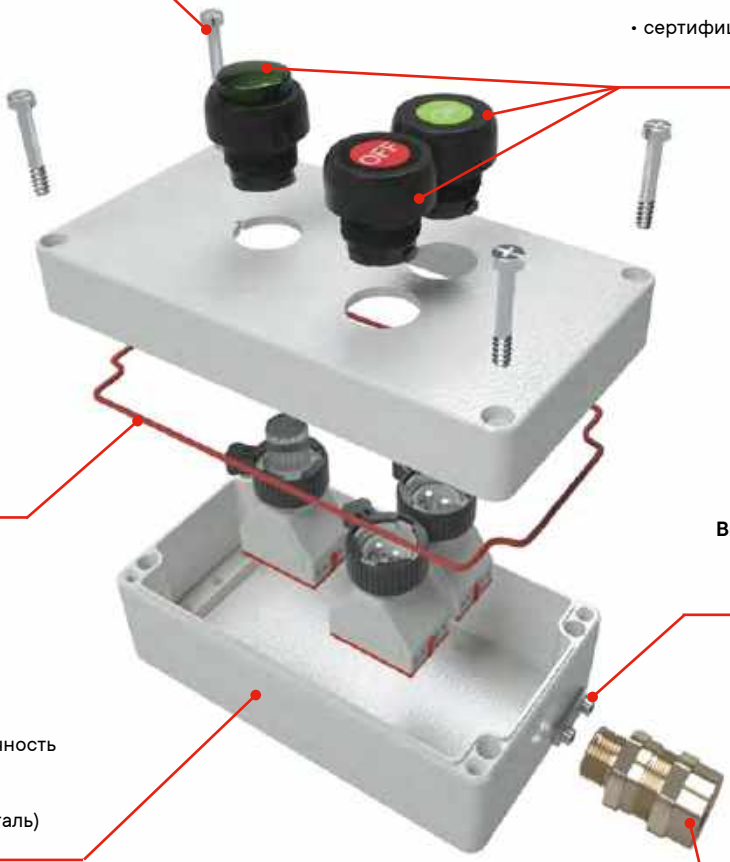

Невыпадающий силиконовый уплотнитель
• обеспечивает высокую степень пыле- и влагозащиты IP66;
• не выпадает при монтаже

Внешний зажим заземления из нержавеющей стали
• удобство заземления

Высокая толщина стенки
• повышенная механическая прочность и устойчивость к ударам;
• 3 варианта исполнений (алюминий, GRP, нержавеющая сталь)

Кабельные вводы
• различные виды резьб (Metric, NPT, GAS, ISO 7/1, PG);
• материалы: никелированная латунь, нержавеющая сталь, полиамид;
• размерный диапазон кабеля 5–78 мм;
• под кабель бронированный, небронированный, небронированный в трубе и металлорукаве

Посты управления из алюминиевого сплава серии CPE-A с видом защиты Ex de, Ex ia, Ex tb

Описание

Взрывозащищенные посты управления из алюминиевого сплава серии CPE-A предназначены для управления и мониторинга электрических, осветительных цепей постоянного и переменного тока, а также для защиты соединений цепей от механических повреждений, пыли и влаги при их установке во взрывоопасных газовых и пылевых средах (внутри помещений или при наружной установке в местах, где возможно образование взрывоопасных смесей).

Посты управления серии CPE-A:
- 1Ex d e IIC T6...T4 Gb;
- 0Ex ia IIC T6...T4 Ga;
- Ex tb IIIC Ta 80°C...T130°C Db.

Конструкция

Корпус поста управления выполнен из литого алюминиевого сплава без примесей меди. Пост управления состоит из корпуса и крышки, соединяемых невыпадающими болтами из нержавеющей стали. На крышке корпуса устанавливаются элементы управления, внутри поста управления могут устанавливаться монтажная панель, DIN-рейки с клеммными зажимами, шины заземления и прочее электротехническое оборудование. На боковых сторонах коробки расположены взрывозащищенные кабельные вводы под различные типы и диаметры кабеля. Все крепежные и монтажные элементы выполнены из коррозионностойкой стали.

Взрывозащищенные шкафы и посты управления имеют четыре вида сертификации, отвечают всем требованиям стандартов ТР ТС и имеют исполнения со следующими видами взрывозащиты:
- Ex e "Повышенная защита" согласно ГОСТ Р МЭК 60079-7-2012;
- Ex i "Искробезопасная электрическая цепь" согласно ГОСТ 31610.11-2014 (IEC 60079-11:2011);
- Ex d "Взрывонепроницаемые оболочки" согласно ГОСТ IEC 60079-1-2013;
- Ex t "Защита от воспламенения пыли оболочками" согласно ГОСТ IEC 60079-31-2013.



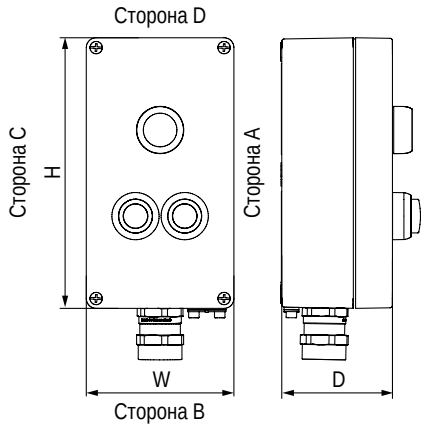

Назначение
- управление, мониторинг и контроль электрических цепей постоянного и переменного тока во взрывоопасных зонах с содержанием газа и пыли.

Характеристики
- материал – коррозионностойкий алюминий.

Особенности
- высокая теплопроводность материала;
- максимальная рассеиваемая мощность среди корпусов аналогичных размеров из других материалов;
- устойчивость к воздействию солевого тумана и химическим веществам;
- система уплотнения лабиринтного типа.

Технические условия	ТУ 27.12.31-065-47022248-2018
Степень защиты	IP66 по ГОСТ 14254-96
Температура окружающей среды, °C	от –60 до +55
Ударная прочность при –60 °C	7 Дж по ГОСТ 31610.0-2014 (IEC 60079-0:2011)
Климатическое исполнение	УХЛ1, Т1, ОМ1, В1, УХЛ 5, Т5, В5 по ГОСТ 15150
Уплотнение крышки	силикон
Установка в зонах, опасных по газу	зоны 0-1-2. Группа II по газу, подгруппа газов IIA, IIB, IIC
Установка в зонах, опасных по пыли	зоны 21-22. Группа III по пыли, подгруппа пыли IIIA, IIIB, IIIC
Маркировка и вид взрывозащиты серии CPE-A	1Ex d e IIC T6...T4 Gb 0Ex ia IIC T6...T4 Ga Ex tb IIIC Ta 80°C...T130°C Db
Обеспечение взрывозащиты и соответствие стандартам	ГОСТ 31610.0-2014(IEC 60079-0:2011) ГОСТ Р МЭК 60079-7-2012 ГОСТ IEC 60079-1-2013 ГОСТ 31610.11-2014 (IEC 60079-11:2011) ГОСТ IEC 60079-31-2013
Доступные аксессуары	элементы управления (кнопки, переключатели); контактные блоки (NO, NC); аксессуары; элементы крепления; кабельные вводы; клеммные винтовые и пружинные зажимы; заглушки; монтажная панель

Структура условного обозначения

CPE-A-X1–(X2xX3)-(X4xX5)-X6xX7(X8)-X9/X10

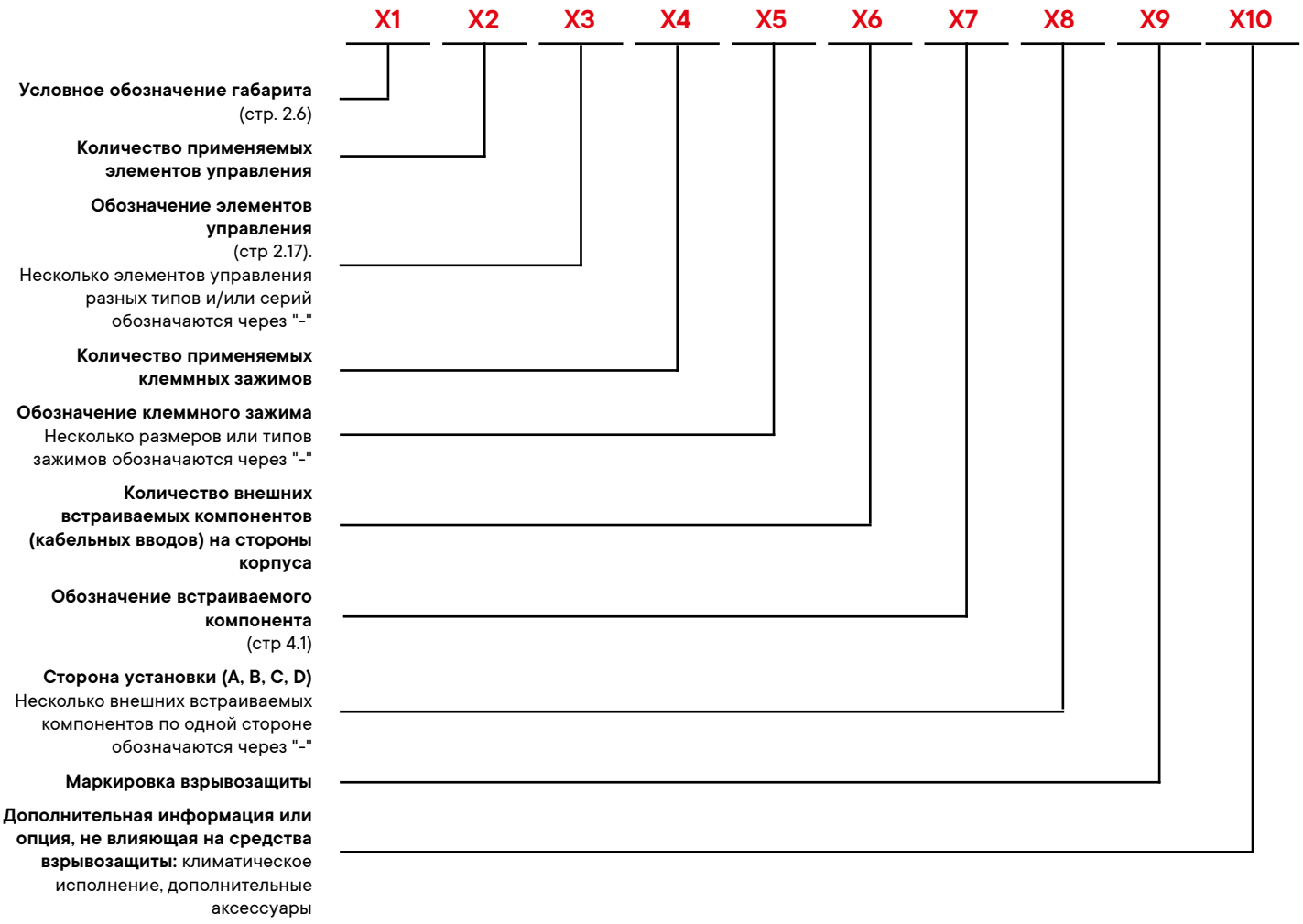

Примечание. При отсутствии какой-либо составляющей обозначение пропускается.
Актуальную информацию по взрывозащищенным клеммным зажимам - "Quadro" можно найти на сайте в разделе "Системы электропроводки и маркировки".

Описание дополнительной информации или опции (X10)	Маркировка (пример)
Температура окружающей среды	/–60 °C...+40 °C
Климатическое исполнение	/УХЛ1
Маркировка по схеме заказчика	/МАРК
Наличие перемычек между клеммными зажимами по схеме заказчика	/СХЕМА
Внутренняя шина заземления	/ШИНА З
Морское исполнение	/МОРЕ
Невзрывозащищенное исполнение	/ПРОМ
Фиксация крышки на петлях	/ПЕТЛЯ
Шильд с надписью заказчика	/НАДПИСЬ "_"

Пример структуры условного обозначения:
CPE-A–12–(1xP1G(11)«ПУСК»–1xP6E(11)«СТОП»)–1xKAEPM2MHK–20(B)1Ex d e IIC T5 Gb / Ex tb IIIC T95°C Db IP66

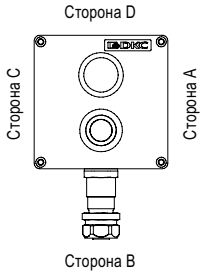

Алюминиевая оболочка габарита №12 120×120×90 мм. С установленной зеленой плоской кнопкой 1NC/1NO (Надпись ПУСК) и поворотной кнопкой аварийной остановки 1NC/1NO (Надпись СТОП). С установленным кабельным вводом по стороне B: KAEPM2MHK–20 – 1 шт.

Максимальное количество элементов управления, устанавливаемых в крышку корпуса из алюминия

Геометрические размеры, мм			Общее количество элементов управления на крышке при установке контактного блока (вдоль стороны A или C/вдоль стороны B или D), шт.	Условное обозначение габарита
H	W	D		
120	120	90	2/2	12
220	120	90	4/4	14
160	160	90	3/3	17
260	160	90	9/5	18
360	160	90	12/8	19
180	180	100	3/3	20
280	180	100	9/6	21
230	200	110	8/10	22
230	200	180	8/10	23
280	230	110	15/12	24
330	230	110	20/14	25
330	230	180	20/14	26

Максимальное количество кабельных вводов, устанавливаемых на каждую сторону коробки

M16×1,5 A(C)/B(D)	M20×1,5 A(C)/B(D)	M25×1,5 A(C)/B(D)	M32×1,5 A(C)/B(D)	M40×1,5 A(C)/B(D)	M50×1,5 A(C)/B(D)	M63×1,5 A(C)/B(D)	M75×1,5 A(C)/B(D)	M90×2 A(C)/B(D)	Условное обозначение габарита
2/2	2/1	2/0	1/0	0/0	0/0	0/0	0/0	0/0	12
6/2	5/1	4/0	3/0	0/0	0/0	0/0	0/0	0/0	14
14/2	5/2	5/2	4/0	3/0	0/0	0/0	0/0	0/0	18
22/2	8/2	7/2	6/0	5/0	0/0	0/0	0/0	0/0	19
8/3	3/2	3/2	2/0	2/0	0/0	0/0	0/0	0/0	20
16/3	6/2	5/2	4/0	4/0	0/0	0/0	0/0	0/0	21
10/10	8/4	6/3	3/3	2/2	2/0	1/0	0/0	0/0	22
16/10	12/4	10/3	4/3	4/2	3/0	2/0	0/0	0/0	24
18/10	14/4	14/3	5/3	5/2	4/0	3/0	0/0	0/0	25
25/20	16/12	9/9	9/6	4/4	4/4	1/1	1/1	1/1	23
45/20	28/12	21/9	15/6	10/4	8/4	3/1	3/1	2/1	26

Типовые решения. Взрывозащищенные посты управления из алюминия



код 2201.121.22.11B

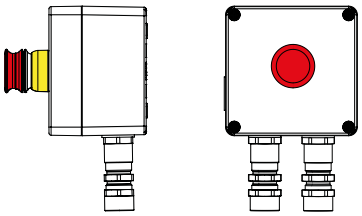

Взрывозащищенный пост управления из алюминия
120×120×90 мм
1Ex d e IIC T5 Gb / Ex tb IIIC T95°C Db IP66
Аварийная кнопка P3E 1NC+1NO - 1 шт.
Кабельный ввод M20×1,5 для бронированного кабеля серии KA, диаметр кабеля d: 5,8–12 мм D: 9–17 мм - 2 шт.

код 2201.121.22.11C

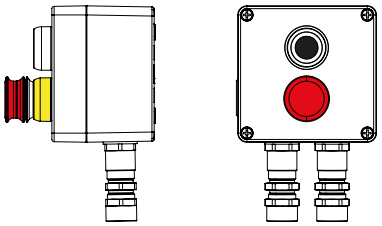

Взрывозащищенный пост управления из алюминия
120×120×90 мм
1Ex d e IIC T5 Gb / Ex tb IIIC T95°C Db IP66
Аварийная кнопка P3E 1NC+1NO - 1 шт.
Кнопка P1, цвет черный 1NC+1NO - 1 шт.
Кабельный ввод M20×1,5 для бронированного кабеля серии KA, диаметр кабеля d: 5,8–12 мм D: 9–17 мм - 2 шт.

код 2201.121.22.11D

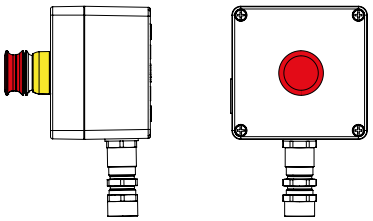

Взрывозащищенный пост управления из алюминия
120×120×90 мм
1Ex d e IIC T5 Gb / Ex tb IIIC T95°C Db IP66
Аварийная кнопка P3E 1NC+1NO - 1 шт.
Кабельный ввод M20×1,5 для бронированного кабеля серии KA, диаметр кабеля d: 5,8–12 мм D: 9–17 мм - 1 шт.

код 2201.121.22.11E

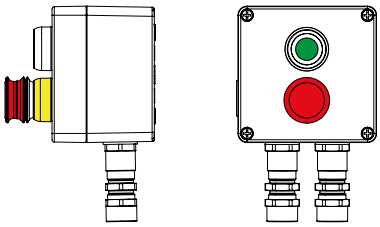

Взрывозащищенный пост управления из алюминия
120×120×90 мм
1Ex d e IIC T5 Gb / Ex tb IIIC T95°C Db IP66
Аварийная кнопка P3E 1NC+1NO - 1 шт.
Кнопка P1, цвет зеленый 1NC+1NO - 1 шт.
Кабельный ввод M20×1,5 для бронированного кабеля серии KA, диаметр кабеля d: 5,8–12 мм D: 9–17 мм - 2 шт.

код 2201.121.22.11G

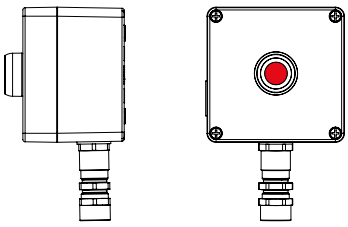

Взрывозащищенный пост управления из алюминия
120×120×90 мм
1Ex d e IIC T5 Gb / Ex tb IIIC T95°C Db IP66
Кнопка P1, цвет красный 1NC+1NO - 1 шт.
Кабельный ввод M20×1,5 для бронированного кабеля серии KA, диаметр кабеля d: 5,8–12 мм D: 9–17 мм - 1 шт.

код 2201.121.22.11H

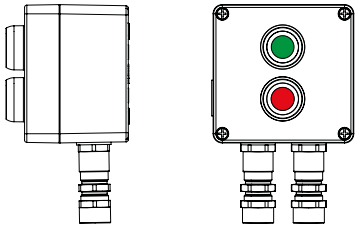

Взрывозащищенный пост управления из алюминия
120×120×90 мм
1Ex d e IIC T5 Gb / Ex tb IIIC T95°C Db IP66
Кнопка P1, цвет зеленый 1NC+1NO - 1 шт.
Кнопка P1, цвет красный 1NC+1NO - 1 шт.
Кабельный ввод M20×1,5 для бронированного кабеля серии KA, диаметр кабеля d: 5,8–12 мм D: 9–17 мм - 2 шт.

код 2201.121.22.11I

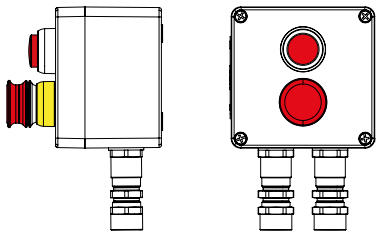

Взрывозащищенный пост управления из алюминия
120×120×90 мм
1Ex d e IIC T5 Gb / Ex tb IIIC T95°C Db IP66
Аварийная кнопка P3E 1NC+1NO - 1 шт.
Светофильтр L, цвет красный 20 В - 250 В AC/DC - 1 шт.
Кабельный ввод M20×1,5 для бронированного кабеля серии KA, диаметр кабеля d: 5,8–12 мм D: 9–17 мм - 2 шт.

код 2201.121.22.1203

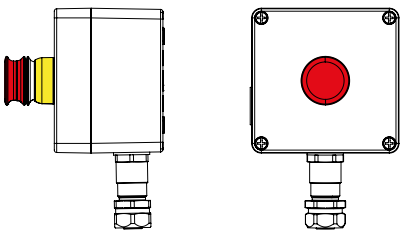

Взрывозащищенный пост управления из алюминия
120×120×90 мм
1Ex d e IIC T5 Gb / Ex tb IIIC T95°C Db IP66
Аварийная кнопка P3E 1NC+1NO - 1 шт.
Универсальный кабельный ввод M20×1,5 для кабеля в металлорукаве Dn 15 мм серии KAEPM, диаметр кабеля D: 5,8–12 мм - 1 шт.

код 2201.121.22.120F

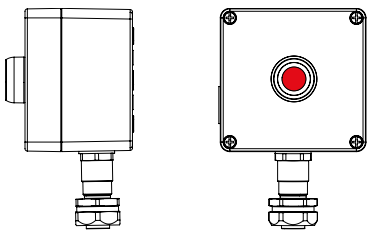

Взрывозащищенный пост управления из алюминия
120×120×90 мм
1Ex d e IIC T5 Gb / Ex tb IIIC T95°C Db IP66
Кнопка P1 Красная 1NC+1NO - 1 шт.
Универсальный кабельный ввод M20×1,5 для кабеля в металлорукаве Dn 20 мм серии KAEPM, диаметр кабеля D: 5,8–12 мм - 1 шт.

код 2201.121.22.120G

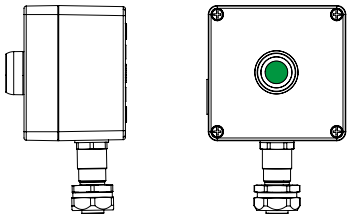

Взрывозащищенный пост управления из алюминия
120×120×90 мм
1Ex d e IIC T5 Gb / Ex tb IIIC T95°C Db IP66
Кнопка P1, цвет зеленый 1NC+1NO - 1 шт.
Универсальный кабельный ввод M20×1,5 для кабеля в металлорукаве Dn 20 мм серии KAEPM, диаметр кабеля D: 5,8–12 мм - 1 шт.

код 2201.121.22.120H

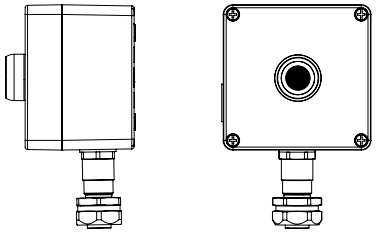

Взрывозащищенный пост управления из алюминия
120×120×90 мм
1Ex d e IIC T5 Gb / Ex tb IIIC T95°C Db IP66
Кнопка P1, цвет черный 1NC+1NO - 1 шт.
Универсальный кабельный ввод M20×1,5 для кабеля в металлорукаве Dn 20 мм серии KAEPM, диаметр кабеля D: 5,8–12 мм - 1 шт.

код 2201.121.22.120I

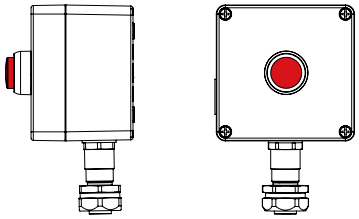

Взрывозащищенный пост управления из алюминия
120×120×90 мм
1Ex d e IIC T5 Gb / Ex tb IIIC T95°C Db IP66
Светофильтр L, цвет красный 20 В - 250 В AC/DC - 1 шт.
Универсальный кабельный ввод M20×1,5 для кабеля в металлорукаве Dn 20 мм серии KAEPM, диаметр кабеля D: 5,8–12 мм - 1 шт.

код 2201.121.22.120J

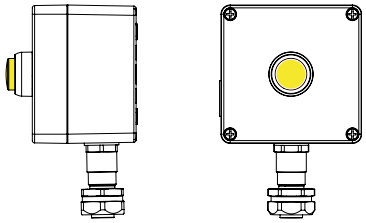

Взрывозащищенный пост управления из алюминия
120×120×90 мм
1Ex d e IIC T5 Gb / Ex tb IIIC T95°C Db IP66
Светофильтр L, цвет желтый 20 В - 250 В AC/DC - 1 шт.
Универсальный кабельный ввод M20×1,5 для кабеля в металлорукаве Dn 20 мм серии KAEPM, диаметр кабеля D: 5,8–12 мм - 1 шт.

код 2201.121.22.120L

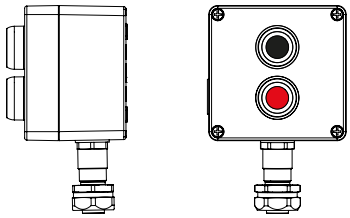

Взрывозащищенный пост управления из алюминия
120×120×90 мм
1Ex d e IIC T5 Gb / Ex tb IIIC T95°C Db IP66
Кнопка P1, цвет черный 1NC+1NO - 1 шт.
Кнопка P1, цвет красный 1NC+1NO - 1 шт.
Универсальный кабельный ввод M20×1,5 для кабеля в металлорукаве Dn 20 мм серии KAEPM, диаметр кабеля D: 5,8–12 мм - 1 шт.

код 2201.121.22.120M

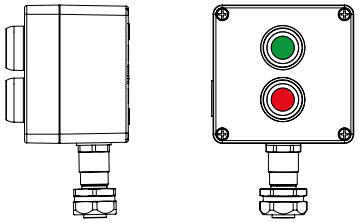

Взрывозащищенный пост управления из алюминия
120×120×90 мм
1Ex d e IIC T5 Gb / Ex tb IIIC T95°C Db IP66
Кнопка P1, цвет зеленый 1NC+1NO - 1 шт.
Кнопка P1, цвет красный 1NC+1NO - 1 шт.
Универсальный кабельный ввод M20×1,5 для кабеля в металлорукаве Dn 20 мм серии KAEPM, диаметр кабеля D: 5,8–12 мм - 1 шт.

код 2201.121.22.120N

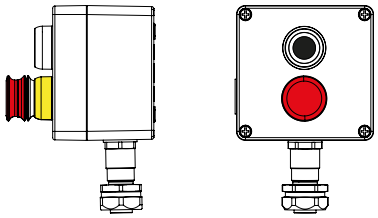

Взрывозащищенный пост управления из алюминия
120×120×90 мм
1Ex d e IIC T5 Gb / Ex tb IIIC T95°C Db IP66
Кнопка P1, цвет черный 1NC+1NO - 1 шт.
Аварийная кнопка P6E 1NC+1NO - 1 шт.
Универсальный кабельный ввод M20×1,5 для кабеля в металлорукаве Dn 20 мм серии KAEPM, диаметр кабеля D: 5,8–12 мм - 1 шт.

код 2201.121.22.120O

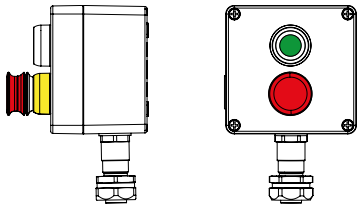

Взрывозащищенный пост управления из алюминия
120×120×90 мм
1Ex d e IIC T5 Gb / Ex tb IIIC T95°C Db IP66
Кнопка P1, цвет зеленый 1NC+1NO - 1 шт.
Аварийная кнопка P6E 1NC+1NO - 1 шт.
Универсальный кабельный ввод M20×1,5 для кабеля в металлорукаве Dn 20 мм серии KAEPM, диаметр кабеля D: 5,8–12 мм - 1 шт.

код 2201.121.22.120P

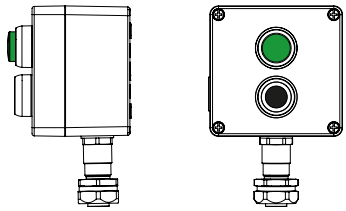

Взрывозащищенный пост управления из алюминия
120×120×90 мм
1Ex d e IIC T5 Gb / Ex tb IIIC T95°C Db IP66
Кнопка P1, цвет черный 1NC+1NO - 1 шт.
Светофильтр L, цвет зеленый 20 В - 250 В AC/DC - 1 шт.
Универсальный кабельный ввод M20×1,5 для кабеля в металлорукаве Dn 20 мм серии KAEPM, диаметр кабеля D: 5,8–12 мм - 1 шт.

код 2201.121.22.120Q

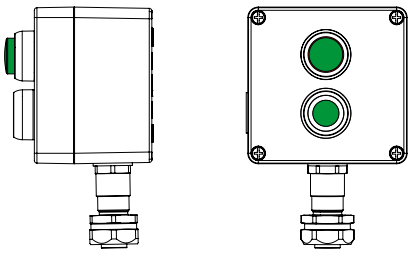

Взрывозащищенный пост управления из алюминия
120×120×90 мм
1Ex d e IIC T5 Gb / Ex tb IIIC T95°C Db IP66
Кнопка P1, цвет зеленый 1NC+1NO - 1 шт.
Светофильтр L, цвет зеленый 20 В - 250 В AC/DC - 1 шт.
Универсальный кабельный ввод M20×1,5 для кабеля в металлорукаве Dn 20 мм серии KAEPM, диаметр кабеля D: 5,8–12 мм - 1 шт.

код 2201.121.22.120R

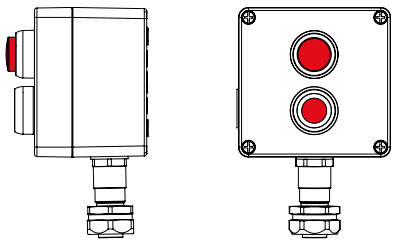

Взрывозащищенный пост управления из алюминия
120×120×90 мм
1Ex d e IIC T5 Gb / Ex tb IIIC T95°C Db IP66
Кнопка P1, цвет красный 1NC+1NO - 1 шт.
Светофильтр L, цвет красный 20 В - 250 В AC/DC - 1 шт.
Универсальный кабельный ввод M20×1,5 для кабеля в металлорукаве Dn 20 мм серии KAEPM, диаметр кабеля D: 5,8–12 мм - 1 шт.

код 2201.141.22.1208

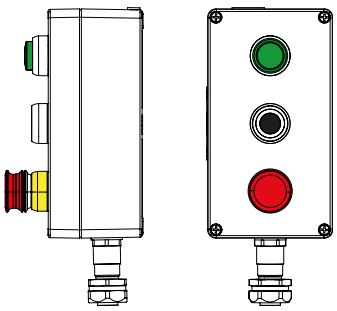

Взрывозащищенный пост управления из алюминия
220×120×90 мм
1Ex d e IIC T5 Gb / Ex tb IIIC T95°C Db IP66
Светофильтр L, цвет зеленый 20 В - 250 В AC/DC - 1 шт.
Кнопка P1, цвет черный 1NC+1NO - 1 шт.
Аварийная кнопка P6E 1NC+1NO - 1 шт.
Универсальный кабельный ввод M20×1,5 для кабеля в металлорукаве Dn 20 мм серии KAEPM, диаметр кабеля D: 5,8–12 мм - 1 шт.

код 2201.141.22.1209

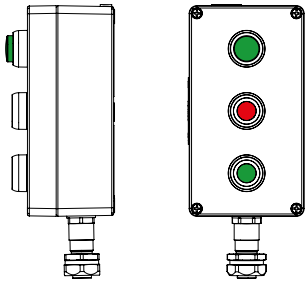

Взрывозащищенный пост управления из алюминия
220×120×90 мм
1Ex d e IIC T5 Gb / Ex tb IIIC T95°C Db IP66
Светофильтр L, цвет зеленый 20 В - 250 В AC/DC - 1 шт.
Кнопка P1, цвет красный 1NC+1NO - 1 шт.
Кнопка P1, цвет зеленый 1NC+1NO - 1 шт.
Универсальный кабельный ввод M20×1,5 для кабеля в металлорукаве Dn 20 мм серии KAEPM, диаметр кабеля D: 5,8–12 мм - 1 шт.

код 2201.171.22.11J

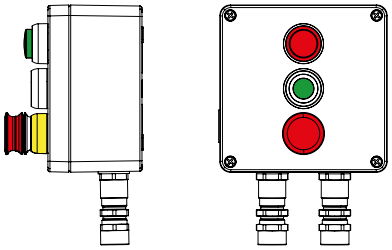

Взрывозащищенный пост управления из алюминия
160×160×90 мм
1Ex d e IIC T5 Gb / Ex tb IIIC T95°C Db IP66
Аварийная кнопка P3E 1NC+1NO - 1 шт.
Кнопка P1, цвет зеленый 1NC+1NO - 1 шт.
Светофильтр L, цвет красный 20 В - 250 В AC/DC - 1 шт.
Кабельный ввод M20×1,5 для бронированного кабеля серии KA, диаметр кабеля d: 5,8–12 мм D: 9–17 мм - 2 шт.

код 2201.141.22.120G

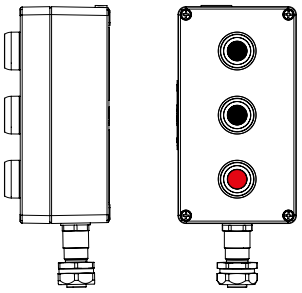

Взрывозащищенный пост управления из алюминия
220×120×90 мм
1Ex d e IIC T5 Gb / Ex tb IIIC T95°C Db IP66
Кнопка P1, цвет черный 1NC+1NO - 1 шт.
Кнопка P1, цвет красный 1NC+1NO - 1 шт.
Кнопка P1, цвет черный 1NC+1NO - 1 шт.
Универсальный кабельный ввод M20×1,5 для кабеля в металлорукаве Dn 20 мм серии KAEPM, диаметр кабеля D: 5,8–12 мм - 1 шт.

код 2201.171.22.11F

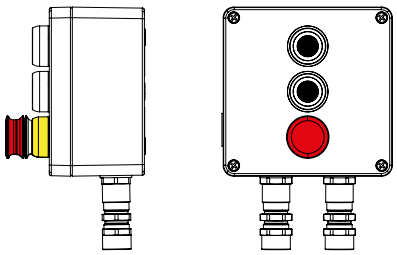

Взрывозащищенный пост управления из алюминия
160×160×90 мм
1Ex d e IIC T5 Gb / Ex tb IIIC T95°C Db IP66
Аварийная кнопка P3E 1NC+1NO - 1 шт.
Кнопка P1, цвет черный 1NC+1NO - 2 шт.
Кабельный ввод M20×1,5 для бронированного кабеля серии KA, диаметр кабеля d: 5,8–12 мм D: 9–17 мм - 2 шт.

Посты управления из полиэстера, армированного стекловолокном, серии CPE-P с видом защиты Ex de, Ex ia, Ex tb

Описание

Взрывозащищенные посты управления серии CPE-P изготовлены из полиэстера, армированного стекловолокном, предназначены для управления и мониторинга электрических, осветительных цепей постоянного и переменного тока, а также для защиты соединений цепей от механических повреждений, пыли и влаги при их установке во взрывоопасных газовых и пылевых средах (внутри помещений или при наружной установке в местах, где возможно образование взрывоопасных смесей).

Посты управления серии CPE-P:
- 1Ex d e IIC T6...T4 Gb;
- 0Ex ia IIC T6...T4 Ga;
- Ex tb IIIC Ta 80°C...T130°C Db.

Конструкция

Корпус поста управления выполнен из ударопрочного полиэстера, армированного стекловолокном с добавлением графита. Пост управления состоит из корпуса и крышки, соединенных невыпадающими болтами из нержавеющей стали. На крышке корпуса устанавливаются элементы управления, внутри поста управления могут устанавливаться монтажная панель, DIN-рейки с клеммными зажимами, шины заземления и прочее электротехнического оборудование. На боковых сторонах коробки могут устанавливаться взрывозащищенные кабельные вводы под различные типы кабеля. Все крепежные и монтажные элементы выполнены из коррозионностойкой стали.

Взрывозащищенные посты управления имеют пять видов сертификации, отвечают всем требованиям стандартов ТР ТС и имеют исполнения со следующими видами взрывозащиты:
- Ex e "Повышенная защита" согласно ГОСТ Р МЭК 60079-7-2012;
- Ex i "Искробезопасная электрическая цепь" согласно ГОСТ 31610.11-2014 (IEC 60079-11:2011);
- Ex d "Взрывонепроницаемые оболочки" согласно ГОСТ IEC 60079-1-2013;
- Ex t "Защита от воспламенения пыли оболочками" согласно ГОСТ IEC 60079-31-2013.



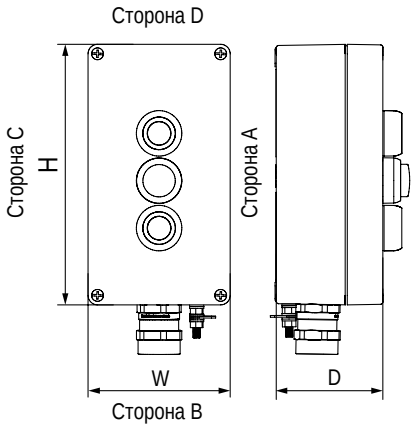

Назначение
- управление и мониторинг электрических цепей постоянного и переменного тока во взрывоопасных зонах с содержанием газа и пыли.

Характеристики
- материал – ударопрочный полиэстер, армированный стекловолокном с добавлением графита.

Особенности
- материал коробки не подвержен распространению коррозии;
- обладает высокой химической стойкостью;
- устойчив к УФ-излучению;
- система уплотнения лабиринтного типа.

Технические условия	ТУ 27.12.31-066-47022248-2018
Степень защиты	IP66 по ГОСТ 14254-96
Температура окружающей среды, °C	от -55 до +55
Ударная прочность при -60 °C	7 Дж по ГОСТ 31610.0-2014 (IEC 60079-0:2011)
Климатическое исполнение	Т1, ОМ1, УХЛ 5, Т5, В5 по ГОСТ 15150
Уплотнение крышки	силикон
Установка в зонах, опасных по газу	3зоны 0-1-2. Группа II по газу, подгруппа газов IIA, IIB, IIC
Установка в зонах, опасных по пыли	зоны 21-22. Группа III по пыли, подгруппа пыли IIIA, IIIB, IIIC
Маркировка и вид взрывозащиты серии CPE-P (зависит от устанавливаемых компонентов)	1Ex d e IIC T6...T4 Gb 0Ex ia IIC T6...T4 Ga Ex tb IIIC Ta 80°C...T130°C Db
Обеспечение взрывозащиты и соответствие стандартам	ГОСТ 31610.0-2014(IEC 60079-0:2011) ГОСТ Р МЭК 60079-7-2012 ГОСТ IEC 60079-1-2013 ГОСТ 31610.11-2014 (IEC 60079-11:2011) ГОСТ IEC 60079-31-2013
Доступные аксессуары	элементы управления (кнопки, переключатели); контактные блоки (NO, NC); аксессуары; элементы крепления; шпилька заземления из нержавеющей стали (по запросу); кольца заземления для металлических кабельных вводов; кабельные вводы; клеммные зажимы винтовые и пружинные; заглушки; монтажная панель

Структура условного обозначения

CPE-P-X1–(X2xX3)-(X4xX5)-X6xX7(X8)-X9/X10

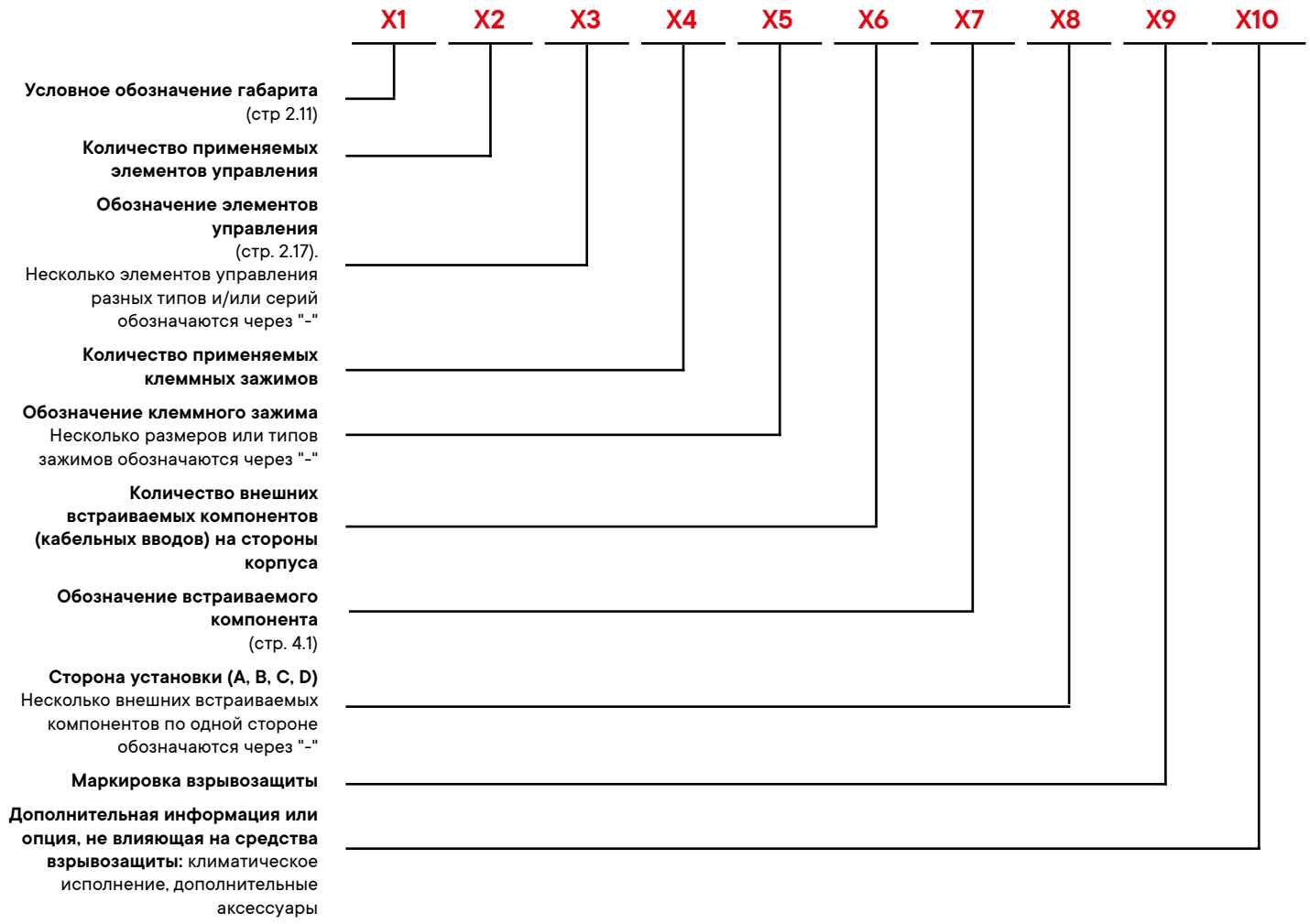

Примечание. При отсутствии какой-либо составляющей обозначение пропускается.
Актуальную информацию по взрывозащищенным клеммным зажимам - "Quadro" можно найти на сайте в разделе "Системы электропроводки и маркировки".

Описание дополнительной информации или опции (X10)	Маркировка (пример)
Температура окружающей среды	/–60 °C...+40 °C
Климатическое исполнение	/УХЛ1
Маркировка клеммных зажимов по схеме заказчика	/МАРК
Наличие перемычек между клеммными зажимами по схеме заказчика	/СХЕМА
Внутренняя шина заземления	/ШИНА З
Морское исполнение	/МОРЕ
Невзрывозащищенное исполнение	/ПРОМ
Кольца заземления	/КЗ
Шильд с надписью заказчика	/НАДПИСЬ "_"

Пример структуры условного обозначения:
CPE-P-03-(1xP1G(11)«ПУСК»-1xP6E(11)«СТОП»)-1xKAEPM2MHK-20(B)1Ex d e IIC T5 Gb / Ex tb IIIC T95°C Db IP66/K3

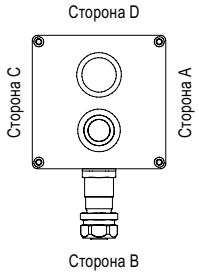

Оболочка из полиэстера, армированного стекловолокном, габарита №03 120×120×90 мм. С установленной зеленой плоской кнопкой 1NC/1NO (надпись "ПУСК") и поворотной кнопкой аварийной остановки 1NC/1NO (надпись "СТОП"). С установленным кабельным вводом по стороне B: KAEPM2MHK-20 – 1 шт. С кольцами заземления в комплекте.

Максимальное количество элементов управления, устанавливаемых в крышку корпуса из полиэстера, армированного стекловолокном

Геометрические размеры, мм			Общее количество элементов управления на крышке при установке контактного блока (вдоль стороны A или C/вдоль стороны B или D), шт.	Условное обозначение габарита
H	W	D		
120	120	90	2/2	03
220	120	90	4/4	04
160	160	90	3/3	05
260	160	90	9/5	06
250	250	120	10/10	08
400	250	120	25/18	09

Максимальное количество кабельных вводов, устанавливаемых на каждую сторону коробки

M16×1,5 A(C)/B(D)	M20×1,5 A(C)/B(D)	M25×1,5 A(C)/B(D)	M32×1,5 A(C)/B(D)	M40×1,5 A(C)/B(D)	M50×1,5 A(C)/B(D)	M63×1,5 A(C)/B(D)	M75×1,5 A(C)/B(D)	M90×2 A(C)/B(D)	Условное обозначение габарита
4/2	2/1	2/1	1/0	1/0	0/0	0/0	0/0	0/0	03
12/2	5/1	4/1	3/0	3/0	0/0	0/0	0/0	0/0	04
6/2	3/2	2/2	2/0	2/0	0/0	0/0	0/0	0/0	05
14/2	6/2	5/2	4/0	3/0	0/0	0/0	0/0	0/0	06
21/12	10/8	10/4	4/3	3/3	3/2	2/0	0/0	0/0	08
36/12	20/8	16/4	7/3	6/3	5/2	4/0	0/0	0/0	09

Типовые решения. Взрывозащищенные посты управления из полиэстера, армированного стекловолокном



код 2231.031.22.11A

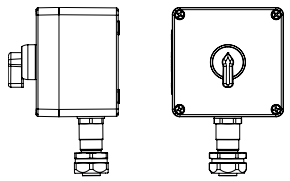

Взрывозащищенный пост управления GRP
120×120×90 мм
1Ex d e IIC T5 Gb / Ex tb IIIC T95°C Db IP66
Переключатель KB 0–I 2NO - 1 шт.
Универсальный кабельный ввод M20×1,5 для кабеля в металлорукаве Dn 20 мм серии KAEPM, диаметр кабеля D: 5,8–12 мм - 1 шт.

код 2231.031.22.11C

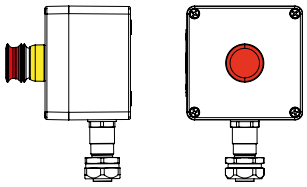

Взрывозащищенный пост управления GRP
120×120×90 мм
1Ex d e IIC T5 Gb / Ex tb IIIC T95°C Db IP66
Аварийная кнопка P3E 1NC+1NO - 1 шт.
Универсальный кабельный ввод M20×1,5 для кабеля в металлорукаве Dn 20 мм серии KAEPM, диаметр кабеля D: 5,8–12 мм - 1 шт.

код 2231.031.22.11D

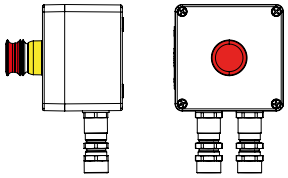

Взрывозащищенный пост управления GRP
120×120×90 мм
1Ex d e IIC T5 Gb / Ex tb IIIC T95°C Db IP66
Аварийная кнопка P3E 1NC+1NO - 1 шт.
Кабельный ввод M20×1,5 для бронированного кабеля серии KA, диаметр кабеля d: 5,8–12 мм D: 9–17 мм - 2 шт.

код 2231.031.22.11E

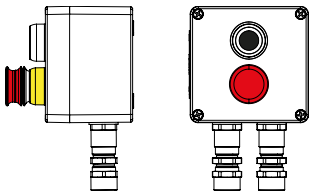

Взрывозащищенный пост управления GRP
120×120×90 мм
1Ex d e IIC T5 Gb / Ex tb IIIC T95°C Db IP66
Аварийная кнопка P3E 1NC+1NO - 1 шт.
Кнопка P1, цвет черный 1NC+1NO - 1 шт.
Кабельный ввод M20×1,5 для бронированного кабеля серии KA, диаметр кабеля d: 5,8–12 мм D: 9–17 мм - 2 шт.

код 2231.031.22.11F

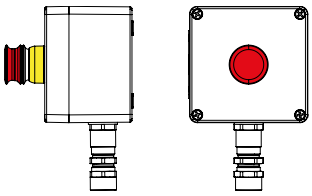

Взрывозащищенный пост управления GRP
120×120×90 мм
1Ex d e IIC T5 Gb / Ex tb IIIC T95°C Db IP66
Аварийная кнопка P3E 1NC+1NO - 1 шт.
Кабельный ввод M20×1,5 для бронированного кабеля серии KA, диаметр кабеля d: 5,8–12 мм D: 9–17 мм - 1 шт.

код 2231.031.22.11G

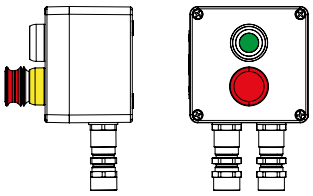

Взрывозащищенный пост управления GRP
120×120×90 мм
1Ex d e IIC T5 Gb / Ex tb IIIC T95°C Db IP66
Аварийная кнопка P3E 1NC+1NO - 1 шт.
Кнопка P1, цвет зеленый 1NC+1NO - 1 шт.
Кабельный ввод M20×1,5 для бронированного кабеля серии KA, диаметр кабеля d: 5,8–12 мм D: 9–17 мм - 2 шт.

код 2231.031.22.11I

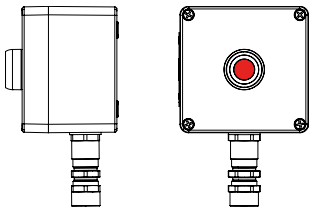

Взрывозащищенный пост управления GRP
120×120×90 мм
1Ex d e IIC T5 Gb / Ex tb IIIC T95°C Db IP66
Кнопка P1, цвет красный 1NC+1NO - 1 шт.
Кабельный ввод M20×1,5 для бронированного кабеля серии KA, диаметр кабеля d: 5,8–12 мм D: 9–17 мм - 1 шт.

код 2231.031.22.11J

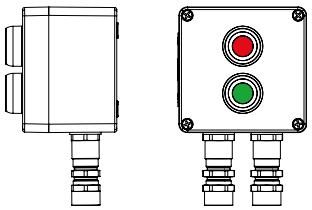

Взрывозащищенный пост управления GRP
120×120×90 мм
1Ex d e IIC T5 Gb / Ex tb IIIC T95°C Db IP66
Кнопка P1, цвет зеленый 1NC+1NO - 1 шт.
Кнопка P1, цвет красный 1NC+1NO - 1 шт.
Кабельный ввод M20×1,5 для бронированного кабеля серии KA, диаметр кабеля d: 5,8–12 мм D: 9–17 мм - 2 шт.

код 2231.031.22.11K

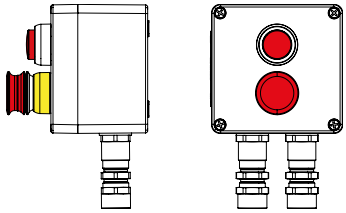

Взрывозащищенный пост управления GRP
120×120×90 мм
1Ex d e IIC T5 Gb / Ex tb IIIC T95°C Db IP66
Аварийная кнопка P3E 1NC+1NO - 1 шт.
Светофильтр L, цвет красный 20 В - 250 В AC/DC - 1 шт.
Кабельный ввод M20×1,5 для бронированного кабеля серии KA, диаметр кабеля d: 5,8–12 мм D: 9–17 мм - 2 шт.

код 2231.031.22.1214

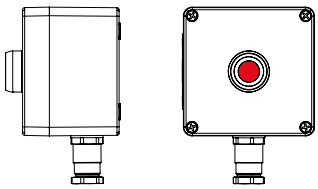

Взрывозащищенный пост управления GRP
120×120×90 мм
1Ex d e IIC T5 Gb / Ex tb IIIC T95°C Db IP66
Кнопка P1, цвет красный 1NC+1NO - 1 шт.
Кабельный ввод M20×1,5 для небронированного кабеля серии KH, диаметр кабеля D: 5,8–12 мм - 1 шт.

код 2231.031.22.1215

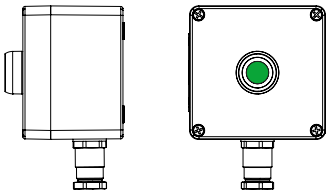

Взрывозащищенный пост управления GRP
120×120×90 мм
1Ex d e IIC T5 Gb / Ex tb IIIC T95°C Db IP66
Кнопка P1, цвет зеленый 1NC+1NO - 1 шт.
Кабельный ввод M20×1,5 для небронированного кабеля серии KH, диаметр кабеля D: 5,8–12 мм - 1 шт.

код 2231.031.22.1216

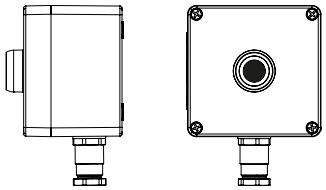

Взрывозащищенный пост управления GRP
120×120×90 мм
1Ex d e IIC T5 Gb / Ex tb IIIC T95°C Db IP66
Кнопка P1, цвет черный 1NC+1NO - 1 шт.
Кабельный ввод M20×1,5 для небронированного кабеля серии KH, диаметр кабеля D: 5,8–12 мм - 1 шт.

код 2231.031.22.1217

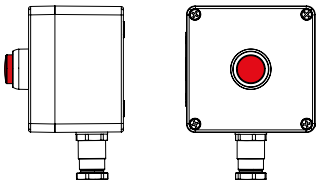

Взрывозащищенный пост управления GRP
120×120×90 мм
1Ex d e IIC T5 Gb / Ex tb IIIC T95°C Db IP66
Светофильтр L, цвет красный 20 В - 250 В AC/DC - 1 шт.
Кабельный ввод M20×1,5 для небронированного кабеля серии KH, диаметр кабеля D: 5,8–12 мм - 1 шт.

код 2231.031.22.1218

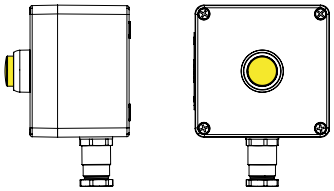

Взрывозащищенный пост управления GRP
120×120×90 мм
1Ex d e IIC T5 Gb / Ex tb IIIC T95°C Db IP66
Светофильтр L, цвет желтый 20 В - 250 В AC/DC - 1 шт.
Кабельный ввод M20×1,5 для небронированного кабеля серии KH, диаметр кабеля D: 5,8–12 мм - 1 шт.

код 2231.031.22.121A

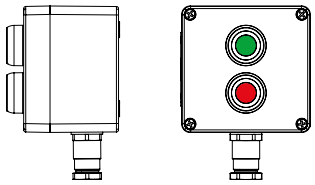

Взрывозащищенный пост управления GRP
120×120×90 мм
1Ex d e IIC T5 Gb / Ex tb IIIC T95°C Db IP66
Кнопка P1, цвет зеленый 1NC+1NO - 1 шт.
Кабельный ввод M20×1,5 для небронированного кабеля серии KH, диаметр кабеля D: 5,8–12 мм - 1 шт.

код 2231.031.22.121B

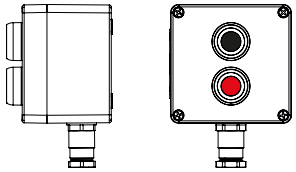

Взрывозащищенный пост управления GRP
120×120×90 мм
1Ex d e IIC T5 Gb / Ex tb IIIC T95°C Db IP66
Кнопка P1, цвет черный 1NC+1NO - 1 шт.
Кнопка P1, цвет красный 1NC+1NO - 1 шт.
Кабельный ввод M20×1,5 для небронированного кабеля серии KH, диаметр кабеля D: 5,8–12 мм - 1 шт.

код 2231.031.22.121C

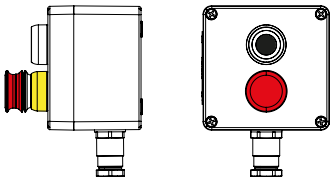

Взрывозащищенный пост управления GRP
120×120×90 мм
1Ex d e IIC T5 Gb / Ex tb IIIC T95°C Db IP66
Кнопка P1, цвет черный 1NC+1NO - 1 шт.
Аварийная кнопка P6E 1NC+1NO - 1 шт.
Кабельный ввод M20×1,5 для небронированного кабеля серии KH, диаметр кабеля D: 5,8–12 мм - 1 шт.

код 2231.031.22.121D

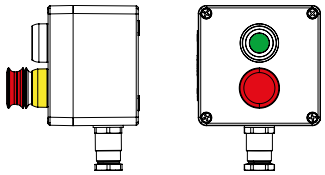

Взрывозащищенный пост управления GRP
120×120×90 мм
1Ex d e IIC T5 Gb / Ex tb IIIC T95°C Db IP66
Кнопка P1, цвет зеленый 1NC+1NO - 1 шт.
Аварийная кнопка P6E 1NC+1NO - 1 шт.
Кабельный ввод M20×1,5 для небронированного кабеля серии KH, диаметр кабеля D: 5,8–12 мм - 1 шт.

код 2231.031.22.121E

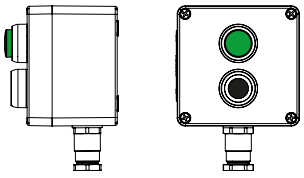

Взрывозащищенный пост управления GRP
120×120×90 мм
1Ex d e IIC T5 Gb / Ex tb IIIC T95°C Db IP66
Кнопка P1, цвет черный 1NC+1NO - 1 шт.
Светофильтр L, цвет зеленый 20 В - 250 В AC/DC - 1 шт.
Кабельный ввод M20×1,5 для небронированного кабеля серии KH, диаметр кабеля D: 5,8–12 мм - 1 шт.

код 2231.031.22.121F

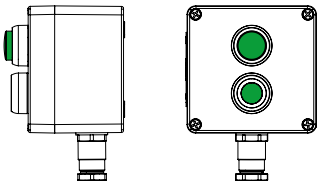

Взрывозащищенный пост управления GRP
120×120×90 мм
1Ex d e IIC T5 Gb / Ex tb IIIC T95°C Db IP66
Кнопка P1, цвет зеленый 1NC+1NO - 1 шт.
Светофильтр L, цвет зеленый 20 В - 250 В AC/DC - 1 шт.
Кабельный ввод M20×1,5 для небронированного кабеля серии KH, диаметр кабеля D: 5,8–12 мм - 1 шт.

код 2231.031.22.121G

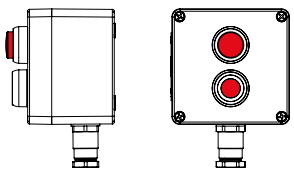

Взрывозащищенный пост управления GRP
120×120×90 мм
1Ex d e IIC T5 Gb / Ex tb IIIC T95°C Db IP66
Кнопка P1, цвет красный 1NC+1NO - 1 шт.
Светофильтр L, цвет красный 20 В - 250 В AC/DC - 1 шт.
Кабельный ввод M20×1,5 для небронированного кабеля серии KH, диаметр кабеля D: 5,8–12 мм - 1 шт.

код 2231.041.22.120M

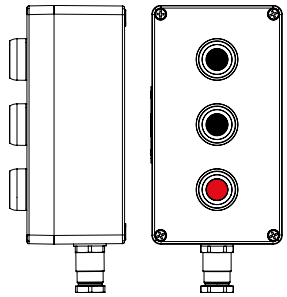

Взрывозащищенный пост управления GRP
220×120×90 мм
1Ex d e IIC T5 Gb / Ex tb IIIC T95°C Db IP66
Кнопка P1, цвет черный 1NC+1NO - 1 шт.
Кнопка P1, цвет красный 1NC+1NO - 1 шт.
Кнопка P1, цвет черный 1NC+1NO - 1 шт.
Кабельный ввод M20×1,5 для небронированного кабеля серии KH, диаметр кабеля D: 5,8–12 мм - 1 шт.

код 2231.041.22.120O

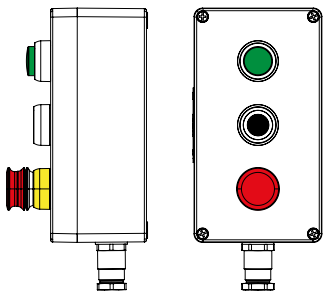

Взрывозащищенный пост управления GRP
220×120×90 мм
1Ex d e IIC T5 Gb / Ex tb IIIC T95°C Db IP66
Светофильтр L, цвет зеленый 20 В - 250 В AC/DC - 1 шт.
Кнопка P1, цвет черный 1NC+1NO - 1 шт.
Аварийная кнопка P6E 1NC+1NO - 1 шт.
Кабельный ввод M20×1,5 для небронированного кабеля серии KH, диаметр кабеля D: 5,8–12 мм - 1 шт.

код 2231.041.22.120P

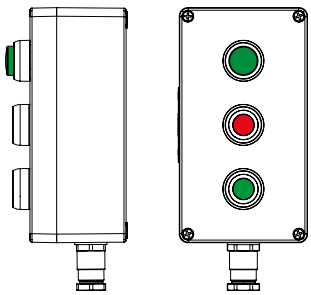

Взрывозащищенный пост управления GRP
220×120×90 мм
1Ex d e IIC T5 Gb / Ex tb IIIC T95°C Db IP66
Светофильтр L, цвет зеленый 20 В - 250 В AC/DC - 1 шт.
Кнопка P1, цвет красный 1NC+1NO - 1 шт.
Кнопка P1, цвет зеленый 1NC+1NO - 1 шт.
Кабельный ввод M20×1,5 для небронированного кабеля серии KH, диаметр кабеля D: 5,8–12 мм - 1 шт.

код 2231.041.22.120Q

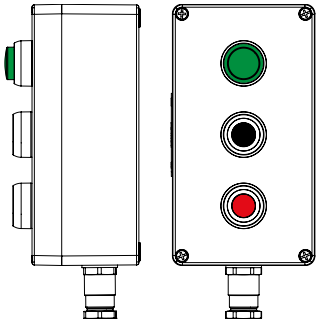

Взрывозащищенный пост управления GRP
220×120×90 мм
1Ex d e IIC T5 Gb / Ex tb IIIC T95°C Db IP66
Светофильтр L, цвет зеленый 20 В - 250 В AC/DC - 1 шт.
Кнопка P1, цвет черный 1NC+1NO - 1 шт.
Кнопка P1, цвет красный 1NC+1NO - 1 шт.
Кабельный ввод M20×1,5 для небронированного кабеля серии KH, диаметр кабеля D: 5,8–12 мм - 1 шт.

код 2231.041.22.120R

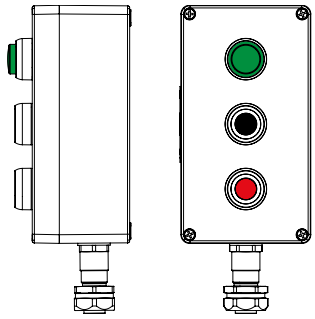

Взрывозащищенный пост управления GRP
220×120×90 мм
1Ex d e IIC T5 Gb / Ex tb IIIC T95°C Db IP66
Светофильтр L, цвет зеленый 20 В - 250 В AC/DC - 1 шт.
Кнопка P1, цвет черный 1NC+1NO - 1 шт.
Кнопка P1, цвет красный 1NC+1NO - 1 шт.
Универсальный кабельный ввод M20×1,5 для кабеля в металлорукаве Dn 20 мм серии KAEPM, диаметр кабеля D: 5,8–12 мм - 1 шт.

код 2231.051.22.11B

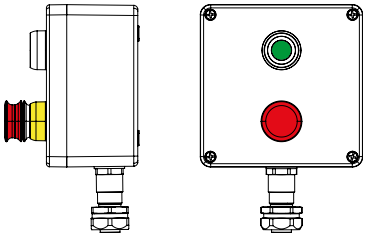

Взрывозащищенный пост управления GRP
160×160×90 мм
1Ex d e IIC T5 Gb / Ex tb IIIC T95°C Db IP66
Аварийная кнопка P3E 1NC+1NO - 1 шт.
Кнопка P1, цвет зеленый 1NC+1NO - 1 шт.
Универсальный кабельный ввод M20×1,5 для кабеля в металлорукаве Dn 20 мм серии KAEPM, диаметр кабеля D: 5,8–12 мм - 1 шт.

код 2231.051.22.11H

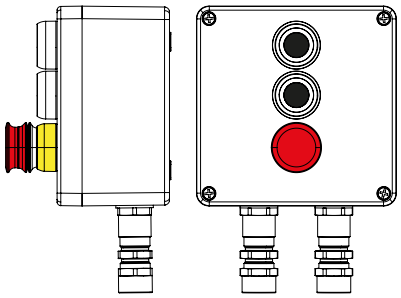

Взрывозащищенный пост управления GRP
160×160×90 мм
1Ex d e IIC T5 Gb / Ex tb IIIC T95°C Db IP66
Аварийная кнопка P3E 1NC+1NO - 1 шт.
Кнопка P1, цвет черный 1NC+1NO - 2 шт.
Кабельный ввод M20×1,5 для бронированного кабеля серии KA, диаметр кабеля d: 5,8–12 мм D: 9–17 мм - 2 шт.

код 2231.051.22.11L

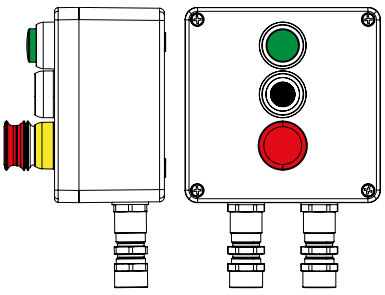

Взрывозащищенный пост управления GRP
160×160×90 мм
1Ex d e IIC T5 Gb / Ex tb IIIC T95°C Db IP66
Аварийная кнопка P3E 1NC+1NO - 1 шт.
Кнопка P1, цвет зеленый 1NC+1NO - 1 шт.
Светофильтр L, цвет красный 20 В - 250 В AC/DC - 1 шт.
Кабельный ввод M20×1,5 для бронированного кабеля серии KA, диаметр кабеля d: 5,8–12 мм D: 9–17 мм - 2 шт.

Посты управления из нержавеющей стали, серии CPE-S с видом защиты Ex de, Ex ia, Ex tb

Описание

Взрывозащищенные посты управления из серии CPE-S изготовлены из коррозионностойкой стали марки AISI 304. Они предназначены для управления и мониторинга электрических, осветительных цепей постоянного и переменного тока, а также для защиты соединений цепей от механических повреждений, пыли и влаги при их установке во взрывоопасных газовых и пылевых средах (внутри помещений или при наружной установке в местах, где возможно образование взрывоопасных смесей).

Посты управления серии CPE-S:
- 1Ex d e IIC T6...T4 Gb;
- 0Ex ia IIC T6...T4 Ga;
- Ex tb IIIC Ta 80°C...T130°C Db.

Конструкция

Корпус поста управления выполнен из листовой коррозионностойкой стали марки AISI 304 методом гибки. Пост управления состоит из корпуса и крышки, соединенных невыпадающими болтами из нержавеющей стали. На крышке корпуса устанавливаются элементы управления, внутри поста управления могут устанавливаться монтажная панель, DIN-рейки с клеммными зажимами, шины заземления и прочее электротехнического оборудование. На боковых сторонах коробки расположены взрывозащищенные кабельные вводы под различные типы кабеля. Все крепежные и монтажные элементы выполнены из коррозионностойкой стали.

Взрывозащищенные шкафы и посты управления имеют пять видов сертификации, отвечают всем требованиям стандартов ТР ТС и имеют исполнения со следующими видами взрывозащиты:
- Ex e "Повышенная защита" согласно ГОСТ Р МЭК 60079-7-2012;
- Ex i "Искробезопасная электрическая цепь" согласно ГОСТ 31610.11-2014 (IEC 60079-11:2011);
- Ex d "Взрывонепроницаемые оболочки" согласно ГОСТ IEC 60079-1-2013;
- Ex t "Защита от воспламенения пыли оболочками" согласно ГОСТ IEC 60079-31-2013.



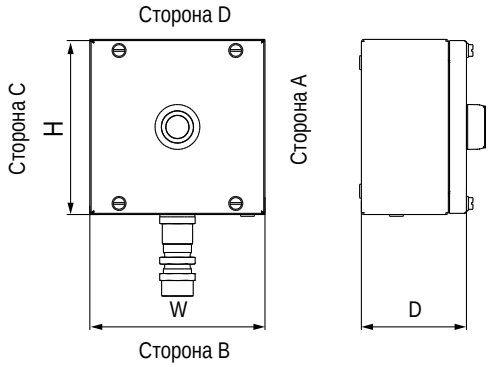

Назначение
- управление и мониторинг электрических, осветительных цепей постоянного и переменного тока во взрывоопасных зонах с содержанием газа и пыли.

Характеристики
- материал – нержавеющая сталь AISI 304 (по умолчанию).

Особенности
- материал корпуса обладает высокой стойкостью к коррозии;
- возможность использования съемных панелей при установке кабельных вводов;
- наличие внешнего и внутреннего зажимов заземления;
- повышенная механическая прочность, устойчивость к ударам и вибрации;
- другой вид и марка стали – по запросу.

Технические условия	ТУ 27.12.31-076-47022248-2020
Степень защиты	IP66 по ГОСТ 14254-96
Температура окружающей среды, °C	от –60 до +60
Ударная прочность при –60 °C	7 Дж по ГОСТ 31610.0-2014 (IEC 60079-0:2011)
Климатическое исполнение	УХЛ1, Т1, ОМ1, В1, УХЛ 5, Т5, В5 по ГОСТ 15150
Уплотнение крышки	силикон
Установка в зонах, опасных по газу	зоны 0-1-2. Группа II по газу, подгруппа газов IIA, IIB, IIC
Установка в зонах, опасных по пыли	зоны 21-22. Группа III по пыли, подгруппа пыли IIIA, IIIB, IIIC
Маркировка и вид взрывозащиты серии CPE-S	1Ex d e IIC T6...T4 Gb 0Ex ia IIC T6...T4 Ga Ex tb IIIC Ta 80°C...T130°C Db
Обеспечение взрывозащиты и соответствие стандартам	ГОСТ 31610.0-2014 (IEC 60079-0:2011) ГОСТ Р МЭК 60079-7-2012 ГОСТ 31610.11-2014 (IEC 60079-11:2011) ГОСТ IEC 60079-31-2013
Доступные аксессуары	элементы управления (кнопки, переключатели) контактные блоки (NO, NC) аксессуары элементы крепления кабельные вводы клеммные винтовые и пружинные зажимы заглушки монтажная панель съемные панели

Структура условного обозначения

CPE-S-X1–(X2xX3)-(X4xX5)-X6xX7(X8)-X9/X10

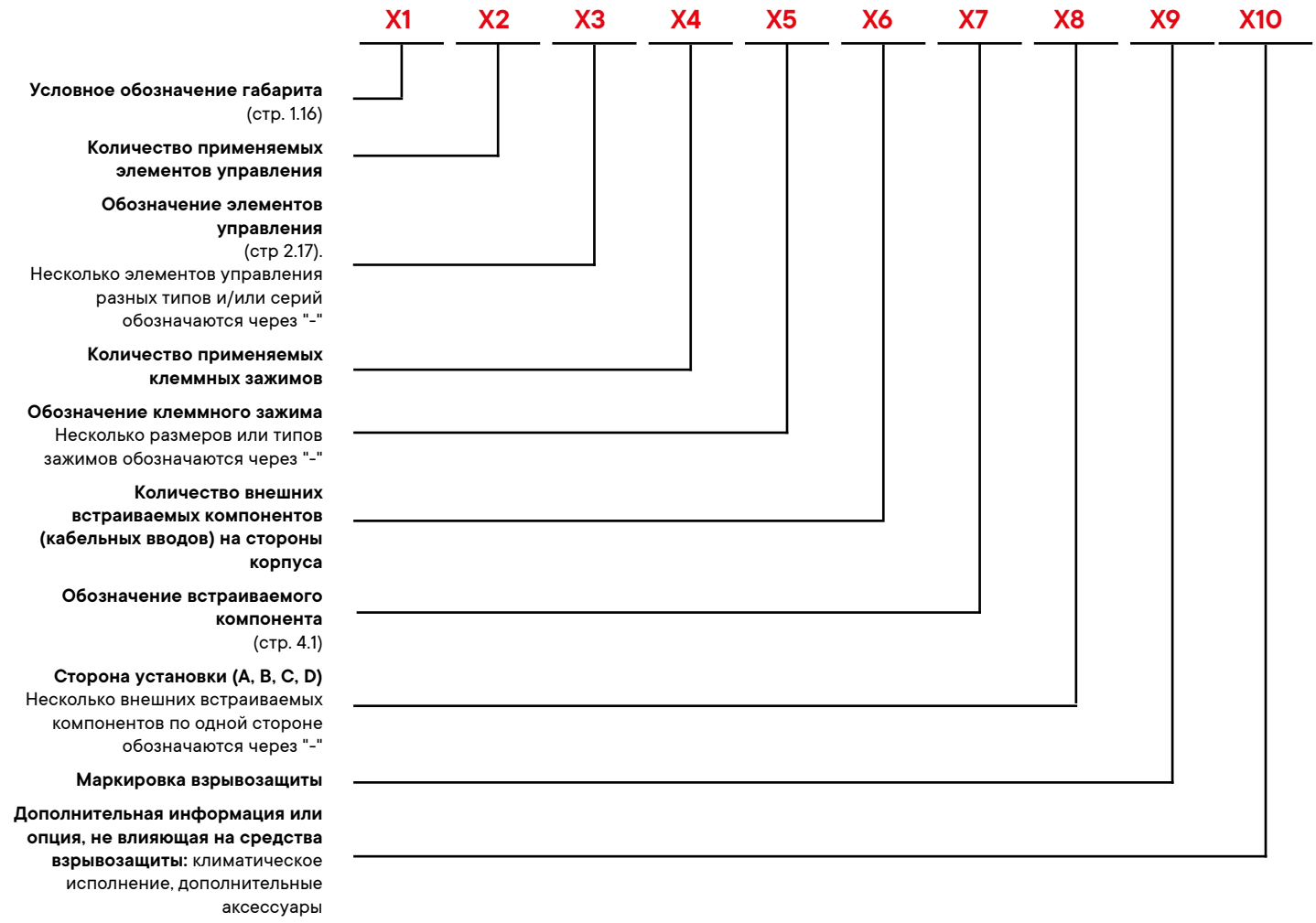

Примечание. При отсутствии какой-либо составляющей обозначение пропускается.
Актуальную информацию по взрывозащищенным клеммным зажимам - "Quadro" можно найти на сайте в разделе "Системы электропроводки и маркировки".

Описание дополнительной информации или опции (X10)	Маркировка (пример)
Температура окружающей среды	/–60 °C...+40 °C
Нержавеющая сталь AISI 316L (сатин)	/316LBA
Комплект заземления	/PE
Климатическое исполнение	/УХЛ1
Маркировка клеммных зажимов по схеме заказчика	/МАРК
Наличие перемычек между клеммными зажимами по схеме заказчика	/СХЕМА
Сменные пластины для кабельных вводов	/СПКВ
Внутренняя шина заземления	/ШИНА 3
Морское исполнение	/МОРЕ
Невзрывозащищенное исполнение	/ПРОМ
Шильд с надписью заказчика	/НАДПИСЬ "_"

Пример структуры условного обозначения:
CPE-S-01-(1xP1G(11)«ПУСК»-1xP6E(11)«СТОП»)-1xANP22BMX(B)1Ex d e IIC T5 Gb / Ex tb IIIC T95°C Db IP66

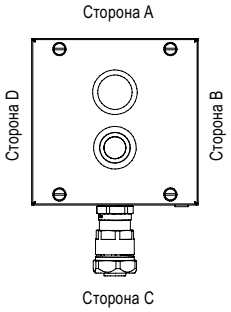

Оболочка из нержавеющей стали габарита №01 150×150×90 мм. С установленной зеленой плоской кнопкой 1NC/1NO (надпись "ПУСК") и поворотной кнопкой аварийной остановки 1NC/1NO (надпись "СТОП"). С установленным кабельным вводом по стороне B: 6018ANP22BKM2SX – 1 шт.

Взрывозащищенные элементы управления для оболочек с видом защиты Ex e

Тип подходящих оболочек

• стеклонаполненный полиэстр, армированный стекловолокном;
• оболочки из алюминиевого сплава;
• оболочки из нержавеющей стали.

Сфера применения

Для управления, мониторинга, включения и отключения электрических цепей и механизмов взрывозащищенные посты управления необходимо комплектовать взрывозащищенными элементами управления. Для этой задачи используются:
• разнообразные кнопки;
• световые сигнализаторы;
• переключатели.

Ассортимент взрывозащищенных элементов управления включает в себя более пятидесяти различных вариантов, выполненных из термостойкого, ударопрочного полиамида.

Количество элементов управления постов управления стандартно составляет от 1 до 4, и определяется необходимым функциональным назначением поста управления и сигнализации, например:
• включение-отключение электрических приборов и устройств;
• ручное отключение электрооборудования;
• аварийное отключение электрооборудования;
• контроль рабочих состояний оборудования.

По требованию заказчика возможна индивидуальная комплектация шкафов элементами управления.

Преимущества:

• эргономичный дизайн;
• длительный срок службы контактных блоков – до 1 000 000 нажатий;
• время работы светодиодов под нагрузкой – более 100 000 часов эксплуатации;
• нанесенная на поверхность кнопки маркировка не стирается в процессе эксплуатации;
• материал контактов имеет серебряное напыление, что обеспечивает низкое электрическое контактное сопротивление;
• световые сигнализаторы отличаются высокой яркостью и сменной системой светофильтров;
• модульная система контактных блоков (NO, NC) и управляющих насадок.



Взрывозащищенные элементы управления для оболочек повышенной надежности против взрыва Ex e

Характеристики

Степень защиты элементов управления	IP66 по ГОСТ 14254–96
Степень защиты контактного блока	IP20 по ГОСТ 14254–96 (для установки внутри взрывозащищенной оболочки со степенью защиты от внешних воздействий не ниже IP54)
Температура окружающей среды, °С	от –60 до +60
Материал элемента управления и контактного блока	полиамид
Уплотнение	силикон
Установка в зонах, опасных по газу	зоны 1–2. Группа II по газу, подгруппа газов IIA, IIB, IIC
Установка в зонах, опасных по пыли	зоны 21–22. Группа III по пыли, подгруппа пыли IIIA, IIIB, IIIC
Маркировка и вид взрывозащиты элементов управления	Ex e IIC Gb U; Ex tb IIIC Db U
Маркировка и вид взрывозащиты контактного блока	Ex d e IIC Gb U
Обеспечение взрывозащиты и соответствие стандартам	ГОСТ 31610.0–2014(IEC 60079–0:2011) ГОСТ IEC 60079–1–2011 ГОСТ 31610.7–2012/IEC 60079–7:2006 ГОСТ IEC 60079–31–2013
Толщина стенки коробки для установки управляющей насадки, мм	от 1 до 6
Фиксация управляющей насадки	при помощи гайки
Момент затяжки	от 2,8 до 3,4 Нм (М30×1,5)
Сечение подключаемых проводников	2×2,5 мм^2
Механический срок службы	1 000 000 нажатий

Кнопка одинарная P1. Без фиксации состояния





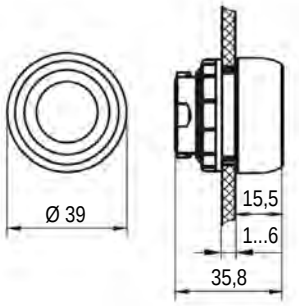

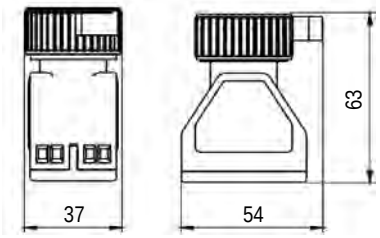

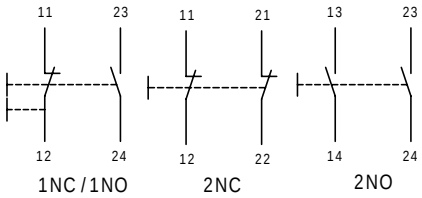

Назначение

• управляющая насадка для замыкания и размыкания электрических цепей управления без фиксации положения;

• устанавливается в подготовленное отверстие и фиксируется гайкой с противоположной стороны. Контактный блок устанавливается на крышку взрывозащищенной оболочки.

Электрические характеристики контактного блока

• 400 В / 16 А (AC–12);
• 400 В / 10 А (AC–15);
• 110 В / 1 А (DC–13);
• 400 В / 16 А (AC–3);
• 400 В / 16 А (AC–23).

Комплектация

• насадка комплектуется гайкой для фиксации на стенке коробки;

• цвет насадки подбирается согласно таблице или по запросу;

• решение состоит из двух кодов согласно таблице – насадка и контактный блок заказываются по отдельности.

Код насадки	Цвет	Тип контакта	Код контактного блока	Условное обозначение
2361.0100.615.00	зеленый (без надписи)	1NO+1NC	2366.017.000	P1G(11)
		2NC	2366.017.001	P1G(02)
		2NO	2366.017.002	P1G(20)
2361.0100.614.00	красный (без надписи)	1NO+1NC	2366.017.000	P1R(11)
		2NC	2366.017.001	P1R(02)
		2NO	2366.017.002	P1R(20)
2361.0100.616.00	желтый (без надписи)	1NO+1NC	2366.017.000	P1Y(11)
		2NC	2366.017.001	P1Y(02)
		2NO	2366.017.002	P1Y(20)
2361.0100.617.00	синий (без надписи)	1NO+1NC	2366.017.000	P1N(11)
		2NC	2366.017.001	P1N(02)
		2NO	2366.017.002	P1N(20)
2361.0100.612.00	черный (без надписи)	1NO+1NC	2366.017.000	P1B(11)
		2NC	2366.017.001	P1B(02)
		2NO	2366.017.002	P1B(20)
2361.0100.618.00	белый (без надписи)	1NO+1NC	2366.017.000	P1W(11)
		2NC	2366.017.001	P1W(02)
		2NO	2366.017.002	P1W(20)

Кнопка двойная P2. Без фиксации состояния





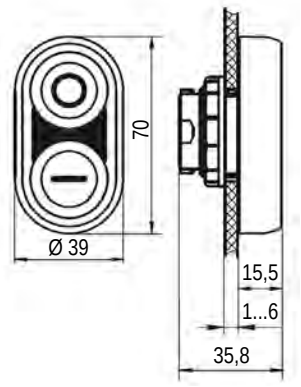

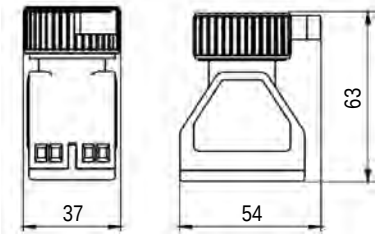

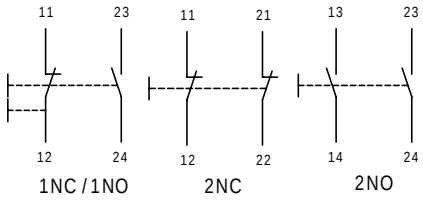

Назначение

• управляющая насадка для замыкания и размыкания электрических цепей управления без фиксации положения;

• устанавливается в подготовленное отверстие и фиксируется гайкой с противоположной стороны. Контактный блок устанавливается на крышку взрывозащищенной оболочки.

Электрические характеристики контактного блока

• 400 В / 16 А (AC–12);
• 400 В / 10 А (AC–15);
• 110 В / 1 А (DC–13);
• 400 В / 16 А (AC–3);
• 400 В / 16 А (AC–23).

Комплектация

• насадка комплектуется гайкой для фиксации на стенке коробки;

• цвет насадки подбирается согласно таблице или по запросу;

• решение состоит из двух кодов согласно таблице – насадка и контактный блок заказываются по отдельности.

Код насадки	Цвет	Тип контакта	Код контактного блока	Условное обозначение
2361.0100.610.00	зеленый и красный (без надписи)	1NO+1NC	2366.017.000	P2GR(11)
		2NC	2366.017.001	P2GR(02)
		2NO	2366.017.002	P2GR(20)

Кнопка аварийная грибовидная P3E. Неповоротная. С фиксацией состояния



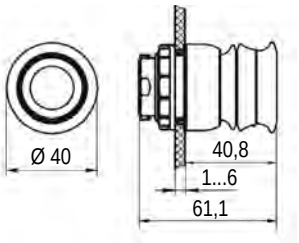



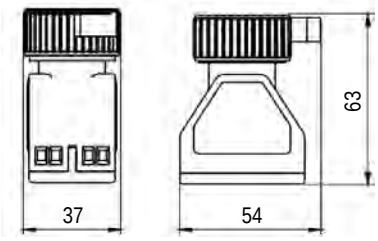

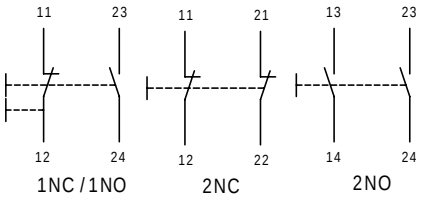

Назначение

• управляющая насадка для экстренной остановки линии, технологических процессов на производстве с фиксацией положения;
• устанавливается в подготовленное отверстие и фиксируется гайкой с противоположной стороны. Контактный блок устанавливается на крышку взрывозащищенной оболочки.

Электрические характеристики контактного блока

• 400 В / 16 А (AC–12);
• 400 В / 10 А (AC–15);
• 110 В / 1 А (DC–13);
• 400 В / 16 А (AC–3);
• 400 В / 16 А (AC–23).

Комплектация

• насадка комплектуется гайкой для фиксации на стенке коробки;
• цвет насадки подбирается согласно таблице или по запросу;
• решение состоит из двух кодов согласно таблице – насадка и контактный блок заказываются по отдельности.

Код насадки	Цвет	Тип контакта	Код контактного блока	Условное обозначение
2361.0308.611.00	желто-красный	1NO+1NC	2366.017.000	P3E(11)
		2NC	2366.017.001	P3E(02)
		2NO	2366.017.002	P3E(20)

Кнопка грибовидная P4. Неповоротная. Без фиксации состояния





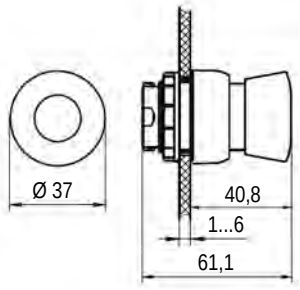

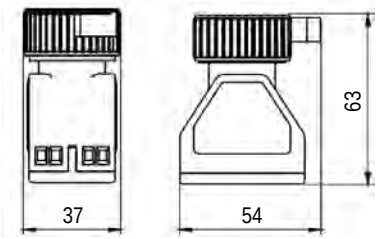

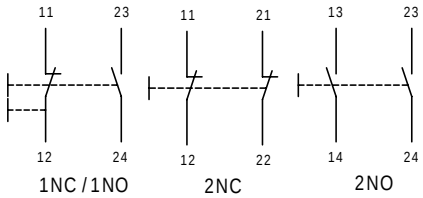

Назначение

• управляющая грибовидная насадка для замыкания и размыкания электрических цепей без фиксации положения;

• устанавливается в подготовленное отверстие и фиксируется гайкой с противоположной стороны. Контактный блок устанавливается на крышку взрывозащищенной оболочки.

Электрические характеристики контактного блока

• 400 В / 16 А (AC–12);

• 400 В / 10 А (AC–15);

• 110 В / 1 А (DC–13);

• 400 В / 16 А (AC–3);

• 400 В / 16 А (AC–23).

Комплектация

• насадка комплектуется гайкой для фиксации на стенке коробки;

• цвет насадки подбирается согласно таблице или по запросу;

• решение состоит из двух кодов согласно таблице – насадка и контактный блок заказываются по отдельности.

Код насадки	Цвет	Тип контакта	Код контактного блока	Структура условного обозначения с контактным блоком, комплект
2361.0400.615.00	зеленый	1NO+1NC	2366.017.000	P4G(11)
		2NC	2366.017.001	P4G(02)
		2NO	2366.017.002	P4G(20)
2361.0400.614.00	красный	1NO+1NC	2366.017.000	P4R(11)
		2NC	2366.017.001	P4R(02)
		2NO	2366.017.002	P4R(20)

Кнопка аварийная грибовидная Y2E. Неповоротная. С фиксацией состояния ключом





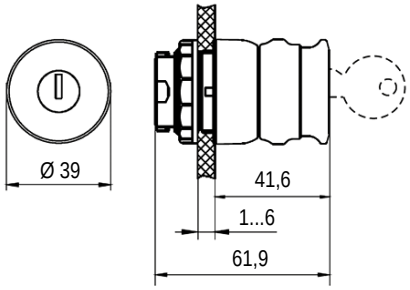

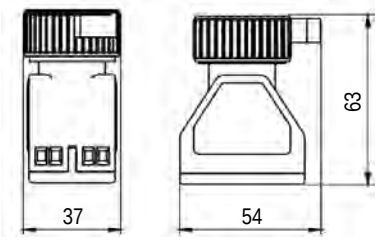

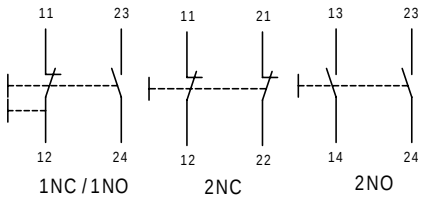

Назначение

• управляющая насадка для экстренной остановки линии, технологических процессов на производстве, обеспечивающая безопасность как для человека, так и для машины;
• устанавливается в подготовленное отверстие и фиксируется гайкой с противоположной стороны. Контактный блок устанавливается на крышку взрывозащищенной оболочки.

Электрические характеристики контактного блока

• 400 В / 16 А (AC–12);
• 400 В / 10 А (AC–15);
• 110 В / 1 А (DC–13);
• 400 В / 16 А (AC–3);
• 400 В / 16 А (AC–23).

Комплектация

• насадка комплектуется гайкой для фиксации на стенке коробки;
• цвет насадки подбирается согласно таблице или по запросу;
• решение состоит из двух кодов согласно таблице – насадка и контактный блок заказываются по отдельности.

Код насадки	Цвет	Тип контакта	Код контактного блока	Структура условного обозначения с контактным блоком, комплект
2361.0901.611.00	желто-красный	1NO+1NC	2366.017.000	Y2E(11)
		2NC	2366.017.001	Y2E(02)
		2NO	2366.017.002	Y2E(20)

Переключатель КВ. Рукоятка стандартная для переключателя





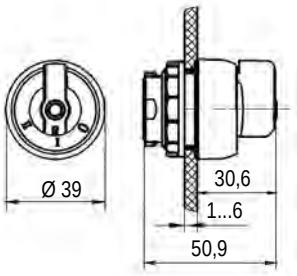

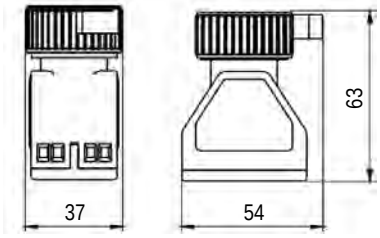

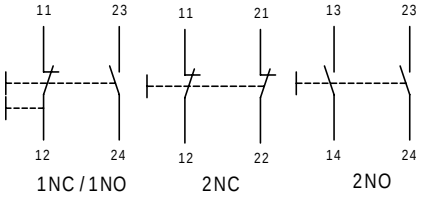

Назначение

• управляющая насадка-переключатель на контактный блок для замыкания и размыкания электрических цепей управления;

• устанавливается в подготовленное отверстие и фиксируется гайкой с противоположной стороны. Контактный блок устанавливается на крышку взрывозащищенной оболочки.

Электрические характеристики контактного блока

• 400 В / 16 А (AC–12);

• 400 В / 10 А (AC–15);

• 110 В / 1 А (DC–13);

• 400 В / 16 А (AC–3);

• 400 В / 16 А (AC–23).

Комплектация

• насадка комплектуется гайкой для фиксации на стенке коробки;

• цвет насадки подбирается согласно таблице или по запросу;

• решение состоит из двух кодов согласно таблице – насадка и контактный блок заказываются по отдельности.

Код насадки	Исполнение	Тип контакта	Код контактного блока	Условное обозначение
2361.1804.622.04	I–0–II	1NO+1NC	2366.017.000	KB44(11)
		2NC	2366.017.001	KB44(02)
		2NO	2366.017.002	KB44(20)
2361.1806.622.04	I–0–II	1NO+1NC	2366.017.000	KB61(11)
		2NC	2366.017.001	KB61(02)
		2NO	2366.017.002	KB61(20)
2361.1805.622.01	0–I	1NO+1NC	2366.017.000	KB54(11)
		2NC	2366.017.001	KB54(02)
		2NO	2366.017.002	KB54(20)
2361.1807.622.05	0–•–1	1NO+1NC	2366.017.000	KB85(11)
		2NC	2366.017.001	KB85(02)
		2NO	2366.017.002	KB85(20)

Кнопка аварийная грибовидная P6E. Поворотная. С фиксацией состояния





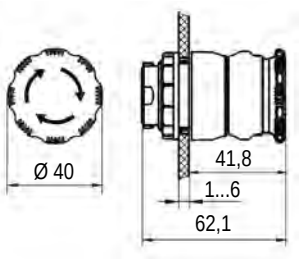

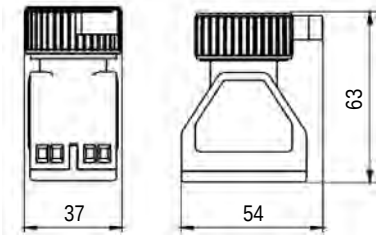

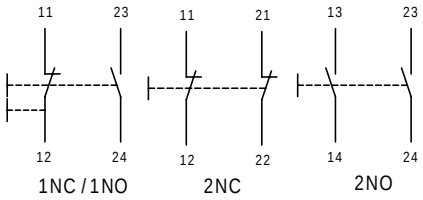

Назначение

• управляющая насадка для экстренной остановки линии, технологических процессов на производстве для замыкания и размыкания электрических цепей управления с фиксацией положения;

• устанавливается в подготовленное отверстие и фиксируется гайкой с противоположной стороны. Контактный блок устанавливается на крышку взрывозащищенной оболочки.

Электрические характеристики контактного блока

• 400 В / 16 А (AC–12);
• 400 В / 10 А (AC–15);
• 110 В / 1 А (DC–13);
• 400 В / 16 А (AC–3);
• 400 В / 16 А (AC–23).

Комплектация:

• насадка комплектуется гайкой для фиксации на стенке коробки;

• цвет насадки подбирается согласно таблице или по запросу;

• решение состоит из двух кодов согласно таблице – насадка и контактный блок заказываются по отдельности.

Код насадки	Цвет	Тип контакта	Код контактного блока	Условное обозначение
2361.0602.611.00	желто-красный	1NO+1NC	2366.017.000	P6E(11)
		2NC	2366.017.001	P6E(02)
		2NO	2366.017.002	P6E(20)

Светофильтры

Характеристики

Степень защиты светофильтра	IP66 по ГОСТ 14254–96
Степень защиты контактного блока	IP20 по ГОСТ 14254–96 (для установки внутри взрывозащищенной оболочки со степенью защиты от внешних воздействий не ниже IP54)
Материал элемента управления	полиамид
Уплотнение	силикон
Установка в зонах, опасных по газу	Зоны 1–2. Группа II по газу, подгруппа газов IIA, IIB, IIC
Установка в зонах, опасных по пыли	Зоны 21–22. Группа III по пыли, подгруппа пыли IIIA, IIIB, IIIC
Маркировка и вид взрывозащиты элементов управления	Ex e IIC Gb U; Ex tb IIIC Db U
Маркировка и вид взрывозащиты контактного блока	Ex d e IIC Gb U
Обеспечение взрывозащиты и соответствие стандартам	ГОСТ 31610.0–2014(IEC 60079–0:2011) ГОСТ IEC 60079–1–2011 ГОСТ 31610.7–2012/IEC 60079–7:2006 ГОСТ IEC 60079–31–2013
Толщина стенки коробки для установки управляющей насадки, мм	от 1 до 6
Фиксация управляющей насадки	при помощи гайки
Момент затяжки	от 2,8 до 3,4 Нм (М30×1,5)
Температура окружающей среды, °С	от –60 до +60
Сечение подключаемых проводников	2×2,5 мм^2
Время работы светодиодов	100 000 часов

Светофильтр L



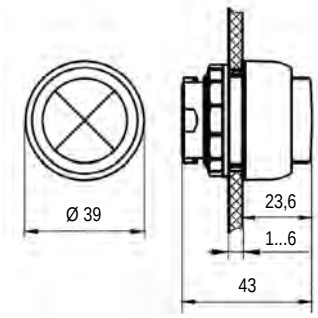



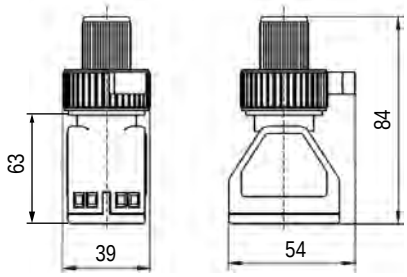

Назначение
• светофильтр для индикации работы электрической цепи;
• устанавливается в подготовленное отверстие и фиксируется гайкой с противоположной стороны. Контактный блок устанавливается на крышку взрывозащищенной оболочки
Комплектация
• контактный блок со светодиодом;
• насадка комплектуется гайкой для фиксации на стенке коробки;
• цвет насадки подбирается согласно таблице или по запросу;
• решение состоит из двух кодов согласно таблице – насадка и контактный блок заказываются по отдельности.

Код насадки	Цвет	Тип контакта	Код контактного блока	Условное обозначение
2361.1100.615.00	зеленый	10V–28V AC/DC	2366.027.003	LG28
		20V–250V AC/DC	2366.027.001	LG250
2361.1100.614.00	красный	10V–28V AC/DC	2366.027.003	LR28
		20V–250V AC/DC	2366.027.001	LR250
2361.1100.616.00	желтый	10V–28V AC/DC	2366.027.003	LY28
		20V–250V AC/DC	2366.027.001	LY250

Управляющие насадки с подсветкой

Характеристики

Степень защиты светофильтра	IP66 по ГОСТ 14254–96
Степень защиты контактного блока	IP20 по ГОСТ 14254–96 (для установки внутри взрывозащищенной оболочки со степенью защиты от внешних воздействий не ниже IP54)
Материал элемента управления	полиамид
Уплотнение	силикон
Установка в зонах, опасных по газу	Зоны 1–2. Группа II по газу, подгруппа газов IIA, IIB, IIC
Установка в зонах, опасных по пыли	Зоны 21–22. Группа III по пыли, подгруппа пыли IIIA, IIIB, IIIC
Маркировка и вид взрывозащиты элементов управления	Ex e IIC Gb U; Ex tb IIIC Db U
Маркировка и вид взрывозащиты контактного блока	Ex d e IIC Gb U
Обеспечение взрывозащиты и соответствие стандартам	ГОСТ 31610.0–2014(IEC 60079–0:2011) ГОСТ IEC 60079–1–2011 ГОСТ 31610.7–2012/IEC 60079–7:2006 ГОСТ IEC 60079–31–2013
Толщина стенки коробки для установки управляющей насадки, мм	от 1 до 6
Фиксация управляющей насадки	при помощи гайки
Момент затяжки	от 2,8 до 3,4 Нм (М30×1,5)
Температура окружающей среды, °С	от –60 до +60
Сечение подключаемых проводников	2×2,5 мм^2
Время работы светодиодов	100 000 часов
Механический срок службы	300 000 нажатий

Кнопка с подсветкой PR





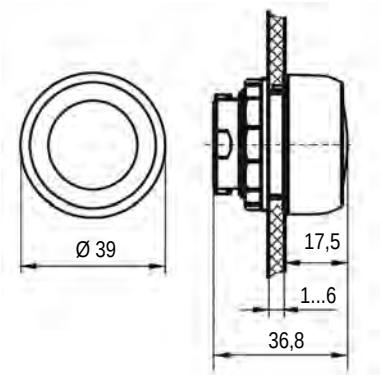

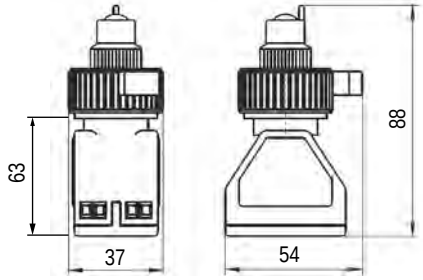

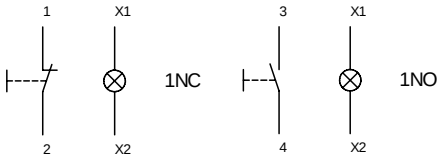

Назначение

• управляющая насадка с подсветкой для замыкания, размыкания и индикации электрических цепей управления без фиксации положения;
• устанавливается в подготовленное отверстие и фиксируется гайкой с противоположной стороны. Контактный блок устанавливается на крышку взрывозащищенной оболочки.

Комплектация

• контактный блок со светодиодом;
• насадка комплектуется гайкой для фиксации на стенке коробки;
• цвет насадки подбирается согласно таблице или по запросу;
• решение состоит из двух кодов согласно таблице – насадка и контактный блок заказываются по отдельности.

Код насадки	Цвет	Тип контакта	Код контактного блока	Условное обозначение
2361.1000.615.00	зеленый	10V–28V AC/DC 1NC	2366.127.303	PG(01_28)
		20V–250V AC/DC 1NC	2366.127.301	PG(01_250)
		10V–28V AC/DC 1NO	2366.127.403	PG(10_28)
		20V–250V AC/DC 1NO	2366.127.401	PG(10_250)
2361.1000.614.00	красный	10V–28V AC/DC 1NC	2366.127.303	PG(01_28)
		20V–250V AC/DC 1NC	2366.127.301	PG(01_250)
		10V–28V AC/DC 1NO	2366.127.403	PG(10_28)
		20V–250V AC/DC 1NO	2366.127.401	PG(10_250)

Взрывонепроницаемые посты управления с видом защиты Ex d, Ex tb

Посты управления серии LCSD-IIB-A

Для заказа постов управления с видом защиты Ex d, Ex tb заполните Опросный лист и отправьте нам.
Для подбора оборудования воспользуйтесь online конфигуратором.

Описание

Взрывонепроницаемые посты управления серии LCSD-IIB-A изготовлены из алюминиевого сплава и предназначены для управления и мониторинга электрических, осветительных цепей постоянного и переменного тока, а также для защиты соединений цепей от механических повреждений, пыли и влаги при их установке во взрывоопасных газовых и пылевых средах (внутри помещений или при наружной установке в местах, где возможно образование взрывоопасных смесей).

Посты управления серии LCSD-IIB-A:
- 1Ex d IIB T6...T4 Gb;
- Ex tb IIIC T80°C...T135°C Db

Конструкция

Корпус поста управления выполнен из алюминиевого сплава. Пост управления состоит из корпуса и крышки, соединенных между собой невыпадающими винтами, образующих взрывонепроницаемое соединение. На крышке устанавливаются элементы управления с максимальным напряжением 690 В AC / 250 В DC и максимальным током 16 А. На боковых сторонах поста управления расположены отверстия под взрывозащищенные кабельные вводы под различные типы кабеля, заглушки, переходники от 1 до 2 штук.

Взрывонепроницаемые посты управления имеют два вида сертификации, отвечают всем требованиям стандартов ТР ТС и имеют исполнения со следующими видами взрывозащиты:
- Ex d "взрывонепроницаемые оболочки "d";
- Ex t "Защита от воспламенения пыли".

Особенности

Элементы управления выполнены из корозионно стойкого алюмиевого сплава с силиконововым уплотнителем, надежная защита в агрессивных средах, работоспособность свыше 100000 циклов нажатия

Коррозионностойкий алюминиевый сплав предназначен для применения в агрессивных средах, на гальванических производствах, объектах химической и нефтехимической промышленности, пищевой промышленности, а также в морском климате

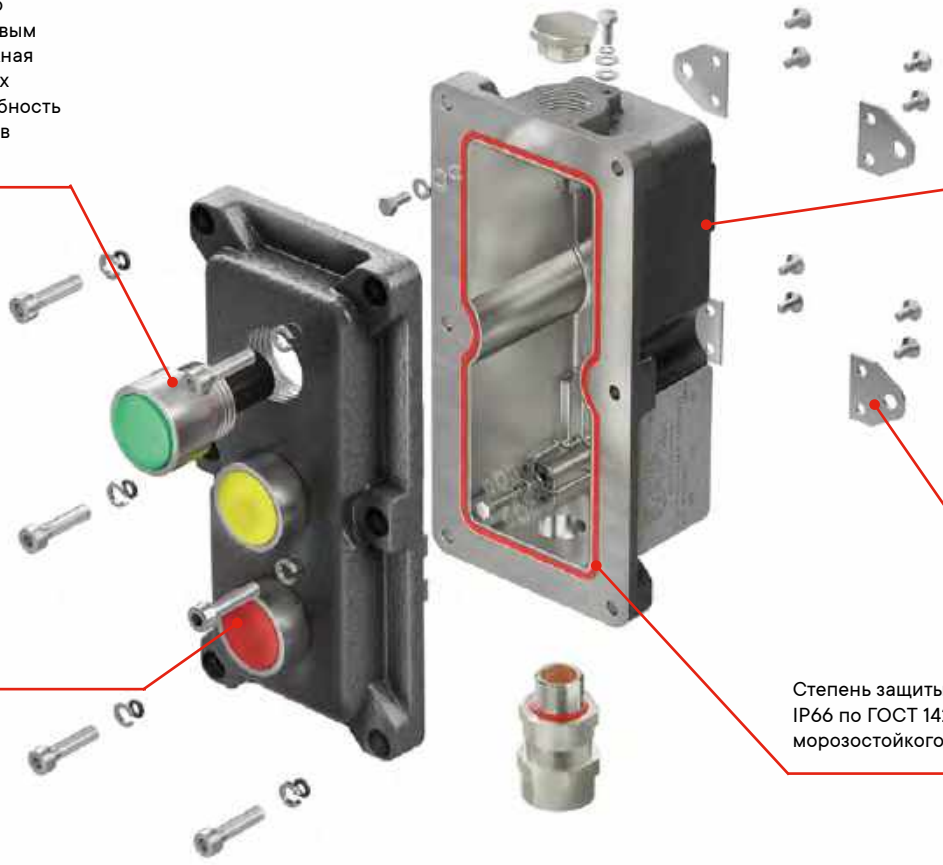

Модульная система контактных блоков позволяет легко и быстро разобрать элемент управления, экономит время при монтаже

Для удобства монтажа в комплекте идут специальные монтажные кронштейны

Степень защиты от внешних воздействий IP66 по ГОСТ 14254, за счет применения морозостойкого силиконового уплотнения

Посты управления из алюминиевого сплава серии LCSD-IIB-A с видом защиты Ex d, Ex tb



Назначение
• управление, мониторинг и контроль электрических цепей постоянного и переменного тока во взрывоопасных зонах с содержанием газа и пыли.
Характеристики
• коррозионностойкий алюминий.
Особенности
• высокая теплопроводность;
• максимальная рассеиваемая мощность среди аналогичных корпусов из других материалов;
• устойчив к воздействию соляного тумана и другим химическим веществам;
• наличие внешнего и внутреннего зажима заземления;
• повышенная механическая прочность к ударам и вибрации.

Технические условия	ТУ 27.12.31-077-47022248-2020
Степень защиты	IP66 по ГОСТ 14254-96
Температура окружающей среды, °С	от -60 до +60
Ударная прочность при -60 °С	7 Дж по ГОСТ 31610.0-2014 (IEC 60079-0:2011)
Климатическое исполнение	УХЛ1, Т1, ОМ1, В1, УХЛ 5, Т5, В5 по ГОСТ 15150
Уплотнение крышки	силикон
Установка в зонах, опасных по газу	зоны 1-2. Группа II по газу, подгруппа газов IIA, IIB, IIC
Установка в зонах, опасных по пыли	зоны 21-22. Группа III по пыли, подгруппа пыли IIIA, IIIB, IIIC
Маркировка и вид взрывозащиты серии LCSD-IIB-A	1Ex d IIB T6...T4 Gb Ex tb IIIC T80°C...T135°C Db
Обеспечение взрывозащиты и соответствие стандартам	ГОСТ 31610.0-2014 (IEC 60079-0:2011) ГОСТ IEC 60079-1-2011 ГОСТ IEC 60079-31-2013
Доступные аксессуары	кабельные вводы элементы управления переходники заглушки

Структура условного обозначения

LCSD-X1-X2-X3X4-X5xX6-X7-X8

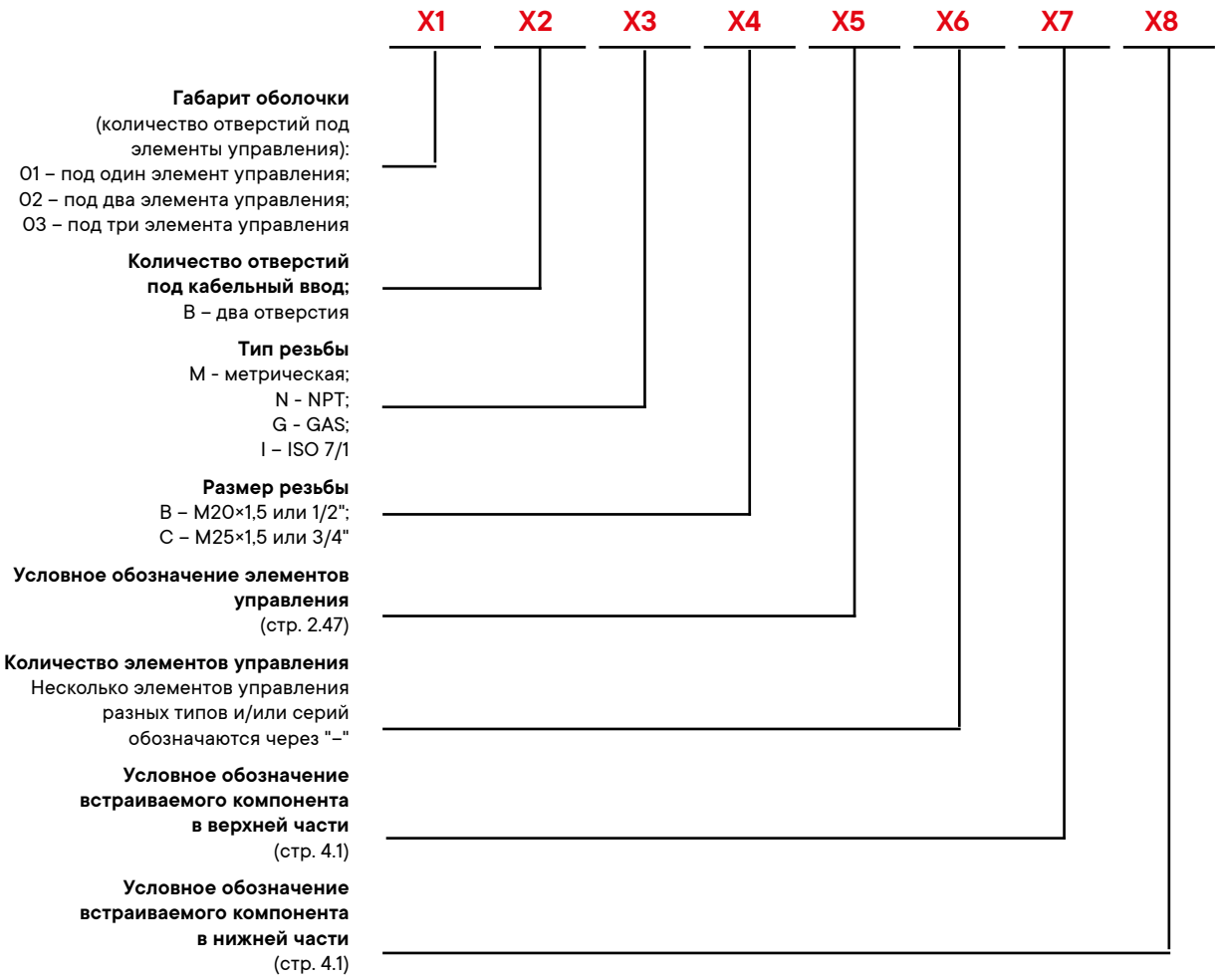

Примечание. При отсутствии какой-либо составляющей обозначение пропускается.

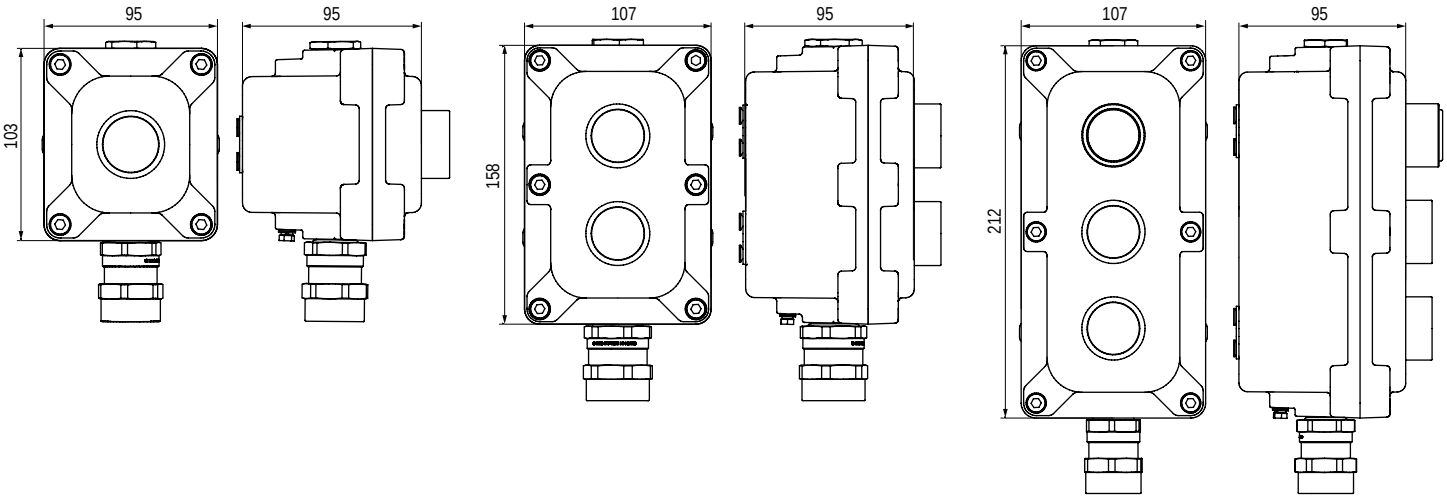

Габаритные размеры взрывонепроницаемых постов управления

Условное обозначение габарита	Геометрические размеры, мм			Максимальное количество кабельных вводов, шт.		Количество элементов управления, шт.
	H	W	D	M20×1,5	M25×1,5	
LCSD-01	103	95	95	2	2	1
LCSD-02	158	107	95	2	2	2
LCSD-03	212	107	95	2	2	3

Рекомендуемые значения максимальной рассеиваемой мощности взрывонепроницаемых постов управления

Условное обозначение габарита	Температурный класс изделия или максимальная температура поверхности								
	Pmax, Вт, при максимальной температуре окружающей среды при эксплуатации Tamb≤40 °C			Pmax, Вт, при максимальной температуре окружающей среды при эксплуатации Tamb≤50 °C			Pmax, Вт, при максимальной температуре окружающей среды при эксплуатации Tamb≤60 °C		
	T4 или 135 °C	T5 или 100 °C	T6 или 85 °C	T4 или 135 °C	T5 или 100 °C	T6 или 85 °C	T4 или 135 °C	T5 или 100 °C	T6 или 85 °C
LCSD-01	65	30	15	65	30	15	65	30	15
LCSD-02	70	35	20	70	35	20	70	35	20
LCSD-03	75	40	25	75	40	25	75	40	25

Типовые решения. Посты управления из алюминиевого сплава

Взрывонепроницаемые посты управления с одним элементом управления/индикации



Условное обозначение	Элемент управления	Кабельные вводы	Номинальный диаметр металлорукава	Сторона установки: С Количество кабельных вводов 1 шт. × (D – внешний диаметр кабеля/ d – внутренний диаметр кабеля)	Код продукции
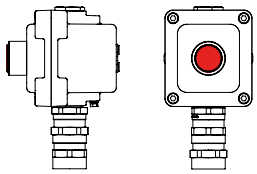	индикатор красный L 220 В	бронированный кабель		d: 5,8–12 мм / D: 9–17 мм	LCSD21000019
				d: 11,8–18 мм / D: 15–25 мм	LCSD21000020
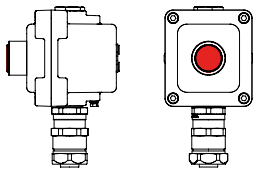		небронированный кабель в металлорукаве "Cosmec"	DN15	d: 5,5–13 мм	LCSD21000049
		бронированный и небронированный кабель в металлорукаве "Cosmec"	DN20	d: 11,8–18 мм	LCSD21000050
			DN20	d: 5,8–12 мм	LCSD21000051
			DN26	d: 11,8–18 мм	LCSD21000052
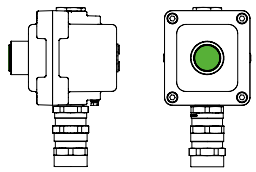	индикатор зеленый L 220 В	бронированный кабель		d: 5,8–12 мм / D: 9–17 мм	LCSD21000015
				d: 11,8–18 мм / D: 15–25 мм	LCSD21000016
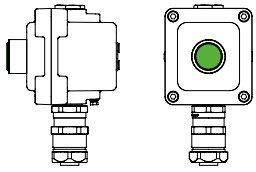		небронированный кабель в металлорукаве "Cosmec"	DN15	d: 5,5–13 мм	LCSD21000041
		бронированный и небронированный кабель в металлорукаве "Cosmec"	DN20	d: 11,8–18 мм	LCSD21000042
			DN20	d: 5,8–12 мм	LCSD21000043
			DN26	d: 11,8–18 мм	LCSD21000044
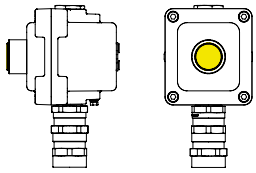	индикатор желтый L 220 В	бронированный кабель		d: 5,8–12 мм / D: 9–17 мм	LCSD21000017
				d: 11,8–18 мм / D: 15–25 мм	LCSD21000018
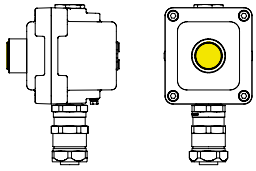		небронированный кабель в металлорукаве "Cosmec"	DN15	d: 5,5–13 мм	LCSD21000045
		бронированный и небронированный кабель в металлорукаве "Cosmec"	DN20	d: 11,8–18 мм	LCSD21000046
			DN20	d: 5,8–12 мм	LCSD21000047
			DN26	d: 11,8–18 мм	LCSD21000048

Условное обозначение	Элемент управления	Кабельные вводы	Номинальный диаметр металлорукава	Сторона установки: С Количество кабельных вводов 1 шт. × (D – внешний диаметр кабеля/ d – внутренний диаметр кабеля)	Код продукции
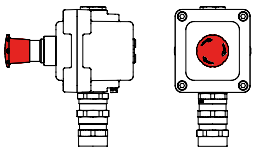	кнопка аварийная с вращением P6E 1NC+1NO	бронированный кабель		d: 5,8–12 мм / D: 9–17 мм	LCSD21000011
				d: 11,8–18 мм / D: 15–25 мм	LCSD21000012
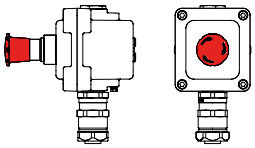		небронированный кабель в металлорукаве "Cosmec"	DN15	d: 5,5–13 мм	LCSD21000033
		бронированный и небронированный кабель в металлорукаве "Cosmec"	DN20	d: 11,8–18 мм	LCSD21000034
			DN20	d: 5,8–12 мм	LCSD21000035
			DN26	d: 11,8–18 мм	LCSD21000036
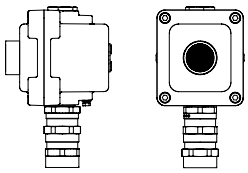	кнопка P1 черная 1NC+1NO	бронированный кабель		d: 5,8–12 мм / D: 9–17 мм	LCSD21000005
				d: 11,8–18 мм / D: 15–25 мм	LCSD21000006
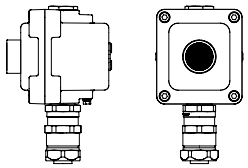		небронированный кабель в металлорукаве "Cosmec"	DN15	d: 5,5–13 мм	LCSD21000021
		бронированный и небронированный кабель в металлорукаве "Cosmec"	DN20	d: 11,8–18 мм	LCSD21000022
			DN20	d: 5,8–12 мм	LCSD21000023
			DN26	d: 11,8–18 мм	LCSD21000024
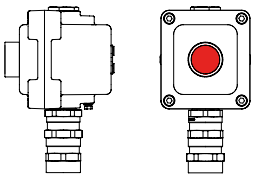	кнопка P1 красная 1NC+1NO	бронированный кабель		d: 5,8–12 мм / D: 9–17 мм	LCSD21000007
				d: 11,8–18 мм / D: 15–25 мм	LCSD21000008
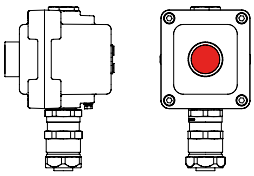		небронированный кабель в металлорукаве "Cosmec"	DN15	d: 5,5–13 мм	LCSD21000025
		бронированный и небронированный кабель в металлорукаве "Cosmec"	DN20	d: 11,8–18 мм	LCSD21000026
			DN20	d: 5,8–12 мм	LCSD21000027
			DN26	d: 11,8–18 мм	LCSD21000028
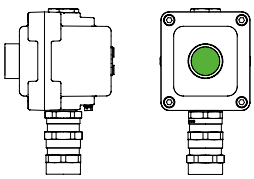	кнопка P1 зеленая 1NC+1NO	бронированный кабель		d: 5,8–12 мм / D: 9–17 мм	LCSD21000009
				d: 11,8–18 мм / D: 15–25 мм	LCSD21000010
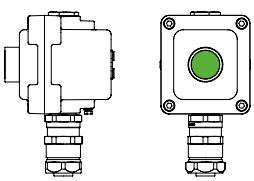		небронированный кабель в металлорукаве "Cosmec"	DN15	d: 5,5–13 мм	LCSD21000029
		бронированный и небронированный кабель в металлорукаве "Cosmec"	DN20	d: 11,8–18 мм	LCSD21000030
			DN20	d: 5,8–12 мм	LCSD21000031
			DN26	d: 11,8–18 мм	LCSD21000032

Взрывонепроницаемые посты управления с двумя элементами управления/индикации



Условное обозначение	Элемент управления 1	Элемент управления 2	Кабельные вводы	Номинальный диаметр металлорукава	Сторона установки: С количество кабельных вводов 1 шт. × (D - внешний диаметр кабеля/ d – внутренний диаметр кабеля)	Код продукции
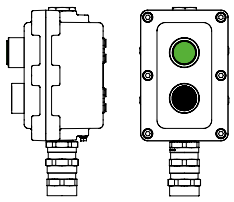	индикатор зеленый L 220 В	кнопка P1 черная 1NC+1NO	бронированный кабель		d: 5,8–12 мм / D: 9–17 мм	LCSD21000061
					d: 11,8–18 мм / D: 15–25 мм	LCSD21000062
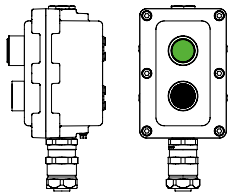			небронированный кабель в металлорукаве "Cosmec"	DN15	d: 5,5–13 мм	LCSD21000085
			бронированный и небронированный кабель в металлорукаве "Cosmec"	DN20	d: 11,8–18 мм	LCSD21000086
				DN20	d: 5,8–12 мм	LCSD21000087
				DN26	d: 11,8–18 мм	LCSD21000088
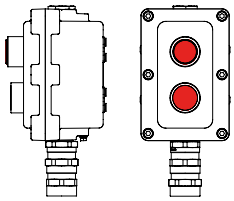	индикатор красный L 220 В	кнопка P1 красная 1NC+1NO	бронированный кабель		d: 5,8–12 мм / D: 9–17 мм	LCSD21000065
					d: 11,8–18 мм / D: 15–25 мм	LCSD21000066
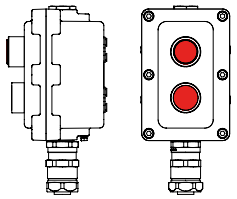			небронированный кабель в металлорукаве "Cosmec"	DN15	d: 5,5–13 мм	LCSD21000093
			бронированный и небронированный кабель в металлорукаве "Cosmec"	DN20	d: 11,8–18 мм	LCSD21000094
				DN20	d: 5,8–12 мм	LCSD21000095
				DN26	d: 11,8–18 мм	LCSD21000096
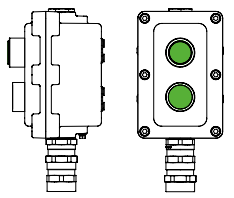	индикатор зеленый L 220 В	кнопка P1 зеленая 1NC+1NO	бронированный кабель		d: 5,8–12 мм / D: 9–17 мм	LCSD21000063
					d: 11,8–18 мм / D: 15–25 мм	LCSD21000064
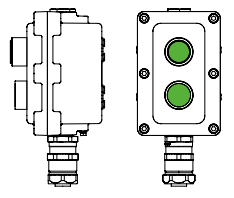			небронированный кабель в металлорукаве "Cosmec"	DN15	d: 5,5–13 мм	LCSD21000089
			бронированный и небронированный кабель в металлорукаве "Cosmec"	DN20	d: 11,8–18 мм	LCSD21000090
				DN20	d: 5,8–12 мм	LCSD21000091
				DN26	d: 11,8–18 мм	LCSD21000092

Условное обозначение	Элемент управления 1	Элемент управления 2	Кабельные вводы	Номинальный диаметр металлорукава	Сторона установки: С количество кабельных вводов 1 шт. × (D - внешний диаметр кабеля/ d – внутренний диаметр кабеля)	Код продукции
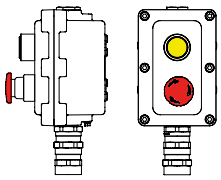	Индикатор желтый L 220 В	кнопка аварийная с вращением P6E 1NC+1NO	бронированный кабель		d: 5,8–12 мм / D: 9–17 мм	LCSD21000067
					d: 11,8–18 мм / D: 15–25 мм	LCSD21000068
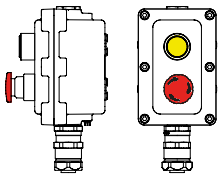			небронированный кабель в металлорукаве "Cosmec"	DN15	d: 5,5–13 мм	LCSD21000097
			бронированный и небронированный кабель в металлорукаве "Cosmec"	DN20	d: 11,8–18 мм	LCSD21000098
				DN20	d: 5,8–12 мм	LCSD21000099
				DN26	d: 11,8–18 мм	LCSD21000100
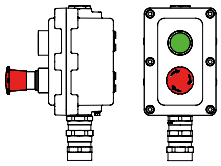	кнопка P1 зеленая 1NC+1NO	кнопка аварийная с вращением P6E 1NC+1NO	бронированный кабель		d: 5,8–12 мм / D: 9–17 мм	LCSD21000057
					d: 11,8–18 мм / D: 15–25 мм	LCSD21000058
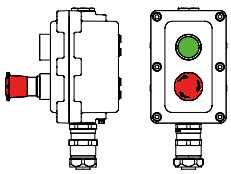			небронированный кабель в металлорукаве "Cosmec"	DN15	d: 5,5–13 мм	LCSD21000077
			бронированный и небронированный кабель в металлорукаве "Cosmec"	DN20	d: 11,8–18 мм	LCSD21000078
				DN20	d: 5,8–12 мм	LCSD21000079
				DN26	d: 11,8–18 мм	LCSD21000080
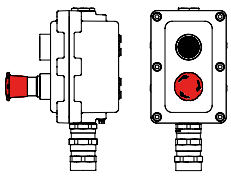	кнопка P1 черная 1NC+1NO	кнопка аварийная с вращением P6E 1NC+1NO	бронированный кабель		d: 5,8–12 мм / D: 9–17 мм	LCSD21000059
					d: 11,8–18 мм / D: 15–25 мм	LCSD21000060
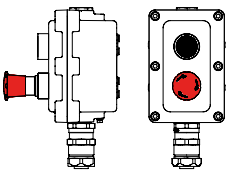			небронированный кабель в металлорукаве "Cosmec"	DN15	d: 5,5–13 мм	LCSD21000081
			бронированный и небронированный кабель в металлорукаве "Cosmec"	DN20	d: 11,8–18 мм	LCSD21000082
				DN20	d: 5,8–12 мм	LCSD21000083
				DN26	d: 11,8–18 мм	LCSD21000084
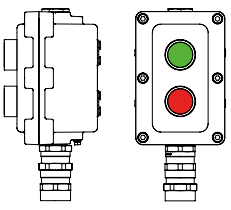	кнопка P1 зеленая 1NC+1NO	кнопка P1 красная 1NC+1NO	бронированный кабель		d: 5,8–12 мм / D: 9–17 мм	LCSD21000055
					d: 11,8–18 мм / D: 15–25 мм	LCSD21000056
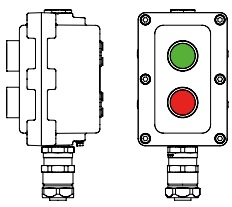			небронированный кабель в металлорукаве "Cosmec"	DN15	d: 5,5–13 мм	LCSD21000073
			бронированный и небронированный кабель в металлорукаве "Cosmec"	DN20	d: 11,8–18 мм	LCSD21000074
				DN20	d: 5,8–12 мм	LCSD21000075
				DN26	d: 11,8–18 мм	LCSD21000076

Условное обозначение	Элемент управления 1	Элемент управления 2	Кабельные вводы	Номинальный диаметр металлорукава	Сторона установки: С количество кабельных вводов 1 шт. × (D - внешний диаметр кабеля/ d – внутренний диаметр кабеля)	Код продукции
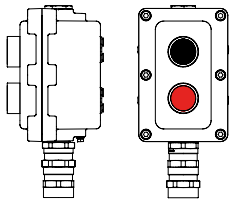	кнопка P1 черная 1NC+1NO	кнопка P1 красная 1NC+1NO	бронированный кабель		d: 5,8–12 мм / D: 9–17 мм	LCSD21000053
					d: 11,8–18 мм / D: 15–25 мм	LCSD21000054
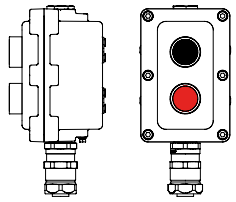			небронированный кабель в металлорукаве "Cosmec"	DN15	d: 5,5–13 мм	LCSD21000069
			бронированный и небронированный кабель в металлорукаве "Cosmec"	DN20	d: 11,8–18 мм	LCSD21000070
				DN20	d: 5,8–12 мм	LCSD21000071
				DN26	d: 11,8–18 мм	LCSD21000072

Взрывонепроницаемые посты управления с тремя элементами управления/индикации



Условное обозначение	Элемент управления 1	Элемент управления 2	Элемент управления 3	Кабельные вводы	Номинальный диаметр металлорукава	Сторона установки: С Количество кабельных вводов 1 шт. × (D – внешний диаметр кабеля/ d – внутренний диаметр кабеля)	Код продукции
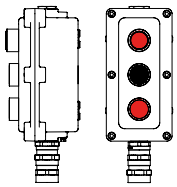	индикатор красный L 220 В	кнопка P1 черная 1NC+1NO	кнопка P1 красная 1NC+1NO	бронированный кабель		d: 5,8–12 мм / D: 9–17 мм	LCSD21000109
						d: 11,8–18 мм / D: 15–25 мм	LCSD21000110
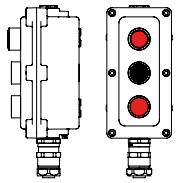				небронированный кабель в металлорукаве "Cosmec"	DN15	d: 5,5–13 мм	LCSD21000129
				бронированный и небронированный кабель в металлорукаве "Cosmec"	DN20	d: 11,8–18 мм	LCSD21000130
					DN20	d: 5,8–12 мм	LCSD21000131
					DN26	d: 11,8–18 мм	LCSD21000132
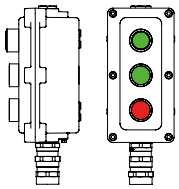	индикатор зеленый L 220 В	кнопка P1 зеленая 1NC+1NO	кнопка P1 красная 1NC+1NO	бронированный кабель		d: 5,8–12 мм / D: 9–17 мм	LCSD21000107
						d: 11,8–18 мм / D: 15–25 мм	LCSD21000108
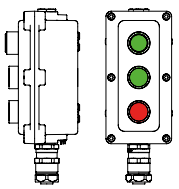				небронированный кабель в металлорукаве "Cosmec"	DN15	d: 5,5–13 мм	LCSD21000125
				бронированный и небронированный кабель в металлорукаве "Cosmec"	DN20	d: 11,8–18 мм	LCSD21000126
					DN20	d: 5,8–12 мм	LCSD21000127
					DN26	d: 11,8–18 мм	LCSD21000128
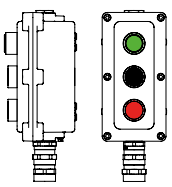	индикатор зеленый L 220 В	кнопка P1 черная 1NC+1NO	кнопка P1 красная 1NC+1NO	бронированный кабель		d: 5,8–12 мм / D: 9–17 мм	LCSD21000105
						d: 11,8–18 мм / D: 15–25 мм	LCSD21000106
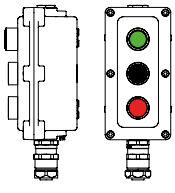				небронированный кабель в металлорукаве "Cosmec"	DN15	d: 5,5–13 мм	LCSD21000121
				бронированный и небронированный кабель в металлорукаве "Cosmec"	DN20	d: 11,8–18 мм	LCSD21000122
					DN20	d: 5,8–12 мм	LCSD21000123
					DN26	d: 11,8–18 мм	LCSD21000124

Условное обозначение	Элемент управления 1	Элемент управления 2	Элемент управления 3	Кабельные вводы	Номинальный диаметр металлорукава	Сторона установки: С Количество кабельных вводов 1 шт. × (D – внешний диаметр кабеля/ d – внутренний диаметр кабеля)	Код продукции
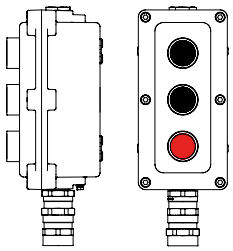	кнопка P1 черная 1NC+1NO	кнопка P1 черная 1NC+1NO	кнопка P1 красная 1NC+1NO	бронированный кабель		d: 5,8–12 мм / D: 9–17 мм	LCSD21000101
						d: 11,8–18 мм / D: 15–25 мм	LCSD21000102
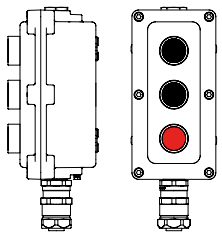				небронированный кабель в металлорукаве "Cosmec"	DN15	d: 5,5–13 мм	LCSD21000113
				бронированный и небронированный кабель в металлорукаве "Cosmec"	DN20	d: 11,8–18 мм	LCSD21000114
					DN20	d: 5,8–12 мм	LCSD21000115
					DN26	d: 11,8–18 мм	LCSD21000116
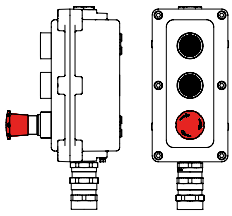	кнопка P1 черная 1NC+1NO	кнопка P1 черная 1NC+1NO	кнопка аварийная с вращением P6E 1NC+1NO	бронированный кабель		d: 5,8–12 мм / D: 9–17 мм	LCSD21000111
						d: 11,8–18 мм / D: 15–25 мм	LCSD21000112
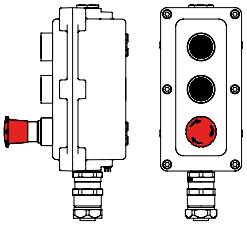				небронированный кабель в металлорукаве "Cosmec"	DN15	d: 5,5–13 мм	LCSD21000133
				бронированный и небронированный кабель в металлорукаве "Cosmec"	DN20	d: 11,8–18 мм	LCSD21000134
					DN20	d: 5,8–12 мм	LCSD21000135
					DN26	d: 11,8–18 мм	LCSD21000136
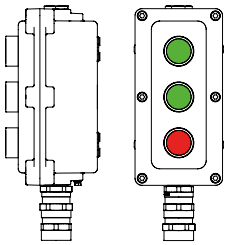	кнопка P1 зеленая 1NC+1NO	кнопка P1 зеленая 1NC+1NO	кнопка P1 красная 1NC+1NO	бронированный кабель		d: 5,8–12 мм / D: 9–17 мм	LCSD21000103
						d: 11,8–18 мм / D: 15–25 мм	LCSD21000104
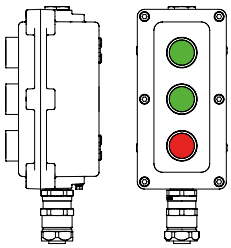				небронированный кабель в металлорукаве "Cosmec"	DN15	d: 5,5–13 мм	LCSD21000117
				бронированный и небронированный кабель в металлорукаве "Cosmec"	DN20	d: 11,8–18 мм	LCSD21000118
					DN20	d: 5,8–12 мм	LCSD21000119
					DN26	d: 11,8–18 мм	LCSD21000120

Взрывозащищенные элементы управления для взрывонепроницаемых оболочек серии EXDCU с видом защиты Ex d, Ex tb

Сфера применения

Для управления, мониторинга, включения и отключения электрических цепей и механизмов. Элементы управления и индикации серии EXDCU предназначены для установки по взрывонепроницаемые оболочки с видом защиты Ex d.

Конструктивно ассортимент элементов управления и индикации серии EXDCU включает в себя четыре основных типа с коррозионностойким металлическим основанием, обеспечивая высокую механическую прочность и стойкость к коррозии. Использование универсальной конструкции позволяет изготовить большой выбор элементов управления и индикации, таких как:

- кнопка без фиксации;
- кнопка грибовидная без фиксации;
- кнопка грибовидная с фиксацией, поворотная;
- кнопка грибовидная с фиксацией ключом;
- переключатель с ключом;
- индикатор.

По требованию заказчика возможна индивидуальная комплектация постов управления с применением элементов управления и индикации серии EXDCU.

Преимущества

- эргономичный дизайн;
- повышенная прочность;
- стойкость к механическим повреждениям и к коррозии;
- срок службы контактных блоков – до 10 000 000 нажатий;
- самоочищающиеся контакты обеспечивают надежную работу без необходимости обслуживания, увеличивая время безотказной работы;
- модульная система управляющих насадок



Взрывозащищенные кнопки

Степень защиты	IP66 по ГОСТ 14254–96
Температура окружающей среды при эксплуатации, °С	от –60 до +60
Температура эксплуатации (рабочая температура), °С	от –60 до +100
Материал основания	коррозионностойкий алюминий
Уплотнение	силикон
Установка в зонах, опасных по газу	зоны 1–2. Группа II по газу, подгруппа газов IIA, IIB, IIC
Установка в зонах, опасных по пыли	зоны 21–22. Группа III по пыли, подгруппа пыли IIIA, IIIB, IIIC
Маркировки и вид взрывозащиты элементов управления	Ex d IIC Gb U
	Ex tb IIIC Db U
Обеспечение взрывозащиты и соответствие стандартам	ГОСТ 31610.0–2014 (IEC 60079–0:2011)
	ГОСТ IEC 60079–1–2011
	ГОСТ IEC 60079–31–2013
Момент затяжки	от 10 до 12 Нм

Кнопка EXDCU-P1. Без фиксации состояния



Назначение
• кнопка для замыкания и размыкания электрических цепей управления без фиксации положения;
• устанавливается в подготовленное резьбовое отверстие М30×1,5–6Н.
Комплектация
• комплектуется цветным толкателем в соответствии с заказом;
• комплектуется монтажной площадкой для крепления контактного блока.

Цвет кнопки	Условное обозначение элементов управления для сборки		Код*
	контактный блок	обозначение	
Зеленый	1NO+1NC	P1G(11)	EXDCU-P1GA0
	2NC	P1G(02)	
	2NO	P1G(20)	
Красный	1NO+1NC	P1R(11)	EXDCU-P1RA0
	2NC	P1R(02)	
	2NO	P1R(20)	
Желтый	1NO+1NC	P1Y(11)	EXDCU-P1YA0
	2NC	P1Y(02)	
	2NO	P1Y(20)	
Черный	1NO+1NC	P1B(11)	EXDCU-P1BA0
	2NC	P1B(02)	
	2NO	P1B(20)	
Белый	1NO+1NC	P1W(11)	EXDCU-P1WA0
	2NC	P1W(02)	
	2NO	P1W(20)	

* Контактные блоки заказываются отдельно
Контактный блок 1NC - код MA115–C
Контактный блок 1NO - код MA115–O

Кнопка грибовидная EXDCU-P4. Неповоротная. Без фиксации состояния



Назначение
• кнопка для замыкания и размыкания электрических цепей управления с фиксацией;
• устанавливается в подготовленное резьбовое отверстие M30×1,5–6H.
Комплектация
• комплектуется цветной насадкой;
• комплектуется монтажной площадкой для крепления контактного блока.

Цвет кнопки	Условное обозначение элементов управления для сборки		Код*
	контактный блок	обозначение	
Зеленый	1NO+1NC	P4G(11)	EXDCU-P4GA0
	2NC	P4G(02)	
	2NO	P4G(20)	
Красный	1NO+1NC	P4R(11)	EXDCU-P4RA0
	2NC	P4R(02)	
	2NO	P4R(20)	

* Контактные блоки заказываются отдельно
Контактный блок 1NC - код MA115–C
Контактный блок 1NO - код MA115–O

Кнопка грибовидная EXDCU-P6. Поворотная. С фиксацией состояния



Назначение
• поворотная кнопка для замыкания и размыкания электрических цепей управления с фиксацией;
• кнопка может быть использована в качестве кнопки экстренной остановки;
• устанавливается в подготовленное резьбовое отверстие M30×1,5–6H.
Комплектация
• комплектуется цветной насадкой;
• комплектуется монтажной площадкой для крепления контактного блока.

Цвет кнопки	Условное обозначение элементов управления для сборки		Код*
	контактный блок	обозначение	
Красный	1NO+1NC	P6R(11)	EXDCU-P6RA0
	2NC	P6R(02)	
	2NO	P6R(20)	

* Контактные блоки заказываются отдельно
Контактный блок 1NC - код MA115–C
Контактный блок 1NO - код MA115–O

Кнопка грибовидная EXDCU-Y2. С фиксацией состояния ключом



Назначение
• кнопка для замыкания и размыкания электрических цепей управления с фиксацией ключом;
• кнопка может быть использована в качестве кнопки экстренной остановки;
• устанавливается в подготовленное резьбовое отверстие М30×1,5–6Н.
Комплектация
• комплектуется цветной насадкой с ключом;
• комплектуется монтажной площадкой для крепления контактного блока.

Цвет кнопки	Условное обозначение элементов управления для сборки		Код*
	контактный блок	обозначение	
Красный	1NO+1NC	Y2R(11)	EXDCU-Y2RA0
	2NC	Y2R(02)	
	2NO	Y2R(20)	

* Контактные блоки заказываются отдельно
Контактный блок 1NC - код MA115–C
Контактный блок 1NO - код MA115–O

Переключатель EXDCU-Y. С фиксацией состояния ключом



Назначение
• переключатель для замыкания и размыкания электрических цепей управления с фиксацией ключом;
• устанавливается в подготовленное резьбовое отверстие М30×1,5–6Н.
Комплектация
• комплектуется ключом;
• комплектуется монтажной площадкой для крепления контактного блока.

Цвет кнопки	Условное обозначение элементов управления для сборки		Код*
	контактный блок	обозначение	
Черный	1NO+1NC	Y1B(11)	EXDCU-Y1BA1
	2NC	Y1B(02)	
	2NO	Y1B(20)	

* Контактные блоки заказываются отдельно
Контактный блок 1NC - код MA115–C
Контактный блок 1NO - код MA115–O

Взрывозащищенные индикаторы

Степень защиты	IP66 по ГОСТ 14254–96
Температура окружающей среды при эксплуатации, °С	от –60 до +60
Температура эксплуатации (рабочая температура) , °С	от –60 до +85
Материал основания	коррозионностойкий алюминий
Уплотнение	силикон
Установка в зонах, опасных по газу	зоны 1–2. Группа II по газу, подгруппа газов IIA, IIB, IIC
Установка в зонах, опасных по пыли	зоны 21–22. Группа III по пыли, подгруппа пыли IIIA, IIIB, IIIC
Маркировки и вид взрывозащиты элементов управления	Ex d IIC Gb U
	Ex tb IIIC Db U
Обеспечение взрывозащиты и соответствие стандартам	ГОСТ 31610.0–2014 (IEC 60079–0:2011)
	ГОСТ IEC 60079–1–2011
	ГОСТ IEC 60079–31–2013
Момент затяжки	от 10 до 12 Нм

Индикатор EXDCU-L1



Назначение
- светофильтр для индикации работы электрической цепи;
- устанавливается в подготовленное резьбовое отверстие М30×1,5–6Н.

Комплектация
- комплектуется цветным фильтром в соответствии с заказом;
- комплектуется светодиодным патроном.

Цвет кнопки	Характеристики	Условное обозначение элементов управления для сборки		Код
		напряжение	обозначение	
Зеленый	с диодом 220 В	с диодом 220 В	L1G(220)	EXDCU-L1GA001
	с диодом 24 В	с диодом 24 В	L1G(24)	EXDCU-L1GA002
Красный	с диодом 220 В	с диодом 220 В	L1R(220)	EXDCU-L1RA001
	с диодом 24 В	с диодом 24 В	L1R(24)	EXDCU-L1RA002
Желтый	с диодом 220 В	с диодом 220 В	L1Y(220)	EXDCU-L1YA001
	с диодом 24 В	с диодом 24 В	L1Y(24)	EXDCU-L1YA002
Белый	с диодом 220 В	с диодом 220 В	L1W(220)	EXDCU-L1WA001
	с диодом 24 В	с диодом 24 В	L1W(24)	EXDCU-L1WA002

Комплекты для крепления оборудования

Решения по монтажу оборудования клеммных коробок, постов управления 3.2

Монтаж оборудования на универсальную стойку 3.3

Монтаж оборудования на универсальную раму 3.4

Монтаж оборудования на универсальный обжимной комплект монтажных профилей 3.5

Крепление к эстакаде, стойке, балке, конструкциям 3.5

Монтаж оборудования к железобетонному основанию конструкции 3.8

Монтаж оборудования крепление к сэндвич-панели 3.9



Решения по монтажу оборудования клеммных коробок, постов управления

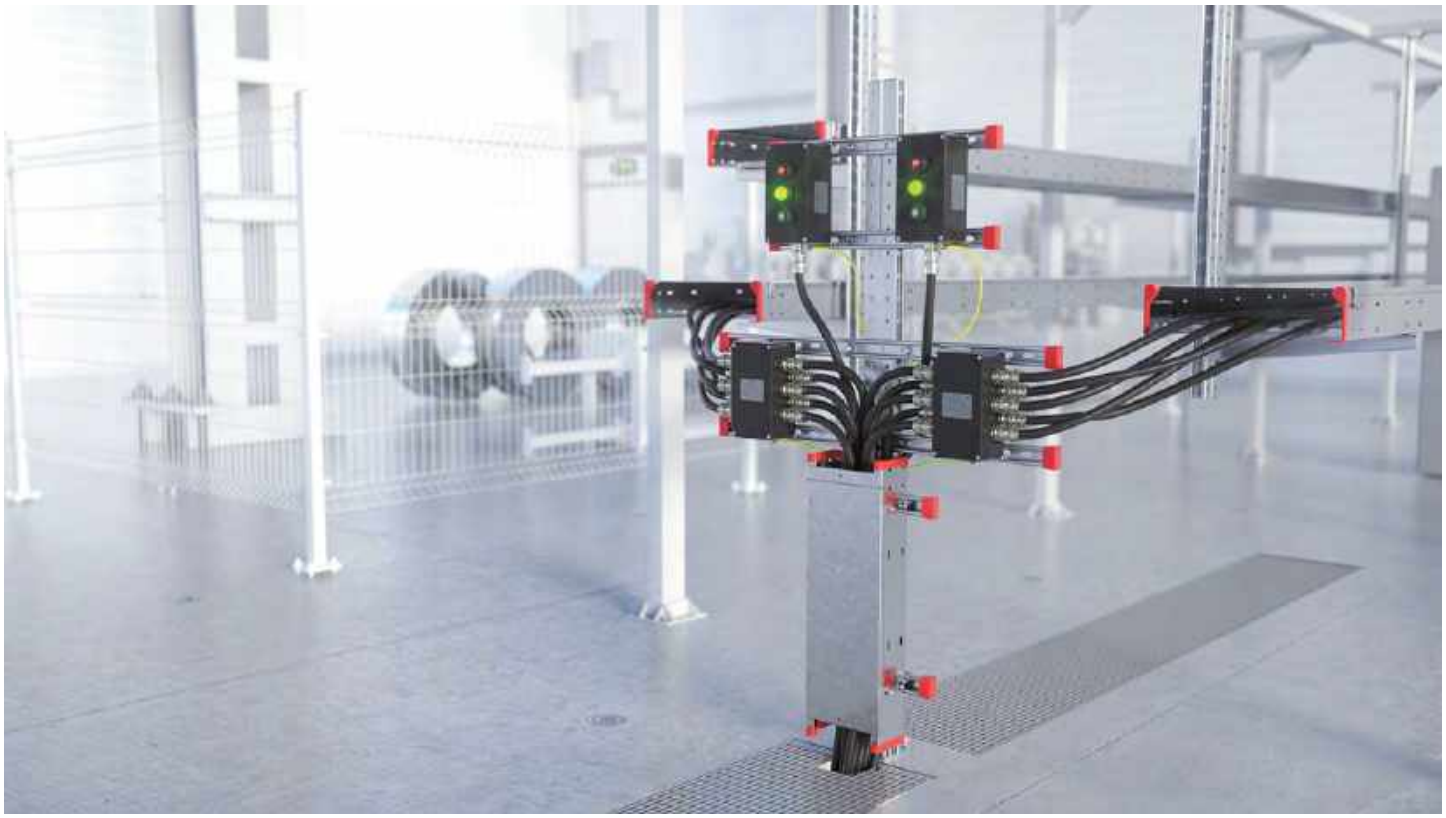

Сфера применения

• установка коммутационных коробок, постов управления и дополнительного электрооборудования с помощью готовых монтажных комплектов во взрывоопасной зоне.

Конструкция

• готовый комплект стоек, рам, монтажных профилей;
• решения выполнены в стандартном исполнении - сталь горячецинкованная.

Особенности

• готовые комплекты. Все необходимые метизы включены в решение;
• поставляется в собранном виде, трудозатраты на монтаж минимальны;
• не требует дополнительного специального обрудования, сварки, резки;
• удобство в обслуживании кабельной линии, управлении технологическими процессами, мониторинга;
• защита от механических повреждений коммутационных оболочек, элементов управления, возможно иготовить кожух или кровлю под требования заказчика;
• возможность регулировать расположение метизов под любой тип коробок.

Монтаж оборудования на универсальную стойку



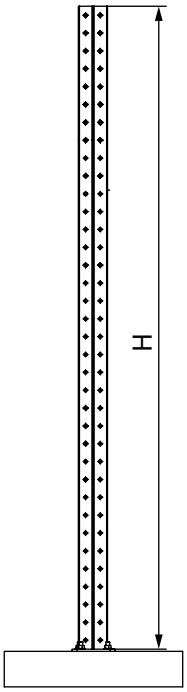

Стойка монтажная (комплект №1)

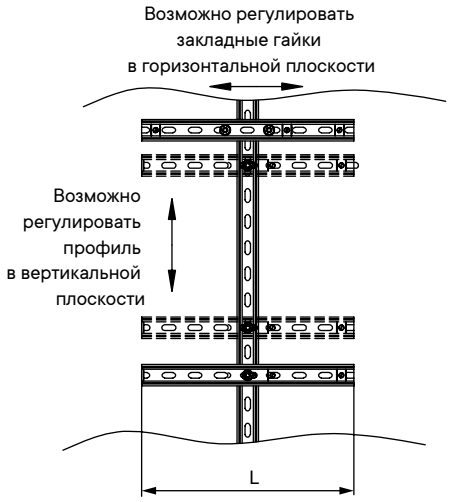

Комплект монтажных профилей (комплект №2)

Назначение
• для монтажа оборудования: коробок, постов управления.
Характеристики
• исполнение – горячеоцинкованная сталь;
• комплект №1, стойка монтажная: С-образный двойной профиль 82×41 мм;
• толщина профилей 2,5 мм;
• толщина пластины – 6 мм;
• комплект №2, монтаж профилей: С-образный профиль 41×21 мм; 41×41 мм;
• толщина профиля 2,5 мм.
Особенности
• возможность регулировать расположение метизов под любой тип коробок, как по горизонтали, так и по вертикали;
• поставляется в собранном виде, трудозатраты на монтаж минимальны;
• не требуется специального оборудования, сварки, резки;
• все необходимые метизы включены в решение.
Примечание
• комплекты №1 и №2 заказываются по отдельности;
• в состав входят инструкции по монтажу;
• нагрузочная способность конструкции расчитывается отдельно по запросу.

Таблица подбора стойки

Высота стойки H, мм	Тип профиля, мм	Вес, кг	Код
1000	82×41	5,7	Ex-st10U
1200		6,72	Ex-st12U
1500		8,59	Ex-st15U
1800		11,2	Ex-st18U

Таблица подбора комплекта монтажных профилей

Длина профиля L, мм	Тип профиля, мм	Код для монтажа оболочек винтами din 84 M6×40		
		1 комплект метизов	2 комплекта метизов	3 комплекта метизов
300	41×21	Ex-spr03		
400		Ex-spr04	Ex-e2spr04	
500		Ex-spr05	Ex-e2spr05	Ex-e3spr05
600		Ex-spr06	Ex-e2spr06	Ex-e3spr06

Длина профиля L, мм	Тип профиля, мм	Код для монтажа оболочек болтами M8×80		
		1 комплект метизов	2 комплекта метизов	3 комплекта метизов
300	41×41	Ex-spr03U		
400		Ex-spr04U	Ex-d2spr04U	
500		Ex-spr05U	Ex-d2spr05U	Ex-d3spr05U
600		Ex-spr06U	Ex-d2spr06U	Ex-d3spr06U

Примечание
При выборе комплекта монтажных профилей необходимо учитывать:
• габариты оболочки с кабельными вводами (длина кабельного ввода – 80 мм, расстояние между кабельными вводами – 150 мм;
• вертикальное или горизонтальное расположение оболочки и кабельных вводов;
• типы метизов для крепления оборудования;
• количество оболочек для крепления к профилю (1 комплект метизов на одну оболочку).

Монтаж оборудования на универсальную раму



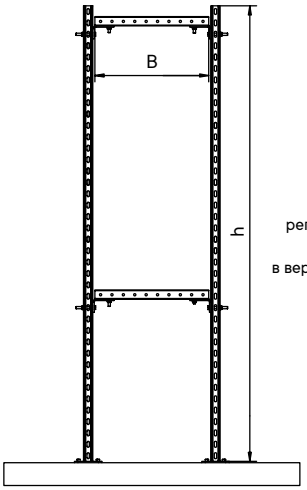

Рама монтажная (комплект №1)

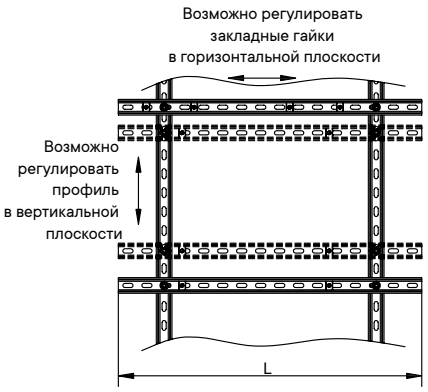

Комплект монтажных профилей (комплект №2)

Назначение
- для монтажа оборудования: коробок, постов управления.

Характеристики
- исполнение – горячеоцинкованная сталь;
- комплект №1, рама монтажная: С-образный двойной профиль 82×41 мм;
- толщина профилей 2,5 мм;
- толщина пластины – 6 мм;
- комплект №2 монтаж профилей: С-образный профиль 41×21 мм; 41×41 мм;
- толщина профиля 2,5 мм.

Особенности
- возможность регулировать расположение метизов под любой тип коробок, как по горизонтали, так и по вертикали;
- поставляется в собранном виде, трудозатраты на монтаж минимальны;
- не требуется специального оборудования, сварки, резки;
- все необходимые метизы включены в решение;
- перепад по высоте компенсируется подвижностью рамы и возможностью регулировки по высоте.

Примечание
- комплекты №1 и №2 заказываются по отдельности;
- в состав входят инструкции по монтажу;
- разработка защитного кожуха, кровли производится отдельно по запросу;
- нагрузочная способность конструкции расчитывается отдельно по запросу.

Таблица подбора рамы

Высота рамы h, мм	Ширина рамы B, мм	Тип профиля, мм	Вес, кг	Код
1000	500	82×41	15,91	Ex-fr1005
1200	600		18,67	Ex-fr1206
1500	700		22,79	Ex-fr1507
2000	800		27,85	Ex-fr2008

Таблица подбора комплекта монтажных профилей

Длина профиля L, мм	Тип профиля, мм	Код для монтажа оболочек винтами din 84 M6×40			
		1 комплект метизов	2 комплекта метизов	3 комплекта метизов	4 комплекта метизов
700	41×21	Ex-fpr07			
800		Ex-fpr08	Ex-e2fpr08		
900		Ex-fpr09	Ex-e2fpr09	Ex-e3fpr09	
1000		Ex-fpr10	Ex-e2fpr10	Ex-e3fpr10	Ex-e4fpr10

Длина профиля L, мм	Тип профиля, мм	Код для монтажа оболочек болтами M8×80			
		1 комплект метизов	2 комплекта метизов	3 комплекта метизов	4 комплекта метизов
700	41×41	Ex-fpr07U			
800		Ex-fpr08U	Ex-d2fpr08U		
700		Ex-fpr09U	Ex-d2fpr09U	Ex-d3fpr09U	
1000		Ex-fpr10U	Ex-d2fpr10U	Ex-d3fpr10U	Ex-d4fpr10U

Примечание
При выборе комплекта монтажных профилей необходимо учитывать:
- габариты оболочки с кабельными вводами (длина кабельного ввода – 80 мм, расстояние между кабельными вводами – 150 мм;
- вертикальное или горизонтальное расположение оболочки и кабельных вводов;
- типы метизов для крепления оборудования;
- количество оболочек для крепления к профилю (1 комплект метизов на одну оболочку).

Монтаж оборудования на универсальный обжимной комплект монтажных профилей

Крепление к эстакаде, стойке, балке, конструкциям

Вариант №1



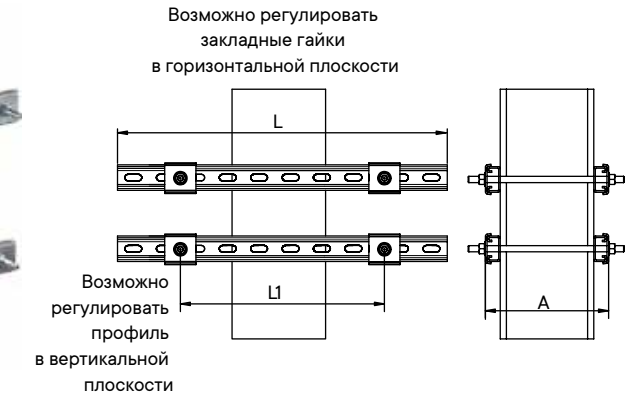

Назначение
• для монтажа оборудования: коробок, постов управления.
Характеристики
• исполнение – горячеоцинкованная сталь;
• обжимной комплект состоит из монтажных С-образный профилей 41×21 мм; 41×41 мм;
• толщина профиля 2,5 мм.
Особенности
• возможность регулировать расположение метизов под любой тип коробок, как по горизонтали, так и по вертикали;
• поставляется в собранном виде, трудозатраты на монтаж минимальны;
• не требуется специального оборудования, сварки, резки;
• все необходимые метизы включены в решение.
Примечание
• разработка защитного кожуха, кровли производится отдельно по запросу;
• комплект для монтажа коробок одного типоразмера;
• нагрузочная способность конструкции расчитывается отдельно по запросу.

Таблица подбора обжимного комплекта

Длина профиля L, мм	Полезная длина L1, мм	Максимальная толщина конструкции для обжима A, мм	Тип профиля, мм	Вес, кг	Код для монтажа оболочек винтами din 84 M6×40			
					1 комплект метизов	2 комплекта метизов	3 комплекта метизов	4 комплекта метизов
300	200	440	41×21	3,91	Ex-tr0305			
400	300			4,61	Ex-tr0405	Ex-e2tr0405		
600	500			6,53	Ex-tr0605	Ex-e2tr0605	Ex-e3tr0605	
800	700			7,39	Ex-tr0805	Ex-e2tr0805	Ex-e3tr0805	Ex-e4tr0805
1000	900			9,30	Ex-tr1005	Ex-e2tr1005	Ex-e3tr1005	Ex-e4tr1005

Длина профиля L, мм	Полезная длина L1, мм	Максимальная толщина конструкции для обжима A, мм	Тип профиля, мм	Вес, кг	Код для монтажа оболочек болтами M8×80			
					1 комплект метизов	2 комплекта метизов	3 комплекта метизов	4 комплекта метизов
300	200	400	41×41	5,21	Ex-tr0305U			
400	300			6,05	Ex-tr0405U	Ex-d2tr0405U		
600	500			8,66	Ex-tr0605U	Ex-d2tr0605U	Ex-d3tr0605U	
800	700			10,97	Ex-tr0805U	Ex-d2tr0805U	Ex-d3tr0805U	Ex-d4tr0805U
1000	900			13	Ex-tr1005U	Ex-d2tr1005U	Ex-d3tr1005U	Ex-d4tr1005U

Вариант №2



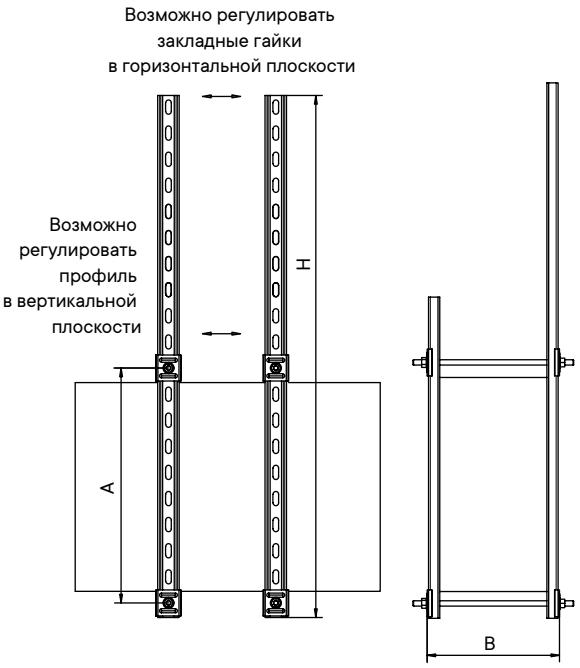

Назначение
• для монтажа оборудования: коробок, постов управления.
Характеристики
• исполнение – горячеоцинкованная сталь;
• обжимной комплект состоит из монтажных С-образный профилей 41×21 мм; 41×41 мм;
• толщина профиля 2,5 мм.
Особенности
• возможность регулировать расположение метизов под любой тип коробок, как по горизонтали, так и по вертикали;
• поставляется в собранном виде, трудозатраты на монтаж минимальны;
• не требуется специального оборудования, сварки, резки;
• все необходимые метизы включены в решение.
Примечание
• разработка защитного кожуха, кровли производится отдельно по запросу;
• комплект для монтажа коробок одного типоразмера;
• нагрузочная способность конструкции расчитывается отдельно по запросу.

Таблица подбора обжимного комплекта

Максимальные габариты балки для обхвата конструкции		Высота профиля, мм	Тип профиля, мм	Вес, кг	Код для монтажа оболочек винтами din 84 M6×40		
A	B	H			1 комплект метизов	2 комплекта метизов	3 комплекта метизов
250	240	600	41×21	4,17	Ex-trf030306		
350	440	800		5,88	Ex-trf040508	Ex-e2trf040508	
350	440	1000		6,78	Ex-trf040510	Ex-e2trf040510	Ex-e3trf040510

Максимальные габариты балки для обхвата конструкции		Высота профиля, мм	Тип профиля, мм	Вес, кг	Код для монтажа оболочек болтами M8×80		
A	B	H			1 комплект метизов	2 комплекта метизов	3 комплекта метизов
250	200	600	41×41	5,7	Ex-trf030306U		
350	400	800		10	Ex-trf040508U	Ex-d2trf040508U	
350	400	1000		10,2	Ex-trf040510U	Ex-d2trf040510U	Ex-d3trf040510U

Вариант №3



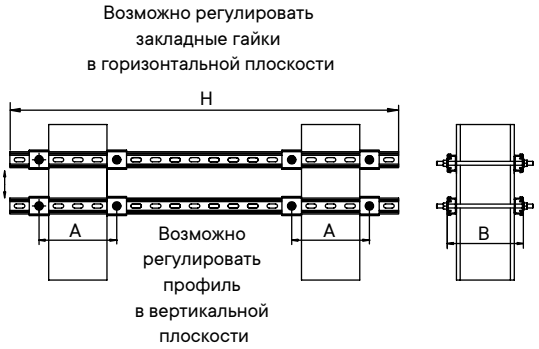

Назначение
• для монтажа оборудования: коробок, постов управления.
Характеристики
• исполнение – горячеоцинкованная сталь;
• обжимной комплект состоит из монтажных С-образный профилей 41×21 мм; 41×41 мм;
• толщина профиля 2,5 мм.
Особенности
• возможность регулировать расположение метизов под любой тип коробок, как по горизонтали, так и по вертикали;
• поставляется в собранном виде, трудозатраты на монтаж минимальны;
• не требуется специального оборудования, сварки, резки;
• все необходимые метизы включены в решение.
Примечание
• разработка защитного кожуха, кровли производится отдельно по запросу;
• комплект для монтажа коробок одного типоразмера;
• нагрузочная способность конструкции расчитывается отдельно по запросу.

Таблица подбора обжимного комплекта

Максимальные габариты балки для обхвата конструкции, мм		Длина профиля, мм	Тип профиля, мм	Вес, кг	Код для монтажа оболочек din 84 винтами M6×40		
A	B	H			1 комплект метизов	2 комплекта метизов	3 комплекта метизов
250	240	800	41×21	6,29	Ex-trb030308		
250	440	1000		10,92	Ex-trb030510	Ex-e2trb030510	
350	440	1000		11,62	Ex-trb040510	Ex-e2trb040510	Ex-e3trb040510
350	440	1500		11,62	Ex-trb040515	Ex-e2trb040515	Ex-e3trb040515

Максимальные габариты балки для обхвата конструкции, мм		Длина профиля, мм	Тип профиля, мм	Вес, кг	Код для монтажа оболочек болтами M8×80		
A	B	H			1 комплект метизов	2 комплекта метизов	3 комплекта метизов
250	200	800	41×41	9,02	Ex-trb030308U		
250	400	1000		12,51	Ex-trb030510U	Ex-d2trb030510U	
350	400	1000		13,35	Ex-trb040510U	Ex-d2trb040510U	Ex-d3trb040510U
350	400	1500		14,97	Ex-trb040515U	Ex-d2trb040515U	Ex-d3trb040515U

Монтаж оборудования к железобетонному основанию конструкции



Назначение
• для монтажа оборудования: коробок, постов управления.
Характеристики
• исполнение – горячеоцинкованная сталь;
• комплект состоит из монтажных Z-образных профилей 50×50×50 мм;
• толщина профиля 2,5 мм.
Особенности
• возможность регулировать расположение метизов под любой тип коробок, как по горизонтали, так и по вертикали;
• поставляется в собранном виде, трудозатраты на монтаж минимальны;
• не требуется специального оборудования, сварки, резки;
• все необходимые метизы включены в решение.
Примечание
• разработка защитного кожуха, кровли производится отдельно по запросу;
• комплект для монтажа коробок одного типоразмера;
• нагрузочная способность конструкции расчитывается отдельно по запросу.

Таблица подбора комлекта

Длина профиля L, мм	Тип профиля, мм	Вес, кг	Код для монтажа оболочек винтами din 84 M6×40		
			1 комплект метизов	2 комплекта метизов	3 комплекта метизов
1000	50×50×50	2,7	Ex-wz10		
		2,7		Ex-e2wz10	
		2,7			Ex-e3wz10

Длина профиля L, мм	Тип профиля, мм	Вес, кг	Код для монтажа оболочек болтами M8×80		
			1 комплект метизов	2 комплекта метизов	3 комплекта метизов
1000	50×50×50	2,85	Ex-dwz10		
		2,85		Ex-d2wz10	
		2,85			Ex-d3wz10

Монтаж оборудования к сэндвич-панели



Назначение
• для монтажа оборудования: коробок, постов управления.
Характеристики
• исполнение – горячеоцинкованная сталь;
• прижимной комплект состоит из монтажных Z-образных профилей 50×50×50 мм;
• толщина профиля 2,5 мм.
Особенности
• возможность регулировать расположение метизов под любой тип коробок, как по горизонтали, так и по вертикали;
• поставляется в собранном виде, трудозатраты на монтаж минимальны;
• не требуется специального оборудования, сварки, резки;
• все необходимые метизы включены в решение.
Примечание
• разработка защитного кожуха, кровли производится отдельно по запросу;
• комплект для монтажа коробок одного типоразмера;
• нагрузочная способность конструкции расчитывается отдельно по запросу.

Таблица подбора комплекта

Длина профиля L, мм	Тип профиля, мм	Вес, кг	Код для монтажа оболочек винтами din 84 M6×40		
			1 комплект метизов	2 комплекта метизов	3 комплекта метизов
1000	50×50×50	2,7	Ex-sz10		
		2,7		Ex-e2sz10	
		2,7			Ex-e3sz10

Взрывозащищенные кабельные вводы

Универсальные взрывозащищенные кабельные вводы 4.2
Кабельные вводы с герметизацией уплотнительным кольцом 4.3
Кабельный ввод для небронированного кабеля серии KH 4.5
Кабельный ввод для бронированного кабеля серии KA 4.7
Универсальный кабельный ввод серии KAEPM, для кабеля в металлорукаве 4.9
Кабельный ввод для бронированного кабеля серии KAC, с внутренней резьбой 4.11
Универсальный кабельный ввод серии KAEC, с внутренней резьбой 4.14
Взрывозащищенные кабельные вводы 4.16
Комплекты 4.17
Кабельный ввод для небронированного кабеля серии ANS 4.19
Кабельный ввод для небронированного кабеля серии ANF 4.22
Кабельный ввод для бронированного кабеля серии AAS 4.25
Кабельный ввод для бронированного кабеля серии ADS 4.28
Кабельный ввод для подключения небронированного кабеля в металлорукаве серии ANP 4.31
Кабельный ввод для подключения небронированного кабеля в трубе серии ANR 4.33
Аксессуары для кабельных вводов 4.34
Заглушка 4.34
Переходник с метрической резьбой 4.35
Контргайка 4.37
Контргайка заземляющая 4.38
Кольца заземления 4.38



Универсальные взрывозащищенные кабельные вводы

Описание

Взрывозащищенные кабельные вводы предназначены для ввода кабеля непосредственно в корпус электрооборудования.
Кабельные вводы являются механическими устройствами для уплотнения кабеля при вводе его в корпус электрооборудования.

Они отвечают всем требованиям ТР ТС 012/2011 и обеспечивают взрывозащиту вида:
- Ex d "Взрывонепроницаемые оболочки "d" ГОСТ IEC 60079-1-2013;
- Ex e "Повышенная защита вида "e" ГОСТ Р МЭК 60079-7-2012;
- Ex t "Защита от воспламенения пыли оболочками "t" ГОСТ IEC 60079-31-2013;
- Ex nR "Оборудование с видом взрывозащиты "n" ГОСТ 31610.15-2014/IEC 60079-15:2010.

Четыре вида сертификации делают кабельные вводы универсальным продуктом, согласно ГОСТ IEC 60079-14-2013 и СП 423.1325800.2018. Они могут применяться в любых климатических условиях и подходят для всех типов бронированного и небронированного кабеля. Кабельные вводы ДКС обеспечивают заявленную степень защиты от внешних воздействий IP66/68 и высокую нагрузку на вырыв.

При производстве кабельных вводов используются следующие материалы:
- никелированная латунь;
- нержавеющая сталь AISI 316L.

Кабельные вводы подходят для всех видов кабеля:
- силового;
- измерительного;
- передачи данных.

Преимущества:

- все уплотнения промаркированы в соответствии с диаметром обжимаемого кабеля;
- материал кабельных вводов сочетает в себе уникальную долговечность и стойкость к большинству химических сред;
- большой типоразмерный ряд позволяет осуществить подключение практически любого диаметра внешней оболочки кабеля;
- конструкция кабельного ввода гарантирует высокую степень герметизации IP68 и высокую степень сопротивления нагрузке на вырыв;
- идеально гладкие поверхности кабельного ввода исключают риск повреждения рук при монтаже;
- кабельные вводы подходят для всех видов кабеля круглого сечения с заполнением внутренних промежутков негигроскопичным полимерным заполнителем;
- широкий диапазон рабочих температур: от –60 до +200 °С при использовании силиконового уплотнителя.

Кабельные вводы с герметизацией уплотнительным кольцом

Описание

Уплотнение кабеля обеспечивается эластомерным уплотнительным кольцом, которое гарантирует надежную фиксацию кабеля с целью предотвращения растягивающих усилий или скручиваний, действующих на кабель в местах присоединения его жил к контактным зажимам. Кабельные вводы разработаны и испытаны без уменьшения действующей нагрузки на кабель. Поэтому не требуется дополнительная фиксация кабеля для предотвращения растягивающих усилий и скручиваний, действующих на выводе кабеля.
Все уплотнения промаркированы в соответствии с обжимаемым диаметром кабеля.

Применение

Использование уплотнительного кольца в качестве средства взрывозащиты допускается только совместно с кабелями круглого сечения, с заполнением внутренних промежутков негигроскопичным полимерным заполнителем. В сборе уплотнительное кольцо и герметичный кабель образуют разделительное уплотнение для:
- предотвращения проникновения или утечки газов или жидкостей из одной зоны в другую;
- отделения и ограничения внутренних объемов взрывозащищенного оборудования.



Отличительные особенности кабельного ввода для небронированного кабеля серии КН

Универсальный уплотнительный элемент
• элемент установлен в кабельный ввод и имеет широкий размерный диапазон;
• его наличие позволяет сэкономить время на монтаж;
• ввод можно применять многократно

Уплотнительный элемент
• изготовлен из морозостойкого, жаропрочного силикона. Компонент обеспечивает надежную защиту при экстремальных температурах от –60 до +200 °С

Уникальная силиконовая смесь уплотнительного элемента
• обеспечивает высокую адгезию – сцепление с любой изоляцией кабеля, гарантирует степень защиты IP66/IP68;
• надежно защищает от выдергивания кабеля;
• материал устойчив к воздействию химически агрессивных сред

Зажимная гайка
• увеличенная толщина, делает комфортнее монтаж при затяжке

Внутренняя часть зажимной гайки
• имеет специальную обработку со скруглением



Корпус ввода
• корпус и отдельные металлические компоненты выполнены из никелированной латуни;
• резьба кабельного ввода метрическая, длина резьбы – от 15 до 20 мм;
• по запросу возможно производство из других материалов и с другой резьбой

Антифрикционное кольцо
• имеет специальную двухстороннюю обработку со скруглением, которая обеспечивает плотное прилегание к уплотнительному элементу и защищает изоляцию кабеля от повреждений в процессе монтажа

Кабельный ввод для небронированного кабеля серии КН



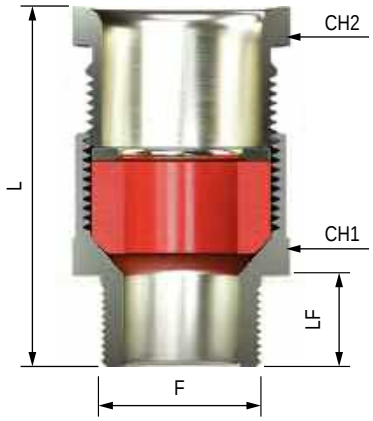

Назначение

• ввод обеспечивает взрывобезопасное уплотнение внешней оболочки кабеля и одновременную защиту от воздействия окружающей среды;
• может применяться с любым оборудованием, разрешенным для использования в зонах 0, 1, 2, 20, 21, 22 в закрытых помещениях или на открытом воздухе.

Технические характеристики

Серия	КН
Маркировка согласно ТР ТС	1Ex db IIC Gb 1Ex e IIC Gb 2Ex nR IIC Gc Ex ta IIIC Da РВ Ex db I Mb РП Ex e I Mc
Соответствие стандартам	ГОСТ 31610.0–2014 / ГОСТ IEC 60079–1–2013 / ГОСТ Р МЭК 60079–7–2012 / ГОСТ IEC 60079–31–2013 / ГОСТ 31610.15–2014/IEC 60079–15:2010
Зоны использования	0, 1, 2, 20, 21, 22
Диапазон температуры окружающей среды при эксплуатации, °С	от –60 до +200
Защиты от внешних воздействий	IP66, IP68
Материал корпусных деталей	никелированная латунь нержавеющая сталь AISI 316L
Материал уплотнения	силикон
Тип кабеля	небронированный кабель круглого сечения, с заполнением внутренних промежутков негигроскопичным полимерным заполнителем
Способ уплотнения	уплотнение смещения по внешней оболочке кабеля
Место уплотнения	внешняя оболочка кабеля
Диаметр внешней оболочки кабеля	от 5,8 до 79 мм
Комплектация	силиконовое уплотнительное кольцо, уплотнительное кольцо
Аксессуары	контргайка, переходные муфты, адаптеры, кольца заземления, зубчатая шайба, транспортировочные заглушки

Геометрические размеры, мм					**Диаметр внешней оболочки кабеля, мм**		**Код условное обозначение**	
F	L	LF	CH1	CH2	от	до	никелированная латунь	нержавеющая сталь AISI 316L
M20×1,5	58	15	27	27	5,8	12	КН2МНК	КН2МС6
M25×1,5	58	15	34	34	11,8	18	КН3МНК	КН3МС6
M32×1,5	68	15	41	41	17,8	25	КН4МНК	КН4МС6
M40×1,5	68	15	50	46	24,8	31	КН5МНК	КН5МС6
M50×1,5	68	15	60	55	30,8	39	КН6МНК	КН6МС6
M63×1,5	71	15	70	65	38,8	47	КН7МНК	КН7МС6
M75×1,5	78	15	80	75	46,8	55	КН8МНК	КН8МС6
M75×1,5	78	15	85	80	54,8	63	КН81МНК	КН81МС6
M90×2	82	20	95	90	62,8	71	КН9МНК	КН9МС6
M90×2	82	20	105	100	70,8	79	КН91МНК	КН91МС6

Отличительные особенности кабельного ввода для бронированного кабеля серии КА

Особый уплотнитель
• изготовлен из жаропрочного силикона;
• обеспечивает защиту даже при экстремальных температурах от –60 до +200 °С

Уникальная силиконовая смесь
• обеспечивает высокую адгезию – сцепление с любой изоляцией кабеля;
• гарантирует степень защиты IP66/IP68, надежно защищает от выдергивания кабеля;
• материал устойчив к воздействию химически активных сред

Универсальный уплотнительный элемент
• элемент установлен в кабельный ввод и имеет широкий размерный диапазон;
• его наличие позволяет сэкономить время на монтаж;
• ввод можно применять многократно

Фторопластовое кольцо
• исключает возможность замятия уплотнительного элемента

Зажимная гайка
• увеличенная толщина, делает комфортнее монтаж при затяжке

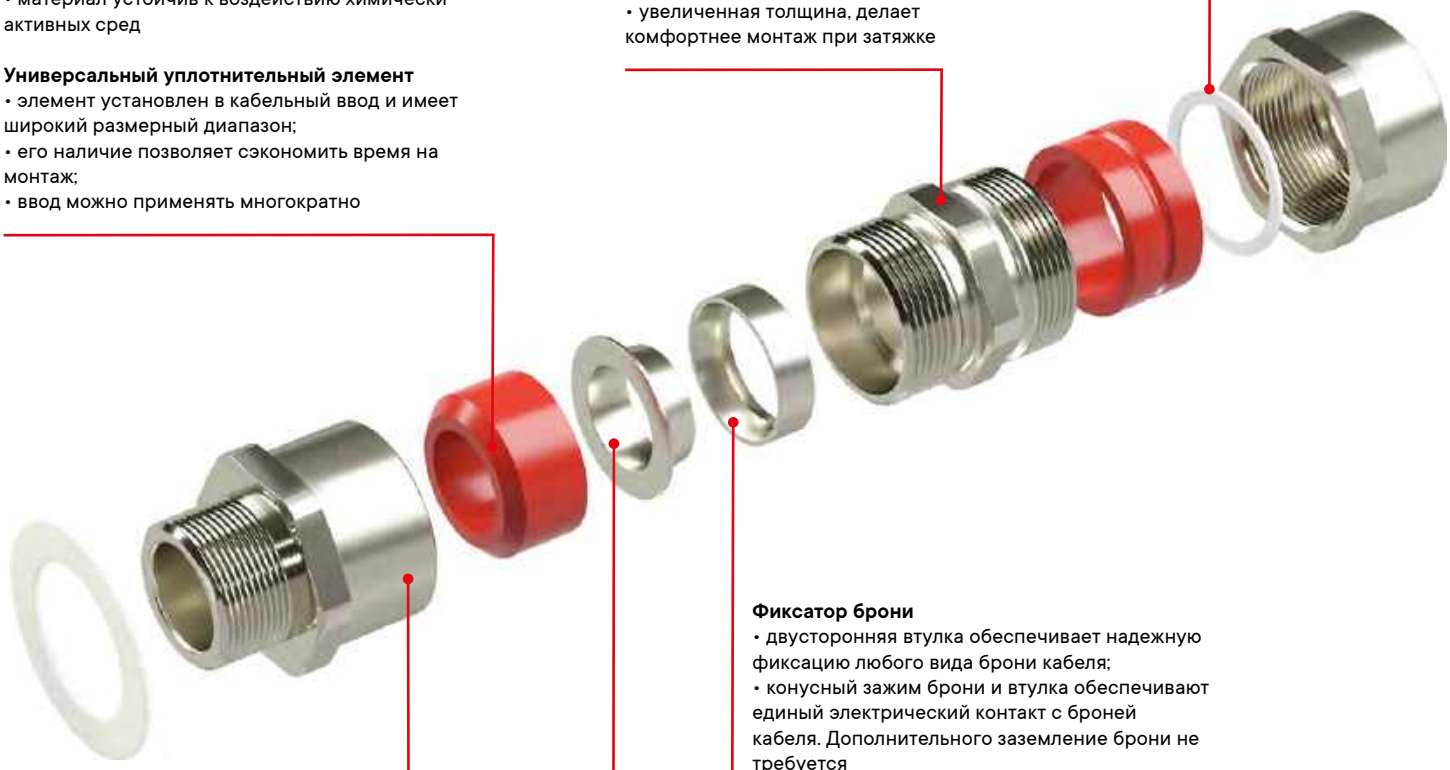

Фиксатор брони
• двусторонняя втулка обеспечивает надежную фиксацию любого вида брони кабеля;
• конусный зажим брони и втулка обеспечивают единый электрический контакт с броней кабеля. Дополнительного заземление брони не требуется

Корпус ввода
• корпус и отдельные металлические компоненты выполнены из никелированной латуни;
• резьба кабельного ввода метрическая, длина резьбы – от 15 до 20 мм;
• по запросу возможно производство из других материалов и с другой резьбой

Конусный зажим брони
• конусовидная форма с бортиком, обеспечивает плотное прилегание к уплотнительному элементу

Кабельный ввод для бронированного кабеля серии КА



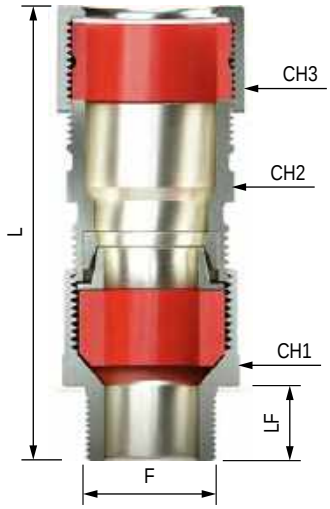

Назначение

• обеспечивает крепление брони кабеля и электрическую целостность цепи заземления;
• обеспечивает взрывобезопасное уплотнение внутренней и внешней оболочки кабеля и одновременную защиту от воздействия окружающей среды;
• может применяться с любым оборудованием, разрешенным для использования в зонах 0, 1, 2, 20, 21, 22 в закрытых помещениях, а также на открытом воздухе.

Технические характеристики

Серия	КА
Маркировка согласно ТР ТС	1Ex db IIC Gb 1Ex e IIC Gb 2Ex nR IIC Gc Ex ta IIIC Da РВ Ex db I Mb РП Ex e I Mc
Соответствие стандартам	ГОСТ 31610.0–2014 / ГОСТ IEC 60079–1–2013 / ГОСТ Р МЭК 60079–7–2012 / ГОСТ IEC 60079–31–2013 / ГОСТ 31610.15–2014/IEC 60079–15:2010
Зоны использования	0, 1, 2, 20, 21, 22
Диапазон температуры окружающей среды при эксплуатации, °С	от –60 до +200
Защиты от внешних воздействий	IP66, IP68
Материал корпусных деталей	никелированная латунь нержавеющая сталь AISI 316L
Материал уплотнения	силикон
Тип кабеля	небронированный кабель круглого сечения, с заполнением внутренних промежутков негигроскопичным полимерным заполнителем
Способ уплотнения	уплотнение смещения по внутренней оболочке кабеля
Место уплотнения	внутренняя и внешняя оболочка кабеля
Диаметр внешней оболочки кабеля, мм	от 9 до 91
Диаметр внутренней оболочки кабеля, мм	от 5,8 до 79
Комплектация	силиконовое уплотнительное кольцо, уплотнительное кольцо
Аксессуары	контргайка, переходные муфты, адаптеры, кольца заземления, зубчатая шайба, транспортировочные заглушки

Геометрические размеры, мм						Диаметр внутренней оболочки кабеля, мм		Диаметр внешней оболочки кабеля, мм		Код условное обозначение	
F	L	LF	CH1	CH2	CH3	от	до	от	до	никелированная латунь	нержавеющая сталь AISI 316L
M20×1,5	87	15	27	27	27	5,8	12	9	17	КА2МНК	КА2МС6
M25×1,5	92	15	34	34	36	11,8	18	15	25	КА3МНК	КА3МС6
M32×1,5	95	15	41	41	46	17,8	25	21	31	КА4МНК	КА4МС6
M40×1,5	101	15	50	46	50	24,8	31	27	37	КА5МНК	КА5МС6
M50×1,5	103	15	60	55	60	30,8	39	36	46	КА6МНК	КА6МС6
M63×1,5	107	15	70	65	70	38,8	47	45	53	КА7МНК	КА7МС6
M75×1,5	116	15	80	75	80	46,8	55	52	65	КА8МНК	КА8МС6
M75×1,5	116	15	85	80	90	54,8	63	65	75	КА81МНК	КА81МС6
M90×2	120	20	95	90	100	62,8	71	71	81	КА9МНК	КА9МС6
M90×2	123	20	105	100	110	70,8	79	81	91	КА91МНК	КА91МС6

Отличительные особенности универсального кабельного ввода серии KAEPM, для кабеля в металлорукаве "Cosmec"

Уплотнительный элемент
• изготовлен из морозостойкого, жаропрочного силикона;
• компонент обеспечивает надежную защиту при экстремальных температурах от –60 до +200 °C;

Уникальная силиконовая смесь элемента
• обеспечивает высокую адгезию – сцепление с любой изоляцией кабеля;
• степень защиты IP66/IP68;
• надежно защищает от выдергивания кабеля;
• материал стабильно работает в химически агрессивных средах

Универсальный уплотнительный элемент
• элемент установлен в кабельный ввод и имеет широкий размерный диапазон. Его наличие позволяет сэкономить время на монтаж. Ввод можно применять многократно

Втулка для подключения металлорукавов серии "Cosmec"
• закрывает края металлорукава, исключая риск повреждения кабеля при протяжке;
• обеспечивает высокую нагрузку на вырыв и сохраняет непрерывный контур заземления с корпусом

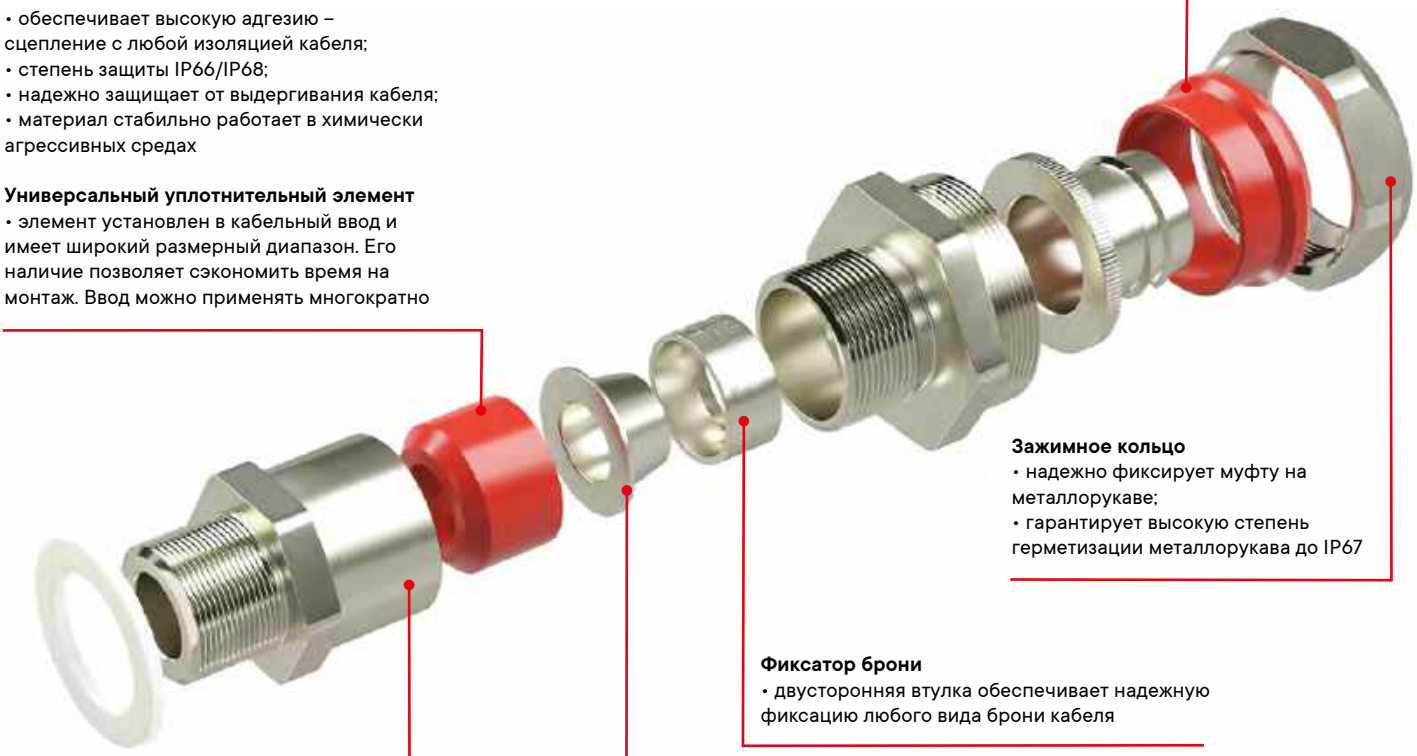

Зажимное кольцо
• надежно фиксирует муфту на металлорукаве;
• гарантирует высокую степень герметизации металлорукава до IP67

Фиксатор брони
• двусторонняя втулка обеспечивает надежную фиксацию любого вида брони кабеля

Корпус элемента
• корпус и отдельные металлические компоненты выполнены из никелированной латуни;
• по запросу возможно производство из других материалов и с другой резьбой

Конусный зажим брони
• конусовидная форма с бортиком, обеспечивает плотное прилегание к уплотнительному элементу

Универсальный кабельный ввод серии KAEPM, для кабеля в металлорукаве



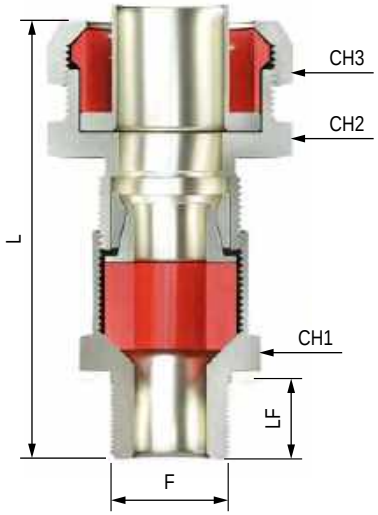

Назначение

• подходит для бронированного и небронированного кабеля круглого сечения;
• обеспечивает взрывобезопасное уплотнение внешней оболочки кабеля, крепление всех видов брони, и непрерывное заземление;
• наличие муфты позволяет присоединять металлорукава "Cosmec", применение которых гарантирует высокий уровень пылевлагозащиты IP67;
• может применяться с любым оборудованием, разрешенным для использования в зонах 0, 1, 2, 20, 21, 22 в закрытых помещениях, а также на открытом воздухе.

Технические характеристики

Серия	KAEPM
Маркировка согласно ТР ТС	1Ex db IIC Gb 1Ex e IIC Gb 2Ex nR IIC Gc Ex ta IIIC Da PB Ex db I Mb РП Ex e I Mc
Соответствие стандартам	ГОСТ 31610.0–2014 / ГОСТ IEC 60079–1–2013 / ГОСТ Р МЭК 60079–7–2012 / ГОСТ IEC 60079–31–2013 / ГОСТ 31610.15–2014/IEC 60079–15:2010
Зоны использования	0, 1, 2, 20, 21, 22
Диапазон температуры окружающей среды при эксплуатации, °С	от –60 до +200
Защиты от внешних воздействий	IP66, IP68
Материал корпусных деталей	никелированная латунь нержавеющая сталь AISI 316L
Материал уплотнения	силикон
Тип кабеля	небронированный кабель круглого сечения, с заполнением внутренних промежутков негигроскопичным полимерным заполнителем
Способ уплотнения	уплотнение смещения по внутренней оболочке кабеля
Место уплотнения	внутренняя оболочка кабеля
Диаметр внешней оболочки небронированного кабеля, мм	от 5,8 до 47
Диаметр внутренней оболочки бронированного кабеля, мм	от 5,8 до 47
Комплектация	силиконовое уплотнительное кольцо, уплотнительное кольцо
Аксессуары	контргайка, переходные муфты, адаптеры, кольца заземления, зубчатая шайба, транспортировочные заглушки

Геометрические размеры, мм						Номинальный диаметр металлорукава "Cosmec"	Диаметр обжатия кабеля, мм		Код условное обозначение	
F	L	LF	CH1	CH2	CH3		от	до	никелированная латунь	нержавеющая сталь AISI 316L
M20×1,5	76	15	27	27	26	12	5,8	10	KAEPM2MHK–12	KAEPM2MC6–12
M20×1,5	76	15	27	27	30	15	5,8	12	KAEPM2MHK–15	KAEPM2MC6–15
M20×1,5	76	15	27	27	37	20	5,8	12	KAEPM2MHK–20	KAEPM2MC6–20
M25×1,5	78	15	34	34	37	20	11,8	18	KAEPM3MHK–20	KAEPM3MC6–20
M25×1,5	80	15	34	34	45	26	11,8	18	KAEPM3MHK–26	KAEPM3MC6–26
M32×1,5	88	15	41	41	45	26	17,8	24	KAEPM4MHK–26	KAEPM4MC6–26
M40×1,5	91	15	50	46	52	35	24,8	31	KAEPM5MHK–35	KAEPM5MC6–35
M40×1,5	91	15	50	46	61	40	24,8	31	KAEPM5MHK–40	KAEPM5MC6–40
M50×1,5	92	15	60	55	52	35	30,8	32	KAEPM6MHK–35	KAEPM6MC6–35
M50×1,5	92	15	60	55	61	40	30,8	38	KAEPM6MHK–40	KAEPM6MC6–40
M50×1,5	96	15	60	55	74	50	30,8	39	KAEPM6MHK–50	KAEPM6MC6–50
M63×1,5	97	15	70	65	74	50	38,8	47	KAEPM7MHK–50	KAEPM7MC6–50

Отличительные особенности кабельного ввода для бронированного кабеля серии КАС, с внутренней резьбой

Уплотнительный элемент
• изготовлен из морозостойкого, жаропрочного силикона;
• компонент обеспечивает надежную защиту при экстремальных температурах от –60 до +200 °С

Уникальная силиконовая смесь
• обеспечивает высокую адгезию – сцепление с любой изоляцией кабеля, степень защиты IP66/IP68;
• надежно защищает от выдергивания кабеля;
• материал стабильно работает в химически агрессивных средах

Универсальный уплотнительный элемент
• элемент установлен в кабельный ввод и имеет широкий размерный диапазон;
• его наличие позволяет сэкономить время на монтаж;
• ввод можно применять многократно

Втулка с внутренней резьбой метрическая
• по запросу резьба может быть конической дюймовой, трубной конической, цилиндрической дюймовой

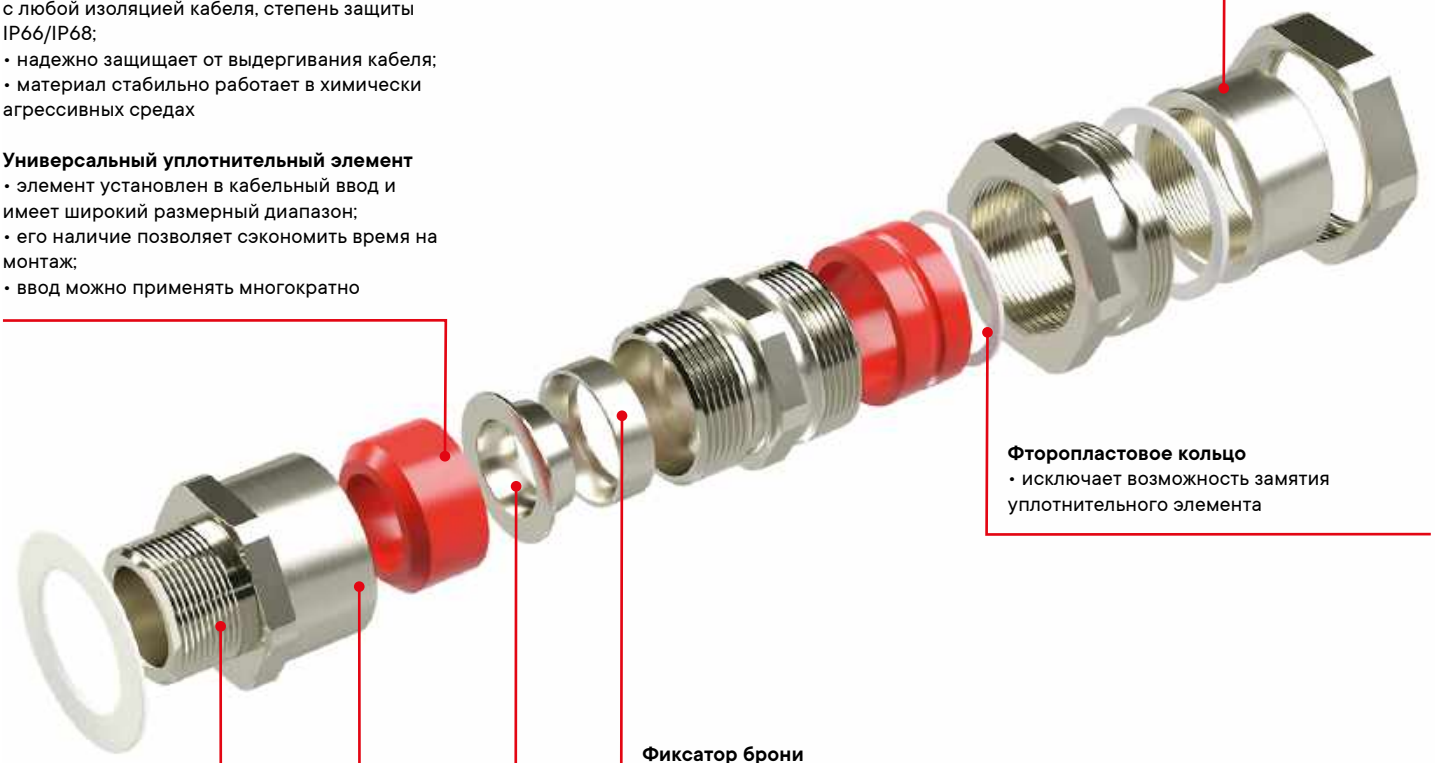

Фторопластовое кольцо
• исключает возможность замятия уплотнительного элемента

Фиксатор брони
• двусторонняя втулка обеспечивает надежную фиксацию любого вида брони кабеля

Конусный зажим брони
• конусовидная форма с бортиком, обеспечивает плотное прилегание к уплотнительному элементу

Резьба кабельного ввода метрическая
•по запросу резьба может быть конической дюймовой, трубной конической, цилиндрической дюймовой

Корпус элемента
• корпус ввода и отдельные металлические компоненты выполнены из никелированной латуни. По запросу возможно производство из других материалов

Кабельный ввод для бронированного кабеля серии КАС, с внутренней резьбой



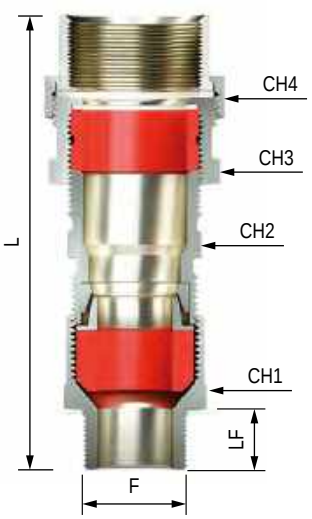

Назначение

• обеспечивает крепление брони кабеля и электрическую целостность цепи заземления;
• обеспечивает взрывобезопасное уплотнение внешней оболочки кабеля и одновременную защиту от воздействия окружающей среды;
• наличие внутренней резьбы на вводном отверстии позволяет присоединять гибкие шланги, трубы, гофрированные металлорукава, муфты;
• может применяться с любым оборудованием, разрешенным для использования в зонах 0, 1, 2, 20, 21, 22 в закрытых помещениях, а также на открытом воздухе.

Технические характеристики

Серия	КАС
Маркировка согласно ТР ТС	1Ex db IIC Gb 1Ex e IIC Gb 2Ex nR IIC Gc Ex ta IIIC Da PB Ex db I Mb РП Ex e I Mc
Соответствие стандартам	ГОСТ 31610.0–2014 / ГОСТ IEC 60079–1–2013 / ГОСТ Р МЭК 60079–7–2012 / ГОСТ IEC 60079–31–2013 / ГОСТ 31610.15–2014/IEC 60079–15:2010
Зоны использования	0, 1, 2, 20, 21, 22
Диапазон температуры окружающей среды при эксплуатации, °С	от –60 до +200
Защиты от внешних воздействий	IP66, IP68
Материал корпусных деталей	никелированная латунь нержавеющая сталь AISI 316L
Материал уплотнения	силикон
Тип кабеля	небронированный кабель круглого сечения, с заполнением внутренних промежутков негигроскопичным полимерным заполнителем
Способ уплотнения	уплотнение смещения по внутренней оболочке кабеля
Место уплотнения	внутренняя и внешняя оболочка кабеля
Диаметр внешней оболочки кабеля, мм	от 9 до 75
Диаметр внутренней оболочки кабеля, мм	от 5,8 до 63
Комплектация	силиконовое уплотнительное кольцо, уплотнительное кольцо
Аксессуары	контргайка, переходные муфты, адаптеры, кольца заземления, зубчатая шайба, транспортировочные заглушки

Геометрические размеры, мм								Диаметр внутренней оболочки кабеля, мм		Диаметр внешней оболочки кабеля, мм		Код условное обозначение	
F	F1	L	LF	CH1	CH2	CH3	CH4	от	до	от	до	никелированная латунь	нержавеющая сталь AISI 316L
M20×1,5	M25×1,5	103	15	27	27	36	38	5,8	12	9	17	KAC2M3MHK	KAC2M3MC6
M25×1,5	M32×1,5	110	15	34	34	41	43	11,8	18	15	25	KAC3M4MHK	KAC3M4MC6
M32×1,5	M40×1,5	120	15	41	41	50	53	17,8	25	21	31	KAC4M5MHK	KAC4M5MC6
M40×1,5	M50×1,5	120	15	50	46	60	62	24,8	31	27	37	KAC5M6MHK	KAC5M6MC6
M50×1,5	M63×1,5	123	15	60	55	73	75	30,8	39	36	46	KAC6M7MHK	KAC6M7MC6
M63×1,5	M75×1,5	130	15	70	65	86	90	38,8	47	45	53	KAC7M8MHK	KAC7M8MC6
M75×1,5	M90×2	138	15	80	75	100	105	46,8	55	52	65	KAC8M9MHK	KAC8M9MC6
M75×1,5	M90×2	138	15	85	80	100	105	54,8	63	65	75	KAC81M9MHK	KAC81M9MC6
M20×1,5	GAS 3/4"	103	15	27	27	36	38	5,8	12	9	17	KAC2M3GHK	KAC2M3GC6
M25×1,5	GAS 1"	110	15	34	34	41	43	11,8	18	15	25	KAC3M4GHK	KAC3M4GC6
M32×1,5	GAS 1 1/4"	120	15	41	41	50	53	17,8	25	21	31	KAC4M5GHK	KAC4M5GC6
M40×1,5	GAS 1 1/2"	120	15	50	46	60	62	24,8	31	27	37	KAC5M6GHK	KAC5M6GC6
M50×1,5	GAS 2"	123	15	60	55	73	75	30,8	39	36	46	KAC6M7GHK	KAC6M7GC6
M63×1,5	GAS 2 1/2"	130	15	70	65	86	90	38,8	47	45	53	KAC7M8GHK	KAC7M8GC6
M75×1,5	GAS 3"	138	15	80	75	100	105	46,8	55	52	65	KAC8M9GHK	KAC8M9GC6
M75×1,5	GAS 3"	138	15	85	80	100	105	54,8	63	65	75	KAC81M9GHK	KAC81M9GC6

Отличительные особенности универсального кабельного ввода серии КАЕС, с внутренней резьбой

Универсальный кабельный ввод
• позволяет осуществлять монтаж как бронированного, так и небронированного кабеля

Уплотнительный элемент
• изготовлен из морозостойкого, жаропрочного силикона;
• компонент обеспечивает надежную защиту при экстремальных температурах от –60 до +200 °С

Уникальная силиконовая смесь элемента
• обеспечивает высокую адгезию – сцепление с любой изоляцией кабеля;
• гарантирует степень защиты IP66/IP68;
• надежно защищает от выдергивания кабеля;
• материал устойчив к воздействию химически активных сред

Универсальный уплотнительный элемент
• элемент установлен в кабельный ввод и имеет широкий размерный диапазон. Его наличие позволяет сэкономить время на монтаж. Ввод можно применять многократно

Втулка с внутреннй резьбой
• поворотная втулка обеспечивает удобство при монтаже жестких труб и гибких металлорукавов

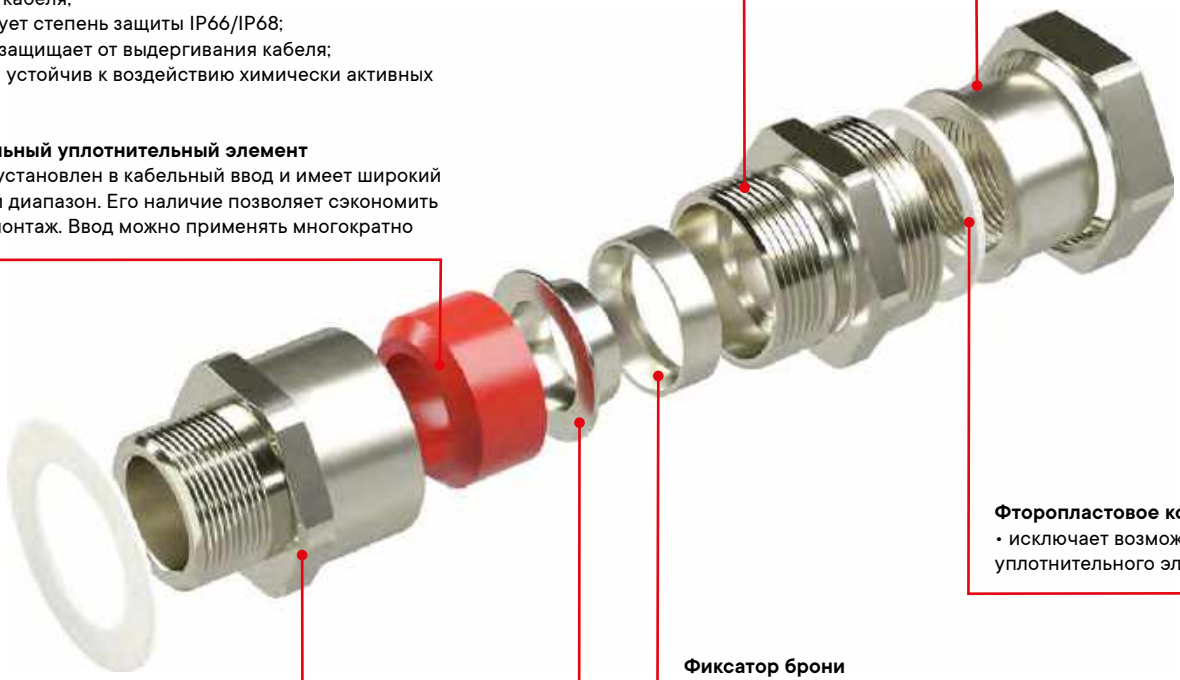

Фторопластовое кольцо
• исключает возможность замятия уплотнительного элемента

Фиксатор брони
• двусторонняя втулка обеспечивает надежную фиксацию любого вида брони кабеля

Корпус ввода
• корпус и отдельные металлические компоненты выполнены из никелированной латуни;
• резьба кабельного ввода метрическая, длина резьбы – от 15 до 20 мм;
• по запросу возможно производство из других материалов и с другой резьбой

Конусный зажим брони
• конусовидная форма с бортиком, обеспечивает плотное прилегание к уплотнительному элементу

Универсальный кабельный ввод серии KAEC, с внутренней резьбой



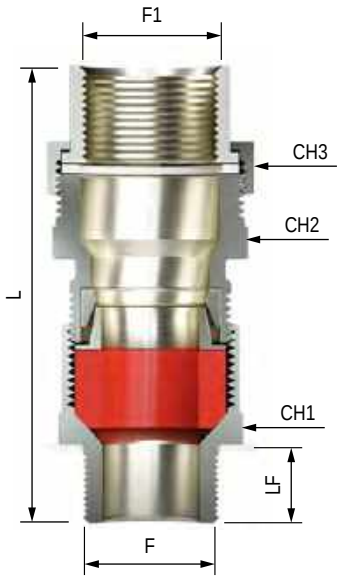

Назначение

• подходит для бронированного и небронированного кабеля круглого сечения;
• обеспечивает взрывобезопасное уплотнение внешней оболочки кабеля, крепление брони и непрерывное электрическое соединение;
• наличие внутренней резьбы на вводном отверстии позволяет присоединять гибкие шланги, трубы, гофрированные металлорукава, муфты;
• может применяться с любым оборудованием, разрешенным для использования в зонах 0, 1, 2, 20, 21, 22 в закрытых помещениях, а также на открытом воздухе.

Технические характеристики

Серия	KAEC
Маркировка согласно ТР ТС	1Ex db IIC Gb 1Ex e IIC Gb 2Ex nR IIC Gc Ex ta IIIC Da PB Ex db I Mb РП Ex e I Mc
Соответствие стандартам	ГОСТ 31610.0–2014 / ГОСТ IEC 60079–1–2013 / ГОСТ Р МЭК 60079–7–2012 / ГОСТ IEC 60079–31–2013 / ГОСТ 31610.15–2014/IEC 60079–15:2010
Зоны использования	0, 1, 2, 20, 21, 22
Диапазон температуры окружающей среды при эксплуатации, °C	от –60 до +200
Защиты от внешних воздействий	IP66, IP68
Материал корпусных деталей	никелированная латунь нержавеющая сталь AISI 316L
Материал уплотнения	силикон
Тип кабеля	небронированный кабель круглого сечения, с заполнением внутренних промежутков негигроскопичным полимерным заполнителем
Способ уплотнения	уплотнение смещения по внутренней оболочке кабеля
Место уплотнения	внутренняя оболочка кабеля
Диаметр внешней оболочки небронированного кабеля, мм	от 5,8 до 79
Диаметр внутренней оболочки бронированного кабеля, мм	от 5,8 до 79
Комплектация	силиконовое уплотнительное кольцо, уплотнительное кольцо
Аксессуары	контргайка, переходные муфты, адаптеры, кольца заземления, зубчатая шайба, транспортировочные заглушки

Геометрические размеры, мм							Диаметр обжатия кабеля, мм		Код условное обозначение	
F	F1	L	LF	CH1	CH2	CH3	от	до	никелированная латунь	нержавеющая сталь AISI 316L
M20×1,5	M20×1,5	89	15	27	27	32	5,8	12	KAEC2MHK	KAEC2MC6
M25×1,5	M25×1,5	89	15	34	34	38	11,8	18	KAEC3MHK	KAEC3MC6
M32×1,5	M32×1,5	99	15	41	41	43	17,8	25	KAEC4MHK	KAEC6MC6
M40×1,5	M40×1,5	100	15	50	46	53	24,8	31	KAEC5MHK	KAEC5MC6
M50×1,5	M50×1,5	101	15	60	55	62	30,8	39	KAEC6MHK	KAEC6MC6
M63×1,5	M63×1,5	103	15	70	65	75	38,8	47	KAEC7MHK	KAEC7MC6
M75×1,5	M75×1,5	112	15	80	75	90	46,8	55	KAEC8MHK	KAEC8MC6
M75×1,5	M75×1,5	112	15	85	80	90	54,8	63	KAEC81M8MHK	KAEC81M8MC6
M90×2	M90×2	116	15	95	90	105	62,8	71	KAEC9MHK	KAEC9MC6
M90×2	M90×2	116	15	105	100	105	70,8	79	KAEC91M9MHK	KAEC91M9MC6
M20×1,5	GAS 1/2"	89	15	27	27	32	5,8	12	KAEC2M2GHK	KAEC2M2GC6
M25×1,5	GAS 3/4"	89	15	34	34	38	11,8	18	KAEC3M3GHK	KAEC3M3GC6
M32×1,5	GAS 1"	99	15	41	41	43	17,8	25	KAEC4M4GHK	KAEC4M4GC6
M40×1,5	GAS 1 1/4"	100	15	50	46	53	24,8	31	KAEC5M5GHK	KAEC5M5GC6
M50×1,5	GAS 1 1/2"	101	15	60	55	62	30,8	39	KAEC6M6GHK	KAEC6M6GC6
M63×1,5	GAS 2"	103	15	70	65	75	38,8	47	KAEC7M7GHK	KAEC7M7GC6
M75×1,5	GAS 2 1/2"	112	15	80	75	90	46,8	55	KAEC8M8GHK	KAEC8M8GC6
M75×1,5	GAS 2 1/2"	112	15	85	80	90	54,8	63	KAEC81M8GHK	KAEC81M8GC6
M90×2	GAS 3"	116	15	95	90	105	62,8	71	KAEC9M9GHK	KAEC9M9GC6
M90×2	GAS 3"	116	15	105	100	105	70,8	79	KAEC91M9GHK	KAEC91M9GC6

Взрывозащищенные кабельные вводы

Описание

Взрывозащищенные кабельные вводы используются для подвода кабеля непосредственно в корпус электрооборудования.
Кабельные вводы являются механическими устройствами уплотнения кабеля при вводе его в корпус электрооборудования.

Они отвечают всем требованиям стандартов, таких как ATEX, IEC, EAC, и имеют исполнения со следующими видами взрывозащиты:
- Ex d "Взрывонепроницаемые оболочки" согласно ГОСТ IEC 60079-1-2013;
- Ex e "Повышенная защита" согласно ГОСТ Р МЭК 60079-7-2012;
- Ex t "Защита от воспламенения пыли оболочками" согласно ГОСТ IEC 60079-31-2013;
- Ex nR "Оборудование не имеющее зажигательную способность" ГОСТ 31610.15-2014/IEC 60079-15:2010.

Четыре вида сертификации делают кабельные вводы универсальным продуктом, согласно ГОСТ IEC 60079-14-2013 и СП 423.1325800.2018. Они могут применяться в любых климатических условиях и подходят для всех типов бронированного и небронированного кабеля. Кабельные вводы ДКС обеспечивают заявленную степень защиты от внешних воздействий IP66/68 и высокую нагрузку на вырыв.

При производстве кабельных вводов используются следующие материалы:
- никелированная латунь;
- нержавеющая сталь AISI 316L.

Кабельные вводы подходят для всех видов кабеля:
- электрического;
- измерительного;
- передачи данных.

Преимущества

- все кабельные вводы укомплектованы уплотнителями под соответствующий диапазон диаметров кабеля. Все уплотнения промаркированы в соответствии с диаметром обжимаемого кабеля;
- материал кабельных вводов сочетает в себе уникальную долговечность и стойкость к большинству химических сред;
- большой типоразмерный ряд позволяет осуществить подключение практически любого диаметра внешней оболочки кабеля;
- конструкция кабельного ввода гарантирует высокую степень герметизации IP68 и высокую нагрузку на вырыв;
- идеально гладкие поверхности кабельного ввода исключают возможность повреждения рук при монтаже;
- кабельные вводы подходят для всех видов кабеля круглого сечения, с заполнением внутренних промежутков негигроскопичным полимерным заполнителем;
- широкий диапазон рабочих температур: от –65 до +130 °С при использовании силиконового уплотнителя.

Комплекты

Стандартно кабельные вводы комплектуются набором уплотнителей, позволяющих обеспечивать надежный обжим кабеля в широком диапазоне диаметров.

Комплекты представляют собой набор уплотнителей, выполненных из силикона.
Комплект включает в себя от двух до четырех уплотнений, в зависимости от габарита кабельного ввода, и предназначен для уплотнения большого размерного диапазона кабеля.
Например, габарит кабельного ввода М20×1,5 можно использовать с кабелем, наружный диаметр которого – от 5,5 до 13 мм.

Комплекты кабельного ввода М20×1,5 включают в себя 3 уплотнителя для кабеля:
- от 5,5 до 8 мм;
- от 8 до 10,5 мм;
- от 10,5 до 13 мм.

Все уплотнения промаркированы в соответствии с обжимаемым диаметром кабеля.

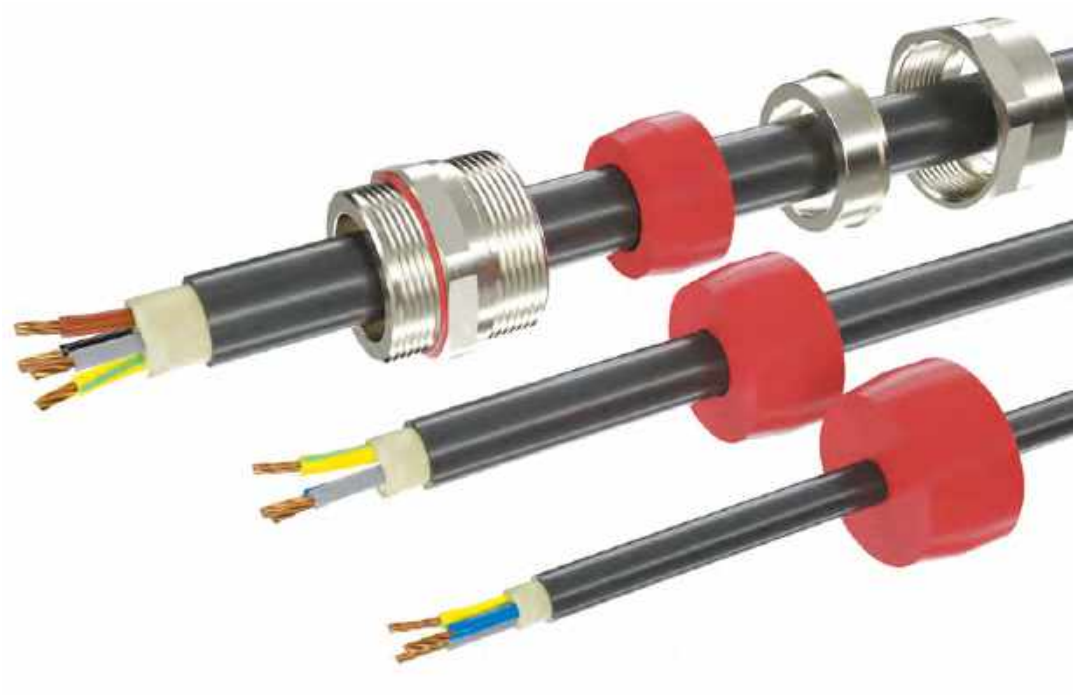

Отличительные особенности кабельного ввода серии ANS

Уплотнительный элемент, изготовленный из силикона
• обеспечивает плотный обжим кабеля по всей поверхности контакта;
• препятствует его вырыву;
• гарантирует высокую степень герметизации IP66/IP68

Зажимная гайка
• высокая химическая стойкость;
• 6 граней для затяжки ключом

Корпус ввода
• выполнен из никелированной латуни или нержавеющей стали



Компрессионное кольцо
• обеспечивает надежное прилегание уплотнительного элемента к изоляции кабеля

Идеально гладкая внутренняя поверхность
• исключает риск повреждения кабеля при протяжке

Силиконовое кольцо
• гарантирует высокую степень герметизации IP66/IP68

Стандартная комплектация кабельного ввода серии ANS включает в себя:
• комплект уплотнительных колец;
• наружное уплотнение на входе кабельного ввода в оболочку.

Стандартное исполнение кабельных вводов – никелированная латунь с силиконовым уплотнением.
Есть возможность производства кабельного ввода в исполнении "нержавеющая сталь" с уплотнением из силикона.

Кабельный ввод для небронированного кабеля серии ANS



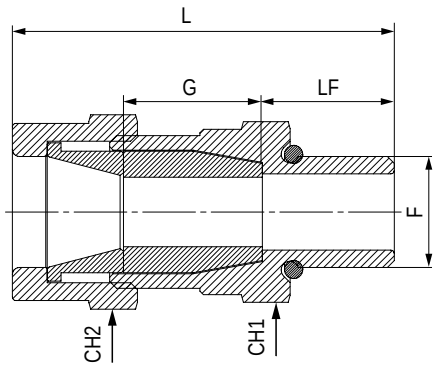

Назначение

• взрывозащищенный кабельный ввод для небронированного кабеля имеет четыре вида сертификации: взрывонепроницаемая оболочка Ex d, повышенная безопасность Ex e, ограничение циркуляции воздуха вида Ex nR, защита от воспламенения пыли Ex t;
• подходит для использования в закрытых помещениях, а также на открытом воздухе во взрывоопасных зонах 0, 1, 2, 20, 21, 22 со всеми типами небронированного кабеля круглого сечения;
• обеспечивает взрывобезопасное уплотнение внешней оболочки кабеля и одновременную защиту от воздействия окружающей среды;
• может применяться с любым оборудованием, разрешенным для использования в зонах 0, 1, 2, 20, 21, 22 в соответствии с правилами выбора и установки оборудования, согласно ГОСТ IEC 60079–14.

Комплектация

• кабельный ввод комплектуется силиконовыми уплотнителями.

Технические характеристики

Серия	ANS
Маркировка согласно ATEX	II 2G Ex db IIC Gb / II 2G Ex eb II Gb / II 2D Ex tb IIIC Db
Соответствие стандартам	EN 60079–0:2012 + A11:2013 / EN 60079–1:2014 / EN60079–7:2015 / EN 60079–31:2014
Маркировка согласно IECEx	Ex db IIC Gb / Ex eb II Gb / Ex tb IIIC Db / Ex nR II Gc
Соответствие стандартам	IEC 60079–0:2011 / IEC 60079–1:2014–06 / IEC 60079–15:2010 / IEC 60079–31:2013 / IEC 60079–7:2015
Маркировка согласно ТР ТС	1Ex db IIC Gb / 1Ex e IIC Gb / 2Ex nR IIC Gc / Ex tb IIIC Db
Соответствие стандартам	ГОСТ 31610.0–2014 / ГОСТ IEC 60079–1–2013 / ГОСТ Р МЭК 60079–7–2012 / ГОСТ IEC 60079–31–2013 / ГОСТ 31610.15–2014/IEC 60079–15:2010
Зоны использования	0, 1, 2, 20, 21, 22
Диапазон температуры окружающей среды при эксплуатации, °С	от –65 до +130 (силиконовый уплотнитель)
Защита от внешних воздействий	IP66, IP68
Материал корпусных деталей	никелированная латунь (стандартное исполнение); нержавеющая сталь AISI 316L
Материал уплотнения	силикон
Тип кабеля	небронированный кабель круглого сечения, с заполнением внутренних промежутков негигроскопичным полимерным заполнителем
Способ уплотнения	уплотнение смещения по внешней оболочке кабеля
Место уплотнения	внешняя оболочка кабеля
Типоразмеры	метрическая от M16 до M90 NPT от 3/8" до 3" (по запросу) GAS от 3/8" до 3" (по запросу) PG от 09 до 48 (по запросу) ISO 7/1 от 3/8" до 3" (по запросу)
Диаметр внешней оболочки кабеля, мм	от 5 до 68
Комплектация	комплект силиконовых уплотнителей, уплотнительное кольцо
Аксессуары	переходные муфты, адаптеры, кольца заземления, контргайки, зубчатая зажимная шайба

Никелированная латунь

Геометрические размеры, мм					Диаметр внешней оболочки кабеля, мм		Метрическая резьба			NPT резьба			GAS резьба		
L	LF	G	CH1	CH2	от	до	F	код	условное обозначение	F	код	условное обозначение	F	код	условное обозначение
55	15	20	24	26	5	10	M16×1,5	6018ANSAKGM1SB	ANSAMB	3/8"	6018ANSAKGN1SB	ANSANB	3/8"	6018ANSAKGG1SB	ANSAGB
60	15	20	30	32	5,5	13	M20×1,5	6018ANSBKGM2SB	ANSBMB	1/2"	6018ANSBKGN2SB	ANSBNB	1/2"	6018ANSBKGG2SB	ANSBGB
60	15	20	35	36	10,5	18	M25×1,5	6018ANSCKGM3SB	ANSCMB	3/4"	6018ANSCKGN3SB	ANSCNB	3/4"	6018ANSCKGG3SB	ANSCGB
60	15	25	42	45	15	24	M32×1,5	6018ANSDKGM4SB	ANSDMB	1"	6018ANSDKGN4SB	ANSDNB	1"	6018ANSDKGG4SB	ANSDGB
70	15	25	48	50	21	30	M40×1,5	6018ANSEKGM5SB	ANSEMB	1"1/4	6018ANSEKGN5SB	ANSENB	1"1/4	6018ANSEKGG5SB	ANSEGB
70	15	25	55	58	24	36	M50×1,5	6018ANSFKGM6SB	ANSFMB	1"1/2	6018ANSFKGN6SB	ANSFNB	1"1/2	6018ANSFKGG6SB	ANSFGB
70	15	25	68	68	36	45	M63×1,5	6018ANSGKGM7SB	ANSGMB	2"	6018ANSGKGN7SB	ANSGNB	2"	6018ANSGKGG7SB	ANSGGB
70	15	25	80	80	45	54	M75×1,5	6018ANSHKGM8SB	ANSHMB	2"1/2	6018ANSHKGN8SB	ANSHNB	2"1/2	6018ANSHKGG8SB	ANSHGB
85	20	30	102	102	54	62	M90×2	6018ANSIKGM9SB	ANSIMB	3"	6018ANSIKGN9SB	ANSINB	3"	6018ANSIKGG9SB	ANSIGB
85	20	30	102	102	62	68	M90×2	6018ANSLKGM9SB	ANSLMB	3"	6018ANSLKGN9SB	ANSLNB	3"	6018ANSLKGG9SB	ANSLGB

Нержавеющая сталь AISI 316L

Геометрические размеры, мм					Диаметр внешней оболочки кабеля, мм		Метрическая резьба			NPT резьба			GAS резьба		
L	LF	G	CH1	CH2	от	до	F	код	условное обозначение	F	код	условное обозначение	F	код	условное обозначение
55	15	20	24	26	5	10	M16×1,5	6018ANSAKGM1SX	ANSAMX	3/8"	6018ANSAKGN1SX	ANSANX	3/8"	6018ANSAKGG1SX	ANSAGX
60	15	20	30	32	5,5	13	M20×1,5	6018ANSBKGM2SX	ANSBMX	1/2"	6018ANSBKGN2SX	ANSBNX	1/2"	6018ANSBKGG2SX	ANSBGX
60	15	20	35	36	10,5	18	M25×1,5	6018ANSCKGM3SX	ANSCMX	3/4"	6018ANSCKGN3SX	ANSCNX	3/4"	6018ANSCKGG3SX	ANSCGX
60	15	25	42	45	15	24	M32×1,5	6018ANSDKGM4SX	ANSDMX	1"	6018ANSDKGN4SX	ANSDNX	1"	6018ANSDKGG4SX	ANSDGX
70	15	25	48	50	21	30	M40×1,5	6018ANSEKGM5SX	ANSEMX	1"1/4	6018ANSEKGN5SX	ANSENX	1"1/4	6018ANSEKGG5SX	ANSEGX
70	15	25	55	58	24	36	M50×1,5	6018ANSFKGM6SX	ANSFMX	1"1/2	6018ANSFKGN6SX	ANSFNX	1"1/2	6018ANSFKGG6SX	ANSFGX
70	15	25	68	68	36	45	M63×1,5	6018ANSGKGM7SX	ANSGMX	2"	6018ANSGKGN7SX	ANSGNX	2"	6018ANSGKGG7SX	ANSGGX
70	15	25	80	80	45	54	M75×1,5	6018ANSHKGM8SX	ANSHMX	2"1/2	6018ANSHKGN8SX	ANSHNX	2"1/2	6018ANSHKGG8SX	ANSHGX
85	20	30	102	102	54	62	M90×2	6018ANSIKGM9SX	ANSIMX	3"	6018ANSIKGN9SX	ANSINX	3"	6018ANSIKGG9SX	ANSIGX
85	20	30	102	102	62	68	M90×2	6018ANSLKGM9SX	ANSLMX	3"	6018ANSLKGN9SX	ANSLNX	3"	6018ANSLKGG9SX	ANSLGX

Отличительные особенности кабельного ввода серии ANF



Уплотнительный элемент, изготовленный из силикона
• обеспечивает плотный обжим кабеля по всей поверхности контакта;
• препятствует его вырыву;
• гарантирует высокую степень герметизации IP66/IP68

Зажимная гайка
• высокая химическая стойкость;
• 6 граней для затяжки ключом

Корпус ввода
• выполнен из никелированной латуни или нержавеющей стали

Наличие внутренней резьбы на входе кабельного ввода
• позволяет использовать различные переходные аксессуары для редукции или подключения трубы с резьбой

Компрессионное кольцо
• обеспечивает надежное прилегание уплотнительного элемента к изоляции кабеля

Идеально гладкая внутренняя поверхность
• исключает риск повреждения кабеля при протяжке

Силиконовое кольцо
• гарантирует высокую степень герметизации IP66/IP68

Стандартная комплектация кабельного ввода серии ANF включает в себя:
• комплект уплотнительных колец;
• наружное уплотнение на входе кабельного ввода в оболочку.

Стандартное исполнение кабельных вводов – никелированная латунь с силиконовым уплотнением.
Есть возможность производства кабельного ввода в исполнении "нержавеющая сталь" с уплотнением из силикона.

Кабельный ввод для небронированного кабеля серии ANF



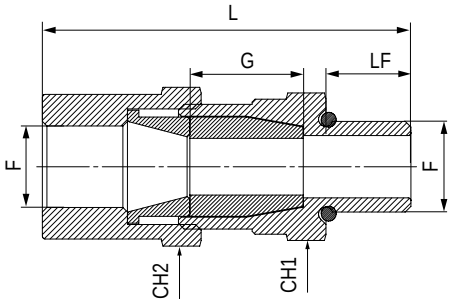

Назначение

• взрывозащищенный кабельный ввод с резьбой на внутренней поверхности;
• подходит для подключения небронированного кабеля в трубе;
• взрывозащищенный кабельный ввод имеет четыре вида сертификации: взрывонепроницаемая оболочка Ex d, повышенная безопасность Ex e, ограничение циркуляции воздуха вида Ex nR, защита от воспламенения пыли Ex t;
• подходит для использования в закрытых помещениях, а также на открытом воздухе во взрывоопасных зонах 0, 1, 2, 20, 21, 22 со всеми типами небронированного кабеля круглого сечения;
• обеспечивает взрывобезопасное уплотнение внешней оболочки кабеля и одновременную защиту от воздействия окружающей среды;
• может применяться с любым оборудованием, разрешенным для использования в зонах 0, 1, 2, 20, 21, 22 в соответствии с правилами выбора и установки оборудования, согласно ГОСТ IEC 60079–14.

Комплектация

• кабельный ввод комплектуется силиконовыми уплотнителями.

Технические характеристики

Серия	ANF
Маркировка согласно ATEX	II 2G Ex db IIC Gb / II 2G Ex eb II Gb / II 2D Ex tb IIIC Db
Соответствие стандартам	EN 60079–0:2012 + A11:2013 / EN 60079–1:2014 / EN60079–7:2015 / EN 60079–31:2014
Маркировка согласно IECEx	Ex db IIC Gb / Ex eb II Gb / Ex tb IIIC Db / Ex nR II Gc
Соответствие стандартам	IEC 60079–0:2011 / IEC 60079–1:2014–06 / IEC 60079–15:2010 / IEC 60079–31:2013 / IEC 60079–7:2015
Маркировка согласно ТР ТС	1Ex db IIC Gb / 1Ex e IIC Gb / 2Ex nR IIC Gc / Ex tb IIIC Db
Соответствие стандартам	ГОСТ 31610.0–2014 / ГОСТ IEC 60079–1–2013 / ГОСТ Р МЭК 60079–7–2012 / ГОСТ IEC 60079–31–2013 / ГОСТ 31610.15–2014/IEC 60079–15:2010
Зоны использования	0, 1, 2, 20, 21, 22
Диапазон температуры окружающей среды при эксплуатации, °С	от –65 до +130 (силиконовый уплотнитель)
Защита от внешних воздействий	IP66, IP68
Материал корпусных деталей	никелированная латунь (стандартное исполнение); нержавеющая сталь AISI 316L
Материал уплотнения	силикон
Тип кабеля	небронированный кабель круглого сечения, с заполнением внутренних промежутков негигроскопичным полимерным заполнителем
Способ уплотнения	уплотнение смещения по внешней оболочке кабеля
Место уплотнения	внешняя оболочка кабеля
Типоразмеры	метрическая от M16 до M90 NPT от 3/8" до 3" (по запросу) GAS от 3/8" до 3" (по запросу) PG от 09 до 48 (по запросу) ISO 7/1 от 3/8" до 3" (по запросу)
Диаметр внешней оболочки кабеля, мм	от 5 до 68
Комплектация	комплект силиконовых уплотнителей, уплотнительное кольцо
Аксессуары	переходные муфты, адаптеры, кольца заземления, контргайки, зубчатая зажимная шайба

Никелированная латунь

Геометрические размеры, мм					Диаметр внешней оболочки кабеля, мм		Метрическая резьба			NPT резьба			GAS резьба		
L	LF	G	CH1	CH2	от	до	F	код	условное обозначение	F	код	условное обозначение	F	код	условное обозначение
70	15	20	24	26	5	10	M16×1,5	6018ANFAKGM1SB	ANFAMB	3/8"	6018ANFAKGN1SB	ANFANB	3/8"	6018ANFAKGG1SB	ANFAGB
70	15	20	30	32	5,5	13	M20×1,5	6018ANFBKGM2SB	ANFBMB	1/2"	6018ANFBKGN2SB	ANFBNB	1/2"	6018ANFBKGG2SB	ANFBGB
70	15	20	35	36	10,5	18	M25×1,5	6018ANFCKGM3SB	ANFCMB	3/4"	6018ANFCKGN3SB	ANFCNB	3/4"	6018ANFCKGG3SB	ANFCGB
75	15	25	42	45	15	24	M32×1,5	6018ANFDKGM4SB	ANFDMB	1"	6018ANFDKGN4SB	ANFDNB	1"	6018ANFDKGG4SB	ANFDGB
80	15	25	48	50	21	30	M40×1,5	6018ANFEKGM5SB	ANFEMB	1"1/4	6018ANFEKGN5SB	ANFENB	1"1/4	6018ANFEKGG5SB	ANFEGB
85	15	25	55	58	24	36	M50×1,5	6018ANFFKGM6SB	ANFFMB	1"1/2	6018ANFFKGN6SB	ANFFNB	1"1/2	6018ANFFKGG6SB	ANFFGB
85	15	25	68	68	36	45	M63×1,5	6018ANFGKGM7SB	ANFGMB	2"	6018ANFGKGN7SB	ANFGNB	2"	6018ANFGKGG7SB	ANFGGB
85	15	25	80	80	45	54	M75×1,5	6018ANFHKGM8SB	ANFHMB	2"1/2	6018ANFHKGN8SB	ANFHNB	2"1/2	6018ANFHKGG8SB	ANFHGB
100	20	30	102	102	54	62	M90×2	6018ANFIKGM9SB	ANFIMB	3"	6018ANFIKGN9SB	ANFINB	3"	6018ANFIKGG9SB	ANFIGB
100	20	30	102	102	62	68	M90×2	6018ANFLKGM9SB	ANFLMB	3"	6018ANFLKGN9SB	ANFLNB	3"	6018ANFLKGG9SB	ANFLGB

Нержавеющая сталь AISI 316L

Геометрические размеры, мм					Диаметр внешней оболочки кабеля, мм		Метрическая резьба			NPT резьба			GAS резьба		
L	LF	G	CH1	CH2	от	до	F	код	условное обозначение	F	код	условное обозначение	F	код	условное обозначение
70	15	20	24	26	5	10	M16×1,5	6018ANFAKGM1SX	ANFAMX	3/8"	6018ANFAKGN1SX	ANFANX	3/8"	6018ANFAKGG1SX	ANFAGX
70	15	20	30	32	5,5	13	M20×1,5	6018ANFBKGM2SX	ANFBMX	1/2"	6018ANFBKGN2SX	ANFBNX	1/2"	6018ANFBKGG2SX	ANFBGX
70	15	20	35	36	10,5	18	M25×1,5	6018ANFCKGM3SX	ANFCMX	3/4"	6018ANFCKGN3SX	ANFCNX	3/4"	6018ANFCKGG3SX	ANFCGX
75	15	25	42	45	15	24	M32×1,5	6018ANFDKGM4SX	ANFDMX	1"	6018ANFDKGN4SX	ANFDNX	1"	6018ANFDKGG4SX	ANFDGX
80	15	25	48	50	21	30	M40×1,5	6018ANFEKGM5SX	ANFEMX	1"1/4	6018ANFEKGN5SX	ANFENX	1"1/4	6018ANFEKGG5SX	ANFEGX
85	15	25	55	58	24	36	M50×1,5	6018ANFFKGM6SX	ANFFMX	1"1/2	6018ANFFKGN6SX	ANFFNX	1"1/2	6018ANFFKGG6SX	ANFFGX
85	15	25	68	68	36	45	M63×1,5	6018ANFGKGM7SX	ANFGMX	2"	6018ANFGKGN7SX	ANFGNX	2"	6018ANFGKGG7SX	ANFGGX
85	15	25	80	80	45	54	M75×1,5	6018ANFHKGM8SX	ANFHMX	2"1/2	6018ANFHKGN8SX	ANFHNX	2"1/2	6018ANFHKGG8SX	ANFHGX
100	20	30	102	102	54	62	M90×2	6018ANFIKGM9SX	ANFIMX	3"	6018ANFIKGN9SX	ANFINX	3"	6018ANFIKGG9SX	ANFIGX
100	20	30	102	102	62	68	M90×2	6018ANFLKGM9SX	ANFLMX	3"	6018ANFLKGN9SX	ANFLNX	3"	6018ANFLKGG9SX	ANFLGX

Отличительные особенности кабельного ввода серии AAS



Стандартная комплектация кабельного ввода серии AAS включает в себя:
• комплект уплотнительных колец;
• наружное уплотнение на входе кабельного ввода в оболочку.

Стандартное исполнение кабельных вводов – никелированная латунь с силиконовым уплотнением.
Есть возможность производства кабельного ввода в исполнении "нержавеющая сталь" с уплотнением из силикона.

Кабельный ввод для бронированного кабеля серии AAS



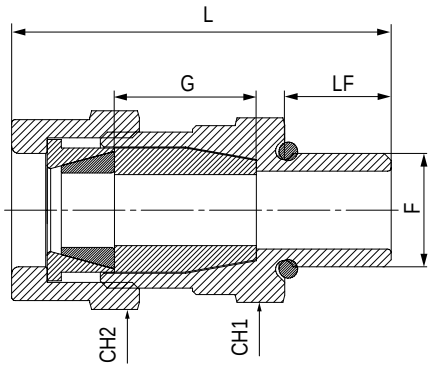

Назначение

• взрывозащищенный кабельный ввод для бронированного кабеля имеет четыре вида сертификации: взрывонепроницаемая оболочка Ex d, повышенная безопасность Ex e, ограничение циркуляции воздуха вида Ex nR, защита от воспламенения пыли Ex t;
• обеспечивает механическое крепление кабеля и электрическую целостность цепи заземления;
• подходит для всех видов брони;
• подходит для использования в закрытых помещениях, а также на открытом воздухе во взрывоопасных зонах 0, 1, 2, 20, 21, 22 со всеми типами бронированного кабеля круглого сечения;
• обеспечивает взрывобезопасное уплотнение внутренней оболочки кабеля и одновременную защиту от воздействия окружающей среды;
• может применяться с любым оборудованием, разрешенным для использования в зонах 0, 1, 2, 20, 21, 22 согласно правил выбора и установки оборудования, согласно ГОСТ IEC 60079-14.

Комплектация

• кабельный ввод комплектуется силиконовыми уплотнителями.

Технические характеристики

Серия	AAS
Маркировка согласно ATEX	II 2G Ex db IIC Gb / II 2G Ex eb II Gb / II 2D Ex tb IIIC Db
Соответствие стандартам	EN 60079-0:2012 + A11:2013 / EN 60079-1:2014 / EN60079-7:2015 / EN 60079-31:2014
Маркировка согласно IECEx	Ex db IIC Gb / Ex eb II Gb / Ex tb IIIC Db / Ex nR II Gc
Соответствие стандартам	IEC 60079-0:2011 / IEC 60079-1:2014-06 / IEC 60079-15:2010 / IEC 60079-31:2013 / IEC 60079-7:2015
Маркировка согласно ТР ТС	1Ex db IIC Gb / 1Ex eb II Gb / 2Ex nR IIC Gc / Ex tb IIIC Db
Соответствие стандартам	ГОСТ 31610.0-2014 / ГОСТ IEC 60079-1-2013 / ГОСТ Р МЭК 60079-7-2012 / ГОСТ IEC 60079-31-2013 / ГОСТ 31610.15-2014/IEC 60079-15:2010
Зоны использования	0, 1, 2, 20, 21, 22
Диапазон температуры окружающей среды при эксплуатации, °С	от –65 до +130 (силиконовый уплотнитель
Защита от внешних воздействий	IP66, IP68
Материал корпусных деталей	никелированная латунь (стандартное исполнение); нержавеющая сталь AISI 316L
Материал уплотнения	силикон
Тип кабеля	бронированный кабель круглого сечения, с заполнением внутренних промежутков негигроскопичным полимерным заполнителем
Способ уплотнения	уплотнение смещения по внутренней оболочке кабеля
Место уплотнения	внутренняя оболочка кабеля
Способ крепления брони	коническая втулка и зажимное кольцо
Типоразмеры	метрическая от M16 до M90 NPT от 3/8" до 3" (по запросу) GAS от 3/8" до 3" (по запросу) PG от 09 до 48 (по запросу) ISO 7/1 от 3/8" до 3" (по запросу)
Диаметр внутренней оболочки кабеля, мм	от 5 до 68
Комплектация	комплект силиконовых уплотнителей, уплотнительное кольцо
Аксессуары	переходные муфты, адаптеры, кольца заземления, контргайки, уплотнительные кольца, защитные кожухи, зубчатая зажимная шайба

Никелированная латунь

Геометрические размеры, мм					Толщина брони, мм		Диаметр внешней оболочки кабеля, мм		Метрическая резьба			NPT резьба			GAS резьба		
L	LF	G	CH1	CH2	от	до	от	до	F	код	условное обозначение	F	код	условное обозначение	F	код	условное обозначение
55	15	20	24	26	0	0,5	5	10	M16×1,5	6018AASAKGM1SB	AASAMB	3/8"	6018AASAKGN1SB	AASANB	3/8"	6018AASAKGG1SB	AASAGB
60	15	20	30	32	0	0,5	5,5	13	M20×1,5	6018AASBKGM2SB	AASBMB	1/2"	6018AASBKGN2SB	AASBNB	1/2"	6018AASBKGG2SB	AASBGB
60	15	20	35	36	0	0,5	10,5	18	M25×1,5	6018AASCKGM3SB	AASCMB	3/4"	6018AASCKGN3SB	AASCNB	3/4"	6018AASCKGG3SB	AASCGB
70	15	25	42	45	0	1	15	24	M32×1,5	6018AASDKGM4SB	AASDMB	1"	6018AASDKGN4SB	AASDNB	1"	6018AASDKGG4SB	AASDGB
70	15	25	48	50	0	1	21	30	M40×1,5	6018AASEKGM5SB	AASEMB	1"1/4	6018AASEKGN5SB	AASENB	1"1/4	6018AASEKGG5SB	AASEGB
70	15	25	55	58	0	1	24	36	M50×1,5	6018AASFKGM6SB	AASFMB	1"1/2	6018AASFKGN6SB	AASFNB	1"1/2	6018AASFKGG6SB	AASFGB
70	15	25	68	68	0	1	36	45	M63×1,5	6018AASGKGM7SB	AASGMB	2"	6018AASGKGN7SB	AASGNB	2"	6018AASGKGG7SB	AASGGB
70	15	25	80	80	0	1	45	54	M75×1,5	6018AASHKGM8SB	AASHMB	2"1/2	6018AASHKGN8SB	AASHNB	2"1/2	6018AASHKGG8SB	AASHGB
68	20	30	102	102	0	2	54	62	M90×2	6018AASIKGM9SB	AASIMB	3"	6018AASIKGN9SB	AASINB	3"	6018AASIKGG9SB	AASIGB
68	20	30	102	102	0	2	62	68	M90×2	6018AASLKGM9SB	AASLMB	3"	6018AASLKGN9SB	AASLNB	3"	6018AASLKGG9SB	AASLGB

Нержавеющая сталь AISI 316L

Геометрические размеры, мм					Толщина брони, мм		Диаметр внешней оболочки кабеля, мм		Метрическая резьба			NPT резьба			GAS резьба		
L	LF	G	CH1	CH2	от	до	от	до	F	код	условное обозначение	F	код	условное обозначение	F	код	условное обозначение
55	15	20	24	26	0	0,5	5	10	M16×1,5	6018AASAKGM1SX	AASAMX	3/8"	6018AASAKGN1SX	AASANX	3/8"	6018AASAKGG1SX	AASAGX
60	15	20	30	32	0	0,5	5,5	13	M20×1,5	6018AASBKGM2SX	AASBMX	1/2"	6018AASBKGN2SX	AASBNX	1/2"	6018AASBKGG2SX	AASBGX
60	15	20	35	36	0	0,5	10,5	18	M25×1,5	6018AASCKGM3SX	AASCMX	3/4"	6018AASCKGN3SX	AASCNX	3/4"	6018AASCKGG3SX	AASCGX
70	15	25	42	45	0	1	15	24	M32×1,5	6018AASDKGM4SX	AASDMX	1"	6018AASDKGN4SX	AASDNX	1"	6018AASDKGG4SX	AASDGX
70	15	25	48	50	0	1	21	30	M40×1,5	6018AASEKGM5SX	AASEMX	1"1/4	6018AASEKGN5SX	AASENX	1"1/4	6018AASEKGG5SX	AASEGX
70	15	25	55	58	0	1	24	36	M50×1,5	6018AASFKGM6SX	AASFMX	1"1/2	6018AASFKGN6SX	AASFNX	1"1/2	6018AASFKGG6SX	AASFGX
70	15	25	68	68	0	1	36	45	M63×1,5	6018AASGKGM7SX	AASGMX	2"	6018AASGKGN7SX	AASGNX	2"	6018AASGKGG7SX	AASGGX
70	15	25	80	80	0	1	45	54	M75×1,5	6018AASHKGM8SX	AASHMX	2"1/2	6018AASHKGN8SX	AASHNX	2"1/2	6018AASHKGG8SX	AASHGX
68	20	30	102	102	0	2	54	62	M90×2	6018AASIKGM9SX	AASIMX	3"	6018AASIKGN9SX	AASINX	3"	6018AASIKGG9SX	AASIGX
68	20	30	102	102	0	2	62	68	M90×2	6018AASLKGM9SX	AASLMX	3"	6018AASLKGN9SX	AASLNX	3"	6018AASLKGG9SX	AASLGX

Отличительные особенности кабельного ввода серии ADS

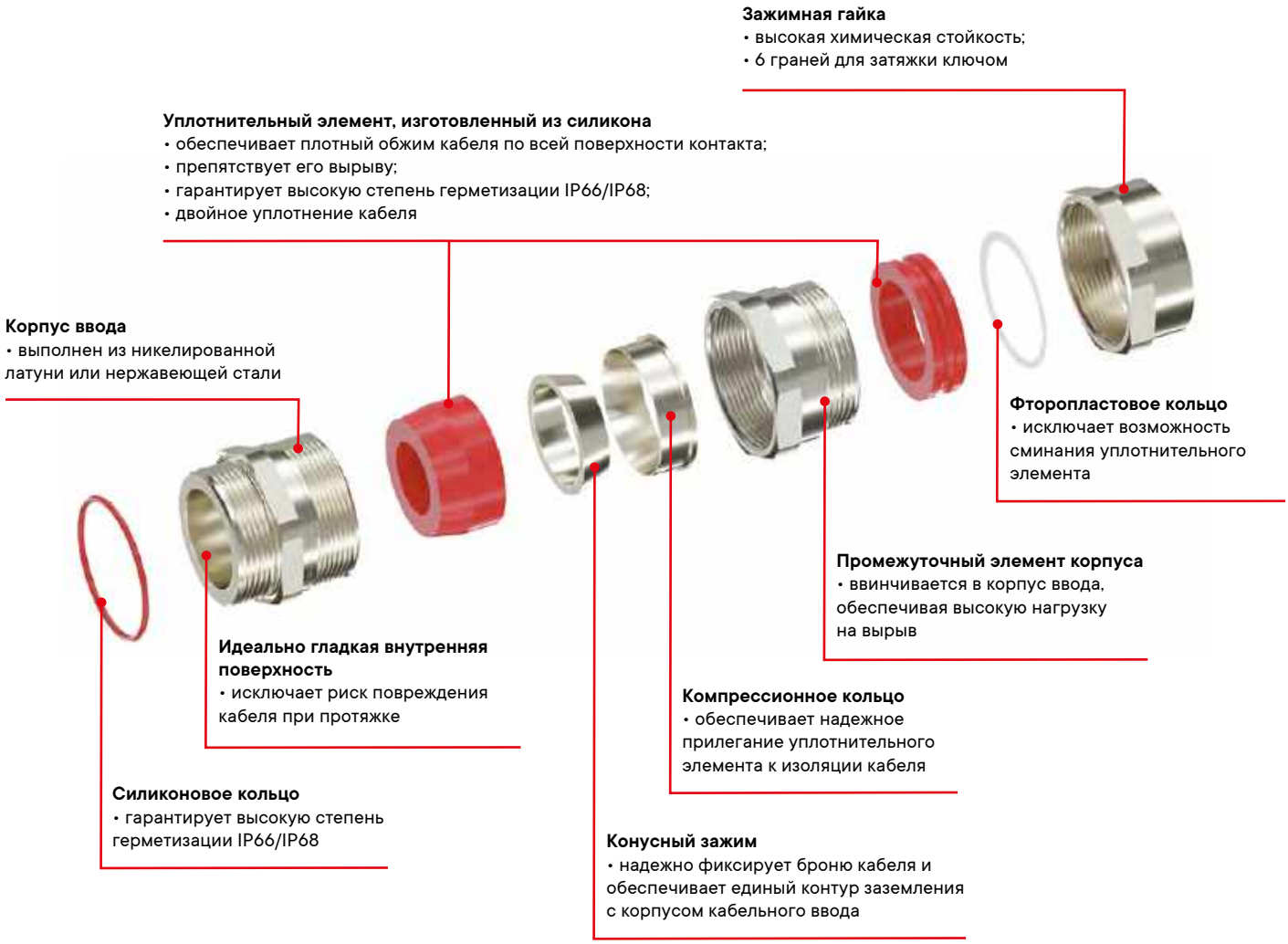

Стандартная комплектация кабельного ввода серии ADS включает в себя:
• комплект уплотнительных колец;
• наружное уплотнение на входе кабельного ввода в оболочку.

Стандартное исполнение кабельных вводов – никелированная латунь с силиконовым уплотнением.
Есть возможность производства кабельного ввода в исполнении "нержавеющая сталь" с уплотнением из силикона.

Кабельный ввод для бронированного кабеля серии ADS



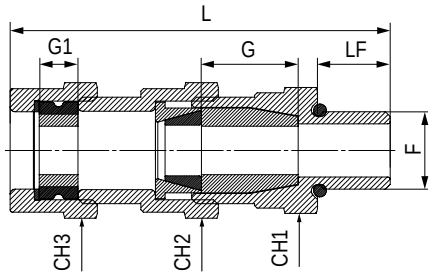

Назначение

• взрывозащищенный кабельный ввод с двойным уплотнением для бронированного кабеля имеет четыре вида сертификации: взрывонепроницаемая оболочка Ex d, повышенная безопасность Ex e, ограничение циркуляции воздуха вида Ex nR, защита от воспламенения пыли Ex t;
• обеспечивает механическое крепление кабеля и электрическую целостность цепи заземления;
• подходит для всех видов брони;
• подходит для использования в закрытых помещениях, а также на открытом воздухе во взрывоопасных зонах 0, 1, 2, 20, 21, 22 со всеми типами бронированного кабеля круглого сечения;
• обеспечивает взрывобезопасное уплотнение внешней оболочки кабеля и одновременную защиту от воздействия окружающей среды;
• может применяться с любым оборудованием, разрешенным для использования в зонах 0, 1, 2, 20, 21, 22 согласно правил выбора и установки оборудования, согласно ГОСТ IEC 60079-14.

Комплектация

• кабельный ввод комплектуется силиконовыми уплотнителями.

Технические характеристики

Серия	ADS
Маркировка согласно ATEX	II 2G Ex db IIC Gb / II 2G Ex eb II Gb / II 2D Ex tb IIIC Db
Соответствие стандартам	EN 60079-0:2012 + A11:2013 / EN 60079-1:2014 / EN60079-7:2015 / EN 60079-31:2014
Маркировка согласно IECEx	Ex db IIC Gb / Ex eb II Gb / Ex tb IIIC Db / Ex nR II Gc
Соответствие стандартам	IEC 60079-0:2011 / IEC 60079-1:2014-06 / IEC 60079-15:2010 / IEC 60079-31:2013 / IEC 60079-7:2015
Маркировка согласно ТР ТС	1Ex db IIC Gb / 1Ex eb II Gb / 2Ex nR IIC Gc / Ex tb IIIC Db
Соответствие стандартам	ГОСТ 31610.0-2014 / ГОСТ IEC 60079-1-2013 / ГОСТ Р МЭК 60079-7-2012 / ГОСТ IEC 60079-31-2013
Зоны использования	0, 1, 2, 20, 21, 22
Диапазон температуры окружающей среды при эксплуатации, °С	от –65 до +130 (силиконовый уплотнитель)
Защита от внешних воздействий	IP66, IP68
Материал корпусных деталей	никелированная латунь (стандартное исполнение); нержавеющая сталь AISI 316L
Материал уплотнения	силикон
Тип кабеля	бронированный кабель круглого сечения, с заполнением внутренних промежутков негигроскопичным полимерным заполнителем
Способ уплотнения	уплотнение смещения по внутренней и внешней оболочке кабеля
Место уплотнения	внутренняя и внешняя оболочка кабеля
Способ крепления брони	коническая втулка и зажимное кольцо
Типоразмеры	метрическая от M16 до M90 NPT от 3/8" до 3" (по запросу) GAS от 3/8" до 3" (по запросу) PG от 09 до 48 (по запросу) ISO 7/1 от 3/8" до 3" (по запросу)
Диаметр внешней оболочки кабеля, мм	от 6 до 78
Диаметр внутренней оболочки кабеля, мм	от 5 до 68
Комплектация	комплект силиконовых уплотнителей, уплотнительное кольцо
Аксессуары	переходные муфты, адаптеры, кольца заземления, контргайки, уплотнительные кольца, защитные кожухи, зубчатая зажимная шайба

Никелированная латунь

Геометрические размеры, мм							Толщина брони, мм		Диаметр внутренней оболочки кабеля, мм		Диаметр внешней оболочки кабеля, мм		Метрическая резьба			NPT резьба			GAS резьба		
L	LF	G	G1	CH1	CH2	CH3	от	до	от	до	от	до	F	код	условное обозначение	F	код	условное обозначение	F	код	условное обозначение
80	15	20	8	24	26	26	0	0,5	5	10	6	15	M16×1,5	6018ADSAKGM1SB	ADSAMB	3/8"	6018ADSAKGN1SB	ADSANB	3/8"	6018ADSAKGG1SB	ADSAGB
80	15	20	10	30	32	32	0	0,5	5,5	13	10	19	M20×1,5	6018ADSBKGM2SB	ADSBMB	1/2"	6018ADSBKGN2SB	ADSBNB	1/2"	6018ADSBKGG2SB	ADSBGB
80	15	20	10	35	36	36	0	0,5	10,5	18	15	24	M25×1,5	6018ADSCKGM3SB	ADSCMB	3/4"	6018ADSCKGN3SB	ADSCNB	3/4"	6018ADSCKGG3SB	ADSCGB
100	15	25	13	42	45	45	0	1	15	24	20	31	M32×1,5	6018ADSDKGM4SB	ADSDMB	1"	6018ADSDKGN4SB	ADSDNB	1"	6018ADSDKGG4SB	ADSDGB
100	15	25	13	48	50	50	0	1	21	30	26	37	M40×1,5	6018ADSEKGM5SB	ADSEMB	1"1/4	6018ADSEKGN5SB	ADSENB	1"1/4	6018ADSEKGG5SB	ADSEGB
100	15	25	13	55	58	58	0	1	24	36	31	43	M50×1,5	6018ADSFKGM6SB	ADSFMB	1"1/2	6018ADSFKGN6SB	ADSFNB	1"1/2	6018ADSFKGG6SB	ADSFGB
100	15	25	13	68	68	68	0	1	36	45	42	53	M63×1,5	6018ADSGKGM7SB	ADSGMB	2"	6018ADSGKGN7SB	ADSGNB	2"	6018ADSGKGG7SB	ADSGGB
105	15	25	13	80	80	80	0	1	45	54	52	64	M75×1,5	6018ADSHKGM8SB	ADSHMB	2"1/2	6018ADSHKGN8SB	ADSHNB	2"1/2	6018ADSHKGG8SB	ADSHGB
125	20	30	22	102	102	102	0	2	54	62	64	72	M90×2	6018ADSIKGM9SB	ADSIMB	3"	6018ADSIKGN9SB	ADSINB	3"	6018ADSIKGG9SB	ADSIGB
125	20	30	22	102	102	102	0	2	62	68	70	78	M90×2	6018ADSLKGM9SB	ADSLMB	3"	6018ADSLKGN9SB	ADSLNB	3"	6018ADSLKGG9SB	ADSLGB

Нержавеющая сталь AISI 316L

Геометрические размеры, мм							Толщина брони, мм		Диаметр внутренней оболочки кабеля, мм		Диаметр внешней оболочки кабеля, мм		Метрическая резьба			NPT резьба			GAS резьба		
L	LF	G	G1	CH1	CH2	CH3	от	до	от	до	от	до	F	код	условное обозначение	F	код	условное обозначение	F	код	условное обозначение
80	15	20	8	24	26	26	0	0,5	5	10	6	15	M16×1,5	6018ADSAKGM1SX	ADSAMX	3/8"	6018ADSAKGN1SX	ADSANX	3/8"	6018ADSAKGG1SX	ADSAGX
80	15	20	10	30	32	32	0	0,5	5,5	13	10	19	M20×1,5	6018ADSBKGM2SX	ADSBMX	1/2"	6018ADSBKGN2SX	ADSBNX	1/2"	6018ADSBKGG2SX	ADSBGX
80	15	20	10	35	36	36	0	0,5	10,5	18	15	24	M25×1,5	6018ADSCKGM3SX	ADSCMX	3/4"	6018ADSCKGN3SX	ADSCNX	3/4"	6018ADSCKGG3SX	ADSCGX
100	15	25	13	42	45	45	0	1	15	24	20	31	M32×1,5	6018ADSDKGM4SX	ADSDMX	1"	6018ADSDKGN4SX	ADSDNX	1"	6018ADSDKGG4SX	ADSDGX
100	15	25	13	48	50	50	0	1	21	30	26	37	M40×1,5	6018ADSEKGM5SX	ADSEMX	1"1/4	6018ADSEKGN5SX	ADSENX	1"1/4	6018ADSEKGG5SX	ADSEGX
100	15	25	13	55	58	58	0	1	24	36	31	43	M50×1,5	6018ADSFKGM6SX	ADSFMX	1"1/2	6018ADSFKGN6SX	ADSFNX	1"1/2	6018ADSFKGG6SX	ADSFGX
100	15	25	13	68	68	68	0	1	36	45	42	53	M63×1,5	6018ADSGKGM7SX	ADSGMX	2"	6018ADSGKGN7SX	ADSGNX	2"	6018ADSGKGG7SX	ADSGGX
105	15	25	13	80	80	80	0	1	45	54	52	64	M75×1,5	6018ADSHKGM8SX	ADSHMX	2"1/2	6018ADSHKGN8SX	ADSHNX	2"1/2	6018ADSHKGG8SX	ADSHGX
125	20	30	22	102	102	102	0	2	54	62	64	72	M90×2	6018ADSIKGM9SX	ADSIMX	3"	6018ADSIKGN9SX	ADSINX	3"	6018ADSIKGG9SX	ADSIGX
125	20	30	22	102	102	102	0	2	62	68	70	78	M90×2	6018ADSLKGM9SX	ADSLMX	3"	6018ADSLKGN9SX	ADSLNX	3"	6018ADSLKGG9SX	ADSLGX

Отличительные особенности кабельного ввода серии ANP

Зажимное кольцо
• надежно фиксирует муфту на трубе;
• гарантирует высокую степень герметизации IP66/IP68

Зажимная гайка
• высокая химическая стойкость;
• 6 граней для затяжки ключом

Промежуточный элемент корпуса
• ввинчивается в корпус ввода, обеспечивая высокую нагрузку на вырыв

Уплотнительный элемент, изготовленный из силикона
• обеспечивает плотный обжим кабеля по всей поверхности контакта;
• препятствует его вырыву;
• гарантирует высокую степень герметизации IP68

Корпус ввода
• выполнен из никелированной латуни или нержавеющей стали

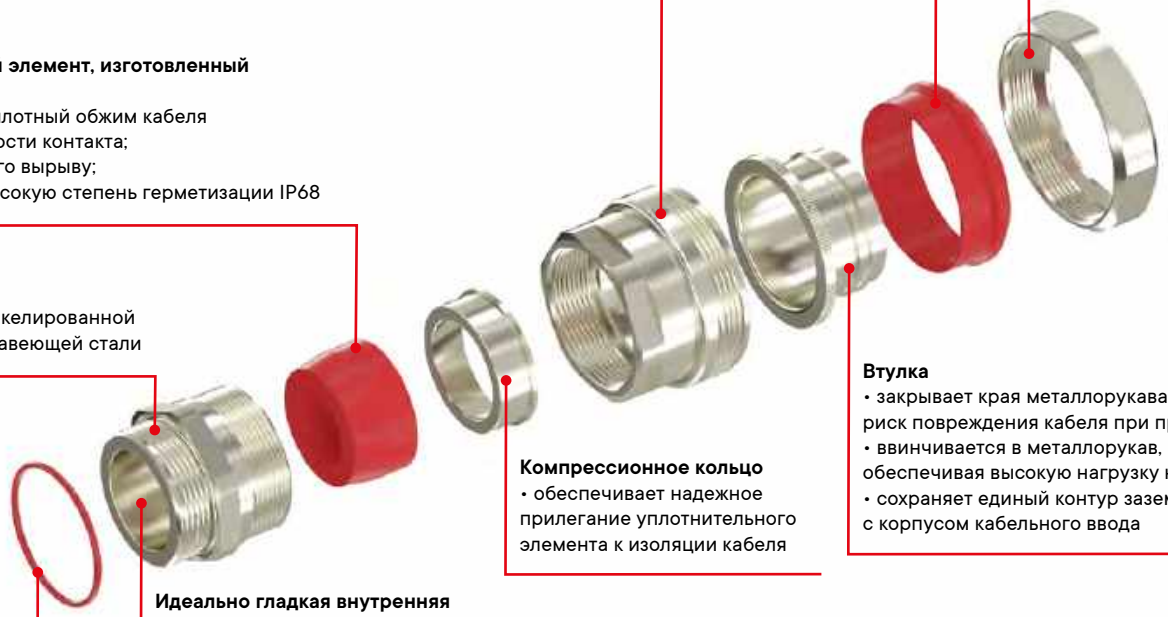

Втулка
• закрывает края металлорукава, исключая риск повреждения кабеля при протяжке;
• ввинчивается в металлорукав, обеспечивая высокую нагрузку на вырыв;
• сохраняет единый контур заземления с корпусом кабельного ввода

Компрессионное кольцо
• обеспечивает надежное прилегание уплотнительного элемента к изоляции кабеля

Идеально гладкая внутренняя поверхность
• исключает риск повреждения кабеля при протяжке

Силиконовое кольцо
• гарантирует высокую степень герметизации IP66/IP68

Стандартная комплектация кабельного ввода серии ANP включает в себя:
• комплект уплотнительных колец;
• наружное уплотнение на входе кабельного ввода в оболочку.

Стандартное исполнение кабельных вводов – никелированная латунь с силиконовым уплотнением.
Есть возможность производства кабельного ввода в исполнении "нержавеющая сталь" с уплотнением из силикона.

Кабельный ввод для подключения небронированного кабеля в металлорукаве серии ANP



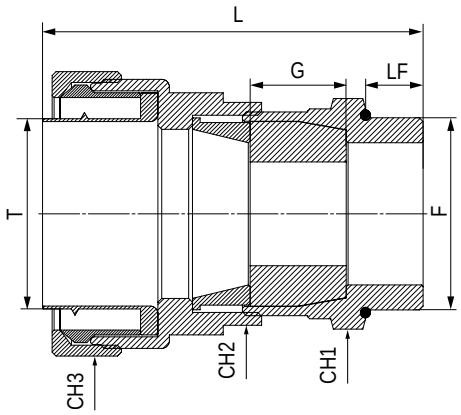

Назначение

• взрывозащищенный кабельный ввод для подключения небронированного кабеля в металлорукаве имеет четыре вида сертификации: взрывонепроницаемая оболочка Ex d, повышенная безопасность Ex e, ограничение циркуляции воздуха вида Ex nR, защита от воспламенения пыли Ex t;
• подходит для использования в закрытых помещениях, а также на открытом воздухе во взрывоопасных зонах 0, 1, 2, 20, 21, 22 со всеми типами небронированного кабеля круглого сечения в металлорукаве;
• обеспечивает взрывобезопасное уплотнение внешней оболочки кабеля и одновременную защиту от воздействия окружающей среды;
• может применяться с любым оборудованием, разрешенным для использования в зонах 0, 1, 2, 20, 21, 22 согласно правил выбора и установки оборудования, согласно ГОСТ IEC 60079-14.

Комплектация

• кабельный ввод комплектуется силиконовыми уплотнителями.

Технические характеристики

Серия	ANP
Маркировка согласно ATEX	II 2G Ex db IIC Gb / II 2G Ex eb II Gb / II 2D Ex tb IIIC Db
Соответствие стандартам	EN 60079-0:2012 + A11:2013 / EN 60079-1:2014 / EN60079-7:2015 / EN 60079-31:2014
Маркировка согласно IECEx	Ex db IIC Gb / Ex eb II Gb / Ex tb IIIC Db / Ex nR II Gc
Соответствие стандартам	IEC 60079-0:2011 / IEC 60079-1:2014-06 / IEC 60079-15:2010 / IEC 60079-31:2013 / IEC 60079-7:2015
Маркировка согласно ТР ТС	1Ex db IIC Gb / 1Ex e IIC Gb / 2Ex nR IIC Gc / Ex tb IIIC Db
Соответствие стандартам	ГОСТ 31610.0-2014 / ГОСТ IEC 60079-1-2013 / ГОСТ Р МЭК 60079-7-2012 / ГОСТ IEC 60079-31-2013 / ГОСТ 31610.15-2014/IEC 60079-15:2010
Зоны использования	0, 1, 2, 20, 21, 22
Диапазон температуры окружающей среды при эксплуатации, °С	от –65 до +130 (силиконовый уплотнитель)
Защита от внешних воздействий	IP66, IP68
Материал корпусных деталей	никелированная латунь; нержавеющая сталь AISI 316L
Материал уплотнения	силикон (стандартное исполнение)
Тип кабеля	для небронированного кабеля круглого сечения с заполнением внутренних промежутков негигроскопичным полимерным заполнителем
Способ уплотнения	уплотнение смещения по внешней оболочке кабеля
Место уплотнения	внешняя оболочка кабеля
Типоразмеры	метрическая от M16 до M63
Диаметр внешней оболочки кабеля, мм	от 5 до 45
Комплектация	комплект силиконовых уплотнителей; уплотнительное кольцо
Аксессуары	переходные муфты, адаптеры, кольца заземления, контргайки, зубчатая зажимная шайба

Геометрические размеры, мм									Номинальный диаметр металлорукава	Код			
F	LF	G	L	CH1	CH2	CH3	от	до		никелированная латунь	условное обозначение	нержавеющая сталь AISI 316L	условное обозначение
M16×1,5	15	20	71,5	24	26	24	5	7	10	6018ANP10AKM1SB	ANP10AMB	6018ANP10AKM1SX	ANP10AMX
M16×1,5	15	20	72,5	24	26	26	5	10	12	6018ANP12AKM1SB	ANP12AMB	6018ANP12AKM1SX	ANP12AMX
M16×1,5	15	20	73	24	26	30	5	10	15	6018ANP16AKM1SB	ANP16AMB	6018ANP16AKM1SX	ANP16AMX
M20×1,5	15	20	75	30	32	30	5,5	13	15	6018ANP16BKM2SB	ANP16BMB	6018ANP16BKM2SX	ANP16BMX
M20×1,5	15	20	78	30	32	37	8	13	20	6018ANP22BKM2SB	ANP22BMB	6018ANP22BKM2SX	ANP22BMX
M25×1,5	15	20	78	35	36	37	10,5	18	20	6018ANP22CKM3SB	ANP22CMB	6018ANP22CKM3SX	ANP22CMX
M25×1,5	15	20	80,5	35	36	45	10,5	18	26	6018ANP32CKM3SB	ANP32CMB	6018ANP32CKM3SX	ANP32CMX
M32×1,5	15	25	90,5	42	45	45	15	24	26	6018ANP32DKM4SB	ANP32DMB	6018ANP32DKM4SX	ANP32DMX
M40×1,5	15	25	94	48	50	52	21	30	35	6018ANP38EKM5SB	ANP38EMB	6018ANP38EKM5SX	ANP38EMX
M40×1,5	15	25	94	48	50	61	21	30	40	6018ANP40EKM5SB	ANP40EMB	6018ANP40EKM5SX	ANP40EMX
M50×1,5	15	25	94	55	58	61	24	33	40	6018ANP40FKM6SB	ANP40FMB	6018ANP40FKM6SX	ANP40FMX
M50×1,5	15	25	98	55	58	74	27	36	50	6018ANP50FKM6SB	ANP50FMB	6018ANP50FKM6SX	ANP50FMX
M63×1,5	15	25	98	68	68	74	36	45	50	6018ANP50GKM7SB	ANP50GMB	6018ANP50GKM7SX	ANP50GMX

Отличительные особенности кабельного ввода серии ANR

Высокая химическая стойкость металлических элементов

Уплотнительный элемент, изготовленный из силикона
• обеспечивает плотный обжим кабеля по всей поверхности контакта;
• препятствует его вырыву;
• гарантирует высокую степень герметизации IP66/IP68

Зажимной корпус
• высокая химическая стойкость;
• 6 граней для затяжки ключом

Корпус ввода
• выполнен из никелированной латуни или нержавеющей стали



Компрессионное кольцо
• обеспечивает надежное прилегание уплотнительного элемента к изоляции кабеля

Уникальная система быстрой и надежной фиксации трубы и кабельного ввода
• значительно сокращает время монтажа
• отсутствует необходимость сварочных работ;
• отсутствует необходимость в специальном оборудовании для монтажа;
• отсутствует необходимость нарезки резьбы на трубе

Идеально гладкая внутренняя поверхность
• исключает риск повреждения кабеля при протяжке

Силиконовое кольцо
• гарантирует высокую степень герметизации IP66/IP68

Стандартная комплектация кабельного ввода серии ANR включает в себя:
• комплект уплотнительных колец;
• наружное уплотнение на входе кабельного ввода в оболочку.

Стандартное исполнение кабельных вводов – никелированная латунь с силиконовым уплотнением.
Есть возможность производства кабельного ввода в исполнении "нержавеющая сталь" с уплотнением из силикона.

Кабельный ввод для подключения небронированного кабеля в трубе серии ANR



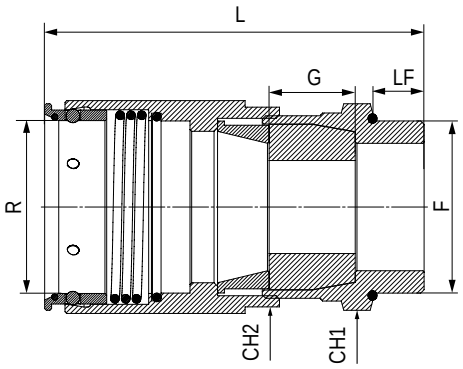

Назначение

• взрывозащищенный кабельный ввод для подключения небронированного кабеля в трубе имеет четыре вида сертификации: взрывонепроницаемая оболочка Ex d, повышенная безопасность Ex e, ограничение циркуляции воздуха вида Ex nR, защита от воспламенения пыли Ex t;

• подходит для использования в закрытых помещениях, а также на открытом воздухе во взрывоопасных зонах 0, 1, 2, 20, 21, 22 со всеми типами небронированного кабеля круглого сечения в трубе;

• обеспечивает взрывобезопасное уплотнение внешней оболочки кабеля и одновременную защиту от воздействия окружающей среды;

• может применяться с любым оборудованием, разрешенным для использования в зонах 0, 1, 2, 20, 21, 22 согласно правил выбора и установки оборудования, согласно ГОСТ IEC 60079–14.

Комплектация

• кабельный ввод комплектуется силиконовыми уплотнителями.

Технические характеристики

Серия	ANR
Маркировка согласно ATEX	II 2G Ex db IIC Gb / II 2G Ex eb II Gb / II 2D Ex tb IIIC Db
Соответствие стандартам	EN 60079–0:2012 + A11:2013 / EN 60079–1:2014 / EN60079–7:2015 / EN 60079–31:2014
Маркировка согласно IECEx	Ex db IIC Gb / Ex eb II Gb / Ex tb IIIC Db / Ex nR II Gc
Соответствие стандартам	IEC 60079–0:2011 / IEC 60079–1:2014–06 / IEC 60079–15:2010 / IEC 60079–31:2013 / IEC 60079–7:2015
Маркировка согласно ТР ТС	1Ex db IIC Gb / 1Ex e IIC Gb / 2Ex nR IIC Gc / Ex tb IIIC Db
Соответствие стандартам	ГОСТ 31610.0–2014 / ГОСТ IEC 60079–1–2013 / ГОСТ Р МЭК 60079–7–2012 / ГОСТ IEC 60079–31–2013 / ГОСТ 31610.15–2014/IEC 60079–15:2010
Зоны использования	0, 1, 2, 20, 21, 22
Диапазон температуры окружающей среды при эксплуатации, °С	от –65 до +130 (силиконовый уплотнитель)
Защита от внешних воздействий	IP66, IP68
Материал корпусных деталей	никелированная латунь (стандартное исполнение); нержавеющая сталь AISI 316L
Материал уплотнения	силикон
Тип кабеля	небронированный кабель круглого сечения, с заполнением внутренних промежутков негигроскопичным полимерным заполнителем
Способ уплотнения	уплотнение смещения по внешней оболочке кабеля
Место уплотнения	внешняя оболочка кабеля
Типоразмеры	метрическая от М16 до М63
Диаметр внешней оболочки кабеля, мм	от 5 до 45
Комплектация	комплект силиконовых уплотнителей, уплотнительное кольцо
Аксессуары	переходные муфты, адаптеры, кольца заземления, контргайки, зубчатая зажимная шайба

Геометрические размеры, мм								Номинальный диаметр трубы R	Код			
F	L	LF	G	CH1	CH2	от	до		никелированная латунь	условное обозначение	нержавеющая сталь AISI 316L	условное обозначение
М16×1,5	84	15	20	24	26	5	10	16	6018ANR16AKM1SB	ANR16AMB	6018ANR16AKM1SX	ANR16AMX
М20×1,5	85	15	20	30	32	5,5	13	20	6018ANR20BKM2SB	ANR20BMB	6018ANR20BKM2SX	ANR20BMX
М25×1,5	85	15	20	35	36	10,5	18	25	6018ANR25CKM3SB	ANR25CMB	6018ANR25CKM3SX	ANR25CMX
М32×1,5	96	15	25	42	45	15	24	32	6018ANR32DKM4SB	ANR32DMB	6018ANR32DKM4SX	ANR32DMX
М40×1,5	102	15	25	48	50	21	30	40	6018ANR40EKM5SB	ANR40EMB	6018ANR40EKM5SX	ANR40EMX
М50×1,5	110	15	25	55	58	24	36	50	6018ANR50FKM6SB	ANR16FMB	6018ANR50FKM6SX	ANR16FMX
М63×1,5	116	15	25	68	68	36	45	63	6018ANR63GKM7SB	ANR63GMB	6018ANR63GKM7SX	ANR63GMX

Аксессуары для кабельных вводов

Заглушка



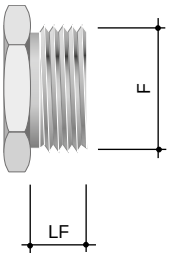

Назначение
• предназначена для закрытия неиспользуемых резьбовых метрических отверстий.
Заглушка имеет тройную сертификацию:
• Ex d "взрывонепроницаемая оболочка";
• Ex e "повышенная безопасность";
• Ex t "защита от воспламенения пыли".

Характеристики
• зона – 0–1–2 – по газу, 20–21–22 – по пыли;
• степень защиты – IP66/67/68;
• температура окружающей среды – от –65 до +130 °C.

Особенности
• защита – Ex db IIC Gb U / Ex e IIC Gb U / Ex tb IIIC Db U;
• материал – никелированная латунь (по умолчанию), нержавеющая сталь AISI 316L (по запросу).

Комплектация
• заглушка комплектуется силиконовым уплотнителем на наружной поверхности.
• типоразмеры – метрическая от M16 до M90, NPT от 3/8" до 3" (по запросу), GAS от 3/8" до 3" (по запросу), PG от 09 до 48 (по запросу), ISO 7/1 от 3/8" до 3" (по запросу).

Геометрические размеры, мм		Код	Условное обозначение
F	LF		
M16×1,5	15	EXD6050-M16SB	PAMB
M20×1,5	15	EXD6050-M20SB	PBMB
M25×1,5	15	EXD6050-M25SB	PCMB
M32×1,5	15	EXD6050-M32SB	PDMB
M40×1,5	15	EXD6050-M40SB	PEMB
M50×1,5	15	EXD6050-M50SB	PFMB
M63×1,5	15	EXD6050-M63SB	PGMB
M75×1,5	15	EXD6050-M75SB	PHMB
M90×2	20	EXD6050-M90SB	PIMB

Примечание: другие виды материала и типы резьб – по запросу.

Переходник с метрической резьбой

Тип А



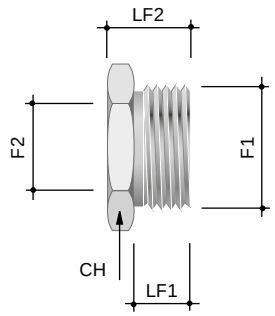

Назначение

• предназначены для перехода на различные типоразмеры резьб.
Имеет тройную сертификацию: взрывонепроницаемая оболочка Ex d; повышенная безопасность Ex e; защита от воспламенения пыли Ex t.

Тип В



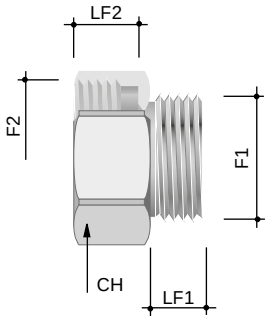

Технические характеристики

Серия	EXDR
Маркировка согласно ATEX	II 2G Ex db IIC Gb / II 2G Ex eb II Gb / II 2D Ex tb IIIC Db
Соответствие стандартам	EN 60079-0:2012 + A11:2013 / EN 60079-1:2014 / EN60079-7:2015 / EN 60079-31:2014
Маркировка согласно IECEx	Ex db IIC Gb / Ex eb II Gb / Ex tb IIIC Db / Ex nR II Gc
Соответствие стандартам	IEC 60079-0:2011 / IEC 60079-1:2014-06 / IEC 60079-15:2010 / IEC 60079-31:2013 / IEC 60079-7:2015
Маркировка согласно ТР ТС	Ex db IIC Gb U/ Ex e IIC Gb U/ Ex tb IIIC Db U
Соответствие стандартам	ГОСТ 31610.0-2014 / ГОСТ IEC 60079-1-2013 / ГОСТ 31610.7-2012/IEC 60079-7:2006 / ГОСТ IEC 60079-31-2013 / ГОСТ 31610.15-2014/IEC 60079-15:2010
Зоны использования	0, 1, 2, 20, 21, 22
Диапазон температуры окружающей среды при эксплуатации, °С	от –65 до +130
Защита от внешних воздействий	IP66, IP68
Материал корпусных деталей	никелированная латунь (стандартное исполнение); нержавеющая сталь AISI 316L
Типоразмеры	метрическая от M16 до M90 NPT от 3/8" до 3" (по запросу) GAS от 3/8" до 3" (по запросу) PG от 09 до 48 (по запросу) ISO 7/1 от 3/8" до 3" (по запросу)
Комплектация	Уплотнительное кольцо

Геометрические размеры, мм				Тип	Код
F1	F2	LF1	LF2		
M16×1,5	M20×1,5	15	16	B	EXDR-M16M20SB
M16×1,5	M25×1,5	15	16	B	EXDR-M16M25SB
M16×1,5	M32×1,5	15	16	B	EXDR-M16M32SB
M16×1,5	M40×1,5	15	16	B	EXDR-M16M40SB
M16×1,5	M50×1,5	15	16	B	EXDR-M16M50SB
M20×1,5	M16×1,5	15	16	A	EXDR-M20M16SB
M20×1,5	M25×1,5	15	16	B	EXDR-M20M25SB
M20×1,5	M32×1,5	15	16	B	EXDR-M20M32SB
M20×1,5	M40×1,5	15	16	B	EXDR-M20M40SB
M20×1,5	M50×1,5	15	16	B	EXDR-M20M50SB
M20×1,5	M63×1,5	15	16	B	EXDR-M20M63SB
M25×1,5	M16×1,5	15	16	A	EXDR-M25M16SB
M25×1,5	M20×1,5	15	16	A	EXDR-M25M20SB
M25×1,5	M32×1,5	15	16	B	EXDR-M25M32SB
M25×1,5	M40×1,5	15	16	B	EXDR-M25M40SB
M25×1,5	M50×1,5	15	16	B	EXDR-M25M50SB
M25×1,5	M63×1,5	15	16	B	EXDR-M25M63SB
M25×1,5	M75×1,5	15	16	B	EXDR-M25M75SB
M32×1,5	M16×1,5	15	16	A	EXDR-M32M16SB
M32×1,5	M20×1,5	15	16	A	EXDR-M32M20SB
M32×1,5	M25×1,5	15	16	A	EXDR-M32M25SB
M32×1,5	M40×1,5	15	16	B	EXDR-M32M40SB
M32×1,5	M50×1,5	15	16	B	EXDR-M32M50SB
M32×1,5	M63×1,5	15	16	B	EXDR-M32M63SB
M32×1,5	M75×1,5	15	16	B	EXDR-M32M75SB
M40×1,5	M16×1,5	15	16	A	EXDR-M40M16SB
M40×1,5	M20×1,5	15	16	A	EXDR-M40M20SB
M40×1,5	M25×1,5	15	16	A	EXDR-M40M25SB
M40×1,5	M32×1,5	15	16	A	EXDR-M40M32SB
M40×1,5	M50×1,5	15	16	B	EXDR-M40M50SB
M40×1,5	M63×1,5	15	16	B	EXDR-M40M63SB
M40×1,5	M75×1,5	15	16	B	EXDR-M40M75SB
M40×1,5	M90×2	15	21	B	EXDR-M40M90SB
M50×1,5	M16×1,5	15	16	A	EXDR-M50M16SB
M50×1,5	M20×1,5	15	16	A	EXDR-M50M20SB
M50×1,5	M25×1,5	15	16	A	EXDR-M50M25SB
M50×1,5	M32×1,5	15	16	A	EXDR-M50M32SB
M50×1,5	M40×1,5	15	16	A	EXDR-M50M40SB
M50×1,5	M63×1,5	15	16	B	EXDR-M50M63SB
M50×1,5	M75×1,5	15	16	B	EXDR-M50M75SB
M50×1,5	M90×2	15	21	B	EXDR-M50M90SB
M63×1,5	M20×1,5	15	16	A	EXDR-M63M20SB
M63×1,5	M25×1,5	15	16	A	EXDR-M63M25SB
M63×1,5	M32×1,5	15	16	A	EXDR-M63M32SB
M63×1,5	M40×1,5	15	16	A	EXDR-M63M40SB
M63×1,5	M50×1,5	15	16	A	EXDR-M63M50SB
M63×1,5	M75×1,5	15	16	B	EXDR-M63M75SB
M63×1,5	M90×2	15	21	B	EXDR-M63M90SB
M75×1,5	M25×1,5	15	16	A	EXDR-M75M25SB
M75×1,5	M32×1,5	15	16	A	EXDR-M75M32SB
M75×1,5	M40×1,5	15	16	A	EXDR-M75M40SB
M75×1,5	M50×1,5	15	16	A	EXDR-M75M50SB
M75×1,5	M63×1,5	15	16	A	EXDR-M75M63SB
M75×1,5	M90×2	15	21	B	EXDR-M75M90SB
M90×2	M40×1,5	20	16	A	EXDR-M90M40SB
M90×2	M50×1,5	20	16	A	EXDR-M90M50SB
M90×2	M63×1,5	20	16	A	EXDR-M90M63SB
M90×2	M75×1,5	20	16	A	EXDR-M90M75SB

Примечание: другие виды материалов и типы резьб – по запросу.

Контргайка



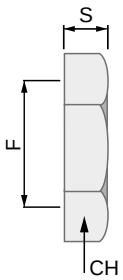

Назначение
• соединение кабельных вводов, муфт с ответвительными коробами, постами управления.
Характеристики
• диапазон температуры окружающей среды при эксплуатации – от –60 до +150 °С;
• типоразмеры – метрическая от М16 до М63.
Особенности
• материал корпусных деталей – никелированная латунь (стандартное исполнение), нержавеющая сталь AISI 316L.

Никелированная латунь

Геометрические размеры, мм			Код
F	CH	S	
M16×1,5	18	6	6006-16A
M20×1,5	22	6	6006-20
M25×1,5	29	6	6006-25
M32×1,5	38	8	6006-32A
M40×1,5	45	7	6006-40
M50×1,5	54	8	6006-50
M63×1,5	66	10	6006-63

Нержавеющая сталь AISI 316L

Геометрические размеры, мм			Код
F	CH	S	
M16×1,5	20	3	6006-16XX
M20×1,5	24	4	6006-20XX
M25×1,5	30	4	6006-25XX
M32×1,5	36	4	6006-32XX
M40×1,5	45	5	6006-40XX
M50×1,5	55	6	6006-50XX

Контргайка заземляющая



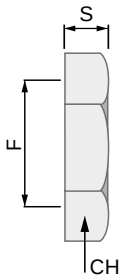

Назначение
• соединение кабельных вводов, муфт с ответвительными коробами, постами управления;
• создание надежного электрического контакта между кабельными вводами и корпусами металлических оболочек.
Характеристики
• диапазон температуры окружающей среды при эксплуатации – от –60 до +150 °С;
• типоразмеры – метрическая от М16 до М63.
Особенности
• материал корпусных деталей: никелированная латунь (стандартное исполнение);
• острые выступы срезают краску, врезаясь в металл, обеспечивают надежный контакт;
• нет необходимости зачищать окрашенную поверхность.

Геометрические размеры, мм			Код
F	CH	S	
M16×1,5	20	3	6006EMC-16A
M20×1,5	24	3,5	6006EMC-20
M25×1,5	30	3,5	6006EMC-25
M32×1,5	35	4,5	6006EMC-32A
M40×1,5	45	4,5	6006EMC-40
M50×1,5	55	5,5	6006EMC-50
M63×1,5	70	6	6006EMC-63

Кольца заземления



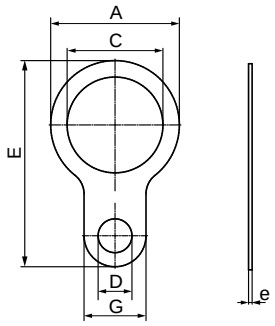

Назначение
• предназначены для обеспечения заземления кабельного ввода при его установке в корпус оборудования;
• устанавливаются между кабельным вводом и взрывозащищенной оболочкой;
• используются также для заземления брони кабеля.
Характеристики
• диапазон температуры окружающей среды при эксплуатации – от –60 до +150 °С;
• типоразмеры – метрическая резьба от М16 до М90.
Особенности
• материал – нержавеющая сталь AISI 304.

Геометрические размеры, мм							Код
Под резьбу	C	A	G	D	E	e	
M16×1,5	25	16,2	12,5	6,2	48,8	1,5	6340.01.001615
M20×1,5	28,6	20,2	12,5	6,2	53,6	1,5	6340.01.002015
M25×1,5	34	25,2	13	6,2	59,5	1,5	6340.01.002515
M32×1,5	42	32,2	22	12,2	73	1,5	6340.01.003215
M40×1,5	54	40,2	26	14,2	86,5	1,5	6340.01.004015
M50×1,5	67	50,2	29	14,2	111,5	1,5	6340.01.005015
M63×1,5	77	63,2	29	14,2	125,5	1,5	6340.01.006315
M75×1,5	89	75,2	32	14,2	137,5	1,5	6340.01.007515
M90×2	109,5	90,2	35,5	14,2	167	1,5	6340.01.009015

Система защиты кабелей для потенциально взрывоопасной атмосферы

Система защиты кабелей для потенциально взрывоопасной атмосферы 5.2
Металлорукав из оцинкованной стали 5.3
Металлорукав в герметичной ПВХ-оболочке 5.4
Металлорукав в гладкой ПВХ-оболочке 5.5
Металлорукав в герметичной ПВХ-оболочке низкотемпературный 5.6
Металлорукав в герметичной ПВХ-оболочке и оплетке из нержавеющей стали AISI 304 ..... 5.7
Металлорукав в гладкой SEBS оболочке 5.8
Металлорукав в гладкой SEBS оболочке и оплетке из нержавеющей стали AISI 304 ..... 5.9
Металлорукав в гладкой EVA-оболочке 5.10
Металлорукав в гладкой EVA-оболочке и оплетке из нержавеющей стали AISI 304 ..... 5.11
Металлорукав в гладкой полиуретановой изоляции 5.12
Металлорукав в герметичной полиуретановой изоляции 5.13
Взрывозащищенные муфты для металлорукава 5.14
Взрывозащищенные муфты для металлорукавов в стальной оплетке 5.17
Взрывозащищенные муфты для жестких металлических труб 5.20
Аксессуары для защиты кабелей 5.23



Система защиты кабелей для потенциально взрывоопасной атмосферы

Описание

Металлорукава и жесткие трубы широко используются во всех отраслях промышленности для дополнительной механической защиты кабеля, проводов, гибких труб. Ассортимент металлорукавов и жестких труб в различных исполнениях с применением аксессуаров позволяет построить надежную систему электропроводки с высоким уровнем герметизации и механической защиты, обеспечивая при этом гибкость трассы при подключении к оборудованию.

Жесткие металлические трубы и металлорукава ДКС не подпадают под действие требований технических регламентов на оборудование, применяемое во взрывоопасных зонах, поэтому не требуют сертификации для использования в местах с потенциально взрывоопасной атмосферой.

В отличие от труб и металлорукавов фитинги и аксессуары, используемые для соединения и подключения их к коробкам и оборудованию во взрывоопасных атмосферах, проходят сертификацию по российским требованиям ТР ТС, европейским требованиям ATEX и международным IECEx. Металлорукава и жесткие трубы подходят для использования в умеренном и тропическом климате с широким диапазоном температур.

Металлорукава и жесткие трубы производятся из:
• ленты, оцинкованной по методу Сендзимира в соответствии с европейским стандартом EN 10346, с различными видами покрытий и материалов;
• нержавеющей стали AISI 304 и AISI 316L, отличающиеся отличной коррозионной стойкостью.

Металлорукава и жесткие трубы ДКС имеют отличную устойчивость к большинству видов повреждений:
• механические повреждения;
• загрязнение от пыли и грязи;
• повреждение грызунами;
• возгорание при коротком замыкании и воздействие электромагнитных помех.

Преимущества:
• специально разработанная конструкция усиленного замка металлоруковов, обеспечивающая высокую прочность на разрыв, превосходную надежность при изгибах, высокий показатель относительного удлинения при разрыве;
• металлорукава покрыты плотной термопластичной оболочкой, не подверженной горению и не распространяющей токсичных веществ;
• высокая степень герметизации до IP67;
• отличная механическая прочность, свыше 750 Н;
• ударная прочность при отрицательных температурах не менее 6 Дж;
• отличная коррозионная стойкость позволяет применять металлорукава и трубы ДКС в условиях крайне агрессивных сред на предприятиях пищевой, химической и фармацевтической промышленности;
• широкий температурный диапазон при монтаже и эксплуатации: от –45 до +250 °С;
• конструкция труб выполнена без заусенцев и внутренних сварочных швов.

Отличительные особенности металлорукава

Толщина цинкового покрытия
• металлорукав изготавливается из высококачественной стали, оцинкованной по методу Сендзимира, согласно EN 10346;
• срок службы оцинкованного металлорукава внутри помещений с умеренным климатом составляет не менее 15 лет

Негорючий материал
• температура монтажа и эксплуатации от –45 до +250 °С

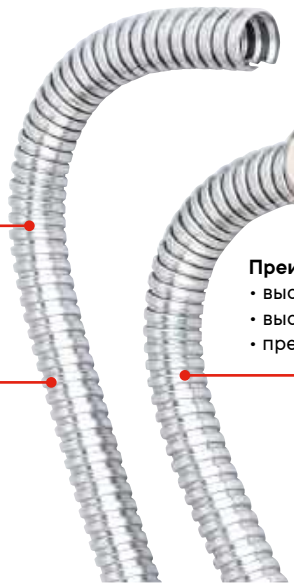

Аксессуары
• идеальное сопряжение труб с аксессуарами;
• идеальная герметизация (для труб, покрытых оболочкой);
• простой и надежный монтаж;
• широкий выбор аксессуаров

Преимущества усиленного замка
• высокая прочность на разрыв;
• высокий показатель относительного удлинения при разрыве;
• превосходная надежность при изгибах благодаря форме зацепа замка



Усиленный замок



Простой замок

Металлорукав из оцинкованной стали



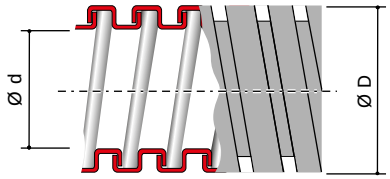



Усиленный замок

Назначение
• прокладка электрических, телефонных, компьютерных, телевизионных сетей, выполненных изолированными проводами, шнурами или кабелями.
Особенности
• негорючий материал;
• широкий диапазон монтажных и эксплуатационных температур;
• гибкость;
• уникальная конструкция замка, обеспечивающая цельность рукава при допустимых изгибах;
• высокие механические показатели на разрыв и сжатие;
• высокая коррозионная стойкость.

Характеристики

Стандарт	производятся в соответствии с CEI EN 61386-1 и 61386-23
Классификационный код по EN 61386-1 и EN 61386-23	3356
Климатическое исполнение	У2, ХЛ2, УХЛ2 по ГОСТ 15150-69
Степень защиты	IP40 по ГОСТ 14254-96 (МЭК 529-89)
Температура монтажа и эксплуатации, °С	от -60 до +250
Прочность (сопротивление сжатию при 20 °С)	свыше 750 Н на 5 см*
Разрывная прочность	не менее 500 Н
Ударная прочность при -60 °С	более 2 Дж

* Деформация при заявленном усилии сжатия – не более 25 ± 5 % от начального диаметра

Ø номинальный, мм	Ø внутренний, мм	Ø внешний, мм	Минимальный радиус изгиба, мм	В бухте, м	Тип замка	Код	
						без протяжки	с протяжкой
10	10,0	13,0	30	50	усиленный	667R1013	667R1013P
				100		–	667R1013100P
12	12,0	15,0	35	50	усиленный	667R1215	667R1215P
				100		–	667R1215100P
15	15,5	18,5	40	50	усиленный	667R1518	667R1518P
				100		–	667R1518100P
20	20,5	24,5	50	50	усиленный	667R2024	667R2024P
				100		–	667R2024100P
26	26,5	30,0	70	25	усиленный	667R2630	667R2630P
				50		–	667R263050P
35	35,0	39,5	90	25	усиленный	667R3539	667R3539P
				50		–	667R353950P
40	40,0	44,5	105	25	усиленный	667R4044	667R4044P
				50		–	667R404450P
50	50,5	54,5	130	25	усиленный	667R5054	667R5054P
				50		–	667R505450P

Металлорукав в герметичной ПВХ-оболочке



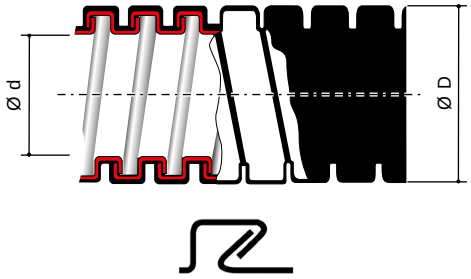

Усиленный замок

Назначение

• прокладка электрических, телефонных, компьютерных, телевизионных сетей, выполненных изолированными проводами, шнурами или кабелями.

Особенности

• стойкость к распространению горения;
• имеется сертификат пожарной безопасности;
• гибкость;
• уникальная конструкция замка, обеспечивающая цельность рукава при допустимых изгибах;
• высокие механические показатели на разрыв и сжатие;
• высокая химическая стойкость к маслам и смазкам;
• герметичный монтаж во влажных и запыленных помещениях.

Характеристики

Стандарт	производятся в соответствии с CEI EN 61386-1 и 61386-23
Классификационный код по EN 61386-1 и EN 61386-23	3431
Степень защиты	IP44/IP66/IP67 по ГОСТ 14254-96 (МЭК 529-89)
	IP44 без уплотнительной муфты
	IP66/IP67 с уплотнительной муфтой 66ВТР
Температура монтажа и эксплуатации, °С	от –45 до +70
Прочность (сопротивление сжатию при 20 °С)	свыше 1250 Н на 5 см* для труб с номинальным диаметром менее 26 мм
	свыше 750 Н на 5 см* для труб с номинальным диаметром более 35 мм
Разрывная прочность	не менее 500 Н для труб с номинальным диаметром менее 15 мм
	не менее 1000 Н для труб с номинальным диаметром более 20 мм
Ударная прочность при –45 °С	более 1 Дж
Категория горения	ПВ-0 по ГОСТ 28779
Соответствие требованиям пожарной безопасности	соответствуют ГОСТ Р 53313
Цвет	серый, черный

* Деформация при заявленном усилии сжатия – не более 25 ± 5 % от начального диаметра

Ø номинальный, мм	Ø внутренний, мм	Ø внешний, мм	Минимальный радиус изгиба, мм	В бухте, м	Тип замка	Код			
						без протяжки		с протяжкой	
						серый	черный	серый	черный
10	10,0	14,0	30	50	усиленный	6071R-010	6071R-010N	6071R-010P	6071R-010NP
				100		–	–	6071R-010100P	6071R-010N100P
12	12,0	16,0	35	50	усиленный	6071R-012	6071R-012N	6071R-012P	6071R-012NP
				100		–	–	6071R-015100P	6071R-012N100P
15	15,5	19,5	40	50	усиленный	6071R-015	6071R-015N	6071R-015P	6071R-015NP
				100		–	–	6071R-015100P	
20	20,5	25,5	60	50	усиленный	6071R-020	6071R-020N	6071R-020P	6071R-020NP
				100		–	–	6071R-020100P	6071R-020N100P
26	26,5	31,5	80	25	усиленный	6071R-027	6071R-027N	6071R-027P	6071R-027NP
35	35,0	41,0	120	25	усиленный	6071R-035	6071R-035N	6071R-035P	6071R-035NP
40	40,0	46,0	150	25	усиленный	6071R-040	6071R-040N	6071R-040P	6071R-040NP
50	50,5	57,0	200	25	усиленный	6071R-050	6071R-050N	6071R-050P	6071R-050NP

Металлорукав в гладкой ПВХ-оболочке



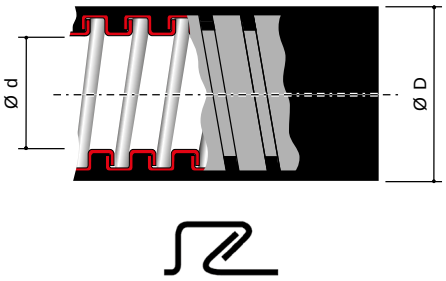

Усиленный замок

Назначение
• прокладка электрических, телефонных, компьютерных, телевизионных сетей, выполненных изолированными проводами, шнурами или кабелями;
• оптимальное решение для производственных предприятий.

Особенности
• стойкость к распространению горения;
• имеется сертификат пожарной безопасности;
• покрыт плотной гладкой оболочкой из ПВХ;
• отличные механические показатели на разрыв и сжатие;
• высокая химическая стойкость к маслам и смазкам;
• герметичный монтаж во влажных и запыленных помещениях;
• гибкость;
• маркировка с указанием метража для удобства монтажа.

Характеристики

Стандарт	производятся в соответствии с CEI EN 61386-1 и 61386-23
Классификационный код по EN 61386-1 и EN 61386-23	3431
Степень защиты	IP66/IP67 по ГОСТ 14254-96 (МЭК 529-89)
	IP66 при динамических воздействиях при прокладке
	IP67 при статической прокладке
Температура монтажа и эксплуатации, °C	от -45 до +70
Прочность (сопротивление сжатию при 20 °C)	свыше 1250 Н на 5 см* для труб с номинальным диаметром менее 26 мм
	свыше 750 Н на 5 см* для труб с номинальным диаметром более 35 мм
Разрывная прочность	не менее 500 Н для труб с номинальным диаметром менее 15 мм
	не менее 1000 Н для труб с номинальным диаметром более 20 мм
Ударная прочность при -45 °C	более 1 Дж
Категория горения	ПВ-0 по ГОСТ 28779
Соответствие требованиям пожарной безопасности	соответствуют ГОСТ Р 53313
Цвет	серый, черный

* Деформация при заявленном усилии сжатия – не более 25 ± 5 % от начального диаметра

Ø номинальный, мм	Ø внутренний, мм	Ø внешний, мм	Минимальный радиус изгиба, мм	В бухте, м	Тип замка	Код	
						серый	черный
10	10,0	15,0	50	50	усиленный	6070R-10	6070R-10N
12	12,0	18,0	60	50	усиленный	6070R-12	6070R-12N
15	15,5	21,0	70	50	усиленный	6070R-16	6070R-16N
20	20,5	27,0	90	50	усиленный	6070R-22	6070R-22N
26	26,5	34,0	120	25	усиленный	6070R-32	6070R-32N
35	35,0	43,0	150	25	усиленный	6070R-38	6070R-38N
40	40,0	48,0	200	25	усиленный	6070R-40	6070R-40N
50	50,5	58,5	250	25	усиленный	6070R-50	6070R-50N

Металлорукав в герметичной ПВХ-оболочке низкотемпературный



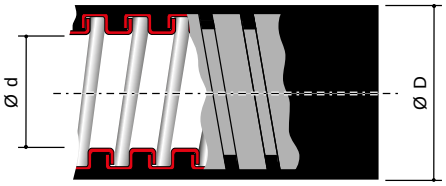



Усиленный замок

Назначение
• прокладка электрических, телефонных, компьютерных, телевизионных сетей, выполненных изолированными проводами, шнурами или кабелями;
• решение для прокладки кабеля в условиях низких температур.

Особенности
• стойкость к распространению горения;
• стойкость к воздействию синтетических масел, чернил и смазок;
• обладает отличной эластичностью и хорошей механической стойкостью;
• стойкость к ультрафиолетовому излучению;
• высокие механические показатели на разрыв и сжатие;
• герметичный монтаж во влажных и запыленных помещениях;
• гарантированная непрерывность электроснабжения.

Характеристики

Стандарт	производятся в соответствии с CEI EN EN 61386-1 и 61386-22, 3453
Степень защиты	IP66/IP67 по ГОСТ 14254-96 (МЭК 529-89)
	IP66 при динамических воздействиях при прокладке
	IP67 при статической прокладке
Температура монтажа и эксплуатации, °С	от –60 до +70
Климатическое исполнение	У1, УХЛ1
Прочность (сопротивление сжатию при 20 °С)	свыше 1250 Н на 5 см* для диаметров 10–27 мм
	750 Н на 5 см* для диаметров 35–50 мм
Разрывная прочность	1000 Н для диаметров 20–50 мм
	500 Н для диаметров 10–15 мм
Ударная прочность при –60 °С	не менее 1 Дж
Категория горения	ПВ 0
Содержание галогенов	содержит
Цвет	черный

* Деформация при заявленном усилии сжатия – не более 25 ± 5 % от начального диаметра

Ø номинальный, мм	Ø внутренний, мм	Ø внешний, мм	Минимальный радиус изгиба, мм	В бухте, м	Тип замка	Код	
						без протяжки	с протяжкой
10	10	14	30	50	усиленный	6071R-010NCR	6071R-010NPCR
				100			6071R-010N100PCR
12	12	16	35	50	усиленный	6071R-012NCR	6071R-012NPCR
				100			6071R-012N100PCR
15	15,5	19,5	40	50	усиленный	6071R-015NCR	6071R-015NPCR
				100			6071R-015N100PCR
20	20,5	25,5	60	50	усиленный	6071R-020NCR	6071R-020NPCR
				100			6071R-020N100PCR
26	26,5	31,5	80	25	усиленный	6071R-027NCR	6071R-027NPCR
35	35	41	120	25	усиленный	6071R-035NCR	6071R-035NPCR
40	40	46	150	25	усиленный	6071R-040NCR	6071R-040NPCR
50	50,5	57	200	25	усиленный	6071R-050NCR	6071R-050NPCR

Металлорукав в герметичной ПВХ-оболочке и оплетке из нержавеющей стали AISI 304



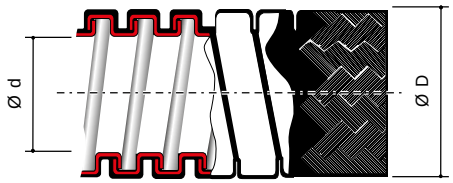



Усиленный замок

Назначение

• прокладка электрических, телефонных, компьютерных, телевизионных сетей, выполненных изолированными проводами, шнурами или кабелями;
• оптимальное решение для суровых условий промышленных предприятий, производственных цехов.

Особенности

• стойкость к распространению горения;
• имеется сертификат пожарной безопасности;
• покрыт герметичной оболочкой из ПВХ и защищен оплеткой из оцинкованной стали;
• высокие механические показатели на разрыв и сжатие;
• защита от механических воздействий, истирания, вандализма, проникновения воды и пыли, ультрафиолета и электромагнитного воздействия в широком диапазоне частот.

Характеристики

Стандарт	производятся в соответствии с CEI EN 61386-1 и 61386-23
Классификационный код по EN 61386-1 и EN 61386-23	3431
Степень защиты	IP44/IP66/IP67 по ГОСТ 14254-96 (МЭК 529-89)
	IP44 без уплотнительной муфты
	IP66/IP67 с уплотнительной муфтой 66ВТР
Температура монтажа и эксплуатации, °C	от –45 до +70
Прочность (сопротивление сжатию при 20 °C)	свыше 1250 Н на 5 см* для труб с номинальным диаметром менее 26 мм
	свыше 750 Н на 5 см* для труб с номинальным диаметром более 35 мм
Разрывная прочность	не менее 500 Н для труб с номинальным диаметром менее 15 мм
	не менее 1000 Н для труб с номинальным диаметром более 20 мм
Ударная прочность при –15 °C	не менее 6 Дж
Категория горения	ПВ–0 по ГОСТ 28779
Соответствие требованиям пожарной безопасности	соответствуют ГОСТ Р 53313
ЭМС-экранирование	30–230 МГц уровень 1, (min. ослабление 35 dB) по IEC 61587

* Деформация при заявленном усилии сжатия – не более 25 ± 5 % от начального диаметра

Ø номинальный, мм	Ø внутренний, мм	Ø внешний, мм**	Минимальный радиус изгиба, мм	В бухте, м	Тип замка	Код
10	10,0	14,0	30	50	усиленный	6071TX-010
12	12,0	16,0	35	50	усиленный	6071TX-012
15	15,5	19,5	50	50	усиленный	6071TX-016
20	20,5	25,5	65	50	усиленный	6071TX-022
26	26,5	31,5	80	25	усиленный	6071TX-032
35	35,0	41,0	120	25	усиленный	6071TX-038
40	40,0	46,0	150	25	усиленный	6071TX-040
50	50,5	57,0	220	25	усиленный	6071TX-050

** Внешний диаметр указан без учета металлической оплетки. Оплетка увеличивает диаметр металлорукава на 2 ± 0,5 мм

Металлорукав в гладкой SEBS оболочке



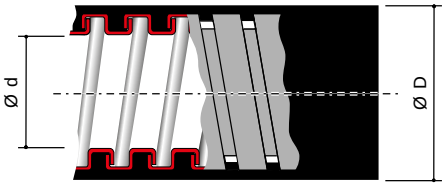



Усиленный замок

Назначение

• прокладка электрических, телефонных, компьютерных, телевизионных сетей, выполненных изолированными проводами, шнурами или кабелями;
• оптимальное решение для защиты кабеля в местах массового пребывания людей и объектах ж/д транспорта.

Особенности

• стойкость к распространению горения;
• покрыт гладкой оболочкой из SEBS;
• высокие механические показатели на разрыв и сжатие;
• герметичный монтаж во влажных и запыленных помещениях;
• самозатухающий материал оболочки с низким дымовыделением и низкой токсичностью продуктов горения;
• не содержит галогены;
• высокая химическая стойкость к маслам и кислотам.

Характеристики

Стандарт	производятся в соответствии с CEI EN 61386-1, 61386-23, UNI CEI 11170-3:2005
Классификационный код по EN 61386-1 и EN 61386-23	3441
Степень защиты	IP66/IP67 по ГОСТ 14254-96 (МЭК 529-89)
	IP66 при динамических воздействиях при прокладке
	IP67 при статической прокладке
Температура монтажа и эксплуатации, °C	от –60 до +70
Прочность (сопротивление сжатию при 20 °C)	свыше 1250 Н на 5 см* для труб с номинальным диаметром менее 26 мм
	750 Н на 5 см* для труб с номинальным диаметром более 35 мм
Разрывная прочность	не менее 500 Н для труб с номинальным диаметром менее 15 мм
	не менее 1000 Н для труб с номинальным диаметром более 20 мм
Ударная прочность при –15 °C	не менее 6 Дж
Категория горения	ПВ 0
Соответствие требованиям пожарной безопасности	соответствуют ГОСТ Р 53313
Содержание галогенов	0%
Цвет	серый

* Деформация при заявленном усилии сжатия – не более 25 ± 5 % от начального диаметра

Ø номинальный, мм	Ø внутренний, мм	Ø внешний, мм**	Минимальный радиус изгиба, мм	В бухте, м	Тип замка	Код
10	10	15	60	50м	Усиленный	607S010
12	12	18	70	50м	Усиленный	607S012
15	15,6	21	90	50м	Усиленный	607S016
20	20,5	27	120	50м	Усиленный	607S022
26	26,5	34	140	25м	Усиленный	607S032
35	35	43	190	25м	Усиленный	607S038
40	40	48	240	25м	Усиленный	607S040
50	50,5	58,5	300	25м	Усиленный	607S050

Металлорукав в гладкой SEBS оболочке и оплетке из нержавеющей стали AISI 304



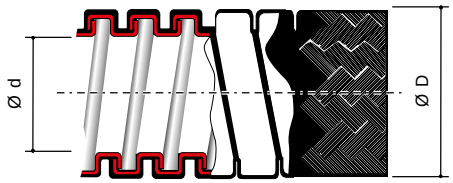



Усиленный замок

Назначение

• прокладка электрических, телефонных, компьютерных, телевизионных сетей, выполненных изолированными проводами, шнурами или кабелями;
• максимальная защита кабеля в местах массового пребывания людей и на объектах ж/д транспорта.

Особенности

• стойкость к распространению горения;
• покрыт гладкой оболочкой из SEBS и защищен оплеткой из оцинкованной стали;
• высокие механические показатели на разрыв и сжатие;
• самозатухающий материал оболочки с низким дымовыделением и низкой токсичностью продуктов горения;
• стойкость к истиранию, износу, электрическим искрам, защита от электромагнитного воздействия в широком диапазоне частот.

Характеристики

Стандарт	производятся в соответствии с CEI EN 61386-1, 61386-23, UNI CEI 11170-3:2005
Классификационный код по EN 61386-1 и EN 61386-23	3441
Степень защиты	IP66/IP67 по ГОСТ 14254-96 (МЭК 529-89)
	IP66 при динамических воздействиях при прокладке
	IP67 при статической прокладке
Температура монтажа и эксплуатации, °C	от –60 до +70
Прочность (сопротивление сжатию при 20 °C)	свыше 1250 Н на 5 см* для труб с номинальным диаметром менее 26 мм
	750 Н на 5 см* для труб с номинальным диаметром более 35 мм
Разрывная прочность	не менее 500 Н для труб с номинальным диаметром менее 15 мм
	не менее 1000 Н для труб с номинальным диаметром более 20 мм
Ударная прочность при –15 °C	не менее 6 Дж
Категория горения	ПВ 0
Соответствие требованиям пожарной безопасности	соответствуют ГОСТ Р 53313
Содержание галогенов	0%
Цвет	серый

* Деформация при заявленном усилии сжатия – не более 25 ± 5 % от начального диаметра

Ø номинальный, мм	Ø внутренний, мм	Ø внешний, мм	Минимальный радиус изгиба, мм	В бухте, м	Тип замка	Код
10	10	15	60	50м	Усиленный	607STX010
12	12	18	70	50м	Усиленный	607STX012
15	15,6	21	90	50м	Усиленный	607STX016
20	20,5	27	120	50м	Усиленный	607STX022
26	26,5	34	140	25м	Усиленный	607STX032
35	35	43	190	25м	Усиленный	607STX038
40	40	48	240	25м	Усиленный	607STX040
50	50,5	58,5	300	25м	Усиленный	607STX050

Металлорукав в гладкой EVA-оболочке



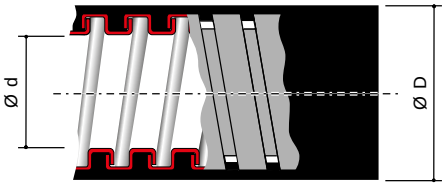



Усиленный замок

Назначение

• прокладка электрических, телефонных, компьютерных, телевизионных сетей, выполненных изолированными проводами, шнурами или кабелями;
• оптимальное решение для защиты кабеля в местах массового пребывания людей и объектах ж/д транспорта.

Особенности

• стойкость к распространению горения;
• имеется сертификат пожарной безопасности;
• покрыт гладкой оболочкой из EVA (этиленвинилацетат);
• высокие механические показатели на разрыв и сжатие;
• герметичный монтаж во влажных и запыленных помещениях;
• самозатухающий материал оболочки с низким дымовыделением и низкой токсичностью продуктов горения;
• высокая химическая стойкость к маслам и кислотам.

Характеристики

Стандарт	производятся в соответствии с CEI EN 61386-1, 61386-23, UNI CEI 11170-3:2005
Классификационный код по EN 61386-1 и EN 61386-23	3441
Степень защиты	IP66/IP67 по ГОСТ 14254-96 (МЭК 529-89)
	IP66 при динамических воздействиях при прокладке
	IP67 при статической прокладке
Температура монтажа и эксплуатации, °C	от –25 до +70
Прочность (сопротивление сжатию при 20 °C)	свыше 1250 Н на 5 см* для труб с номинальным диаметром менее 26 мм
	свыше 750 Н на 5 см* для труб с номинальным диаметром более 35 мм
Разрывная прочность	не менее 500 Н для труб с номинальным диаметром менее 15 мм
	не менее 1000 Н для труб с номинальным диаметром более 20 мм
Ударная прочность при –15 °C	не менее 6 Дж
Категория горения	ПВ-0 по ГОСТ 28779
Соответствие требованиям пожарной безопасности	соответствуют ГОСТ Р 53313
Содержание галогенов	0 %
Цвет	серый (белый)

* Деформация при заявленном усилии сжатия – не более 25 ± 5 % от начального диаметра

Ø номинальный, мм	Ø внутренний, мм	Ø внешний, мм	Минимальный радиус изгиба, мм	В бухте, м	Тип замка	Код
10	10,0	15,0	60	50	усиленный	607E010
12	12,0	18,0	70	50	усиленный	607E012
15	15,5	21,0	90	50	усиленный	607E016
20	20,5	27,0	120	50	усиленный	607E022
26	26,5	34,0	140	25	усиленный	607E032
35	35,0	43,0	190	25	усиленный	607E038
40	40,0	48,0	240	25	усиленный	607E040
50	50,5	58,5	300	25	усиленный	607E050

** Внешний диаметр указан без учета металлической оплетки. Оплетка увеличивает диаметр металлорукава на 2 ± 0,5 мм

Металлорукав в гладкой EVA-оболочке и оплетке из нержавеющей стали AISI 304



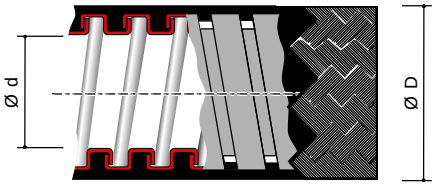



Усиленный замок

Назначение

• прокладка электрических, телефонных, компьютерных, телевизионных сетей, выполненных изолированными проводами, шнурами или кабелями;
• максимальная защита кабеля в местах массового пребывания людей и на объектах ж/д транспорта.

Особенности

• стойкость к распространению горения;
• имеется сертификат пожарной безопасности;
• покрыт гладкой оболочкой из EVA (этиленвинилацетат) и защищен оплеткой из нержавеющей стали;
• высокие механические показатели на разрыв и сжатие;
• самозатухающий материал оболочки с низким дымовыделением и низкой токсичностью продуктов горения;
• стойкость к истиранию, износу, электрическим искрам, защита от электромагнитного воздействия в широком диапазоне частот.

Характеристики

Стандарт	производятся в соответствии с CEI EN 61386-1, 61386-23, UNI CEI 11170-3:2005
Классификационный код по EN 61386-1 и EN 61386-23	3441
Степень защиты	IP66/IP67 по ГОСТ 14254-96 (МЭК 529-89)
	IP66 при динамических воздействиях при прокладке
	IP67 при статической прокладке
Температура монтажа и эксплуатации, °C	от –25 до +70
Прочность (сопротивление сжатию при 20 °C)	свыше 1250 Н на 5 см* для труб с номинальным диаметром менее 26 мм
	свыше 750 Н на 5 см* для труб с номинальным диаметром более 35 мм
Разрывная прочность	не менее 500 Н для труб с номинальным диаметром менее 15 мм
	не менее 1000 Н для труб с номинальным диаметром более 20 мм
Ударная прочность при –15 °C	не менее 6 Дж
Категория горения	ПВ-0 по ГОСТ 28779
Соответствие требованиям пожарной безопасности	соответствуют ГОСТ Р 53313
Содержание галогенов	0 %
ЭМС-экранирование	30–230 МГц уровень 1, (min. ослабление 35 dB) по IEC 61587

* Деформация при заявленном усилии сжатия – не более 25 ± 5 % от начального диаметра

Ø номинальный, мм	Ø внутренний, мм**	Ø внешний, мм	Минимальный радиус изгиба, мм	В бухте, м	Тип замка	Код
10	10,0	15,0	60	50	усиленный	607ETX010
12	12,0	18,0	70	50	усиленный	607ETX012
15	15,5	21,0	90	50	усиленный	607ETX016
20	20,5	27,0	120	50	усиленный	607ETX022
26	26,5	34,0	140	25	усиленный	607ETX032
35	35,0	43,0	190	25	усиленный	607ETX038
40	40,0	48,0	240	25	усиленный	607ETX040
50	50,5	58,5	300	25	усиленный	607ETX050

** Внешний диаметр указан без учета металлической оплетки. Оплетка увеличивает диаметр металлорукава на 2 ± 0,5 мм

Металлорукав в гладкой полиуретановой изоляции



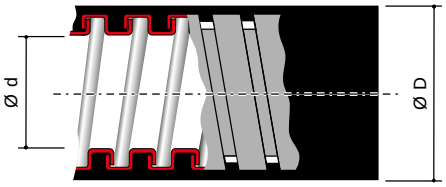



Усиленный замок

Назначение

• прокладка электрических, телефонных, компьютерных, телевизионных сетей, выполненных изолированными проводами, шнурами или кабелями;
• решение для прокладки кабеля в условиях сверхнизких температур.

Особенности

• стойкость к распространению горения;
• стойкость к воздействию солнечной радиации;
• имеется сертификат пожарной безопасности;
• покрыт гладкой оболочкой из полиуретана;
• высокие механические показатели на разрыв и сжатие;
• герметичный монтаж во влажных и запыленных помещениях;
• самозатухающий материал оболочки с низким дымовыделением и низкой токсичностью продуктов горения;
• высокая химическая стойкость к воздействию масел и кислот.

Характеристики

Стандарт	производятся в соответствии с CEI EN 61386-1, 61386-23, UNI CEI 11170-3:2005
Классификационный код по EN 61386-1 и EN 61386-23	4453
Степень защиты	IP66/IP67 по ГОСТ 14254-96 (МЭК 529-89)
	IP66 при динамических воздействиях при прокладке
	IP67 при статической прокладке
Температура монтажа и эксплуатации, °C	от –60 до + 105
Прочность (сопротивление сжатию при 20 °C)	свыше 1250 Н на 5 см*
Разрывная прочность	не менее 1000 Н
Ударная прочность при –60 °C	не менее 6 Дж
Категория горения	ПВ-0 по ГОСТ 28779
Соответствие требованиям пожарной безопасности	соответствуют ГОСТ Р 53313
Содержание галогенов	0 %
Цвет	черный

* Деформация при заявленном усилии сжатия – не более 25 ± 5 % от начального диаметра

Ø номинальный, мм	Ø внутренний, мм	Ø внешний, мм	Минимальный радиус изгиба, мм	В бухте, м	Тип замка	Код
10	10	15	60	50	двойной	607PU10N
12	12	18	70	50	двойной	607PU12N
15	15,5	21	90	50	двойной	607PU16N
20	20,5	27	120	50	двойной	607PU22N
26	26,5	34	140	25	двойной	607PU32N
35	35	43	190	25	двойной	607PU38N
40	40	48	240	25	двойной	607PU40N
50	50,5	58,5	300	25	двойной	607PU50N

Металлорукав в герметичной полиуретановой изоляции



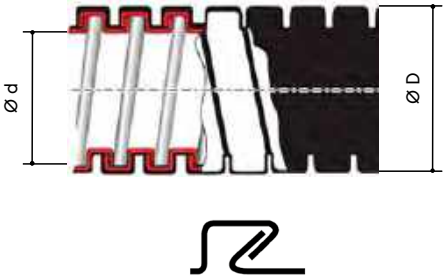

Усиленный замок

Назначение

• прокладка электрических, телефонных, компьютерных, телевизионных сетей, выполненных изолированными проводами, шнурами или кабелями;
• решение для прокладки кабеля в условиях сверхнизких температур.

Особенности

• стойкость к распространению горения;
• стойкость к воздействию синтетических масел, чернил и смазок обладает отличной эластичностью и хорошей механической стойкостью;
• стойкость к воздействию солнечной радиации;
• имеется сертификат пожарной безопасности;
• покрыт герметичной оболочкой из полиуретана;
• высокие механические показатели на разрыв и сжатие;
• герметичный монтаж во влажных и запыленных помещениях;
• самозатухающий материал оболочки с низким дымовыделением и низкой токсичностью продуктов горения;
• гарантированная непрерывность электроснабжения;
• для монтажа необходима уплотнительная муфта.

Характеристики

Стандарт	производятся в соответствии с CEI EN EN 61386–1 and 61386–22, (ГОСТ Р МЭК 61386.1–2014) 3453
Классификационный код по EN 61386–1 и EN 61386–23	3453
Степень защиты	IP66/IP67 по ГОСТ 14254–96 (МЭК 529–89)
	IP66 при динамических воздействиях при прокладке
	IP67 при статической прокладке
Температура монтажа и эксплуатации, °С	от –60 до + 105
Прочность (сопротивление сжатию при 20 °С)	свыше 1250 Н на 5 см* для диаметров 10–27 мм
	750 Н на 5 см* для диаметров 35–50 мм
Разрывная прочность	не менее 1000 Н для диаметров 20–50 мм
	не менее 500 Н для диаметров 10–15 мм
Ударная прочность при –45 °С	не менее 6 Дж
Категория горения	ПВ–0 по ГОСТ 28779
Соответствие требованиям пожарной безопасности	соответствуют ГОСТ Р 53313
Содержание галогенов	0%
Цвет	черный

* Деформация при заявленном усилии сжатия – не более 25 ± 5 % от начального диаметра

Ø номинальный, мм	Ø внутренний, мм	Ø внешний, мм	Минимальный радиус изгиба, мм	В бухте, м	Тип замка	Код
10	10,0	14,0	30	50	двойной	6071PU–010N
12	12,0	16,0	35	50	двойной	6071PU–012N
15	15,5	19,5	50	50	двойной	6071PU–015N
20	20,5	25,5	65	50	двойной	6071PU–020N
26	26,5	31,5	80	25	двойной	6071PU–027N
35	35	41,0	120	25	двойной	6071PU–035N
40	40	46,0	150	25	двойной	6071PU–040N
50	50,5	56,0	220	25	двойной	6071PU–050N

Взрывозащищенные муфты для металлорукава

Отличительные особенности конструкции аксессуаров для металлорукава

Металлорукав

Зажимная гайка
• никелированная латунь или нержавеющая сталь;
• высокая устойчивость к воздействию агрессивных веществ

Корпус фитинга
• никелированная латунь или нержавеющая сталь;
• скругленные края, предотвращающие повреждение кабеля;
• высокая прочность и надежность;
• высокая стойкость к агрессивным веществам

Силиконовый уплотнитель
• гарантирует высокую степень герметизации IP66/IP67

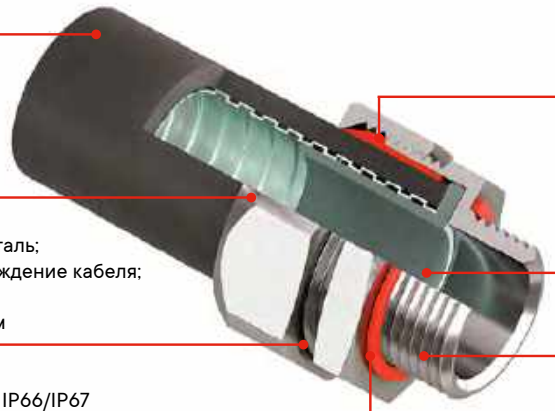

Зажимное кольцо из силикона
• имеет форму усеченного конуса, надежно фиксирует муфту на металлорукаве, гарантируя высокую степень герметезации IP66/IP67

Втулка из цинкового сплава ZAMAK
• защита от возможного повреждения кабеля;
• ввинчивается внутрь металлорукава, обеспечивая высокую прочность на вырыв и электрическую непрерывность

Резьба
• доступны разные резьбы

Технические характеристики

Тип	взрывозащищенные аксессуары для металлорукава
Маркировка взрывозащиты по ATEX	II 2G Ex e IIC Gb / II 2D Ex tb IIIC Db
Соответствие стандартам	EN 60079-0:2012 / EN 60079-7:2007 / EN 60079-31:2014
Маркировка взрывозащиты по IECEx	Ex e IIC Gb / Ex tb IIIC Db
Соответствие стандартам	IEC 60079-0:2011 / IEC 60079-7:2006 / IEC 60079-31:2013
Маркировка взрывозащиты по ТР ТС	Ex e IIC Gb U/ Ex tb IIIC Db U
Соответствие стандартам	ГОСТ 31610.0-2014 / ГОСТ Р МЭК 60079-7-2012 / ГОСТ IEC 60079-31-2010
Температура эксплуатации, °С	от –45 до +85
Защита от внешних воздействий	IP66/IP67
Материал корпусных деталей	никелированная латунь, нержавеющая сталь AISI 316L
Материал уплотнения	силикон
Акссессуары и система металлических труб ДКС обеспечивает электрическую целостность цепи заземления	протокол № 631-М по ГОСТ Р МЭК 61386.1-2014 п. 11.2

Муфта металлорукав-коробка с наружной резьбой



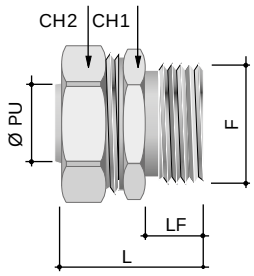

Назначение
• предназначена для герметичного ввода металлорукава в корпус оборудования, шкафа, щитка, клеммной коробки, поста управления;
• взрывозащищенная муфта имеет двойную сертификацию: повышенная безопасность Ex e, защита от воспламенения пыли Ex t.
Комплектация
• муфта комплектуется силиконовым уплотнителем на наружной резьбе;
• дополнительно укомплектовать гайкой при необходимости.
Типоразмеры
• метрическая от M16 до M63.
Степень защиты
• IP66/67
Материал
• корпус и гайка: никелированная латунь, нержавеющая сталь AISI 316L.
Маркировка взрывозащиты
• Ex e IIC Gb U/ Ex tb IIIC Db U.
Зона
1, 2, 21, 22.
Температура окружающей среды
• от –45 до +85 °C.

Номинальный диаметр металлорукава, мм	Геометрические размеры, мм					Код	
	F	LF	ØPU	CH1	CH2	никелированная латунь	нержавеющая сталь AISI 316L
10	M16×1,5	10	8,5	22	24	EX6014-1016	-
12	M16×1,5	10	10	24	26	EX6014-16A	EX6014XX16A
15	M16×1,5	10	12	28	30	EX6014-1616	EX6014XX1616
15	M20×1,5	10	13,8	28	30	EX6014-20A	EX6014XX20A
20	M20×1,5	10	16	35	37	EX6014-2020	EX6014XX2020
20	M25×1,5	12	18	35	37	EX6014-25A	EX6014XX25A
26	M25×1,5	12	20	42	45	EX6014-2527	-
26	M32×1,5	13	24	42	45	EX6014-32A	EX6014XX32A
35	M40×1,5	10	32	50	52	EX6014-4035	EX6014XX4035
40	M40×1,5	18	34	58	61	EX6014-40A	-
40	M50×1,5	18	38	60	61	EX6014-5040	EX6014XX5040
50	M50×1,5	18	44	70	74	EX6014-50A	-
50	M63×1,5	18	48	70	74	EX6014-6350	-

Муфта металлорукав-коробка с внутренней резьбой



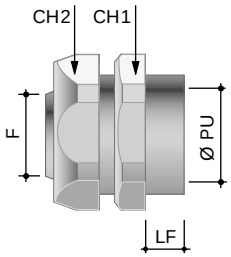

Описание
• взрывозащищенная муфта имеет двойную сертификацию: повышенная безопасность Ex e, защита от воспламенения пыли Ex t;
• взрывозащищенная муфта предназначена для герметичного ввода металлорукава в корпус оборудования, шкафа, щитка, клеммной коробки, поста управления.

Типоразмеры
• метрическая от M16 до M63.

Степень защиты
• IP66/67.

Материал
• корпус и гайка: никелированная латунь, нержавеющая сталь AISI 316L;
• уплотнитель: силикон.

Защита
• Ex e IIC Gb U/ Ex tb IIIC Db U.

Зона
• 1, 2, 21, 22.

Температура окружающей среды
• от –45 до +85 °C.

Номинальный диаметр металлорукава, мм	Геометрические размеры, мм					Код
	F	LF	ØPU	CH1	CH2	
10	M16×1,5	12	8,5	22	24	EX6015-10A
12	M16×1,5	13	10	24	26	EX6015-12A
15	M16×1,5	14,5	13,8	28	30	EX6015-16A
15	M20×1,5	14,5	13,8	28	30	EX6015-20
20	M20×1,5	14	18	35	37	EX6015-2020
20	M25×1,5	16	18	35	37	EX6015-25
26	M25×1,5	16	23	42	45	EX6015-2527
26	M32×1,5	16	24	42	45	EX6015-32A
35	M32×1,5	17	30	50	52	EX6015-3235
35	M40×1,5	17	32	50	52	EX6015-4035
40	M40×1,5	20	38	58	61	EX6015-40
40	M50×1,5	23	38	58	61	EX6015-5040
50	M50×1,5	20,5	48	70	74	EX6015-50
50	M63×1,5	45	48	70	74	EX6015-6350

Взрывозащищенные муфты для металлорукавов в стальной оплетке

Отличительные особенности конструкции аксессуаров для металлорукавов в стальной оплетке

Промежуточный корпус
• никелированная латунь;
• высокая механическая прочность;
• высокая стойкость к агрессивным веществам;
• надежная фиксация оплетки по всей окружности

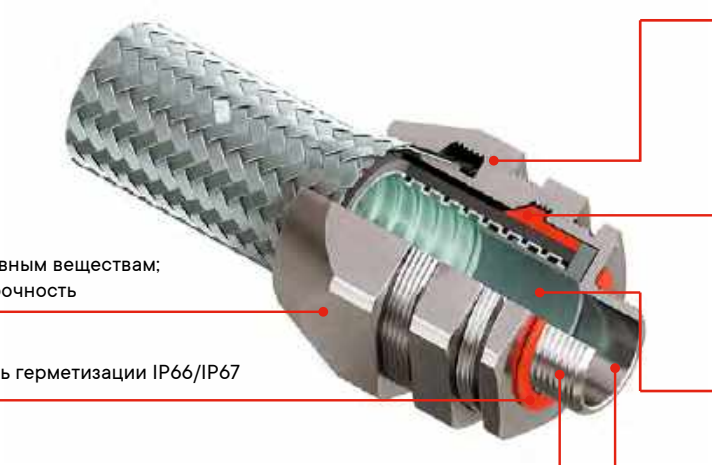

Зажимное кольцо из силикона
• имеет форму усеченного конуса, надежно фиксирует муфту на металлорукаве, гарантируя высокую степень герметезации IP66/IP67

Зажимная гайка
• никелированная латунь;
• высокая стойкость к агрессивным веществам;
• отличительная разрывная прочность

Втулка из цинкового сплава ZAMAK
• защита от возможного повреждения кабеля;
• ввинчивается внутрь металлорукава, обеспечивая высокую прочность на вырыв и электрическую непрерывность

Силиконовый уплотнитель
• гарантирует высокую степень герметизации IP66/IP67

Резьба
• доступны разные типы резьбы

Корпус муфты
• никелированная латунь;
• идеально гладкая внутренняя поверхность исключает риск повреждения кабеля при протяжке;
• высокая прочность и надежность;
• высокая устойчивость к воздействию агрессивных веществ

Технические характеристики

Тип	взрывозащищенные аксессуары для металлорукава в стальной оплетке
Категория защиты по ATEX	II 2G Ex e IIC Gb / II 2D Ex tb IIIC Db
Соответствие стандартам	EN 60079-0:2012 / EN 60079-7:2007 / EN 60079-31:2014
Категория защиты по IECEx	Ex e IIC Gb / Ex tb IIIC Db
Соответствие стандартам	IEC 60079-0:2011 / IEC 60079-7:2006 / IEC 60079-31:2013
Категория защиты по ТР ТС	Ex e IIC Gb U/ Ex tb IIIC Db U
Соответствие стандартам	ГОСТ 31610.0-2014 / ГОСТ Р МЭК 60079-7-2012 / ГОСТ IEC 60079-31-2010
Температура эксплуатации, °С	от –45 до +85
Защита от внешних воздействий	IP66/IP67
Материал корпусных деталей	никелированная латунь; нержавеющая сталь AISI 316L
Материал уплотнения	силикон
Акссессуары и система металлических труб ДКС обеспечивает электрическую целостность цепи заземления	протокол № 631-М по ГОСТ Р МЭК 61386.1-2014 п. 11.2

Муфта двойной фиксации для металлорукава в стальной оплетке и ввода в коробку



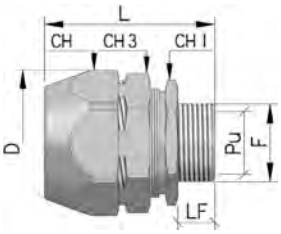

Описание
• взрывозащищенная муфта имеет двойную сертификацию: повышенная безопасность Ex e, защита от воспламенения пыли Ex t;
• взрывозащищенная муфта предназначена для герметичного ввода металлорукава в стальной оплетке в корпус оборудования, шкафа, щитка, клеммной коробки, поста управления.

Комплектация
• муфта комплектуется силиконовым уплотнителем на наружной резьбе.

Типоразмеры
• метрическая от M16 до M63.

Степень защиты
• IP66/67.

Материал
• корпус и гайка: никелированная латунь;
• уплотнитель: силикон.

Защита
• Ex e IIC Gb U/ Ex tb IIIC Db U.

Зона
• 1, 2, 21, 22.

Температура окружающей среды
• от –45 до +85 °C.

Номинальный диаметр металлорукава, мм	Геометрические размеры, мм						Код
	F	LF	ØPU	CH1	CH2	CH3	
10	M16×1,5	9	8,5	22	26	28	EXT06014-1016
12	M16×1,5	9	10	24	28	30	EXT06014-16A
15	M20×1,5	10	13,8	28	30	35	EXT06014-20A
20	M20×1,5	10	16	35	39	42	EXT06014-2020
20	M25×1,5	12	18	36	39	42	EXT06014-25A
26	M32×1,5	12	24	42	50	50	EXT06014-32A
35	M40×1,5	14	32	50	55	60	EXT06014-4035
40	M40×1,5	14	34	58	60	65	EXT06014-40A
40	M50×1,5	18	38	60	60	65	EXT06014-5040
50	M50×1,5	18	44	70	80	80	EXT06014-50A
50	M63×1,5	18	48	70	80	80	EXT06014-6350

Трубы стальные жесткие



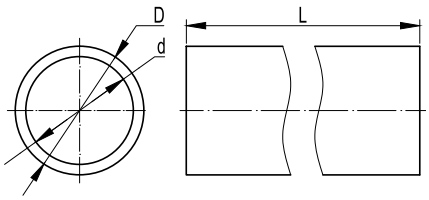

Назначение
• защита проводов и кабелей от механических повреждений, прокладка электрических, компьютерных, телевизионных сетей, выполненных изолированными проводами, шнурами и кабелями;
• защита от механических повреждений и агрессивной среды.
Характеристики
• исполнение 1 – сталь, оцинкованная по методу Сендзимира;
• исполнение 2 – нержавеющая сталь AISI 304;
• исполнение 3 – нержавеющая сталь AISI 316L.
Условия монтажа
• открытая прокладка по материалам всех групп горючести (НГ-Г4 по ГОСТ 30244) и воспламеняемости В1–В3 по ГОСТ 30402);
• скрытая прокладка в пустотах фальшстен, фальшполов, фальшпотолков, в материалах групп горючести НГ-Г3 по ГОСТ 30244.
Отличительные особенности
• трубы из оцинкованной стали имеют равномерный внутренний шов без острых краев, что позволяет снизить вероятность повреждения оболочки кабеля при протяжке в трубе;
• в трубах из нержавеющей стали внутренний сварной шов зачищается при производстве до идеальной гладкости, исключая минимальную возможность повреждения кабеля, облегчая монтажные работы.

Характеристики

Стандарт	производятся в соответствии с CEI EN 61386-1, EN 61386-23, EN 60423
Классификационный код по EN 61386-1 и EN 61386-23	5545
Материалы и типы покрытий	сталь, оцинкованная горячим конвейерным способом по методу Сендзимира сталь нержавеющая марки AISI 304 сталь нержавеющая марки AISI 316L
Климатическое исполнение по ГОСТ 15150–69	исполнение 1 – У2, ХЛ2, УХЛ2 исполнение 2 и 3 – У1, ХЛ1, УХЛ1, УХЛ5
Степень защиты	IP66/IP67 по ГОСТ 14254-96 (МЭК 529-89) IP66 при динамических воздействиях IP67 при статической прокладке
Температура монтажа и эксплуатации, °С	от –60 до +150
Прочность (сопротивление сжатию при 20 °С)	свыше 4000 Н на 5 см*
Разрывная прочность	не менее 1000 Н
Ударная прочность при –25 °С	не менее 20 Дж
ЭМС-экранирование	30–230 МГц уровень 2, (min. ослабление 50 dB) по IEC 61587

* Деформация при заявленном усилии сжатия не более 25 % ± 5 % от начального диаметра

Внешний диаметр, мм	Внутренний диаметр, мм	Толщина стенки, мм	Исполнение 1 (сталь, оцинкованная по методу Сендзимира)		Исполнение 2 (AISI 304)		Исполнение 3 (AISI 316L)	
			Труба в отрезках по 3 м		Труба в отрезках по 3 м		Труба в отрезках по 3 м	
			упаковка, м	код	упаковка, м	код	упаковка, м	код
16	14	1	45	6008-16L3	45	6700-16L3	45	6700A-16L3
20	18	1	45	6008-20L3	45	6700-20L3	45	6700A-20L3
25	22,6	1,2	30	6008-25L3	30	6700-25L3	30	6700A-25L3
32	29,6	1,2	24	6008-32L3	24	6700-32L3	24	6700A-32L3
40	37,6	1,2	15	6008-40L3	15	6700-40L3	15	6700A-40L3
50	47,6	1,2	15	6008-50L3	15	6700-50L3	15	6700A-50L3
63	60	1,5	9	6008-63L3	–	–	–	–

Взрывозащищенные муфты для жестких металлических труб

Отличительные особенности конструкции аксессуаров для жестких металлических труб

Запатентованная система фиксации стальными шарами

• простая стыковка трубы с аксессуаром;
• минимальное время на монтаж;
• гарантированная электропроводность;
• высокая надежность соединения;
• муфта не повреждает цинковое покрытие трубы в процессе монтажа

Жесткая стальная труба

Защитное кольцо для фиксации уплотнителя
• надежно фиксирует и защищает от повреждений уплотнитель

Силиконовое стопорное кольцо



Корпус муфты
• никелированная латунь / нержавеющая сталь;
• идеально гладкая внутренняя поверхность;
• высокая прочность и надежность;
• высокая стойкость к агрессивным веществам

Тороидальное уплотнение
• устанавливается в корпусе муфты;
• обеспечивает идеальную герметезацию IP6/IP67

Силиконовый уплотнитель
• гарантирует высокую степень герметизации IP66/IP67

Пружина
• нержавеющая сталь

Резьба
• доступны разные типы резьбы

Технические характеристики

Тип	взрывозащищенные аксессуары для жесткой трубы
Категория защиты по ATEX	II 2G Ex e IIC Gb / II 2D Ex tb IIIC Db
Соответствие стандартам	EN 60079-0:2012 / EN 60079-7:2007 / EN 60079-31:2014
Категория защиты по IECEx	Ex e IIC Gb / Ex tb IIIC Db
Соответствие стандартам	IEC 60079-0:2011 / IEC 60079-7:2006 / IEC 60079-31:2013
Категория защиты по ТР ТС	Ex e IIC Gb U / Ex tb IIIC Db U
Соответствие стандартам	ГОСТ 31610.0-2014 / ГОСТ Р МЭК 60079-7-2012 / ГОСТ IEC 60079-31-2010
Температура эксплуатации, °С	от –45 до +85
Защита от внешних воздействий	IP66/IP67
Материал корпусных деталей	никелированная латунь; нержавеющая сталь AISI 316L
Материал уплотнения	силикон
Акссессуары и система металлических труб ДКС обеспечивает электрическую целостность цепи заземления	протокол № 631-М по ГОСТ Р МЭК 61386.1-2014 п. 11.2

Муфта "труба-коробка"



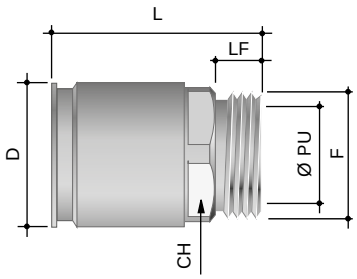

Описание
• взрывозащищенная муфта имеет двойную сертификацию: повышенная безопасность Ex e, защита от воспламенения пыли Ex t;
• взрывозащищенная муфта предназначена для герметичного ввода стальной трубы в корпус оборудования, шкафа, щитка, клеммной коробки, поста управления.
Комплектация
• муфта комплектуется силиконовым уплотнителем на наружной поверхности.
Типоразмеры
• метрическая от M16 до M63.
Степень защиты
• IP66/67.
Материал
• корпус: никелированная латунь, нержавеющая сталь AISI 316L;
• уплотнение: силикон.
Защита
• Ex e IIC Gb U / Ex tb IIIC Db U.
Зона
• 1, 2, 21, 22.
Температура окружающей среды
• от –45 до +85 °C.

Номинальный диаметр трубы, мм	Геометрические размеры, мм					Код	
	F	LF	ØPU	ØD	CH	никелированная латунь	нержавеющая сталь AISI 316L
16	M16×1,5	10	12,7	23	21	EX6111-A16N	EX6111-16XX
20	M20×1,5	10	16	27	25	EX6111-A20N	EX6111-20XX
25	M25×1,5	10	21	32	30	EX6111-A25N	EX6111-25XX
32	M32×1,5	12	27,5	39	37	EX6111-A32N	EX6111-32XX
40	M40×1,5	14	35	50	47	EX6111-A40	EX6111-40XX
50	M50×1,5	14	45	60	56	EX6111-A50	EX6111-50XX
63	M63×1,5	14	55	75	75	EX6111-A63N	EX6111-63XX

Муфта "труба-коробка" с внутренней резьбой



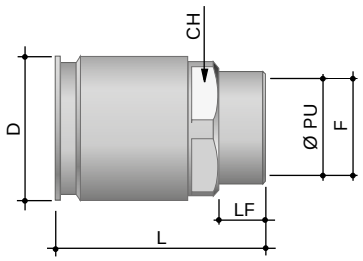

Описание
• взрывозащищенная муфта имеет двойную сертификацию: повышенная безопасность Ex e, защита от воспламенения пыли Ex t;
• взрывозащищенная муфта предназначена для герметичного ввода стальной трубы в корпус оборудования, шкафа, щитка, клеммной коробки, поста управления.

Типоразмеры
• метрическая от M16 до M63.

Степень защиты
• IP66/67.

Материал
• корпус: никелированная латунь, нержавеющая сталь AISI 316L;
• уплотнение: силикон.

Защита
• Ex e IIC Gb U / Ex tb IIIC Db U.

Зона
• 1, 2, 21, 22.

Температура окружающей среды
• от –45 до +85 °C.

Номинальный диаметр трубы, мм	Геометрические размеры, мм					Код	
	F	LF	ØPU	ØD	CH	никелированная латунь	нержавеющая сталь AISI 316L
16	M16×1,5	10	14,5	23	21	EX6112-A16	EX6112-16XX
20	M20×1,5	10	18,5	27	25	EX6112-A20	EX6112-20XX
25	M25×1,5	10	23,5	32	30	EX6112-A25	EX6112-25XX
32	M32×1,5	12	30,5	39	37	EX6112-A32	EX6112-32XX
40	M40×1,5	15	38,5	50	47	EX6112-A40	EX6112-40XX
50	M50×1,5	15	48,5	60	56	EX6112-A50	EX6112-50XX
63	M63×1,5	21,5	57	75	67	EX6112-A63N	EX6112-63XX

Аксессуары для защиты кабелей

Взрывозащищенная втулка соединительная



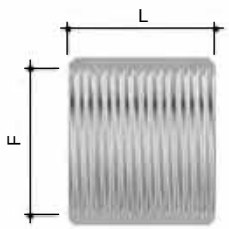

Описание
• взрывозащищенная муфта имеет двойную сертификацию: повышенная безопасность Ex e, защита от воспламенения пыли Ex t;
• взрывозащищенная муфта предназначена для соединения жестких стальных труб одного диаметра с наружной резьбой.
Типоразмеры
• от 16 до 63 мм.
Степень защиты
• IP66/67.
Материал
• корпус: никелированная латунь.
Защита
• Ex e IIC Gb U / Ex tb IIIC Db U.
Зона
• 1, 2, 21, 22.
Температура окружающей среды
• от –45 до +85 °C.

Номинальный диаметр трубы, мм	Геометрические размеры, мм		Код
	F	L	
16	M16×1,5	27	EX6003-16A
20	M20×1,5	30	EX6003-20
25	M25×1,5	36	EX6003-25
32	M32×1,5	40	EX6003-32A
40	M40×1,5	40	EX6003-40
50	M50×1,5	50	EX6003-50
63	M63x1,5	63	EX6003-63

Взрывозащищенная соединительная муфта



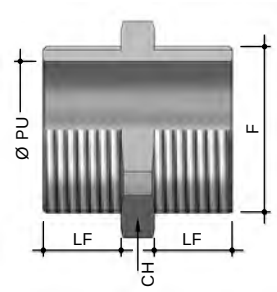

Описание
• взрывозащищенная муфта имеет двойную сертификацию: повышенная безопасность Ex e, защита от воспламенения пыли Ex t;
• взрывозащищенная муфта предназначена для соединения двух муфт с метрической резьбой одного типоразмера с внутренней резьбой.
Комплектация
• муфта комплектуется силиконовым уплотнителем на наружной поверхности.
Типоразмеры
• метрическая от M16 до M50.
Степень защиты
• IP66/67.
Материал
• никелированная латунь.
Защита
• Ex e IIC Gb U / Ex tb IIIC Db U.
Зона
• 1, 2, 21, 22.
Температура окружающей среды
• от –45 до +85 °C.

Геометрические размеры, мм				Код
F	LF	CH	ØPU	
M16×1,5	8	24	12	EX6051-16A
M20×1,5	9,5	28	15	EX6051-20
M25×1,5	10	35	20	EX6051-25
M32×1,5	13,5	42	26	EX6051-32A
M40×1,5	16,5	50	35	EX6051-40
M50×1,5	23,5	60	41	EX6051-50

Взрывозащищенная втулка соединительная



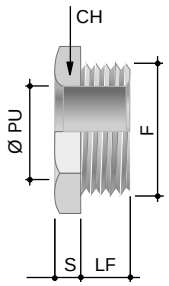

Описание
• взрывозащищенная втулка имеет двойную сертификацию: повышенная безопасность Ex e, защита от воспламенения пыли Ex t;
• взрывозащищенная втулка предназначена для вывода кабеля из лотка и защиты от прорезания острой кромкой.
Типоразмеры
• от 16 до 63 мм.
Степень защиты
• IP66/67.
Материал
• корпус: никелированная латунь.
Защита:
• Ex e IIC Gb U / Ex tb IIIC Db U.
Зона
• 1, 2, 21, 22.
Температура окружающей среды
• от –45 до +85 °C.

Геометрические размеры, мм					Код
F	Ø PU	CH	LF	S	
M16×1,5	13	22	10	3	EX6052-16A
M20×1,5	15	26	10	3	EX6052-20
M25×1,5	21	30	12	3,5	EX6052-25
M32×1,5	28	40	12	4	EX6052-32A
M40×1,5	35	50	14	4	EX6052-40
M50×1,5	44	58	18	5	EX6052-50

Аксессуар двойной фиксации для соединения металлорукава в стальной оплетке с гладкой стальной трубой



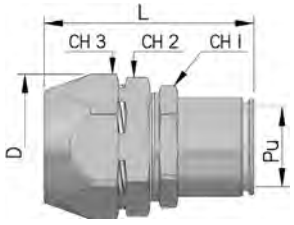

Описание
• аксессуар предназначен для герметичного ввода металлорукава в стальной оплетке в корпус оборудования, шкафа, щитка, клеммной коробки, поста управления.
Комплектация
• аксессуар комплектуется силиконовым уплотнителем на наружной резьбе.
Типоразмеры
• Ø от 16 до 50 мм.
Степень защиты
• IP66/67.
Материал
• корпус и гайка: никелированная латунь;
• уплотнитель: силикон.
Зона
• 1, 2, 21, 22.
Температура окружающей среды
• от –45 до +85 °C.

Номинальный диаметр металлорукава, мм	Геометрические размеры, мм					Код
	диаметр гладкой стальной трубы D	присоединительный диаметр ØPU	ключ CH1	ключ CH2	ключ CH3	
10	16	8,5	24	26	28	EXT06117-10N
12	16	10	24	28	30	EXT06117-12N
15	16	13,8	28	30	35	EXT06117-16N
20	20	18	35	39	42	EXT06117-2020
20	25	18	35	39	42	EXT06117-25N
26	32	24	42	50	50	EXT06117-32N
35	32	32	50	55	60	EXT06117-3235
35	40	32	50	55	60	EXT06117-4035
40	40	38	60	60	65	EXT06117-40
40	50	38	58	60	65	EXT06117-5040
50	50	48	70	80	80	EXT06117-50

Аксессуар "труба-труба"



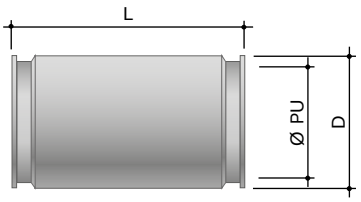

Описание
• аксессуар предназначен для герметичного соединения жестких стальных труб одного диаметра.
Комплектация
• аксессуар комплектуется силиконовым уплотнителем на наружной резьбе.
Типоразмеры
• Ø от 16 до 63 мм.
Степень защиты
• IP66/67.
Материал
• корпус и гайка: никелированная латунь, AISI 316L;
• уплотнитель: силикон.
Зона
• 1, 2, 21, 22.
Температура окружающей среды
• от –45 до +85 °C.

Номинальный диаметр трубы, мм	Геометрические размеры, мм			Код	
	ØPU	L	D	никелированная латунь	нержавеющая сталь AISI 316L
16	15	64	23	EX6110-16N	EX6110-16XX
20	19	64	27	EX6110-20N	EX6110-20XX
25	24	64	32	EX6110-25N	EX6110-25XX
32	31	66	39	EX6110-32N	EX6110-32XX
40	38	83	50	EX6110-40	EX6110-40XX
50	48	83	60	EX6110-50	EX6110-50XX
63	61	89	75	EX6110-63N	EX6110-63XX

Аксессуар "труба-металлорукав"



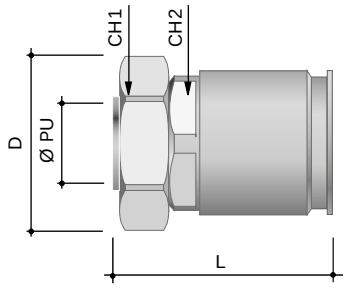

Описание
• аксессуар предназначен для герметичного соединения жестких стальных труб с металлорукавами, для перехода с жесткой трубы на металлорукав при необходимости гибкого поворота трассы.
Комплектация
• аксессуар комплектуется силиконовым уплотнителем на наружной поверхности.
Типоразмеры
• от 16 до 63 мм.
Степень защиты
• IP66/67.
Материал
• корпус: никелированная латунь, нержавеющая сталь AISI 316L;
• уплотнение: силикон.
Зона
• 1, 2, 21, 22.
Температура окружающей среды
• от –45 до +85 °C.

Номинальный диаметр трубы, мм	Номинальный диаметр металлорукава, мм	Геометрические размеры, мм			Код	
		ØPU	CH1	CH2	никелированная латунь	нержавеющая сталь AISI 316L
16	10	8,5	24	24	EX6117-10N	–
16	12	10	26	24	EX6117-12N	–
16	15	13,8	30	28	EX6117-16N	–
20	15	13,8	30	28	EX6117-20N	EX6117XX20N
20	20	18	37	35	EX6117-2020	–
25	20	18	37	35	EX6117-25N	EX6117XX25N
25	26	23	45	42	EX6117-2527	–
32	26	24	45	42	EX6117-32N	EX6117XX32N
32	35	30	52	50	EX6117-3235	–
40	35	32	52	58	EX6117-4035	–
40	40	38	61	58	EX6117-40	EX6117XX4035
50	40	38	61	58	EX6117-5040	–
50	50	48	74	70	EX6117-50	EX6117XX5040
63	50	48	74	75	EX6117-63N	EX6117XX63N

Таблица подбора взрывозащищенных аксессуаров для металлорукава









Номинальный диаметр металлорукава, мм	Металлорукав из оцинкованной стали, IP40	Металлорукав в герметичной ПВХ-изоляции	Металлорукав в гладкой ПВХ-изоляции	Металлорукав в ПВХ-изоляции, в оплетке из оцинкованной стали	Металлорукав в гладкой EVA-изоляции	Металлорукав в гладкой EVA-изоляции и оплетке из нержавеющей стали	Металлорукав в гладкой полиуретановой изоляции
10	667R1013	6071R–010	6070R–10	6071T–010	607E010	607ETX010	607PU10N
12	667R1215	6071R–012	6070R–12	6071T–012	607E012	607ETX012	607PU12N
15	667R1518	6071R–015	6070R–16	6071T–016	607E016	607ETX016	607PU16N
20	667R2024	6071R–020	6070R–22	6071T–022	607E022	607ETX022	607PU22N
26	667R2630	6071R–027	6070R–32	6071T–032	607E032	607ETX032	607PU32N
35	667R3539	6071R–035	6070R–38	6071T–038	607E038	607ETX038	607PU38N
40	667R4044	6071R–040	6070R–40	6071T–040	607E040	607ETX040	607PU40N
50	667R5054	6071R–050	6070R–50	6071T–050	607E050	607ETX050	607PU50N

Таблица подбора взрывозащищенных аксессуаров для жестких металлических труб









Диметр стальной трубы	Труба жестка стальная (сендзимир)	Муфта соединительная "труба-труба"	Муфта "труба-коробка", с наружной резьбой	Муфта "труба-коробка" с внутренней резьбой	Муфта соединительная "труба-труба"	Муфта "труба-коробка", с наружной резьбой	Муфта "труба-коробка" с внутренней резьбой
16	6008–16L3	EX6110–16N	EX6111–A16N	EX6112–A16	EX6110–16XX	EX6111–16XX	EX6112–16XX
20	6008–20L3	EX6110–20N	EX6111–A20N	EX6112–A20	EX6110–20XX	EX6111–20XX	EX6112–20XX
25	6008–25L3	EX6110–25N	EX6111–A25N	EX6112–A25	EX6110–25XX	EX6111–25XX	EX6112–25XX
32	6008–32L3	EX6110–32N	EX6111–A32N	EX6112–A32	EX6110–32XX	EX6111–32XX	EX6112–32XX
40	6008–40L3	EX6110–40	EX6111–A40	EX6112–A40	EX6110–40XX	EX6111–40XX	EX6112–40XX
50	6008–50L3	EX6110–50	EX6111–A50	EX6112–A50	EX6110–50XX	EX6111–50XX	EX6112–50XX
63	6008–63L3	EX6110–63N	EX6111–A63N	EX6112–A63N	EX6110–63XX	EX6111–63XX	EX6112–63XX

Таблица подбора взрывозащищенных аксессуаров для металлорукава







Номинальный диаметр металлорукава, мм	Муфта "металлорукав-коробка" с наружной резьбой	Муфта двойной фиксации "металлорукав-коробка"	Муфта "металлорукав-коробка" с внутренней резьбой	Муфта "металлорукав-коробка" с наружной резьбой	Муфта двойной фиксации "металлорукав-труба"
10	EX6014-1016	EXT06014-1016	EX6015-10A	–	EXT06117-10N
12	EX6014-16A	EXT06014-16A	EX6015-12A	EX6014XX16A	EXT06117-12N
15	EX6014-1616	–	EX6015-16A	EX6014XX1616	EXT06117-16N
15	EX6014-20A	EXT06014-20A	EX6015-20	EX6014XX20A	–
20	EX6014-2020	EXT06014-2020	EX6015-2020	EX6014XX2020	EXT06117-2020
20	EX6014-25A	EXT06014-25A	EX6015-25	EX6014XX25A	EXT06117-25N
26	EX6014-2527	–	EX6015-2527	–	–
26	EX6014-32A	EXT06014-32A	EX6015-32A	EX6014XX32A	EXT06117-32N
35	EX6014-4035	EXT06014-4035	EX6015-3235	EX6014XX4035	EXT06117-3235
35	–	–	EX6015-4035	–	EXT06117-4035
40	EX6014-40A	EXT06014-40A	EX6015-40	–	EXT06117-40
40	EX6014-5040	EXT06014-5040	EX6015-5040	EX6014XX5040	EXT06117-5040
50	EX6014-50A	EXT06014-50A	EX6015-50	–	EXT06117-50
50	EX6014-6350	EXT06014-6350	EX6015-6350	–	–

Таблица подбора взрывозащищенных переходников с металлорукава на жесткую металлическую трубу




Номинальный диаметр металлорукава	Диметр стальной трубы	Жесткая муфта, "труба-металлорукав"	Жесткая муфта, "труба-металлорукав"
10	16	EX6117-10N	–
12	16	EX6117-12N	–
15	16	EX6117-16N	–
15	20	EX6117-20N	EX6117XX20N
20	20	EX6117-2020	–
20	25	EX6117-25N	EX6117XX25N
26	25	EX6117-2527	–
26	32	EX6117-32N	EX6117XX32N
35	32	EX6117-3235	–
35	40	EX6117-4035	–
40	40	EX6117-40	EX6117XX4035
40	50	EX6117-5040	–
50	50	EX6117-50	EX6117XX5040
50	63	EX6117-63N	EX6117XX63N

Приложение №1
Количество устанавливаемых клеммных зажимов для коробок из полиэстера

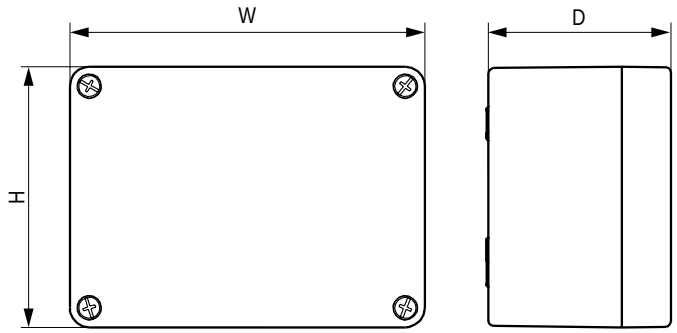

Условные обозначения:
- H – высота;
- W – ширина;
- D – глубина.

Клеммная коробка 120×120×90 мм

- количество DIN-реек: 1 шт.;
- температурные характеристики: T6 40 °C и T5 55 °C.

	Параметры	**Проходные винтовые клеммы**						
	Тип клеммы	CBC.2	CBC.4	CBC.6	CBC.10	CBC.16	CBC.35	CBD.50
	Номинальное сечение клеммы, мм^2	2,5	4	6	10	16	35	50
	Номинальный ток клеммы, А	24	32	41	57	76	125	150
	Максимальное количество клемм, шт.	11	10	8	6	5	4	3
	Вид DIN-рейки	OMEGA 3F DIN 50021SS						
Сила тока, А	6	11	10	8	6	5	4	3
	10	11	10	8	6	5	4	3
	16	8	10	8	6	5	4	3
	24	3	5	8	6	5	4	3
	32	-	3	5	6	5	4	3
	41	-	-	3	5	5	4	3
	57	-	-	-	3	4	4	3
	76	-	-	-	-	2	4	3
	125	-	-	-	-	-	1	1
	150	-	-	-	-	-	-	1

Клеммная коробка 220×120×90 мм

- количество DIN-реек: 1 шт.;
- температурные характеристики: T6 40 °C и T5 55 °C.

	Параметры	**Проходные винтовые клеммы**						
	Тип клеммы	CBC.2	CBC.4	CBC.6	CBC.10	CBC.16	CBC.35	CBD.50
	Номинальное сечение клеммы, мм^2	2,5	4	6	10	16	35	50
	Номинальный ток клеммы, А	24	32	41	57	76	125	150
	Максимальное количество клемм, шт.	29	25	20	16	13	10	9
	Вид DIN-рейки	OMEGA 3F DIN 50021SS						
Сила тока, А	6	29	25	20	16	13	10	9
	10	25	25	20	16	13	10	9
	16	9	14	20	16	13	10	9
	24	4	6	11	16	13	10	9
	32	-	3	6	11	13	10	9
	41	-	-	4	6	10	10	9
	57	-	-	-	3	5	10	9
	76	-	-	-	-	3	6	6
	125	-	-	-	-	-	2	2
	150	-	-	-	-	-	-	1

Клеммная коробка 160×160×90 мм

- количество DIN-реек: 1 шт.;
- температурные характеристики: T6 +40 °C и T5 +55 °C.

	Параметры	Проходные винтовые клеммы						
	Тип клеммы	CBC.2	CBC.4	CBC.6	CBC.10	CBC.16	CBC.35	CBD.50
	Номинальное сечение клеммы, мм^2	2,5	4	6	10	16	35	50
	Номинальный ток клеммы, А	24	32	41	57	76	125	150
	Максимальное количество клемм, шт.	18	15	12	10	8	6	5
	Вид DIN-рейки	OMEGA 3F DIN 50021SS						
Сила тока, А	6	18	15	12	10	8	6	5
	10	18	15	12	10	8	6	5
	16	10	15	12	10	8	6	5
	24	4	7	12	10	8	6	5
	32	-	4	7	10	8	6	5
	41	-	-	4	7	8	6	5
	57	-	-	-	3	5	6	5
	76	-	-	-	-	3	6	5
	125	-	-	-	-	-	2	2
	150	-	-	-	-	-	-	1

Клеммная коробка 260×160×90 мм

- количество DIN-реек: 1 шт.;
- температурные характеристики: T6 +40 °C и T5 +55 °C.

	Параметры	Проходные винтовые клеммы						
	Тип клеммы	CBC.2	CBC.4	CBC.6	CBC.10	CBC.16	CBC.35	CBD.50
	Номинальное сечение клеммы, мм^2	2,5	4	6	10	16	35	50
	Номинальный ток клеммы, А	24	32	41	57	76	125	150
	Максимальное количество клемм, шт.	36	31	25	20	16	12	11
	Вид DIN-рейки	OMEGA 3F DIN 50021SS						
Сила тока, А	6	36	31	25	20	16	12	11
	10	30	31	25	20	16	12	11
	16	12	18	25	20	16	12	11
	24	5	8	14	20	16	12	11
	32	-	4	7	13	16	12	11
	41	-	-	4	8	12	12	11
	57	-	-	-	4	6	12	11
	76	-	-	-	-	3	7	7
	125	-	-	-	-	-	2	2
	150	-	-	-	-	-	-	2

Клеммная коробка 250×250×120 мм

- количество DIN-реек: 2 шт.;
- температурные характеристики: T6 +40 °C и T5 +55 °C.

	Параметры	Проходные винтовые клеммы							
	Тип клеммы	CBC.2	CBC.4	CBC.6	CBC.10	CBC.16	CBC.35	CBD.50	CBD.70
	Номинальное сечение клеммы, мм^2	2,5	4	6	10	16	35	50	70
	Номинальный ток клеммы, А	24	32	41	57	76	125	150	173
	Максимальное количество клемм, шт.	70	60	48	38	32	24	20	18
	Вид DIN-рейки	OMEGA 3F DIN 50021SS							
Сила тока, А	6	70	60	48	38	32	24	20	18
	10	41	60	48	38	32	24	20	18
	16	16	24	42	38	32	24	20	18
	24	7	11	18	31	32	24	20	18
	32	-	6	10	17	27	24	20	18
	41	-	-	6	10	16	24	20	18
	57	-	-	-	5	8	18	19	18
	76	-	-	-	-	4	10	11	12
	125	-	-	-	-	-	3	4	4
	150	-	-	-	-	-	-	2	3
	173	-	-	-	-	-	-	-	2

Клеммная коробка 400×250×120 мм

- количество DIN-реек: 2 шт.;
- температурные характеристики: T6 +40 °C и T5 +55 °C.

Параметры		Проходные винтовые клеммы							
	Тип клеммы	CBC.2	CBC.4	CBC.6	CBC.10	CBC.16	CBC.35	CBD.50	CBD.70
	Номинальное сечение клеммы, мм^2	2,5	4	6	10	16	35	50	70
	Номинальный ток клеммы, А	24	32	41	57	76	125	150	173
	Максимальное количество клемм, шт.	124	104	84	68	56	42	38	32
	Вид DIN-рейки	OMEGA 3F DIN 50021SS							
Сила тока, А	6	121	104	84	68	56	42	38	32
	10	43	67	84	68	56	42	38	32
	16	17	26	43	68	56	42	38	32
	24	7	11	19	32	50	42	38	32
	32	-	6	10	18	28	42	38	32
	41	-	-	6	11	17	37	38	32
	57	-	-	-	5	9	19	21	25
	76	-	-	-	-	5	10	12	14
	125	-	-	-	-	-	4	4	5
	150	-	-	-	-	-	-	3	3
	173	-	-	-	-	-	-	-	2

Приложение №2
Количество устанавливаемых клеммных зажимов для коробок из алюминия

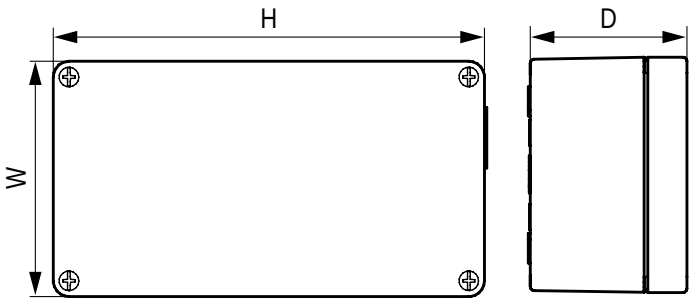

Условные обозначения:
- H – высота;
- W – ширина;
- D – глубина.

Клеммная коробка 100×100×80 мм

- количество DIN-реек: 1 шт.;
- температурные характеристики: T6 +40 °C и T5 +55 °C.

	Параметры	**Проходные винтовые клеммы**				
	Тип клеммы	CBC.2	CBC.4	CBC.6	CBC.10	CBC.16
	Номинальное сечение клеммы, мм^2	2,5	4	6	10	16
	Номинальный ток клеммы, А	24	32	41	57	76
	Максимальное количество клемм, шт.	9	7	6	5	4
	Вид DIN-рейки	OMEGA 3F DIN 50021SS				
Сила тока, А	6	9	7	6	5	4
	10	9	7	6	5	4
	16	9	7	6	5	4
	24	9	7	6	5	4
	32	-	7	6	5	4
	41	-	-	6	5	4
	57	-	-	-	5	4
	76	-	-	-	-	4

Клеммная коробка 120×120×90 мм

- количество DIN-реек: 1 шт.;
- температурные характеристики: T6 +40 °C и T5 +55 °C.

	Параметры	**Проходные винтовые клеммы**							
	Тип клеммы	CBC.2	CBC.4	CBC.6	CBC.10	CBC.16	CBC.35	CBD.50	CBD.70
	Номинальное сечение клеммы, мм^2	2,5	4	6	10	16	35	50	70
	Номинальный ток клеммы, А	24	32	41	57	76	125	150	173
	Максимальное количество клемм, шт.	11	10	8	6	5	4	3	3
	Вид DIN-рейки	OMEGA 3F DIN 50021SS							
Сила тока, А	6	11	10	8	6	5	4	3	3
	10	11	10	8	6	5	4	3	3
	16	11	10	8	6	5	4	3	3
	24	11	10	8	6	5	4	3	3
	32	-	9	8	6	5	4	3	3
	41	-	-	8	6	5	4	3	3
	57	-	-	-	6	5	4	3	3
	76	-	-	-	-	5	4	3	3
	125	-	-	-	-	-	4	3	3
	150	-	-	-	-	-	-	3	3
	173	-	-	-	-	-	-	-	3

Клеммная коробка 220×120×90 мм

- количество DIN-реек: 1 шт.;
- температурные характеристики: T6 +40 °C и T5 +55 °C.

	Параметры	Проходные винтовые клеммы							
	Тип клеммы	CBC.2	CBC.4	CBC.6	CBC.10	CBC.16	CBC.35	CBD.50	CBD.70
	Номинальное сечение клеммы, мм^2	2,5	4	6	10	16	35	50	70
	Номинальный ток клеммы, А	24	32	41	57	76	125	150	173
	Максимальное количество клемм, шт.	29	25	20	16	13	10	9	7
	Вид DIN-рейки	OMEGA 3F DIN 50021SS							
Сила тока, А	6	29	25	20	16	13	10	9	7
	10	29	25	20	16	13	10	9	7
	16	29	25	20	16	13	10	9	7
	24	13	20	20	16	13	10	9	7
	32	-	11	20	16	13	10	9	7
	41	-	-	12	16	13	10	9	7
	57	-	-	-	10	13	10	9	7
	76	-	-	-	-	9	10	9	7
	125	-	-	-	-	-	7	6	7
	150	-	-	-	-	-	-	4	5
	173	-	-	-	-	-	-	-	4

Клеммная коробка 160×160×90 мм

- количество DIN-реек: 1 шт.;
- температурные характеристики: T6 +40 °C и T5 +55 °C.

	Параметры	Проходные винтовые клеммы							
	Тип клеммы	CBC.2	CBC.4	CBC.6	CBC.10	CBC.16	CBC.35	CBD.50	CBD.70
	Номинальное сечение клеммы, мм^2	2,5	4	6	10	16	35	50	70
	Номинальный ток клеммы, А	24	32	41	57	76	125	150	173
	Максимальное количество клемм, шт.	18	15	12	10	8	6	5	4
	Вид DIN-рейки	OMEGA 3F DIN 50021SS							
Сила тока, А	6	18	15	12	10	8	6	5	4
	10	18	15	12	10	8	6	5	4
	16	18	15	12	10	8	6	5	4
	24	14	15	12	10	8	6	5	4
	32	-	12	12	10	8	6	5	4
	41	-	-	12	10	8	6	5	4
	57	-	-	-	10	8	6	5	4
	76	-	-	-	-	8	6	5	4
	125	-	-	-	-	-	6	5	4
	150	-	-	-	-	-	-	5	4
	173	-	-	-	-	-	-	-	4

Клеммная коробка 260×160×90 мм

- количество DIN-реек: 1 шт.;
- температурные характеристики: T6 +40 °C и T5 +55 °C.

	Параметры	Проходные винтовые клеммы							
	Тип клеммы	CBC.2	CBC.4	CBC.6	CBC.10	CBC.16	CBC.35	CBD.50	CBD.70
	Номинальное сечение клеммы, мм^2	2,5	4	6	10	16	35	50	70
	Номинальный ток клеммы, А	24	32	41	57	76	125	150	173
	Максимальное количество клемм, шт.	36	30	25	20	16	12	11	9
	Вид DIN-рейки	OMEGA 3F DIN 50021SS							
Сила тока, А	6	36	30	25	20	16	12	11	9
	10	36	30	25	20	16	12	11	9
	16	36	30	25	20	16	12	11	9
	24	16	24	25	20	16	12	11	9
	32	-	13	24	20	16	12	11	9
	41	-	-	14	20	16	12	11	9
	57	-	-	-	12	16	12	11	9
	76	-	-	-	-	11	12	11	9
	125	-	-	-	-	-	8	8	9
	150	-	-	-	-	-	-	6	6
	173	-	-	-	-	-	-	-	5

Клеммная коробка 360×160×90 мм

- количество DIN-реек: 1 шт.;
- температурные характеристики: T6 +40 °C и T5 +55 °C.

	Параметры	Проходные винтовые клеммы							
	Тип клеммы	CBC.2	CBC.4	CBC.6	CBC.10	CBC.16	CBC.35	CBD.50	CBD.70
	Номинальное сечение клеммы, мм^2	2,5	4	6	10	16	35	50	70
	Номинальный ток клеммы, А	24	32	41	57	76	125	150	173
	Максимальное количество клемм, шт.	54	46	37	30	25	18	16	14
	Вид DIN-рейки	OMEGA 3F DIN 50021SS							
Сила тока, А	6	54	46	37	30	25	18	16	14
	10	54	46	37	30	25	18	16	14
	16	37	46	37	30	25	18	16	14
	24	16	25	37	30	25	18	16	14
	32	-	14	24	30	25	18	16	14
	41	-	-	14	24	25	18	16	14
	57	-	-	-	12	19	18	16	14
	76	-	-	-	-	11	18	16	14
	125	-	-	-	-	-	8	9	11
	150	-	-	-	-	-	-	6	7
	173	-	-	-	-	-	-	-	5

Клеммная коробка 180×180×100 мм

- количество DIN-реек: 1 шт.;
- температурные характеристики: T6 +40 °C и T5 +55 °C.

	Параметры	Проходные винтовые клеммы							
	Тип клеммы	CBC.2	CBC.4	CBC.6	CBC.10	CBC.16	CBC.35	CBD.50	CBD.70
	Номинальное сечение клеммы, мм^2	2,5	4	6	10	16	35	50	70
	Номинальный ток клеммы, А	24	32	41	57	76	125	150	173
	Максимальное количество клемм, шт.	21	18	15	12	10	7	6	5
	Вид DIN-рейки	OMEGA 3F DIN 50021SS							
Сила тока, А	6	21	18	15	12	10	7	6	5
	10	21	18	15	12	10	7	6	5
	16	21	18	15	12	10	7	6	5
	24	16	18	15	12	10	7	6	5
	32	-	13	15	12	10	7	6	5
	41	-	-	14	12	10	7	6	5
	57	-	-	-	12	10	7	6	5
	76	-	-	-	-	10	7	6	5
	125	-	-	-	-	-	7	6	5
	150	-	-	-	-	-	-	5	5
	173	-	-	-	-	-	-	-	5

Клеммная коробка 280×180×100 мм

- количество DIN-реек: 1 шт.;
- температурные характеристики: T6 +40 °C и T5 +55 °C.

	Параметры	Проходные винтовые клеммы							
	Тип клеммы	CBC.2	CBC.4	CBC.6	CBC.10	CBC.16	CBC.35	CBD.50	CBD.70
	Номинальное сечение клеммы, мм^2	2,5	4	6	10	16	35	50	70
	Номинальный ток клеммы, А	24	32	41	57	76	125	150	173
	Максимальное количество клемм, шт.	40	33	27	22	18	13	12	10
	Вид DIN-рейки	OMEGA 3F DIN 50021SS							
Сила тока, А	6	40	33	27	22	18	13	12	10
	10	40	33	27	22	18	13	12	10
	16	40	33	27	22	18	13	12	10
	24	18	27	27	22	18	13	12	10
	32	-	15	26	22	18	13	12	10
	41	-	-	16	22	18	13	12	10
	57	-	-	-	14	18	13	12	10
	76	-	-	-	-	12	13	12	10
	125	-	-	-	-	-	9	9	10
	150	-	-	-	-	-	-	6	8
	173	-	-	-	-	-	-	-	6

Клеммная коробка 230×200×110 мм

- количество DIN-реек: 2 шт.;
- температурные характеристики: T6 +40 °C и T5 +55 °C.

Параметры		Проходные винтовые клеммы							
	Тип клеммы	CBC.2	CBC.4	CBC.6	CBC.10	CBC.16	CBC.35	CBD.50	CBD.70
	Номинальное сечение клеммы, мм^2	2,5	4	6	10	16	35	50	70
	Номинальный ток клеммы, А	24	32	41	57	76	125	150	173
	Максимальное количество клемм, шт.	50	42	34	28	22	16	14	12
	Вид DIN-рейки	OMEGA 3F DIN 50021SS							
Сила тока, А	6	50	42	34	28	22	16	14	12
	10	50	42	34	28	22	16	14	12
	16	42	42	34	28	22	16	14	12
	24	18	28	34	28	22	16	14	12
	32	-	16	28	28	22	16	14	12
	41	-	-	17	28	22	16	14	12
	57	-	-	-	14	22	16	14	12
	76	-	-	-	-	12	16	14	12
	125	-	-	-	-	-	9	10	11
	150	-	-	-	-	-	-	7	8
	173	-	-	-	-	-	-	-	6

Клеммная коробка 280×230×110 мм

- количество DIN-реек: 2 шт.;
- температурные характеристики: T6 +40 °C и T5 +55 °C.

Параметры		Проходные винтовые клеммы							
	Тип клеммы	CBC.2	CBC.4	CBC.6	CBC.10	CBC.16	CBC.35	CBD.50	CBD.70
	Номинальное сечение клеммы, мм^2	2,5	4	6	10	16	35	50	70
	Номинальный ток клеммы, А	24	32	41	57	76	125	150	173
	Максимальное количество клемм, шт.	80	66	54	44	36	26	24	20
	Вид DIN-рейки	OMEGA 3F DIN 50021SS							
Сила тока, А	6	80	66	54	44	36	26	24	20
	10	80	66	54	44	36	26	24	20
	16	47	66	54	44	36	26	24	20
	24	21	32	54	44	36	26	24	20
	32	-	18	31	44	36	26	24	20
	41	-	-	18	31	36	26	24	20
	57	-	-	-	16	25	26	24	20
	76	-	-	-	-	14	26	24	20
	125	-	-	-	-	-	11	11	13
	150	-	-	-	-	-	-	8	9
	173	-	-	-	-	-	-	-	7

Клеммная коробка 330×230×110 мм

- количество DIN-реек: 2 шт.;
- температурные характеристики: T6 +40 °C и T5 +55 °C.

Параметры		Проходные винтовые клеммы							
	Тип клеммы	CBC.2	CBC.4	CBC.6	CBC.10	CBC.16	CBC.35	CBD.50	CBD.70
	Номинальное сечение клеммы, мм^2	2,5	4	6	10	16	35	50	70
	Номинальный ток клеммы, А	24	32	41	57	76	125	150	173
	Максимальное количество клемм, шт.	98	82	66	54	44	32	30	26
	Вид DIN-рейки	OMEGA 3F DIN 50021SS							
Сила тока, А	6	98	82	66	54	44	32	30	26
	10	98	82	66	54	44	32	30	26
	16	48	74	66	54	44	32	30	26
	24	21	33	56	54	44	32	30	26
	32	-	18	31	53	44	32	30	26
	41	-	-	19	32	44	32	30	26
	57	-	-	-	16	25	32	30	26
	76	-	-	-	-	14	30	30	26
	125	-	-	-	-	-	11	12	14
	150	-	-	-	-	-	-	8	10
	173	-	-	-	-	-	-	-	7

Клеммная коробка 230×200×180 мм

- количество DIN-реек: 2 шт.;
- температурные характеристики: T6 +40 °C и T5 +55 °C.

	Параметры	**Проходные винтовые клеммы**							
	Тип клеммы	CBC.2	CBC.4	CBC.6	CBC.10	CBC.16	CBC.35	CBD.50	CBD.70
	Номинальное сечение клеммы, мм^2	2,5	4	6	10	16	35	50	70
	Номинальный ток клеммы, А	24	32	41	57	76	125	150	173
	Максимальное количество клемм, шт.	98	82	66	54	44	32	30	26
	Вид DIN-рейки	OMEGA 3F DIN 50021SS							
Сила тока, А	6	98	82	66	54	44	32	30	26
	10	98	82	66	54	44	32	30	26
	16	56	82	66	54	44	32	30	26
	24	24	38	64	54	44	32	30	26
	32	-	21	36	54	44	32	30	26
	41	-	-	22	37	44	32	30	26
	57	-	-	-	19	29	32	30	26
	76	-	-	-	-	16	32	30	26
	125	-	-	-	-	-	13	14	17
	150	-	-	-	-	-	-	10	11
	173	-	-	-	-	-	-	-	8

Клеммная коробка 330×230×180 мм

- количество DIN-реек: 2 шт.;
- температурные характеристики: T6 +40 °C и T5 +55 °C.

	Параметры	**Проходные винтовые клеммы**							
	Тип клеммы	CBC.2	CBC.4	CBC.6	CBC.10	CBC.16	CBC.35	CBD.50	CBD.70
	Номинальное сечение клеммы, мм^2	2,5	4	6	10	16	35	50	70
	Номинальный ток клеммы, А	24	32	41	57	76	125	150	173
	Максимальное количество клемм, шт.	98	82	66	54	44	32	30	26
	Вид DIN-рейки	OMEGA 3F DIN 50021SS							
Сила тока, А	6	98	82	66	54	44	32	30	26
	10	98	82	66	54	44	32	30	26
	16	56	82	66	54	44	32	30	26
	24	24	38	64	54	44	32	30	26
	32	-	21	36	54	44	32	30	26
	41	-	-	22	37	44	32	30	26
	57	-	-	-	19	29	32	30	26
	76	-	-	-	-	16	32	30	26
	125	-	-	-	-	-	13	14	17
	150	-	-	-	-	-	-	10	11
	173	-	-	-	-	-	-	-	8

Приложение №3
Количество устанавливаемых клеммных зажимов для коробок из стали

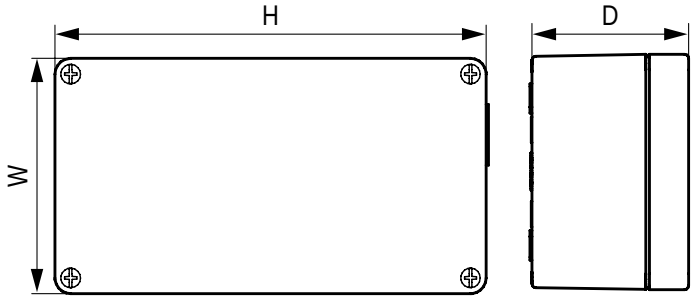

Условные обозначения:
- H – высота;
- W – ширина;
- D – глубина.

Клеммная коробка 150×150×90 мм

- количество DIN-реек: 1 шт.;
- температурные характеристики: T6 +40 °C.

	Параметры	**Проходные винтовые клеммы**							
	Тип клеммы	CBC.2	CBC.4	CBC.6	CBC.10	CBC.16	CBC.35	CBD.50	CBD.70
	Номинальное сечение клеммы, мм^2	2,5	4	6	10	16	35	50	70
	Номинальный ток клеммы, А	24	32	41	57	76	125	150	173
	Максимальное количество клемм, шт.	9	8	6	5	4	0	0	0
	Вид DIN-рейки	OMEGA 3F DIN 50021SS							
Сила тока, А	5	9	8	6	5	4	0	0	0
	10	9	8	6	5	4	0	0	0
	16	9	8	6	5	4	0	0	0
	24	6	8	6	5	4	0	0	0
	32	0	5	6	5	4	0	0	0
	41	0	0	6	5	4	0	0	0
	57	0	0	0	5	4	0	0	0
	76	0	0	0	0	4	0	0	0
	125	0	0	0	0	0	0	0	0
	150	0	0	0	0	0	0	0	0
	173	0	0	0	0	0	0	0	0

Клеммная коробка 200×200×90 мм

- количество DIN-реек: 1 шт.;
- температурные характеристики: T6 +40 °C.

	Параметры	**Проходные винтовые клеммы**							
	Тип клеммы	CBC.2	CBC.4	CBC.6	CBC.10	CBC.16	CBC.35	CBD.50	CBD.70
	Номинальное сечение клеммы, мм^2	2,5	4	6	10	16	35	50	70
	Номинальный ток клеммы, А	24	32	41	57	76	125	150	173
	Максимальное количество клемм, шт.	18	15	12	10	8	0	0	0
	Вид DIN-рейки	OMEGA 3F DIN 50021SS							
Сила тока, А	5	18	15	12	10	8	0	0	0
	10	18	15	12	10	8	0	0	0
	16	18	15	12	10	8	0	0	0
	24	8	12	12	10	8	0	0	0
	32	0	7	12	10	8	0	0	0
	41	0	0	7	10	8	0	0	0
	57	0	0	0	6	8	0	0	0
	76	0	0	0	0	5	0	0	0
	125	0	0	0	0	0	0	0	0
	150	0	0	0	0	0	0	0	0
	173	0	0	0	0	0	0	0	0

Клеммная коробка 300×200×90 мм

- количество DIN-реек: 1 шт.;
- температурные характеристики: T6 +40 °C.

	Параметры	Проходные винтовые клеммы							
	Тип клеммы	CBC.2	CBC.4	CBC.6	CBC.10	CBC.16	CBC.35	CBD.50	CBD.70
	Номинальное сечение клеммы, мм^2	2,5	4	6	10	16	35	50	70
	Номинальный ток клеммы, А	24	32	41	57	76	125	150	173
	Максимальное количество клемм, шт.	36	31	25	20	16	0	0	0
	Вид DIN-рейки	OMEGA 3F DIN 50021SS							
Сила тока, А	5	36	31	25	20	16	0	0	0
	10	36	31	25	20	16	0	0	0
	16	20	31	25	20	16	0	0	0
	24	9	13	23	20	16	0	0	0
	32	0	7	13	20	16	0	0	0
	41	0	0	8	13	16	0	0	0
	57	0	0	0	7	10	0	0	0
	76	0	0	0	0	6	0	0	0
	125	0	0	0	0	0	0	0	0
	150	0	0	0	0	0	0	0	0
	173	0	0	0	0	0	0	0	0

Клеммная коробка 150×150×120 мм

- количество DIN-реек: 1 шт.;
- температурные характеристики: T6 +40 °C.

	Параметры	Проходные винтовые клеммы							
	Тип клеммы	CBC.2	CBC.4	CBC.6	CBC.10	CBC.16	CBC.35	CBD.50	CBD.70
	Номинальное сечение клеммы, мм^2	2,5	4	6	10	16	35	50	70
	Номинальный ток клеммы, А	24	32	41	57	76	125	150	173
	Максимальное количество клемм, шт.	9	8	6	5	4	3	2	2
	Вид DIN-рейки	OMEGA 3F DIN 50021SS							
Сила тока, А	5	9	8	6	5	4	3	2	2
	10	9	8	6	5	4	3	2	2
	16	9	8	6	5	4	3	2	2
	24	7	8	6	5	4	3	2	2
	32	0	6	6	5	4	3	2	2
	41	0	0	6	5	4	3	2	2
	57	0	0	0	5	4	3	2	2
	76	0	0	0	0	4	3	2	2
	125	0	0	0	0	0	3	2	2
	150	0	0	0	0	0	0	2	2
	173	0	0	0	0	0	0	0	2

Клеммная коробка 200×200×120 мм

- количество DIN-реек: 1 шт.;
- температурные характеристики: T6 +40 °C.

	Параметры	Проходные винтовые клеммы							
	Тип клеммы	CBC.2	CBC.4	CBC.6	CBC.10	CBC.16	CBC.35	CBD.50	CBD.70
	Номинальное сечение клеммы, мм^2	2,5	4	6	10	16	35	50	70
	Номинальный ток клеммы, А	24	32	41	57	76	125	150	173
	Максимальное количество клемм, шт.	18	15	12	10	8	6	5	5
	Вид DIN-рейки	OMEGA 3F DIN 50021SS							
Сила тока, А	5	18	15	12	10	8	6	5	5
	10	18	15	12	10	8	6	5	5
	16	18	15	12	10	8	6	5	5
	24	9	13	12	10	8	6	5	5
	32	0	7	12	10	8	6	5	5
	41	0	0	8	10	8	6	5	5
	57	0	0	0	7	8	6	5	5
	76	0	0	0	0	6	6	5	5
	125	0	0	0	0	0	4	4	5
	150	0	0	0	0	0	0	3	3
	173	0	0	0	0	0	0	0	2

Клеммная коробка 300×200×120 мм

- количество DIN-реек: 1 шт.;
- температурные характеристики: T6 +40 °C.

Параметры		Проходные винтовые клеммы							
	Тип клеммы	CBC.2	CBC.4	CBC.6	CBC.10	CBC.16	CBC.35	CBD.50	CBD.70
	Номинальное сечение клеммы, мм^2	2,5	4	6	10	16	35	50	70
	Номинальный ток клеммы, А	24	32	41	57	76	125	150	173
	Максимальное количество клемм, шт.	36	31	25	20	16	12	11	9
	Вид DIN-рейки	OMEGA 3F DIN 50021SS							
Сила тока, А	5	36	31	25	20	16	12	11	9
	10	36	31	25	20	16	12	11	9
	16	22	31	25	20	16	12	11	9
	24	9	15	25	20	16	12	11	9
	32	0	8	14	20	16	12	11	9
	41	0	0	8	14	16	12	11	9
	57	0	0	0	7	11	12	11	9
	76	0	0	0	0	6	12	11	9
	125	0	0	0	0	0	5	5	6
	150	0	0	0	0	0	0	3	4
	173	0	0	0	0	0	0	0	3

Клеммная коробка 300×300×120 мм

- количество DIN-реек: 1 шт.;
- температурные характеристики: T6 +40 °C.

Параметры		Проходные винтовые клеммы							
	Тип клеммы	CBC.2	CBC.4	CBC.6	CBC.10	CBC.16	CBC.35	CBD.50	CBD.70
	Номинальное сечение клеммы, мм^2	2,5	4	6	10	16	35	50	70
	Номинальный ток клеммы, А	24	32	41	57	76	125	150	173
	Максимальное количество клемм, шт.	72	62	50	40	32	24	22	18
	Вид DIN-рейки	OMEGA 3F DIN 50021SS							
Сила тока, А	5	72	62	50	40	32	24	22	18
	10	69	62	50	40	32	24	22	18
	16	27	41	50	40	32	24	22	18
	24	12	18	31	40	32	24	22	18
	32	0	10	17	29	32	24	22	18
	41	0	0	10	18	28	24	22	18
	57	0	0	0	9	14	24	22	18
	76	0	0	0	0	8	17	19	18
	125	0	0	0	0	0	6	7	8
	150	0	0	0	0	0	0	4	5
	173	0	0	0	0	0	0	0	4

Клеммная коробка 400×200×120 мм

- количество DIN-реек: 1 шт.;
- температурные характеристики: T6 +40 °C.

Параметры		Проходные винтовые клеммы							
	Тип клеммы	CBC.2	CBC.4	CBC.6	CBC.10	CBC.16	CBC.35	CBD.50	CBD.70
	Номинальное сечение клеммы, мм^2	2,5	4	6	10	16	35	50	70
	Номинальный ток клеммы, А	24	32	41	57	76	125	150	173
	Максимальное количество клемм, шт.	55	46	37	30	25	18	16	14
	Вид DIN-рейки	OMEGA 3F DIN 50021SS							
Сила тока, А	5	55	46	37	30	25	18	16	14
	10	55	46	37	30	25	18	16	14
	16	22	34	37	30	25	18	16	14
	24	9	15	25	30	25	18	16	14
	32	0	8	14	24	25	18	16	14
	41	0	0	8	14	22	18	16	14
	57	0	0	0	7	11	18	16	14
	76	0	0	0	0	6	14	15	14
	125	0	0	0	0	0	5	5	6
	150	0	0	0	0	0	0	4	4
	173	0	0	0	0	0	0	0	3

Клеммная коробка 400×300×120 мм

- количество DIN-реек: 1 шт.;
- температурные характеристики: T6 +40 °C.

	Параметры	Проходные винтовые клеммы							
	Тип клеммы	CBC.2	CBC.4	CBC.6	CBC.10	CBC.16	CBC.35	CBD.50	CBD.70
	Номинальное сечение клеммы, мм^2	2,5	4	6	10	16	35	50	70
	Номинальный ток клеммы, А	24	32	41	57	76	125	150	173
	Максимальное количество клемм, шт.	110	92	74	60	50	36	32	28
	Вид DIN-рейки	OMEGA 3F DIN 50021SS							
Сила тока, А	5	110	92	74	60	50	36	32	28
	10	72	92	74	60	50	36	32	28
	16	28	43	72	60	50	36	32	28
	24	12	19	32	54	50	36	32	28
	32	0	10	18	30	47	36	32	28
	41	0	0	10	18	28	36	32	28
	57	0	0	0	9	14	31	32	28
	76	0	0	0	0	8	17	20	24
	125	0	0	0	0	0	6	7	9
	150	0	0	0	0	0	0	5	6
	173	0	0	0	0	0	0	0	4

Клеммная коробка 600×200×120 мм

- количество DIN-реек: 1 шт.;
- температурные характеристики: T6 +40 °C.

	Параметры	Проходные винтовые клеммы							
	Тип клеммы	CBC.2	CBC.4	CBC.6	CBC.10	CBC.16	CBC.35	CBD.50	CBD.70
	Номинальное сечение клеммы, мм^2	2,5	4	6	10	16	35	50	70
	Номинальный ток клеммы, А	24	32	41	57	76	125	150	173
	Максимальное количество клемм, шт.	91	77	62	50	41	31	27	24
	Вид DIN-рейки	OMEGA 3F DIN 50021SS							
Сила тока, А	5	91	77	62	50	41	31	27	24
	10	52	77	62	50	41	31	27	24
	16	20	32	52	50	41	31	27	24
	24	9	14	23	39	41	31	27	24
	32	0	8	13	22	34	31	27	24
	41	0	0	7	13	21	31	27	24
	57	0	0	0	7	10	23	27	24
	76	0	0	0	0	6	13	15	19
	125	0	0	0	0	0	4	5	7
	150	0	0	0	0	0	0	3	4
	173	0	0	0	0	0	0	0	3

Клеммная коробка 260×260×150 мм

- количество DIN-реек: 1 шт.;
- температурные характеристики: T6 +40 °C.

	Параметры	Проходные винтовые клеммы							
	Тип клеммы	CBC.2	CBC.4	CBC.6	CBC.10	CBC.16	CBC.35	CBD.50	CBD.70
	Номинальное сечение клеммы, мм^2	2,5	4	6	10	16	35	50	70
	Номинальный ток клеммы, А	24	32	41	57	76	125	150	173
	Максимальное количество клемм, шт.	58	50	40	32	26	20	18	14
	Вид DIN-рейки	OMEGA 3F DIN 50021SS							
Сила тока, А	5	58	50	40	32	26	20	18	14
	10	58	50	40	32	26	20	18	14
	16	26	40	40	32	26	20	18	14
	24	11	17	30	32	26	20	18	14
	32	0	10	17	28	26	20	18	14
	41	0	0	10	17	26	20	18	14
	57	0	0	0	9	14	20	18	14
	76	0	0	0	0	7	16	18	14
	125	0	0	0	0	0	6	6	7
	150	0	0	0	0	0	0	4	5
	173	0	0	0	0	0	0	0	4

Клеммная коробка 300×300×150 мм

- количество DIN-реек: 1 шт.;
- температурные характеристики: T6 +40 °C.

	Параметры	Проходные винтовые клеммы							
	Тип клеммы	CBC.2	CBC.4	CBC.6	CBC.10	CBC.16	CBC.35	CBD.50	CBD.70
	Номинальное сечение клеммы, мм^2	2,5	4	6	10	16	35	50	70
	Номинальный ток клеммы, А	24	32	41	57	76	125	150	173
	Максимальное количество клемм, шт.	72	62	50	40	32	24	22	18
	Вид DIN-рейки	OMEGA 3F DIN 50021SS							
Сила тока, А	5	72	62	50	40	32	24	22	18
	10	72	62	50	40	32	24	22	18
	16	28	44	50	40	32	24	22	18
	24	12	19	33	40	32	24	22	18
	32	0	11	18	31	32	24	22	18
	41	0	0	11	19	29	24	22	18
	57	0	0	0	9	15	24	22	18
	76	0	0	0	0	8	18	20	18
	125	0	0	0	0	0	6	7	8
	150	0	0	0	0	0	0	5	6
	173	0	0	0	0	0	0	0	4

Клеммная коробка 350×260×150 мм

- количество DIN-реек: 1 шт.;
- температурные характеристики: T6 +40 °C.

	Параметры	Проходные винтовые клеммы							
	Тип клеммы	CBC.2	CBC.4	CBC.6	CBC.10	CBC.16	CBC.35	CBD.50	CBD.70
	Номинальное сечение клеммы, мм^2	2,5	4	6	10	16	35	50	70
	Номинальный ток клеммы, А	24	32	41	57	76	125	150	173
	Максимальное количество клемм, шт.	92	76	62	50	42	30	28	24
	Вид DIN-рейки	OMEGA 3F DIN 50021SS							
Сила тока, А	5	92	76	62	50	42	30	28	
	10	70	76	62	50	42	30	28	
	16	27	42	62	50	42	30	28	
	24	12	18	31	50	42	30	28	
	32	0	10	17	29	42	30	28	
	41	0	0	10	18	28	30	28	
	57	0	0	0	9	14	30	28	
	76	0	0	0	0	8	17	19	
	125	0	0	0	0	0	6	7	
	150	0	0	0	0	0	0	4	
	173	0	0	0	0	0	0	0	

Клеммная коробка 400×300×150 мм

- количество DIN-реек: 1 шт.;
- температурные характеристики: T6 +40 °C.

	Параметры	Проходные винтовые клеммы							
	Тип клеммы	CBC.2	CBC.4	CBC.6	CBC.10	CBC.16	CBC.35	CBD.50	CBD.70
	Номинальное сечение клеммы, мм^2	2,5	4	6	10	16	35	50	70
	Номинальный ток клеммы, А	24	32	41	57	76	125	150	173
	Максимальное количество клемм, шт.	110	92	74	60	50	36	32	28
	Вид DIN-рейки	OMEGA 3F DIN 50021SS							
Сила тока, А	5	110	92	74	60	50	36	32	28
	10	76	92	74	60	50	36	32	28
	16	29	46	74	60	50	36	32	28
	24	13	20	33	57	50	36	32	28
	32	0	11	19	32	50	36	32	28
	41	0	0	11	19	30	36	32	28
	57	0	0	0	10	15	33	32	28
	76	0	0	0	0	8	19	21	26
	125	0	0	0	0	0	7	8	9
	150	0	0	0	0	0	0	5	6
	173	0	0	0	0	0	0	0	5

Клеммная коробка 460×390×150 мм

- количество DIN-реек: 1 шт.;
- температурные характеристики: T6 +40 °C.

Параметры		Проходные винтовые клеммы							
	Тип клеммы	CBC.2	CBC.4	CBC.6	CBC.10	CBC.16	CBC.35	CBD.50	CBD.70
	Номинальное сечение клеммы, мм^2	2,5	4	6	10	16	35	50	70
	Номинальный ток клеммы, А	24	32	41	57	76	125	150	173
	Максимальное количество клемм, шт.	198	165	135	108	90	66	60	51
	Вид DIN-рейки	OMEGA 3F DIN 50021SS							
Сила тока, А	5	198	165	135	108	90	66	60	51
	10	87	136	135	108	90	66	60	51
	16	34	53	86	108	90	66	60	51
	24	15	23	38	65	90	66	60	51
	32	0	13	21	36	57	66	60	51
	41	0	0	13	22	35	66	60	51
	57	0	0	0	11	18	38	45	51
	76	0	0	0	0	10	21	25	31
	125	0	0	0	0	0	8	9	11
	150	0	0	0	0	0	0	6	8
	173	0	0	0	0	0	0	0	6

Клеммная коробка 480×480×150 мм

- количество DIN-реек: 1 шт.;
- температурные характеристики: T6 +40 °C.

Параметры		Проходные винтовые клеммы							
	Тип клеммы	CBC.2	CBC.4	CBC.6	CBC.10	CBC.16	CBC.35	CBD.50	CBD.70
	Номинальное сечение клеммы, мм^2	2,5	4	6	10	16	35	50	70
	Номинальный ток клеммы, А	24	32	41	57	76	125	150	173
	Максимальное количество клемм, шт.	276	232	188	152	124	92	84	72
	Вид DIN-рейки	OMEGA 3F DIN 50021SS							
Сила тока, А	5	276	232	188	152	124	92	84	72
	10	96	151	188	152	124	92	84	72
	16	37	59	95	152	124	92	84	72
	24	16	26	42	72	112	92	84	72
	32	0	14	23	40	63	92	84	72
	41	0	0	14	24	38	82	84	72
	57	0	0	0	12	20	42	51	63
	76	0	0	0	0	11	24	28	35
	125	0	0	0	0	0	8	10	13
	150	0	0	0	0	0	0	7	9
	173	0	0	0	0	0	0	0	6

Клеммная коробка 550×350×150 мм

- количество DIN-реек: 1 шт.;
- температурные характеристики: T6 +40 °C.

Параметры		Проходные винтовые клеммы							
	Тип клеммы	CBC.2	CBC.4	CBC.6	CBC.10	CBC.16	CBC.35	CBD.50	CBD.70
	Номинальное сечение клеммы, мм^2	2,5	4	6	10	16	35	50	70
	Номинальный ток клеммы, А	24	32	41	57	76	125	150	173
	Максимальное количество клемм, шт.	246	207	168	135	111	84	75	66
	Вид DIN-рейки	OMEGA 3F DIN 50021SS							
Сила тока, А	5	246	207	168	135	111	84	75	66
	10	82	127	168	135	111	84	75	66
	16	32	49	80	135	111	84	75	66
	24	14	22	35	61	95	84	75	66
	32	0	12	20	34	53	84	75	66
	41	0	0	12	20	32	70	75	66
	57	0	0	0	10	16	36	43	53
	76	0	0	0	0	9	20	24	30
	125	0	0	0	0	0	7	8	11
	150	0	0	0	0	0	0	6	7
	173	0	0	0	0	0	0	0	5

Клеммная коробка 620×450×150 мм

- количество DIN-реек: 1 шт.;
- температурные характеристики: T6 +40 °C.

	Параметры	Проходные винтовые клеммы							
	Тип клеммы	CBC.2	CBC.4	CBC.6	CBC.10	CBC.16	CBC.35	CBD.50	CBD.70
	Номинальное сечение клеммы, мм^2	2,5	4	6	10	16	35	50	70
	Номинальный ток клеммы, А	24	32	41	57	76	125	150	173
	Максимальное количество клемм, шт.	380	320	260	208	172	128	116	100
	Вид DIN-рейки	OMEGA 3F DIN 50021SS							
Сила тока, А	5	373	320	260	208	172	128	116	100
	10	93	146	234	208	172	128	116	100
	16	36	57	91	156	172	128	116	100
	24	16	25	40	69	108	128	116	100
	32	0	14	22	39	61	128	116	100
	41	0	0	13	23	37	79	97	100
	57	0	0	0	12	19	41	50	63
	76	0	0	0	0	10	23	28	35
	125	0	0	0	0	0	8	10	13
	150	0	0	0	0	0	0	7	9
	173	0	0	0	0	0	0	0	6

Клеммная коробка 760×500×150 мм

- количество DIN-реек: 1 шт.;
- температурные характеристики: T6 +40 °C.

	Параметры	Проходные винтовые клеммы							
	Тип клеммы	CBC.2	CBC.4	CBC.6	CBC.10	CBC.16	CBC.35	CBD.50	CBD.70
	Номинальное сечение клеммы, мм^2	2,5	4	6	10	16	35	50	70
	Номинальный ток клеммы, А	24	32	41	57	76	125	150	173
	Максимальное количество клемм, шт.	480	408	328	264	220	164	144	128
	Вид DIN-рейки	OMEGA 3F DIN 50021SS							
Сила тока, А	5	383	408	328	264	220	164	144	128
	10	95	150	239	264	220	164	144	128
	16	37	58	93	160	220	164	144	128
	24	16	26	41	71	111	164	144	128
	32	0	14	23	40	62	135	144	128
	41	0	0	14	24	38	82	102	128
	57	0	0	0	12	19	42	52	67
	76	0	0	0	0	11	23	29	37
	125	0	0	0	0	0	8	10	14
	150	0	0	0	0	0	0	7	9
	173	0	0	0	0	0	0	0	7

Клеммная коробка 260×260×200 мм

- количество DIN-реек: 1 шт.;
- температурные характеристики: T6 +40 °C.

	Параметры	Проходные винтовые клеммы							
	Тип клеммы	CBC.2	CBC.4	CBC.6	CBC.10	CBC.16	CBC.35	CBD.50	CBD.70
	Номинальное сечение клеммы, мм^2	2,5	4	6	10	16	35	50	70
	Номинальный ток клеммы, А	24	32	41	57	76	125	150	173
	Максимальное количество клемм, шт.	58	50	40	32	26	20	18	14
	Вид DIN-рейки	OMEGA 3F DIN 50021SS							
Сила тока, А	5	58	50	40	32	26	20	18	14
	10	58	50	40	32	26	20	18	14
	16	28	44	40	32	26	20	18	14
	24	12	19	32	32	26	20	18	14
	32	0	11	18	31	26	20	18	14
	41	0	0	11	19	26	20	18	14
	57	0	0	0	9	15	20	18	14
	76	0	0	0	0	8	18	18	14
	125	0	0	0	0	0	6	7	8
	150	0	0	0	0	0	0	5	6
	173	0	0	0	0	0	0	0	4

Клеммная коробка 300×300×200 мм

- количество DIN-реек: 1 шт.;
- температурные характеристики: T6 +40 °C.

	Параметры	Проходные винтовые клеммы							
	Тип клеммы	CBC.2	CBC.4	CBC.6	CBC.10	CBC.16	CBC.35	CBD.50	CBD.70
	Номинальное сечение клеммы, мм^2	2,5	4	6	10	16	35	50	70
	Номинальный ток клеммы, А	24	32	41	57	76	125	150	173
	Максимальное количество клемм, шт.	72	62	50	40	32	24	22	18
	Вид DIN-рейки	OMEGA 3F DIN 50021SS							
Сила тока, А	5	72	62	50	40	32	24	22	18
	10	72	62	50	40	32	24	22	18
	16	31	48	50	40	32	24	22	18
	24	13	21	35	40	32	24	22	18
	32	0	12	20	34	32	24	22	18
	41	0	0	12	20	32	24	22	18
	57	0	0	0	10	16	24	22	18
	76	0	0	0	0	9	19	22	18
	125	0	0	0	0	0	7	8	9
	150	0	0	0	0	0	0	5	6
	173	0	0	0	0	0	0	0	5

Клеммная коробка 350×260×200 мм

- количество DIN-реек: 1 шт.;
- температурные характеристики: T6 +40 °C.

	Параметры	Проходные винтовые клеммы							
	Тип клеммы	CBC.2	CBC.4	CBC.6	CBC.10	CBC.16	CBC.35	CBD.50	CBD.70
	Номинальное сечение клеммы, мм^2	2,5	4	6	10	16	35	50	70
	Номинальный ток клеммы, А	24	32	41	57	76	125	150	173
	Максимальное количество клемм, шт.	92	76	62	50	42	30	28	24
	Вид DIN-рейки	OMEGA 3F DIN 50021SS							
Сила тока, А	5	92	76	62	50	42	30	28	24
	10	76	76	62	50	42	30	28	24
	16	29	46	62	50	42	30	28	24
	24	13	20	34	50	42	30	28	24
	32	0	11	19	32	42	30	28	24
	41	0	0	11	19	30	30	28	24
	57	0	0	0	10	15	30	28	24
	76	0	0	0	0	8	19	21	24
	125	0	0	0	0	0	7	7	9
	150	0	0	0	0	0	0	5	6
	173	0	0	0	0	0	0	0	4

Клеммная коробка 400×300×200 мм

- количество DIN-реек: 1 шт.;
- температурные характеристики: T6 +40 °C.

	Параметры	Проходные винтовые клеммы							
	Тип клеммы	CBC.2	CBC.4	CBC.6	CBC.10	CBC.16	CBC.35	CBD.50	CBD.70
	Номинальное сечение клеммы, мм^2	2,5	4	6	10	16	35	50	70
	Номинальный ток клеммы, А	24	32	41	57	76	125	150	173
	Максимальное количество клемм, шт.	110	92	74	60	50	36	32	28
	Вид DIN-рейки	OMEGA 3F DIN 50021SS							
Сила тока, А	5	110	92	74	60	50	36	32	28
	10	82	92	74	60	50	36	32	28
	16	32	50	74	60	50	36	32	28
	24	14	22	36	60	50	36	32	28
	32	0	12	20	34	50	36	32	28
	41	0	0	12	21	33	36	32	28
	57	0	0	0	11	17	36	32	28
	76	0	0	0	0	9	20	23	28
	125	0	0	0	0	0	7	8	10
	150	0	0	0	0	0	0	6	7
	173	0	0	0	0	0	0	0	5

Клеммная коробка 460×390×200 мм

- количество DIN-реек: 1 шт.;
- температурные характеристики: T6 +40 °C.

Параметры		Проходные винтовые клеммы							
	Тип клеммы	CBC.2	CBC.4	CBC.6	CBC.10	CBC.16	CBC.35	CBD.50	CBD.70
	Номинальное сечение клеммы, мм^2	2,5	4	6	10	16	35	50	70
	Номинальный ток клеммы, А	24	32	41	57	76	125	150	173
	Максимальное количество клемм, шт.	198	165	135	108	90	66	60	51
	Вид DIN-рейки	OMEGA 3F DIN 50021SS							
Сила тока, А	5	198	165	135	108	90	66	60	51
	10	94	147	135	108	90	66	60	51
	16	36	57	93	108	90	66	60	51
	24	16	25	41	70	90	66	60	51
	32	0	14	23	39	61	66	60	51
	41	0	0	14	24	37	66	60	51
	57	0	0	0	12	19	41	49	51
	76	0	0	0	0	10	23	27	34
	125	0	0	0	0	0	8	10	12
	150	0	0	0	0	0	0	7	8
	173	0	0	0	0	0	0	0	6

Клеммная коробка 480×480×200 мм

- количество DIN-реек: 1 шт.;
- температурные характеристики: T6 +40 °C.

Параметры		Проходные винтовые клеммы							
	Тип клеммы	CBC.2	CBC.4	CBC.6	CBC.10	CBC.16	CBC.35	CBD.50	CBD.70
	Номинальное сечение клеммы, мм^2	2,5	4	6	10	16	35	50	70
	Номинальный ток клеммы, А	24	32	41	57	76	125	150	173
	Максимальное количество клемм, шт.	276	232	188	152	124	92	84	72
	Вид DIN-рейки	OMEGA 3F DIN 50021SS							
Сила тока, А	5	276	232	188	152	124	92	84	72
	10	103	162	188	152	124	92	84	72
	16	40	63	102	152	124	92	84	72
	24	18	28	45	77	120	92	84	72
	32	0	15	25	43	68	92	84	72
	41	0	0	15	26	41	89	84	72
	57	0	0	0	13	21	46	55	68
	76	0	0	0	0	12	25	31	38
	125	0	0	0	0	0	9	11	14
	150	0	0	0	0	0	0	7	9
	173	0	0	0	0	0	0	0	7

Клеммная коробка 550×350×200 мм

- количество DIN-реек: 1 шт.;
- температурные характеристики: T6 +40 °C.

Параметры		Проходные винтовые клеммы							
	Тип клеммы	CBC.2	CBC.4	CBC.6	CBC.10	CBC.16	CBC.35	CBD.50	CBD.70
	Номинальное сечение клеммы, мм^2	2,5	4	6	10	16	35	50	70
	Номинальный ток клеммы, А	24	32	41	57	76	125	150	173
	Максимальное количество клемм, шт.	246	207	168	135	111	84	75	66
	Вид DIN-рейки	OMEGA 3F DIN 50021SS							
Сила тока, А	5	246	207	168	135	111	84	75	66
	10	88	137	168	135	111	84	75	66
	16	34	53	87	135	111	84	75	66
	24	15	23	38	65	102	84	75	66
	32	0	13	21	37	57	84	75	66
	41	0	0	13	22	35	75	75	66
	57	0	0	0	11	18	39	46	57
	76	0	0	0	0	10	22	26	32
	125	0	0	0	0	0	8	9	12
	150	0	0	0	0	0	0	6	8
	173	0	0	0	0	0	0	0	6

Клеммная коробка 620×450×200 мм

- количество DIN-реек: 1 шт.;
- температурные характеристики: T6 +40 °C.

	Параметры	Проходные винтовые клеммы							
	Тип клеммы	CBC.2	CBC.4	CBC.6	CBC.10	CBC.16	CBC.35	CBD.50	CBD.70
	Номинальное сечение клеммы, мм^2	2,5	4	6	10	16	35	50	70
	Номинальный ток клеммы, А	24	32	41	57	76	125	150	173
	Максимальное количество клемм, шт.	380	320	260	208	172	128	116	100
	Вид DIN-рейки	OMEGA 3F DIN 50021SS							
Сила тока, А	5	380	320	260	208	172	128	116	100
	10	99	156	250	208	172	128	116	100
	16	38	61	97	167	172	128	116	100
	24	17	27	43	74	116	128	116	100
	32	0	15	24	41	65	128	116	100
	41	0	0	14	25	39	85	104	100
	57	0	0	0	13	20	44	53	67
	76	0	0	0	0	11	24	30	38
	125	0	0	0	0	0	9	11	14
	150	0	0	0	0	0	0	7	9
	173	0	0	0	0	0	0	0	7

Клеммная коробка 760×500×200 мм

- количество DIN-реек: 1 шт.;
- температурные характеристики: T6 +40 °C.

	Параметры	Проходные винтовые клеммы							
	Тип клеммы	CBC.2	CBC.4	CBC.6	CBC.10	CBC.16	CBC.35	CBD.50	CBD.70
	Номинальное сечение клеммы, мм^2	2,5	4	6	10	16	35	50	70
	Номинальный ток клеммы, А	24	32	41	57	76	125	150	173
	Максимальное количество клемм, шт.	480	408	328	264	220	164	144	128
	Вид DIN-рейки	OMEGA 3F DIN 50021SS							
Сила тока, А	5	408	408	328	264	220	164	144	128
	10	102	160	255	264	220	164	144	128
	16	39	62	99	170	220	164	144	128
	24	17	27	44	75	118	164	144	128
	32	0	15	24	42	66	143	144	128
	41	0	0	15	25	40	87	108	128
	57	0	0	0	13	20	45	56	71
	76	0	0	0	0	11	25	31	40
	125	0	0	0	0	0	9	11	14
	150	0	0	0	0	0	0	8	10
	173	0	0	0	0	0	0	0	7

www.dkc.ru

8 800 250 52 63

support@dkc.ru

@dkccompany

Мобильный каталог
DKC Mobile

Издание 3
2023



DKC YON

Каталог продукции







Максимальный ассортимент
Максимальные возможности

Издание 2

Содержание

Модульные автоматические выключатели для гражданского и муниципального строительства "YON MAX" ... **1.1**
Модульные автоматические выключатели на DIN-рейку ... 1.2
Модульные автоматические выключатели до 63 А переменного тока ... 1.3
Модульные автоматические выключатели до 63 А переменного тока без теплового расцепителя ... 1.10
Модульные автоматические выключатели до 63 А постоянного тока ... 1.13
Модульные автоматические выключатели до 125 А переменного тока ... 1.16
Модульные выключатели нагрузки на DIN-рейку ... 1.19
Модульные выключатели дифференциального тока ВДТ (УЗО) на DIN-рейку ... 1.21
Модульные автоматические выключатели дифференциального тока АВДТ на DIN-рейку ... 1.24
Модульные контакторы на DIN-рейку до 63 А ... 1.31
Аксессуары для модульных аппаратов "YON MAX" на DIN-рейку ... 1.38

Модульные устройства на DIN-рейку ... **2.1**
Модульные автоматические выключатели ... 2.2
"YON" MD63 Модульные автоматические выключатели на переменный ток до 63 А ... 2.5
"YON" MD125 Модульные автоматические выключатели на переменный ток до 125 А ... 2.12
"YON" MD63P Модульные выключатели нагрузки на токи до 63 А ... 2.14
Аксессуары для модульных автоматических выключателей и автоматических выключателей дифференциального тока "YON" ... 2.16
Устройства дифференциальной защиты ... 2.21
"YON" MDR63 Автоматические выключатели дифференциального тока до 40 А ... 2.22
"YON" MDV63 Автоматические выключатели дифференциального тока до 63 А ... 2.24
Время-токовые характеристики выключателей ... 2.26

Силовые автоматические выключатели для защиты распределительных сетей ... **3.1**
Ассортимент ... 3.2
Основные технические характеристики ... 3.4
"YON" MDE Автоматические выключатели в литом корпусе ... 3.6
Аксессуары и вспомогательные устройства ... 3.11
"YON" MD Автоматические выключатели в литом корпусе ... 3.20
Термомагнитные регулируемые расцепители ... 3.26
Микропроцессорные расцепители ... 3.27
Время-токовые характеристики ... 3.30
Комплектация ... 3.33
Аксессуары ... 3.35
Габаритные размеры ... 3.40

Автоматические воздушные выключатели ... **4.1**
"YON" AD Воздушные автоматические выключатели на токи от 630 до 6300 А ... 4.2
Микропроцессорные расцепители ... 4.7
Монтажные аксессуары "YON" AD габаритных исполнений S2, S4, S6 ... 4.16
Монтажные аксессуары "YON" AD габаритных исполнений S1 ... 4.22
Принципиальные схемы "YON" AD ... 4.23
Условия эксплуатации ... 4.26
Габаритные, установочные и присоединительные размеры ... 4.28

Блоки АВР для организации электропитания объектов в аварийных режимах ... **5.1**
Блоки АВР для организации электропитания объектов в аварийных режимах ... 5.2
Блоки автоматического ввода резерва ... 5.2
Блок автоматического ввода резерва расширенного функционала ... 5.4
Схемы подключения AFS–243 ... 5.10
Схемы подключения AFS–233 ... 5.17
Габаритные и присоединительные размеры ... 5.20

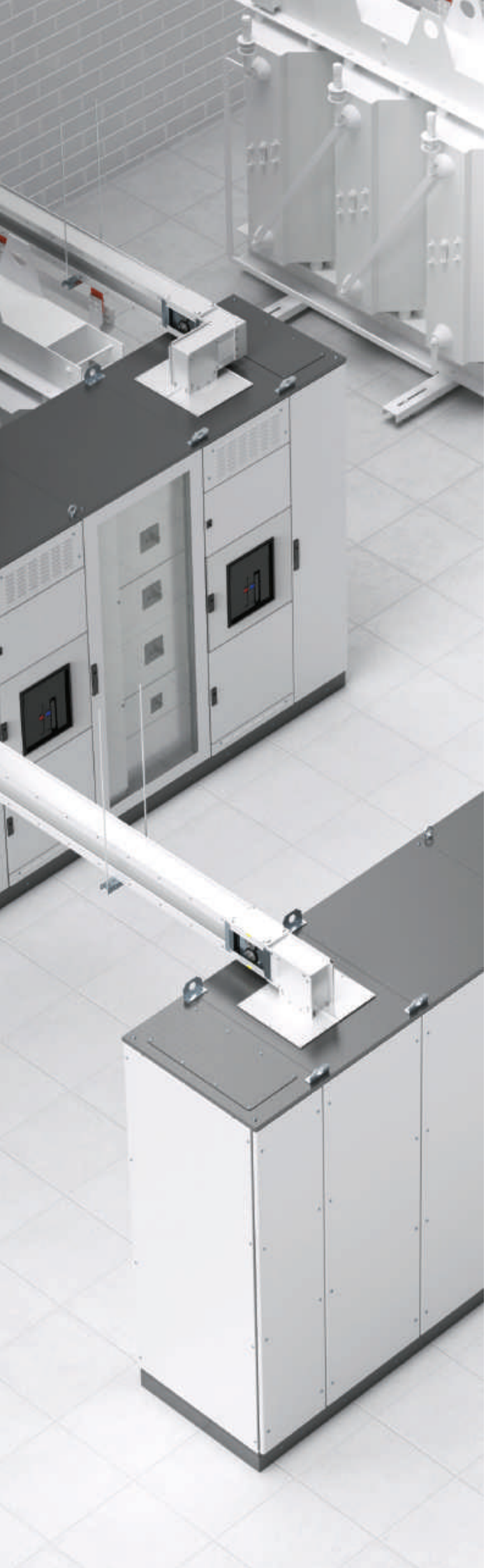

Сервис

Чертежи и динамические блоки
Библиотека готовых чертежей продукции и динамические блоки облегчают проектирование

Проектирование в среде BIM
Разработанные плагины позволяют проектировать инженерные коммуникации в формате 3D

Альбомы типовых решений
Альбомы типовых решений содержат подробные чертежи и схемы монтажа основных узлов соединения

Базы данных для nanoCAD
Базы данных ДКС для nanoCAD содержат элементы кабеленесущих систем, разветвительные коробки, электроустановочные изделия

Программное обеспечение

Плагины для Revit
Подбор элементов для проектирования шинопроводных трасс и формирование спецификации

RAM cube
Проектирование и конструирование НКУ

Конфигураторы
Простой и быстрый подбор комплектующих и формирование спецификации

Fix Combitech
Автоматический просчет количества элементов кабеленесущей трассы листовых, лестничных, стеклопластиковых и проволочных лотков, систем организации рабочих мест, а также всех монтажных элементов и аксессуаров



Обратная связь

ДКС – это компания,
которая поддерживает самые
высокие стандарты производства и готова
меняться в лучшую сторону.

Мы всегда прислушиваемся к нашим
клиентам и разрабатываем продукцию
в соответствии с их потребностями.

Поделиться конструктивными
предложениями и пожеланиями вы можете
по электронной почте.
Наш адрес: support@dkc.ru

Мы будем рады любой обратной связи.

Ведь все, что мы делаем – для вас.

Комплексное предложение системы распределения от ДКС

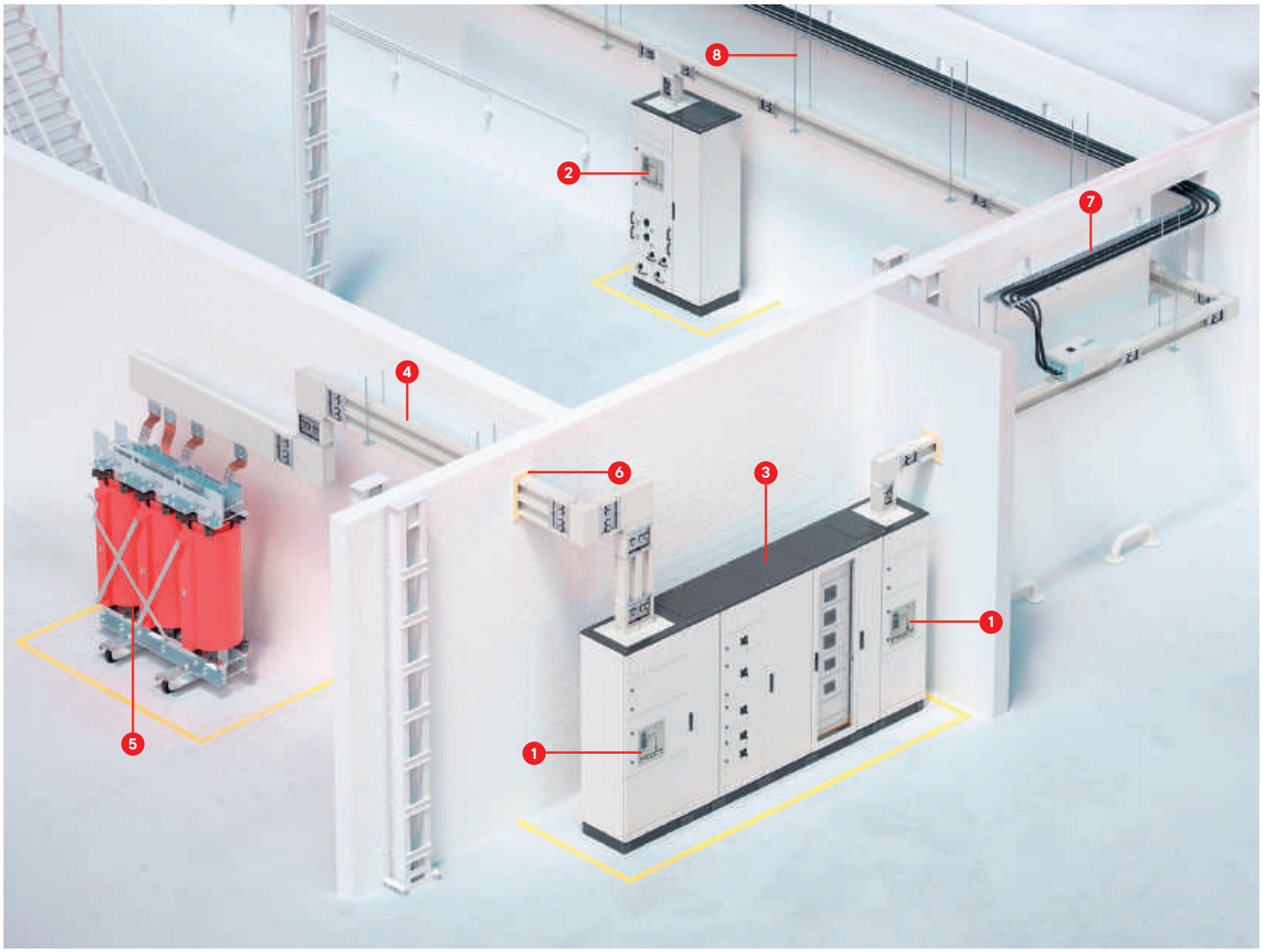

1. Автоматические выключатели "YON"
2. Система управления электродвигателями "RAM mcc"
3. Система для организации систем распределения "RAM power"
4. Распределительный шинопровод "Hercules"
5. Трансформатор "Hercules"
6. Огнестойкие кабельные проходки "Vulcan"
7. Металлический лоток "S5 Combitech"
8. Система подвесов "B5 Combitech"

Модульные автоматические выключатели для гражданского и муниципального строительства "YON MAX"

Модульные автоматические выключатели на DIN-рейку 1.2

Модульные автоматические выключатели до 63 А переменного тока 1.3

Модульные автоматические выключатели до 63 А переменного тока без теплового расцепителя 1.10

Модульные автоматические выключатели до 63 А постоянного тока 1.13

Модульные автоматические выключатели до 125 А переменного тока 1.16

Модульные выключатели нагрузки на DIN-рейку 1.19

Модульные выключатели дифференциального тока ВДТ (УЗО) на DIN-рейку 1.21

Модульные автоматические выключатели дифференциального тока АВДТ на DIN-рейку 1.24

Модульные контакторы на DIN-рейку до 63 А 1.31

Аксессуары для модульных аппаратов "YON MAX" на DIN-рейку 1.38



Модульные автоматические выключатели на DIN-рейку

Модульные автоматические выключатели "YON MAX" MD63 предназначены для защиты электрических установок от перегрузок и коротких замыканий, а также для нечастых включений и отключений цепей вручную.

Модульные автоматические выключатели имеют широкую сферу применения и используются в решениях при строительстве домов, многоквартирных ЖК, ТЦ, коттеджей и объектов социальной инфраструктуры. Широкий ассортимент модульных выключателей делает применение аппаратов ДКС удобным для реализации любого решения.

Преимущества

Ударопрочный корпус
Армированный стекловолокном полиамид с семью заклепками обеспечивает высокую прочность устройства и не распространяет горение

Удобный монтаж
Схема на корпусе указывает момент затяжки контактов и глубину зачистки проводника

Надежная защита
Селективная токовая защита при совместном использовании автоматических выключателей с время-токовыми характеристиками B, C, D

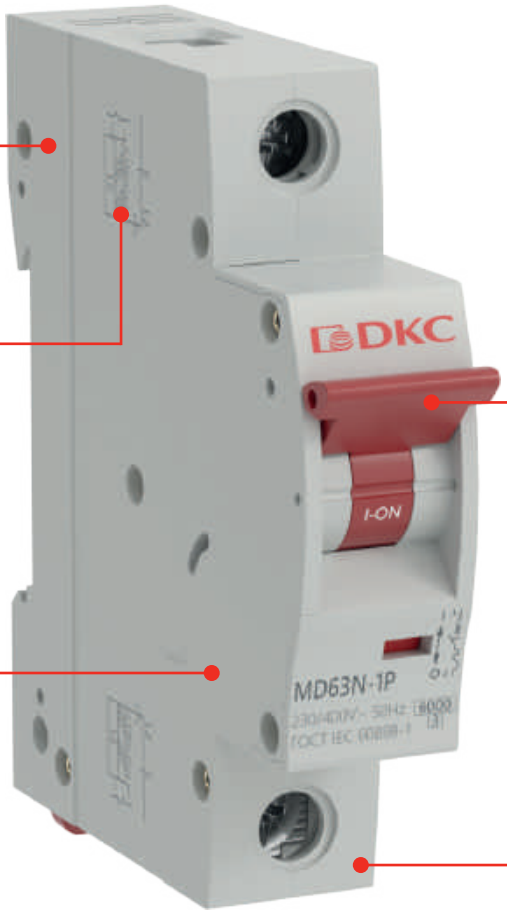

Надежность и долговечность
8 000 циклов включения/отключения под нагрузкой и 20 000 механических циклов включения/отключения

Гарантия производителя 5 лет
Каждый выключатель проходит испытания на заводе

Отверстие для сброса газов при КЗ
Эффективно сбрасывают возникшее давление при появлении электрической дуги

Дугогасительная камера до 13 пластин
Максимально быстро и эффективно гасит электрическую дугу

Серебряно-графитовые контакты
Обеспечивают самый высокий срок службы и максимально защищают от контактной сварки

Терминал 35 mm^2
Подходит для медного и алюминиевого кабеля

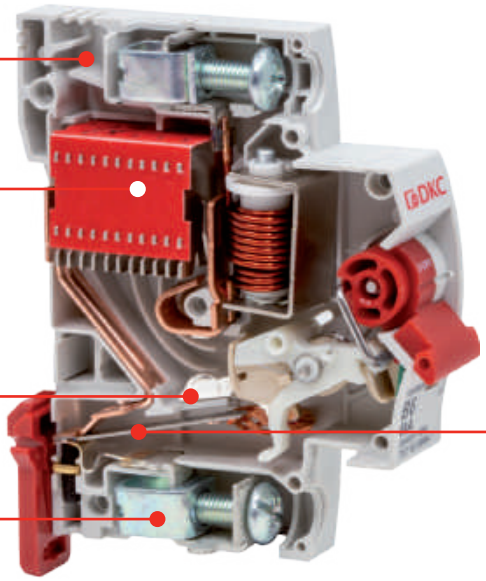

Биметаллическая пластина
Защищает от перегрузки за счет металлов с разным коэффициентом расширения при нагреве

Модульные автоматические выключатели до 63 А переменного тока



Назначение
• защита цепей от токов короткого замыкания и перегрузки.
Характеристики
• отключающая способность Icn=4.5, 6, 10 кА.
Особенности
• монолитная лицевая панель обеспечивает защиту человека при аварийном отключении автомата;
• ударопрочный корпус из специального пластика;
• семь заклепок для обеспечения большей прочности;
• селективная токовая защита при совместном использовании автоматических выключателей с время-токовыми характеристиками B, C, D;
• боковые каналы охлаждения;
• дополнительная индикация состояния выключателя на рукоятке.

Расшифровка кода

Пример кода: **MD63N–1PC16** (выключатель модульный типа MD63, отключающая способность 6 кА, один полюс, защитная характеристика C, номинальный ток 16 А).

MD63	Тип выключателя						
N	Отключающая способность, кА	S–4.5		N–6		H–10	
1P	Количество полюсов	1P–1	2P–2	3P–3	4P–4	1N–1P+N*	3N–3P+N*
C	Тип защитной характеристики	B		C		D	
16	Значение номинального тока аппарата, А	от 1 до 63					

* N - автоматический выключатель, в котором один полюс без расцепителя

Основные технические характеристики

Наименование параметра		Значение
Возможность установки аксессуаров		Да
Число полюсов		1, 2, 3, 4, 1P+N, 3P+N
Номинальное рабочее напряжение в цепи переменного тока частоты 50 Гц, В	однополюсные	230
	двухполюсные, трехполюсные, четырехполюсные	400
Номинальное рабочее напряжение изоляции, В		500
Импульсное выдерживаемое напряжение изоляции, В		4000
Номинальный рабочий ток в цепи переменного тока, А		1, 2, 3, 4, 5, 6, 10, 13, 16, 20, 25, 32, 40, 50, 63
Тип защитной характеристики		B, C, D
Номинальная предельная наибольшая отключающая способность, кА		4.5, 6, 10
Механическая износостойкость выключателей, циклов		20 000
Коммутационная износостойкость, циклов		8 000
Степень защиты по ГОСТ 14254		IP20
Сечение провода, присоединяемого к выводным зажимам, мм^2		от 16 до 25 (для номинального тока до 25 А) от 25 до 35 (для номинального тока от 32 до 63 А)
Возможность присоединения шин		Верх: PIN (штырь) Низ: PIN (штырь), FORK (вилка)
Климатическое исполнение и категория размещения по ГОСТ 15150		УХЛ4
Категория применения		A
Класс токоограничения		1 для 4.5 кА 3 для 6, 10 кА
Сторона подключения нагрузки		Любая

Коды модульных автоматических выключателей до 63 А переменного тока, 4.5 кА

Электрическая схема	Количество полюсов	Номинальный ток	Защитная характеристика		
			B	C	D
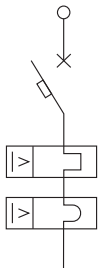	1P	1	MD63S-1PB1	MD63S-1PC1	MD63S-1PD1
		2	MD63S-1PB2	MD63S-1PC2	MD63S-1PD2
		3	MD63S-1PB3	MD63S-1PC3	MD63S-1PD3
		4	MD63S-1PB4	MD63S-1PC4	MD63S-1PD4
		6	MD63S-1PB6	MD63S-1PC6	MD63S-1PD6
		10	MD63S-1PB10	MD63S-1PC10	MD63S-1PD10
		13	MD63S-1PB13	MD63S-1PC13	MD63S-1PD13
		16	MD63S-1PB16	MD63S-1PC16	MD63S-1PD16
		20	MD63S-1PB20	MD63S-1PC20	MD63S-1PD20
		25	MD63S-1PB25	MD63S-1PC25	MD63S-1PD25
		32	MD63S-1PB32	MD63S-1PC32	MD63S-1PD32
		40	MD63S-1PB40	MD63S-1PC40	MD63S-1PD40
		50	MD63S-1PB50	MD63S-1PC50	MD63S-1PD50
		63	MD63S-1PB63	MD63S-1PC63	MD63S-1PD63
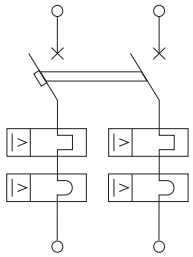	2P	1	MD63S-2PB1	MD63S-2PC1	MD63S-2PD1
		2	MD63S-2PB2	MD63S-2PC2	MD63S-2PD2
		3	MD63S-2PB3	MD63S-2PC3	MD63S-2PD3
		4	MD63S-2PB4	MD63S-2PC4	MD63S-2PD4
		6	MD63S-2PB6	MD63S-2PC6	MD63S-2PD6
		10	MD63S-2PB10	MD63S-2PC10	MD63S-2PD10
		13	MD63S-2PB13	MD63S-2PC13	MD63S-2PD13
		16	MD63S-2PB16	MD63S-2PC16	MD63S-2PD16
		20	MD63S-2PB20	MD63S-2PC20	MD63S-2PD20
		25	MD63S-2PB25	MD63S-2PC25	MD63S-2PD25
		32	MD63S-2PB32	MD63S-2PC32	MD63S-2PD32
		40	MD63S-2PB40	MD63S-2PC40	MD63S-2PD40
		50	MD63S-2PB50	MD63S-2PC50	MD63S-2PD50
		63	MD63S-2PB63	MD63S-2PC63	MD63S-2PD63
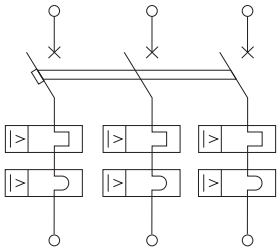	3P	1	MD63S-3PB1	MD63S-3PC1	MD63S-3PD1
		2	MD63S-3PB2	MD63S-3PC2	MD63S-3PD2
		3	MD63S-3PB3	MD63S-3PC3	MD63S-3PD3
		4	MD63S-3PB4	MD63S-3PC4	MD63S-3PD4
		6	MD63S-3PB6	MD63S-3PC6	MD63S-3PD6
		10	MD63S-3PB10	MD63S-3PC10	MD63S-3PD10
		13	MD63S-3PB13	MD63S-3PC13	MD63S-3PD13
		16	MD63S-3PB16	MD63S-3PC16	MD63S-3PD16
		20	MD63S-3PB20	MD63S-3PC20	MD63S-3PD20
		25	MD63S-3PB25	MD63S-3PC25	MD63S-3PD25
		32	MD63S-3PB32	MD63S-3PC32	MD63S-3PD32
		40	MD63S-3PB40	MD63S-3PC40	MD63S-3PD40
		50	MD63S-3PB50	MD63S-3PC50	MD63S-3PD50
		63	MD63S-3PB63	MD63S-3PC63	MD63S-3PD63
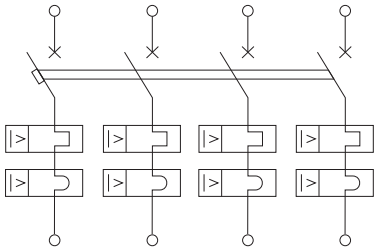	4P	1	MD63S-4PB1	MD63S-4PC1	MD63S-4PD1
		2	MD63S-4PB2	MD63S-4PC2	MD63S-4PD2
		3	MD63S-4PB3	MD63S-4PC3	MD63S-4PD3
		4	MD63S-4PB4	MD63S-4PC4	MD63S-4PD4
		6	MD63S-4PB6	MD63S-4PC6	MD63S-4PD6
		10	MD63S-4PB10	MD63S-4PC10	MD63S-4PD10
		13	MD63S-4PB13	MD63S-4PC13	MD63S-4PD13
		16	MD63S-4PB16	MD63S-4PC16	MD63S-4PD16
		20	MD63S-4PB20	MD63S-4PC20	MD63S-4PD20
		25	MD63S-4PB25	MD63S-4PC25	MD63S-4PD25
		32	MD63S-4PB32	MD63S-4PC32	MD63S-4PD32
		40	MD63S-4PB40	MD63S-4PC40	MD63S-4PD40
		50	MD63S-4PB50	MD63S-4PC50	MD63S-4PD50
		63	MD63S-4PB63	MD63S-4PC63	MD63S-4PD63

Электрическая схема	Количество полюсов	Номинальный ток	Защитная характеристика		
			B	C	D
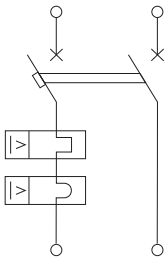	1P+N	1	MD63S-1NB1	MD63S-1NC1	MD63S-1ND1
		2	MD63S-1NB2	MD63S-1NC2	MD63S-1ND2
		3	MD63S-1NB3	MD63S-1NC3	MD63S-1ND3
		4	MD63S-1NB4	MD63S-1NC4	MD63S-1ND4
		6	MD63S-1NB6	MD63S-1NC6	MD63S-1ND6
		10	MD63S-1NB10	MD63S-1NC10	MD63S-1ND10
		13	MD63S-1NB13	MD63S-1NC13	MD63S-1ND13
		16	MD63S-1NB16	MD63S-1NC16	MD63S-1ND16
		20	MD63S-1NB20	MD63S-1NC20	MD63S-1ND20
		25	MD63S-1NB25	MD63S-1NC25	MD63S-1ND25
		32	MD63S-1NB32	MD63S-1NC32	MD63S-1ND32
		40	MD63S-1NB40	MD63S-1NC40	MD63S-1ND40
		50	MD63S-1NB50	MD63S-1NC50	MD63S-1ND50
		63	MD63S-1NB63	MD63S-1NC63	MD63S-1ND63
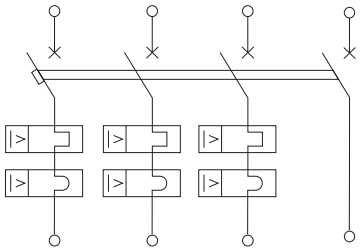	3P+N	1	MD63S-3NB1	MD63S-3NC1	MD63S-3ND1
		2	MD63S-3NB2	MD63S-3NC2	MD63S-3ND2
		3	MD63S-3NB3	MD63S-3NC3	MD63S-3ND3
		4	MD63S-3NB4	MD63S-3NC4	MD63S-3ND4
		6	MD63S-3NB6	MD63S-3NC6	MD63S-3ND6
		10	MD63S-3NB10	MD63S-3NC10	MD63S-3ND10
		13	MD63S-3NB13	MD63S-3NC13	MD63S-3ND13
		16	MD63S-3NB16	MD63S-3NC16	MD63S-3ND16
		20	MD63S-3NB20	MD63S-3NC20	MD63S-3ND20
		25	MD63S-3NB25	MD63S-3NC25	MD63S-3ND25
		32	MD63S-3NB32	MD63S-3NC32	MD63S-3ND32
		40	MD63S-3NB40	MD63S-3NC40	MD63S-3ND40
		50	MD63S-3NB50	MD63S-3NC50	MD63S-3ND50
		63	MD63S-3NB63	MD63S-3NC63	MD63S-3ND63

Коды модульных автоматических выключателей до 63 А переменного тока, 6 кА

Электрическая схема	Количество полюсов	Номинальный ток	Защитная характеристика		
			B	C	D
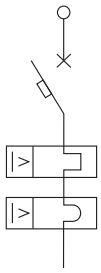	1P	1	MD63N-1PB1	MD63N-1PC1	MD63N-1PD1
		2	MD63N-1PB2	MD63N-1PC2	MD63N-1PD2
		3	MD63N-1PB3	MD63N-1PC3	MD63N-1PD3
		4	MD63N-1PB4	MD63N-1PC4	MD63N-1PD4
		6	MD63N-1PB6	MD63N-1PC6	MD63N-1PD6
		10	MD63N-1PB10	MD63N-1PC10	MD63N-1PD10
		13	MD63N-1PB13	MD63N-1PC13	MD63N-1PD13
		16	MD63N-1PB16	MD63N-1PC16	MD63N-1PD16
		20	MD63N-1PB20	MD63N-1PC20	MD63N-1PD20
		25	MD63N-1PB25	MD63N-1PC25	MD63N-1PD25
		32	MD63N-1PB32	MD63N-1PC32	MD63N-1PD32
		40	MD63N-1PB40	MD63N-1PC40	MD63N-1PD40
		50	MD63N-1PB50	MD63N-1PC50	MD63N-1PD50
		63	MD63N-1PB63	MD63N-1PC63	MD63N-1PD63
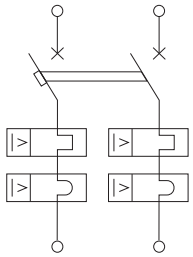	2P	1	MD63N-2PB1	MD63N-2PC1	MD63N-2PD1
		2	MD63N-2PB2	MD63N-2PC2	MD63N-2PD2
		3	MD63N-2PB3	MD63N-2PC3	MD63N-2PD3
		4	MD63N-2PB4	MD63N-2PC4	MD63N-2PD4
		6	MD63N-2PB6	MD63N-2PC6	MD63N-2PD6
		10	MD63N-2PB10	MD63N-2PC10	MD63N-2PD10
		13	MD63N-2PB13	MD63N-2PC13	MD63N-2PD13
		16	MD63N-2PB16	MD63N-2PC16	MD63N-2PD16
		20	MD63N-2PB20	MD63N-2PC20	MD63N-2PD20
		25	MD63N-2PB25	MD63N-2PC25	MD63N-2PD25
		32	MD63N-2PB32	MD63N-2PC32	MD63N-2PD32
		40	MD63N-2PB40	MD63N-2PC40	MD63N-2PD40
		50	MD63N-2PB50	MD63N-2PC50	MD63N-2PD50
		63	MD63N-2PB63	MD63N-2PC63	MD63N-2PD63
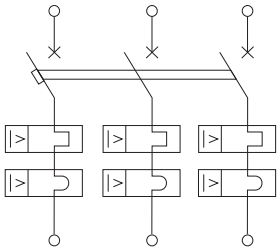	3P	1	MD63N-3PB1	MD63N-3PC1	MD63N-3PD1
		2	MD63N-3PB2	MD63N-3PC2	MD63N-3PD2
		3	MD63N-3PB3	MD63N-3PC3	MD63N-3PD3
		4	MD63N-3PB4	MD63N-3PC4	MD63N-3PD4
		6	MD63N-3PB6	MD63N-3PC6	MD63N-3PD6
		10	MD63N-3PB10	MD63N-3PC10	MD63N-3PD10
		13	MD63N-3PB13	MD63N-3PC13	MD63N-3PD13
		16	MD63N-3PB16	MD63N-3PC16	MD63N-3PD16
		20	MD63N-3PB20	MD63N-3PC20	MD63N-3PD20
		25	MD63N-3PB25	MD63N-3PC25	MD63N-3PD25
		32	MD63N-3PB32	MD63N-3PC32	MD63N-3PD32
		40	MD63N-3PB40	MD63N-3PC40	MD63N-3PD40
		50	MD63N-3PB50	MD63N-3PC50	MD63N-3PD50
		63	MD63N-3PB63	MD63N-3PC63	MD63N-3PD63
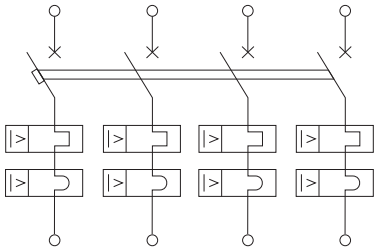	4P	1	MD63N-4PB1	MD63N-4PC1	MD63N-4PD1
		2	MD63N-4PB2	MD63N-4PC2	MD63N-4PD2
		3	MD63N-4PB3	MD63N-4PC3	MD63N-4PD3
		4	MD63N-4PB4	MD63N-4PC4	MD63N-4PD4
		6	MD63N-4PB6	MD63N-4PC6	MD63N-4PD6
		10	MD63N-4PB10	MD63N-4PC10	MD63N-4PD10
		13	MD63N-4PB13	MD63N-4PC13	MD63N-4PD13
		16	MD63N-4PB16	MD63N-4PC16	MD63N-4PD16
		20	MD63N-4PB20	MD63N-4PC20	MD63N-4PD20
		25	MD63N-4PB25	MD63N-4PC25	MD63N-4PD25
		32	MD63N-4PB32	MD63N-4PC32	MD63N-4PD32
		40	MD63N-4PB40	MD63N-4PC40	MD63N-4PD40
		50	MD63N-4PB50	MD63N-4PC50	MD63N-4PD50
		63	MD63N-4PB63	MD63N-4PC63	MD63N-4PD63

Электрическая схема	Количество полюсов	Номинальный ток	Защитная характеристика		
			B	C	D
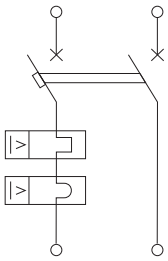	1P+N	1	MD63N-1NB1	MD63N-1NC1	MD63N-1ND1
		2	MD63N-1NB2	MD63N-1NC2	MD63N-1ND2
		3	MD63N-1NB3	MD63N-1NC3	MD63N-1ND3
		4	MD63N-1NB4	MD63N-1NC4	MD63N-1ND4
		6	MD63N-1NB6	MD63N-1NC6	MD63N-1ND6
		10	MD63N-1NB10	MD63N-1NC10	MD63N-1ND10
		13	MD63N-1NB13	MD63N-1NC13	MD63N-1ND13
		16	MD63N-1NB16	MD63N-1NC16	MD63N-1ND16
		20	MD63N-1NB20	MD63N-1NC20	MD63N-1ND20
		25	MD63N-1NB25	MD63N-1NC25	MD63N-1ND25
		32	MD63N-1NB32	MD63N-1NC32	MD63N-1ND32
		40	MD63N-1NB40	MD63N-1NC40	MD63N-1ND40
		50	MD63N-1NB50	MD63N-1NC50	MD63N-1ND50
		63	MD63N-1NB63	MD63N-1NC63	MD63N-1ND63
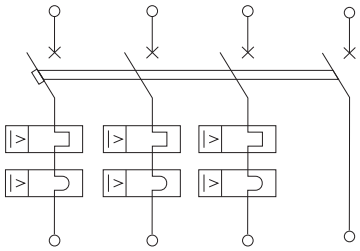	3P+N	1	MD63N-3NB1	MD63N-3NC1	MD63N-3ND1
		2	MD63N-3NB2	MD63N-3NC2	MD63N-3ND2
		3	MD63N-3NB3	MD63N-3NC3	MD63N-3ND3
		4	MD63N-3NB4	MD63N-3NC4	MD63N-3ND4
		6	MD63N-3NB6	MD63N-3NC6	MD63N-3ND6
		10	MD63N-3NB10	MD63N-3NC10	MD63N-3ND10
		13	MD63N-3NB13	MD63N-3NC13	MD63N-3ND13
		16	MD63N-3NB16	MD63N-3NC16	MD63N-3ND16
		20	MD63N-3NB20	MD63N-3NC20	MD63N-3ND20
		25	MD63N-3NB25	MD63N-3NC25	MD63N-3ND25
		32	MD63N-3NB32	MD63N-3NC32	MD63N-3ND32
		40	MD63N-3NB40	MD63N-3NC40	MD63N-3ND40
		50	MD63N-3NB50	MD63N-3NC50	MD63N-3ND50
		63	MD63N-3NB63	MD63N-3NC63	MD63N-3ND63

Коды модульных автоматических выключателей до 63 А переменного тока, 10 кА

Электрическая схема	Количество полюсов	Номинальный ток	Защитная характеристика		
			B	C	D
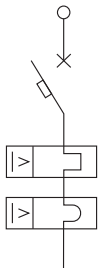	1P	1	MD63H-1PB1	MD63H-1PC1	MD63H-1PD1
		2	MD63H-1PB2	MD63H-1PC2	MD63H-1PD2
		3	MD63H-1PB3	MD63H-1PC3	MD63H-1PD3
		4	MD63H-1PB4	MD63H-1PC4	MD63H-1PD4
		6	MD63H-1PB6	MD63H-1PC6	MD63H-1PD6
		10	MD63H-1PB10	MD63H-1PC10	MD63H-1PD10
		13	MD63H-1PB13	MD63H-1PC13	MD63H-1PD13
		16	MD63H-1PB16	MD63H-1PC16	MD63H-1PD16
		20	MD63H-1PB20	MD63H-1PC20	MD63H-1PD20
		25	MD63H-1PB25	MD63H-1PC25	MD63H-1PD25
		32	MD63H-1PB32	MD63H-1PC32	MD63H-1PD32
		40	MD63H-1PB40	MD63H-1PC40	MD63H-1PD40
		50	MD63H-1PB50	MD63H-1PC50	MD63H-1PD50
		63	MD63H-1PB63	MD63H-1PC63	MD63H-1PD63
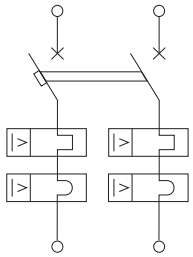	2P	1	MD63H-2PB1	MD63H-2PC1	MD63H-2PD1
		2	MD63H-2PB2	MD63H-2PC2	MD63H-2PD2
		3	MD63H-2PB3	MD63H-2PC3	MD63H-2PD3
		4	MD63H-2PB4	MD63H-2PC4	MD63H-2PD4
		6	MD63H-2PB6	MD63H-2PC6	MD63H-2PD6
		10	MD63H-2PB10	MD63H-2PC10	MD63H-2PD10
		13	MD63H-2PB13	MD63H-2PC13	MD63H-2PD13
		16	MD63H-2PB16	MD63H-2PC16	MD63H-2PD16
		20	MD63H-2PB20	MD63H-2PC20	MD63H-2PD20
		25	MD63H-2PB25	MD63H-2PC25	MD63H-2PD25
		32	MD63H-2PB32	MD63H-2PC32	MD63H-2PD32
		40	MD63H-2PB40	MD63H-2PC40	MD63H-2PD40
		50	MD63H-2PB50	MD63H-2PC50	MD63H-2PD50
		63	MD63H-2PB63	MD63H-2PC63	MD63H-2PD63
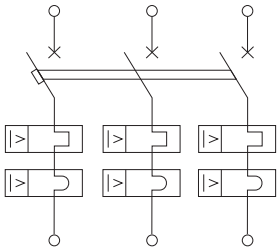	3P	1	MD63H-3PB1	MD63H-3PC1	MD63H-3PD1
		2	MD63H-3PB2	MD63H-3PC2	MD63H-3PD2
		3	MD63H-3PB3	MD63H-3PC3	MD63H-3PD3
		4	MD63H-3PB4	MD63H-3PC4	MD63H-3PD4
		6	MD63H-3PB6	MD63H-3PC6	MD63H-3PD6
		10	MD63H-3PB10	MD63H-3PC10	MD63H-3PD10
		13	MD63H-3PB13	MD63H-3PC13	MD63H-3PD13
		16	MD63H-3PB16	MD63H-3PC16	MD63H-3PD16
		20	MD63H-3PB20	MD63H-3PC20	MD63H-3PD20
		25	MD63H-3PB25	MD63H-3PC25	MD63H-3PD25
		32	MD63H-3PB32	MD63H-3PC32	MD63H-3PD32
		40	MD63H-3PB40	MD63H-3PC40	MD63H-3PD40
		50	MD63H-3PB50	MD63H-3PC50	MD63H-3PD50
		63	MD63H-3PB63	MD63H-3PC63	MD63H-3PD63
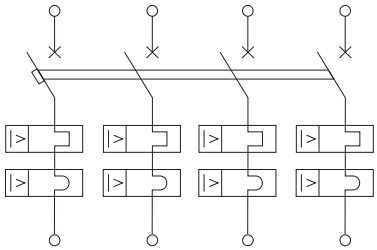	4P	1	MD63H-4PB1	MD63H-4PC1	MD63H-4PD1
		2	MD63H-4PB2	MD63H-4PC2	MD63H-4PD2
		3	MD63H-4PB3	MD63H-4PC3	MD63H-4PD3
		4	MD63H-4PB4	MD63H-4PC4	MD63H-4PD4
		6	MD63H-4PB6	MD63H-4PC6	MD63H-4PD6
		10	MD63H-4PB10	MD63H-4PC10	MD63H-4PD10
		13	MD63H-4PB13	MD63H-4PC13	MD63H-4PD13
		16	MD63H-4PB16	MD63H-4PC16	MD63H-4PD16
		20	MD63H-4PB20	MD63H-4PC20	MD63H-4PD20
		25	MD63H-4PB25	MD63H-4PC25	MD63H-4PD25
		32	MD63H-4PB32	MD63H-4PC32	MD63H-4PD32
		40	MD63H-4PB40	MD63H-4PC40	MD63H-4PD40
		50	MD63H-4PB50	MD63H-4PC50	MD63H-4PD50
		63	MD63H-4PB63	MD63H-4PC63	MD63H-4PD63

Электрическая схема	Количество полюсов	Номинальный ток	Защитная характеристика		
			B	C	D
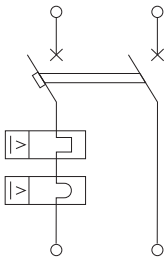	1P+N	1	MD63H-1NB1	MD63H-1NC1	MD63H-1ND1
		2	MD63H-1NB2	MD63H-1NC2	MD63H-1ND2
		3	MD63H-1NB3	MD63H-1NC3	MD63H-1ND3
		4	MD63H-1NB4	MD63H-1NC4	MD63H-1ND4
		6	MD63H-1NB6	MD63H-1NC6	MD63H-1ND6
		10	MD63H-1NB10	MD63H-1NC10	MD63H-1ND10
		13	MD63H-1NB13	MD63H-1NC13	MD63H-1ND13
		16	MD63H-1NB16	MD63H-1NC16	MD63H-1ND16
		20	MD63H-1NB20	MD63H-1NC20	MD63H-1ND20
		25	MD63H-1NB25	MD63H-1NC25	MD63H-1ND25
		32	MD63H-1NB32	MD63H-1NC32	MD63H-1ND32
		40	MD63H-1NB40	MD63H-1NC40	MD63H-1ND40
		50	MD63H-1NB50	MD63H-1NC50	MD63H-1ND50
		63	MD63H-1NB63	MD63H-1NC63	MD63H-1ND63
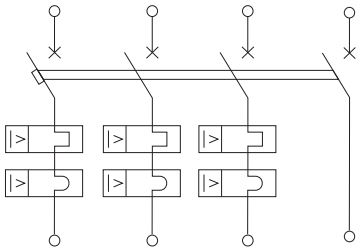	3P+N	1	MD63H-3NB1	MD63H-3NC1	MD63H-3ND1
		2	MD63H-3NB2	MD63H-3NC2	MD63H-3ND2
		3	MD63H-3NB3	MD63H-3NC3	MD63H-3ND3
		4	MD63H-3NB4	MD63H-3NC4	MD63H-3ND4
		6	MD63H-3NB6	MD63H-3NC6	MD63H-3ND6
		10	MD63H-3NB10	MD63H-3NC10	MD63H-3ND10
		13	MD63H-3NB13	MD63H-3NC13	MD63H-3ND13
		16	MD63H-3NB16	MD63H-3NC16	MD63H-3ND16
		20	MD63H-3NB20	MD63H-3NC20	MD63H-3ND20
		25	MD63H-3NB25	MD63H-3NC25	MD63H-3ND25
		32	MD63H-3NB32	MD63H-3NC32	MD63H-3ND32
		40	MD63H-3NB40	MD63H-3NC40	MD63H-3ND40
		50	MD63H-3NB50	MD63H-3NC50	MD63H-3ND50
		63	MD63H-3NB63	MD63H-3NC63	MD63H-3ND63

Модульные автоматические выключатели до 63 А переменного тока без теплового расцепителя



Назначение
• защита от токов короткого замыкания цепей вентиляции, дымоудаления и других систем, где не требуется теплозащита.
Характеристики
• отключающая способность Icn=6, 10 кА.
Особенности
• монолитная лицевая панель обеспечивает защиту человека при аварийном отключении автомата;
• ударопрочный корпус из специального пластика;
• семь заклепок для обеспечения большей прочности;
• селективная токовая защита при совместном использовании автоматических выключателей с время-токовыми характеристиками C и D;
• боковые каналы охлаждения;
• дополнительная индикация состояния выключателя на рукоятке.

Расшифровка кода

Пример кода: **MD63N–1PC16M**

MD63	Тип выключателя				
N	Отключающая способность, кА		N–6		H–10
1P	Количество полюсов	1P–1	2P–2	3P–3	4P–4
C	Тип защитной характеристики		C		D
16	Значение номинального тока аппарата, А		от 6 до 63		
M	Модификация выключателя		выключатель без теплового расцепителя		

Коды модульных автоматических выключателей до 63 А переменного тока без теплового расцепителя, 6 кА

Электрическая схема	Количество полюсов	Номинальный ток, А	Защитная характеристика	
			C	D
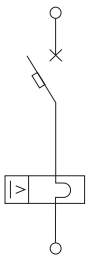	1P	6	MD63N–1PC6M	MD63N–1PD6M
		10	MD63N–1PC10M	MD63N–1PD10M
		16	MD63N–1PC16M	MD63N–1PD16M
		20	MD63N–1PC20M	MD63N–1PD20M
		25	MD63N–1PC25M	MD63N–1PD25M
		32	MD63N–1PC32M	MD63N–1PD32M
		40	MD63N–1PC40M	MD63N–1PD40M
		50	MD63N–1PC50M	MD63N–1PD50M
		63	MD63N–1PC63M	MD63N–1PD63M
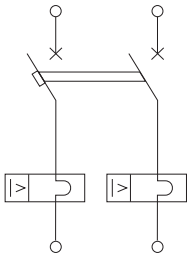	2P	6	MD63N–2PC6M	MD63N–2PD6M
		10	MD63N–2PC10M	MD63N–2PD10M
		16	MD63N–2PC16M	MD63N–2PD16M
		20	MD63N–2PC20M	MD63N–2PD20M
		25	MD63N–2PC25M	MD63N–2PD25M
		32	MD63N–2PC32M	MD63N–2PD32M
		40	MD63N–2PC40M	MD63N–2PD40M
		50	MD63N–2PC50M	MD63N–2PD50M
		63	MD63N–2PC63M	MD63N–2PD63M

Электрическая схема	Количество полюсов	Номинальный ток, А	Защитная характеристика	
			C	D
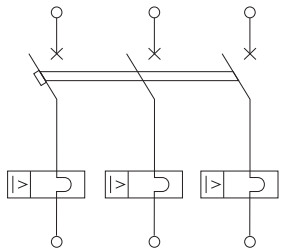	3P	6	MD63N-3PC6M	MD63N-3PD6M
		10	MD63N-3PC10M	MD63N-3PD10M
		16	MD63N-3PC16M	MD63N-3PD16M
		20	MD63N-3PC20M	MD63N-3PD20M
		25	MD63N-3PC25M	MD63N-3PD25M
		32	MD63N-3PC32M	MD63N-3PD32M
		40	MD63N-3PC40M	MD63N-3PD40M
		50	MD63N-3PC50M	MD63N-3PD50M
		63	MD63N-3PC63M	MD63N-3PD63M
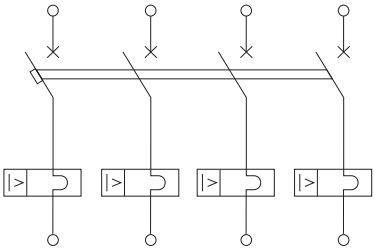	4P	6	MD63N-4PC6M	MD63N-4PD6M
		10	MD63N-4PC10M	MD63N-4PD10M
		16	MD63N-4PC16M	MD63N-4PD16M
		20	MD63N-4PC20M	MD63N-4PD20M
		25	MD63N-4PC25M	MD63N-4PD25M
		32	MD63N-4PC32M	MD63N-4PD32M
		40	MD63N-4PC40M	MD63N-4PD40M
		50	MD63N-4PC50M	MD63N-4PD50M
		63	MD63N-4PC63M	MD63N-4PD63M

Коды модульных автоматических выключателей до 63 А переменного тока без теплового расцепителя, 10 кА

Электрическая схема	Количество полюсов	Номинальный ток, А	Защитная характеристика	
			C	D
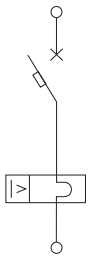	1P	6	MD63H-1PC6M	MD63H-1PD6M
		10	MD63H-1PC10M	MD63H-1PD10M
		16	MD63H-1PC16M	MD63H-1PD16M
		20	MD63H-1PC20M	MD63H-1PD20M
		25	MD63H-1PC25M	MD63H-1PD25M
		32	MD63H-1PC32M	MD63H-1PD32M
		40	MD63H-1PC40M	MD63H-1PD40M
		50	MD63H-1PC50M	MD63H-1PD50M
		63	MD63H-1PC63M	MD63H-1PD63M
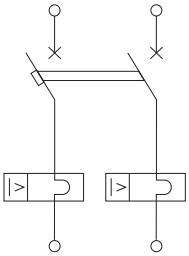	2P	6	MD63H-2PC6M	MD63H-2PD6M
		10	MD63H-2PC10M	MD63H-2PD10M
		16	MD63H-2PC16M	MD63H-2PD16M
		20	MD63H-2PC20M	MD63H-2PD20M
		25	MD63H-2PC25M	MD63H-2PD25M
		32	MD63H-2PC32M	MD63H-2PD32M
		40	MD63H-2PC40M	MD63H-2PD40M
		50	MD63H-2PC50M	MD63H-2PD50M
		63	MD63H-2PC63M	MD63H-2PD63M
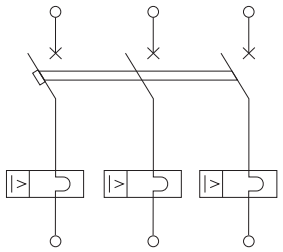	3P	6	MD63H-3PC6M	MD63H-3PD6M
		10	MD63H-3PC10M	MD63H-3PD10M
		16	MD63H-3PC16M	MD63H-3PD16M
		20	MD63H-3PC20M	MD63H-3PD20M
		25	MD63H-3PC25M	MD63H-3PD25M
		32	MD63H-3PC32M	MD63H-3PD32M
		40	MD63H-3PC40M	MD63H-3PD40M
		50	MD63H-3PC50M	MD63H-3PD50M
		63	MD63H-3PC63M	MD63H-3PD63M
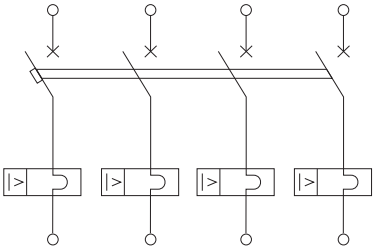	4P	6	MD63H-4PC6M	MD63H-4PD6M
		10	MD63H-4PC10M	MD63H-4PD10M
		16	MD63H-4PC16M	MD63H-4PD16M
		20	MD63H-4PC20M	MD63H-4PD20M
		25	MD63H-4PC25M	MD63H-4PD25M
		32	MD63H-4PC32M	MD63H-4PD32M
		40	MD63H-4PC40M	MD63H-4PD40M
		50	MD63H-4PC50M	MD63H-4PD50M
		63	MD63H-4PC63M	MD63H-4PD63M

Габаритные размеры модульных автоматических выключателей до 63 А переменного тока

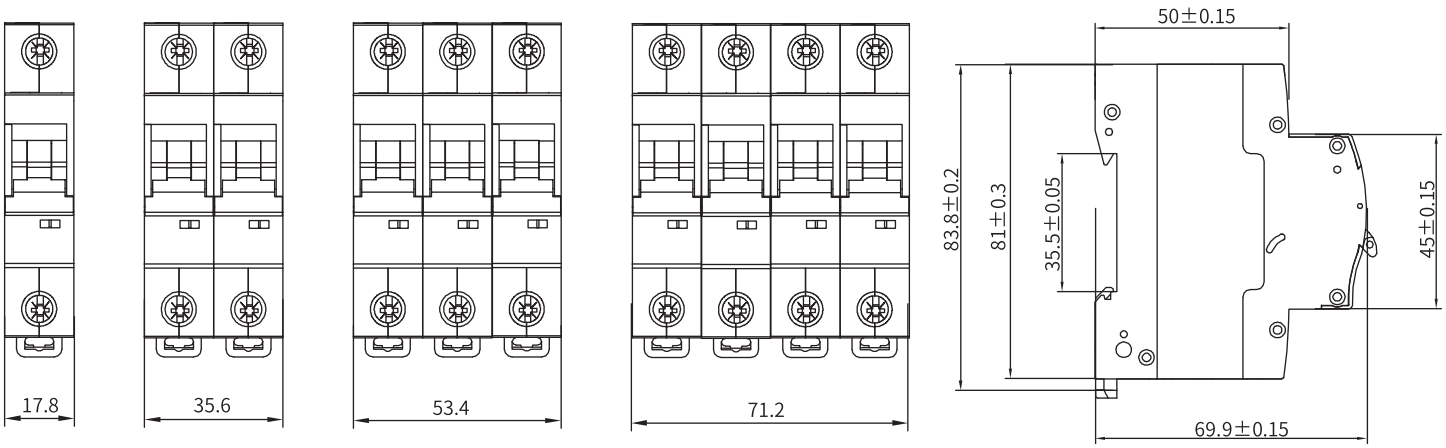

Время-токовые характеристики модульных автоматических выключателей до 63 А переменного тока

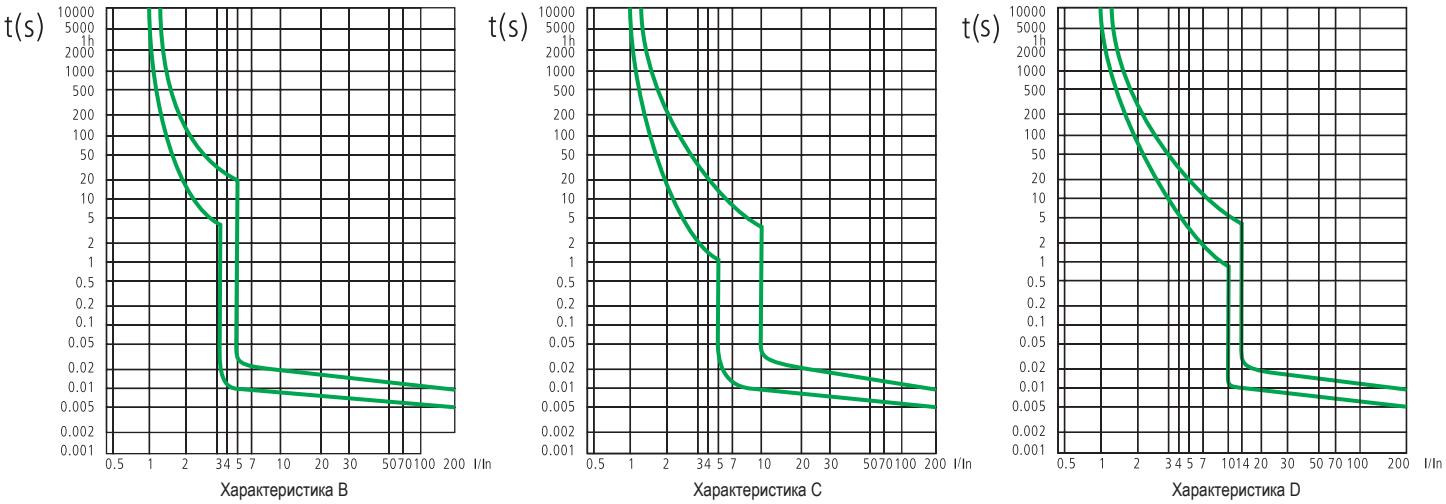

Характеристики токоограничения модульных автоматических выключателей до 63 А переменного тока

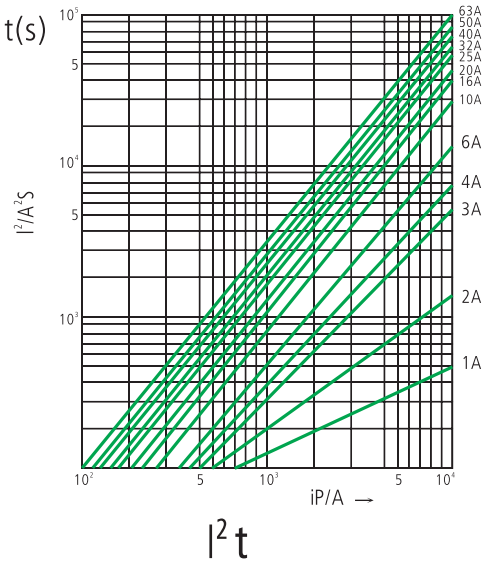

Модульные автоматические выключатели до 63 А постоянного тока



Назначение
• защита от токов короткого замыкания и перегрузки в цепях постоянного тока.
Характеристики
• отключающая способность Icn=6 кА.
Особенности
• монолитная лицевая панель обеспечивает защиту человека при аварийном отключении автомата;
• ударопрочный корпус из специального пластика;
• семь заклепок для обеспечения большей прочности;
• боковые каналы охлаждения;
• дополнительная индикация состояния выключателя на рукоятке.

Расшифровка кода

Пример кода: **MD63N–1P16DC** (выключатель модульный типа MD63, отключающая способность 6 кА, один полюс, номинальный ток 16 А, для защиты цепей постоянного тока).

MD63	Тип выключателя				
N	Отключающая способность, кА		N–6		
1P	Количество полюсов	1P–1	2P–2	3P–3	4P–4
16	Значение номинального тока аппарата, А		от 1 до 63		
DC	Выключатель постоянного тока				

Основные технические характеристики

Наименование параметра		Значение
Возможность установки аксессуаров		Да
Число полюсов		1, 2, 3, 4
Номинальное рабочее напряжение в цепи постоянного, В	однополюсные	250
	двухполюсные	500
	трехполюсные	750
	четырехполюсные	1000
Номинальное рабочее напряжение изоляции, В		500
Импульсное выдерживаемое напряжение изоляции, В		4000
Номинальный рабочий ток в цепи переменного тока, А		1, 2, 3, 4, 5, 6, 10, 13, 16, 20, 25, 32, 40, 50, 63
Характеристики срабатывания	по току перегрузки	1.05–1.30 x In
	по току короткого замыкания	8–12 x In
Номинальная предельная наибольшая отключающая способность, kA		6
Механическая износостойкость выключателей, циклов		10 000
Коммутационная износостойкость, циклов		4 000
Степень защиты по ГОСТ 14254		IP20
Сечение провода, присоединяемого к выводным зажимам, мм^2		от 16 до 25 (для номинального тока до 25 А) от 25 до 35 (для номинального тока от 32 до 63 А)
Возможность присоединения шин		Верх: PIN (штырь) Низ: PIN (штырь), FORK (вилка)
Климатическое исполнение и категория размещения по ГОСТ 15150		УХЛ4
Категория применения		А
Сторона подключения нагрузки		Согласно обозначению клемм на выключателе

Коды модульных автоматических выключателей до 63 А постоянного тока, 6 кА

Электрическая схема	Количество полюсов	Номинальный ток, А	Код
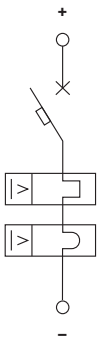	1P	1	MD63N-1P1DC
		2	MD63N-1P2DC
		3	MD63N-1P3DC
		4	MD63N-1P4DC
		6	MD63N-1P6DC
		10	MD63N-1P10DC
		13	MD63N-1P13DC
		16	MD63N-1P16DC
		20	MD63N-1P20DC
		25	MD63N-1P25DC
		32	MD63N-1P32DC
		40	MD63N-1P40DC
		50	MD63N-1P50DC
		63	MD63N-1P63DC
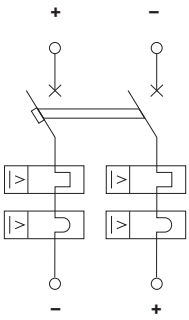	2P	1	MD63N-2P1DC
		2	MD63N-2P2DC
		3	MD63N-2P3DC
		4	MD63N-2P4DC
		6	MD63N-2P6DC
		10	MD63N-2P10DC
		13	MD63N-2P13DC
		16	MD63N-2P16DC
		20	MD63N-2P20DC
		25	MD63N-2P25DC
		32	MD63N-2P32DC
		40	MD63N-2P40DC
		50	MD63N-2P50DC
		63	MD63N-2P63DC
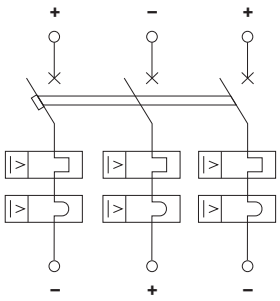	3P	1	MD63N-3P1DC
		2	MD63N-3P2DC
		3	MD63N-3P3DC
		4	MD63N-3P4DC
		6	MD63N-3P6DC
		10	MD63N-3P10DC
		13	MD63N-3P13DC
		16	MD63N-3P16DC
		20	MD63N-3P20DC
		25	MD63N-3P25DC
		32	MD63N-3P32DC
		40	MD63N-3P40DC
		50	MD63N-3P50DC
		63	MD63N-3P63DC
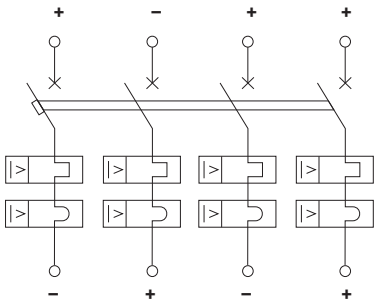	4P	1	MD63N-4P1DC
		2	MD63N-4P2DC
		3	MD63N-4P3DC
		4	MD63N-4P4DC
		6	MD63N-4P6DC
		10	MD63N-4P10DC
		13	MD63N-4P13DC
		16	MD63N-4P16DC
		20	MD63N-4P20DC
		25	MD63N-4P25DC
		32	MD63N-4P32DC
		40	MD63N-4P40DC
		50	MD63N-4P50DC
		63	MD63N-4P63DC

Габаритные размеры модульных автоматических выключателей до 63 А постоянного тока

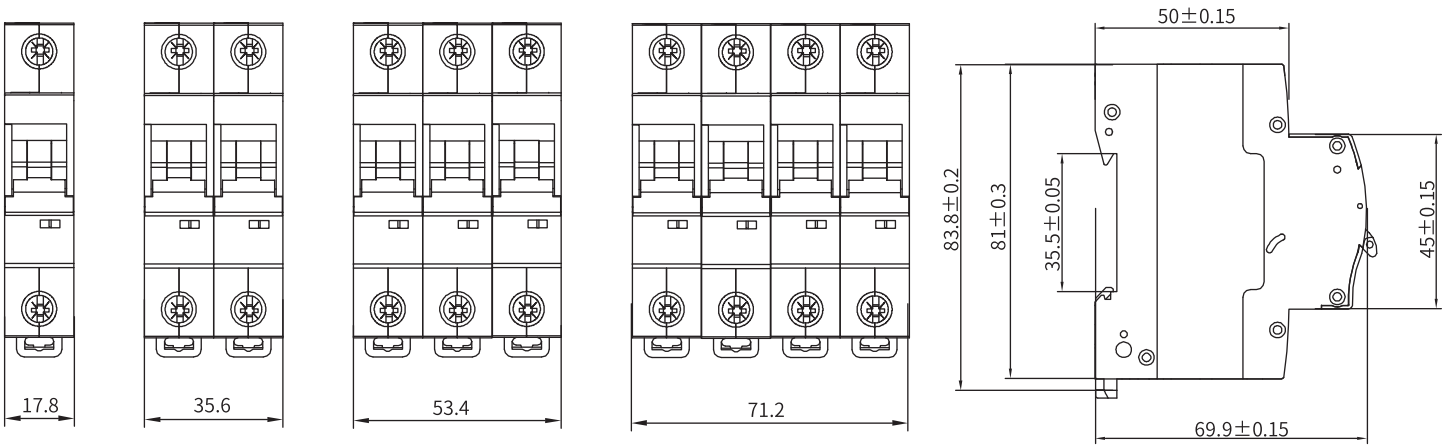

Время-токовая характеристика модульных автоматических выключателей до 63 А постоянного тока

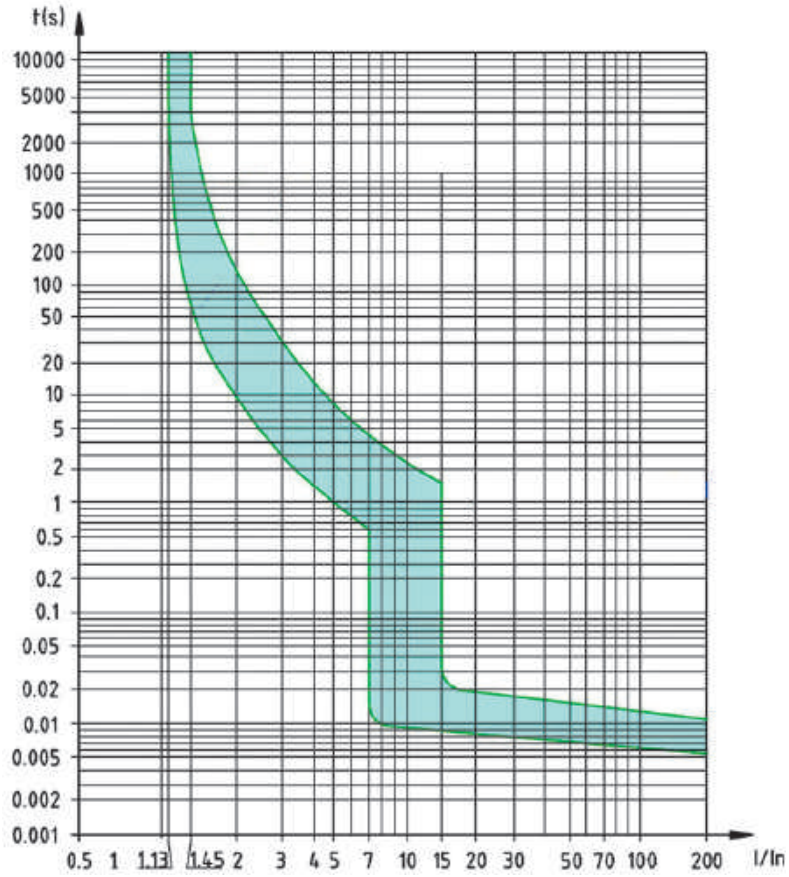

Модульные автоматические выключатели до 125 А переменного тока



Назначение
• защита цепей от токов короткого замыкания и перегрузки.
Характеристики
• отключающая способность Icn=6 кА.
Особенности
• монолитная лицевая панель обеспечивает защиту человека при аварийном отключении автомата;
• ударопрочный корпус из специального пластика;
• семь заклепок для обеспечения большей прочности;
• селективная токовая защита при совместном использовании автоматических выключателей с время-токовыми характеристиками C, B и D;
• боковые каналы охлаждения;
• дополнительная индикация состояния выключателя на рукоятке.

Расшифровка кода

Пример кода: **MD125H–3PC125** (выключатель модульный типа MD125, отключающая способность 6 кА, три полюса, защитная характеристика C, номинальный ток 125 А).

MD125	Тип выключателя				
H	Отключающая способность, кА		H–6		
3P	Количество полюсов	1P–1	2P–2	3P–3	4P–4
C	Тип защитной характеристики	B	C	D	
125	Значение номинального тока аппарата, А		от 40 до 125		

Основные технические характеристики

Наименование параметра		Значение
Число полюсов		1, 2, 3, 4
Номинальное рабочее напряжение в цепи переменного тока частоты 50 Гц, В	однополюсные	230
	двухполюсные, трехполюсные, четырехполюсные	400
Номинальное рабочее напряжение изоляции, В		500
Импульсное выдерживаемое напряжение изоляции, В		4000
Номинальный рабочий ток в цепи переменного тока, А		40, 50, 63, 80, 100, 125
Тип защитной характеристики		B, C, D
Номинальная предельная наибольшая отключающая способность, кА по ГОСТ IEC 60898-1		6
Механическая износостойкость выключателей, циклов		10 000
Коммутационная износостойкость, циклов		4 000
Степень защиты по ГОСТ 14254		IP20
Сечение провода, присоединяемого к выводным зажимам, мм^2	гибкий проводник	от 1,5 до 35
	жесткий проводник	от 1 до 50
Возможность присоединения шин		Верх: PIN (штырь) Низ: PIN (штырь)
Климатическое исполнение и категория размещения по ГОСТ 15150		УХЛ4
Категория применения		A
Сторона подключения нагрузки		Любая

Коды модульных автоматических выключателей до 125 А переменного тока, 6 кА

Электрическая схема	Количество полюсов	Номинальный ток, А	Защитная характеристика		
			B	C	D
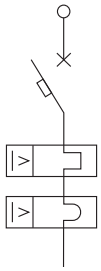	1P	40	MD125H-1PB40	MD125H-1PC40	MD125H-1PD40
		50	MD125H-1PB50	MD125H-1PC50	MD125H-1PD50
		63	MD125H-1PB63	MD125H-1PC63	MD125H-1PD63
		80	MD125H-1PB80	MD125H-1PC80	MD125H-1PD80
		100	MD125H-1PB100	MD125H-1PC100	MD125H-1PD100
		125	MD125H-1PB125	MD125H-1PC125	MD125H-1PD125
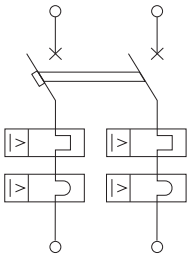	2P	40	MD125H-2PB40	MD125H-2PC40	MD125H-2PD40
		50	MD125H-2PB50	MD125H-2PC50	MD125H-2PD50
		63	MD125H-2PB63	MD125H-2PC63	MD125H-2PD63
		80	MD125H-2PB80	MD125H-2PC80	MD125H-2PD80
		100	MD125H-2PB100	MD125H-2PC100	MD125H-2PD100
		125	MD125H-2PB125	MD125H-2PC125	MD125H-2PD125
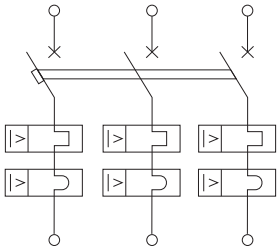	3P	40	MD125H-3PB40	MD125H-3PC40	MD125H-3PD40
		50	MD125H-3PB50	MD125H-3PC50	MD125H-3PD50
		63	MD125H-3PB63	MD125H-3PC63	MD125H-3PD63
		80	MD125H-3PB80	MD125H-3PC80	MD125H-3PD80
		100	MD125H-3PB100	MD125H-3PC100	MD125H-3PD100
		125	MD125H-3PB125	MD125H-3PC125	MD125H-3PD125
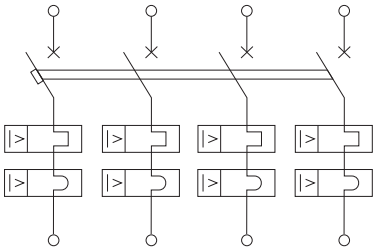	4P	40	MD125H-4PB40	MD125H-4PC40	MD125H-4PD40
		50	MD125H-4PB50	MD125H-4PC50	MD125H-4PD50
		63	MD125H-4PB63	MD125H-4PC63	MD125H-4PD63
		80	MD125H-4PB80	MD125H-4PC80	MD125H-4PD80
		100	MD125H-4PB100	MD125H-4PC100	MD125H-4PD100
		125	MD125H-4PB125	MD125H-4PC125	MD125H-4PD125

Габаритные размеры модульных автоматических выключателей до 125 А переменного тока

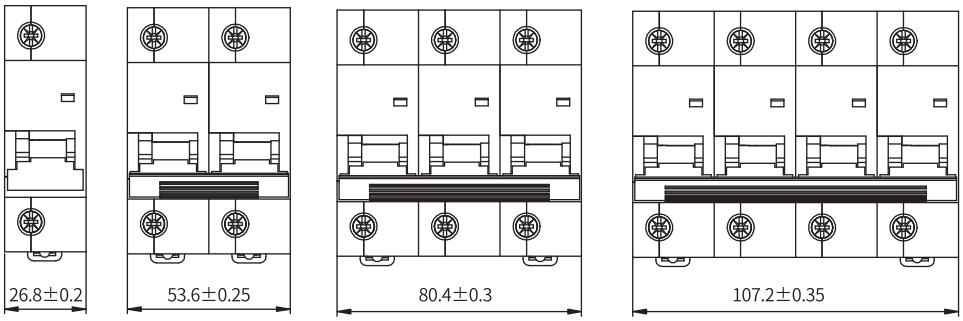

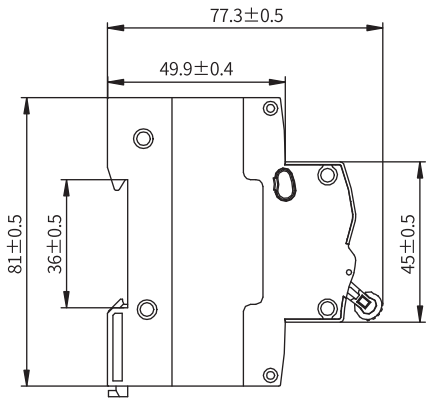

Время-токовые характеристики модульных автоматических выключателей до 125 А переменного тока

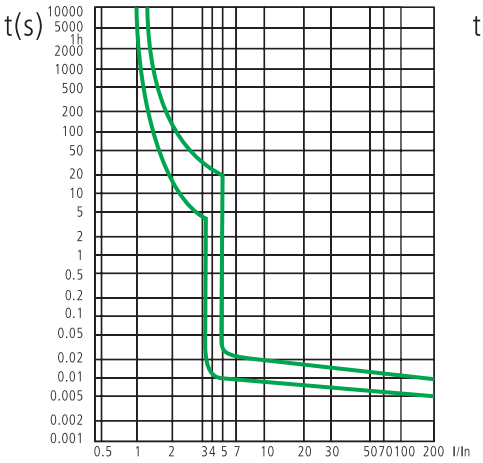

Характеристика B

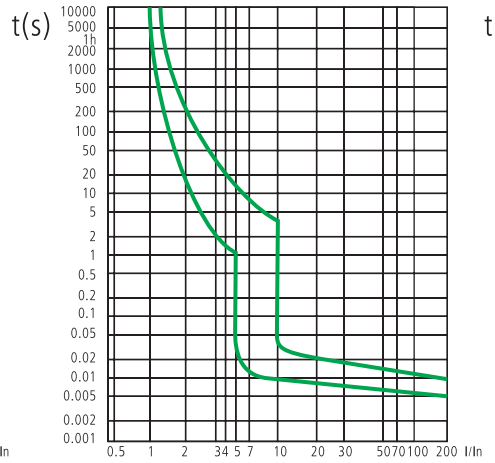

Характеристика C

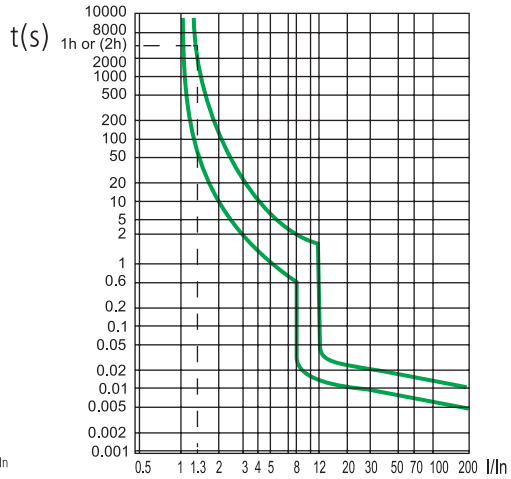

Характеристика D

Модульные выключатели нагрузки на DIN-рейку



Назначение
• включение и отключение электрических цепей в нормальном режиме на токи до 100 А.
Особенности
• надежное отключение электрической цепи в дополнение к основным защитным устройствам;
• увеличенное окно индикации состояния выключателя обеспечивает лучшую видимость и дополнительную безопасность.

Расшифровка кода

Пример кода: **MSD–2P40** (выключатель нагрузки модульный типа MSD, два полюса, номинальный ток 40 А).

MSD	Тип выключателя				
2P	Количество полюсов	1P–1	2P–2	3P–3	4P–4
40	Значение номинального тока аппарата, А		от 16 до 100		

Основные технические характеристики

Наименование параметра		Значение
Возможность установки аксессуаров		Нет
Число полюсов		1, 2, 3, 4
Номинальное рабочее напряжение в цепи переменного тока частоты 50 Гц, В	однополюсные	230
	двухполюсные, трехполюсные, четырехполюсные	400
Номинальное рабочее напряжение изоляции, В		690
Импульсное выдерживаемое напряжение изоляции, В		6000
Номинальный рабочий ток, А		16, 20, 25, 32, 40, 50, 63, 80, 100
Максимально выдерживаемый длительный ток короткого замыкания Icw, кА		12 In в течение 1 с
Максимальный выдерживаемый ток короткого замыкания Icm, кА		20 In
Механическая износостойкость выключателей, циклов		10 000
Коммутационная износостойкость, циклов		1 500
Степень защиты по ГОСТ 14254		IP20
Сечение провода, присоединяемого к выводным зажимам, мм^2		до 50
Возможность присоединения шин		Верх: PIN (штырь) Низ: PIN (штырь), FORK (вилка)
Климатическое исполнение и категория размещения по ГОСТ 15150		УХЛ4
Сторона подключения нагрузки		Любая

Коды заказа выключателей нагрузки

Номинальный ток, А	Количество полюсов			
	1	2	3	4
16	MSD-1P16	MSD-2P16	MSD-3P16	MSD-4P16
20	MSD-1P20	MSD-2P20	MSD-3P20	MSD-4P20
25	MSD-1P25	MSD-2P25	MSD-3P25	MSD-4P25
32	MSD-1P32	MSD-2P32	MSD-3P32	MSD-4P32
40	MSD-1P40	MSD-2P40	MSD-3P40	MSD-4P40
50	MSD-1P50	MSD-2P50	MSD-3P50	MSD-4P50
63	MSD-1P63	MSD-2P63	MSD-3P63	MSD-4P63
80	MSD-1P80	MSD-2P80	MSD-3P80	MSD-4P80
100	MSD-1P100	MSD-2P100	MSD-3P100	MSD-4P100
Электрическая схема			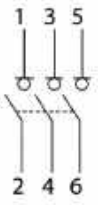	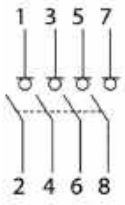

Габаритные размеры модульных выключателей нагрузки до 100 А

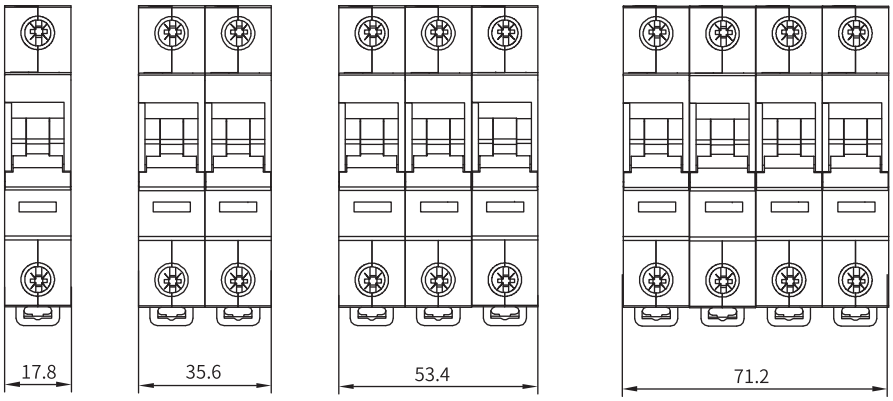

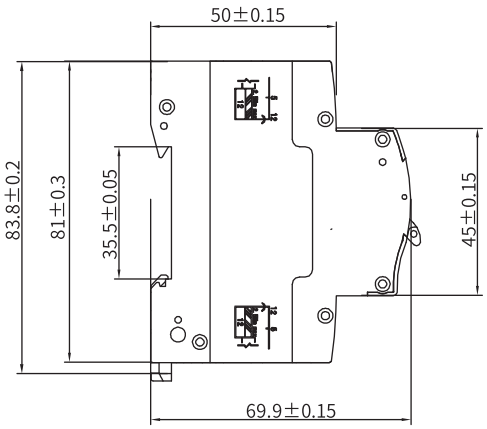

Модульные выключатели дифференциального тока ВДТ (УЗО) на DIN-рейку

Модульные выключатели дифференциального тока "YON MAX" MDL100 предназначены для защиты человека от поражения электрическим током, а также предотвращения возникновения пожара, например, в случае повреждения изоляции проводника и появления тока утечки.

Модульные выключатели дифференциального тока используются в решениях при строительстве домов, многоквартирных ЖК, ТЦ, коттеджей и объектов социальной инфраструктуры. Широкий ассортимент исполнений модульных выключателей дифференциального тока MDL100 позволяет применять их для реализации любого решения.

Преимущества

Монтаж
Возможность подключения гребенчатой шинки FORK и PIN

Маркировка
Лазерная маркировка устойчива к большинству химических средств и остается читаемой в течение всего срока службы



Ударопрочный корпус
Армированный стекловолокном полиамид обеспечивает легкий монтаж и прочность устройства

Индикация
Индикатор положения силовых контактов

MDL100 модульные выключатели дифференциального тока до 80 А



Назначение
- защита людей от поражения электрическим током.

Характеристики
- чувствительность к токам утечки от 10 до 300 мА;
- тип AC.

Особенности
- широкая линейка устройств по комбинациям основных характеристик;
- исполнения – 2 и 4 полюса;
- тип защиты – электромеханический;
- дополнительная индикация состояния на рукоятке;
- возможность подключения с помощью провода и шины.

Расшифровка кода

Пример кода: **MDL100–2P2–40–AC** (выключатель модульный дифференциального тока типа MDL100, два полюса, отключаемый дифференциальный ток 30 мА, номинальный ток 40 А, защита от синусоидального тока утечки).

MDL100	Тип выключателя						
2P	Количество полюсов		2P–2			4P–4	
2	Значение тока утечки, мА	1–10		2–30	3–100		4–300
40	Значение номинального тока аппарата, А			от 16 до 80			
AC	Защита по синусоидальному дифференциальному току						

Основные технические характеристики

Наименование параметра		Значение
Возможность установки аксессуаров		Нет
Число полюсов		2, 4
Номинальное рабочее напряжение в цепи переменного тока частоты 50 Гц, В	двухполюсные	230
	четырехполюсные	400
Номинальное рабочее напряжение изоляции, В		690
Импульсное выдерживаемое напряжение изоляции, В		4000
Номинальный рабочий ток, А		16, 20, 25, 32, 40, 50, 63, 80
Номинальный выдерживаемый ток короткого замыкания Icn, кА		10
Номинальный дифференциальный ток отключения IΔn, мА		10, 30, 100, 300
Тип устройства		Электромеханическое
Механическая износостойкость выключателей, циклов		2 000
Коммутационная износостойкость, циклов		1 000
Степень защиты по ГОСТ 14254		IP20
Сечение провода, присоединяемого к выводным зажимам, мм^2		до 25
Возможность присоединения шин		Верх: PIN (штырь), FORK (вилка) Низ: PIN (штырь), FORK (вилка)
Климатическое исполнение и категория размещения по ГОСТ 15150		УХЛ4
Сторона подключения нагрузки		Согласно обозначения на аппарате

Коды выключателей дифференциального тока MDL100

Электрическая схема	Количество полюсов	Номинальный ток, А	Отключаемый дифференциальный ток, мА			
			10	30	100	300
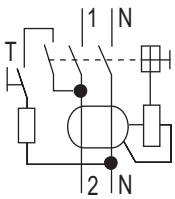	2	16	MDL100-2P1-16-AC	MDL100-2P2-16-AC	MDL100-2P3-16-AC	MDL100-2P4-16-AC
		20	MDL100-2P1-20-AC	MDL100-2P2-20-AC	MDL100-2P3-20-AC	MDL100-2P4-20-AC
		25	MDL100-2P1-25-AC	MDL100-2P2-25-AC	MDL100-2P3-25-AC	MDL100-2P4-25-AC
		32	-	MDL100-2P2-32-AC	MDL100-2P3-32-AC	MDL100-2P4-32-AC
		40	-	MDL100-2P2-40-AC	MDL100-2P3-40-AC	MDL100-2P4-40-AC
		50	-	MDL100-2P2-50-AC	MDL100-2P3-50-AC	MDL100-2P4-50-AC
		63	-	MDL100-2P2-63-AC	MDL100-2P3-63-AC	MDL100-2P4-63-AC
		80	-	MDL100-2P2-80-AC	MDL100-2P3-80-AC	MDL100-2P4-80-AC
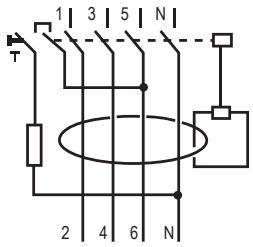	4	16	MDL100-4P1-16-AC	MDL100-4P2-16-AC	MDL100-4P3-16-AC	MDL100-4P4-16-AC
		20	MDL100-4P1-20-AC	MDL100-4P2-20-AC	MDL100-4P3-20-AC	MDL100-4P4-20-AC
		25	MDL100-4P1-25-AC	MDL100-4P2-25-AC	MDL100-4P3-25-AC	MDL100-4P4-25-AC
		32	-	MDL100-4P2-32-AC	MDL100-4P3-32-AC	MDL100-4P4-32-AC
		40	-	MDL100-4P2-40-AC	MDL100-4P3-40-AC	MDL100-4P4-40-AC
		50	-	MDL100-4P2-50-AC	MDL100-4P3-50-AC	MDL100-4P4-50-AC
		63	-	MDL100-4P2-63-AC	MDL100-4P3-63-AC	MDL100-4P4-63-AC
		80	-	MDL100-4P2-80-AC	MDL100-4P3-80-AC	MDL100-4P4-80-AC

Габаритные размеры модульных выключателей дифференциального тока MDL100 до 80 А

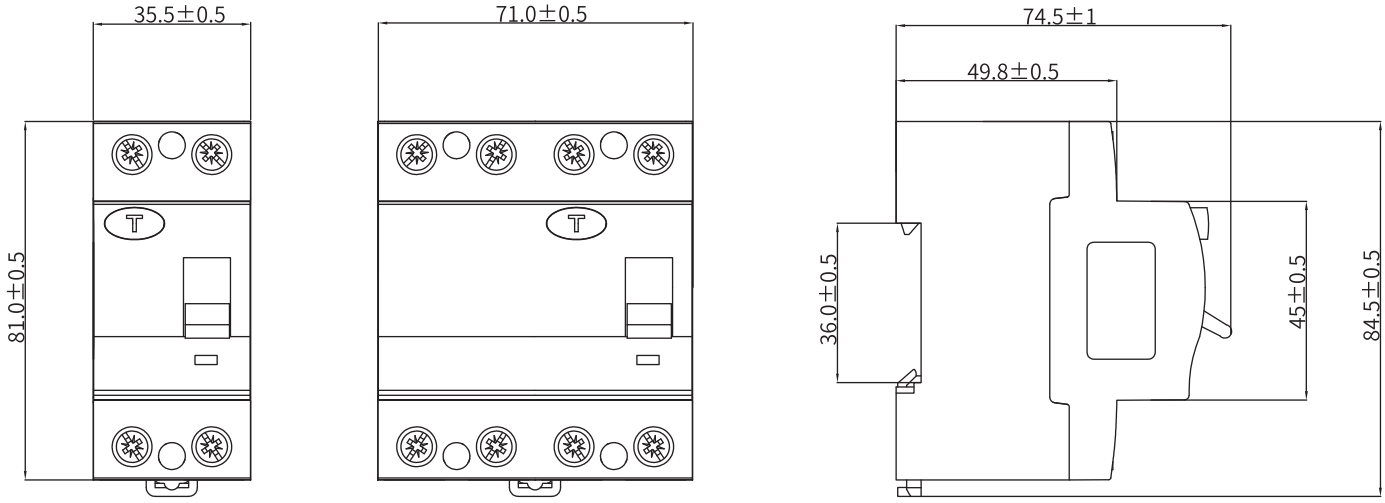

Модульные автоматические выключатели дифференциального тока АВДТ на DIN-рейку

Модульные автоматические выключатели дифференциального тока "YON MAX" MDR – это комбинированные устройства, которые защищают человека от поражения электрическим током, а также предотвращают возникновение пожара, например, в случае повреждения изоляции проводника и появления тока утечки, а также защищают электрические установки от перегрузок и коротких замыканий.

Модульные автоматические выключатели дифференциального тока используются в решениях при строительстве домов, многоквартирных ЖК, ТЦ, коттеджей и объектов социальной инфраструктуры. Широкий ассортимент исполнений модульных автоматических выключателей дифференциального тока MDR позволяет применять их для реализации любого решения.

Преимущества



Монтаж
Возможность подключения гребенчатой шинки FORK и PIN

Маркировка
Лазерная маркировка устойчива к большинству химических средств и остается читаемой в течение всего срока службы

Тестирование
Удобное расположение кнопки "ТЕСТ" в верхней части выключателя исключает травму пальцев при регулярном тестировании

Индикация
Индикатор реального положения силовых контактов

Ударопрочный корпус
Армированный стекловолокном полиамид с семью заклепками обеспечивает высокую прочность устройства и не распространяет горение

MDR модульные автоматические выключатели дифференциального тока до 63 А





Назначение
• защита людей от поражения электрическим током;
• защита цепей от токов короткого замыкания и перегрузки.
Характеристики
• чувствительность к токам утечки 10 до 100 мА;
• тип А;
• кривая С.
Особенности
• возможность подключения с помощью провода и шины (только для MDR63);
• дополнительная индикация состояния на рукоятке;
• два габарита - стандартный и компактный, для удобства компоновки и экономии места.

Расшифровка кода

Пример кода: **MDR63N–1N2C16–A** (модульный автоматический выключатель дифференциального тока типа MDR, два полюса, отключаемый дифференциальный ток 30 мА, характеристика отключения С, номинальный ток 16 А, защита от синусоидального и пульсирующего тока утечки).

MDR	Тип выключателя			
63	Максимальный токовый габарит	32 – одномодульный выключатель до 32 А		63 – двух- или четырехмодульный выключатель до 63 А
N	Отключающая способность, кА	N – 6 кА		H – 10 кА
1N	Количество полюсов	1N – 1P+N один полюс плюс нейтраль		3N - 3P+N три полюса плюс нейтраль
2	Значение тока утечки, мА	1–10	2–30	3–100
C	Тип защитной характеристики	B		C
16	Значение номинального тока аппарата, А	от 6 до 63		
A	Защита по синусоидальному и пульсирующему дифференциальному току			

Основные технические характеристики

Наименование параметра		Значение
Возможность установки аксессуаров		Да
Число полюсов		1P+N, 3P+N
Номинальное рабочее напряжение в цепи переменного тока частоты 50 Гц, В	двухполюсные	230
	четырехполюсные	400
Номинальное рабочее напряжение изоляции, В		690
Импульсное выдерживаемое напряжение изоляции, В		4000
Номинальный рабочий ток, А		6, 10, 13, 16, 20, 25, 32, 40, 50, 63, 80
Отключающая способность Icn, кА		6, 10
Номинальный дифференциальный ток отключения IΔn, мА		10, 30, 100, 300
Тип устройства		Электронное
Механическая износостойкость выключателей, циклов		10 000
Коммутационная износостойкость, циклов		4 000
Степень защиты по ГОСТ 14254		IP20
Сечение провода, присоединяемого к выводным зажимам, мм^2	для MDR32	до 16
	для MDR63	до 25
Возможность присоединения шин	для MDR32	Верх/Низ - нет
	для MDR63 1P+N	Верх/Низ: PIN (штырь), FORK (вилка)
	для MDR63 3P+N	Верх/Низ - PIN (штырь)
Климатическое исполнение и категория размещения по ГОСТ 15150		УХЛ4
Сторона подключения нагрузки		Согласно обозначения на аппарате

Коды компактных автоматических выключателей дифференциального тока MDR32

Электрическая схема	Количество полюсов	Ток утечки, мА	Номинальный ток, А	Код	
				Отключающая способность 6 кА	
				Характеристика B	Характеристика C
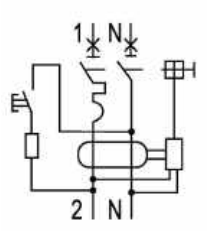	1P+N (компактный)	10	6	MDR32N-1N1B6-A	MDR32N-1N1C6-A
			10	MDR32N-1N1B10-A	MDR32N-1N1C10-A
			13	MDR32N-1N1B13-A	MDR32N-1N1C13-A
			16	MDR32N-1N1B16-A	MDR32N-1N1C16-A
			20	MDR32N-1N1B20-A	MDR32N-1N1C20-A
			25	MDR32N-1N1B25-A	MDR32N-1N1C25-A
			32	MDR32N-1N1B32-A	MDR32N-1N1C32-A
		30	6	MDR32N-1N2B6-A	MDR32N-1N2C6-A
			10	MDR32N-1N2B10-A	MDR32N-1N2C10-A
			13	MDR32N-1N2B13-A	MDR32N-1N2C13-A
			16	MDR32N-1N2B16-A	MDR32N-1N2C16-A
			20	MDR32N-1N2B20-A	MDR32N-1N2C20-A
			25	MDR32N-1N2B25-A	MDR32N-1N2C25-A
			32	MDR32N-1N2B32-A	MDR32N-1N2C32-A
		100	6	MDR32N-1N3B6-A	MDR32N-1N3C6-A
			10	MDR32N-1N3B10-A	MDR32N-1N3C10-A
			13	MDR32N-1N3B13-A	MDR32N-1N3C13-A
			16	MDR32N-1N3B16-A	MDR32N-1N3C16-A
			20	MDR32N-1N3B20-A	MDR32N-1N3C20-A
			25	MDR32N-1N3B25-A	MDR32N-1N3C25-A
			32	MDR32N-1N3B32-A	MDR32N-1N3C32-A
		300	6	MDR32N-1N4B6-A	MDR32N-1N4C6-A
			10	MDR32N-1N4B10-A	MDR32N-1N4C10-A
			13	MDR32N-1N4B13-A	MDR32N-1N4C13-A
			16	MDR32N-1N4B16-A	MDR32N-1N4C16-A
			20	MDR32N-1N4B20-A	MDR32N-1N4C20-A
			25	MDR32N-1N4B25-A	MDR32N-1N4C25-A
			32	MDR32N-1N4B32-A	MDR32N-1N4C32-A

Габаритные размеры компактных модульных автоматических выключателей дифференциального тока до 32 А 1P+N:

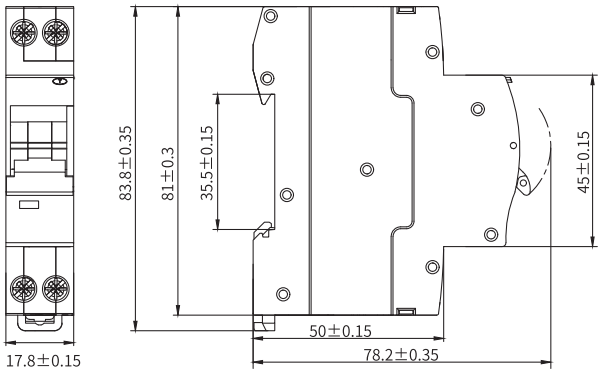

Время-токовые характеристики компактных модульных автоматических выключателей дифференциального тока до 32А 1P+N

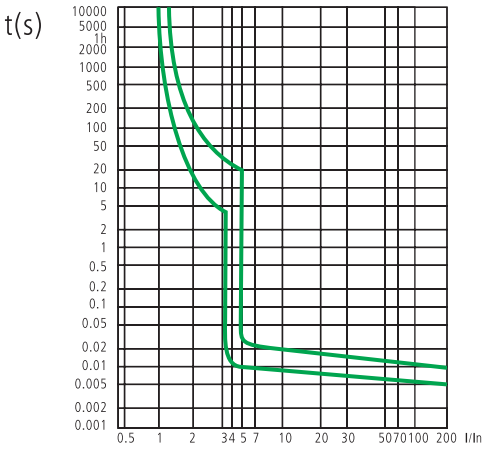

Характеристика C

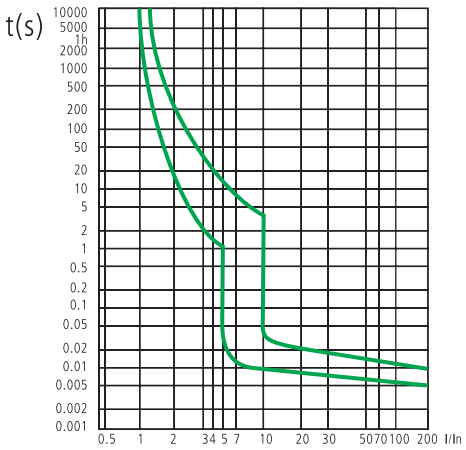

Характеристика B

Коды автоматических выключателей дифференциального тока MDR63 1P+N

Электрическая схема	Количество полюсов	Ток утечки, мА	Номинальный ток, А	Код			
				Отключающая способность 6 кА		Отключающая способность 10 кА	
				Характеристика B	Характеристика C	Характеристика B	Характеристика C
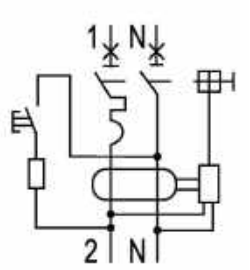	1P+N	10	6	MDR63N-1N1B6-A	MDR63N-1N1C6-A	MDR63H-1N1B6-A	MDR63H-1N1C6-A
			10	MDR63N-1N1B10-A	MDR63N-1N1C10-A	MDR63H-1N1B10-A	MDR63H-1N1C10-A
			13	MDR63N-1N1B13-A	MDR63N-1N1C13-A	MDR63H-1N1B13-A	MDR63H-1N1C13-A
			16	MDR63N-1N1B16-A	MDR63N-1N1C16-A	MDR63H-1N1B16-A	MDR63H-1N1C16-A
			20	MDR63N-1N1B20-A	MDR63N-1N1C20-A	MDR63H-1N1B20-A	MDR63H-1N1C20-A
			25	MDR63N-1N1B25-A	MDR63N-1N1C25-A	MDR63H-1N1B25-A	MDR63H-1N1C25-A
			32	MDR63N-1N1B32-A	MDR63N-1N1C32-A	MDR63H-1N1B32-A	MDR63H-1N1C32-A
			40	MDR63N-1N1B40-A	MDR63N-1N1C40-A	MDR63H-1N1B40-A	MDR63H-1N1C40-A
			50	MDR63N-1N1B50-A	MDR63N-1N1C50-A	MDR63H-1N1B50-A	MDR63H-1N1C50-A
			63	MDR63N-1N1B63-A	MDR63N-1N1C63-A	MDR63H-1N1B63-A	MDR63H-1N1C63-A
		30	6	MDR63N-1N2B6-A	MDR63N-1N2C6-A	MDR63H-1N2B6-A	MDR63H-1N2C6-A
			10	MDR63N-1N2B10-A	MDR63N-1N2C10-A	MDR63H-1N2B10-A	MDR63H-1N2C10-A
			13	MDR63N-1N2B13-A	MDR63N-1N2C13-A	MDR63H-1N2B13-A	MDR63H-1N2C13-A
			16	MDR63N-1N2B16-A	MDR63N-1N2C16-A	MDR63H-1N2B16-A	MDR63H-1N2C16-A
			20	MDR63N-1N2B20-A	MDR63N-1N2C20-A	MDR63H-1N2B20-A	MDR63H-1N2C20-A
			25	MDR63N-1N2B25-A	MDR63N-1N2C25-A	MDR63H-1N2B25-A	MDR63H-1N2C25-A
			32	MDR63N-1N2B32-A	MDR63N-1N2C32-A	MDR63H-1N2B32-A	MDR63H-1N2C32-A
			40	MDR63N-1N2B40-A	MDR63N-1N2C40-A	MDR63H-1N2B40-A	MDR63H-1N2C40-A
			50	MDR63N-1N2B50-A	MDR63N-1N2C50-A	MDR63H-1N2B50-A	MDR63H-1N2C50-A
			63	MDR63N-1N2B63-A	MDR63N-1N2C63-A	MDR63H-1N2B63-A	MDR63H-1N2C63-A
		100	6	MDR63N-1N3B6-A	MDR63N-1N3C6-A	MDR63H-1N3B6-A	MDR63H-1N3C6-A
			10	MDR63N-1N3B10-A	MDR63N-1N3C10-A	MDR63H-1N3B10-A	MDR63H-1N3C10-A
			13	MDR63N-1N3B13-A	MDR63N-1N3C13-A	MDR63H-1N3B13-A	MDR63H-1N3C13-A
			16	MDR63N-1N3B16-A	MDR63N-1N3C16-A	MDR63H-1N3B16-A	MDR63H-1N3C16-A
			20	MDR63N-1N3B20-A	MDR63N-1N3C20-A	MDR63H-1N3B20-A	MDR63H-1N3C20-A
			25	MDR63N-1N3B25-A	MDR63N-1N3C25-A	MDR63H-1N3B25-A	MDR63H-1N3C25-A
			32	MDR63N-1N3B32-A	MDR63N-1N3C32-A	MDR63H-1N3B32-A	MDR63H-1N3C32-A
			40	MDR63N-1N3B40-A	MDR63N-1N3C40-A	MDR63H-1N3B40-A	MDR63H-1N3C40-A
			50	MDR63N-1N3B50-A	MDR63N-1N3C50-A	MDR63H-1N3B50-A	MDR63H-1N3C50-A
			63	MDR63N-1N3B63-A	MDR63N-1N3C63-A	MDR63H-1N3B63-A	MDR63H-1N3C63-A
		300	6	MDR63N-1N4B6-A	MDR63N-1N4C6-A	MDR63H-1N4B6-A	MDR63H-1N4C6-A
			10	MDR63N-1N4B10-A	MDR63N-1N4C10-A	MDR63H-1N4B10-A	MDR63H-1N4C10-A
			13	MDR63N-1N4B13-A	MDR63N-1N4C13-A	MDR63H-1N4B13-A	MDR63H-1N4C13-A
			16	MDR63N-1N4B16-A	MDR63N-1N4C16-A	MDR63H-1N4B16-A	MDR63H-1N4C16-A
			20	MDR63N-1N4B20-A	MDR63N-1N4C20-A	MDR63H-1N4B20-A	MDR63H-1N4C20-A
			25	MDR63N-1N4B25-A	MDR63N-1N4C25-A	MDR63H-1N4B25-A	MDR63H-1N4C25-A
			32	MDR63N-1N4B32-A	MDR63N-1N4C32-A	MDR63H-1N4B32-A	MDR63H-1N4C32-A
			40	MDR63N-1N4B40-A	MDR63N-1N4C40-A	MDR63H-1N4B40-A	MDR63H-1N4C40-A
			50	MDR63N-1N4B50-A	MDR63N-1N4C50-A	MDR63H-1N4B50-A	MDR63H-1N4C50-A
			63	MDR63N-1N4B63-A	MDR63N-1N4C63-A	MDR63H-1N4B63-A	MDR63H-1N4C63-A

Габаритные размеры модульных автоматических выключателей дифференциального тока до 63 А 1P+N

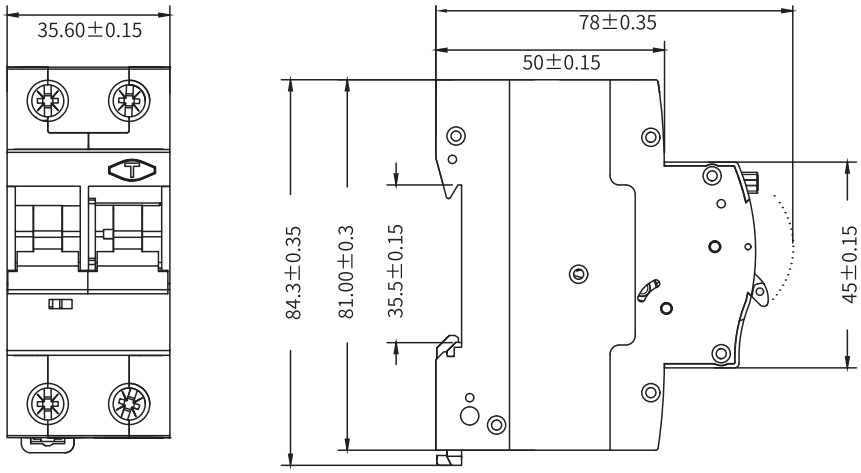

Время-токовые характеристики модульных автоматических выключателей дифференциального тока до 63 А 1P+N

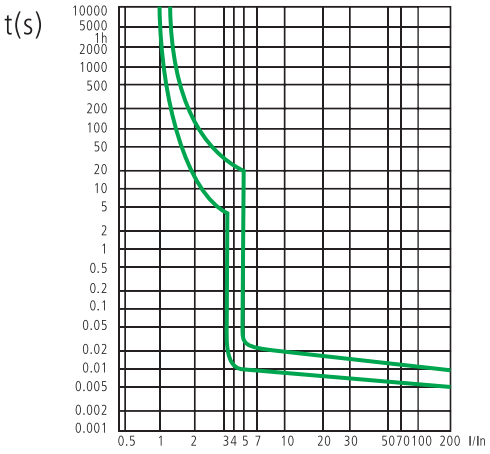

Характеристика C

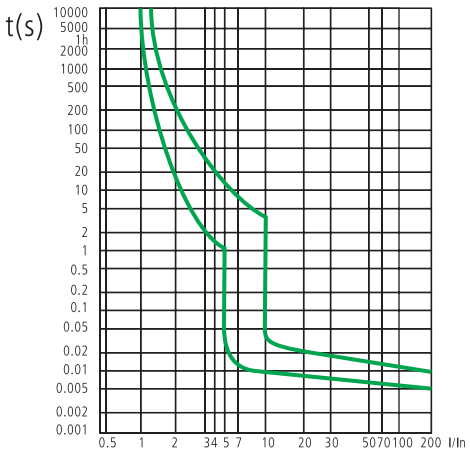

Характеристика B

Коды автоматических выключателей дифференциального тока MDR63 3P+N

Электрическая схема	Количество полюсов	Ток утечки, мА	Номинальный ток, А	Код		
				Отключающая способность 6 кА		
				Характеристика B	Характеристика C	Характеристика D
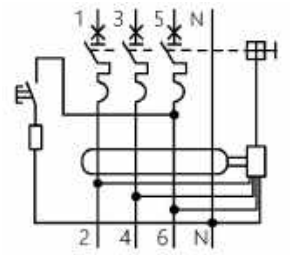	3P+N	10	6	MDR63N-3N1B6-A	MDR63N-3N1C6-A	MDR63N-3N1D6-A
			10	MDR63N-3N1B10-A	MDR63N-3N1C10-A	MDR63N-3N1D10-A
			13	MDR63N-3N1B13-A	MDR63N-3N1C13-A	MDR63N-3N1D13-A
			16	MDR63N-3N1B16-A	MDR63N-3N1C16-A	MDR63N-3N1D16-A
			20	MDR63N-3N1B20-A	MDR63N-3N1C20-A	MDR63N-3N1D20-A
			25	MDR63N-3N1B25-A	MDR63N-3N1C25-A	MDR63N-3N1D25-A
			32	MDR63N-3N1B32-A	MDR63N-3N1C32-A	MDR63N-3N1D32-A
			40	MDR63N-3N1B40-A	MDR63N-3N1C40-A	MDR63N-3N1D40-A
			50	MDR63N-3N1B50-A	MDR63N-3N1C50-A	MDR63N-3N1D50-A
			63	MDR63N-3N1B63-A	MDR63N-3N1C63-A	MDR63N-3N1D63-A
		30	6	MDR63N-3N2B6-A	MDR63N-3N2C6-A	MDR63N-3N2D6-A
			10	MDR63N-3N2B10-A	MDR63N-3N2C10-A	MDR63N-3N2D10-A
			13	MDR63N-3N2B13-A	MDR63N-3N2C13-A	MDR63N-3N2D13-A
			16	MDR63N-3N2B16-A	MDR63N-3N2C16-A	MDR63N-3N2D16-A
			20	MDR63N-3N2B20-A	MDR63N-3N2C20-A	MDR63N-3N2D20-A
			25	MDR63N-3N2B25-A	MDR63N-3N2C25-A	MDR63N-3N2D25-A
			32	MDR63N-3N2B32-A	MDR63N-3N2C32-A	MDR63N-3N2D32-A
			40	MDR63N-3N2B40-A	MDR63N-3N2C40-A	MDR63N-3N2D40-A
			50	MDR63N-3N2B50-A	MDR63N-3N2C50-A	MDR63N-3N2D50-A
			63	MDR63N-3N2B63-A	MDR63N-3N2C63-A	MDR63N-3N2D63-A
		100	6	MDR63N-3N3B6-A	MDR63N-3N3C6-A	MDR63N-3N3D6-A
			10	MDR63N-3N3B10-A	MDR63N-3N3C10-A	MDR63N-3N3D10-A
			13	MDR63N-3N3B13-A	MDR63N-3N3C13-A	MDR63N-3N3D13-A
			16	MDR63N-3N3B16-A	MDR63N-3N3C16-A	MDR63N-3N3D16-A
			20	MDR63N-3N3B20-A	MDR63N-3N3C20-A	MDR63N-3N3D20-A
			25	MDR63N-3N3B25-A	MDR63N-3N3C25-A	MDR63N-3N3D25-A
			32	MDR63N-3N3B32-A	MDR63N-3N3C32-A	MDR63N-3N3D32-A
			40	MDR63N-3N3B40-A	MDR63N-3N3C40-A	MDR63N-3N3D40-A
			50	MDR63N-3N3B50-A	MDR63N-3N3C50-A	MDR63N-3N3D50-A
			63	MDR63N-3N3B63-A	MDR63N-3N3C63-A	MDR63N-3N3D63-A
		300	6	MDR63N-3N4B6-A	MDR63N-3N4C6-A	MDR63N-3N4D6-A
			10	MDR63N-3N4B10-A	MDR63N-3N4C10-A	MDR63N-3N4D10-A
			13	MDR63N-3N4B13-A	MDR63N-3N4C13-A	MDR63N-3N4D13-A
			16	MDR63N-3N4B16-A	MDR63N-3N4C16-A	MDR63N-3N4D16-A
			20	MDR63N-3N4B20-A	MDR63N-3N4C20-A	MDR63N-3N4D20-A
			25	MDR63N-3N4B25-A	MDR63N-3N4C25-A	MDR63N-3N4D25-A
			32	MDR63N-3N4B32-A	MDR63N-3N4C32-A	MDR63N-3N4D32-A
			40	MDR63N-3N4B40-A	MDR63N-3N4C40-A	MDR63N-3N4D40-A
			50	MDR63N-3N4B50-A	MDR63N-3N4C50-A	MDR63N-3N4D50-A
			63	MDR63N-3N4B63-A	MDR63N-3N4C63-A	MDR63N-3N4D63-A

Габаритные размеры модульных автоматических выключателей дифференциального тока до 63 А 3P+N

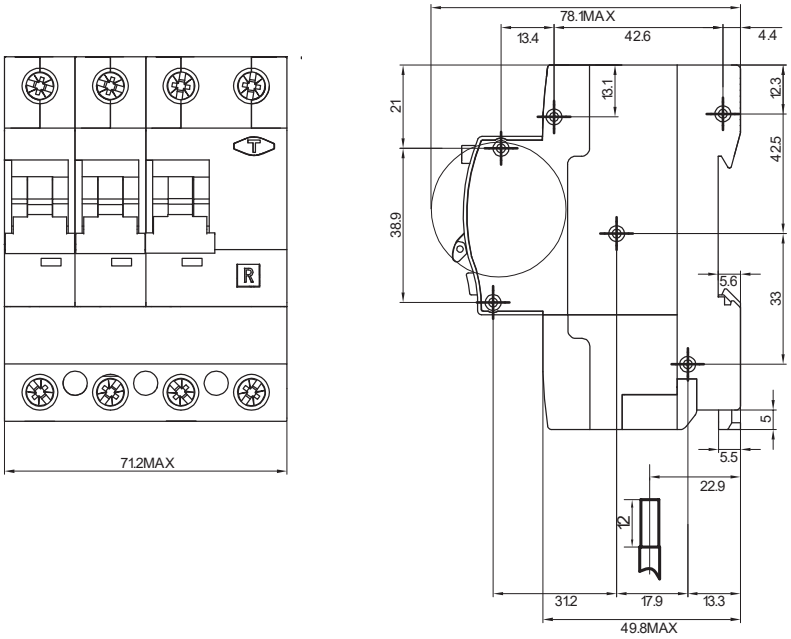

Время-токовые характеристики модульных автоматических выключателей дифференциального тока до 63 А 3P+N

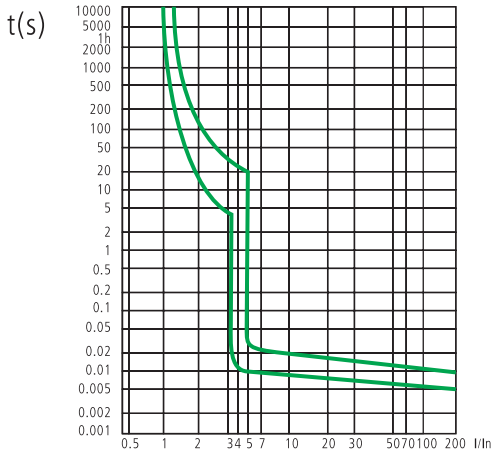

Характеристика C

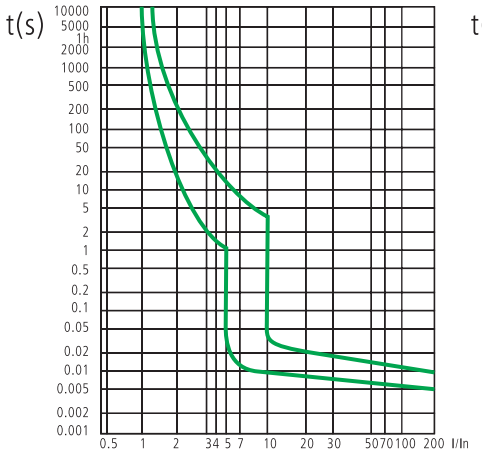

Характеристика B

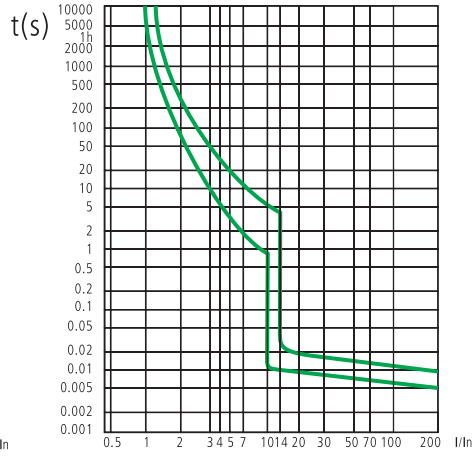

Характеристика D

Модульные контакторы на DIN-рейку до 63 А

Модульные контакторы "YON MAX" предназначены исключительно для коммутации электрических цепей в нормальном режиме работы путем подачи на контактор управляющего напряжения.

Модульные контакторы используются совместно с защитными аппаратами "YON MAX" в решениях при строительстве домов, многоквартирных ЖК, ТЦ, коттеджей и объектов социальной инфраструктуры. Широкий ассортимент исполнений модульных контакторов позволяет реализовать любое из таких решений.

Преимущества

Аксессуары
Возможность подключения дополнительных аксессуаров для индикации состояния контактора

Маркировка
Лазерная маркировка устойчива к большинству химических средств и остается читаемой в течение всего срока службы



Индикация
Индикатор реального положения силовых контактов

Ударопрочный корпус
Армированный стекловолокном полиамид обеспечивает легкий монтаж и прочность устройства

Модульные электромагнитные контакторы MCE и модульные электромагнитные контакторы с возможностью ручного управления MCM до 63 А



Назначение

• частые включения/отключения электрических цепей в нормальном режиме работы до 63 А;
• реализация дистанционного управления включением-отключением электрических цепей в сочетании с защитными аппаратами.

Особенности

• окно индикации состояния контактора обеспечивает лучшую видимость и дополнительную безопасность.

Расшифровка кода

Пример кода 1: **MCE–20–25–A240** (модульный контактор, двухполюсный с двумя нормально открытыми главными контактами, номинальный ток 25 А, номинальное напряжение питания катушки управления 240 В, АС).

MCE	Электромагнитный тип контактора							
20	Номинальный ток главных контактов, А	10	16	20	25	32	40	63
25	Количество нормально разомкнутых/замкнутых контактов главной цепи (НО)/(НЗ)	11 – 1НО+1НЗ	20 – 2НО	02 – 2НЗ	22 – 2НО+2НЗ	31 – 3НО+1НЗ	40 – 4НО	04 – 4НЗ
A	Род тока катушки управления	A – AC переменный				D – DC постоянный		
240	Номинальное напряжение питания катушки управления, В	240				24		

Пример кода 2: **MCM–40–63–D24** (модульный контактор с механическим управлением, четырехполюсный с четырьмя нормально открытыми главными контактами, номинальный ток 63 А, номинальное напряжение питания катушки управления 24 В, DC).

MCM	Электромагнитный тип контактора с механическим управлением							
40	Номинальный ток главных контактов, А	10	16	20	25	32	40	63
63	Количество нормально разомкнутых/замкнутых контактов главной цепи (НО)/(НЗ)	11 – 1НО+1НЗ	20 – 2НО	02 – 2НЗ	22 – 2НО+2НЗ	31 – 3НО+1НЗ	40 – 4НО	04 – 4НЗ
D	Род тока катушки управления	A – AC переменный				D – DC постоянный		
24	Номинальное напряжение питания катушки управления, В	240				24		

Основные технические характеристики

Наименование параметра		Значение
Номинальное рабочее напряжение изоляции, В		500
Рабочая частота при работе в цепи переменного тока, Hz		50/60
Номинальный рабочий ток главных контактов, А		10, 16, 20, 25, 32, 40, 63
Механическая износостойкость выключателей, циклов		5 000 000
Коммутационная износостойкость, циклов		100 000
Степень защиты по ГОСТ 14254		IP20
Сечение провода, присоединяемого к выводным главной цепи, мм^2	10, 16, 20, 25 А	1,5–6
	32, 40, 63 А	6–35
Сечение провода, присоединяемого к выводным зажимам катушки управления, мм^2		0,75–2,5

Коды электромагнитных модульных контакторов, катушка управления на переменный ток 240 В

Количество полюсов	Количество модулей (18 мм)	Номинальный ток, А	Количество контактов НО	Количество контактов НЗ	Код
2	1	10	1	1	MCE-10-11-A240
2	1	10	2	0	MCE-10-20-A240
2	1	10	0	2	MCE-10-02-A240
2	1	16	1	1	MCE-16-11-A240
2	1	16	2	0	MCE-16-20-A240
2	1	16	0	2	MCE-16-02-A240
2	1	20	1	1	MCE-20-11-A240
2	1	20	2	0	MCE-20-20-A240
2	1	20	0	2	MCE-20-02-A240
2	1	25	1	1	MCE-25-11-A240
2	1	25	2	0	MCE-25-20-A240
2	1	25	0	2	MCE-25-02-A240
4	2	10	2	2	MCE-10-22-A240
4	2	10	3	1	MCE-10-31-A240
4	2	10	4	0	MCE-10-40-A240
4	2	10	0	4	MCE-10-04-A240
4	2	16	2	2	MCE-16-22-A240
4	2	16	3	1	MCE-16-31-A240
4	2	16	4	0	MCE-16-40-A240
4	2	16	0	4	MCE-16-04-A240
4	2	20	2	2	MCE-20-22-A240
4	2	20	3	1	MCE-20-31-A240
4	2	20	4	0	MCE-20-40-A240
4	2	20	0	4	MCE-20-04-A240
4	2	25	2	2	MCE-25-22-A240
4	2	25	3	1	MCE-25-31-A240
4	2	25	4	0	MCE-25-40-A240
4	2	25	0	4	MCE-25-04-A240
2	2	32	1	1	MCE-32-11-A240
2	2	32	2	0	MCE-32-20-A240
2	2	32	0	2	MCE-32-02-A240
2	2	40	1	1	MCE-40-11-A240
2	2	40	2	0	MCE-40-20-A240
2	2	40	0	2	MCE-40-02-A240
2	2	63	1	1	MCE-63-11-A240
2	2	63	2	0	MCE-63-20-A240
2	2	63	0	2	MCE-63-02-A240
4	3	32	2	2	MCE-32-22-A240
4	3	32	3	1	MCE-32-31-A240
4	3	32	4	0	MCE-32-40-A240
4	3	32	0	4	MCE-32-04-A240
4	3	40	2	2	MCE-40-22-A240
4	3	40	3	1	MCE-40-31-A240
4	3	40	4	0	MCE-40-40-A240
4	3	40	0	4	MCE-40-04-A240
4	3	63	2	2	MCE-63-22-A240
4	3	63	3	1	MCE-63-31-A240
4	3	63	4	0	MCE-63-40-A240
4	3	63	0	4	MCE-63-04-A240

Коды электромагнитных модульных контакторов с ручным управлением, катушка управления на переменный ток 240 В

Количество полюсов	Количество модулей (18 мм)	Номинальный ток, А	Количество контактов НО	Количество контактов НЗ	Код
2	1	10	1	1	MCM-10-11-A240
2	1	10	2	0	MCM-10-20-A240
2	1	10	0	2	MCM-10-02-A240
2	1	16	1	1	MCM-16-11-A240
2	1	16	2	0	MCM-16-20-A240
2	1	16	0	2	MCM-16-02-A240
2	1	20	1	1	MCM-20-11-A240
2	1	20	2	0	MCM-20-20-A240
2	1	20	0	2	MCM-20-02-A240
2	1	25	1	1	MCM-25-11-A240
2	1	25	2	0	MCM-25-20-A240
2	1	25	0	2	MCM-25-02-A240
4	2	10	2	2	MCM-10-22-A240
4	2	10	3	1	MCM-10-31-A240
4	2	10	4	0	MCM-10-40-A240
4	2	10	0	4	MCM-10-04-A240
4	2	16	2	2	MCM-16-22-A240
4	2	16	3	1	MCM-16-31-A240
4	2	16	4	0	MCM-16-40-A240
4	2	16	0	4	MCM-16-04-A240
4	2	20	2	2	MCM-20-22-A240
4	2	20	3	1	MCM-20-31-A240
4	2	20	4	0	MCM-20-40-A240
4	2	20	0	4	MCM-20-04-A240
4	2	25	2	2	MCM-25-22-A240
4	2	25	3	1	MCM-25-31-A240
4	2	25	4	0	MCM-25-40-A240
4	2	25	0	4	MCM-25-04-A240
2	2	32	1	1	MCM-32-11-A240
2	2	32	2	0	MCM-32-20-A240
2	2	32	0	2	MCM-32-02-A240
2	2	40	1	1	MCM-40-11-A240
2	2	40	2	0	MCM-40-20-A240
2	2	40	0	2	MCM-40-02-A240
2	2	63	1	1	MCM-63-11-A240
2	2	63	2	0	MCM-63-20-A240
2	2	63	0	2	MCM-63-02-A240
4	3	32	2	2	MCM-32-22-A240
4	3	32	3	1	MCM-32-31-A240
4	3	32	4	0	MCM-32-40-A240
4	3	32	0	4	MCM-32-04-A240
4	3	40	2	2	MCM-40-22-A240
4	3	40	3	1	MCM-40-31-A240
4	3	40	4	0	MCM-40-40-A240
4	3	40	0	4	MCM-40-04-A240
4	3	63	2	2	MCM-63-22-A240
4	3	63	3	1	MCM-63-31-A240
4	3	63	4	0	MCM-63-40-A240
4	3	63	0	4	MCM-63-04-A240

Коды электромагнитных модульных контакторов, катушка управления на постоянный ток 24 В

Количество полюсов	Количество модулей (18 мм)	Номинальный ток, А	Количество контактов НО	Количество контактов НЗ	Код
2	1	10	1	1	MCE-10-11-D24
2	1	10	2	0	MCE-10-20-D24
2	1	10	0	2	MCE-10-02-D24
2	1	16	1	1	MCE-16-11-D24
2	1	16	2	0	MCE-16-20-D24
2	1	16	0	2	MCE-16-02-D24
2	1	20	1	1	MCE-20-11-D24
2	1	20	2	0	MCE-20-20-D24
2	1	20	0	2	MCE-20-02-D24
2	1	25	1	1	MCE-25-11-D24
2	1	25	2	0	MCE-25-20-D24
2	1	25	0	2	MCE-25-02-D24
4	2	10	2	2	MCE-10-22-D24
4	2	10	3	1	MCE-10-31-D24
4	2	10	4	0	MCE-10-40-D24
4	2	10	0	4	MCE-10-04-D24
4	2	16	2	2	MCE-16-22-D24
4	2	16	3	1	MCE-16-31-D24
4	2	16	4	0	MCE-16-40-D24
4	2	16	0	4	MCE-16-04-D24
4	2	20	2	2	MCE-20-22-D24
4	2	20	3	1	MCE-20-31-D24
4	2	20	4	0	MCE-20-40-D24
4	2	20	0	4	MCE-20-04-D24
4	2	25	2	2	MCE-25-22-D24
4	2	25	3	1	MCE-25-31-D24
4	2	25	4	0	MCE-25-40-D24
4	2	25	0	4	MCE-25-04-D24
2	2	32	1	1	MCE-32-11-D24
2	2	32	2	0	MCE-32-20-D24
2	2	32	0	2	MCE-32-02-D24
2	2	40	1	1	MCE-40-11-D24
2	2	40	2	0	MCE-40-20-D24
2	2	40	0	2	MCE-40-02-D24
2	2	63	1	1	MCE-63-11-D24
2	2	63	2	0	MCE-63-20-D24
2	2	63	0	2	MCE-63-02-D24
4	3	32	2	2	MCE-32-22-D24
4	3	32	3	1	MCE-32-31-D24
4	3	32	4	0	MCE-32-40-D24
4	3	32	0	4	MCE-32-04-D24
4	3	40	2	2	MCE-40-22-D24
4	3	40	3	1	MCE-40-31-D24
4	3	40	4	0	MCE-40-40-D24
4	3	40	0	4	MCE-40-04-D24
4	3	63	2	2	MCE-63-22-D24
4	3	63	3	1	MCE-63-31-D24
4	3	63	4	0	MCE-63-40-D24
4	3	63	0	4	MCE-63-04-D24

Коды электромагнитных модульных контакторов с ручным управлением, катушка управления на постоянный ток 24 В

Количество полюсов	Количество модулей (18 мм)	Номинальный ток, А	Количество контактов НО	Количество контактов НЗ	Код
2	1	10	1	1	MCM-10-11-D24
2	1	10	2	0	MCM-10-20-D24
2	1	10	0	2	MCM-10-02-D24
2	1	16	1	1	MCM-16-11-D24
2	1	16	2	0	MCM-16-20-D24
2	1	16	0	2	MCM-16-02-D24
2	1	20	1	1	MCM-20-11-D24
2	1	20	2	0	MCM-20-20-D24
2	1	20	0	2	MCM-20-02-D24
2	1	25	1	1	MCM-25-11-D24
2	1	25	2	0	MCM-25-20-D24
2	1	25	0	2	MCM-25-02-D24
4	2	10	2	2	MCM-10-22-D24
4	2	10	3	1	MCM-10-31-D24
4	2	10	4	0	MCM-10-40-D24
4	2	10	0	4	MCM-10-04-D24
4	2	16	2	2	MCM-16-22-D24
4	2	16	3	1	MCM-16-31-D24
4	2	16	4	0	MCM-16-40-D24
4	2	16	0	4	MCM-16-04-D24
4	2	20	2	2	MCM-20-22-D24
4	2	20	3	1	MCM-20-31-D24
4	2	20	4	0	MCM-20-40-D24
4	2	20	0	4	MCM-20-04-D24
4	2	25	2	2	MCM-25-22-D24
4	2	25	3	1	MCM-25-31-D24
4	2	25	4	0	MCM-25-40-D24
4	2	25	0	4	MCM-25-04-D24
2	2	32	1	1	MCM-32-11-D24
2	2	32	2	0	MCM-32-20-D24
2	2	32	0	2	MCM-32-02-D24
2	2	40	1	1	MCM-40-11-D24
2	2	40	2	0	MCM-40-20-D24
2	2	40	0	2	MCM-40-02-D24
2	2	63	1	1	MCM-63-11-D24
2	2	63	2	0	MCM-63-20-D24
2	2	63	0	2	MCM-63-02-D24
4	3	32	2	2	MCM-32-22-D24
4	3	32	3	1	MCM-32-31-D24
4	3	32	4	0	MCM-32-40-D24
4	3	32	0	4	MCM-32-04-D24
4	3	40	2	2	MCM-40-22-D24
4	3	40	3	1	MCM-40-31-D24
4	3	40	4	0	MCM-40-40-D24
4	3	40	0	4	MCM-40-04-D24
4	3	63	2	2	MCM-63-22-D24
4	3	63	3	1	MCM-63-31-D24
4	3	63	4	0	MCM-63-40-D24
4	3	63	0	4	MCM-63-04-D24

Электрические схемы модульных электромагнитных контакторов "YON MAX"

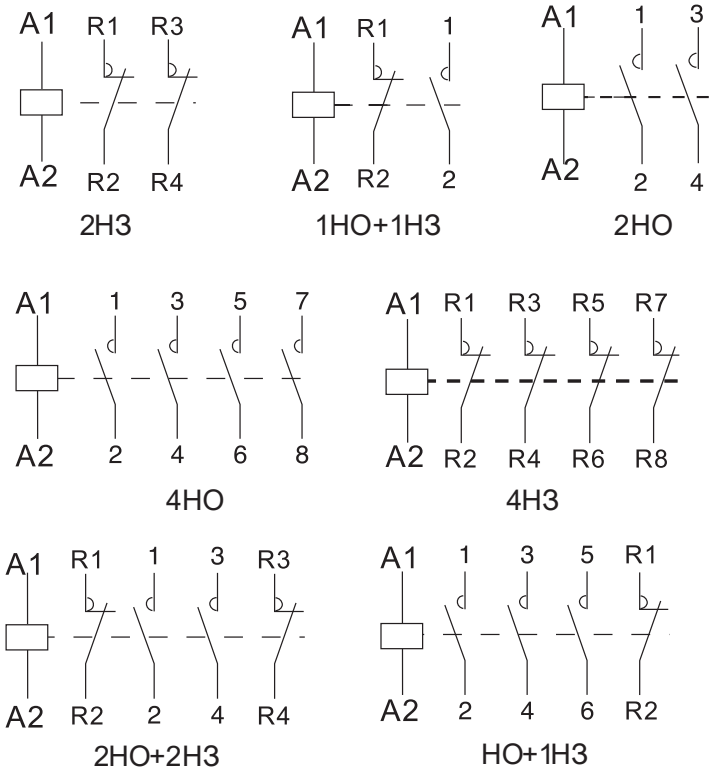

Габаритные размеры модульных контакторов до 63 А на DIN-рейку

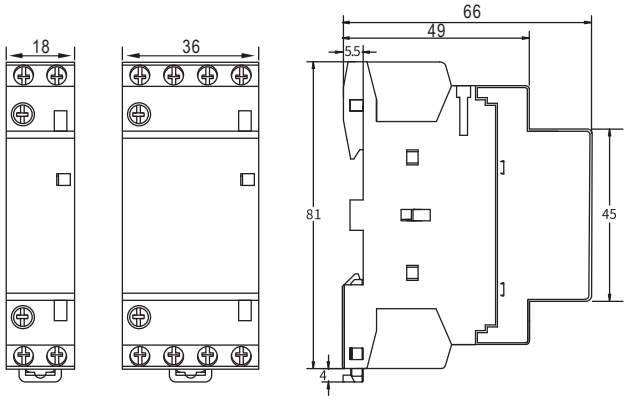

Контакторы МСЕ на токи 10,16, 20, 25 А

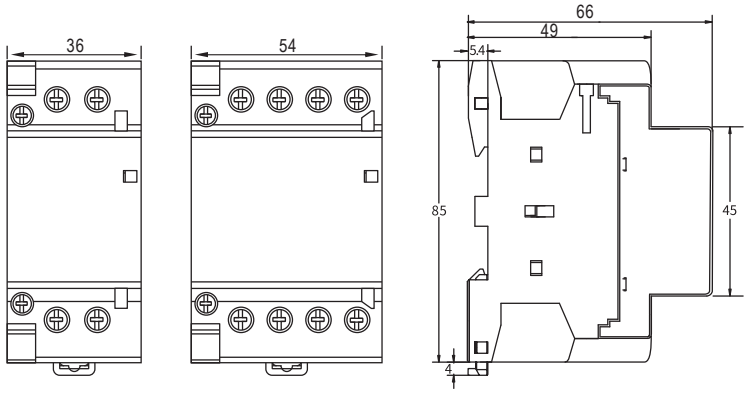

Контакторы МСЕ на токи 32, 40, 63 А

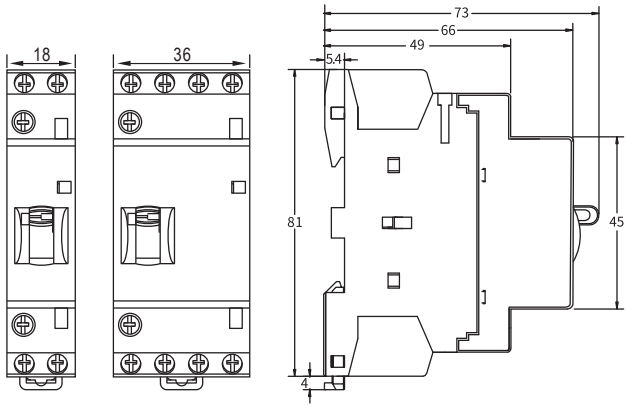

Контакторы МСМ с ручным управлением на токи 10, 16, 20, 25 А

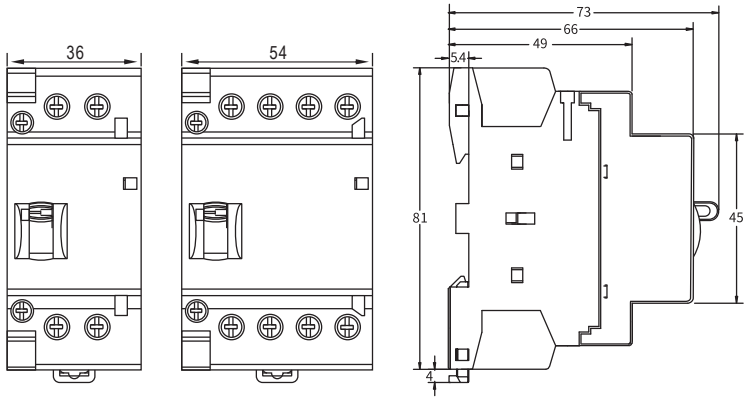

Контакторы МСМ с ручным управлением на токи 32, 40, 63 А

Аксессуары для модульных аппаратов "YON MAX" на DIN-рейку

Аксессуары для модульных аппаратов "YON MAX" являются дополнительным оборудованием, которое позволяет расширить функциональные возможности защитных и коммутационных устройств.

Аксессуары применяются совместно с основными аппаратами линейки "YON MAX" и используются в решениях для строительства домов, многоквартирных ЖК, ТЦ, коттеджей и объектов социальной инфраструктуры. Широкий ассортимент и возможность сочетания аксессуаров и основного оборудования позволяют реализовать любое из них.

Дополнительные AUX контакты "YON MAX"





Назначение
• для замыкания и размыкания своих контактов в зависимости от положения аппарата Вкл./Выкл.
Характеристики
• номинальное рабочее напряжение изоляции (Ui) – 500 В;
• рабочая частота в случае работы в цепи переменного тока – 50/60 Hz;
• рабочий ток контактов Ie – 6 А (при 230 VAC), 3 А (при 400 VAC).
• механическая износостойкость 10 000 циклов;
• коммутационная износостойкость 4 000 циклов;
• степень защиты по ГОСТ 14254 – IP20;
• сечение провода, присоединяемого к выводным зажимам, до 16 мм^2;
• возможность присоединения шин – нет;
• максимальное количество аксессуаров, устанавливаемых вместе для MD63N-H – 2;
• максимальное количество аксессуаров, устанавливаемых вместе для MCE и MCM - 1.
Особенности
• для установки на аппараты линейки "YON MAX";
• соответствуют ГОСТ IEC 60947-5.

Расшифровка кода

Пример кода: **AUX-MMC-11** (дополнительный контакт "YON MAX" для модульных контакторов с одним нормально-открытым и одним нормально-закрытым контактами).

AUX	Дополнительный контакт	
MMC	Совместимость с магнитными контакторами типов MCE и MCM "YON MAX"	
11	11 – один НО и один НЗ контакт	20 – два НО контакта

Пример кода: **AUX-MD63N-H** (дополнительный контакт "YON MAX" для модульных автоматических устройств с одним нормально-открытым и одним нормально-закрытым контактами).

AUX	Дополнительный контакт
MD63N-H	Совместимость с автоматическим выключателями "YON MAX" до 63 А и АВДТ "YON MAX" типа MDR63

Коды заказа дополнительных контактов

Тип контактов	Типы совместимого оборудования	Код
Переключающий	MD63, MDR63	AUX-MD63N-H
1НО+1НЗ	MCE, MCM	AUX-MMC-11
2 НО	MCE, MCM	AUX-MMC-20

Дополнительные сигнальные ALT контакты "YON MAX"



Назначение
• для замыкания и размыкания своих контактов в случае срабатывания защитного аппарата в аварийной ситуации.
Характеристики
• номинальное рабочее напряжение изоляции (Ui) – 500 В;
• рабочая частота в случае работы в цепи переменного тока - 50/60 Hz;
• рабочий ток контактов Ie – 6 А (при 230 VAC), 3 А (при 400 VAC).
• механическая износостойкость 10 000 циклов;
• коммутационная износостойкость 4 000 циклов;
• степень защиты по ГОСТ 14254 – IP20;
• сечение провода, присоединяемого к выводным зажимам, до 16 мм^2;
• возможность присоединения шин – нет;
• максимальное количество аксессуаров, устанавливаемых вместе для MD63N-H – 2.
Особенности
• для установки на аппараты линейки "YON MAX";
• соответствуют ГОСТ IEC 60947–5.

Расшифровка кода

Пример кода: **ALT-MD63N-H** (сигнальный контакт "YON MAX" для установки на автоматические выключатели "YON MAX" до 63 А и АВДТ "YON MAX" типа MDR63).

ALT	Сигнальный контакт
MD63N-H	Совместимость с автоматическим выключателями "YON MAX" до 63 А и АВДТ "YON MAX" типа MDR63

Коды заказа сигнальных контактов

Тип контактов	Типы совместимого оборудования	Код
Переключающий	MD63, MDR63	ALT-MD63N-H

Независимый расцепитель SHT "YON MAX"



Назначение
• для дистанционного отключения аппаратов "YON MAX" при подаче питания на свои клеммы.
Характеристики
• номинальное рабочее напряжение изоляции (Ui) – 500 В;
• рабочая частота в случае работы в цепи переменного тока - 50/60 Hz;
• рабочий ток контактов Ie – 6 А (при 230 VAC), 3 А (при 400 VAC).
• механическая износостойкость 10 000 циклов;
• коммутационная износостойкость 4 000 циклов;
• степень защиты по ГОСТ 14254 – IP20;
• сечение провода, присоединяемого к выводным зажимам, до 25 мм^2;
• возможность присоединения шин: верх – PIN (штырь), верх/низ – PIN (штырь);
• максимальное количество аксессуаров, устанавливаемых вместе для MD63N-H – 2.
Особенности
• для установки на аппараты линейки "YON MAX";
• соответствуют ГОСТ IEC 60947-5.

Расшифровка кода

Пример кода: **SHT-MD63N-H-24D** (независимый расцепитель "YON MAX" для установки на автоматические выключатели "YON MAX" до 63 А и АВДТ "YON MAX" типа MDR63 с напряжением питания 24 вольта постоянного тока).

SHT	Тип расцепителя	SHT – независимый расцепитель			
MD63N	Обозначение совместимого оборудования	совместимость с автоматическим выключателями "YON MAX" до 63 А и АВДТ "YON MAX" типа MDR63			
24D	Напряжение питания	230 В переменного тока	400 В переменного тока	24 В постоянного тока	48 В постоянного тока

Коды заказа независимых расцепителей

Типы совместимого оборудования	Напряжение управления, В	Код
MD63, MDR63	230 AC	SHT-MD63N-H-230A
	400 AC	SHT-MD63N-H-400A
	24 DC	SHT-MD63N-H-24D
	48 DC	SHT-MD63N-H-48D

Расцепитель минимального-максимального напряжения UVT "YON MAX"



Назначение

• для отключения аппарата в случае выхода питающего напряжения за пределы установленной нижней и верхней границы. Применяется для защиты от повышения или понижения напряжения, а также для дистанционного отключения аппаратов "YON MAX".

Характеристики

• номинальное рабочее напряжение изоляции (Ui) – 500 В;
• рабочая частота в случае работы в цепи переменного тока - 50/60 Hz;
• рабочий ток контактов Ie – 6 А (при 230 VAC), 3 А (при 400 VAC).
• механическая износостойкость 10 000 циклов;
• коммутационная износостойкость 4 000 циклов;
• степень защиты по ГОСТ 14254 – IP20;
• сечение провода, присоединяемого к выводным зажимам, до 25 мм^2;
• возможность присоединения шин: верх – PIN (штырь), верх/низ – PIN (штырь);
• максимальное количество аксессуаров, устанавливаемых вместе для MD63N-H – 2.

Особенности

• для установки на аппараты линейки "YON MAX";
• соответствуют ГОСТ IEC 60947-5.

Расшифровка кода

Пример кода: **UVT-MD63N-H-230A** (расцепитель минимального-максимального напряжения "YON MAX" для установки на автоматические выключатели "YON MAX" до 63 А и АВДТ "YON MAX" типа MDR63 с напряжением питания 24 вольта постоянного тока).

UVT	Тип расцепителя	UVT – расцепитель минимального-максимального напряжения			
MD63N	Обозначение совместимого оборудования	совместимость с автоматическим выключателями "YON MAX" до 63 А и АВДТ "YON MAX" типа MDR63			
230A	Напряжение питания	230 В переменного тока	400 В переменного тока	24 В постоянного тока	48 В постоянного тока

Код заказа расцепителей минимального-максимального напряжения

Типы совместимого оборудования	Напряжение управления, В	Код
MD63, MDR63	170 AC<Ue<280 AC	UVT-MD63N-H-230A

Электрические схемы аксессуаров

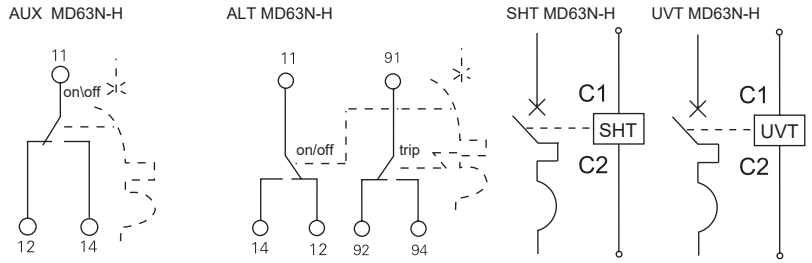

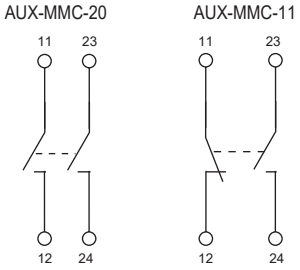

Габаритные размеры аксессуаров для модульных устройств "YON MAX"

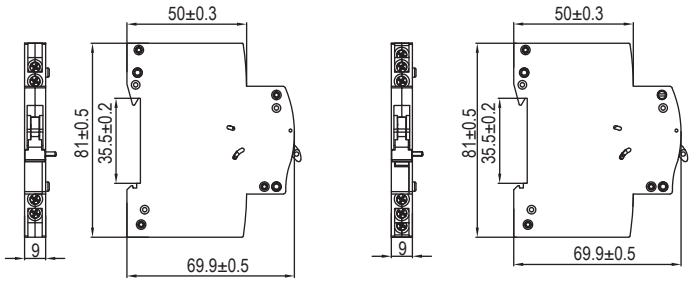

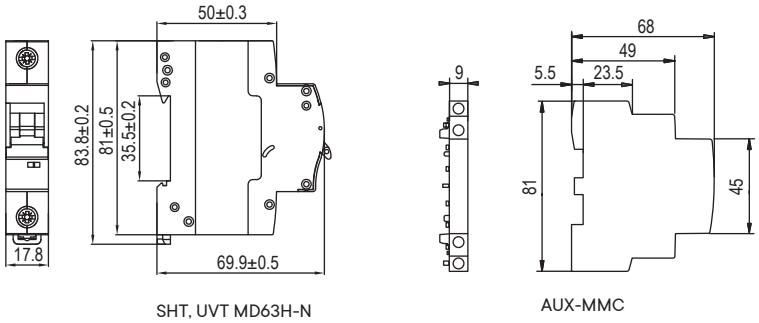

Модульные устройства на DIN-рейку

Модульные автоматические выключатели 2.2

"YON" MD63 Модульные автоматические выключатели на переменный ток до 63 А 2.5

"YON" MD125 Модульные автоматические выключатели на переменный ток до 125 А 2.12

"YON" MD63P Модульные выключатели нагрузки на токи до 63 А 2.14

Аксессуары для модульных автоматических выключателей и автоматических выключателей дифференциального тока "YON" 2.16

Устройства дифференциальной защиты 2.21

"YON" MDR63 Автоматические выключатели дифференциального тока до 40 А 2.22

"YON" MDV63 Автоматические выключатели дифференциального тока до 63 А 2.24

Время-токовые характеристики выключателей 2.26



Модульные автоматические выключатели

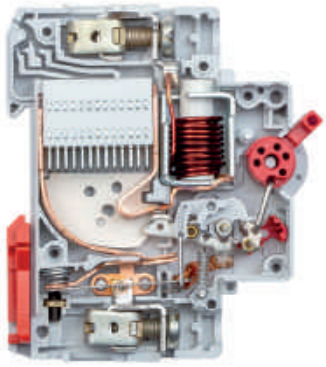

Модульные автоматические выключатели "YON" MD63 предназначены для применения в электрических цепях напряжением до 400 В переменного тока частоты 50 Гц, их защиты при перегрузках и коротких замыканиях, проведения тока в нормальном режиме и оперативных включений и отключений указанных цепей.

Выключатели пригодны для эксплуатации в условиях, нормированных для климатического исполнения У2, применяются на коммерческих и промышленных объектах с отключающей способностью до 10 кА. Виды климатических исполнений выключателей: УХЛ3 и ОМ4 по ГОСТ 15150.

Выключатели соответствуют требованиям ГОСТ Р 50345 (бытового назначения переменного тока) и ГОСТ IEC 60898-2 (постоянного тока), ГОСТ IEC 60947-2 (промышленного назначения), ТР ТС 004/2011, ТР ТС 001/2011 и изготавливаются по ТУ 27.12.22-088-47022248-2021.

К выключателю могут присоединяться независимый расцепитель в отдельном модуле и вспомогательные контакты в отдельном модуле. Независимый расцепитель и вспомогательные контакты заказываются отдельно и устанавливаются на выключатели потребителем по мере необходимости.

Руководство по выбору





Производитель	**ДКС**		**ДКС**	
Модель	"YON" MD 63		"YON" MD 125	
Стандарт	ГОСТ IEC 60898-1	ГОСТ IEC 60947-2	ГОСТ IEC 60947-2	
Количество полюсов	1P, 1P+N, 2P, 3P, 3P+N, 4P		1P, 2P, 3P, 4P	
Тип защитной характеристики	B,C,D	Z,L,K	C,D	
Электрические характеристики				
Номинальный ток, А	1 до 63		80, 100	125
Номинальная наибольшая отключающая способность при AC 230/400 В, кА	6000/10000		15000*/20000**	
Номинальная наибольшая отключающая способность при DC 110 В (2P), кА	1500			
Номинальное рабочее напряжение, В, 50 Гц	230/400		230/400	
Максимальное рабочее напряжение, В, 50 Гц	400		400	
Минимальное рабочее напряжение, В, 50 Гц	12		12	
Номинальное напряжение изоляции, В, 50 Гц	230/400		400	
Номинальное импульсно выдерживаемое напряжение Uimp, кВ	4		4	
Износостойкость				
Механическая	6000	8500	8500	7000
Электрическая	4000	1500	1500	1000
Аксессуары				
Доп. контакты AUX (On/Off)	+	+	-	
Аварийный контакт ALT (Trip)	+	+	-	
Независимый расцепитель SHT	+	+	-	
Расцепитель мин. напряжения UVT	+	+	-	
Степень защиты	IP20		IP20	
Категория перенапряжения	4		4	
Диапазон рабочих температур, °C	от –60 до +40		от –60 до +40	
Диапазон температур хранения, °C	от –65 до +50		от –65 до +50	
Дополнительные характеристики				
Количество полюсов	Масса, г		Масса, г	
1P	125		250	
2P	225		490	
3P	390		750	
4P	490		1000	
Категория применения	A		A	
Класс токоограничения	3		3	

Отключающая способность, кА

	MD-125		
	80 A	100 A	125 A
15 кА		D	C
20 кА	C/D	C	

Зависимость номинального рабочего тока выключателей от температуры окружающего воздуха для климатического исполнения УХЛ3

Модульные автоматические выключатели	Температура окружающей среды, °С												
	–70	–60	–50	–40	–30	–20	–10	0	+10	+20	+30	+40	+45
MD63 In 1A	1,4	1,36	1,32	1,28	1,24	1,2	1,16	1,12	1,08	1,04	1	0,96	0,94
MD63 In 2A	2,8	2,72	2,64	2,56	2,48	2,4	2,32	2,24	2,16	2,08	2	1,92	1,88
MD63 In 3A	4,2	4,08	3,96	3,84	3,72	3,6	3,48	3,36	3,24	3,12	3	2,88	2,82
MD63 In 4A	5,6	5,44	5,28	5,12	4,96	4,8	4,64	4,48	4,32	4,16	4	3,84	3,76
MD63 In 5A	7	6,8	6,6	6,4	6,2	6	5,8	5,6	5,4	5,2	5	4,8	4,7
MD63 In 6A	8,4	8,16	7,9	7,7	7,44	7,2	7	6,7	6,5	6,24	6	5,8	5,64
MD63 In 8A	11,2	10,9	10,6	10,2	9,9	9,6	9,3	9	8,6	8,3	8	7,7	7,5
MD63 In 10A	14	13,6	13,2	12,8	12,4	12	11,6	11,2	10,8	10,4	10	9,6	9,4
MD63 In 13A	18,2	17,7	17,2	16,6	16,1	15,6	15,1	14, 6	14	13,5	13	12,5	12,2
MD63 In 16A	22,4	21,8	21,1	20,5	19,8	19,2	18,6	17,9	17,3	16,6	16	15,4	15
MD63 In 20A	28	27,2	26,4	25,6	24,8	24	23,2	22,4	21,6	20,8	20	19,2	18,8
MD63 In 25A	35	34	33	32	31	30	29	28	27	26	25	24	23,5
MD63 In 32A	44,8	43,5	42,2	41	39,7	38,4	37,1	35,8	34,6	33,3	32	30,7	30,1
MD63 In 40A	56	54,4	52,8	51,2	49,6	48	46,4	44,8	43,2	41,6	40	38,4	37,6
MD63 In 50A	70	68	66	64	62	60	58	56	54	52	50	48	47
MD63 In 63A	88,2	85,7	83,2	80,6	78,1	75,6	73,1	70,6	68	65,5	63	60,5	59,2

Внутреннее сопротивление MD63 6 кА 10 кА

Номинальный ток, А	Характеристика Z/B 6 кА и 10 кА, внутренние сопротивление, мОм	Характеристика L/C 6 кА и 10 кА, внутренние сопротивление, мОм	Характеристика K/D 6 кА и 10 кА, внутренние сопротивление, мОм
1	1250	1260	850
2	380	380	300
3	140	140	140
4	130	130	130
5	60	60	60
6	40	40	40
8	22	22	22
10	22	22	22
13	11	13	13
16	12	12	12
20	7	7	7
25	5,9	5,9	5,9
32	4,8	4,8	4,8
40	4,8	3,7	3,7
50	2,5	2,5	2,5
63	2	2	2

Условия эксплуатации

1. Температура и влажность окружающего воздуха по ГОСТ 15150.
2. Высота монтажной площадки над уровнем моря – не более 2000 м.
3. Степень загрязнения среды – 2 по ГОСТ IEC 60947-1.
4. Механические воздействующие факторы выключателей климатического исполнения УХЛ3 для групп М3 и М25 по ГОСТ 30631.
5. Тип атмосферы – II по ГОСТ 15150.
6. Рабочее положение выключателей в пространстве на вертикальной плоскости выводами неподвижных контактов и знаком "I" (включено) – вверх. Выключатели допускают повороты в плоскости установки до 90° в любую сторону.
7. Место установки выключателей должно быть защищено от попадания масла, эмульсии, воды и т.п. и непосредственного воздействия солнечной радиации.
8. Срок службы выключателей – не менее 15 лет.

"YON" MD63 Модульные автоматические выключатели на переменный ток до 63 А

Выключатели автоматические "YON" MD63 предназначены для защиты электрических цепей от перегрузки и токов короткого замыкания, проведения тока в нормальном режиме и оперативных включений и отключений указанных цепей.
Выключатели соответствуют требованиям ГОСТ IEC 60947-2 и ГОСТ IEC 60898-1.

Преимущества серии

Простой монтаж аксессуаров
Аксессуары крепятся на защелку, гарантируя быстрое надежное высокоточное присоединение в один клик

Система охлаждения
Лучшее охлаждение за счет профильных углублений на корпусе

Лазерная маркировка
Обеспечивает устойчивость маркировки к истиранию и воздействию растворителей и простоту идентификации



Контроль доступа
Возможность опломбировать рукоятку для предотвращения несанкционированного включения/отключения

Индикация положения контактов
Позволяет легко определить находится ли автоматический выключатель во включенном или выключенном состоянии, можно ли проводить работы по техническому обслуживанию

Двойные клеммы
Для подключения автоматического выключателя шинной и кабельной продукцией

Дугогасительная камера до 13 пластин
Максимально быстро и эффективно гасит электрическую дугу и обеспечивают безопасное отключение в аварийной ситуации

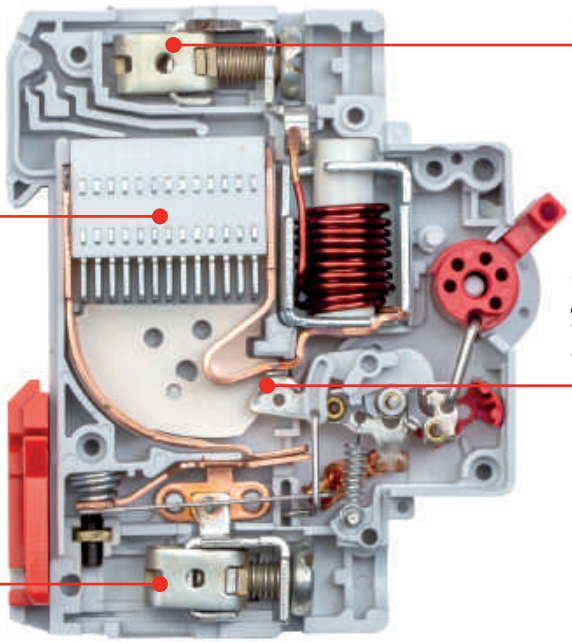

Серебросодержащие напайки
Для повышения износостойкости и уменьшения значения переходного сопротивления

Особая конструкция зажимов
Обеспечивает максимально плотный и больший по площади контакт для предотвращения нагрева и оплавления проводников

"YON" MD63 Модульные автоматические выключатели на переменный ток до 63 А



Назначение

• для защиты электрических цепей от перегрузки и токов короткого замыкания, проведения тока в нормальном режиме и оперативных включений и отключений указанных цепей.

Характеристики

• номинальный ток от 1 до 63 А;
• отключающая способность от 6 до 10 кА;
• количество полюсов 1, 1N, 2, 3, 3N, 4.

Особенности

• соответствуют требованиям ГОСТ IEC 60947-2 и ГОСТ IEC 60898-1.

Расшифровка кода

Пример кода: **"YON" MD63-1C16-6**

"YON"	Серия	"YON"					
MD63	Тип исполнения	MD63, MD125					
1N	Число полюсов	1	1N	2	3	3N	4
B	Защитная характеристика	B		C		D	
63	Номинальный ток, А	1, 2, 3, 4, 5, 6, 8, 10, 13, 16, 20, 25, 32, 40, 50, 63					
10	Отключающая способность Icn, кА	MD63			6		
					10		
		MD125 (125 А)			15		
		MD125 (80, 100 А)			20		

Коды заказа автоматического выключателя "YON" MD63 (Icn=6000 A)

Принципиальная электрическая схема	Количество полюсов	Номинальный ток, A	Тип защитной характеристики		
			B	C	D
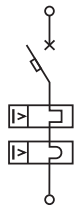	1	1	MD63-1B1-6	MD63-1C1-6	MD63-1D1-6
		2	MD63-1B2-6	MD63-1C2-6	MD63-1D2-6
		3	MD63-1B3-6	MD63-1C3-6	MD63-1D3-6
		4	MD63-1B4-6	MD63-1C4-6	MD63-1D4-6
		5	MD63-1B5-6	MD63-1C5-6	MD63-1D5-6
		6	MD63-1B6-6	MD63-1C6-6	MD63-1D6-6
		8	MD63-1B8-6	MD63-1C8-6	MD63-1D8-6
		10	MD63-1B10-6	MD63-1C10-6	MD63-1D10-6
		13	MD63-1B13-6	MD63-1C13-6	MD63-1D13-6
		16	MD63-1B16-6	MD63-1C16-6	MD63-1D16-6
		20	MD63-1B20-6	MD63-1C20-6	MD63-1D20-6
		25	MD63-1B25-6	MD63-1C25-6	MD63-1D25-6
		32	MD63-1B32-6	MD63-1C32-6	MD63-1D32-6
		40	MD63-1B40-6	MD63-1C40-6	MD63-1D40-6
		50	MD63-1B50-6	MD63-1C50-6	MD63-1D50-6
		63	MD63-1B63-6	MD63-1C63-6	MD63-1D63-6
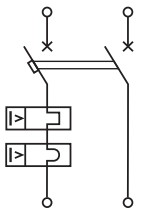	1+N	1	MD63-1NB1-6	MD63-1NC1-6	MD63-1ND1-6
		2	MD63-1NB2-6	MD63-1NC2-6	MD63-1ND2-6
		3	MD63-1NB3-6	MD63-1NC3-6	MD63-1ND3-6
		4	MD63-1NB4-6	MD63-1NC4-6	MD63-1ND4-6
		5	MD63-1NB5-6	MD63-1NC5-6	MD63-1ND5-6
		6	MD63-1NB6-6	MD63-1NC6-6	MD63-1ND6-6
		8	MD63-1NB8-6	MD63-1NC8-6	MD63-1ND8-6
		10	MD63-1NB10-6	MD63-1NC10-6	MD63-1ND10-6
		13	MD63-1NB13-6	MD63-1NC13-6	MD63-1ND13-6
		16	MD63-1NB16-6	MD63-1NC16-6	MD63-1ND16-6
		20	MD63-1NB20-6	MD63-1NC20-6	MD63-1ND20-6
		25	MD63-1NB25-6	MD63-1NC25-6	MD63-1ND25-6
		32	MD63-1NB32-6	MD63-1NC32-6	MD63-1ND32-6
		40	MD63-1NB40-6	MD63-1NC40-6	MD63-1ND40-6
		50	MD63-1NB50-6	MD63-1NC50-6	MD63-1ND50-6
		63	MD63-1NB63-6	MD63-1NC63-6	MD63-1ND63-6
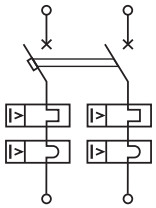	2	1	MD63-2B1-6	MD63-2C1-6	MD63-2D1-6
		2	MD63-2B2-6	MD63-2C2-6	MD63-2D2-6
		3	MD63-2B3-6	MD63-2C3-6	MD63-2D3-6
		4	MD63-2B4-6	MD63-2C4-6	MD63-2D4-6
		5	MD63-2B5-6	MD63-2C5-6	MD63-2D5-6
		6	MD63-2B6-6	MD63-2C6-6	MD63-2D6-6
		8	MD63-2B8-6	MD63-2C8-6	MD63-2D8-6
		10	MD63-2B10-6	MD63-2C10-6	MD63-2D10-6
		13	MD63-2B13-6	MD63-2C13-6	MD63-2D13-6
		16	MD63-2B16-6	MD63-2C16-6	MD63-2D16-6
		20	MD63-2B20-6	MD63-2C20-6	MD63-2D20-6
		25	MD63-2B25-6	MD63-2C25-6	MD63-2D25-6
		32	MD63-2B32-6	MD63-2C32-6	MD63-2D32-6
		40	MD63-2B40-6	MD63-2C40-6	MD63-2D40-6
		50	MD63-2B50-6	MD63-2C50-6	MD63-2D50-6
		63	MD63-2B63-6	MD63-2C63-6	MD63-2D63-6

Принципиальная электрическая схема	Количество полюсов	Номинальный ток, А	Тип защитной характеристики		
			B	C	D
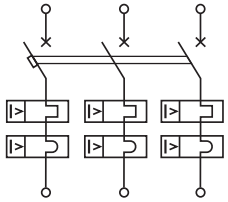	3	1	MD63-3B1-6	MD63-3C1-6	MD63-3D1-6
		2	MD63-3B2-6	MD63-3C2-6	MD63-3D2-6
		3	MD63-3B3-6	MD63-3C3-6	MD63-3D3-6
		4	MD63-3B4-6	MD63-3C4-6	MD63-3D4-6
		5	MD63-3B5-6	MD63-3C5-6	MD63-3D5-6
		6	MD63-3B6-6	MD63-3C6-6	MD63-3D6-6
		8	MD63-3B8-6	MD63-3C8-6	MD63-3D8-6
		10	MD63-3B10-6	MD63-3C10-6	MD63-3D10-6
		13	MD63-3B13-6	MD63-3C13-6	MD63-3D13-6
		16	MD63-3B16-6	MD63-3C16-6	MD63-3D16-6
		20	MD63-3B20-6	MD63-3C20-6	MD63-3D20-6
		25	MD63-3B25-6	MD63-3C25-6	MD63-3D25-6
		32	MD63-3B32-6	MD63-3C32-6	MD63-3D32-6
		40	MD63-3B40-6	MD63-3C40-6	MD63-3D40-6
		50	MD63-3B50-6	MD63-3C50-6	MD63-3D50-6
		63	MD63-3B63-6	MD63-3C63-6	MD63-3D63-6
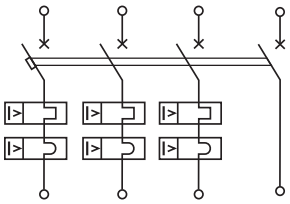	3+N	1	MD63-3NB1-6	MD63-3NC1-6	MD63-3ND1-6
		2	MD63-3NB2-6	MD63-3NC2-6	MD63-3ND2-6
		3	MD63-3NB3-6	MD63-3NC3-6	MD63-3ND3-6
		4	MD63-3NB4-6	MD63-3NC4-6	MD63-3ND4-6
		5	MD63-3NB5-6	MD63-3NC5-6	MD63-3ND5-6
		6	MD63-3NB6-6	MD63-3NC6-6	MD63-3ND6-6
		8	MD63-3NB8-6	MD63-3NC8-6	MD63-3ND8-6
		10	MD63-3NB10-6	MD63-3NC10-6	MD63-3ND10-6
		13	MD63-3NB13-6	MD63-3NC13-6	MD63-3ND13-6
		16	MD63-3NB16-6	MD63-3NC16-6	MD63-3ND16-6
		20	MD63-3NB20-6	MD63-3NC20-6	MD63-3ND20-6
		25	MD63-3NB25-6	MD63-3NC25-6	MD63-3ND25-6
		32	MD63-3NB32-6	MD63-3NC32-6	MD63-3ND32-6
		40	MD63-3NB40-6	MD63-3NC40-6	MD63-3ND40-6
		50	MD63-3NB50-6	MD63-3NC50-6	MD63-3ND50-6
		63	MD63-3NB63-6	MD63-3NC63-6	MD63-3ND63-6
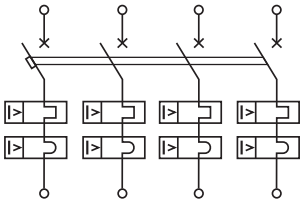	4	1	MD63-4B1-6	MD63-4C1-6	MD63-4D1-6
		2	MD63-4B2-6	MD63-4C2-6	MD63-4D2-6
		3	MD63-4B3-6	MD63-4C3-6	MD63-4D3-6
		4	MD63-4B4-6	MD63-4C4-6	MD63-4D4-6
		5	MD63-4B5-6	MD63-4C5-6	MD63-4D5-6
		6	MD63-4B6-6	MD63-4C6-6	MD63-4D6-6
		8	MD63-4B8-6	MD63-4C8-6	MD63-4D8-6
		10	MD63-4B10-6	MD63-4C10-6	MD63-4D10-6
		13	MD63-4B13-6	MD63-4C13-6	MD63-4D13-6
		16	MD63-4B16-6	MD63-4C16-6	MD63-4D16-6
		20	MD63-4B20-6	MD63-4C20-6	MD63-4D20-6
		25	MD63-4B25-6	MD63-4C25-6	MD63-4D25-6
		32	MD63-4B32-6	MD63-4C32-6	MD63-4D32-6
		40	MD63-4B40-6	MD63-4C40-6	MD63-4D40-6
		50	MD63-4B50-6	MD63-4C50-6	MD63-4D50-6
		63	MD63-4B63-6	MD63-4C63-6	MD63-4D63-6
Аксессуары				стр. 1.16–1.19	

Коды заказа автоматического выключателя "YON" MD63 (Icn=10000 A)

Принципиальная электрическая схема	Количество полюсов	Номинальный ток, A	Тип защитной характеристики		
			B	C	D
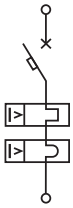	1	1	MD63-1B1-10	MD63-1C1-10	MD63-1D1-10
		2	MD63-1B2-10	MD63-1C2-10	MD63-1D2-10
		3	MD63-1B3-10	MD63-1C3-10	MD63-1D3-10
		4	MD63-1B4-10	MD63-1C4-10	MD63-1D4-10
		5	MD63-1B5-10	MD63-1C5-10	MD63-1D5-10
		6	MD63-1B6-10	MD63-1C6-10	MD63-1D6-10
		8	MD63-1B8-10	MD63-1C8-10	MD63-1D8-10
		10	MD63-1B10-10	MD63-1C10-10	MD63-1D10-10
		13	MD63-1B13-10	MD63-1C13-10	MD63-1D13-10
		16	MD63-1B16-10	MD63-1C16-10	MD63-1D16-10
		20	MD63-1B20-10	MD63-1C20-10	MD63-1D20-10
		25	MD63-1B25-10	MD63-1C25-10	MD63-1D25-10
		32	MD63-1B32-10	MD63-1C32-10	MD63-1D32-10
		40	MD63-1B40-10	MD63-1C40-10	-
		50	MD63-1B50-10	MD63-1C50-10	-
		63	MD63-1B63-10	MD63-1C63-10	-
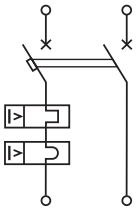	1+N	1	MD63-1NB1-10	MD63-1NC1-10	MD63-1ND1-10
		2	MD63-1NB2-10	MD63-1NC2-10	MD63-1ND2-10
		3	MD63-1NB3-10	MD63-1NC3-10	MD63-1ND3-10
		4	MD63-1NB4-10	MD63-1NC4-10	MD63-1ND4-10
		5	MD63-1NB5-10	MD63-1NC5-10	MD63-1ND5-10
		6	MD63-1NB6-10	MD63-1NC6-10	MD63-1ND6-10
		8	MD63-1NB8-10	MD63-1NC8-10	MD63-1ND8-10
		10	MD63-1NB10-10	MD63-1NC10-10	MD63-1ND10-10
		13	MD63-1NB13-10	MD63-1NC13-10	MD63-1ND13-10
		16	MD63-1NB16-10	MD63-1NC16-10	MD63-1ND16-10
		20	MD63-1NB20-10	MD63-1NC20-10	MD63-1ND20-10
		25	MD63-1NB25-10	MD63-1NC25-10	MD63-1ND25-10
		32	MD63-1NB32-10	MD63-1NC32-10	-
		40	MD63-1NB40-10	MD63-1NC40-10	-
		50	MD63-1NB50-10	MD63-1NC50-10	-
		63	MD63-1NB63-10	MD63-1NC63-10	-
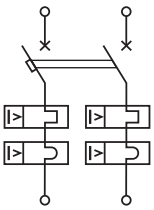	2	1	MD63-2B1-10	MD63-2C1-10	MD63-2D1-10
		2	MD63-2B2-10	MD63-2C2-10	MD63-2D2-10
		3	MD63-2B3-10	MD63-2C3-10	MD63-2D3-10
		4	MD63-2B4-10	MD63-2C4-10	MD63-2D4-10
		5	MD63-2B5-10	MD63-2C5-10	MD63-2D5-10
		6	MD63-2B6-10	MD63-2C6-10	MD63-2D6-10
		8	MD63-2B8-10	MD63-2C8-10	MD63-2D8-10
		10	MD63-2B10-10	MD63-2C10-10	MD63-2D10-10
		13	MD63-2B13-10	MD63-2C13-10	MD63-2D13-10
		16	MD63-2B16-10	MD63-2C16-10	MD63-2D16-10
		20	MD63-2B20-10	MD63-2C20-10	MD63-2D20-10
		25	MD63-2B25-10	MD63-2C25-10	MD63-2D25-10
		32	MD63-2B32-10	MD63-2C32-10	MD63-2D32-10
		40	MD63-2B40-10	MD63-2C40-10	-
		50	MD63-2B50-10	MD63-2C50-10	-
		63	MD63-2B63-10	MD63-2C63-10	-

Принципиальная электрическая схема	Количество полюсов	Номинальный ток, А	Тип защитной характеристики		
			B	C	D
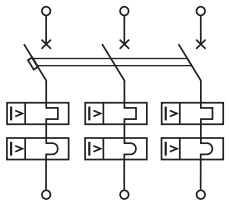	3	1	MD63-3B1-10	MD63-3C1-10	MD63-3D1-10
		2	MD63-3B2-10	MD63-3C2-10	MD63-3D2-10
		3	MD63-3B3-10	MD63-3C3-10	MD63-3D3-10
		4	MD63-3B4-10	MD63-3C4-10	MD63-3D4-10
		5	MD63-3B5-10	MD63-3C5-10	MD63-3D5-10
		6	MD63-3B6-10	MD63-3C6-10	MD63-3D6-10
		8	MD63-3B8-10	MD63-3C8-10	MD63-3D8-10
		10	MD63-3B10-10	MD63-3C10-10	MD63-3D10-10
		13	MD63-3B13-10	MD63-3C13-10	MD63-3D13-10
		16	MD63-3B16-10	MD63-3C16-10	MD63-3D16-10
		20	MD63-3B20-10	MD63-3C20-10	MD63-3D20-10
		25	MD63-3B25-10	MD63-3C25-10	MD63-3D25-10
		32	MD63-3B32-10	MD63-3C32-10	MD63-3D32-10
		40	MD63-3B40-10	MD63-3C40-10	-
		50	MD63-3B50-10	MD63-3C50-10	-
		63	MD63-3B63-10	MD63-3C63-10	-
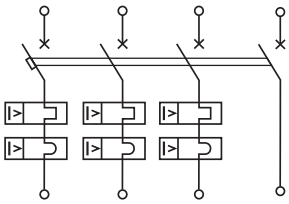	3+N	1	MD63-3NB1-10	MD63-3NC1-10	MD63-3ND1-10
		2	MD63-3NB2-10	MD63-3NC2-10	MD63-3ND2-10
		3	MD63-3NB3-10	MD63-3NC3-10	MD63-3ND3-10
		4	MD63-3NB4-10	MD63-3NC4-10	MD63-3ND4-10
		5	MD63-3NB5-10	MD63-3NC5-10	MD63-3ND5-10
		6	MD63-3NB6-10	MD63-3NC6-10	MD63-3ND6-10
		8	MD63-3NB8-10	MD63-3NC8-10	MD63-3ND8-10
		10	MD63-3NB10-10	MD63-3NC10-10	MD63-3ND10-10
		13	MD63-3NB13-10	MD63-3NC13-10	MD63-3ND13-10
		16	MD63-3NB16-10	MD63-3NC16-10	MD63-3ND16-10
		20	MD63-3NB20-10	MD63-3NC20-10	MD63-3ND20-10
		25	MD63-3NB25-10	MD63-3NC25-10	MD63-3ND25-10
		32	MD63-3NB32-10	MD63-3NC32-10	-
		40	MD63-3NB40-10	MD63-3NC40-10	-
		50	MD63-3NB50-10	MD63-3NC50-10	-
		63	MD63-3NB63-10	MD63-3NC63-10	-
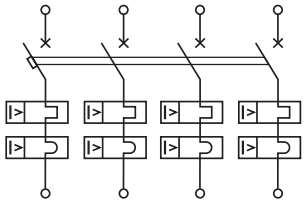	4	1	MD63-4B1-10	MD63-4C1-10	MD63-4D1-10
		2	MD63-4B2-10	MD63-4C2-10	MD63-4D2-10
		3	MD63-4B3-10	MD63-4C3-10	MD63-4D3-10
		4	MD63-4B4-10	MD63-4C4-10	MD63-4D4-10
		5	MD63-4B5-10	MD63-4C5-10	MD63-4D5-10
		6	MD63-4B6-10	MD63-4C6-10	MD63-4D6-10
		8	MD63-4B8-10	MD63-4C8-10	MD63-4D8-10
		10	MD63-4B10-10	MD63-4C10-10	MD63-4D10-10
		13	MD63-4B13-10	MD63-4C13-10	MD63-4D13-10
		16	MD63-4B16-10	MD63-4C16-10	MD63-4D16-10
		20	MD63-4B20-10	MD63-4C20-10	MD63-4D20-10
		25	MD63-4B25-10	MD63-4C25-10	MD63-4D25-10
		32	MD63-4B32-10	MD63-4C32-10	MD63-4D32-10
		40	MD63-4B40-10	MD63-4C40-10	-
		50	MD63-4B50-10	MD63-4C50-10	-
		63	MD63-4B63-10	MD63-4C63-10	-
Аксессуары				стр. 1.16–1.19	

Технические характеристики

Основные характеристики		
Согласно ГОСТ IEC 60898-1		
Напряжение изоляции, В		400
Степень загрязнения		3
Номинальное импульсное напряжение, В		400
Контрольная температура, °С		+30
Тип защитной характеристики	B	от 3 In до 5 In
	C	от 5 In до 10 In
	D	от 10 In до 20 In
Категория применения		A
Класс токоограничения		3
Дополнительные характеристики		
Степень защиты по ГОСТ 14254		IP20
Наличие серебра, г/полюс		0,0595
Износостойкость выключателей B, C, D, циклов	коммутационная	4000
	механическая	6000
Категория перенапряжения		IV
Диапазон рабочих температур, °С		от –60 до +40
Диапазон температур хранения, °С		от –65 до +50
Количество полюсов | Масса, г	1P	125
	1P+N	260
	2P	225
	3P	390
	3P+N	530
	4P	490

Соответствие кодов аксессуаров для "YON" MD63

Новые аксессуары для модульных выключателей на защелках

Наименование	Код
Автоматические выключатели "YON" MD63-MCCK 2	MD63-MCCK2
Автоматические выключатели "YON" MD63-MCK 1	MD63-MCK1
Автоматические выключатели "YON" MD63-MCK 2	MD63-MCK2
Автоматические выключатели "YON" MD63-HP230	MD63-HP230
Автоматические выключатели "YON" MD63-HP24	MD63-HP24

Присоединение

Номинальный ток, А	Момент затяжки, Н/м	Без подготовки токоведущей жилы проводника, мм^2			С подготовкой токоведущей жилы проводника, мм^2		
		медных гибких (многожильных)	медных жестких (многожильных и одножильных)	алюминиевых (многожильных и одножильных)	медных гибких (многожильных)	алюминиевых гибких	алюминиевых жестких
1–63	2	1,5–10	1,5–16	2,5–10	25	16	25

Внутренние сопротивление

Номинальный ток, А	Характеристика Z/B 6 кА и 10 кА, внутренние сопротивление, мОм	Характеристика L/C 6 кА и 10 кА, внутренние сопротивление, мОм	Характеристика K/D 6 кА и 10 кА, внутренние сопротивление, мОм
1	1250	1260	850
2	380	380	300
3	140	140	140
4	130	130	130
5	60	60	60
6	40	40	40
8	22	22	22
10	22	22	22
13	11	13	13
16	12	12	12
20	7	7	7
25	5,9	5,9	5,9
32	4,8	4,8	4,8
40	4,8	3,7	3,7
50	2,5	2,5	2,5
63	2	2	2

"YON" MD125 Модульные автоматические выключатели на переменный ток до 125 А



Назначение

• для защиты электрических цепей от перегрузки и токов короткого замыкания, проведения тока в нормальном режиме и оперативных включений и отключений указанных цепей.

Характеристики

• номинальный ток от 80 до 125 А;
• отключающая способность от 15 до 20 кА;
• количество полюсов 1, 1N, 2, 3, 3N.

Особенности

• соответствуют требованиям ГОСТ IEC 60947-2, ТР ТС 004/2011.

Технические характеристики

Основные характеристики		
Согласно ГОСТ IEC 60947-2		
Напряжение изоляции, В		400
Степень загрязнения		3
Номинальное импульсное напряжение, В		400
Контрольная температура, °С		+30
Тип защитной характеристики	C	от 5 In до 10 In
	D	от 10 In до 20 In
Категория применения		A
Класс токоограничения		3
Дополнительные характеристики		
Степень защиты по ГОСТ 14254		IP20
Содержание серебра на один полюс, не более, г		0,66
Износостойкость выключателей C, D для In = 80, 100 А, циклов	коммутационная	1500
	механическая	8500
Износостойкость выключателей C, D для In = 125 А, циклов	коммутационная	1000
	механическая	7000
Категория перенапряжения		IV
Диапазон рабочих температур, °С		от –60 до +40
Диапазон температур хранения, °С		от –65 до +50
Количество полюсов | Масса, г	1P	250
	2P	490
	3P	750
	4P	1000

Коды заказа модульных автоматические выключателей на переменный ток до 125 А "YON" MD125

Принципиальные электрические схемы	Количество полюсов	Номинальный ток, А	Тип защитной характеристики	
			C	D
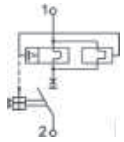	1P	80	MD125-1C80	MD125-1D80
		100	MD125-1C100	MD125-1D100
		125	MD125-1C125	–
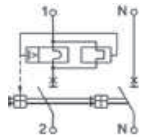	1P+N	80	MD125-2NC80	MD125-2ND80
		100	MD125-2NC100	MD125-2ND100
		125	MD125-2NC125	–
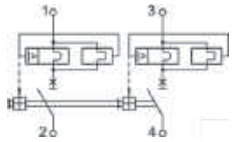	2P	80	MD125-2C80	MD125-2D80
		100	MD125-2C100	MD125-2D100
		125	MD125-2C125	–
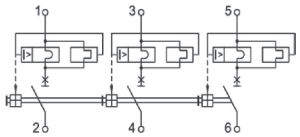	3P	80	MD125-3C80	MD125-3D80
		100	MD125-3C100	MD125-3D100
		125	MD125-3C125	–
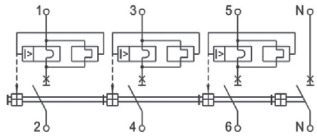	3P+N	80	MD125-4NC80	MD125-4ND80
		100	MD125-4NC100	MD125-4ND100
		125	MD125-4NC125	–

Присоединение

Номинальный ток, А	Момент затяжки, Н/м	Сечение присоединяемых проводников, мм^2
80–125	3,5	2,5–50

"YON" MD63P Модульные выключатели нагрузки на токи до 63 А



Назначение

• для применения в электрических цепях напряжением до 400 В переменного тока частоты 50 Гц и проведения тока в нормальном режиме.

Характеристики

• номинальный ток от 40 до 63 А;
• номинальное напряжение в цепи переменного тока частотой 50 Гц - 230/400 В;
• количество полюсов 1, 2, 3, 4.

Особенности

• соответствуют требованиям ГОСТ Р 50030.3, ТР ТС 004/2011.

Расшифровка кода

Пример кода: **"YON" MD63P–140**

"YON"	Серия	"YON"			
MD63P	Тип исполнения	MD63P			
1	Число полюсов	1P	2P	3P	4P
40	Значение номинального тока, А	40		63	

Количество полюсов	**1P**	**2P**	**3P**	**4P**
Принципиальные электрические схемы		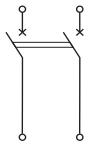	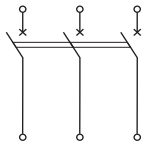	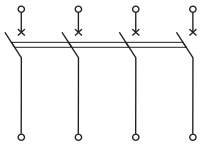
Номинальный ток, А				
40	MD63P–140	MD63P–240	MD63P–340	MD63P–440
63	MD63P–163	MD63P–263	MD63P–363	MD63P–463

Технические характеристики

Оновные характеристики		
Номинальное напряжение в цепи переменного тока частотой 50 Гц, В		230/400
Минимальное рабочее напряжение, В		24
Дополнительные характеристики		
Сечение провода, присоединяемого к выводным зажимам, мм^2		1,5–25
Степень защиты выключателя		IP20
Наличие серебра, г		0,0595
Износостойкость не менее, циклов	коммутационная	1500
	механическая	8500
Диапазон рабочих температур, °С		от –60 до +45
Количество полюсов | Масса, г	1P | 120	
	2P | 240	
	3P | 360	
	4P | 480	

Габаритные размеры (мм)

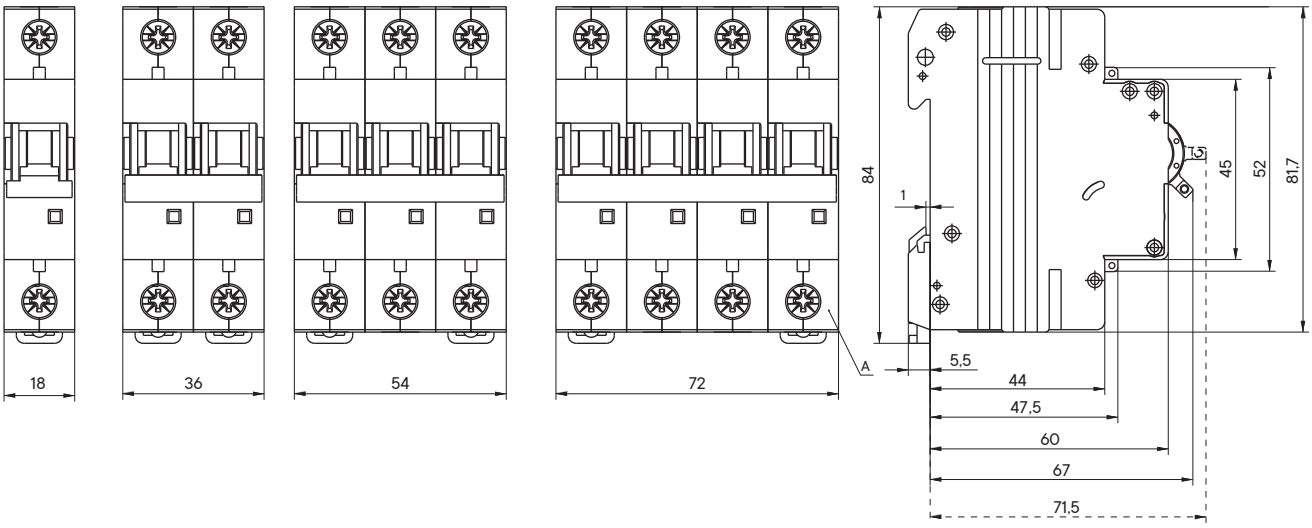

"YON" MD63 и "YON" MD63P

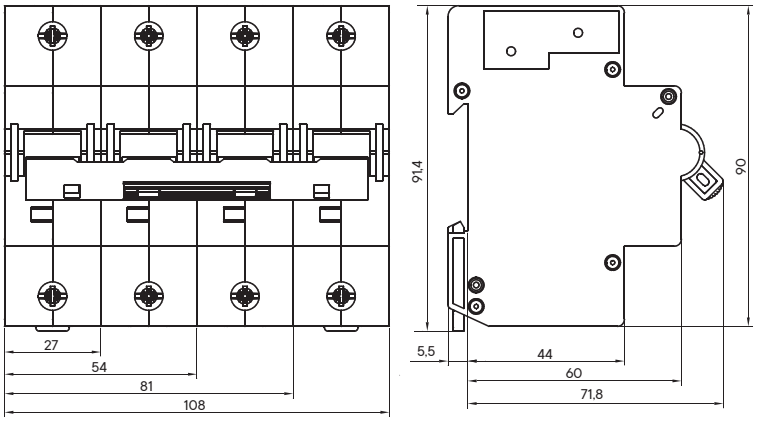

"YON" MD125

Аксессуары для модульных автоматических выключателей и автоматических выключателей дифференциального тока "YON"

Модуль свободных и сигнальных контактов "YON" MD63–MCCK 2



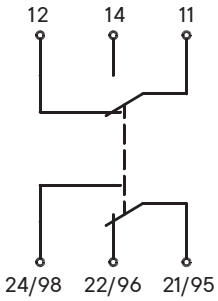

Назначение

• информирует об отключении автоматического выключателя под воздействием теплового или электромагнитного расцепителя;
• информирует о состоянии главных контактов автоматического выключателя ("включены", "выключены").

Применение

• для сигнализации о положении главных контактов автоматического выключателя - "замкнуты" или "разомкнуты" при включении/выключении вручную, а также после автоматического размыкания, вызванного перегрузкой или коротким замыканием;
• для сигнализации при срабатывании автоматического выключателя только после автоматического размыкания, вызванного перегрузкой или коротким замыканием.

Код заказа модуля свободных и сигнальных контактов "YON" MD63–MCCK 2

Наименование	Код
Модуль свободных и сигнальных контактов "YON" MD63–MCCK 2	MD63–MCCK2

Технические характеристики		
Номинальный рабочий ток в соответствии с категорией применения, А	AC–13	3
	AC–15	2
Номинальное рабочее напряжение в цепи переменного тока частоты 50 Гц, В		230
Номинальный рабочий ток в соответствии с категорией применения, А	DC–12	0,5
Номинальное рабочее напряжение в цепи постоянного тока, В		110
Количество контактов, шт.		2П (два переключающих)
Номинальное напряжение изоляции, В		230
Номинальное выдерживаемое импульсное напряжение, В		2500
Номинальный условный ток короткого замыкания, А		1000
Коммутационная износостойкость циклов В-О, не менее		4000
Прочие характеристики		
Сечение присоединяемых проводников, мм^2		0,5–2,5

Модуль свободных контактов "YON" MD63-MCK 1



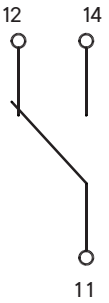

Назначение

• информирует об отключении автоматического выключателя под воздействием теплового или электромагнитного расцепителя;

• информирует о состоянии главных контактов автоматического выключателя ("включены", "выключены").

Применение

• модуль свободных контактов с одним переключающим контактным элементом используется для сигнализации о положении главных контактов выключателя.

Код заказа модуля свободных контактов "YON" MD63-MCK 1

Наименование	Код
Модуль свободных контактов "YON" MD63-MCK 1	MD63-MCK1

Технические характеристики		
Номинальный рабочий ток в соответствии с категорией применения, А	AC-13	3
	AC-15	2
Номинальное рабочее напряжение в цепи переменного тока частоты 50 Гц, В		230
Номинальный рабочий ток в соответствии с категорией применения, А	DC-12	0,5
Номинальное рабочее напряжение в цепи постоянного тока, В		110
Количество контактов, шт.		1П (один переключающий)
Номинальное напряжение изоляции, В		230
Номинальное выдерживаемое импульсное напряжение, В		2500
Номинальный условный ток короткого замыкания, А		1000
Коммутационная износостойкость циклов В-О, не менее		4000
Прочие характеристики		
Сечение присоединяемых проводников, мм^2		0,5-2,5

Модуль свободных контактов "YON" MD63-MCK 2



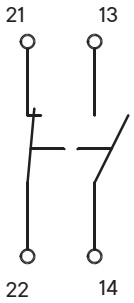

Назначение

• информирует об отключении автоматического выключателя под воздействием теплового или электромагнитного расцепителя;

• информирует о состоянии главных контактов автоматического выключателя ("включены", "выключены").

Применение

• модуль свободных контактов с одним размыкающим контактным элементом и одним замыкающим контактным элементом позволяет подключить две независимые цепи сигнализации, что расширяет функциональные возможности автоматизации технологических процессов.

Код заказа модуля свободных контактов "YON" MD63-MCK 2

Наименование	Код
Модуль свободных контактов "YON" MD63-MCK 2	MD63-MCK2

Технические характеристики		
Номинальный рабочий ток в соответствии с категорией применения, А	AC-13	3
	AC-15	2
Номинальное рабочее напряжение в цепи переменного тока частоты 50 Гц, В		230
Номинальный рабочий ток в соответствии с категорией применения, А	DC-12	0,5
Номинальное рабочее напряжение в цепи постоянного тока, В		110
Количество контактов, шт.		1P+13 (один размыкающий и один замыкающий контакт)
Номинальное напряжение изоляции, В		230
Номинальное выдерживаемое импульсное напряжение, В		2500
Номинальный условный ток короткого замыкания, А		1000
Коммутационная износостойкость циклов B-O, не менее		4000
Прочие характеристики		
Сечение присоединяемых проводников, мм^2		0,5-2,5

Независимый расцепитель



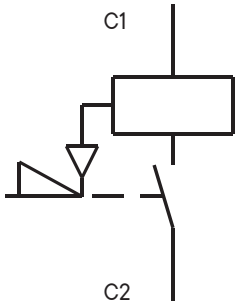

Назначение

• предназначен для дистанционного отключения выключателя при подаче напряжения на обмотку независимого расцепителя и представляет собой электромагнит с многовитковой катушкой напряжения.

Коды заказа независимых расцепителей "YON"

Наименование	Код
Независимый расцепитель "YON" MD63-HP230	MD63-HP230
Независимый расцепитель "YON" MD63-HP24	MD63-HP24

Технические характеристики		
Диапазон срабатывания		
при переменном напряжении, В	110...400	12...110
при постоянном напряжении, В	110...220	12...60
Время отключения выключателя под воздействием независимого расцепителя, не более, с	0,04	
Износостойкость выключателей при отключении независимым расцепителем циклов В-О, не менее	1500	

Габаритные размеры аксессуаров, мм

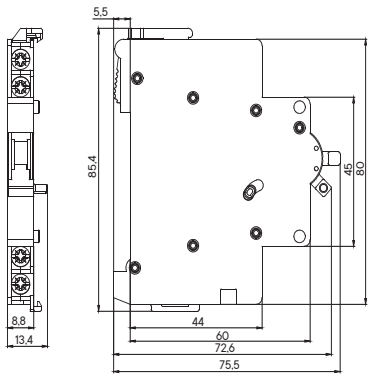

Модуль свободных контактов
"YON" MD63-MCK 1
"YON" MD63-MCK 2

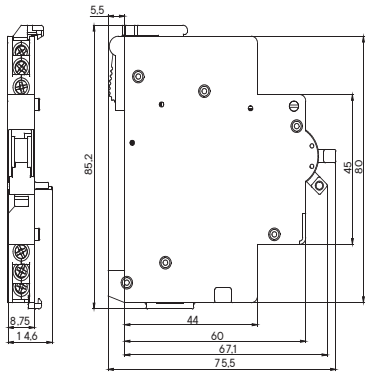

Модуль свободных и сигнальных контактов
"YON" MD63-MCCK 2

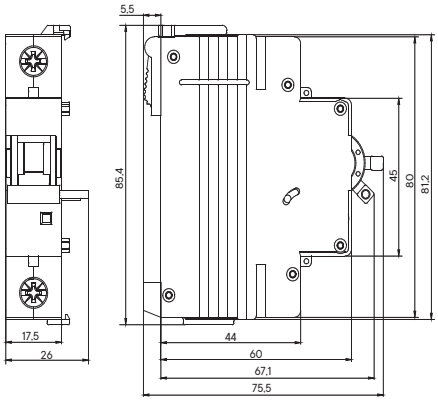

Модуль с независимым расцепителем
"YON" MD63-HP230
"YON" MD63-HP24

Присоединение

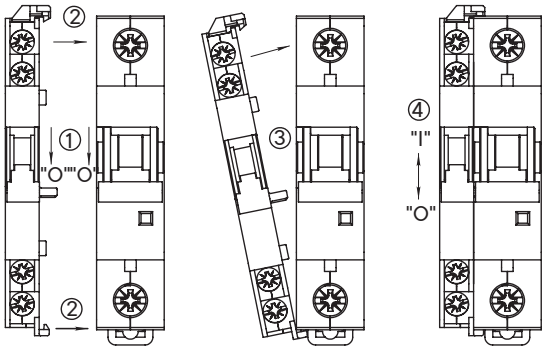

Присоединение модулей со вспомогательными контактами к выключателю или к модулю с независимым расцепителем
(см. Руководство по эксплуатации модулей вспомогательных контактов)

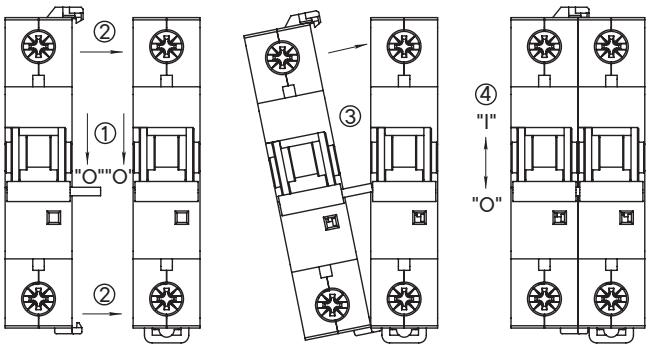

Присоединение независимого расцепителя в отдельном модуле к выключателю проводят в следующей последовательности
(см. Руководство по эксплуатации независимого расцепителя)

Устройства дифференциальной защиты



Устройства дифференциальной защиты - это коммутационные аппараты, основным назначением которых является защита человека от поражения электрическим током при случайном, непреднамеренном прикосновении к токоведущим частям электроустановок при неисправностях электрооборудования; предотвращение пожаров вследствие протекания токов утечки и замыканий на землю.

В ассортименте ДКС сегодня есть широкий выбор автоматических выключателей управляемых дифференциальным током со встроенной защитой от сверхтоков (АВДТ) на различные номинальные токи и уставки по дифференциальному току; для АВДТ присутствуют селективные исполнения с выдержкой по времени срабатывания.

Широкий ассортимент аксессуаров делает применение автоматических выключателей дифференциального тока ДКС удобным для любого решения.

Руководство по выбору

Тип		**АВДТ с защитой от сверхтоков**		
		"YON" MDR63	**"YON" MDV63**	
Внешний вид				
Стандарты		ГОСТ IEC 61009–1	ГОСТ IEC 61009–1	
Количество полюсов		1P+N	1P+N	3P+N
Электрические характеристики				
Тип защитной характеристики		C	C	
Номинальный ток In, A		6, 10, 16, 20, 25, 32, 40	10, 16, 20, 25, 32, 40, 50, 63	
Номинальный отключающий дифференциальный ток, A		0,01; 0,03; 0,1; 0,3	0,01; 0,03; 0,13; 0,33	
Номинальный неотключающий дифференциальный ток, A		0,5 In	0,5 In	
Номинальное рабочее напряжение, В	Переменный ток 50 Гц	230	230	400
Тип защитной характеристики (по условиям функционирования при наличии составляющей постоянного тока)		A	A	
Номинальная наибольшая отключающая способность, A		6000	6000	
Номинальная наибольшая включающая и отключающая способность по дифференциальному току, A		1500	3000	
Время отключения при двойном значении номинального отключающего дифференциального тока, не более, с		-	0,04	0,2
Другие характеристики				
Индикация аварийного отключения		да	да	да
Степень защиты выключателя		IP20	IP20	

"YON" MDR63 Автоматические выключатели дифференциального тока до 40 А



Назначение

• для защиты людей от поражения электрическим током при неисправностях электрооборудования или при непреднамеренном контакте с открытыми проводящими частями электроустановок;
• для предотвращения возгораний и пожаров, возникающих вследствие протекания токов утечки и замыканий на землю;
• для защиты от перегрузки и короткого замыкания.

Особенности

• индикация положения контактов;
• повышенная помехозащищенность позволяет избежать ложных срабатываний устройства;
• экономия места в щитке – ширина всего 36 мм;
• не требует дополнительного автоматического выключателя;
• возможность установки в качестве вводного устройства благодаря высокому значению ПКС - 6 кА;
• осуществляет три вида защиты;
• возможность установки в местах с повышенной влажностью и резкими перепадами температур благодаря покрытой лаком электронной плате;
• возможность подключения проводников сечением до 25 мм^2.

Расшифровка кода

Пример кода: **"YON" MDV63 2 2 C 16 A**

"YON"	Серия	"YON"			
MDV63	Тип исполнения АВДТ	MDR63		MDV63	
2	Число полюсов	2		4	
2	Значение номинального отключающего дифференциального тока, А	1 - 0,01	2 - 0,03	3 - 0,1	4 - 0,3
C	Характеристика срабатывания электромагнитного расцепителя	C			
16	Значение номинального тока, А	6, 10, 16, 20, 25, 32, 40, 50, 63			
A	Обозначение типа рабочей характеристики по дифференциальному току	A			

Технические характеристики

Основные характеристики		
Напряжение изоляции, В		400
Категория применения		A
Класс токоограничения		3
Дополнительные характеристики		
Степень защиты		IP20
Износостойкость	коммутационная	2000
	механическая	6000
Диапазон рабочих температур, °С		от –40 до +40
Диапазон температур хранения, °С		от –45 до +55
Количество полюсов | Масса, г	1P+N | 190	

Количество полюсов — **1P+N**

Принципиальная электрическая схема

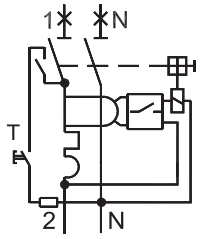

Номинальный дифференциальный ток, А	Номинальный ток, А						
	6	10	16	20	25	32	40
0,01	MDR63-21C6-A	MDR63-21C10-A	MDR63-21C16-A	MDR63-21C20-A	MDR63-21C25-A	MDR63-21C32-A	MDR63-21C40-A
0,03	MDR63-22C6-A	MDR63-22C10-A	MDR63-22C16-A	MDR63-22C20-A	MDR63-22C25-A	MDR63-22C32-A	MDR63-23C40-A
0,1	MDR63-23C6-A	MDR63-23C10-A	MDR63-23C16-A	MDR63-23C20-A	MDR63-23C25-A	MDR63-23C32-A	MDR63-24C40-A
0,3	MDR63-24C6-A	MDR63-24C10-A	MDR63-24C16-A	MDR63-24C20-A	MDR63-24C25-A	MDR63-24C32-A	MDR63-24C40-A

Присоединение

Номинальный ток, А	Момент затяжки, Н/м	Без подготовки токоведущей жилы проводника, мм²			С подготовкой токоведущей жилы проводника, мм²		
		медных гибких (многожильных)	медных жестких (многожильных и одножильных)	алюминиевых (многожильных и одножильных)	медных гибких (многожильных)	алюминиевых гибких	алюминиевых жестких
6–40	2	1,5–10	1,5–16	2,5–10	25	16	25

Габаритные размеры, мм

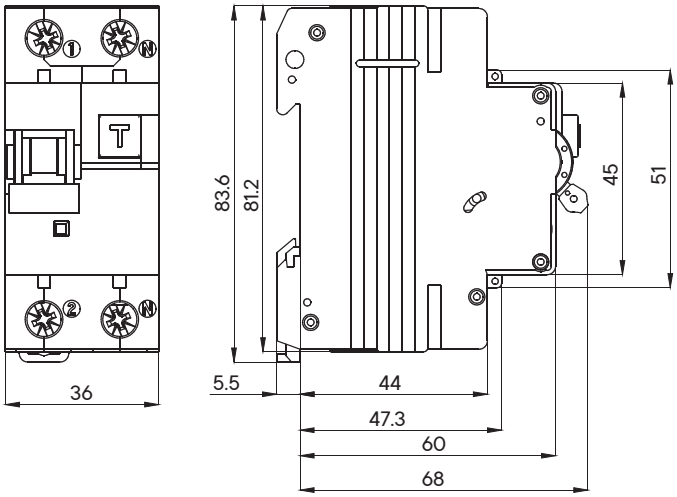

"YON" MDV63 Автоматические выключатели дифференциального тока до 63 А



Назначение

• для защиты людей от поражения электрическим током при неисправностях электрооборудования или при непреднамеренном контакте с открытыми проводящими частями электроустановок;
• для предотвращения возгораний и пожаров, возникающих вследствие протекания токов утечки и замыканий на землю;
• для защиты от перегрузки и короткого замыкания.

Особенности

• осуществляет три вида защиты;
• индикация причины срабатывания – токи утечки/КЗ или перегрузка;
• повышенная помехозащищенность позволяет избежать ложных срабатываний устройства;
• защита от включения цепи при наличии в ней опасного для жизни тока утечки;
• возможность построения каскадной защиты цепей благодаря наличию в линейке селективного исполнения АВДТ типа "S";
• возможность подключения проводников сечением до 25 мм^2;
• возможность установки в качестве вводного устройства благодаря высокому значению ПКС - 6 кА.

Расшифровка кода

Пример кода: **"YON" MDV63 2 2 C 16 A**

"YON"	Серия	"YON"			
MDV63	Тип исполнения АВДТ	MDR63		MDV63	
2	Число полюсов	2		4	
2	Значение номинального отключающего дифференциального тока, А	1 - 0,01	2 - 0,03	3 - 0,1	4 - 0,3
C	Характеристика срабатывания электромагнитного расцепителя	C			
16	Значение номинального тока, А	6, 10, 16, 20, 25, 32, 40, 50, 63			
A	Обозначение типа рабочей характеристики по дифференциальному току	A			

Технические характеристики

Основные характеристики		
Напряжение изоляции, В		400
Категория применения		A
Класс токоограничения		3
Дополнительные характеристики		
Степень защиты		IP20
Износостойкость	коммутационная	4000
	механическая	6000
Диапазон рабочих температур, °С		от –25 до +40
Диапазон температур хранения, °С		от –45 до +55
Количество полюсов | Масса, г	1P+N | 0,39	
	3P+N | 0,72	

Количество полюсов — **1P+N**

Принципиальные электрические схемы

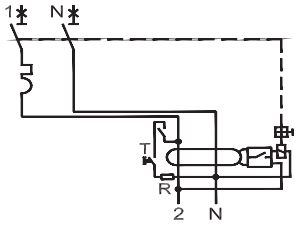

Номинальный дифференциальный ток, А	Номинальный ток, А							
	10	16	20	25	32	40	50	63
0,01	MDV63-21C10-A	MDV63-21C16-A	MDV63-21C20-A	MDV63-21C25-A	-	-	-	-
0,03	MDV63-22C10-A	MDV63-22C16-A	MDV63-22C20-A	MDV63-22C25-A	MDV63-22C32-A	MDV63-22C40-A	MDV63-22C50-A	MDV63-22C63-A
0,1	MDV63-23C10-A	MDV63-23C16-A	MDV63-23C20-A	MDV63-23C25-A	MDV63-23C32-A	MDV63-23C40-A	MDV63-23C50-A	MDV63-23C63-A
0,3	-	-	-	MDV63-24C25-A	MDV63-24C32-A	MDV63-24C40-A	MDV63-24C50-A	MDV63-24C63-A

Количество полюсов	**3P+N**
Принципиальные электрические схемы	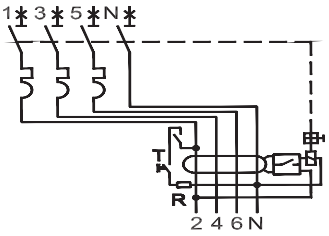

Номинальный дифференциальный ток, А	Номинальный ток, А								
	6	10	16	20	25	32	40	50	63
0,01	-	MDV63-41C10-A	MDV63-41C16-A	MDV63-41C20-A	MDV63-41C25-A	-	-	-	-
0,03	MDV63-42C6-A	MDV63-42C10-A	MDV63-42C16-A	MDV63-42C20-A	MDV63-42C25-A	MDV63-42C32-A	MDV63-42C40-A	MDV63-42C50-A	MDV63-42C63-A
0,1	-	MDV63-43C10-A	MDV63-43C16-A	MDV63-43C20-A	MDV63-43C25-A	MDV63-43C32-A	MDV63-43C40-A	MDV63-43C50-A	MDV63-43C63-A
0,3	-	MDV63-44C10-A	-	-	MDV63-44C25-A	MDV63-44C32-A	MDV63-44C40-A	MDV63-44C50-A	MDV63-44C63-A

Присоединение

Номинальный ток, А	**Момент затяжки, Н/м**	**Без подготовки токоведущей жилы проводника, мм²**			**С подготовкой токоведущей жилы проводника, мм²**		
		медных гибких (многожильных)	медных жестких (многожильных и одножильных)	алюминиевых (многожильных и одножильных)	медных гибких (многожильных)	алюминиевых гибких	алюминиевых жестких
6–40	2	1,5–10	1,5–16	2,5–10	25	16	25

Габаритные размеры, мм

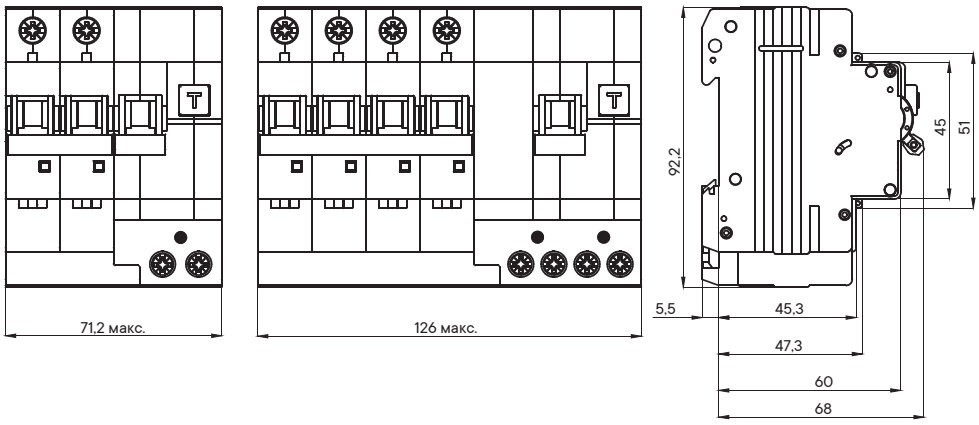

Время-токовые характеристики выключателей

Зависимость номинальных рабочих токов расцепителей токов перегрузки автоматических выключателей "YON" MD63 от температуры окружающей среды

	Температура окружающей среды, °C												
In(A)	**–25**	**–20**	**–10**	**0**	**+10**	**+20**	**+30**	**+35**	**+40**	**+45**	**+50**	**+55**	**+60**
1	1,2	1,2	1,2	1,1	1,09	1,05	**1**	1	0,94	0,94	0,93	0,9	0,89
2	2,4	2,4	2,3	2,2	2,2	2,1	**2**	2	1,9	1,9	1,9	1,8	1,8
3	3,5	3,4	3,3	3,3	3,3	3,2	**3**	2,9	2,8	2,8	2,75	2,7	2,7
4	4,9	4,8	4,7	4,5	4,3	4,2	**4**	3,9	3,9	3,8	3,7	3,6	3,5
5	5,9	5,8	5,7	5,6	5,4	5,2	**5**	4,9	4,8	4,6	4,5	4,3	4,3
6	7,3	7,2	7	6,7	6,54	6,38	**6**	5,82	5,64	5,6	5,6	5,4	5,3
8	9	8,9	8,9	8,8	8,7	8,4	**8**	7,8	7,5	7,4	7,2	7,2	7
10	12	12	12	11	10,9	10,5	**10**	9,6	9,3	9,3	9,2	9	8,9
13	16	16	15	15	14	14	**13**	13	13	12	12	12	12
16	20	19	19	18	17,44	16,8	**16**	15,52	15,04	15	14,8	14	14
20	24	24	23	22	21,8	21	**20**	19,4	18,8	18,5	18,2	18	18
25	31	30	29	28	27,25	26,3	**25**	24,25	23,5	24	23	23	22
32	39	38	37	36	35	33,6	**32**	31	30	30	30	29	28
40	49	48	47	45	43	42	**40**	38,4	36,8	37	36	36	35
50	61	60	58	56	54,5	52,5	**50**	48,5	47	47	46	45	44
63	77	76	73	71	68,7	66,2	**63**	61,1	59,2	60	58	57	56

Контрольная температура +30 °C

Время-токовые характеристики автоматических выключателей "YON" MD63 по ГОСТ Р 50345–2010 (МЭК 60898–1:2003)

Выключатели с типом защитной характеристики B
Электромагнитный расцепитель срабатывает в диапазоне от 3 до 5 значений номинального тока.
Тепловой расцепитель не срабатывает в течение 1 часа при токе 1,13 от номинального значения и срабатывает в течение 1 часа при токе 1,45 от номинального значения.

Выключатели с типом защитной характеристики C
Электромагнитный расцепитель срабатывает в диапазоне от 5 до 10 значений номинального тока.
Тепловой расцепитель не срабатывает в течение 1 часа при токе 1,13 от номинального значения и срабатывает в течение 1 часа при токе 1,45 от номинального значения.

Выключатели с типом защитной характеристики D
Электромагнитный расцепитель срабатывает в диапазоне от 10 до 20 значений номинального тока.
Тепловой расцепитель не срабатывает в течение 1 часа при токе 1,13 от номинального значения и срабатывает в течение 1 часа при токе 1,45 от номинального значения.

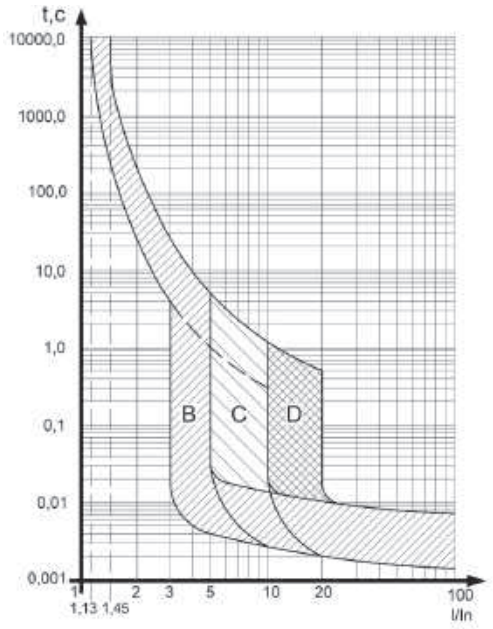

Время-токовые характеристики автоматических выключателей "YON" MD125 по ГОСТ IEC 60947–2

Выключатели с типом защитной характеристики C
Электромагнитный расцепитель срабатывает в диапазоне от 5 до 10 значений номинального тока.
Тепловой расцепитель не срабатывает в течение 2 часов при токе 1,05 от номинального значения и срабатывает в течение 2 часов при токе 1,3 от номинального значения.

Выключатели с типом защитной характеристики D
Электромагнитный расцепитель срабатывает в диапазоне от 10 до 20 значений номинального тока.
Тепловой расцепитель не срабатывает в течение 2 часов при токе 1,05 от номинального значения и срабатывает в течение 2 часов при токе 1,3 от номинального значения.

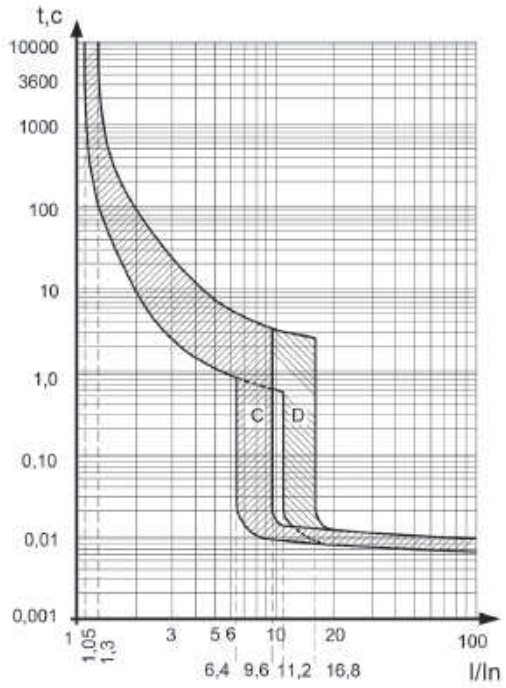

Время-токовые характеристики АВДТ "YON" MDR63 и "YON" MDV63 ГОСТ IEC 61009–1

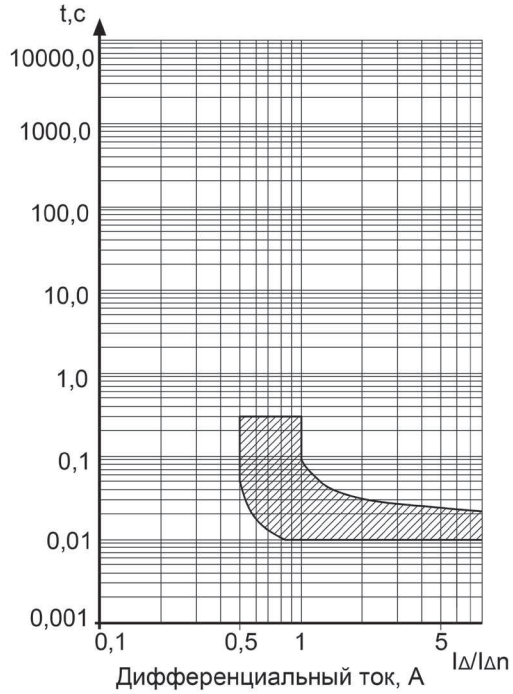

Характеристика отключения и пределы времени срабатывания по дифференциальному току



Защитная характеристика в условиях действия сверхтоков при контрольной температуре +30 °C, с холодного состояния, при пропускании тока через все защищенные полюса АВДТ

Силовые автоматические выключатели для защиты распределительных сетей

Ассортимент 3.2
Основные технические характеристики 3.4
"YON" MDE Автоматические выключатели в литом корпусе 3.6
Аксессуары и вспомогательные устройства 3.11
"YON" MD Автоматические выключатели в литом корпусе 3.20
Термомагнитные регулируемые расцепители 3.26
Микропроцессорные расцепители 3.27
Время-токовые характеристики 3.30
Комплектация 3.33
Аксессуары 3.35
Габаритные размеры 3.40



Ассортимент

"YON" MDE – выключатели в литом корпусе для защиты кабелей и оборудования с простыми системами энергообеспечения (на токи от 16 до 250 А). Оснащены тепловыми и электромагнитными расцепителями.

"YON" MDE можно устанавливать в вводных щитках многоэтажного дома, подъездных щитках, на промышленных предприятиях, в щитах уличного освещения, а также в частном секторе, например в коттеджах с большим энергопотреблением (система "умный дом"). Кроме того, данные автоматические выключатели находят широкое применение в производстве НКУ: ВРУ, ГРЩ, ЩР.



"YON" MDE100



"YON" MDE250

"YON" MD - автоматические выключатели в литом корпусе для защиты кабелей, оборудования от простого до сложного уровня управления до 1600 А с применением микропроцессорных расцепителей нового поколения, которые оснащены блоками контроля, управления и анализа основных параметров сети.

Функциональность выключателей обеспечивает простоту и удобство эксплуатации. Широкий выбор аксессуаров соответствует всем возможным требованиям различных применений. "YON" MD могут применяться в сетевых организациях, генерирующих организациях, транспортной промышленности, промышленных и с/х предприятиях.



"YON" MD100, MD250



"YON" MD400, MD630



"YON" MD800, MD1600

"YON" AD – воздушные автоматические выключатели, характеризующиеся высокой коммутационной способностью и динамической стойкостью. Устройства предназначены для защиты и нечастого оперирования электрических цепей с номинальным током от 630 до 4000 А. Они легко справляются с большими мощностями, снабжены различными видами сложных защит, обеспечивающих требования селективности в защищаемой сети. Различное блокировочное оборудование служит для защиты от неквалифицированных действий, а также для защиты работающего и обслуживающего персонала.

Воздушные выключатели "YON" AD габаритного исполнения S1 имеют компактные размеры, что является их преимуществом перед большими аналогичными конкурентами в номинальном исполнении от 630 до 1600 А.

Воздушные выключатели "YON" AD габаритного исполнения S2 и S4 выпускаются на токи от 630 до 2000 А, и от 2500 до 4000 А. Имеют большое количество дополнительных аксессуаров и исполнений.

Автоматические выключатели серии "YON" находят широкое применение в производстве НКУ: ВРУ, ГРЩ, ЩР в качестве вводных и секционных автоматов.



"YON" AD
Габарит S1



"YON" AD
Габарит S2



"YON" AD
Габарит S4



"YON" AD
Габарит S6

Основные технические характеристики

Силовые автоматические выключатели современного поколения предназначены для проведения тока в нормальном режиме и обеспечения защиты электрических установок при перегрузках, коротких замыканиях и однофазных коротких замыканиях, а также для оперативных включений и отключений электрических цепей.

Применение силовых автоматических выключателей ДКС с термомагнитными и электронными максимальными расцепителями тока способно обеспечить защиту любых устройств и дает полную свободу в проектировании и построении электроустановок.

Широта ассортимента существующих аксессуаров делает применение силовых выключателей ДКС удобным и надежным.

Руководство по выбору

Серии автоматических выключателей						
		"YON" MDE100	**"YON" MDE250**	**"YON" MD100**	**"YON" MD250**	**"YON" MD400**	**"YON" MD630**	**"YON" MD800**	**"YON" MD1600**
Стандарты		ГОСТ IEC 60947-2		ГОСТ IEC 60947-2					
Количество полюсов		3		3					
Номинальное рабочее напряжение, В		690		690					
Номинальное напряжение изоляции, В		690	690	800					
Номинальное импульсное выдерживаемое напряжение, кВ		6	6	8					
Категория применения		A	A	A		A (MR1), B (MR2)		B	
Пригодность к разъединению		есть							
Управление									
Ручное	кнопки оперирования	-	-	-				-	
	рычаг управления	+	+	+				+	
	стандартная или выносная поворотная рукоятка	+	+	+				-	
Электрическое	привод двигательный	-	-	+				+	
Исполнения									
Стационарное	переднее	+	+	+				+	
	заднее	-	-	+				+	
Втычное		-	-	+				-	
Выдвижное	переднее	-	-	+				+	
	заднее			+				+	
Номинальные и предельные параметры главной цепи выключателей									
Номинальный ток, А		16, 25, 32, 40, 50, 63, 80, 100	125, 160, 200, 250	100	250	400	630	800, 1000, 1250	1600
Максимальный расцепитель тока		Термомагнитный	Термомагнитный	Микропроцессорный					
Виды защит/значение уставки		Ir, Isd / фиксированные	Ir, Isd / фиксированные	Ir, tr, Isd, tsd / регулируемые Ii / фиксированные		Ir, tr, Isd, tsd, Ig, tg / регулируемые Ii / фиксированные		Ir, tr, Isd, tsd, Ig, tg / регулируемые Ii / фиксированные	
Номинальная частота, Гц		50	50	50					
Уровни отключающей способности		L	N	L	N	H	N	H	N	H	N	H	N	H	N	H	N	H
Номинальная предельная отключающая способность Icu, кА	400 В	10[1]	20[2]	18	25	40	40	65	40	65	40	65	40	65	50	85	50	85
	690 В	5	5	7,5	10	12	8	10	8	10	8	10	8	10	20	30	20	30
Номинальная рабочая способность Ics, % от Icu		50	50	100														

[1] Для выключателей на номинальные токи: 16, 20 А – 6 кА; 25 А – 8 кА.
[2] Для выключателей на номинальные токи: 16...25 А – отсутствует; 32 А – 15 кА.

Серии автоматических выключателей






		"YON" AD S1	"YON" AD S2	"YON" AD S4	"YON" AD S6
Стандарты		ГОСТ IEC 60947-2			
Количество полюсов		3	3,4		3
Номинальное рабочее напряжение, В		690			
Номинальное напряжение изоляции, В		690	1000		
Номинальное импульсное выдерживаемое напряжение, кВ		8	12		
Категория применения		B			
Пригодность к разъединению		есть			
Управление					
Ручное	кнопки оперирования	+			
	рычаг управления	-			
	стандартная или выносная поворотная рукоятка	-			
Электрическое	привод двигательный	+			
Исполнения					
Стационарное	переднее	-	+		–
	заднее	+			
Выдвижное	переднее	-	+		–
	заднее	+			
Номинальные и предельные параметры главной цепи выключателей					
Номинальный ток, А		630, 800, 1000, 1250, 1600	630, 800, 1000, 1250, 1600, 2000	2500, 3200, 4000	5000, 6300
Максимальный расцепитель тока		Микропроцессорный			
Виды защит/значение уставки		Ir, tr, Isd, tsd, Ig, tg, Ii / регулируемые			
Номинальная частота, Гц		50	50/60		
Уровни отключающей способности		нет			
Номинальная предельная отключающая способность Icu, кА	400 В	50	85	100	150
	690 В	25	65	85	100
Номинальная рабочая способность Ics, % от Icu		80		100	

Виды защит:
Ir защита от перегрузки
tr выдержка времени по защите от перегрузки
Isd защита от короткого замыкания
tsd выдержка времени по защите от короткого замыкания
Ii мгновенная защита от короткого замыкания
Ig защита от замыкания на землю
tg выдержка времени по защите от замыкания на землю

"YON" MDE Автоматические выключатели в литом корпусе



Назначение

• применяется в распределительных системах низкого напряжения для проведения тока в нормальном режиме и отключения тока при коротких замыканиях, перегрузках (до 30 оперативных включений и отключений электрических цепей в сутки).

Характеристики

• номинальный ток от 100 до 250 А;
• отключающая способность от 10 до 40 кА;
• температура эксплуатации от –60 до +40 °С.

Особенности

• оптимальная защита от коротких замыканий и перегрузок с высокой эффективностью всего двумя габаритами;
• наличие оптимального уровня ПКС – от 10 до 40 кА для использования на большинстве объектов;
• оптимальный набор дополнительных аксессуаров расширяет функциональное применение выключателей и облегчает эксплуатацию электроустановок;
• каждый аппарат проходит многоступенчатый контроль качества, гарантия 5 лет;
• серебросодержащие контакты уменьшают переходные сопротивления, увеличивают стойкость к свариванию при высокой стойкости к износу; пластмасса, не поддерживающая горение, с повышенными электроизоляционными свойствами и высокой дугостойкостью;
• возможность установки выключателя в любом пространственном положении, подвод питания сверху и снизу.

Структура кода

Пример кода: **"YON" MDE100L100**

"YON" MD	Серия	"YON" MD	
E	Тип исполнения	E - автоматические выключатели в литом корпусе	
100	Номинальный ток, А	100	250
L	Предельная отключающая способность, кА	L - 10[1)] N - 20[2)]	L - 18 N - 25 H - 40
100	Номинальный ток термомагнитного расцепителя, А	16, 20, 25, 32, 40, 50, 63, 80, 100	125, 160, 200, 250

[1)] Для выключателей на номинальные токи: 16, 20 А – 6 кА; 25 А – 8 кА.
[2)] Для выключателей на номинальные токи: 16...25 А – отсутствует; 32 А – 15 кА.

В базовую комплектацию автоматических выключателей "YON" MDE входят:
- межполюсные перегородки (2 шт.);
- комплект крепежных винтов.

Внешний вид	Номинальный ток, А	Номенклатура (общепромышленное исполнение)	Код	Масса, кг
 "YON" MDE100	16...100	Выключатель автоматический в литом корпусе "YON" MDE100L016	MDE100L016	0,8
		Выключатель автоматический в литом корпусе "YON" MDE100L020	MDE100L020	
		Выключатель автоматический в литом корпусе "YON" MDE100L025	MDE100L025	
		Выключатель автоматический в литом корпусе "YON" MDE100L032	MDE100L032	
		Выключатель автоматический в литом корпусе "YON" MDE100L040	MDE100L040	
		Выключатель автоматический в литом корпусе "YON" MDE100L050	MDE100L050	
		Выключатель автоматический в литом корпусе "YON" MDE100L063	MDE100L063	
		Выключатель автоматический в литом корпусе "YON" MDE100L080	MDE100L080	
		Выключатель автоматический в литом корпусе "YON" MDE100L100	MDE100L100	
		Выключатель автоматический в литом корпусе "YON" MDE100N032	MDE100N032	
		Выключатель автоматический в литом корпусе "YON" MDE100N040	MDE100N040	
		Выключатель автоматический в литом корпусе "YON" MDE100N050	MDE100N050	
		Выключатель автоматический в литом корпусе "YON" MDE100N063	MDE100N063	
		Выключатель автоматический в литом корпусе "YON" MDE100N080	MDE100N080	
		Выключатель автоматический в литом корпусе "YON" MDE100N100	MDE100N100	
 "YON" MDE250	125...250	Выключатель автоматический в литом корпусе "YON" MDE250L125	MDE250L125	1,2
		Выключатель автоматический в литом корпусе "YON" MDE250L160	MDE250L160	
		Выключатель автоматический в литом корпусе "YON" MDE250L200	MDE250L200	
		Выключатель автоматический в литом корпусе "YON" MDE250L250	MDE250L250	
		Выключатель автоматический в литом корпусе "YON" MDE250N125	MDE250N125	
		Выключатель автоматический в литом корпусе "YON" MDE250N160	MDE250N160	
		Выключатель автоматический в литом корпусе "YON" MDE250N200	MDE250N200	
		Выключатель автоматический в литом корпусе "YON" MDE250N250	MDE250N250	
		Выключатель автоматический в литом корпусе "YON" MDE250H125	MDE250H125	
		Выключатель автоматический в литом корпусе "YON" MDE250H160	MDE250H160	
		Выключатель автоматический в литом корпусе "YON" MDE250H200	MDE250H200	
		Выключатель автоматический в литом корпусе "YON" MDE250H250	MDE250H250	

Технические характеристики

Серии автоматических выключателей		**"YON" MDE100**		**"YON" MDE250**		
Общие характеристики						
Номинальное рабочее напряжение, В		690				
Номинальное напряжение изоляции, В		690				
Номинальное импульсное выдерживаемое напряжение, кВ		6				
Категория применения		A				
Пригодность к разъединению		есть				
Количество полюсов		3				
Управление						
Ручное	рычаг управления	+		+		
	стандартная или выносная поворотная рукоятка	+		+		
Исполнение						
Стационарное с передним присоединением		+		+		
Номинальные и предельные параметры главной цепи выключателей						
Номинальный ток, А		16, 25, 32, 40, 50, 63, 80, 100		125, 160, 200, 250		
Номинальная частота, Гц		50/60				
Уровни отключающей способности		L	N	L	N	H
Номинальная предельная отключающая способность Icu, кА	Ue 400 В	10 [1]	20 [2]	18	25	40
	Ue 690 В	5	5	7,5	10	12
Номинальная рабочая способность Ics, % от Icu		50				
Номинальная наибольшая включающая способность Icm, кА	Ue 400 В	17	40	36	52,5	84
	Ue 690 В	8,5	8,5	13	17	24
Общая износостойкость, циклов		10000		8000		
Электрическая износостойкость, циклов		1500		1000		
Устройства защиты, индикации и измерения						
Защита от коротких замыканий	уставка электромагнитного расцепителя, А	фиксированная [3]		10 In		
Защита от перегрузок	уставка теплового расцепителя	In				
Дополнительные устройства управления и сигнализации						
Вспомогательные контакты	контакт вспомогательный левый	+				
	контакт вспомогательный правый	+				
	контакт сигнализации вспомогательный	+				
	контакт сигнализации комбинированный (контакт вспомогательный + контакт сигнализации вспомогательный)	+				
Расцепители напряжения	расцепитель независимый	+				
	расцепитель минимального напряжения	+				
Аксессуары	адаптер для DIN-рейки	+				
	межполюсные перегородки	в комплекте/допускается заказ отдельно				
	крышка клеммная	+				
	устройство блокировки в положении "отключено"	+				
	комплекты одногнездных зажимов	+				
Установка и присоединение						
Подключение медных и алюминиевых проводов и кабелей сечением, мм	In ≤ 50 А	2,5–10				
	In ≥ 63 А	10–35				
	125 ≤ In ≤ 250 А			35–120		
Подключение жестких проводников сечением, мм	In ≤ 50 А	2,5–16				
	In ≥ 63 А	10–50				
	125 ≤ In ≤ 250 А			35–150		
Габаритные размеры и масса						
Габаритные размеры Ш×В×Г, мм		75×130×60		105×165×60		
Масса, кг		0,8		1,2		

[1] Для выключателей на номинальные токи: 16, 20 А – 6 кА; 25 А – 8 кА.
[2] Для выключателей на номинальные токи: 16–25 А – отсутствует; 32 А – 15 кА.
[3] Для выключателей на номинальные токи: 16 А – 350; 20–32 А – 400; 40–100 А – 10 In.

Время-токовые характеристики

"YON" MDE100

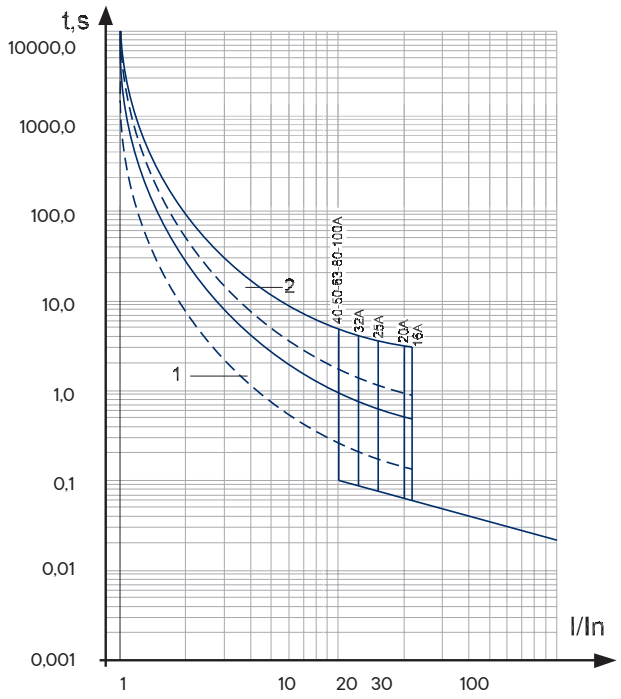

1 – зона работы теплового максимального расцепителя тока, снятая с нагретого состояния; 2 – зона работы теплового максимального расцепителя тока, снятая с холодного состояния

"YON" MDE250

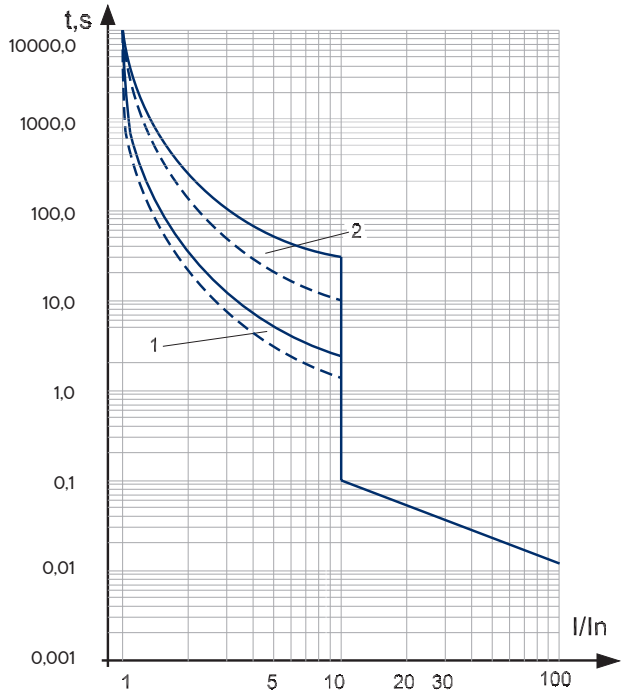

1 – зона работы теплового максимального расцепителя тока, снятая с нагретого состояния; 2 – зона работы теплового максимального расцепителя тока, снятая с холодного состояния

Зависимость номинального рабочего тока выключателей от температуры окружающего воздуха

Автоматические выключатели "YON" MDE оснащаются нерегулируемыми термомагнитными расцепителями.
При внешней температуре +30 °C (+45 °C для выключателей с приемкой РС) аппараты имеют I = In.
Время срабатывания автоматического выключателя определяется по его время-токовой характеристике. Зависимость номинальных рабочих токов выключателей серии "YON" MDE от температуры окружающей среды приведена на рисунке ниже.

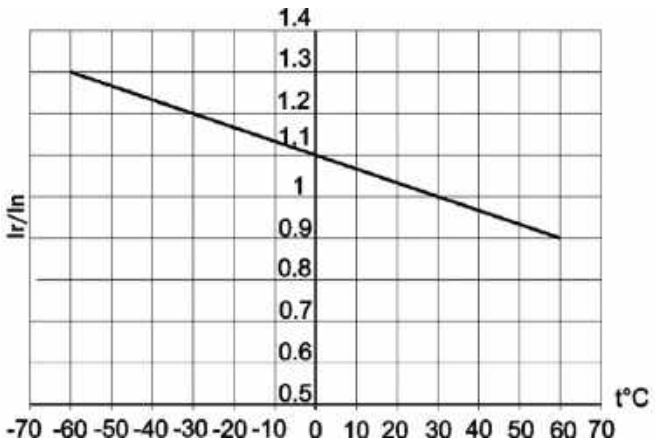

Для выключателей общепромышленного исполнения

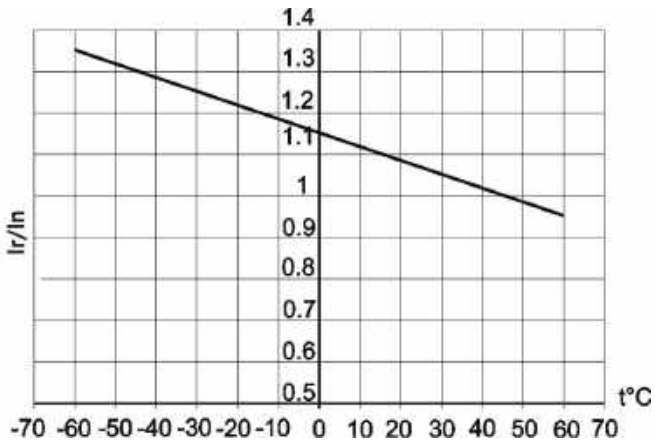

Для выключателей с приемкой РС

Комплектация

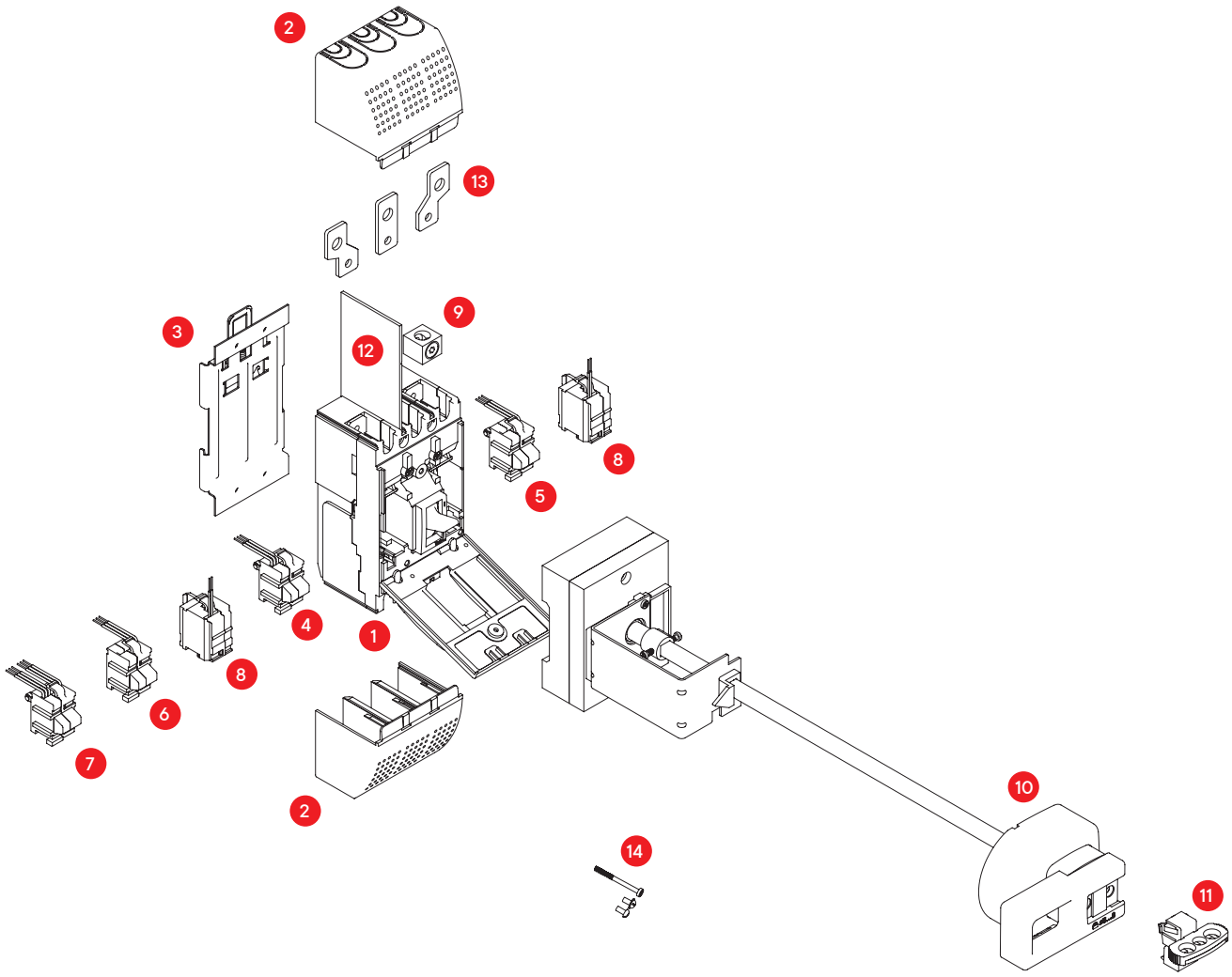

1. Автоматический выключатель*
2. Клеммные крышки
3. Адаптер на DIN-рейку
4. Вспомогательный контакт (левый)
5. Вспомогательный контакт (правый)
6. Вспомогательный контакт сигнализации
7. Комбинированный контакт сигнализации с функцией сигнала аварии (вспомогательный контакт + вспомогательный контакт сигнализации)
8. Независимый расцепитель
9. Комплект зажимов для присоединения внешних проводников
10. Поворотная рукоятка (выносная)
11. Устройство блокировки положения "отключено"
12. Межполюсные перегородки*
13. Расширители полюсов
14. Комплект крепежных винтов*

* Стандартный комплект поставки

Аксессуары и вспомогательные устройства

Расцепитель независимый "YON" MDE

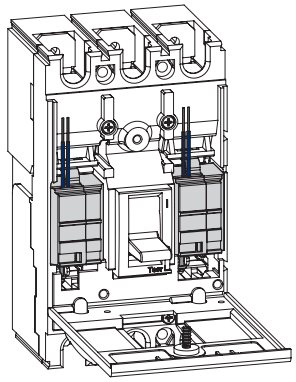

Назначение

• предназначен для дистанционного отключения автоматического выключателя. Унифицирован для выключателей "YON" MDE100 и "YON" MDE250. Устанавливается под лицевой панелью автоматического выключателя в собственную ячейку.

Независимый расцепитель вызывает отключение автоматического выключателя в любых рабочих условиях, когда питающее напряжение остается в пределах 70–110 % от номинального рабочего напряжения.

Рабочее напряжение, В		**12AC/DC**	**24AC/DC**	**48AC/DC**	**110AC**	**230AC**	**400AC**
Диапазон рабочих напряжений		(0,7–1,1) Ue					
Потребляемая мощность, ВА		200		400			
Режим работы		кратковременный (импульсный)					
Время отключения, мс		35					
Код	общепромышленное исполнение	SHT-MDE-12	SHT-MDE-24	SHT-MDE-48	SHT-MDE-110	SHT-MDE-230	SHT-MDE-400

Дополнительные контакты

Предназначены для передачи сигналов о работе выключателя и используются для сигнализации, электрической блокировки, организации релейной защиты и т.д. Унифицированы для выключателей "YON" MDE100 и "YON" MDE250. Устанавливаются под лицевой панелью автоматического выключателя в собственные ячейки.

	Наименование	**Номинальный рабочий ток при напряжении питания, А**						**Код**
		(125–250) AC, 50 Гц	30 DC	50 DC	75 DC	125 DC	220 DC	
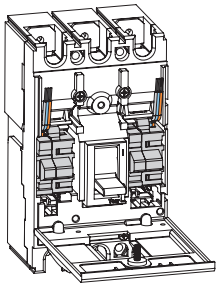	Контакт вспомогательный левый "YON" MDE	5	5	1	0,75	0,5	0,25	AUX-MDEL
	Контакт вспомогательный правый "YON" MDE	5	5	1	0,75	0,5	0,25	AUX-MDER
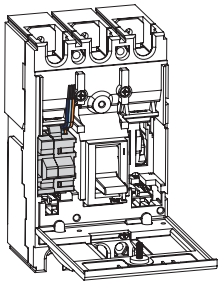	Контакт сигнализации вспомогательный "YON" MDE	5	5	1	0,75	0,5	0,25	ALT-MDE
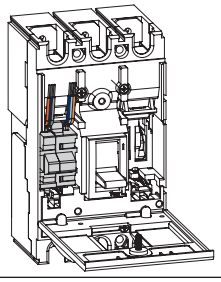	Контакт сигнализации комбинированный "YON" MDE	5	5	1	0,75	0,5	0,25	AXT-MDE

Дополнительные устройства для быстрого, безопасного монтажа и эксплуатации

	Наименование	Код
	Для "YON" MDE100	
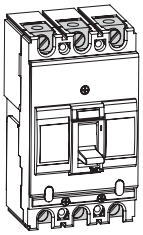	Комплект зажимов "YON" MDE100–16–50A - 3 шт.	CTB-MDE10016–50
	Комплект зажимов "YON" MDE100–63–100A – 3 шт.	CTB-MDE10063–100
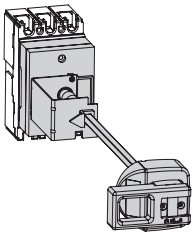	Рукоятка поворотная выносная "YON" MDE100	TFH-MDE100
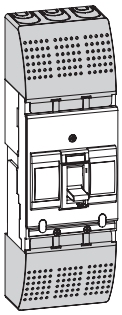	Крышка клеммная "YON" MDE100 – 2 шт.	TCF-MDE100
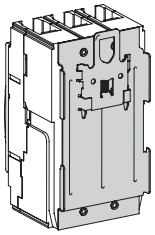	Адаптер на DIN-рейку "YON" MDE100	DRA-MDE100
	Для "YON" MDE250	
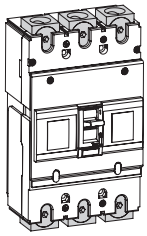	Комплект зажимов "YON" MDE250 – 3 шт.	CTB-MDE250
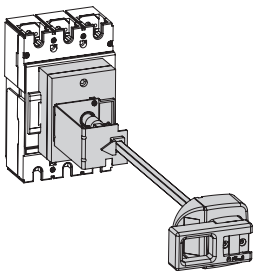	Рукоятка поворотная выносная "YON" MDE250	TFH-MDE250

	Наименование	Код
	Для "YON" MDE250	
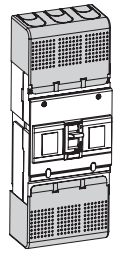	Крышка клеммная "YON" MDE250 – 2 шт.	TCF-MDE250
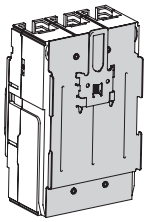	Адаптер на DIN-рейку "YON" MDE250	DRA-MDE250
	Общие	
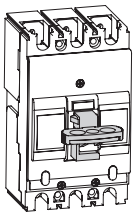	Устройство блокировки положения (отключено) "YON" MDE	PLD-MDE
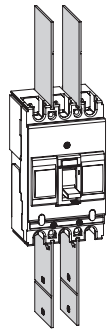	Перегородки межполюсные "YON" MDE – 2 шт.	TQQ-MDE
	Расширители полюсов "YON" MDE100 – 63–100 – 3 шт.	TBB-MDE10063-100
	Расширители полюсов "YON" MDE250 – 3 шт.	TBB-MDE250

Габаритные размеры (мм)

"YON" MDE100

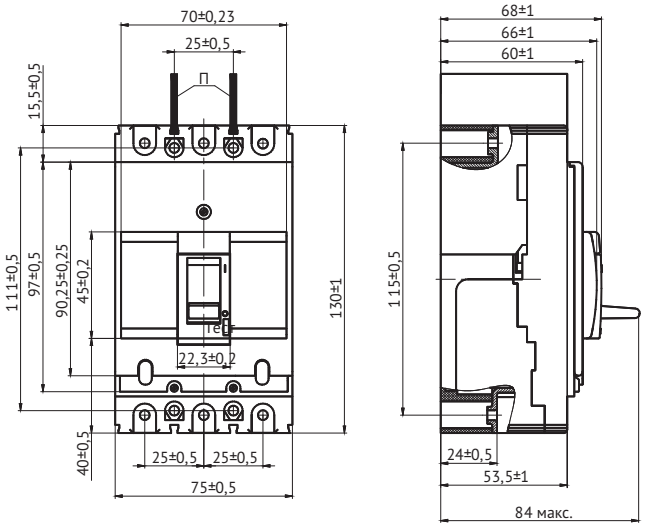

"YON" MDE100 с расширителями полюсов

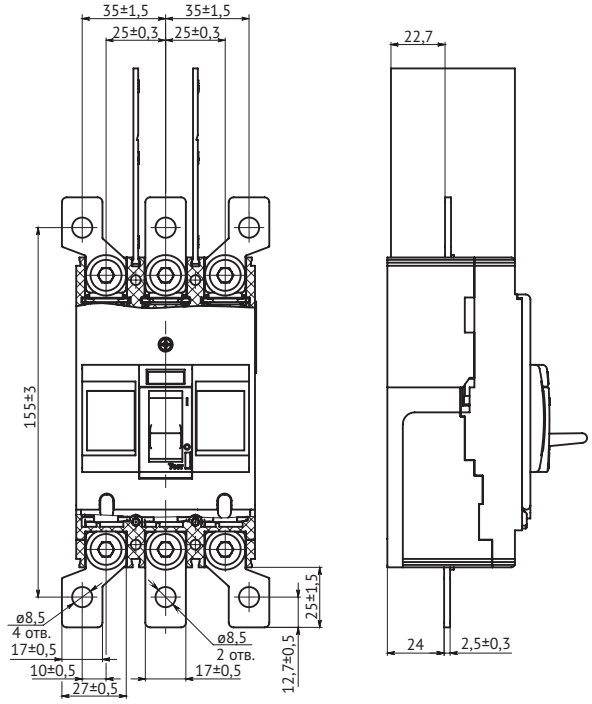

"YON" MDE250

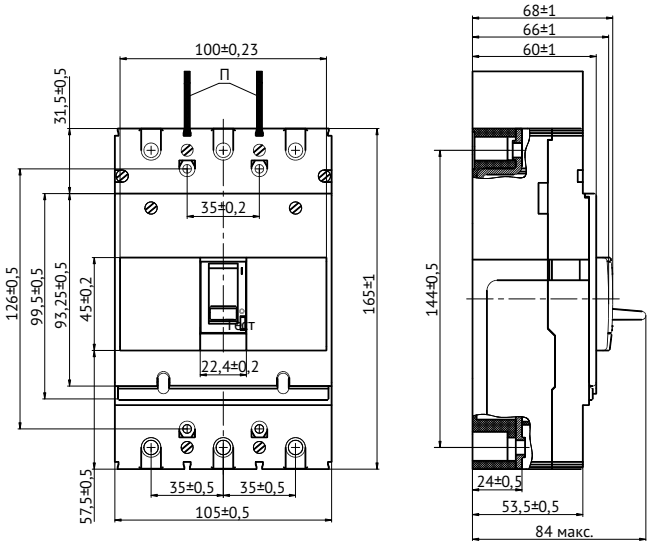

"YON" MDE250 с расширителями полюсов

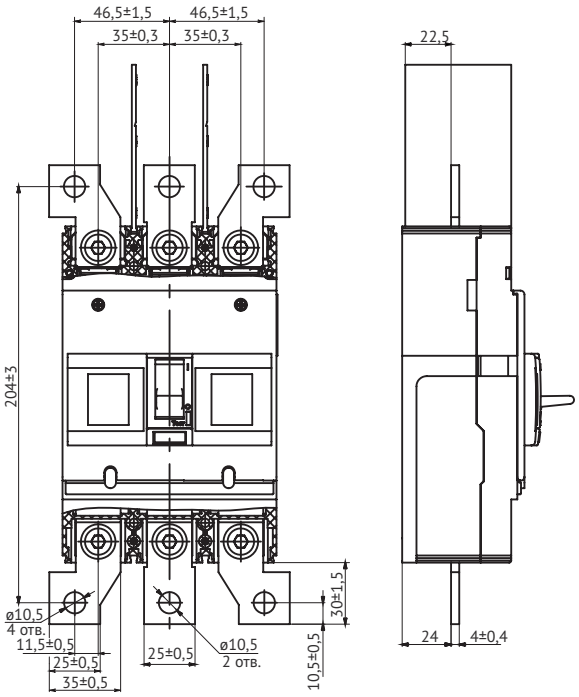

П - межполюсные перегородки

Шаблоны для разметки и сверления шкафа

"YON" MDE100

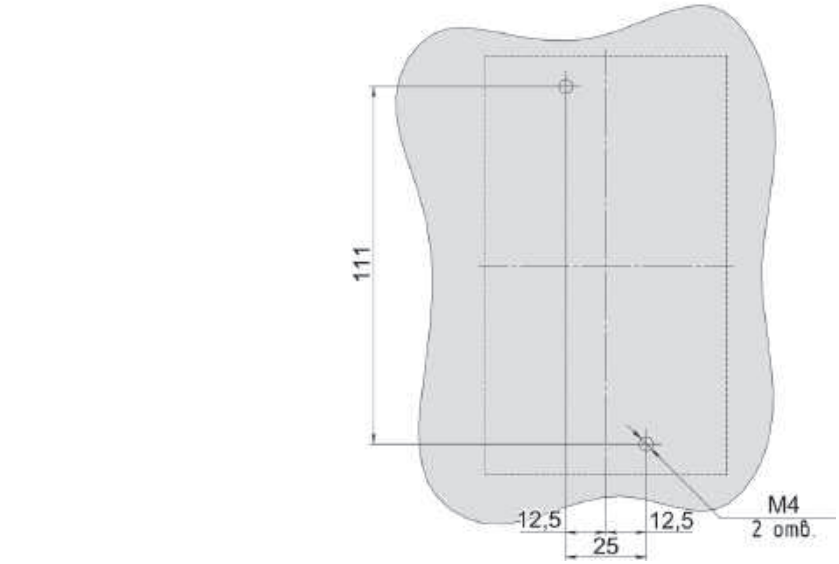

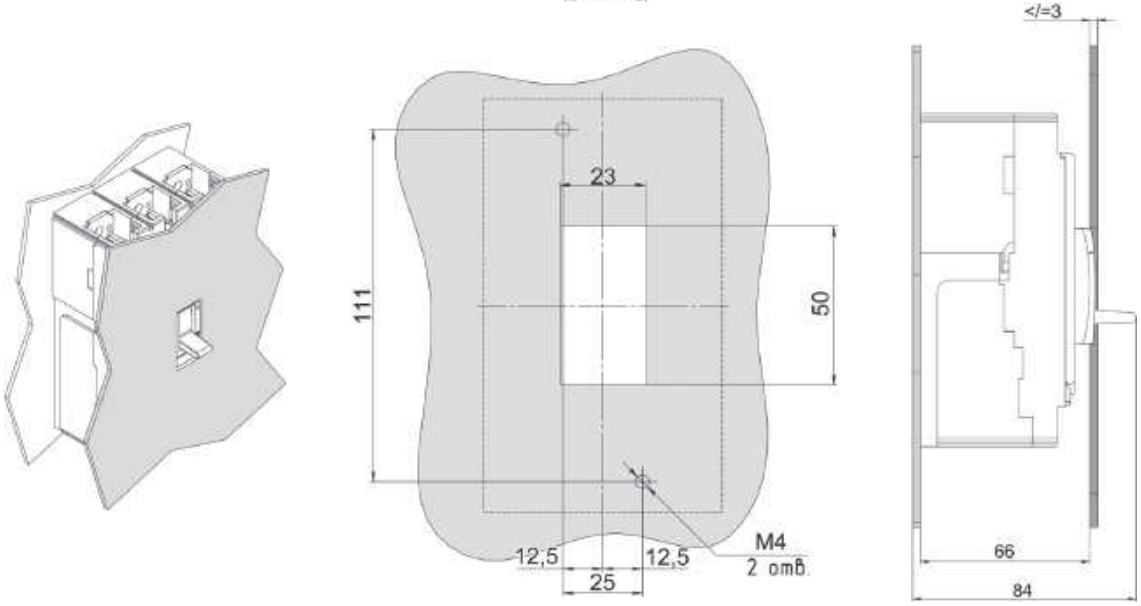

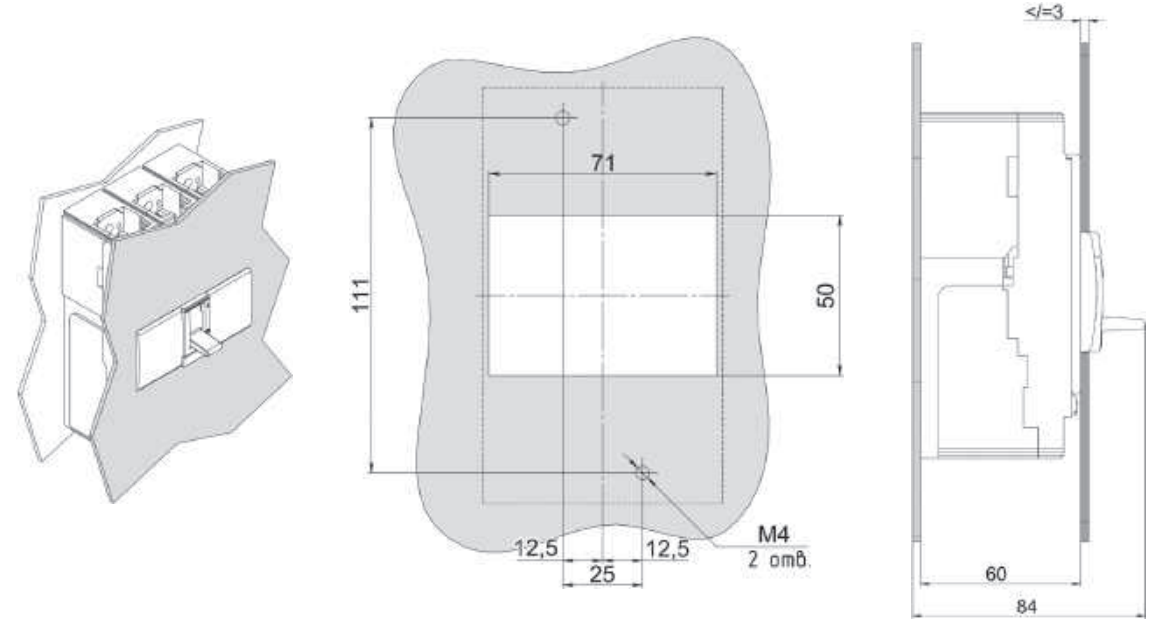

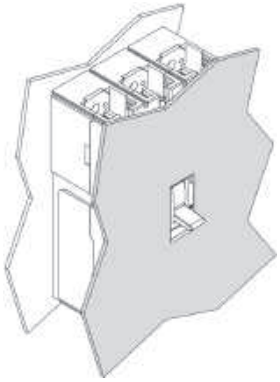

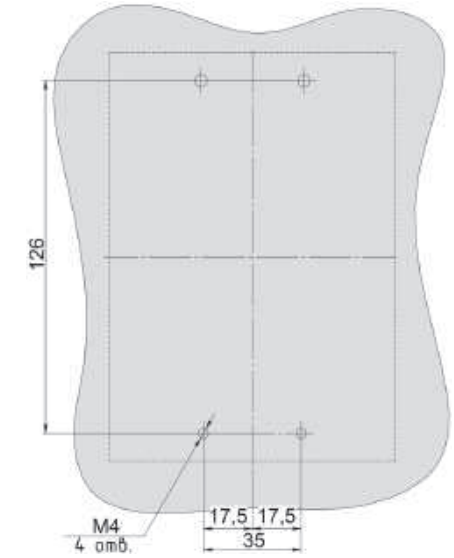
126
M4
4 отв.
17,5 17,5
35

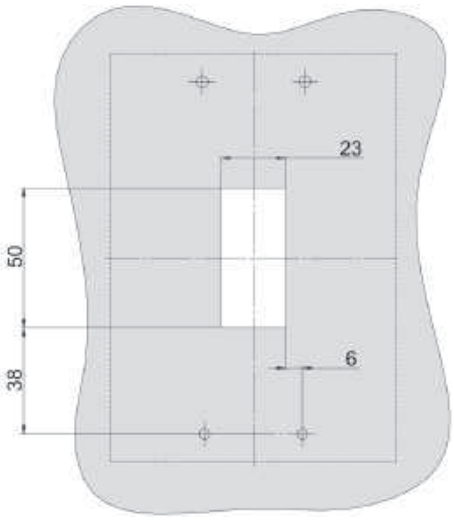
23
50
6
38

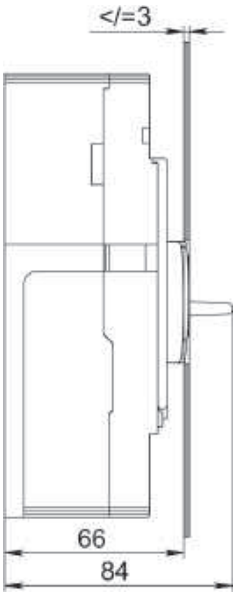
<=3
66
84

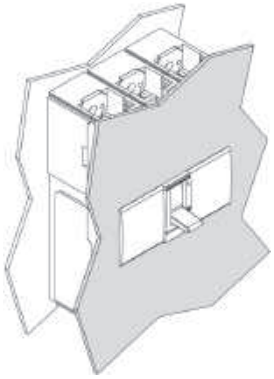

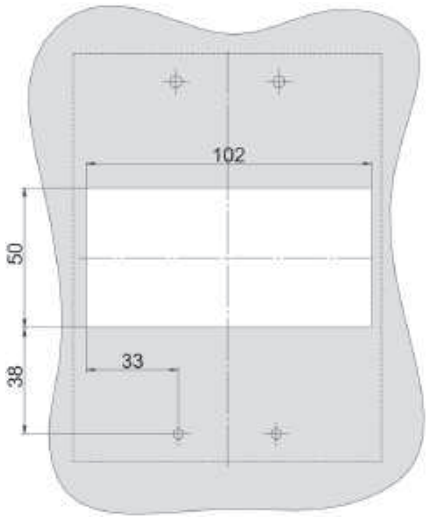
102
50
33
38

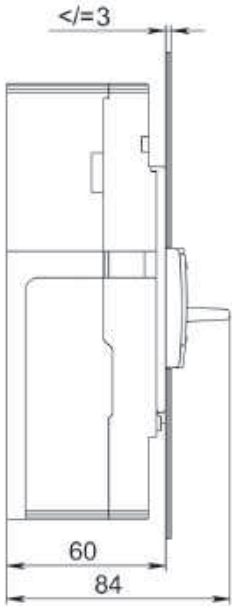
<=3
60
84

Варианты установки рукоятки поворотной выносной "YON" MDE100, E250

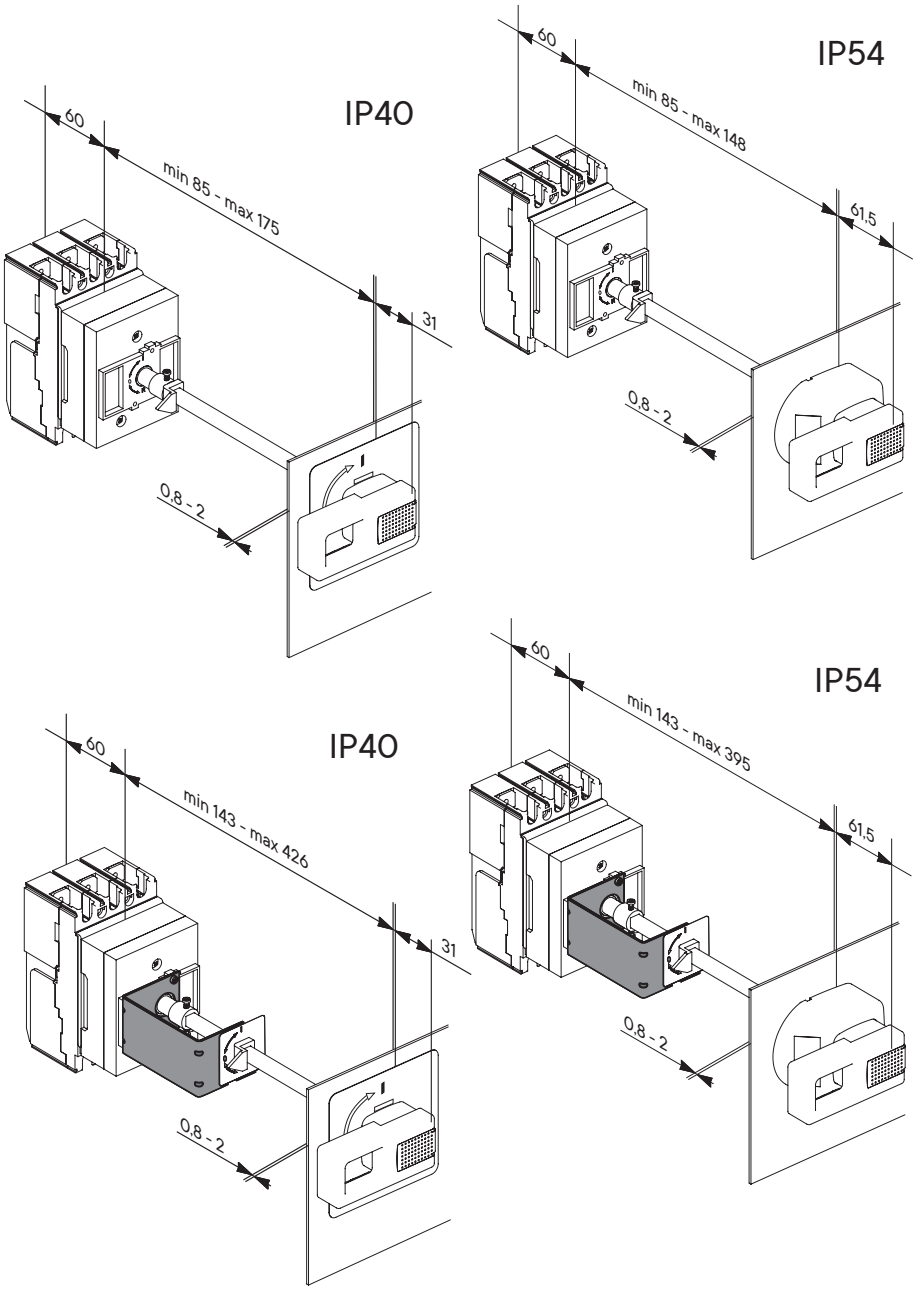

Принципиальные электрические схемы

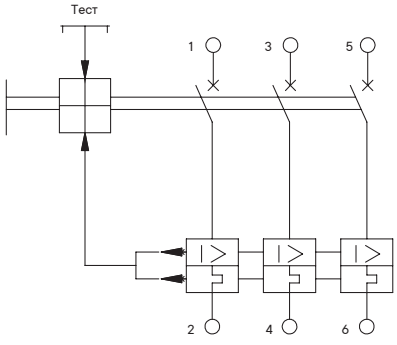

Выключатель без дополнительных сборочных единиц

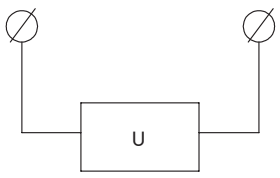

независимый расцепитель

Дополнительные сборочные единицы

Вспомогательные контакты

Положение вспомогательных контактов сигнализации и комбинированных контактов сигнализации приведено для выключателя в положении "отключено" после автоматического срабатывания.

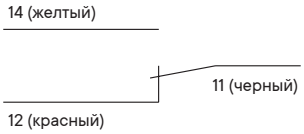

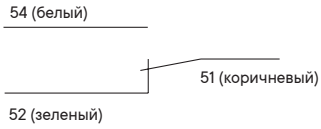

Вспомогательные контакты

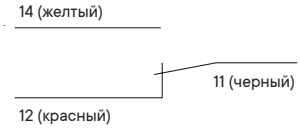

Комбинированные контакты сигнализации

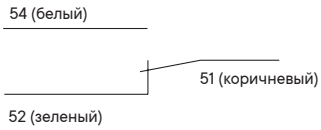

Вспомогательные контакты сигнализации

Контакт	Состояние "Включено"	Состояние "Автоматическое отключение"	Состояние "Ручное отключение"
14–11 желтый-черный	замкнут	разомкнут	разомкнут
12–11 красный-черный	разомкнут	замкнут	замкнут
54–51 белый-коричневый	замкнут	разомкнут	замкнут
52–51 зеленый-коричневый	разомкнут	замкнут	разомкнут

Способы присоединения внешних проводников главной цепи выключателя

Форма и размер присоединяемых шин

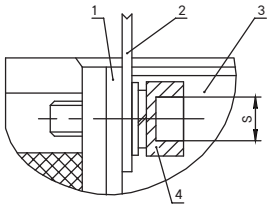

Присоединение шинами или жилами кабеля с кабельным наконечником:
1 - вывод выключателя; 2 – шина (или кабельный наконечник); 3 - выключатель; 4 – винтовое соединение; 5 – одногнездный зажим

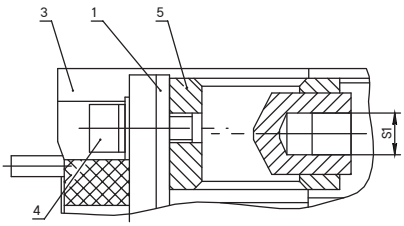

Присоединение кабелем без кабельного наконечника:
1 - вывод выключателя; 2 – шина (или кабельный наконечник); 3 - выключатель; 4 – винтовое соединение; 5 – одногнездный зажим

Серия	Номинальный ток, А	S	S1
"YON" MDE100	16–50	4	шлиц
	63–100 А	6	шлиц
"YON" MDE250	100–250	6	5

Форма и размеры присоединяемой шины максимального сечения выключателя

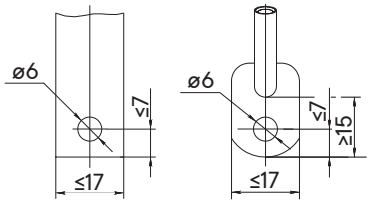

"YON" MDE100 16–50 A

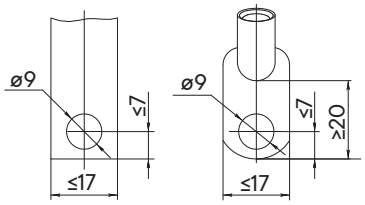

"YON" MDE100 63–100 A

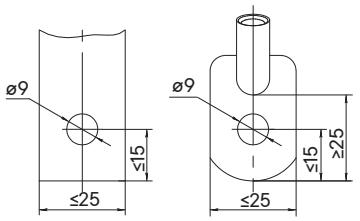

"YON" MDE100 с расширителями полюсов

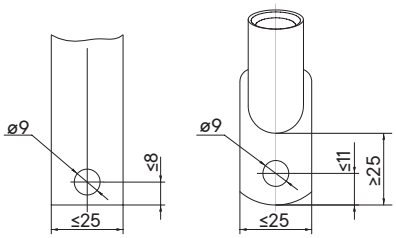

"YON" MDE250

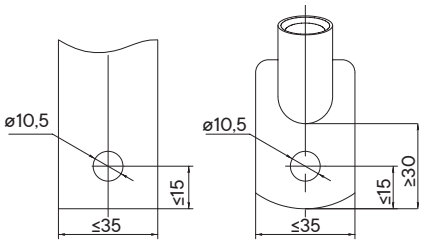

"YON" MDE250 с расширителями полюсов

Минимально допустимые расстояния от выключателей "YON" MDE100, E250 до металлических частей распределительного устройства

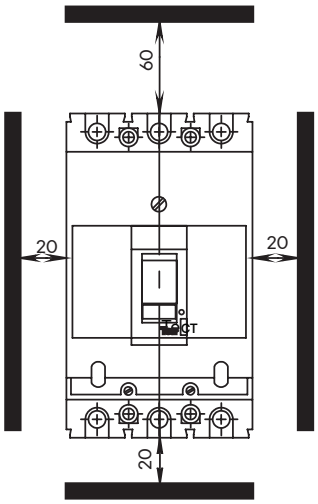

"YON" MD Автоматические выключатели в литом корпусе



Назначение
• для защиты электрических цепей от перегрузок и коротких замыканий, в том числе от однофазных коротких замыканий.
Характеристики
• номинальный ток от 100 до 1600 А;
• отключающая способность от 40 до 85 кА;
• три вида микропроцессорного расцепителя.
Особенности
• интеллектуальные микропроцессорные расцепители обеспечивают все необходимые виды защит с высокой точностью измерения параметров сети;
• температура эксплуатации от –40 до +70 °С для микропроцессорных расцепителей и от –60 до +70 °С для термомагнитных расцепителей;
• устойчивость к коммутационным перенапряжениям и радиочастотным помехам;
• система "двойного разрыва" главных контактов гарантирует мгновенное отключение токов короткого замыкания и существенно уменьшает износ главных контактов, что увеличивает срок службы выключателя;
• возможность установки выключателя в любом пространственном положении, подвод питания сверху и снизу;
• эффективное токоограничение позволяет значительно уменьшить воздействие тока короткого замыкания на элементы сети и на сам аппарат;
• гарантия 5 лет: каждый аппарат проходит многоступенчатый контроль качества на этапах от комплектации до хранения готовой продукции.

Расшифровка кода

Пример кода: **"YON" MD250N-MR1**

"YON"	Серия	"YON"						
MD	Тип исполнения	MD - автоматические выключатели в литом корпусе						
250	Номинальный ток, А	100	160	250	400	630	800; 1000; 1250	1600
N	Предельная отключающая способность, кА	N - 40 H - 65	N –40 H - 65	N - 40 H - 65	N - 40 H - 65	N - 40 H - 65	N - 50 H - 85	N - 50 H - 85
MR1	Вид микропроцессорного расцепителя	[1] MR1 - защита электрических цепей от перегрузок и коротких замыканий с регулируемой выдержкой времени в зоне перегрузки и с регулируемой кратковременной выдержкой времени в зоне короткого замыкания, с настраиваемой функцией тепловой памяти			[2] MR1 - защита электрических цепей от перегрузок и коротких замыканий с фиксированной выдержкой времени в зоне перегрузки и с фиксированной кратковременной выдержкой времени в зоне короткого замыкания, с предустановленной функцией тепловой памяти и индикацией настраиваемых параметров		[3] MR2 - защита электрических цепей от перегрузок и коротких замыканий, в том числе – от однофазных коротких замыканий, с регулируемой выдержкой времени в зоне перегрузки и с регулируемой кратковременной выдержкой времени в зоне короткого замыкания, с настраиваемой функцией тепловой памяти и индикацией настраиваемых параметров	

[1] Для выключателей "YON" MD100, MD160 и MD250
[2] Для выключателей "YON" MD400, MD630
[3] Для выключателей "YON" MD400, MD630, MD800, MD1000, MD1250 и MD1600

В базовую комплектацию автоматического выключателя "YON" MD входят:
- межполюсные перегородки (4 шт.);
- комплект крепежных винтов.

Структура кода для выключателей с термомагнитными регулируемыми расцепителями

Пример кода: **"YON" MD250N-TM250**

"YON" MD	Серия	"YON" MD	
D	Тип исполнения	D - автоматические выключатели в литом корпусе	
250	Обозначение типа выключателя по максимальному току	250 – с расцепителями от 16 до 250 А	630 – с расцепителями от 320 до 630 А
N	Предельная отключающая способность, кА	L – 25 N – 40 F – 50	N – 40 F – 50 H - 65
TM	Обозначение расцепителя	TM - термомагнитный регулируемый расцепитель для защиты электрических цепей от перегрузок и коротких замыканий	
250	Значение номинального тока расцепителя, А	016, 020, 025, 032, 040, 050, 063, 080, 100, 125 - с регулируемыми уставками по рабочему току I_R от токов перегрузки и фиксированными уставками защиты от токов к.з. 160, 200, 250 - с регулируемыми уставками защиты от токов перегрузки и токов к.з.	320, 400, 500, 630 - с регулируемыми уставками защиты от токов перегрузки и токов к.з.

В базовую комплектацию автоматического выключателя "YON" MD входят:
- межполюсные перегородки (4 шт.);
- комплект крепежных винтов.

Технические характеристики

Тип расцепителя		Термомагнитный регулируемый						Микропроцессорный											
Серии автоматических выключателей		"YON" MD250			"YON" MD630			"YON" MD100		"YON" MD160		"YON" MD250		"YON" MD400		"YON" MD630		"YON" MD800	"YON" MD1600
Общие характеристики																			
Номинальное рабочее напряжение, В		690						690											
Номинальное напряжение изоляции, В		800						800											
Номинальное импульсное выдерживаемое напряжение, кВ		8						8											
Категория применения		A						A						A (MR1), B (MR2)				B	
Пригодность к разъединению		есть						есть											
Количество полюсов		3						3											
Управление																			
Ручное	рычаг управления	+						+						+				+	
	стандартная или выносная поворотная рукоятка	+						+						+				-	
Электрическое	привод двигательный	+						+						+				+	
Исполнения																			
Стационарное	переднее	+						+						+				+	
	заднее	+						+						+				-	
Втычное		+						+						+				-	
Выдвижное		+						+						+				+	
Номинальные и предельные параметры главной цепи выключателей																			
Номинальный ток, А		16, 20, 25, 32, 40, 50, 63, 80, 100, 125, 160, 200, 250			320, 400, 500, 630			100		160		250		400		630		800	1600
Номинальная частота, Гц		50						50											
Уровни отключающей способности		L	N	F	N	F	H	N	H	N	H	N	H	N	H	N	H	N	H	N	H
Номинальная предельная отключающая способность Icu, кА	400 В	25	40	50	40	50	65	40	65	40	65	40	65	40	65	40	65	50	85	50	85
	690 В	8	8	10	8	10	15	8	10	8	10	8	10	8	10	8	10	20	30	20	30
Номинальная рабочая способность Ics, % от Icu		100						100											
Номинальная наибольшая включающая способность Icm, кА	400 В	55	88	110	88	110	143	84	143	84	143	84	143	84	143	84	143	105	154	105	154
	690 В	12	12	13,6	12	13,6	17	13,6	17	13,6	17	13,6	17	13,6	17	13,6	17	40	63	40	63
Номинальный кратковременно выдерживаемый ток Icw, кА	0,5 с	3			5			3						5		7		-			
	1 с	-						-						-				19,2		19,2	
Общая износостойкость, циклов		16000			10000			25000		16000				10000				10000	
Электрическая износостойкость, циклов	400 В	6300			2500			10000		6300				2500				2000	1000
Устройства защиты, индикации и измерения																			
Термомагнитный/Микропроцессорный расцепитель		TM						MR1						MR1/MR2				MR2	
Защита от перегрузок	с регулируемой уставкой по току	+						+						+/+				+	
	с фиксированной уставкой по времени	-						-						+/-				-	
	с регулируемой уставкой по времени	-						+						-/+				+	
Защита от токов короткого замыкания	с регулируемой уставкой	+						+						+/+				+	
	с выдержкой времени	-						+						-/+				+	
	мгновенного действия	-						+						+/+				+	
Защита от замыканий на землю		-						-						-/+				+	
Индикация измененного тока		-						-						+/+				+	
Индикация состояния аппарата		+						+						+/+				+	
Дополнительные устройства управления и сигнализации																			
Вспомогательные контакты	контакты вспомогательные ВК	+						+						+				+	
	контакты вспомогательные СК1 и СК2	+						+						+				+	
Расцепители напряжения	расцепитель независимый	+						+						+				+	
	расцепитель минимального напряжения	+						+						+				в разработке	
Аксессуары	крышка клеммная	+						+						+				в разработке	
	расширители полюсов	+						+						+				в разработке	
	межполюсные перегородки	в комплекте						в комплекте						в комплекте				в комплекте	
Установка и присоединение																			
Подключение медных и алюминиевых проводов сечением, мм^2		10 - 70			25 - 120			10 - 70						25 - 120				70 - 180	
Подключение медных и алюминиевых шин максимальным сечением, мм		от 2x25 до 6x25			от 3x32 до 2x (6x32)			от 2x25 до 6x25						от 3x32 до 2x (6x32)				от 3x50 до 2x (6x50)	
Габаритные размеры и масса																			
Габаритные размеры ШхВхГ, мм		105x162,5x122			140x256x167			105x162,5x94						140x256x111				210x378x156	
Масса, кг		1,7			5,5			2,2						6,2				17,0	

Исполнения с термомагнитным регулируемым расцепителем

Внешний вид	Номинальный ток, А	Наименование	Код	Наименование	Код	Наименование	Код
Номинальная предельная отключающая способность		Icu=25 кА при 400 В AC		Icu=40 кА при 400 В AC		Icu=50 кА при 400 В AC	
 "YON" MD250	16	Выключатель автоматический в литом корпусе "YON" MD250L-TM016	MD250L-TM016	Выключатель автоматический в литом корпусе "YON" MD250N-TM016	MD250N-TM016	Выключатель автоматический в литом корпусе "YON" MD250F-TM016	MD250F-TM016
	20	Выключатель автоматический в литом корпусе "YON" MD250L-TM020	MD250L-TM020	Выключатель автоматический в литом корпусе "YON" MD250N-TM020	MD250N-TM020	Выключатель автоматический в литом корпусе "YON" MD250F-TM020	MD250F-TM020
	25	Выключатель автоматический в литом корпусе "YON" MD250L-TM025	MD250L-TM025	Выключатель автоматический в литом корпусе "YON" MD250N-TM025	MD250N-TM025	Выключатель автоматический в литом корпусе "YON" MD250F-TM025	MD250F-TM025
	32	Выключатель автоматический в литом корпусе "YON" MD250L-TM032	MD250L-TM032	Выключатель автоматический в литом корпусе "YON" MD250N-TM032	MD250N-TM032	Выключатель автоматический в литом корпусе "YON" MD250F-TM032	MD250F-TM032
	40	Выключатель автоматический в литом корпусе "YON" MD250L-TM040	MD250L-TM040	Выключатель автоматический в литом корпусе "YON" MD250N-TM040	MD250N-TM040	Выключатель автоматический в литом корпусе "YON" MD250F-TM040	MD250F-TM040
	50	Выключатель автоматический в литом корпусе "YON" MD250L-TM050	MD250L-TM050	Выключатель автоматический в литом корпусе "YON" MD250N-TM050	MD250N-TM050	Выключатель автоматический в литом корпусе "YON" MD250F-TM050	MD250F-TM050
	63	Выключатель автоматический в литом корпусе "YON" MD250L-TM063	MD250L-TM063	Выключатель автоматический в литом корпусе "YON" MD250N-TM063	MD250N-TM063	Выключатель автоматический в литом корпусе "YON" MD250F-TM063	MD250F-TM063
	80	Выключатель автоматический в литом корпусе "YON" MD250L-TM080	MD250L-TM080	Выключатель автоматический в литом корпусе "YON" MD250N-TM080	MD250N-TM080	Выключатель автоматический в литом корпусе "YON" MD250F-TM080	MD250F-TM080
	100	Выключатель автоматический в литом корпусе "YON" MD250L-TM100	MD250L-TM100	Выключатель автоматический в литом корпусе "YON" MD250N-TM100	MD250N-TM100	Выключатель автоматический в литом корпусе "YON" MD250F-TM100	MD250F-TM100
	125	Выключатель автоматический в литом корпусе "YON" MD250L-TM125	MD250L-TM125	Выключатель автоматический в литом корпусе "YON" MD250N-TM125	MD250N-TM125	Выключатель автоматический в литом корпусе "YON" MD250F-TM125	MD250F-TM125
	160	Выключатель автоматический в литом корпусе "YON" MD250L-TM160	MD250L-TM160	Выключатель автоматический в литом корпусе "YON" MD250N-TM160	MD250N-TM160	Выключатель автоматический в литом корпусе "YON" MD250F-TM160	MD250F-TM160
	200	Выключатель автоматический в литом корпусе "YON" MD250L-TM200	MD250L-TM200	Выключатель автоматический в литом корпусе "YON" MD250N-TM200	MD250N-TM200	Выключатель автоматический в литом корпусе "YON" MD250F-TM200	MD250F-TM200
	250	Выключатель автоматический в литом корпусе "YON" MD250L-TM250	MD250L-TM250	Выключатель автоматический в литом корпусе "YON" MD250N-TM250	MD250N-TM250	Выключатель автоматический в литом корпусе "YON" MD250F-TM250	MD250F-TM250

Внешний вид	Номинальный ток, А	Наименование	Код	Наименование	Код	Наименование	Код
Номинальная предельная отключающая способность		Icu=40 кА при 400 В AC		Icu=50 кА при 400 В AC		Icu=65 кА при 400 В AC	
 "YON" MD630	320	Выключатель автоматический в литом корпусе "YON" MD630N-TM320	MD630N-TM320	Выключатель автоматический в литом корпусе "YON" MD630F-TM320	MD630F-TM320	Выключатель автоматический в литом корпусе "YON" MD630H-TM320	MD630H-TM320
	400	Выключатель автоматический в литом корпусе "YON" MD630N-TM400	MD630N-TM400	Выключатель автоматический в литом корпусе "YON" MD630F-TM400	MD630F-TM400	Выключатель автоматический в литом корпусе "YON" MD630H-TM400	MD630H-TM400
	500	Выключатель автоматический в литом корпусе "YON" MD630N-TM500	MD630N-TM500	Выключатель автоматический в литом корпусе "YON" MD630F-TM500	MD630F-TM500	Выключатель автоматический в литом корпусе "YON" MD630H-TM500	MD630H-TM500
	630	Выключатель автоматический в литом корпусе "YON" MD630N-TM630	MD630N-TM630	Выключатель автоматический в литом корпусе "YON" MD630F-TM630	MD630F-TM630	Выключатель автоматический в литом корпусе "YON" MD630H-TM630	MD630H-TM630

Исполнения с микропроцессорным расцепителем MR1

Внешний вид	Номинальный ток, А	Наименование	Код	Наименование	Код
Номинальная предельная отключающая способность		Icu=40 кА при 400 В AC		Icu=65 кА при 400 В AC	
 "YON" MD250	40...100	Выключатель автоматический в литом корпусе "YON" MD100N-MR1	MD100N-MR1	Выключатель автоматический в литом корпусе "YON" MD100H-MR1	MD100H-MR1
	64...160	Выключатель автоматический в литом корпусе "YON" MD160N-MR1	MD160N-MR1	Выключатель автоматический в литом корпусе "YON" MD160H-MR1	MD160H-MR1
	100...250	Выключатель автоматический в литом корпусе "YON" MD250N-MR1	MD250N-MR1	Выключатель автоматический в литом корпусе "YON" MD250H-MR1	MD250H-MR1
 "YON" MD630	160...400	Выключатель автоматический в литом корпусе "YON" MD400N-MR1	MD400N-MR1	Выключатель автоматический в литом корпусе "YON" MD400H-MR1	MD400H-MR1
	250...630	Выключатель автоматический в литом корпусе "YON" MD630N-MR1	MD630N-MR1	Выключатель автоматический в литом корпусе "YON" MD630H-MR1	MD630H-MR1

Исполнения с микропроцессорным расцепителем MR2

Внешний вид	Номинальный ток, А	Наименование	Код	Наименование	Код
Номинальная предельная отключающая способность		Icu=40 кА при 400 В AC		Icu=65 кА при 400 В AC	
 "YON" MD630	160...400	Выключатель автоматический в литом корпусе "YON" MD400N-MR2	MD400N-MR2	Выключатель автоматический в литом корпусе "YON" MD400H-MR2	MD400H-MR2
	250...630	Выключатель автоматический в литом корпусе "YON" MD630N-MR2	MD630N-MR2	Выключатель автоматический в литом корпусе "YON" MD630H-MR2	MD630H-MR2
Номинальная предельная отключающая способность		Icu=50 кА при 400 В AC		Icu=85 кА при 400 В AC	
 "YON" MD1600	320...800	Выключатель автоматический в литом корпусе "YON" MD800N-MR2	MD800N-MR2	Выключатель автоматический в литом корпусе "YON" MD800H-MR2	MD800H-MR2
	400...1000	Выключатель автоматический в литом корпусе "YON" MD1000N-MR2	MD1000N-MR2	Выключатель автоматический в литом корпусе "YON" MD1000H-MR2	MD1000H-MR2
	500...1250	Выключатель автоматический в литом корпусе "YON" MD1250N-MR2	MD1250N-MR2	Выключатель автоматический в литом корпусе "YON" MD1250H-MR2	MD1250H-MR2
	640...1600	Выключатель автоматический в литом корпусе "YON" MD1600N-MR2	MD1600N-MR2	Выключатель автоматический в литом корпусе "YON" MD1600H-MR2	MD1600H-MR2

Термомагнитные регулируемые расцепители

Автоматические выключатели "YON" MD до 630 А исполнений L, N, F и H могут быть оснащены термомагнитными регулируемыми расцепителями TM. Термомагнитный регулируемый расцепитель имеет регулировку по рабочему току IR для защиты от токов перегрузки и уставки защиты от токов короткого замыкания, в том числе регулируемые уставки на номинальные токи от 160 до 630 А.

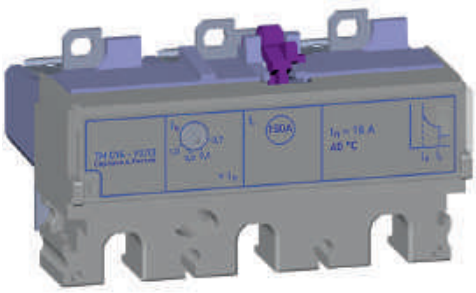

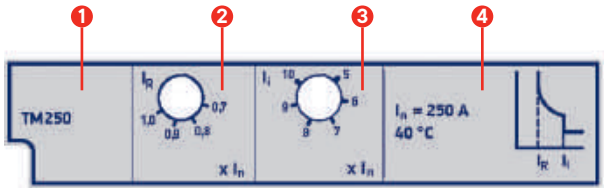

1. Маркировка расцепителя
2. Переключатель уставки рабочего тока расцепителя (IR) в кратности к номинальному току выключателя (In)
3. Переключатель уставки по току срабатывания в зоне короткого замыкания (Ii) в кратности к рабочему току (In).
4. Контрольная температура расцепителя

Значения уставок по току и времени срабатывания в зонах перегрузки и короткого замыкания приведены в таблице:

Наименование параметра	Значение параметра			Допустимое отклонение
	от 16 до 125 А	от 160 до 250 А	от 320 до 630 А	
Уставка рабочего тока I_R расцепителя в кратности к номинальному току выключателя (I_R/In)		Регулируемая 0,7; 0,8; 0,9; 1,0		-
Выдержка времени (с) tr		Нерегулируемый		-
tr при 1,5 x In		120 – 600		
tr при 2 x In		60 – 250		
tr при 6 x Ir		5 – 15		
Уставки по току срабатывания в зоне короткого замыкания Isd в кратности к рабочему току (Isd/I_R)	10xIn	Регулируемая 5; 6; 7; 8; 9; 10		±20%

Микропроцессорные расцепители

Автоматические выключатели "YON" MD модификаций N и H могут быть оснащены микропроцессорными расцепителями MR1 и MR2. Микропроцессорный расцепитель состоит из следующих частей: исполнительный электромагнит, измерительные устройства и блок управления расцепителем. Блок управления расцепителем позволяет выстраивать определенную пользователем программу, по которой автоматический выключатель будет производить расцепление главных контактов. Микропроцессорный расцепитель имеет преимущества по сравнению с обычным термомагнитным расцепителем: разнообразный выбор настроек, нужных пользователю, высокая точность исполнения заданной программы, индикаторы работоспособности и причины срабатывания.

Микропроцессорный расцепитель MR1 (для "YON" MD100, MD160 и MD250)

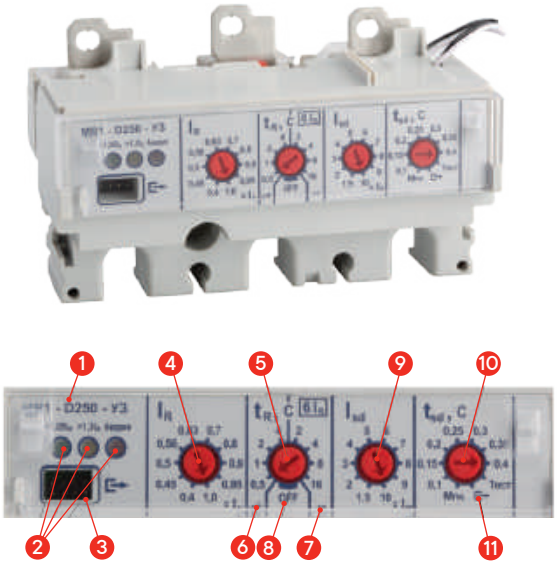

1. Маркировка расцепителя
2. Цветовые индикаторы нагрузки и аварии
3. Разъем для подключения внешнего устройства тестирования расцепителя в условиях завода-изготовителя
4. Переключатель уставки рабочего тока расцепителя (IR) в кратности к номинальному току выключателя (In)
5. Переключатель уставки по времени срабатывания (tR) при токе 6IR
6. Зона уставок по времени срабатывания в зоне перегрузки без функции "тепловая память" (off)
7. Зона уставок по времени срабатывания в зоне перегрузки с функцией "тепловая память" (on)
8. Положение переключателя для отключения защиты от перегрузки
9. Переключатель уставки по току срабатывания в зоне короткого замыкания (Isd) в кратности к рабочему току (IR)
10. Переключатель уставки по времени срабатывания в зоне короткого замыкания (tsd)
11. Положение "[->" переключателя 10. Положение "[->" устанавливается при тестировании расцепителя от внешнего устройства и предназначено только для проведения приемо-сдаточных испытаний расцепителя в условиях завода-изготовителя

Значения уставок по току и времени срабатывания в зонах перегрузки и короткого замыкания приведены в таблице:

Наименование параметра	Значение параметра	Допустимое отклонение
Уставка рабочего тока I_R расцепителя в кратности к номинальному току выключателя (I_R/I_n)	0,4; 0,45; 0,5; 0,56; 0,63; 0,7; 0,8; 0,9; 0,95; 1,0	-
Уставки по времени срабатывания при токе $6I_R$ (t_R), с	0,5; 1; 2; 4 – без функции "тепловая память"; 2; 4; 8; 16 – с функцией "тепловая память" OFF - защита от перегрузки отключена	±10%
Уставки по току срабатывания в зоне короткого замыкания I_{sd} в кратности к рабочему току (I_{sd}/I_R)	1,5; 2; 3; 4; 5; 6; 7; 8; 9; 10	±15%
Уставки по времени срабатывания в зоне короткого замыкания (t_{sd}), с	Мгн. (без преднамеренной выдержки); 0,1; 0,15; 0,2; 0,25; 0,3; 0,35; 0,4	±0,02 с
Уставка по току мгновенного срабатывания Ii, крат (не регулируемая)	12	±20%

Тестирование

Проверка работоспособности максимальных расцепителей проводится на автоматическом выключателе в положении "включено" (контакты полюсов замкнуты).
Для запуска проверки работоспособности необходимо:
– установить переключатель 10 в позицию "Тест", при этом положение переключателей 4; 5; 9 может быть произвольным;
– включить выключатель;
– подать любой рабочий ток IR = (0,4–1,0) In.
Программа проверки работоспособности подаст сигнал на индикаторы работы выключателя (должны поочередно загореться светодиоды) и на исполнительный расцепитель, после чего должно произойти отключение выключателя.
Для выхода из режима проверки работоспособности необходимо установить переключатель 10 в любую из позиций, кроме "Тест" и "[->".

Микропроцессорные расцепители MR1 (для "YON" MD400 и MD630) и MR2 (для "YON" MD400, MD630, MD1000 и MD1600)



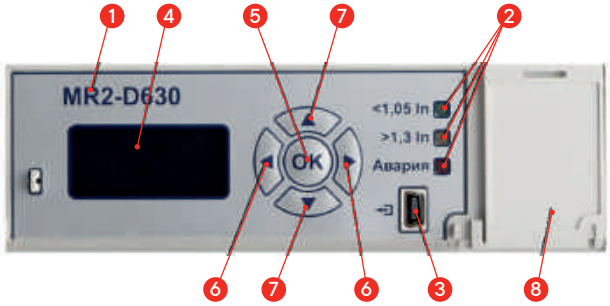

1. Обозначение микропроцессорного расцепителя
2. Сигнализаторы состояния защищаемой цепи и работоспособности расцепителя
3. Мини-USB-разъем предназначен для подключения внешнего источника постоянного тока при проведении функции "TEST" и для подключения внешнего устройства тестирования расцепителя в условиях завода-изготовителя
4. Экран для индикации настраиваемых параметров
5. Клавиша "OK" предназначена для переключения между режимами, пробуждения процессора из спящего режима и сохранения изменений при выходе из меню
6. Кнопки влево/вправо для выбора предыдущего/следующего параметра или функции (IR, tR, Isd, tsd, Ig, tg, Tm, "TEST").
7. Кнопки вверх/вниз для увеличения/уменьшения значения настраиваемого параметра, а также просмотра журнала срабатываний и неисправностей
8. Отсек для сменной Li-ion батарейки

Примечание (только для расцепителя MR2): При выборе уставки по времени срабатывания в зоне перегрузки имеется возможность включения и отключения функции "тепловая память".

Значения уставок по току и времени срабатывания в зонах перегрузки и короткого замыкания приведены в таблице:

Наименование параметра	Значение параметра для MR1	Значение параметра для MR2	Допускаемое отклонение
Уставка рабочего тока I_R расцепителя, А	от 160 до 400 с шагом 20 А (для "YON" MD400) от 250 до 630 с шагом 20 А (для "YON" MD630)	от 160 до 400 с шагом 20 А (для "YON" MD400) от 250 до 630 с шагом 20 А (для "YON" MD630) от 400 до 1000 с шагом 60 А (для "YON" MD1000) от 640 до 1600 с шагом 60 А (для "YON" MD1600)	±2%
Уставки по времени срабатывания при токе 6I_R (t_R), с	12, с функцией "тепловая память"	0,5; 1; 2; 4 – без функции "тепловая память"; 2; 4; 8; 16 – с функцией "тепловая память"	±10%
Уставки по току срабатывания в зоне короткого замыкания I_{sd} в кратности к рабочему току (I_{sd}/I_R)	1,5; 2; 3; 4; 5; 6; 7; 8; 9; 10	1,5; 2; 3; 4; 5; 6; 7; 8; 9; 10	±15%
Уставки по времени срабатывания в зоне короткого замыкания (t_{sd}), с	off (без преднамеренной выдержки)	off (без преднамеренной выдержки); 0,1; 0,15; 0,2; 0,25; 0,3; 0,35; 0,4	±0,02 с
Уставка по току мгновенного срабатывания Ii, А (не регулируемая)	5000 для "YON" MD400 7000 для "YON" MD630	5000 для "YON" MD400 7000 для "YON" MD630 19200 для "YON" MD1000 и MD1600	±20%
Уставки тока срабатывания при однофазном коротком замыкании в кратности к рабочему току (I_g/I_R)	Off (без возможности изменения)	Off; 0,4; 0,6; 0,8; 1,0	±10%
Уставки по времени срабатывания при однофазном коротком замыкании (t_g), с	Off (без возможности изменения)	0 (без преднамеренной выдержки); 0,1; 0,2; 0,3; 0,4; 0,5; 0,6; 0,7; 0,8; 0,9; 1,0	±0,02 с

Примечания:
1. Предъявляемые по времени срабатывания требования действительны для выключателей, предварительно нагруженных током не менее 0,3 от значений рабочего тока в течение времени не менее 1 мин.
2. При включении выключателя на имеющееся в цепи короткое замыкание время отключения выключателя увеличивается по сравнению с время-токовой характеристикой на 0,05 с при токах до 7500 А.

Тестирование

Проверка работоспособности расцепителей проводится на обесточенном автоматическом выключателе. Рукоятка должна находиться в верхнем положении, что соответствует включенному состоянию выключателя (контакты полюсов замкнуты). Ток не должен протекать через полюса выключателя во время тестирования! К мини-USB-разъему необходимо подключить источник постоянного тока напряжением от 5 до 24 В нагрузочной способностью 1 А. Для запуска тестирования в меню уставок на вкладке "TEST", клавишами "▼", "▲", необходимо выбрать значение "On" и выйти из меню, нажав и удерживая клавишу "ОК" в течение 3 с. Тест будет запущен. После проверки датчиков тока и правильности вычисления интеграла Джоуля программа проверки работоспособности подаст сигнал на исполнительный расцепитель и попросит нажать клавишу "ОК", если выключатель отключится. Если автоматический выключатель отключился, нажмите клавишу "ОК". Программа сама выйдет из режима 8 "TEST". Свечение красного светодиода свидетельствует о неисправности автоматического выключателя. Уточнить вид неисправности можно в журнале срабатываний и неисправностей.

Меню микропроцессорных расцепителей MR1 (для "YON" MD400 и MD630) и MR2 (для "YON" MD400, MD630, MD1000 и MD1600)

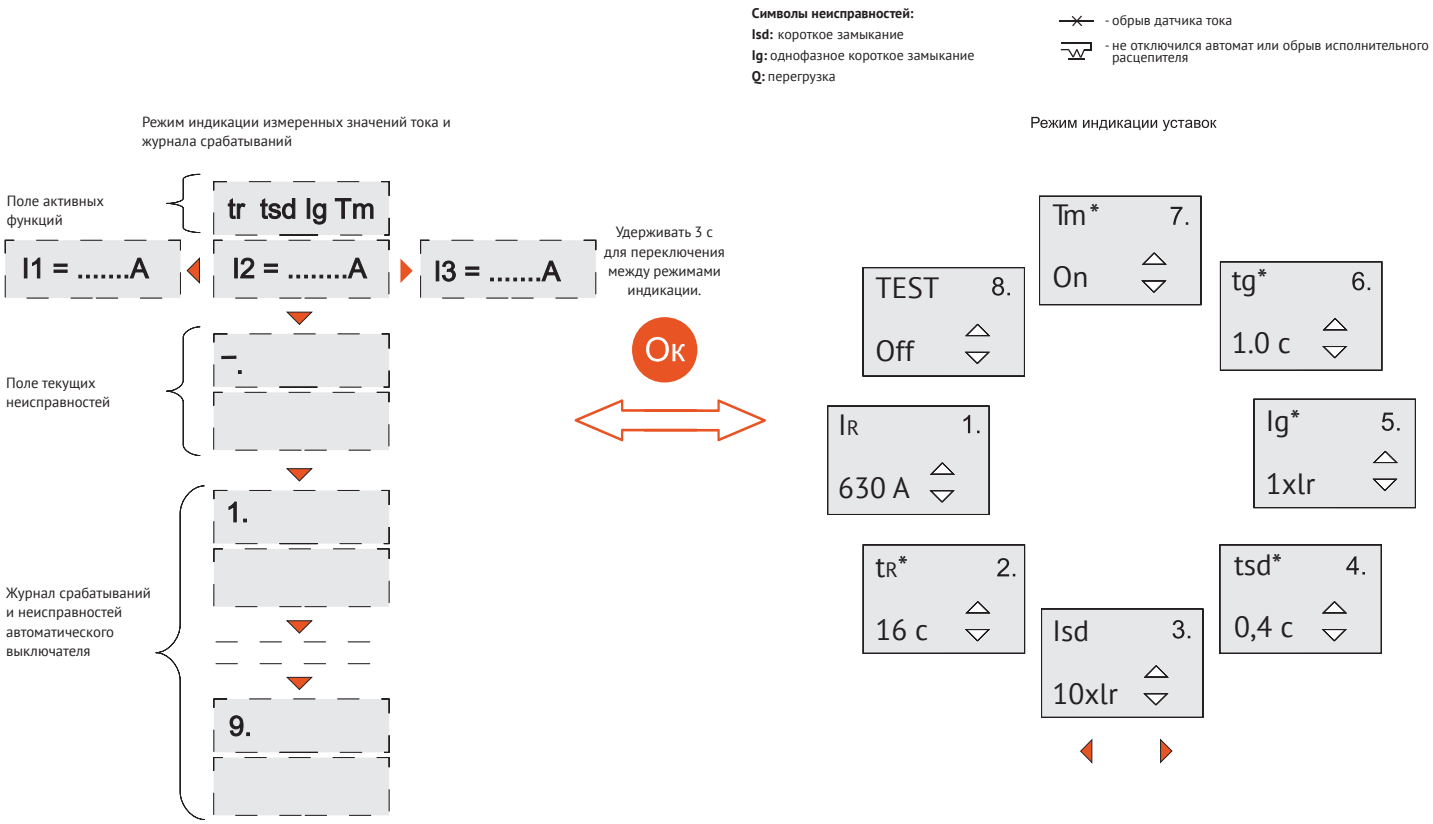

* Регулировка параметров t_R, t_{sd}, I_g, t_g, T_m доступна в микропроцессорном расцепителе MR2.

Более подробная информация о микропроцессорных расцепителях MR1 и MR2 указана в руководстве по эксплуатации.

Время-токовые характеристики

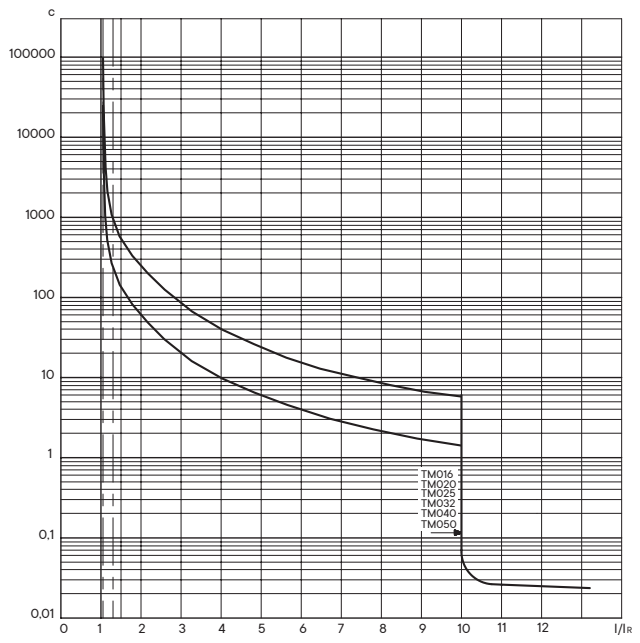

"YON" MD250 с термомагнитным регулируемым расцепителем TM016, TM020, TM025, TM032, TM040, TM050

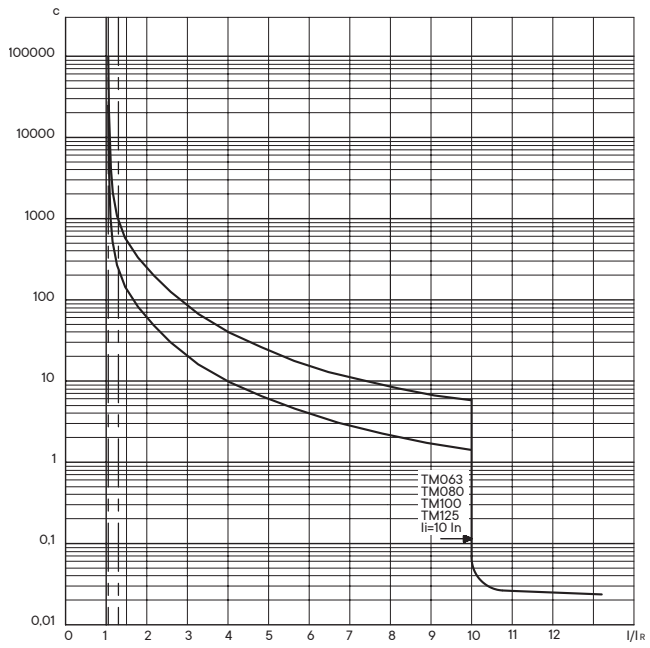

"YON" MD250 с термомагнитным регулируемым расцепителем TM063, TM080, TM100, TM125

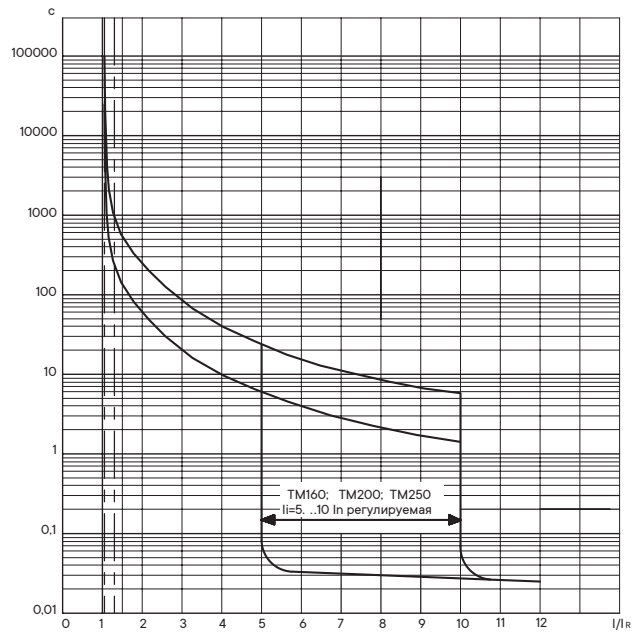

"YON" MD250 с термомагнитным регулируемым расцепителем TM160, TM200, TM250

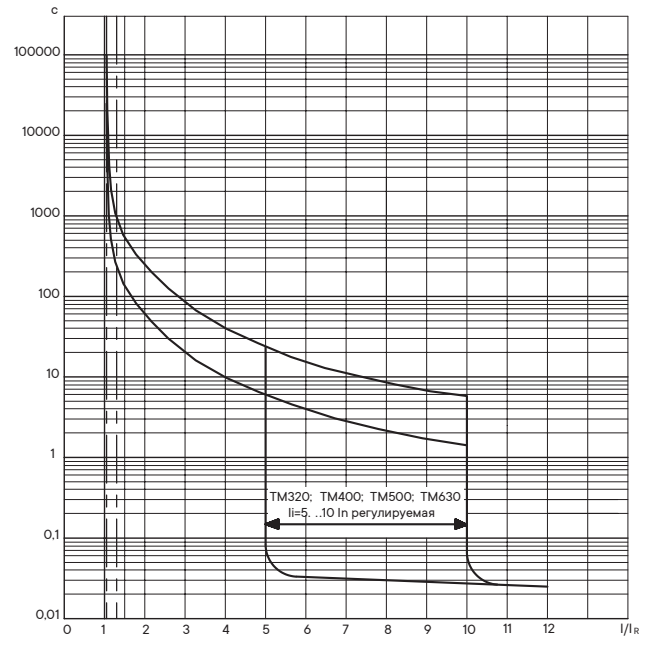

"YON" MD630 с термомагнитным регулируемым расцепителем TM320, TM400, TM500, TM630

Время-токовые характеристики в зоне перегрузки и в зоне короткого замыкания

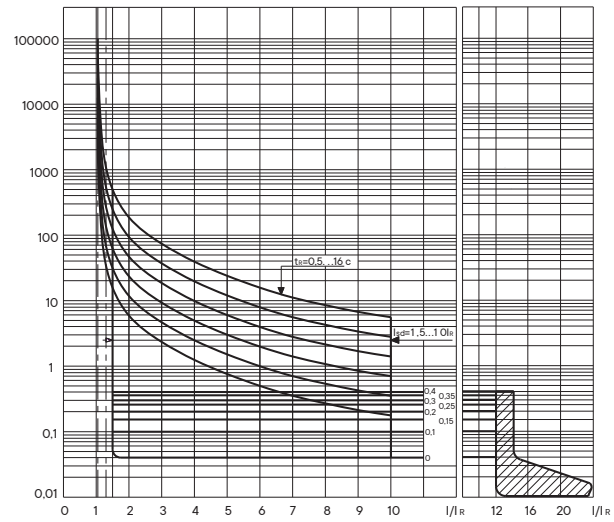

"YON" MD100, MD160 и MD250 с микропроцессорным расцепителем MR1

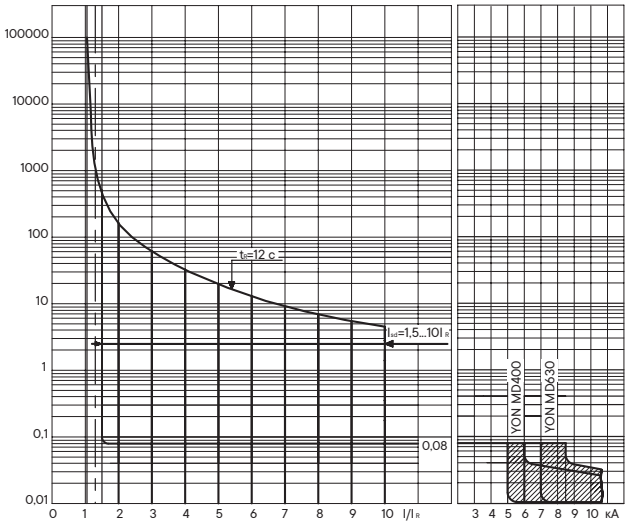

"YON" MD400 и MD630 с микропроцессорным расцепителем MR1

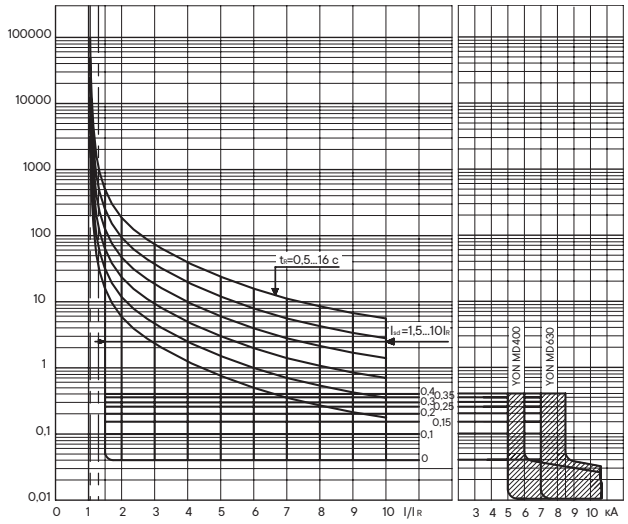

"YON" MD400 и MD630 с микропроцессорным расцепителем MR2

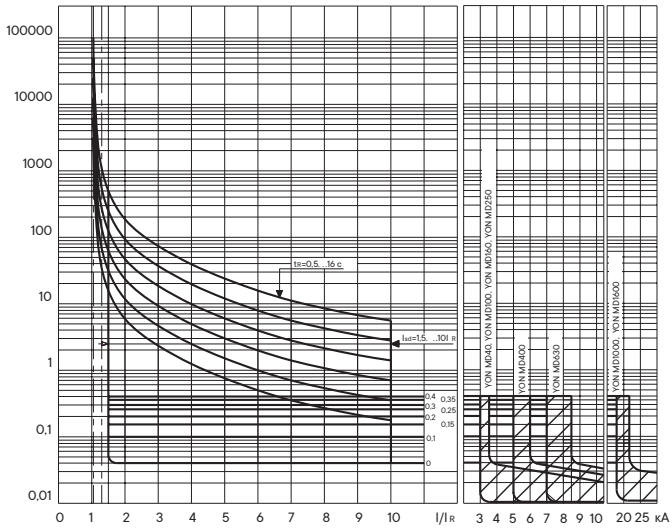

"YON" MD1000 и MD1600 с микропроцессорным расцепителем MR2

Время срабатывания выключателей при нагрузке каждого полюса в отдельности током $2I_R$ при различных уставках t_R приведены в таблице:

Время при $6I_R$, с	**0,5**	**1**	**2**	**4**	**2**	**4**	**8**	**12***	**16**
Нагрузка		**без тепловой памяти, с**			**с тепловой памятью, с**				
1,05<IR<1,3	≤ 38	≤ 72	≤ 152	≤ 349	0≤ 152	≤ 349	≤ 1146	≤ 2200	—
1,3 IR	15,9...21,8	32,3...44,4	66,5...91,7	141...196	66,5...91,7	141...196	328...468	603...909	1135...2248
1,5 IR	10,7...14,6	21,7...29,6	44,3...60,5	92,2...126,6	44,3...60,5	92,2...126,6	201...280	336...475	510...745
2 IR	5,1..6,9	10,3..14	20,9...28,2	42,5...57,6	20,9...28,2	42,5...57,6	88,5..120	138...189	192...265
3 IR	2...2,6	4...5,3	8...10,7	16...21,5	8...10,7	16...21,5	32,5..43,6	49,4...66,5	66,8..90
4 IR	1...1,4	2,1...2,8	4,2...5,6	8,4...11,2	4,2...5,6	8,4...11,2	16,8...22,5	25,4...34	34,2...45,7
6 IR	0,43...0,57	0,8...1,2	1,7..2,3	3,5...4,6	1,7..2,3	3,5...4,6	6,9...9,2	10,4...13,9	14...18,6
8 IR	0,23...0,31	0,47...0,62	0,94...1,25	1,9...2,5	0,94...1,25	1,9...2,5	3,8...5	5,7...7,5	7,6...10
10 IR	0,15...0,2	0,3...0,39	0,6...0,8	1,2...1,6	0,6...0,8	1,2...1,6	2,4...3,1	3,6...4,7	4,7...6,3

* только для MR1

Примечание. Для уставок по времени t_R в зоне тепловой памяти значения времени срабатывания указаны для первой проверки расцепителя. При последующих проверках расцепителя в течение 20 минут допускается отклонение от указанных значений времен срабатывания из-за внесения программной корректировки функции тепловой памяти.

Внутреннее сопротивление и потребляемая мощность

Наименование	U	В-А	Вт	А	мОм
"YON" MD40	380	4	4	0,01	38,000
"YON" MD100	380	10	10	0,026	14,440
"YON" MD160	380	16	16	0,042	9,025
"YON" MD250	380	25	25	0,066	5,776
"YON" MD400	380	40	40	0,105	3,610
"YON" MD630	380	63	63	0,166	2,292
"YON" MD800	380	70	70	0,184	2,063
"YON" MD1000	380	100	100	0,263	1,444
"YON" MD1250	380	160	160	0,421	0,903
"YON" MD1600	380	250	250	0,658	0,578

Комплектация

1. Коммутационный блок (коммутационный)*
2. Микропроцессорный расцепитель*
3. Термомагнитный расцепитель*
4. Независимый расцепитель
5. Вспомогательные контакты (контакты управления и сигнальные)
6. Минимальный расцепитель напряжения
7. Контакты для заднего присоединения
8. Межполюсные перегородки*
9. Клеммная крышка
10. 12 Комплект втычного присоединения
11. 12 Комплект выдвижного исполнения
13. Привод двигательный
14. Привод ручной дистанционный

* комплект поставки

Комплектация "YON" MD100, D160 и D250

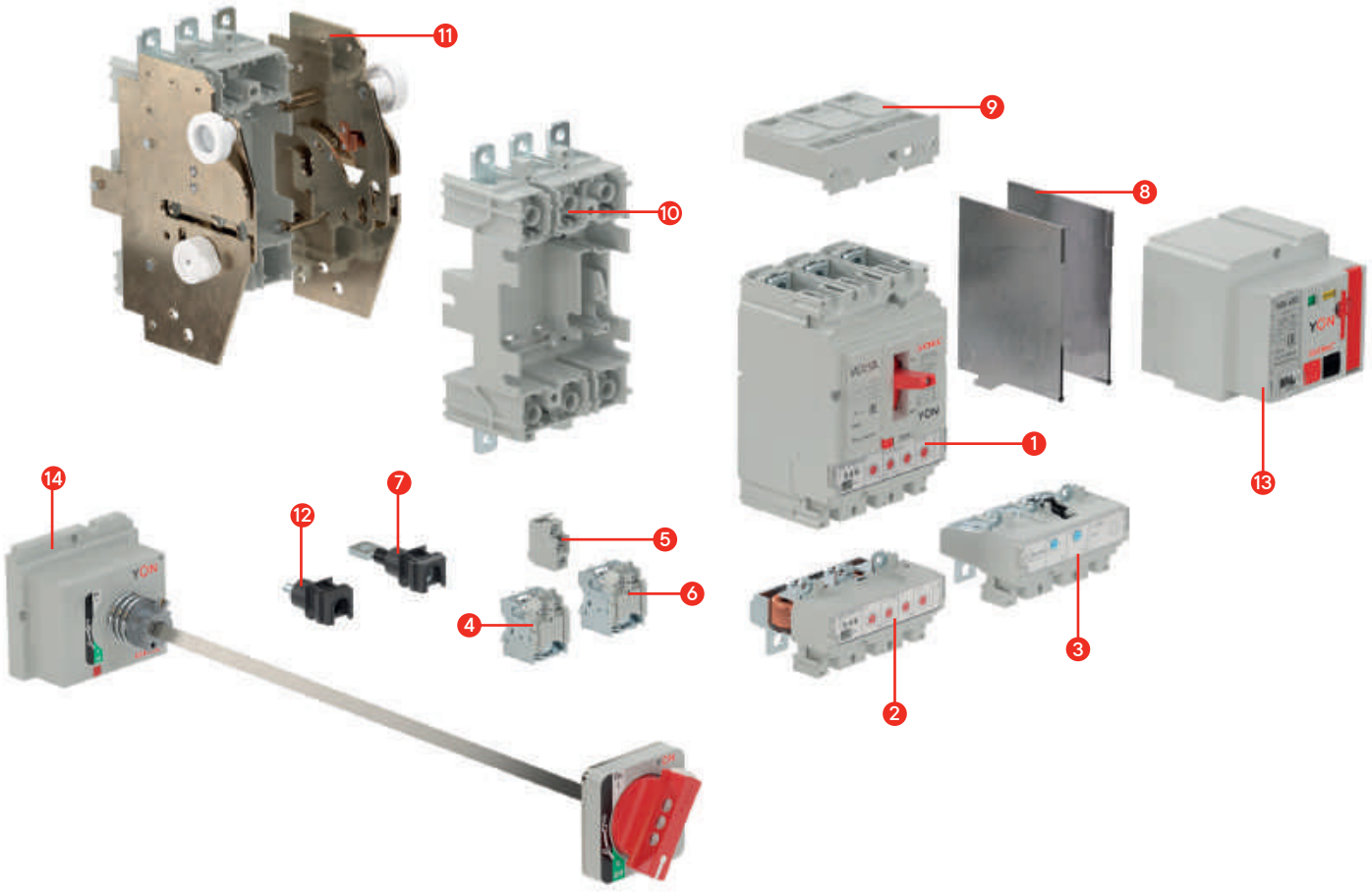

Комплектация "YON" MD400, MD630

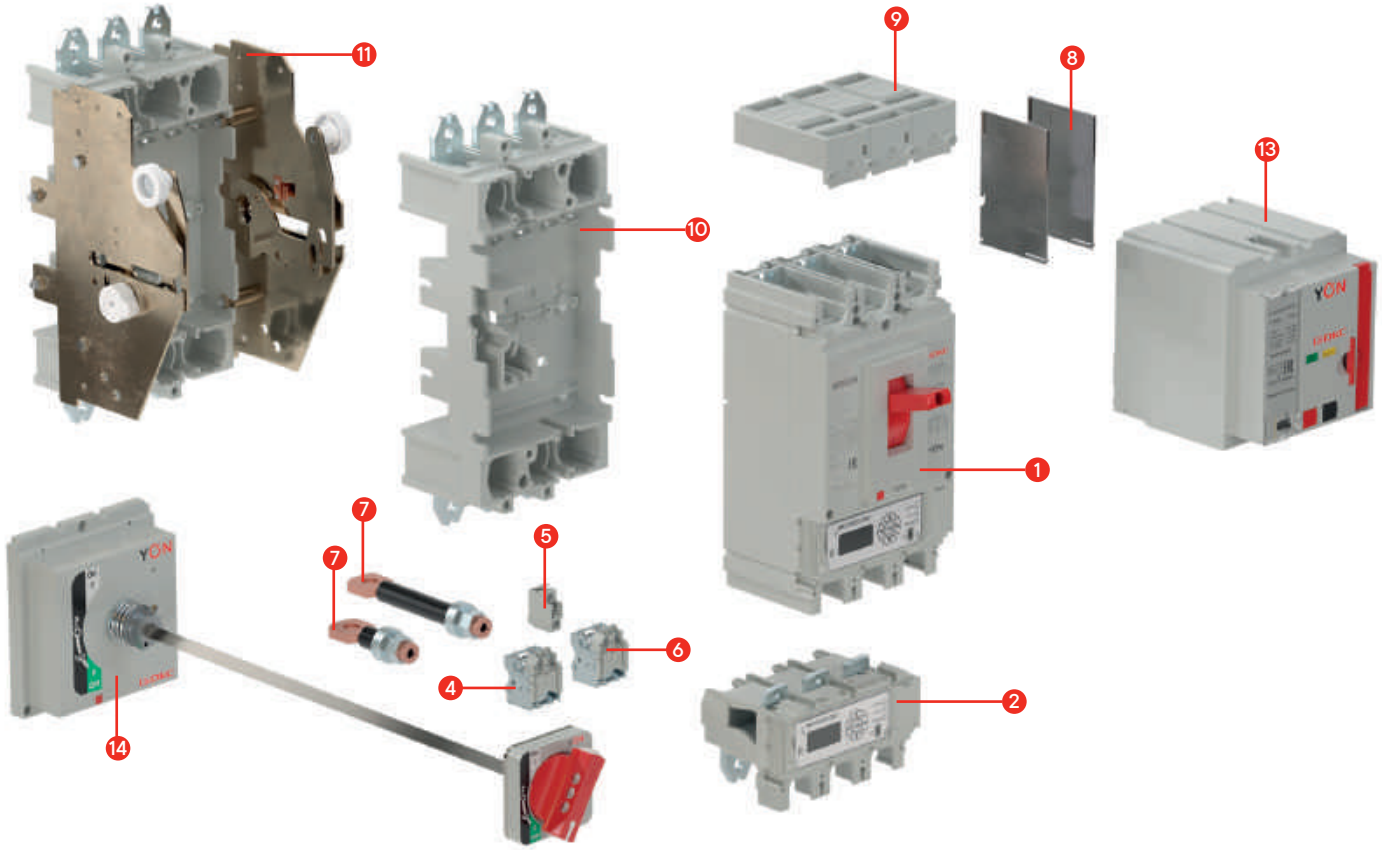

Комплектация "YON" MD1000, MD1600*

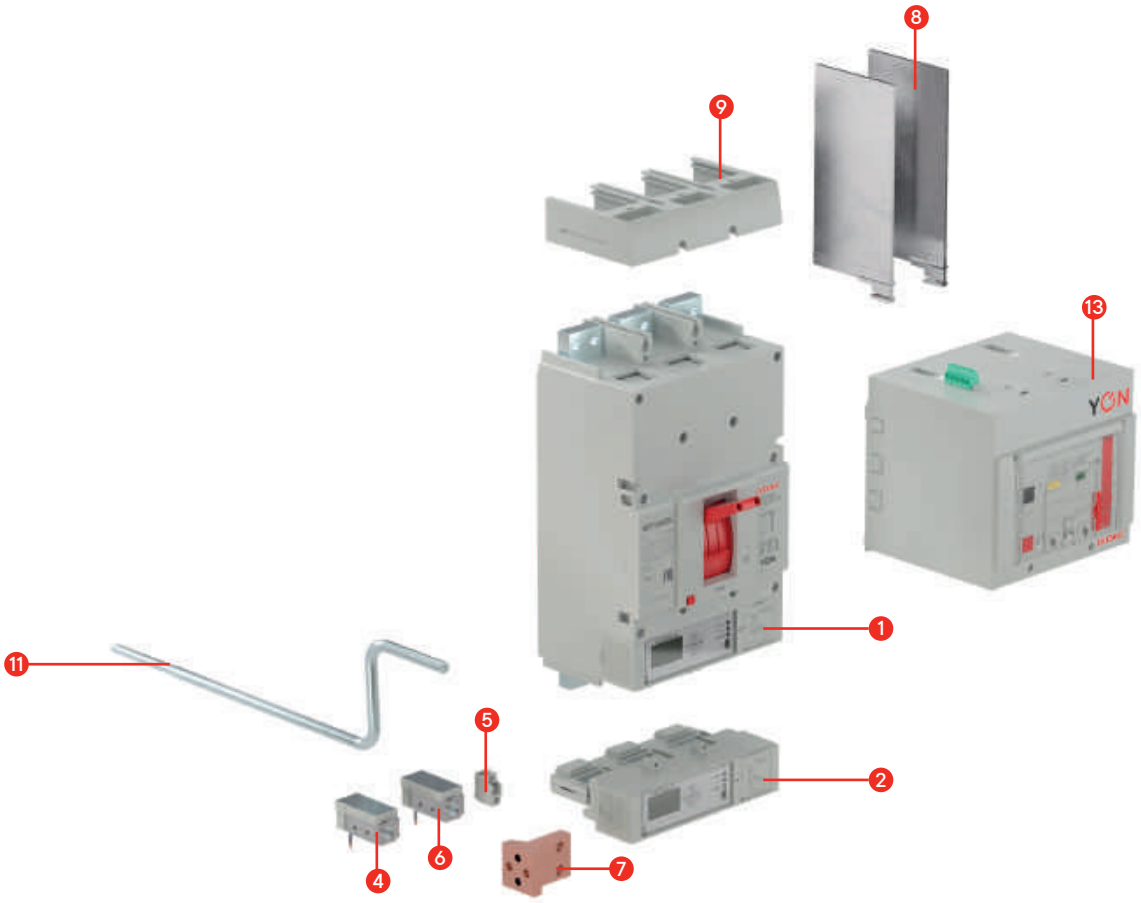

* комплект выдвижного исполнения 1000–1600 А в разработке

Аксессуары

Расцепитель независимый

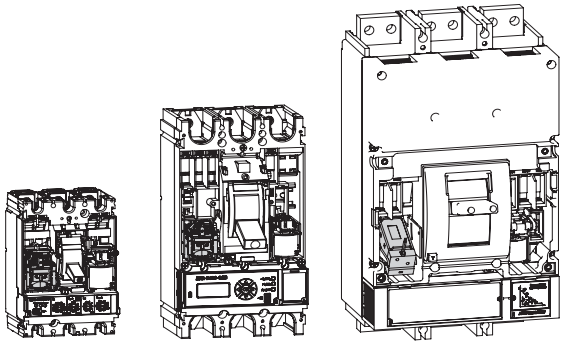

Назначение
• для дистанционного отключения выключателя. Расцепитель применяется в цепях управления постоянного и переменного тока частоты 50 Гц.

Номинальные напряжения управления (Uc) и технические характеристики

Обозначение		**"YON" MD100, MD160, MD250, MD400 и MD630**				**"YON" MD1000 и MD1600**
		HP 24DC / 48AC	**HP 48DC / 110AC**	**HP 110DC / 230AC**	**HP 220DC / 400AC**	**HP 230AC**
Код	общепромышленное исполнение	SHT-MD630-48	SHT-MD630-110	SHT-MD630-230	SHT-MD630-400	SHT-MD1600-230
Номинальные напряжения управления независимым расцепителем (Uc), В		24DC/48AC	48DC/110AC	110DC/230AC	220DC/400AC	230AC
Диапазон рабочих напряжений		0,7–1,1 Uc				
Потребляемая мощность, ВА или Вт		30				
Управляющая команда		Подача напряжения длительностью от 0,02 до 3 с				
Максимальный ток потребления при 110% Uc (~230В), А		1,0				
Максимальное время отключения (до размыкания силовых контактов), мс		40				

Расцепитель минимального напряжения

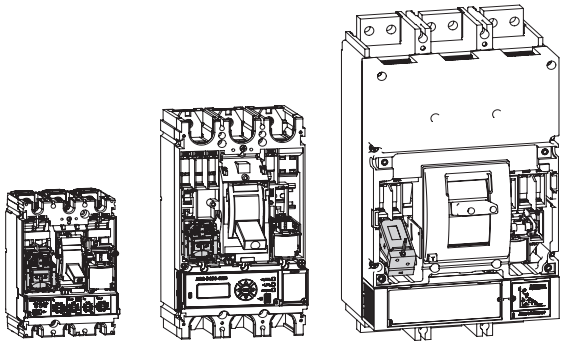

Назначение
• для отключения автоматического выключателя при снижении напряжения ниже установленных норм.
Расцепитель применяется в цепях постоянного и переменного тока частоты 50 Гц.

Номинальные напряжения управления (Uc) и технические характеристики

Обозначение		**"YON" MD100, MD160, MD250, MD400 и MD630**									**"YON" MD1000 и MD1600**
		MP 24DC	**MP 24AC**	**MP 48DC**	**MP 48AC**	**MP 110DC**	**MP 110AC**	**MP 220DC**	**MP 230AC**	**MP 400AC**	**MP 230AC**
Код	общепромышленное исполнение	в разработке									
Номинальные напряжения управления (Uc), В		24DC	24AC	48DC	48AC	110DC	110AC	220DC	230AC	400AC	230AC
Рабочий диапазон		0,85–1,1 Uc									
Порог срабатывания: отключения включения		0,35–07Uc 0,85Uc									
Потребляемая мощность, ВА или Вт		6									
Режим работы		продолжительный									

Устройство блокировки положения "Отключено"

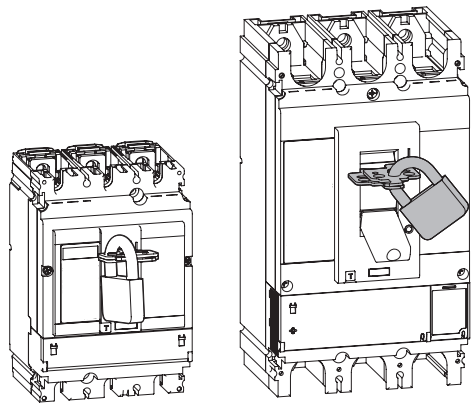

Назначение

• обеспечивает безопасность оборудования и персонала при проведении регламентных или пусконаладочных работ на объектах путем предотвращения включения вручную автоматического выключателя. Блокировка автоматического выключателя в выключенном состоянии гарантирует разъединение цепи в соответствии со стандартом МЭК 60947-2 и допускает установку 1–3 навесных замков диаметром дужки 5–8 мм (не входят в комплект поставки).

Наименование	Код
Устройство блокировки положения (отключено) "YON" MD16...630	PLD-MD630

Контакт вспомогательный

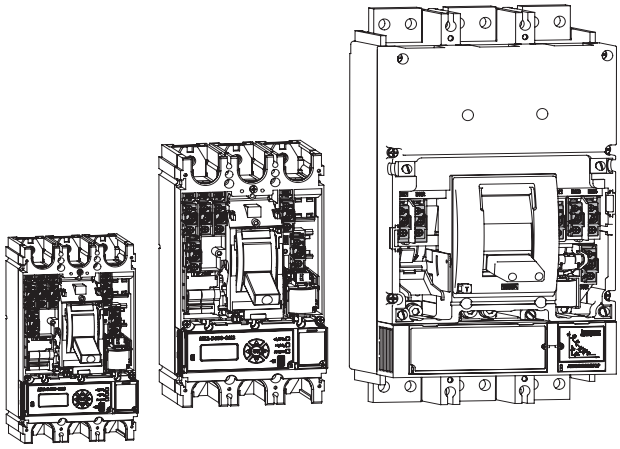

Назначение

• предназначен для сигнализации о состоянии выключателя. Вспомогательные контакты единой конструктивной модели устанавливаются в гнезда выключателя, согласно схемы, приведенной ниже. Функции, выполняемые вспомогательными контактами в зависимости от гнезда крышки, в которые они установлены (см. Принципиальные электрические схемы выключателей "YON" MD):
ВК1–ВК4 – сигнализация о коммутационном положении главных контактов (замкнуты/разомкнуты).
СК1 – сигнализация об отключении выключателя с расцеплением механизма вследствие:
– срабатывания расцепителей защиты;
– срабатывания независимого или минимального расцепителя;
- нажатия кнопки тестирования;
– нажатия аварийной кнопки двигательного привода.
СК2 – сигнализация об отключении выключателя вследствие срабатывания расцепителя максимального тока.

Максимально возможное количество вспомогательных контактов

Тип выключателя		Функциональное исполнение вспомогательных контактов		
		ВК	СК1	СК2
Код	общепромышленное исполнение	AUX-MD-4 (комплект 4 шт.) / AUX-MD-1 (комплект 1 шт.)		
"YON" MD250		2	1	1
"YON" MD630		4	1	1
"YON" MD1600		4	1	1

Номинальные рабочие токи (Ic) при различных напряжениях (Uc)

	Переменный ток (AC)					Постоянный ток (DC)			
Номинальное напряжение (Uc), В	24	48	110	230	400	24	48	110	250
Номинальный рабочий ток (Ic), А	6	6	5	4	2	3	1,5	0,5	0,2

Комплект для заднего присоединения

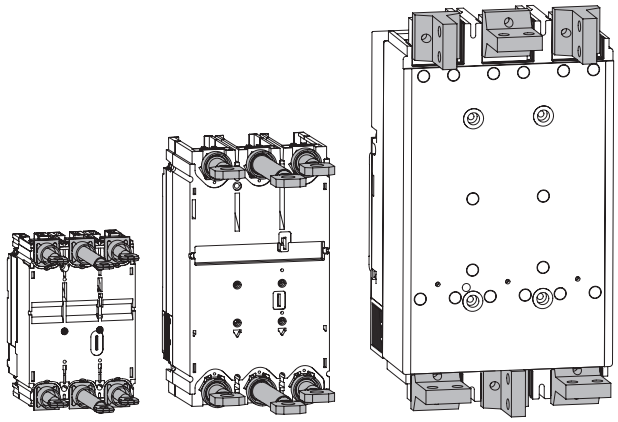

Назначение

• применение выводов для заднего присоединения проводников позволяет использовать автоматические выключатели "YON" MD в низковольтных комплектных устройствах распределения и управления двухстороннего обслуживания, где требуется подключение с задним присоединением шин и проводников с кабельными наконечниками. Выводы для "YON" MD250 и "YON" MD630 имеют два исполнения: длинные и короткие.

Обозначение		КЗП "YON" MD100...250 длинный	КЗП "YON" MD100...250– короткий	КЗП "YON" MD400...630 длинный	КЗП "YON" MD400...630– короткий	КЗП "YON" MD1000... D1600
Код	общепромышленное исполнение	RCT-MD250L / RCT-MD250–50A-L	RCT-MD250S / RCT MD250–50A-S	RCT-MD630L	RCT-MD630S	в разработке

Привод ручной дистанционный

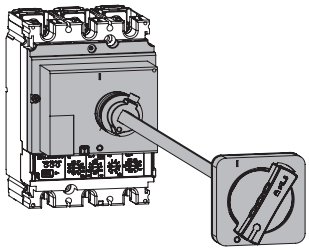

"YON" MD100, MD250

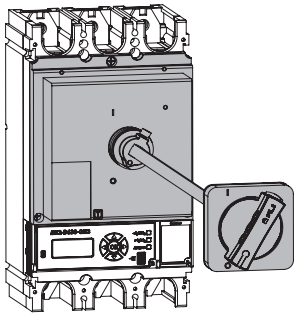

"YON" MD400, MD630

Назначение

• позволяет осуществлять управление аппаратом, который установлен в глубине щита, с передней панели щита. Обеспечивает следующие функции:

– механическая блокировка дверцы при включенном аппарате.

Ручной дистанционный привод снабжен объединенной с осью удлинения блокировкой, которая не дает открыть дверцу, если автоматический выключатель находится в положении "вкл." или "авар. откл.". Чтобы открыть дверцу при включенном автоматическом выключателе, эта блокировка может быть нейтрализована с помощью инструмента. Такая операция невозможна, если рукоятка заблокирована навесными замками;

– принудительная нейтрализация механической блокировки дверцы.

Доработка рукоятки, выполняемая на месте, позволяет полностью запретить блокировку дверцы, включая блокировку навесными замками. Однако, при необходимости, блокировка дверцы может быть восстановлена;

Если на одной дверце установлено несколько ручных дистанционных приводов, данная функция принудительной нейтрализации позволяет блокировать дверцу от одного аппарата;

– блокировка аппарата и дверцы навесными замками.

Навесными замками можно заблокировать рукоятку управления автоматическим выключателем и запретить открытие дверцы в положении "откл." при помощи одного-трех навесных замков Ø5–8 мм (не входят в комплект поставки).

Если управление дверцей было доработано для обеспечения принудительной нейтрализации блокировки дверцы, навесные замки не блокируют дверцу, но блокируют рукоятку управления аппаратом, препятствуя выполнению коммутаций.

Обозначение		Привод ручной дистанционный "YON" MD100...250	Привод ручной дистанционный "YON" MD400...630
Код	общепромышленное исполнение	TFH-MD250	TFH-MD630

Привод двигательный

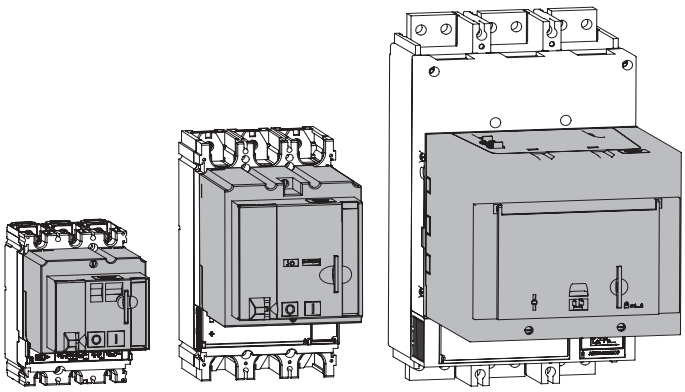

Назначение

• автоматические выключатели "YON" MD могут оснащаться двигательным приводом с накопителем энергии, обеспечивающим замыкание выключателя в любых условиях - от номинальной нагрузки до номинальной включающей способности. Он предназначен для дистанционного управления выключателем. Режимы управления: электрический (авто) или ручной (Р).

Основные характеристики двигательного привода

Обозначение		**Привод двигательный "YON" MD100...250-230AC**	**"YON" MD100...250-220DC**	**Привод двигательный "YON" MD400...630-230AC**	**"YON" MD400...630-220DC**	**Привод двигательный "YON" MD1000...1600-230AC**	**"YON" MD1000...1600-400AC**
Код	общепромышленное исполнение	MO-MD250	в разработке	MO-MD630	в разработке	MO-MD1600	в разработке
Диапазон рабочего напряжения (Us), В		0,85-1,1					
Мощность двигателя, В*А		250					
Время взвода, с		не более 3					
Общее время включения, мс		≤80					
Общее время отключения, мс		≤1000					
Частота оперирования		не более 3 в минуту					

Комплект для втычного присоединения

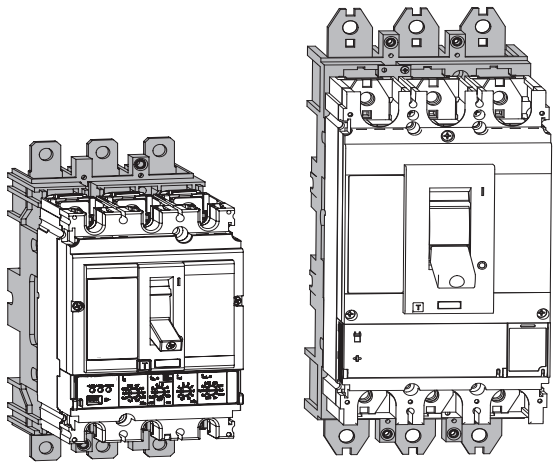

Назначение

• фиксированная часть является основанием для крепления подвижной части втычного выключателя и может быть установлена различными способами на монтажную панель с передним или задним присоединением. Автоматический выключатель присоединяется к основанию с помощью выводов для втычного присоединения (входит в комплект поставки).

Комплект для втычного присоединения позволяет быстро извлекать автоматический выключатель, осуществлять его осмотр или замену. При этом силовые кабели или шины остаются присоединенными к неподвижному основанию. Также комплект позволяет предусмотреть в щите резервные отходящие линии, на которые в дальнейшем будут установлены автоматические выключатели. Специальная блокировка (входит в комплект поставки) автоматически отключает аппарат при его установке или извлечении во включенном состоянии, и при этом позволяет осуществлять коммутации извлеченного аппарата.

Обозначение		**Комплект для втычного присоединения "YON" MD100...250**	**Комплект для втычного присоединения "YON" MD400...630**
Код	общепромышленное исполнение	TDM-MD250 / TDM-MD250-50A	TDM-MD630*

* При использовании автоматических выключателей "YON" MD630 совместно с комплектом для втычного присоединения "YON" MD400...630 и для выдвижного исполнения "YON" MD400...630 максимально допустимый ток без превышения допустимой температуры по ГОСТ IEC 60947-2 равен 570 А.

Комплект для выдвижного исполнения

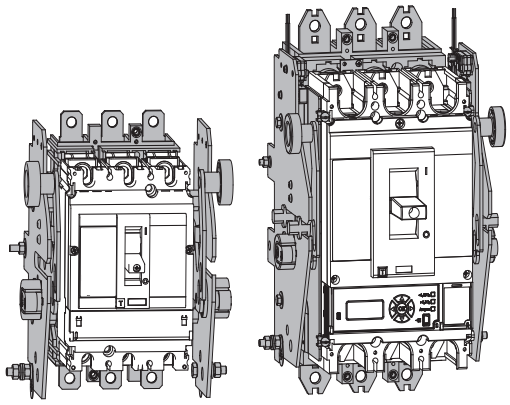

Назначение

• В дополнение к функциям, реализуемым втычным присоединением, выдвижное исполнение на шасси облегчает управление аппаратом. Оно обеспечивает три возможных положения, переход между которыми осуществляется после снятия механической блокировки фиксаторами:
1) "вкачено": силовая цепь включена;
2) "выкачено": силовая цепь отключена, можно осуществлять коммутации аппарата для проверки работы вторичных цепей;
3) "извлечено": аппарат извлечен из шасси.
Выдвижное исполнение на шасси может быть реализовано путем установки неподвижных частей шасси на основание, а подвижных частей шасси - непосредственно на аппарат. Выдвижное исполнение обеспечивает видимый разрыв при проведении пусконаладочных работ. Специальная блокировка (входит в комплект поставки) автоматически отключает аппарат при его установке или извлечении во включенном состоянии, при этом позволяет осуществлять коммутации извлеченного аппарата.

Обозначение		**Комплект для выдвижного исполнения "YON" MD100...250**	**Комплект для выдвижного исполнения "YON" MD400...630**
Код	общепромышленное исполнение	WDD-MD250 / WDD-MD250-50A	WDD-MD630*

* При использовании автоматических выключателей "YON" MD630 совместно с комплектом для втычного присоединения "YON" MD400...630 и для выдвижного исполнения "YON" MD400...630 максимально допустимый ток без превышения допустимой температуры по ГОСТ IEC 60947-2 равен 570 А.

Габаритные размеры

"YON" MD100, MD160, MD250

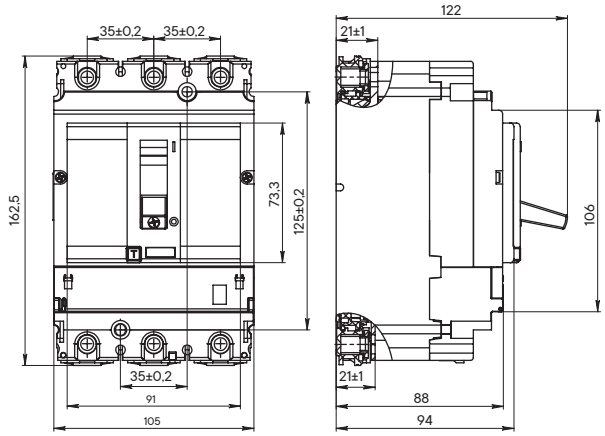

"YON" MD400, MD630

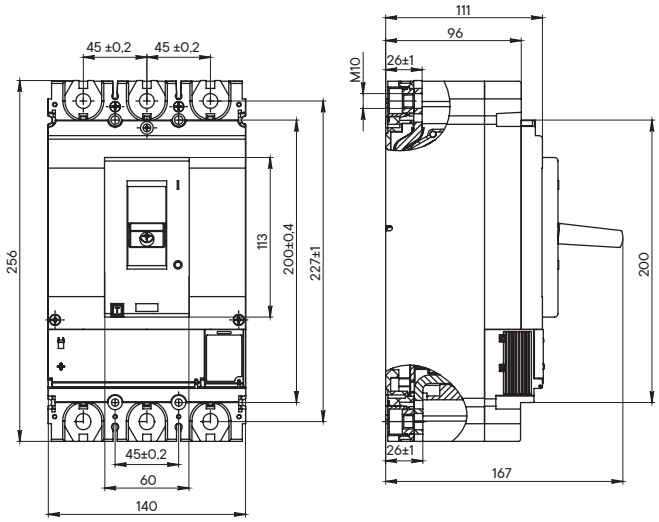

"YON" MD800, MD1000, MD1250, MD1600 стационарного исполнения

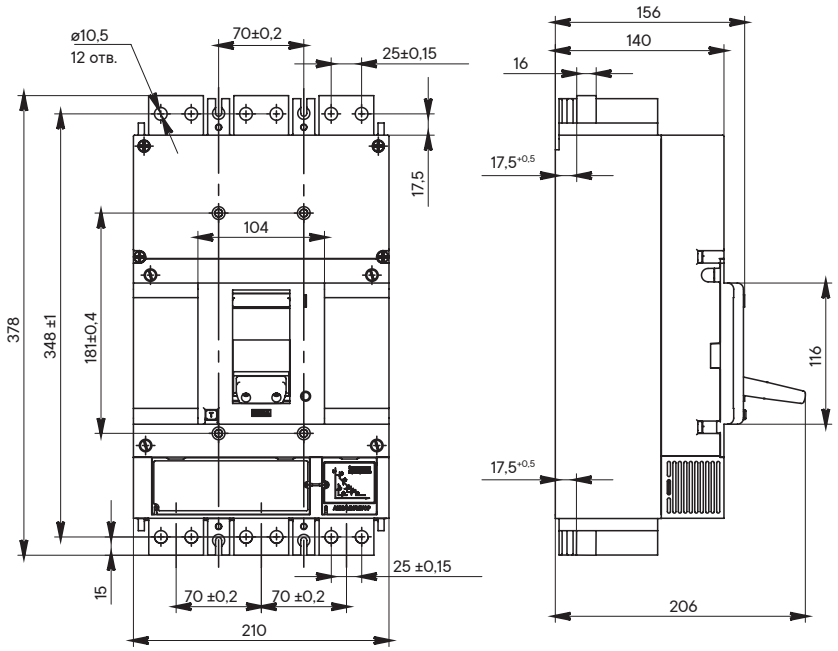

Комплект для втычного присоединения и выдвижного исполнения выключателей "YON" MD100, "YON" MD160, "YON" MD250

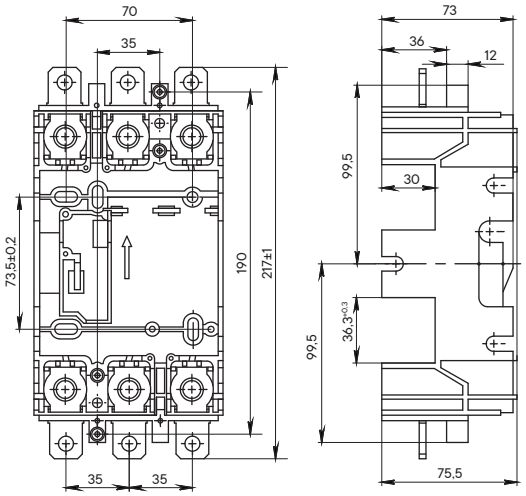

Основание для втычного присоединения выключателя

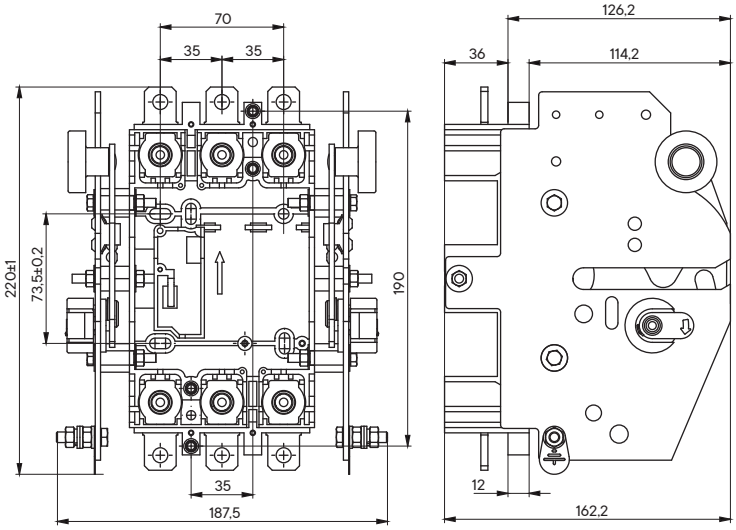

Корзина для выключателя

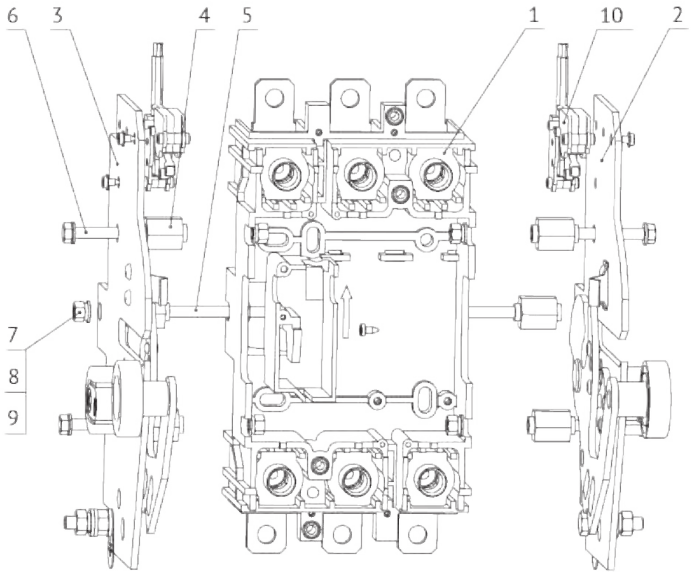

1 – основание для втычного присоединения; 2 – стойка правая; 3 – стойка левая; 4 – втулка ограничительная – 6 шт.; 5 – шпилька – стяжка – 1 шт.; 6 – болт М5х35 – 4 шт.; 7 – гайка М5 – 8 шт.; 8 – шайба – 12 шт.; 9 – шайба пружинная - 6 шт.; 10 – контакт сигнализации положения выключателя в корзине – 4 шт.

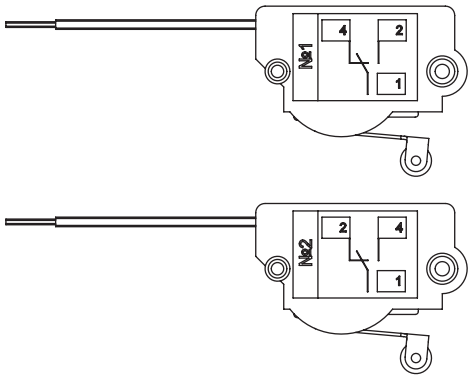

Контакт сигнализации положения выключателя в корзине:
1 – контакт сигнализации – 1 шт.; 2 – винт-саморез – 1 шт.

Номинальный рабочий ток при напряжении питания, А

переменном, 125–250 В (50 Гц)	постоянном, В				
	30	50	75	125	220
5	5	1	0,75	0,5	0,25

Дополнительные единицы, входящие в комплект поставки для втычного присоединения и выдвижного исполнения выключателей "YON" MD100, "YON" MD160, "YON" MD250

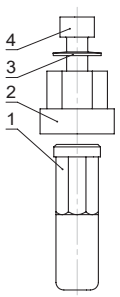

Вывод для автоматического выключателя:
1 – вывод; 2 – переходная деталь; 3 – пружина тарельчатая; 4 – винт М6х16.
Вывод поз. 1 устанавливается в выключатель через переходную деталь поз. 2 с помощью винта поз. 4 и пружины поз. 3.

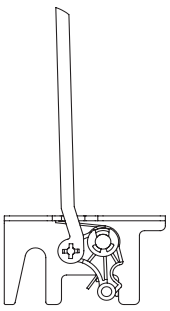

Механизм блокировки для предотвращения установки и извлечения выключателя в коммутационном положении "включено"

Комплект для втычного присоединения и выдвижного исполнения выключателей "YON" MD400, "YON" MD630

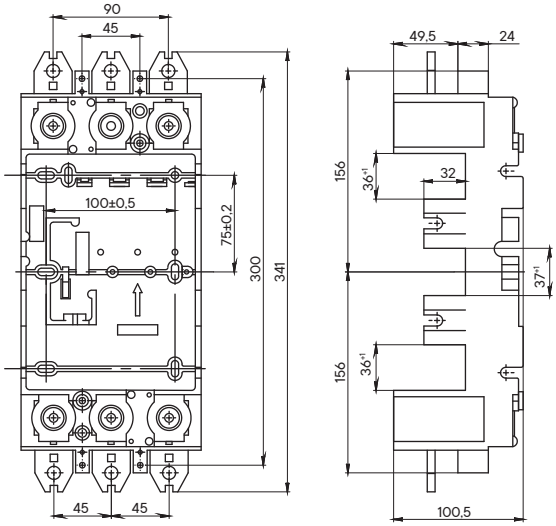

Основание для втычного присоединения выключателя

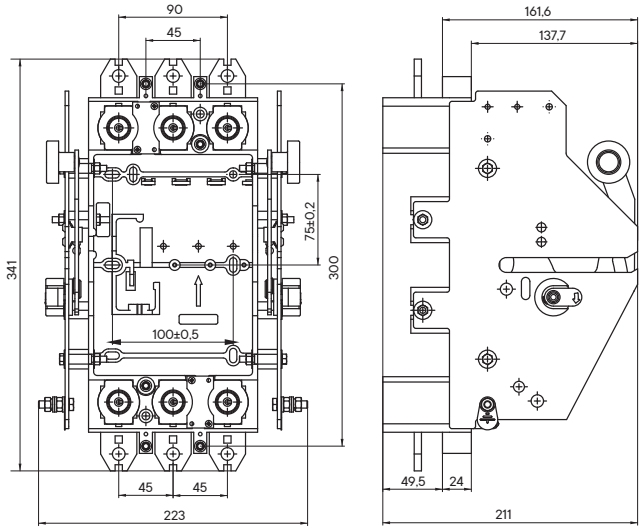

Корзина для выключателя

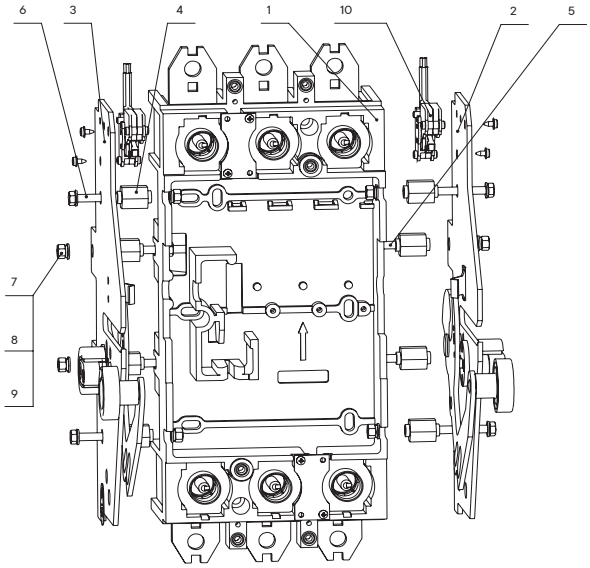

1 – основание для втычного присоединения; 2 – стойка правая; 3 – стойка левая; 4 – втулка ограничительная – 8 шт.; 5 – шпилька – стяжка – 2 шт.; 6 – болт М5х35 – 8 шт.; 7 – гайка М5 – 12 шт.; 8 – шайба – 16 шт.; 9 – шайба пружинная - 8 шт. 10 - контакт сигнализации положения выключателя в корзине - 4 шт.

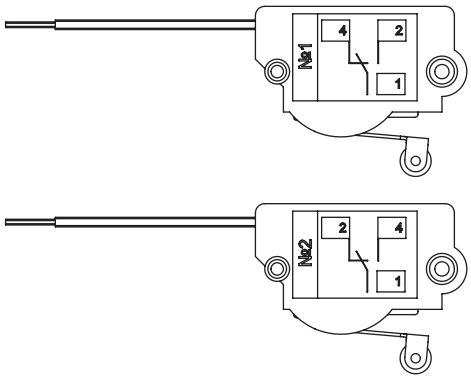

Контакт сигнализации положения выключателя в корзине:
1 – контакт сигнализации – 1 шт.; 2 – винт-саморез – 1 шт.

Номинальный рабочий ток при напряжении питания, А

переменном, 125–250 В (50 Гц)	постоянном, В				
	30	50	75	125	220
5	5	1	0,75	0,5	0,25

Дополнительные единицы входящие в комплект поставки для втычного присоединения и выдвижного исполнения выключателей "YON" MD400, "YON" MD630

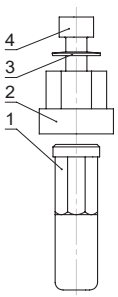

Вывод для автоматического выключателя:
1 - вывод; 2 - переходная деталь; 3 - пружина тарельчатая; 4 - винт М6х16.
Вывод поз. 1 устанавливается в выключатель через переходную деталь поз. 2 с помощью винта поз. 4 и пружины поз. 3.

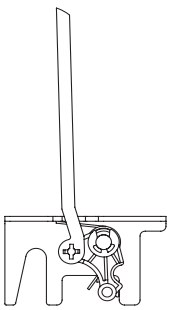

Механизм блокировки для предотвращения установки и извлечения выключателя в коммутационном положении "включено"

Работа контактов сигнализации в составе выдвижного исполнения "YON" MD

"YON" MD100, MD160, MD250

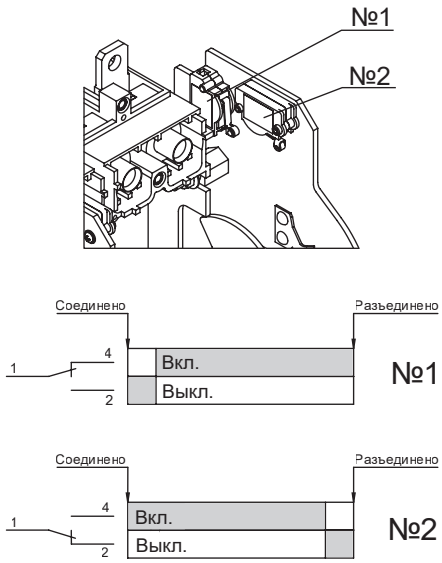

"YON" MD400, MD630

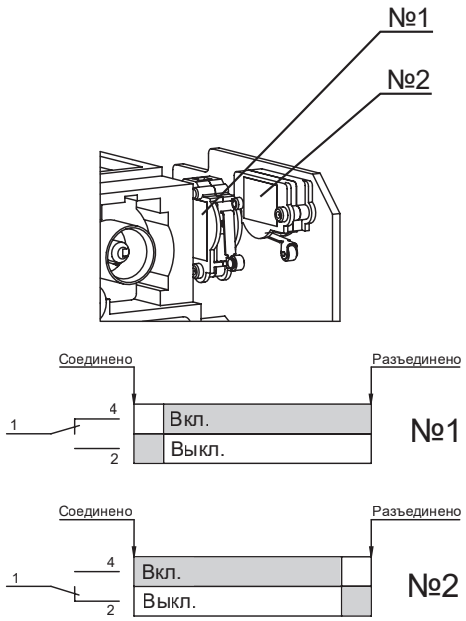

Данные контакты сигнализации устанавливаются в корзине
и служат для индикации положения автоматического выключателя. 1 – "Разъединен"; 2 – "Соединен"

Схема подключения контактов сигнализации "YON" MD100, MD160, MD250, MD630

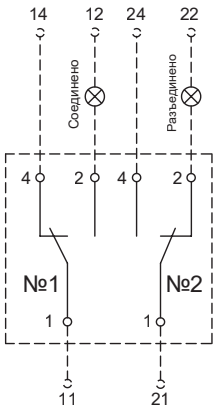

Выводы для заднего присоединения выключателей

"YON" MD100, MD160, MD250

короткий

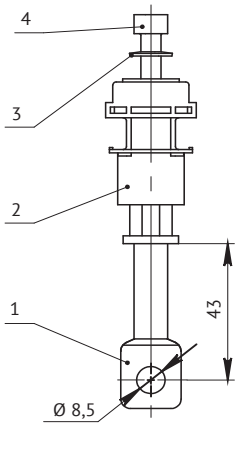

длинный

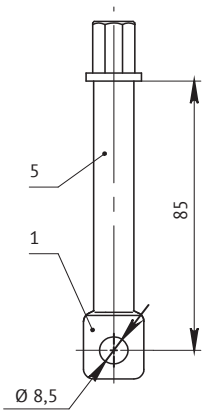

1 - вывод; 2 - переходная деталь; 3 - пружина тарельчатая;
4 - винт M6x16; 5 - изоляционная трубка

"YON" MD400, MD630

короткий

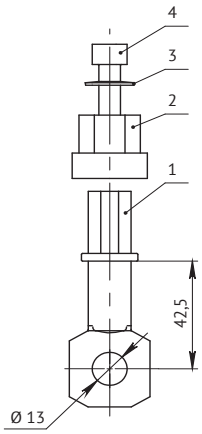

длинный

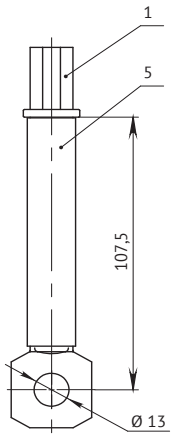

1 - вывод; 2 - переходная деталь; 3 - пружина тарельчатая;
4 - винт M8x20; 5 - изоляционная трубка

Габаритные размеры расширителей полюсов

"YON" MD100, MD160, MD250

короткий

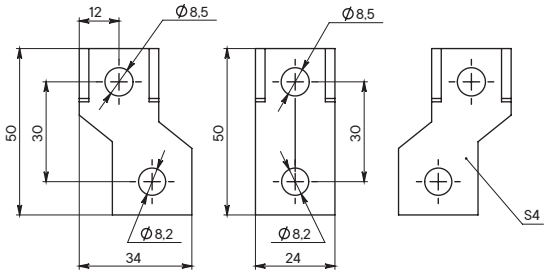

длинный

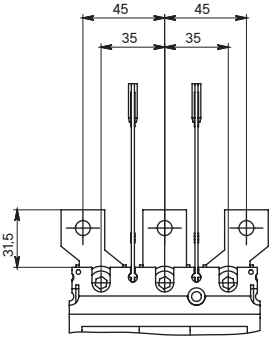

Расширители полюсов "YON" MD400, MD630

короткий

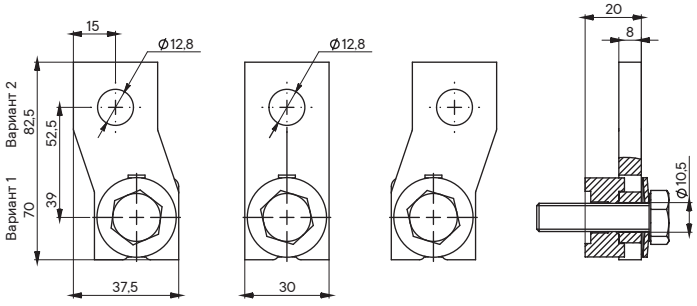

длинный

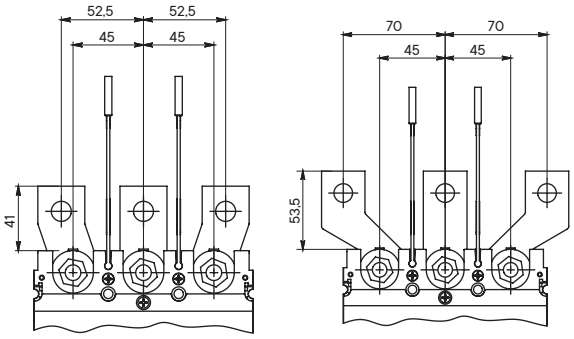

Наименование	Артикул
Расширители полюсов "YON" MD400..630 - короткий - 3 шт.	TBB-MD630S
Расширители полюсов "YON" MD400..630 - длинный - 3 шт.	TBB-MD630L

Габаритные размеры привода двигательного

"YON" MD100, MD160, MD250

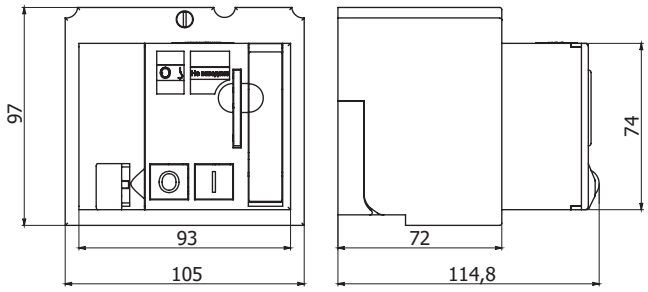

"YON" MD400, MD630

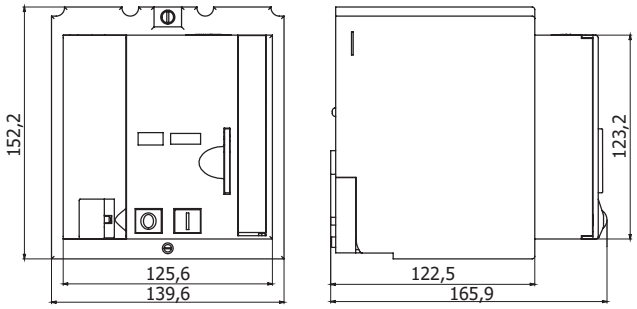

"YON" MD800, MD1000, MD1250, MD1600

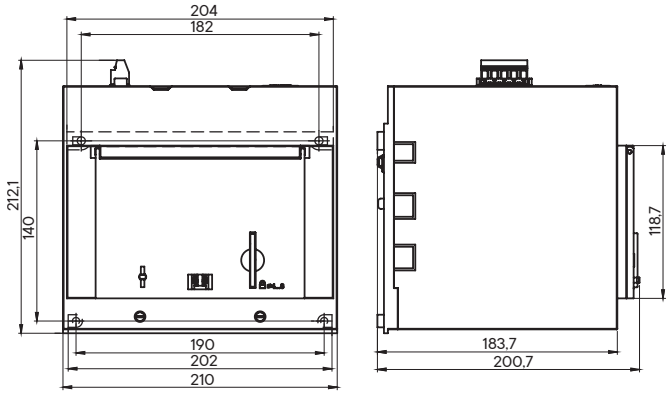

Шаблоны для разметки и сверления шкафа

"YON" MD100, MD160, MD250

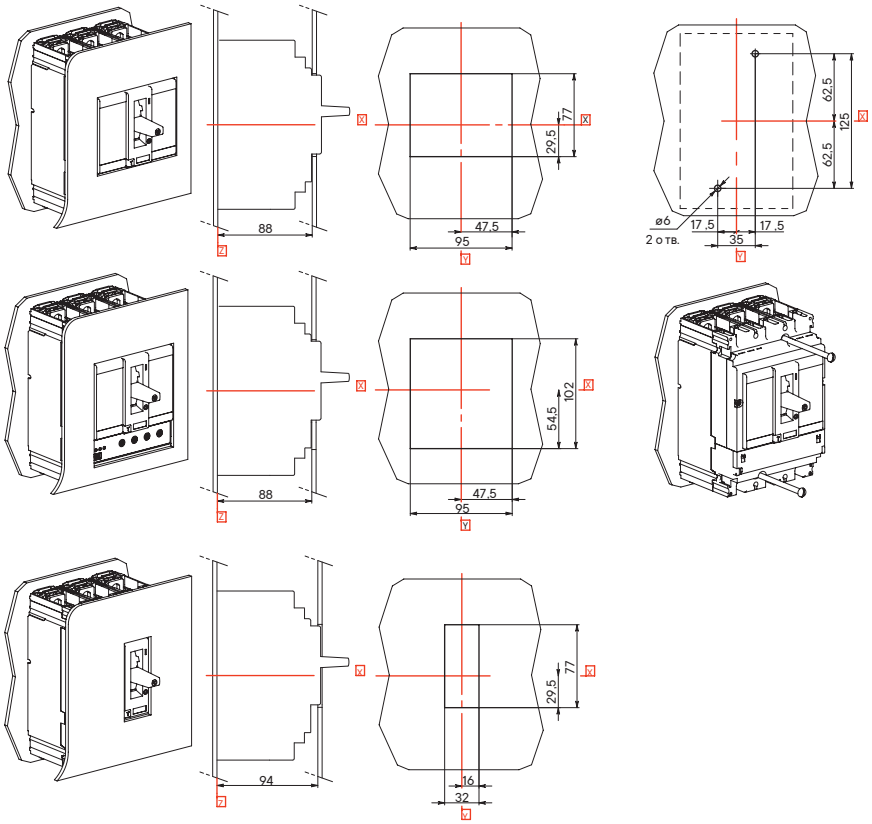

"YON" MD400, MD630

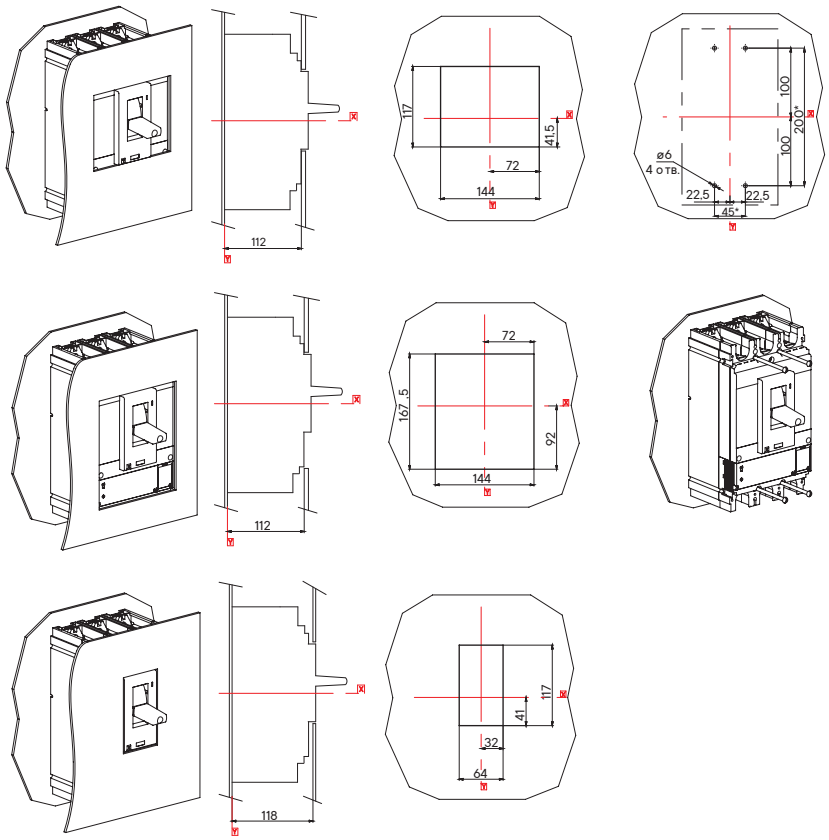

"YON" MD800, MD1000, MD1250, MD1600

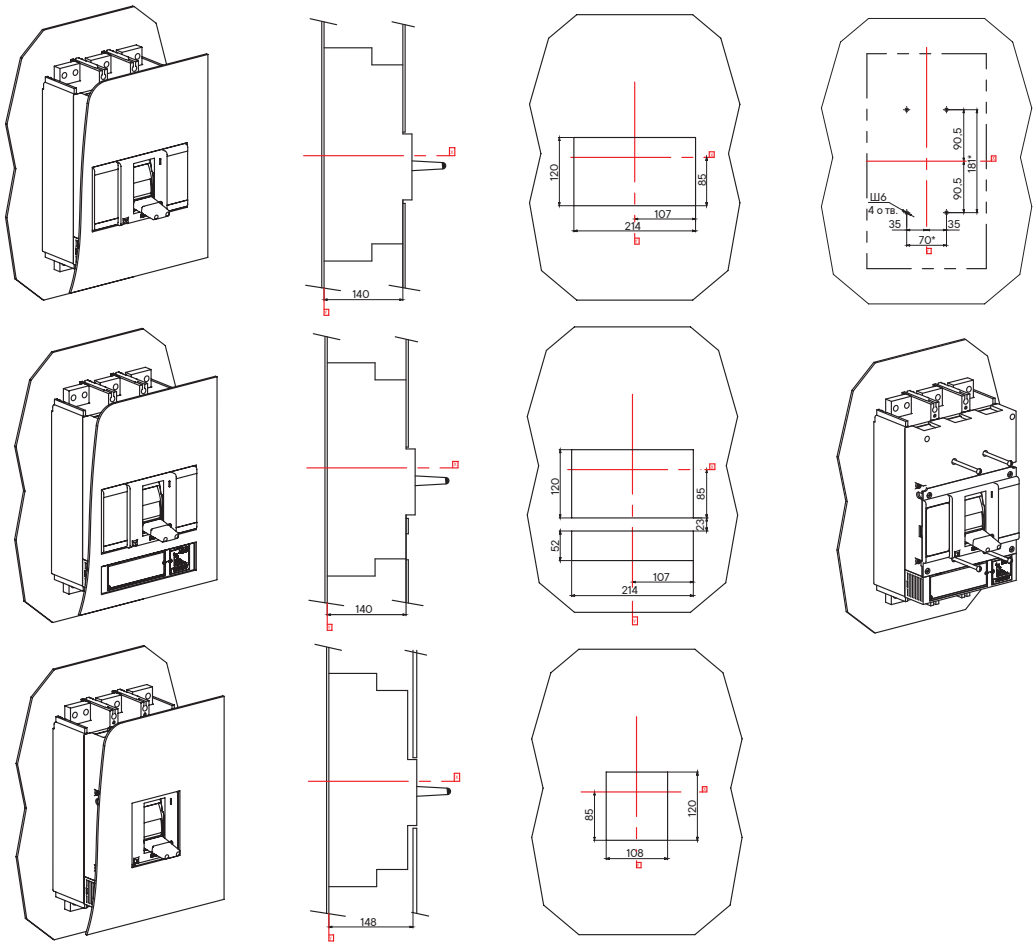

Втычное присоединение и выдвижное исполнение

"YON" MD100, MD160, MD250

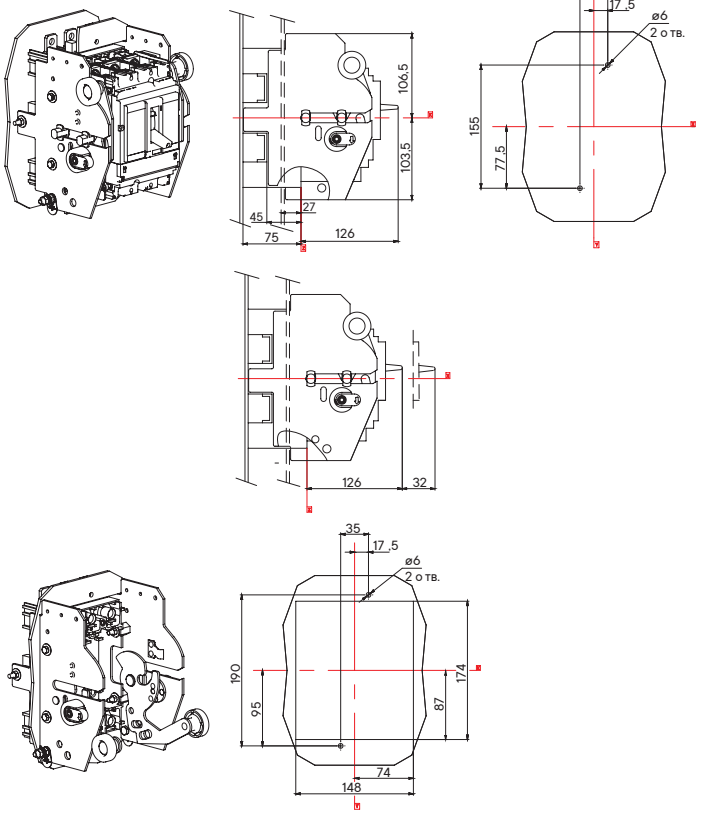

"YON" MD400, MD630

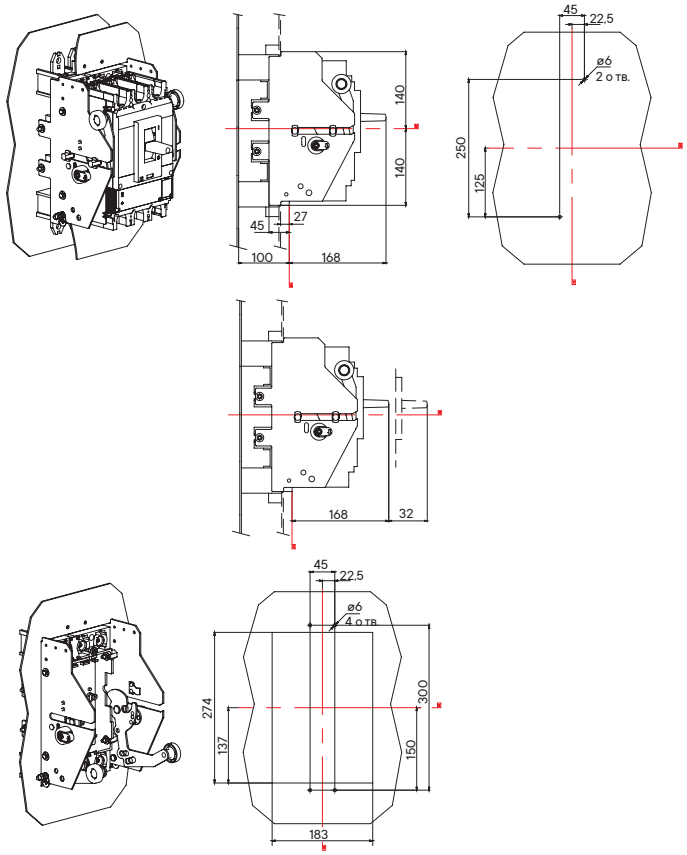

Принципиальные электрические схемы

Принципиальная электрическая схема выключателей "YON" MD100, "YON" MD160, "YON" MD250

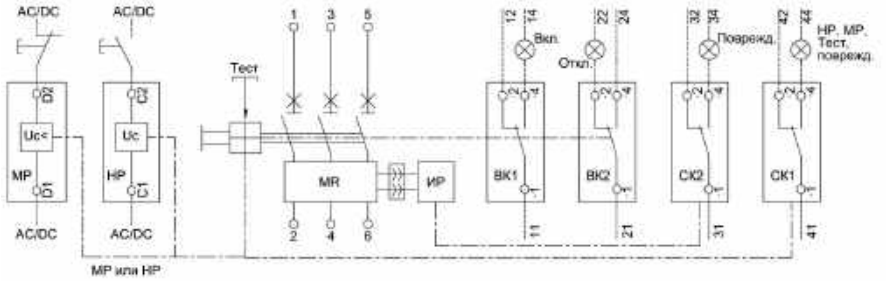

Принципиальная электрическая схема выключателей "YON" MD400, MD630, MD1000, MD1600

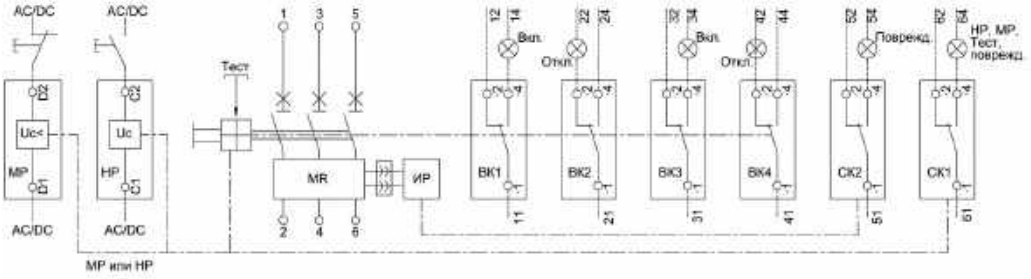

Принципиальная электрическая схема выключателей "YON" MD400, "YON" MD630 с приводом двигательным

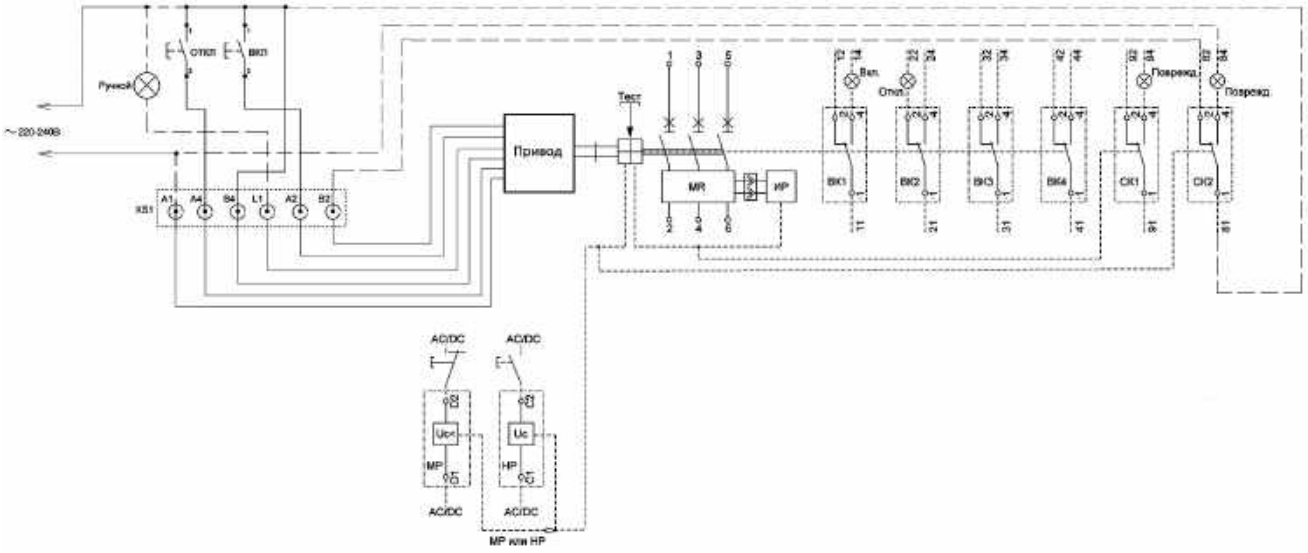

Условные обозначения:
Q – автоматический выключатель;
MR – полупроводниковый расцепитель;
MP – минимальный расцепитель;
HP – независимый расцепитель;
ИР – исполнительный расцепитель;
ВК1... ВК4 – вспомогательные контакты, указывающие на коммутационное положение выключателя (включено - отключено);
СК1 – контакты сигнализации расцепления механизма выключателя при рабочих режимах и при аварийном отключении полупроводниковым расцепителем;
СК2 – контакт сигнализации расцепления механизма выключателя только при аварийном отключении полупроводниковым расцеплением.

Соединения, обозначенные пунктиром, выполняются пользователем.

Схемы приведены в положении выключателей "откл.". На схемах показано максимально возможное количество вспомогательных контактов и расцепителей напряжения (состояния контактов отображены после установки их в соответствующие гнезда автоматического выключателя).

Возможные схемы подключения привода двигательного

На представленных схемах: цепи обесточены, все выключатели отключены, вкачены и взведены. После отключения возврат выключателя может осуществляться автоматически, дистанционно или вручную.
В схемах положение СК2 приведено для выключателя в положении "отключено".
В случае использования СК2 при срабатывании выключателя по короткому замыканию или перегрузке (при срабатывании исполнительного расцепителя) автоматический взвод включающей пружины привода осуществляться не будет. Взвод привода необходимо произвести с помощью рычага ручного взвода.

Схемы подключения ПД "YON" MD250, "YON" MD630

На представленных схемах: цепи обесточены, все выключатели отключены, вкачены и взведены. После отключения возврат выключателя может осуществляться автоматически, дистанционно или вручную.

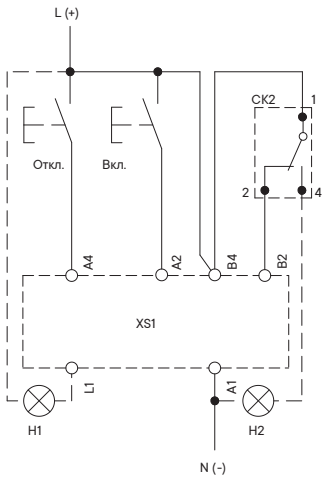

Схема подключения привода с автоматическим взводом пружины включения

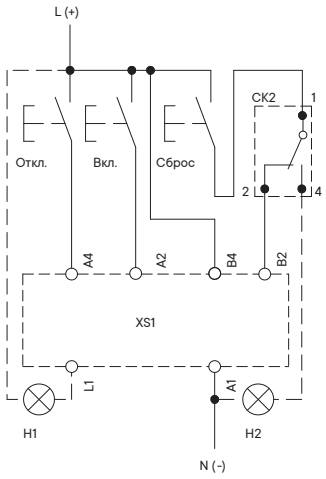

Схема подключения привода с дистанционным взводом пружины включения

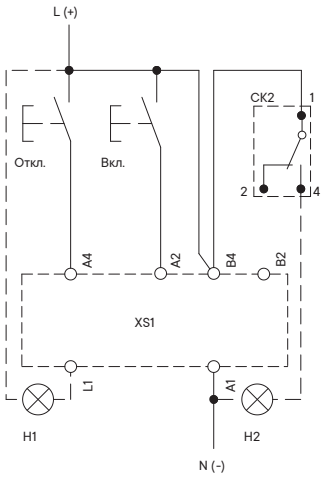

Схема подключения привода с ручным взводом пружины включения

Условные обозначения:
XS1 – разъем подключения (колодка в приводе с шестью клеммами для подключения проводников);
A4 – команда на отключение;
A2 – команда на включение;
B4, A1 – питание двигательного привода;
L1 – ручной режим;
B2 – взаимная блокировка (обязательна для обеспечения правильной работы дистанционного или автоматического взвода);
СК2 – сигнальный контакт аварийного отключения (короткое замыкание, перегрузка);
H1 – сигнализация ручного режима управления;
H2 – сигнализация срабатывания сигнального контакта выключателя СК2 (короткое замыкание, перегрузка).

Схемы подключения ПД "YON" MD1000, "YON" MD1600

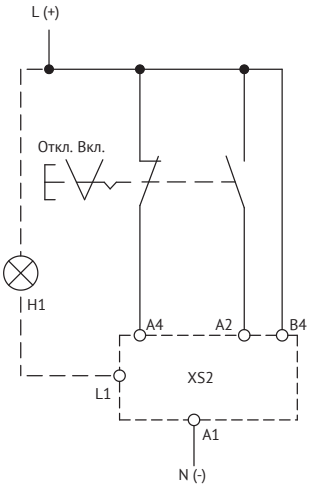

Схема подключения привода с непрерывными командами управления

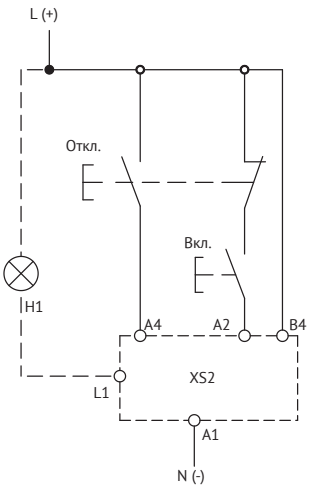

Схема подключения привода с импульсными командами управления

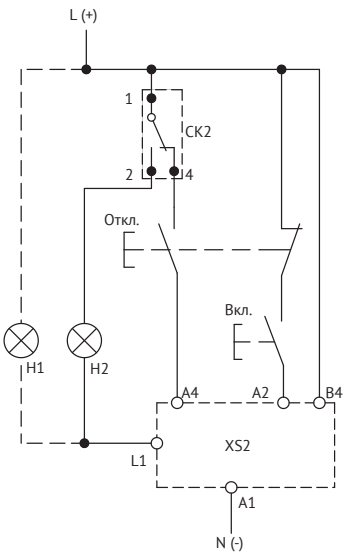

Схема подключения привода с импульсными командами управления без автоматического взвода включающей пружины после срабатывания CK2

Условные обозначения:
XS2 – разъема для подключения проводников;
A4 – команда на отключение;
A2 – команда на включение;
B4, A1 – питание двигательного привода;
L1 – ручной режим;
H1 – сигнализация автоматического режима управления.
CK2 – сигнальный контакт аварийного отключения (короткое замыкание, перегрузка);
H2 – сигнализация срабатывания сигнального контакта выключателя CK2 (короткое замыкание, перегрузка).

Форма и размер присоединяемых шин "YON" MD

Зажимы главных цепей выключателя допускают присоединение шин и проводов с кабельными наконечниками. Размеры и сечения присоединяемых шин и проводов с кабельными наконечниками показаны на рисунке и приведены в таблице:

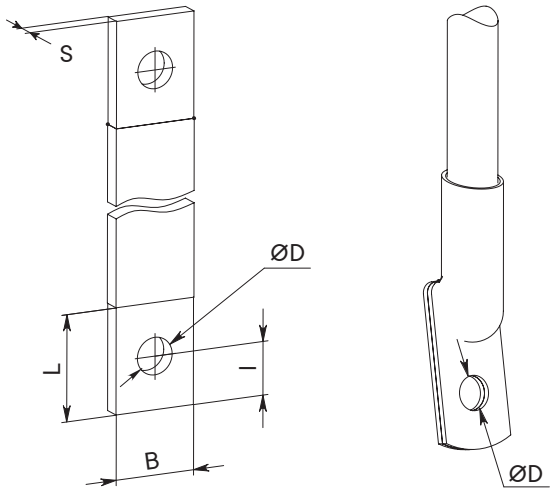

Способ присоединения		**Размеры**	
Болтовое присоединение	Болт	M8	M10
Шины	B (мм)	≤25	≤32
	l (мм)	≤10	≤15
	L (мм)	l+10	l+15
	D (мм)	8,5	10,5
	S (мм)	2≤S≤6	3≤S≤12
Кабельные наконечники по ГОСТ 7386	B (мм)	≤24	≤31
	D (мм)	8,4–10,5	10,4÷12,5
	сечение (мм^2)	10–70	25–120

Минимально допустимые расстояния от выключателей до металлических частей распределительного устройства "YON" MD

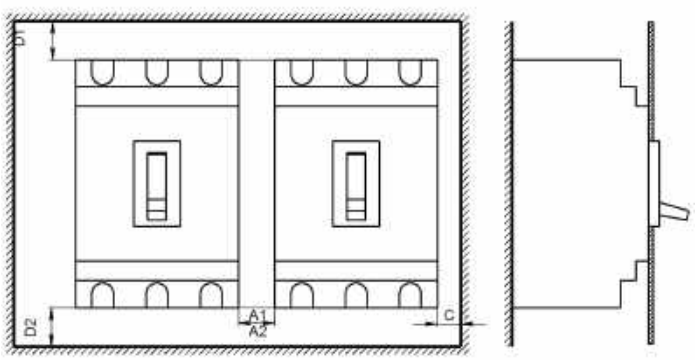

1 - при наличии клеммных крышек; 2 - без клеммных крышек

Автоматический выключатель "YON" MD		**Размеры, мм**				
		C	**D1**	**D2**	**A11**	**A22**
100, 160 и 250 А	400 В	5	35	35	0	10
	690 В	20	35	35	0	40
400, 630 А	400 В	5	60	60	0	10
	690 В	20	100	100	0	40
1000, 1600 А	400–690 В	15	100	35	0	15

Автоматические воздушные выключатели

"YON" AD Воздушные автоматические выключатели на токи от 630 до 6300 А 4.2
Микропроцессорные расцепители 4.7
Монтажные аксессуары "YON" AD габаритных исполнений S2, S4, S6 ..... 4.16
Монтажные аксессуары "YON" AD габаритных исполнений S1 ..... 4.22
Принципиальные схемы "YON" AD 4.23
Условия эксплуатации 4.26
Габаритные, установочные и присоединительные размеры 4.28

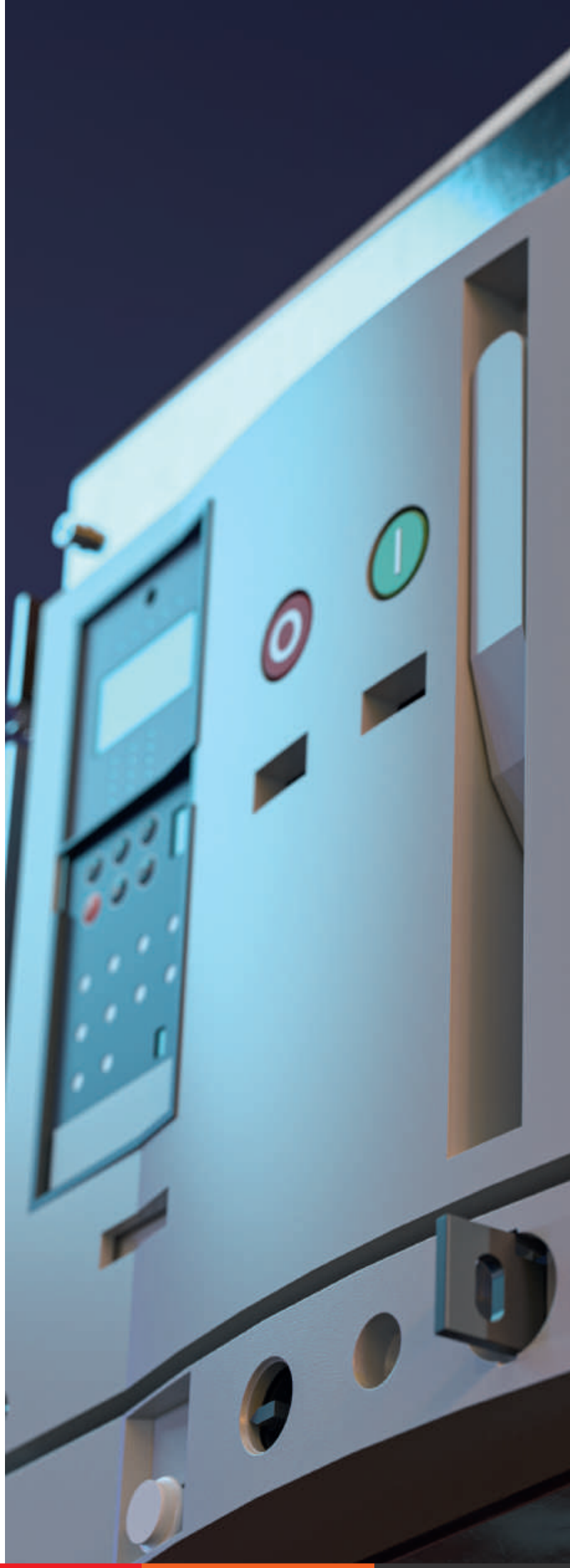

"YON" AD Воздушные автоматические выключатели на токи от 630 до 6300 А





Назначение

• применяется в электрических цепях переменного тока частоты 50 Гц напряжением до 690 В для проведения тока номиналом от 630 до 6300 А в нормальном режиме, нечастых оперативных включений и отключений указанных цепей.

Характеристики

• номинальный ток от 630 до 6300 А;
• отключающая способность от 50 до 150 кА;
• количество полюсов – 3 и 4;
• стационарное и выдвижное исполнение.

Особенности

• наличие в габаритном исполнении S2, S4, S6 двенадцати (6a+6b) гальванически развязанных контактов позволяет реализовывать большое количество схем сигнализации;
• проводящие элементы выполнены из чистой электротехнической меди, что позволяет достичь высокой токопроводности, экономичности и долговечности;
• компактные размеры выключателей S1 позволяют комплектовать стандартные щиты большим количеством оборудования, либо использовать щиты меньшего размера;
• специальные сплавы контактной группы на основе серебра позволяют достичь высокой износостойкости и обеспечить свыше десяти тысяч циклов электрической коммутации;
• модульная конструкция обеспечивает простой и быстрый монтаж;
• колодка с винтовыми зажимами в габаритном исполнении S1 позволяет осуществлять быстрый монтаж цепей управления без использования дополнительных обжимок и паяных соединений;
• наличие различных блокировок позволяют обеспечить безопасность обслуживающему персоналу;
• возможность в габаритном исполнении S1, S2, S4 смены положения выводов позволяет применять выключатели в схемах с вертикальным и горизонтальным подводом токоведущих шин;
• поддержка передачи данных по протоколу Modbus в расцепителях MR8.0 и MR9.0 позволяет использовать систему диспетчеризации;
• гарантия 5 лет: каждый аппарат проходит многоступенчатый контроль качества на этапах от комплектации до хранения готовой продукции.

Устройство и работа выключателя

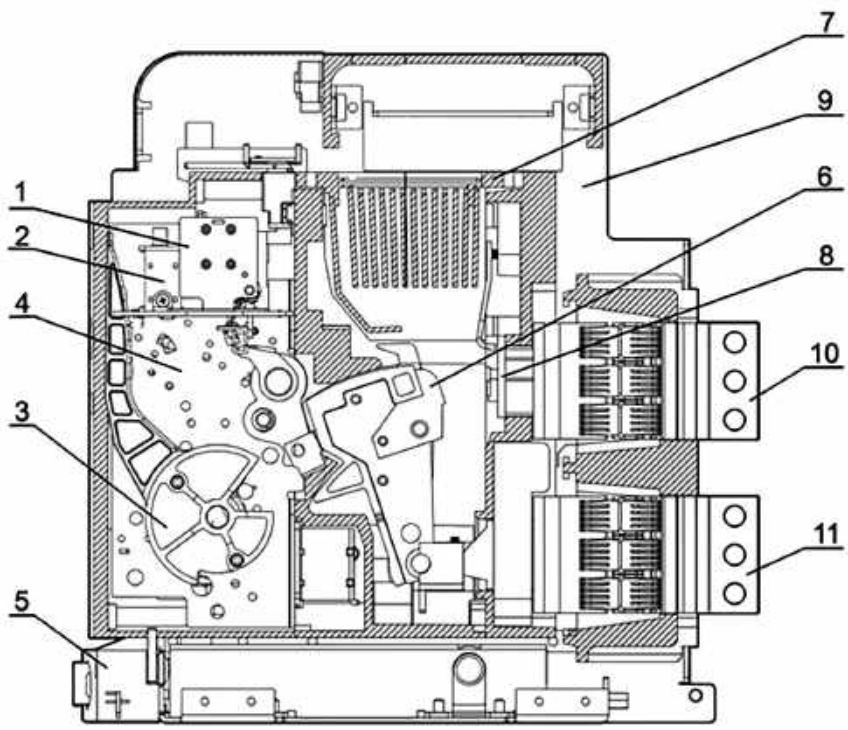

Рис. 1. Выключатель серии "YON" AD-S2, "YON" AD-S4 в разрезе
1. Вспомогательные контакты. 2. Катушка включения, независимый расцепитель. 3. Рукоятка взвода пружины. 4. Механизм свободного расцепления. 5. Механизм вкатывания/выкатывания. 6. Подвижный контакт. 7. Дугогасительная камера. 8. Неподвижный контакт 9. Корзина. 10. Верхний вывод главной цепи. 11. Нижний вывод главной цепи.

Технические характеристики

Серии автоматических выключателей			"YON" AD-S1					"YON" AD-S2						"YON" AD-S4		
Общие характеристики																
Номинальное рабочее напряжение, В			690					690								
Номинальное напряжение изоляции, В			690					1000								
Номинальное импульсное выдерживаемое напряжение, кВ			8					12								
Категория применения			B					B								
Пригодность к разъединению			есть					есть								
Количество полюсов			3					3,4								
Управление																
Ручное		Кнопки оперирования	+					+								
Электрическое		Привод двигательный	+					+								
Исполнение			630	800	1000	1250	1600	630	800	1000	1250	1600	2000	2500	3200	4000
Стационарное	Заднее	вертикальное	+	+	+	+	+	+	+	+	+	+	+	+	+	+
		горизонтальное	+	+	+	+	+	+	+	+	+	+	-	+	+	-
	Переднее		-	-	-	-	-	+	+	+	+	+	+	+	+	-
	Комбинированное		-	-	-	-	-	+	+	+	+	+	+	+	-	-
Выдвижное	Заднее	вертикальное	+	+	+	+	+	+	+	+	+	+	+	+	+	+
		горизонтальное	+	+	+	+	+	+	+	+	+	+	-	+	+	-
	Переднее		-	-	-	-	-	+	+	+	+	+	+	+	-	-
	Комбинированное		-	-	-	-	-	+	+	+	+	+	+	+	-	-
Номинальные и предельные параметры главной цепи выключателей																
Номинальный ток, А			630	800	1000	1250	1600	630	800	1000	1250	1600	2000	2500	3200	4000
Номинальная частота, Гц			50									50 / 60				
Номинальная предельная отключающая способность Icu, кА		Ue 400 В	50							65/85			85		100	
		Ue 690 В	25							50/65			65		85	
Номинальная рабочая способность Ics, кА		Ue 400 В	40							65/85			85		100	
		Ue 690 В	20							50/65			65		85	
Кратковременно выдерживаемый ток Icw в течение 1 с, кА		Ue 400 В	40							65					85	
		Ue 690 В	20							-					-	
Номинальная наибольшая включающая способность		Ue 400 В	-							143/187			187		220	
		Ue 690 В	-							105/143			143		220	
Общая износостойкость, циклов		с обслуживанием	-									50000				
		без обслуживания	15000									30000				
Электрическая износостойкость, циклов		с обслуживанием	-									20000				
		без обслуживания	5000									10000				
Время срабатывания		Время отключения, мс	50±10									15				
		Время включения, мс	50±10									30				
Устройства защиты, индикации и измерений																
Микропроцессорный расцепитель			MR5.0									MR7.0 / MR8.0 / MR8.1				
Защита от перегрузок			+									+/+/+				
Защита от токов короткого замыкания		с выдержкой времени	+									+/+/+				
		мгновенного действия	+									+/+/+				
Защита от замыканий на землю			+									+/+/+				
Индикация измененного тока			+									-/+/+				
Индикация состояния аппарата			-									+/+/+				
Дополнительные устройства (управление и сигнализация) [1]																
Вспомогательные контакты			6c									6a+6b				
Расцепители напряжения		расцепитель независимый	230В AC / 220 В DC							230 В AC/220 В DC; 110 В AC/DC; 24 В DC						
		катушка включения	230В AC / 220 В DC							230 В AC/220 В DC; 110 В AC/DC; 24 В DC						
		второй независимый расцепитель [2]	-							230 В AC/220 В DC; 110 В AC/DC; 24 В DC						
		расцепитель минимального напряжения [2]	-							230 В AC/220В DC						
Индикация положения выключателя в корзине			-									-/+				
Контакт сигнализации готовности выключателя к замыканию главных контактов			-									-/+				
Дополнительные устройства [1] (блокировка, защита, индикация)																
Замок внутренней установки			-									-/+				
Защитные шторки			+									-/+				
Межполюсные перегородки			+									+				
Механический счетчик циклов			+									-/+				
Механическая взаимная блокировка [3]			-									-/+				
Габаритные размеры и масса																
Габаритные размеры Ш×В×Г, мм	стационарный с передним присоединением	3P	-							361×462×332				421×482×332		-
	выдвижной с передним присоединением	3P	-							353×499×431				413×512×433		-
	стационарный с задним присоединением	3P	370×340×490							361×310×335				421×310×335		421×335×391
	выдвижной с задним присоединением	3P	450×360×530							353×432×435				413×432×435		413×432×492
Масса, кг	Стационарный с передним присоединением	3P	-					52	52	52	54	54	55	65	76	-
	Выдвижной с передним присоединением	3P	-					75	75	75	78	78	79	92	107	-
	Стационарный с задним присоединением	3P	33					41	41	41	43	43	45	48	59	65
	Выдвижной с задним присоединением	3P	53					65	65	65	68	68	70	75	90	98

[1] Подробное описание аксессуаров см. на стр. 2.65

[2] Являются взаимоисключающими позициями в габаритных исполнениях S2, S4

[3] Механическая взаимная блокировка устанавливается только на выдвижное исполнение выключателя

Структура кода

Пример кода: **"YON" AD–630–S2–3P–85–D–MR8.0–B–C2200–M2–P01–S1–03**

"YON"	Серия	"YON"				
AD	Тип исполнения	AD - воздушные автоматические выключатели				
630	Номинальный ток, А	630; 800; 1000; 1250; 1600; 2000; 2500; 3200; 4000; 5000; 6300				
S2	Типоразмер	S1 - первый габаритный размер (ширина до 280 мм, In от 630 до 1600 А)	S2 - второй габаритный размер (ширина до 370 мм, In от 630 до 2000 А)	S4 - четвертый габаритный размер (ширина до 430 мм, In от 2500 до 4000 А) S6 – шестой габаритный размер (ширина до 1020 мм, на номинальные токи 5000; 6300 А)		
3P	Количество полюсов выключателя	3P - трехполюсный			4P - четырехполюсный	
85	Предельная отключающая способность, кА при Uном = 400 В	50; 65; 85; 100; 150				
D	Исполнение по способу установки	F - стационарное исполнение [1]			D - выдвижное исполнение	
MR8.0	Вид микропроцессорного расцепителя	MR0 - микропроцессорный расцепитель отсутствует	MR5.0 - защиты LSIG, измерение тока (для S1)	MR7.0 - защиты LSIG (для S2, S4)	MR8.0 - защиты LSIG. С функцией связи по протоколу Modbus и измерением тока (для S2, S4)	MR9.0 - защиты LSIG. С функцией связи по протоколу Modbus и измерением тока. Меню на русском языке (для S2, S4, S6)
B	Варианты присоединения	B - заднее присоединение (горизонтальное или вертикальное)[2]	F - переднее присоединение (для S2, S4 на токи от 630 до 2500 А)		C - комбинированное присоединение (верхние - переднее, нижние - заднее), для S2, S4 на токи от 630 до 2500 А	
C2200	Вид катушек управления	Cabcd - обозначение блока катушек управления				
		a - катушка включения: - 0 - не установлена; - 1 - установлена 110 В AC/DC; - 2 - установлена 230 В AC/220 В DC; - 3 - установлена 24 В DC	b - независимый расцепитель: - 0 - не установлен; - 1 - установлен 110 В AC/DC; - 2 - установлен 230 В AC/220 В DC; - 3 - установлен 24 В DC	c - Второй независимый расцепитель: - 0 - не установлен; - 1 - установлен 110 В AC/DC; - 2 - установлен 230 В AC/220 В DC; - 3 - установлен 24 В DC		d - расцепитель минимального напряжения: - 0 - не установлен; - 2 - установлен 230 В AC/220 В DC
M2	Вид двигательного привода	M0 - двигательный привод отсутствует		M1 - двигательный привод 110 В AC/DC		M2 - двигательный привод 230 В AC/220 В DC
P01	Вид систем защиты	P00 - системы защиты отсутствуют	P01 - установлены изолирующие шторки	P02 - установлен встраиваемый замок блокировки кнопки включения		P03 - установлены изолирующие шторки и встраиваемый замок блокировки кнопки включения
S1	Вид вспомогательных контактов сигнализации	S1 - контакты сигнализации 6a+6b (для S2, S4)			S2 - контакты сигнализации 6c (для S1)	
03	Вид систем дополнительной сигнализации	03 - установлен механический счетчик циклов; 09 - установлен контакт сигнализации готовности выключателя к замыканию главных контактов, механический счетчик циклов и рамка на дверь IP30				

Руководство по выбору



Наименование параметра		Типоразмер S1	Типоразмер S2	Типоразмер S4	Типоразмер S6
Стандарты			ГОСТ IEC 60947-2		
Электротехнические характеристики					
Номинальный ток, А		630; 800; 1000; 1250; 1600	630; 800; 1000; 1250; 1600; 2000	2500; 3200; 4000	5000; 6300
Категория применения по ГОСТ Р 50030.2			B		
Род тока			AC		
Номинальное напряжение изоляции, В		690		1000	
Номинальное импульсное выдерживаемое напряжение Uimp, кВ	главной цепи	8		12	
	цепей управления		4		
Номинальное рабочее напряжение, В			690		
Номинальная предельная наибольшая отключающая способность Icu, кА	230 В	65	85	100	150
	400 В	50	85	100	150
	690 В	25	65	85	100
Номинальная рабочая наибольшая отключающая способность Ics, % Icu		20 (при Ue 690 В)	40 (при Ue 400 В)	100	
Номинальная наибольшая включающая способность Icm, кА	230 В	143	187	220	330
	400 В	143	187	220	330
	690 В	88	143	187	220
Кратковременно выдерживаемый ток Icw в течение 1 с, кА		40	50	85	85
Износостойкость, (циклов СО)	механическая	20000	20000		10000
	коммутационная	10000	10000		5000
Время срабатывания, мс	минимальное время отключения	15	15		15
	минимальное время включения	30	30		40
Монтажные характеристики					
Стационарное исполнение	вертикальный тип вывода	да			
	горизонтальный тип вывода	да	да кроме 2000 А	да кроме 4000 А	нет
Выдвижное исполнение	вертикальный тип вывода	да			
	горизонтальный тип вывода	да	да кроме 2000 А	да кроме 4000 А	нет
Эксплуатационные характеристики					
Степень защиты IP			IP20		
Климатическое исполнение и категория размещения			У3		
Категория применения по селективности		селективный	неселективный / селективный		
Дополнительные особенности					
Индикация положения выключателя в корзине		нет	да / нет		
Минимальный расцепитель (1)		нет	да / нет		
Второй независимый расцепитель (1)		нет	да / нет		
Контакт сигнализации готовности выключателя к замыканию главных контактов (2)		нет	да / нет		
Замок внутренней установки		нет	да / нет		
Защитные шторки		да	да / нет		
Межполюсные перегородки		да	да / нет		
Рамка передней панели		да	да		

[1] Являются взаимоисключающими позициями в выключателях габаритного исполнения S2, S4 (устанавливаются в одну ячейку);
[2] Является взаимоисключающей позицией в выключателях габаритного исполнения S2, S4 с минимальным расцепителем либо вторым независимым расцепителем в исполнениях выключателя с MR8.0 и MR9.0 (подключаются в клеммную колодку в одни разъемы U1 и U2).

Различные варианты поставки и монтажа главных выводов



Заднее горизонтальное присоединение шин S1



Переднее присоединение шин S2

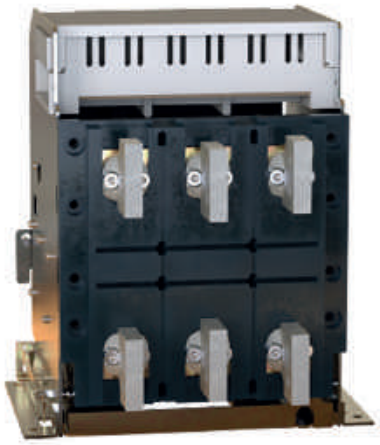

Заднее вертикальное присоединение шин S1



Заднее вертикальное присоединение шин S4



Заднее горизонтальное присоединение шин S4



Заднее смешанное присоединение шин S4[1)]

Примечание: Подробные варианты поставки типов присоединения смотрите в таблице технических характеристик.

[1)] Смешанное присоединение шин осуществляется потребителем самостоятельно, на выключателях, имеющих возможность поворота выводов.

Микропроцессорные расцепители

Виды микропроцессорных расцепителей

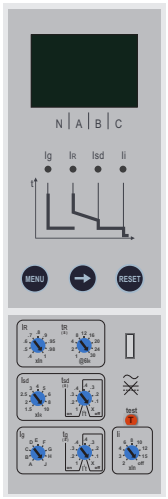





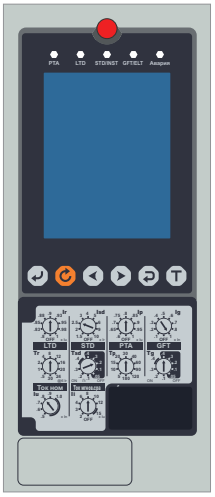

	MR5.0	MR7.0	MR8.0	MR9.0
Токовая защита	1) От перегрузки 2) От короткого замыкания с выдержкой времени 3) От короткого замыкания мгновенная	1) От перегрузки 2) От короткого замыкания с выдержкой времени 3) От короткого замыкания-мгновенная		
Измерение	ток	отсутствует	ток	
Электропитание	Внешний источник питания: 230 В AC	Питание от датчиков тока*, установленных в защищаемой сети (не менее 20% от значений In) Внешний источник питания: -AC/DC 110/220В -DC 48В	Питание от датчиков тока*, установленных в защищаемой сети (не менее 20% от значений In) Для обеспечения обмена данными требуется внешний источник питания: -AC/DC 110/220В -DC 48В	
Светодиодные индикаторы срабатывания	Индикация аварийной сигнализации функций защиты от замыкания на землю/ индикация аварийной сигнализации функций защиты от перегрузки/индикация аварийной сигнализации функций защиты от короткого замыкания с короткой задержкой срабатывания/ индикация аварийной сигнализации функций защиты от короткого замыкания	Предупреждение о перегрузке	Индикация о перегрузке/Индикация о срабатывании по перегрузке и КЗ/индикация по отключению без выдержки времени/индикация токов в фазах	
Кнопки управления	Сброс, меню, вправо	Сброс	Сброс, меню, вправо, вправо, ввод, самотестирование	Ввод, сброс, влево, вправо, возврат, самотестирование
Регистрация защитных срабатываний	1 последнее срабатывание (ток, время)	Отсутствует	10 последних записей (причина, ток, фаза, время)	300 последних записей (причина, ток, фаза, время)
Протокол передачи данных	Отсутствует	Отсутствует	Modbus / RS–485	

* Питание от датчиков тока является дублирующей системой электропитания. При использовании питания только от датчиков тока расцепитель не обеспечивает защиты при включении на КЗ ввиду того, что для загрузки ему необходимо 3 секунды, а для нормального отображения информации и работы расцепителя необходимо, чтобы ток силовых цепей был не менее 20% от значений номинального тока автоматического выключателя.
Для функциональной работы и полной защиты электрических сетей, согласно заявленных характеристик, рекомендуется осуществлять питание расцепителя от внешнего источника.

Тип MR5.0

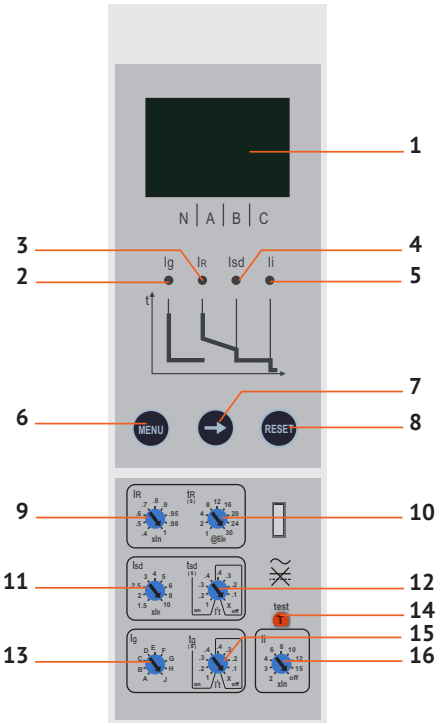

Все необходимые типы защит

Защита от перегрузки:
• с длительной выдержкой времени.
Защита от короткого замыкания:
• с независимой выдержкой времени мгновенная;
• дополнительная функция защиты i^2t вкл./откл. (для защиты с короткой выдержкой времени).
Защита от замыканий на землю:
• дополнительная функция защиты i2t вкл./откл.

1 – LED-дисплей;
2 – Ig индикатор аварийной сигнализации функций защиты от замыкания на землю;
3 – Ir индикатор аварийной сигнализации функций защиты от перегрузки;
4 – Isd индикатор аварийной сигнализации функций защиты от короткого замыкания с короткой задержкой срабатывания;
5 – Ii индикатор аварийной сигнализации функций защиты от короткого замыкания;
6 – "MENU" кнопка доступа к разным подменю;
7 – "→" кнопка перемещения по меню;
8 – "RESET" кнопка настройки параметров;
9 – "IR" настройка значения уставки тока для защиты от перегрузки;
10 – "tR" настройка задержки срабатывания защиты от перегрузки;
11 – "Isd" настройка значения уставки тока для защиты от короткого замыкания;
12 – "tsd" настройка короткой задержки срабатывания;
13 – "Ig" настройка значения уставки тока замыкания на землю;
14 – "test" тестирование мгновенной защиты то короткого замыкания;
15 – "tg" настройка задержки срабатывания защиты от замыкания на землю;
16 – "Ii" настройка значения уставки тока для мгновенной защиты от короткого замыкания.

Жидкокристаллический дисплей MR5.0

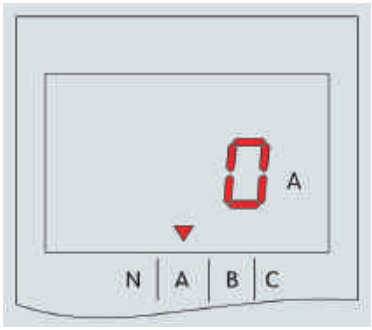

Чтобы перейти к состоянию запроса с параметрами, нужно однократно нажать кнопку "MENU", находясь на основном экране расцепителя.



Чтобы перейти к запросу, какие параметры для защиты от сверхтока установлены, нужно нажать кнопку "→".



Ток срабатывания



Время срабатывания

Дважды нажать кнопку "MENU", чтобы перейти к состоянию запроса о срабатывании (отображают сведения о последнем срабатывании).





Чтобы перейти к состоянию моделирования срабатывания при 6 значениях рабочего тока, нажмите кнопку "TEST". После срабатывания можно посмотреть следующие данные.

Чтобы вернуться к интерфейсу по умолчанию из любого состояния, следует нажать кнопку "RESET".

Уставки защиты микропроцессорного расцепителя MR5.0

Наименование параметра	Значение параметра	Точность
Уставка рабочего тока (I_R) в кратности к номинальному току выключателя	0,4; 0,5; 0,6; 0,7; 0,8; 0,9; 0,95; 0,98; 1	10%
Уставки по времени срабатывания при токе 6I_R, с	1; 2; 4; 8; 12; 16; 20; 24; 30	15%
Уставки по току срабатывания в зоне короткого замыкания I_{sd} в кратности к рабочему току (I_{sd}/I_u)	1,5; 2; 2,5; 3; 4; 5; 6; 8; 10	15%
Уставки по времени срабатывания в зоне короткого замыкания, с	0,1; 0,2; 0,3; 0,4; X (I^2t откл.) 0,1; 0,2; 0,3; 0,4 (I^2t вкл.)	15%
Уставки по току мгновенного срабатывания (I_i), А	2; 3; 4; 6; 8; 10; 12; 15; off	15%
Уставки тока срабатывания при однофазном замыкании на землю в кратности к номинальному току (I_g), А	A; B; C; D; E; F; G; H; J*	10%
Уставки по времени срабатывания при однофазном замыкании на землю (T_g), с	0,1; 0,2; 0,3; 0,4; X (I^2t откл.) 0,1; 0,2; 0,3; 0,4 (I^2t вкл.)	15%

Тип MR7.0

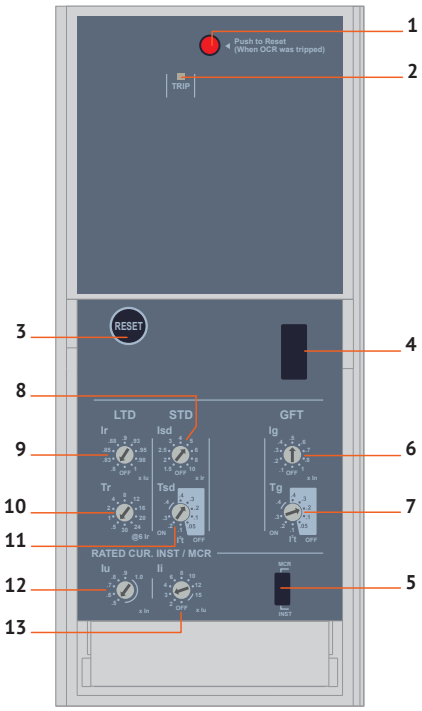

Все необходимые типы защит

Защита от перегрузки:
• с длительной выдержкой времени.
Защита от короткого замыкания:
• с независимой выдержкой времени мгновенная;
• дополнительная функция защиты i2t вкл./откл. (для защиты с короткой выдержкой времени).
Защита от замыканий на землю:
• дополнительная функция защиты i2t вкл./откл.

1 – Кнопка возврата после аварийного срабатывания;
2 – Индикация срабатывания: PTI - перегрузка. Светодиод мигает, когда ток достигает значения 1,13 от значений рабочего;
3 – Кнопка сброса;
4 – Гнездо для подключения тестирующего устройства;
5 – Выбор защитной характеристики I^2t (устанавливается производителем);
6 – Переключателем Ig устанавливается ток срабатывания при однофазном коротком замыкании на землю в кратности к номинальному току (от 0,1 до 1,0 значений номинального тока);
7 – Переключателем Tg устанавливается независимая или обратнозависимая выдержка времени при однофазном коротком замыкании на землю (от 0,05 до 0,4 с);
8 – Переключателем Isd устанавливается ток срабатывания в зоне короткого замыкания в кратности к рабочему току (от 1,5 до 10 Iu);
9, 12 – Переключателями Ir и Iu устанавливается рабочий ток выключателя в кратности к номинальному току от 0,4 до 1,0 значений номинального тока (IR = Ir x Iu);
10 – Переключателем Tr устанавливается выдержка времени в зоне перегрузки (от 0,5 до 30 с при нагрузке током 6 от значений рабочего);
11 – Переключателем Tsd устанавливается кратковременная выдержка времени в зоне короткого замыкания (от 0,05 до 0,4 с);
13 – Переключателем Ii устанавливается ток мгновенного срабатывания в зоне короткого замыкания в кратности к номинальному току (от 2 до 15 значений номинального тока).

Тип MR8.0

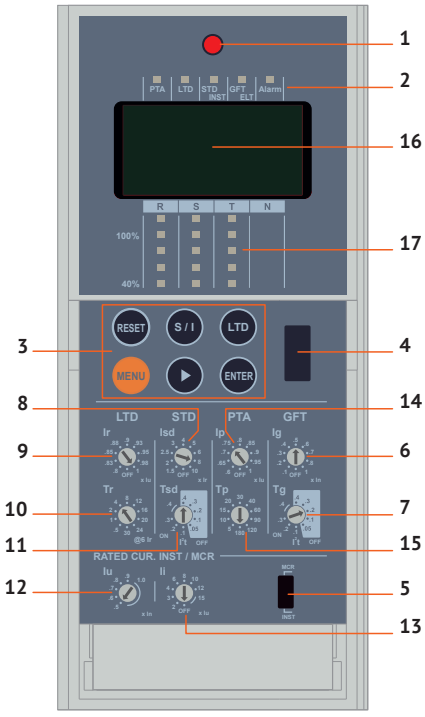

Все необходимые типы защит

Защита от перегрузки:
• с длительной выдержкой времени.
Защита от короткого замыкания:
• с независимой выдержкой времени мгновенная;
• функция защиты i2t вкл./откл. (для защиты с короткой выдержкой времени).
Защита от замыканий на землю:
• дополнительная функция защиты i2t вкл./откл.
Сигнализация о перегрузке.
Регистрация защитных срабатываний:
• запись 10 последних событий (причина срабатывания, значение тока срабатывания, фаза и время срабатывания).
Интерфейс обмена данными:
• Modbus/rs485.

1 – Кнопка возврата после аварийного срабатывания
2 – Индикация срабатывания: PTA - индикация аварии при перегрузке; LTD - срабатывание от перегрузки; STD/INST - срабатывание от короткого замыкания; GFT/ELT - срабатывание от короткого замыкания на землю; Alarm - срабатывание микропроцессорного расцепителя;
3 – Кнопка перемещения по меню и самотестирования;
4 – Гнездо для подключения тестирующего устройства;
5 – Выбор защитной характеристики I^2t (устанавливается производителем);
6 – Переключателем Ig устанавливается ток срабатывания при однофазном коротком замыкании на землю в кратности к номинальному току (от 0,1 до 1,0 значений номинального тока);
7 – Переключателем Tg устанавливается независимая или обратнозависимая выдержка времени при однофазном коротком замыкании на землю (от 0,05 до 0,4 с);
8 – Переключателем Isd устанавливается ток срабатывания в зоне короткого замыкания в кратности к рабочему току (от 1,5 до 10 значений рабочего тока);
9, 12 – Переключателями Ir и Iu устанавливается рабочий ток выключателя в кратности к номинальному току от 0,4 до 1,0 значений номинального тока (IR = Ir x Iu);
10 – Переключателем Tr устанавливается выдержка времени в зоне перегрузки (от 0,5 до 30 с при нагрузке током в 6 значений от рабочего);
11 – Переключателем Tsd устанавливается кратковременная выдержка времени в зоне короткого замыкания (от 0,05 до 0,4 с);
13 – Переключателем Ii устанавливается ток мгновенного срабатывания в зоне короткого замыкания в кратности к номинальному току (от 2 до 15 значений номинального тока);
14 – Переключателем Ip устанавливается ток включения сигнализации о перегрузке в кратности к току Iu;
15 – Переключателем Tp устанавливается время включения сигнализации о перегрузке с момента ее возникновения;
16 – Жидкокристаллический дисплей;
17 – Светодиодные шкалы индикации токов трех фаз.

Жидкокристаллический дисплей MR8.0

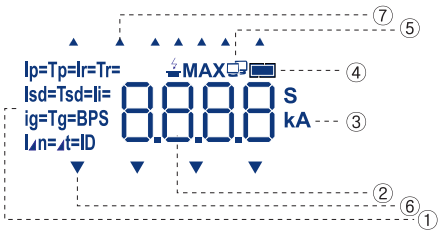

1 – Показывает уставки тока и времени. Отображает значения уставок и события;
2 – Отображение цифр или символов. Отображает ток, время и простые символы;
3 – Отображает единицы измерения, значения времени и тока;
4 – Контроль заряда аккумулятора. 3,6–В батарея установлена в микропроцессорном расцепителе (литиевая). Индикация состояния батареи. Мерцание с частотой 0,5 с означает, что батарея разряжена, необходима замена;
5 – Индикация соединения. Отображает скорость соединения, настройки адреса и экрана;
6 – Отображает измеренный ток, фазу и уровень нагрузки;
7 – Отображает информацию об авариях и коммутациях.

Отображается в течение 1 с после подачи питания на микропроцессорный расцепитель, а затем возвращается к экрану измерений.

Изображение	Кнопка	Описание
2000 A		На экране ток в R / S / T / N фазах отображается с 3–секундными интервалами. Ток каждой фазы выводится на дисплей. (▶) Форма движется слева → направо. Светодиодная столбчатая диаграмма показывает уровень нагрузки каждой фазы на 40 ~ 110%.
▶	▶	Нажатие кнопки (▶) Используется для перехода к следующему шагу. Экран измерений: переход к показаниям тока следующей фазы. Настройка уставок: просмотр описания следующей настройки. Просмотр времени: год, месяц → день, час → минуты, секунды. При нажатии в течение примерно 3 ~ 4 секунд на экране измерений ток отображаемой фазы может быть измерен. (Удерживать нажатой короткое время, затем отпустить).
MENU	MENU	Используется для проверки значений параметров, просмотра журнала аварий/событий, времени и параметров связи.
S / I	S/I	Используется для защиты с кратковременной задержкой срабатывания/мгновенной защиты, САМОТЕСТИРОВАНИЕ. Приоритет отключения без выдержки времени. Мгновенное отключение, когда не установлена выдержка времени для защиты с кратковременной задержкой срабатывания/мгновенная защита.
LTD	LTD	Используется для защиты с длительной задержкой срабатывания, САМОТЕСТИРОВАНИЕ. Недоступна, если не установлена длительная задержка срабатывания.
ENTER	ENTER	Используется для просмотра описания события / неисправности и изменения даты / времени. После перехода к описанию необходимо проверить или изменить использование кнопки "MENU", нажмите кнопку "ENTER", чтобы перейти к следующему шагу.
RESET	RESET	Возврат в исходное состояние после срабатывания, сброс сообщений о событиях, авариях. Совокупность отображаемых элементов ЖК-дисплея и информация о срабатывании, показанная светодиодами, будет включена в течение примерно 0,5 секунды. При отображении информации об отключении с использованием питания от резервной батареи светодиодная индикация будет выключена.

		Показания на экране	Кнопка	Описание
LTD	ток	Ir= 2000 A	M ▶	Нажмите кнопку Меню (M), находясь в меню "Измерения", один раз, чтобы попасть в меню "Настройки". На первом экране отображается уставка тока для защиты с длительной выдержкой времени, нажмите кнопку табуляции для просмотра значений других настроек. Верхняя часть экрана: отображается "I_r =".
	время	Tr= 4.00 S	M ▶x1 раз	Нажмите кнопку табуляции один раз в меню просмотра настроек для проверки уставки времени для защиты с длительной задержкой срабатывания. Верхняя часть экрана: отображается "T_r =".
STD	ток	Isd= 16.00 kA	M ▶x2 раза	Нажмите кнопку табуляции 2 раза в меню просмотра настроек для проверки уставки тока для защиты с кратковременной задержкой срабатывания. Верхняя часть экрана: отображается "I_{sd} =".
	время	Tsd= 0.400 S	M ▶x3 раза	Нажмите кнопку табуляции 3 раза в меню просмотра настроек для проверки уставки времени для защиты с кратковременной задержкой срабатывания. Если была выбрана обратнозависимая задержка срабатывания I^2t, то отображаемое значение будет больше заданного на 1 в последнем разряде. Пример: При I^2t вкл. заданная задержка 0.400 с.: отображается как 0.401 с. Верхняя часть экрана: отображается "T_{sd} =".
INST	ток	Ii= 24.00 kA	M ▶x4 раза	Нажмите кнопку табуляции 4 раза в меню просмотра настроек для проверки уставки тока для мгновенной защиты. Верхняя часть экрана: отображается "I_i =".
PTA	ток	Ip= 1800 A	M ▶x5 раз	Нажмите кнопку табуляции 5 раз в меню просмотра настроек для проверки уставки тока для предупреждения о перегрузке (PTA). Верхняя часть экрана: отображается "I_p =".
	время	Tp= 20 S	M ▶x6 раз	Нажмите кнопку табуляции 6 раз в меню просмотра настроек для проверки уставки времени для предупреждения о перегрузке (PTA). Верхняя часть экрана: отображается "T_p =".
GFT	ток	Ig= 800 A	M ▶x7 раз	Нажмите кнопку табуляции 7 раз в меню просмотра настроек для проверки уставки тока для защиты от замыканий на землю. Верхняя часть экрана: отображается "I_g =".
	время	Tg= 0.400 S	M ▶x8 раз	Нажмите кнопку табуляции 8 раз в меню просмотра настроек для проверки уставки времени для защиты от замыканий на землю. Если была выбрана обратнозависимая задержка срабатывания I^2t, то отображаемое значение будет больше заданного на 1 в последнем разряде. Пример: При I^2t вкл. заданная задержка 0.400 с.: отображается как 0.401 с. Верхняя часть экрана: отображается "T_g =".

Тип MR9.0

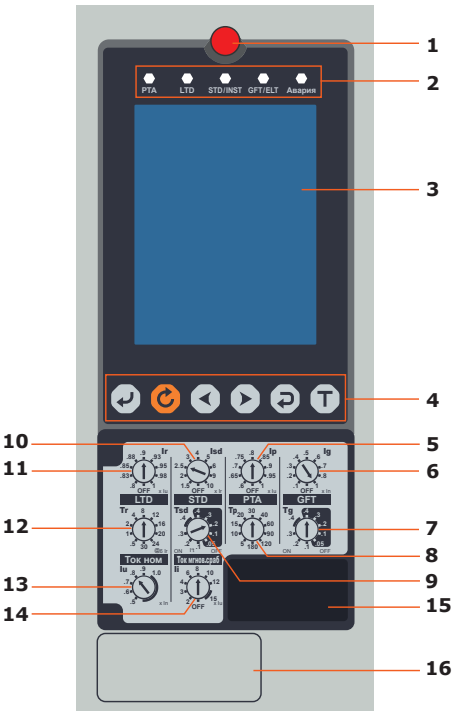

Все необходимые типы защит

Защита от перегрузки:
• с длительной выдержкой времени.
Защита от короткого замыкания:
• с независимой выдержкой времени мгновенная;
• функция защиты i2t вкл./откл. (для защиты с короткой выдержкой времени).
Защита от замыканий на землю:
• дополнительная функция защиты i2t вкл./откл..
Сигнализация о перегрузке.
Регистрация защитных срабатываний:
• запись 300 последних событий (причина срабатывания, значение тока срабатывания, фаза и время срабатывания).
Функция программирования контактов.
Меню на русском языке
Интерфейс обмена данными:
• Modbus rtu/rs485.

1 – Кнопка возврата в исходное состояние;
2 – Индикация аварийных ситуаций;
3 – LCD-дисплей;
4 – Блок кнопок управления и настроек;
5 – Настройка уставки по току для индикации о перегрузке;
6 – Настройка уставки по току для КЗ на землю;
7 – Настройка уставки по времени для КЗ на землю;
8 – Настройка уставки по времени для индикации о перегрузке;
9 – Настройка уставки по времени для однофазного КЗ;
10 – Настройка уставки по току для однофазного КЗ;
11 – Настройка уставки по току для перегрузки;
12 – Настройка уставки по времени для перегрузки;
13 – Настройка уставки рабочего тока в кратности к номинальному;
14 – Настройка уставки по току мгновенного срабатывания (без выдержки времени);
15 – Мультифункциональный разъем;
16 – Ячейка для установки батарейки.

LCD-дисплей MR9.0

Кнопка	Назначение	Описание
	Ввод, выбор меню "ВВОД"	• используется для выбора меню • используется для сохранения изменившихся настрое
	Сброс ошибки "СБРОС"	• используется для обновления экрана • используется для обновления индикации об ошибке • когда информация о срабатывании отображается с помощью резервного аккумулятора, нажатием кнопки "СБРОС", может быть отключен основной экран
	Двигаться влево "ВЛЕВО"	• используется для перемещения по меню или изменения параметров и выбора значений
	Двигаться вправо "ВПРАВО"	• используется для перемещения по меню или изменения параметров и выбора значений
	Возврат "ВОЗВРАТ"	• используется для перемещения по основному меню • перемещает на экран "Сохранить", если на экране настроек произошли изменения
T	Тестирование "ТЕСТ"	• выполнить тест с использованием заданного условия тестирования

Микропроцессорный расцепитель MR9.0 включает в себя следующие основные меню:
• "Измерения" – для просмотра текущих значений тока и показаний токов в каждой фазе;
• "Системные" – для изменения номинального тока, номинальной частоты, системных настроек, системного времени, пароля, языка, назначения цифровых выходов и настройки самотестирования;
• "Уставки" – для изменения уставок;
• "Журнал данных" – для просмотра информации о срабатываниях и авариях.

Основной экран отображает следующую информацию:

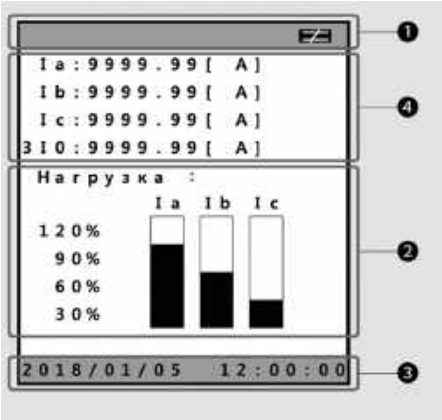

1 – Отображение состояния внутренней батареи и названия меню;
2 – Отображение индикация нагрузки каждой фазы;
3 – Отображение даты и времени;
4 – Отображение точного значения тока в каждой фазе.

Уставки защиты микропроцессорных расцепителей MR7.0, MR8.0, MR9.0

Наименование параметра	Значение параметра	Точность
Уставка рабочего тока (IR) в кратности к номинальному току выключателя (IR/I_n) IR=I_r x I_u	I_r = 0,8; 0,83; 0,85; 0,88; 0,9; 0,93; 0,95; 0,98; 1,0 I_u = 0,5; 0,6; 0,7; 0,8; 0,9; 1	
Уставки по времени срабатывания при токе 6 IR, с (T_r)	0,5; 1; 2; 4; 8; 12; 16; 20; 24; 30	+15%
Уставки по току срабатывания в зоне короткого замыкания Isd в кратности к рабочему току (I_{sd}/IR)	1,5; 2; 2,5; 3; 4; 5; 6; 8; 10	+15%
Уставки по времени срабатывания в зоне короткого замыкания, с (T_{sd})	0,05; 0,1; 0,2; 0,3; 0,4 (I^2t откл.) 0,1; 0,2; 0,3; 0,4 (I^2t вкл.)	+0,03 с
Уставки по току мгновенного срабатывания (I_i), А (T_i не более 0,05 с)	2; 4; 6; 8; 10; 12; 15	+15%
Уставки по току сигнализации о перегрузке (I_p/I_u)	0,6; 0,65; 0,7; 0.75; 0,8; 0,85; 0,9; 0,95; 1,0	+15%
Уставки по времени включения сигнализации (T_p), с	5; 10; 15; 20; 30; 40; 60; 90; 120; 180	+15%
Уставки тока срабатывания при однофазном замыкании на землю в кратности к номинальному току (I_g/I_n)	0,1; 0,2; 0,3; 0,4; 0,5; 0,6; 0,7; 0,8; 1	+20%
Уставки по времени срабатывания при однофазном замыкании на землю (T_g), с	0,05; 0,1; 0,2; 0,3; 0,4 (I^2t откл.) 0,1; 0,2; 0,3; 0,4 (I^2t вкл.)	+0,03 с

Информация, передаваемая микропроцессорным расцепителем MR8.0,MR9.0

	Поддерживаемый протокол	Modbus RTU
	Физический уровень	RS485
	Максимальная скорость передачи данных	19200 бит/с
	Максимальное количество устройств в параллельной работе	100
	Информация о настройках	
Ir	Рабочий ток выключателя (устанавливается переключателями Ir и Iu в кратности к номинальному току от 0,4 до 1,0 значений номинального тока (IR= Ir*Iu))	
Tr	Защитная характеристика в зависимости от времени срабатывания в зоне перегрузки (от 0,5 до 30 с при нагрузке в 6 значений рабочего тока)	
Isd	Ток срабатывания в зоне короткого замыкания (от 1,5 до 10 значений рабочего тока)	
Tsd	Кратковременная выдержка времени в зоне короткого замыкания (от 0,05 до 0,4 с)	
Ii	Ток мгновенного срабатывания в зоне короткого замыкания в кратности к номинальному току (от 2 до 15 значений номинального тока)	
Ip	Ток включения сигнализации о перегрузке в кратности к току Iu	
Tp	Время включения сигнализации о перегрузке с момента ее возникновения	
Ig	Ток срабатывания при однофазном коротком замыкании на землю в кратности к номинальному току (от 0,1 до 1,0 значений номинального тока)	
Tg	Кратковременная выдержка времени при однофазном коротком замыкании на землю (от 0,05 до 0,4 с)	
	Информация о срабатывании выключателя	
	Ток в фазах при срабатывании выключателя	
	Ток срабатывания при однофазном коротком замыкании на землю	
	Год, месяц, дата, время (минуты и секунды) срабатывания выключателя	
	Причина срабатывания выключателя и фаза с максимальным значением тока при срабатывании выключателя	
	Максимальный ток в одной из фаз при срабатывании выключателя	
	Измеренные параметры	
	Измеренное значение тока в фазах	

Время-токовые характеристики выключателей с микропроцессорным расцепителем MR5.0

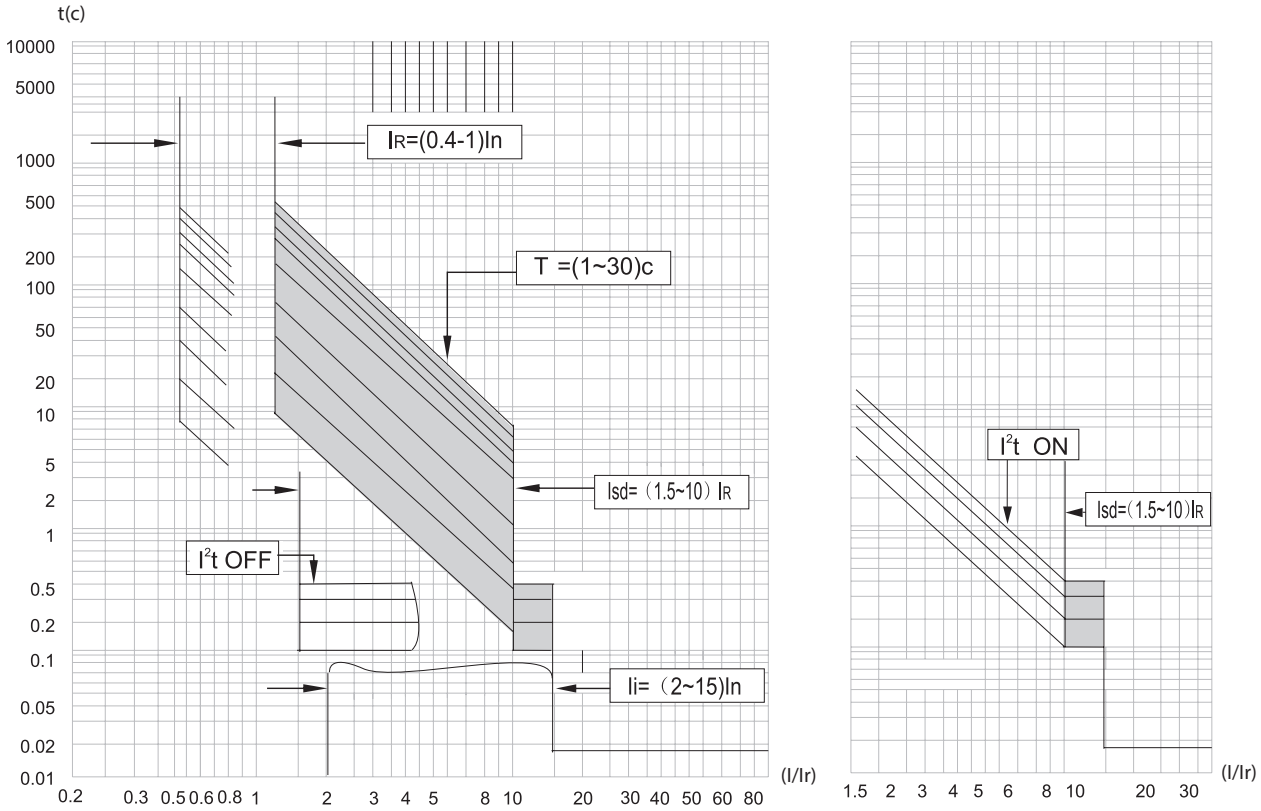

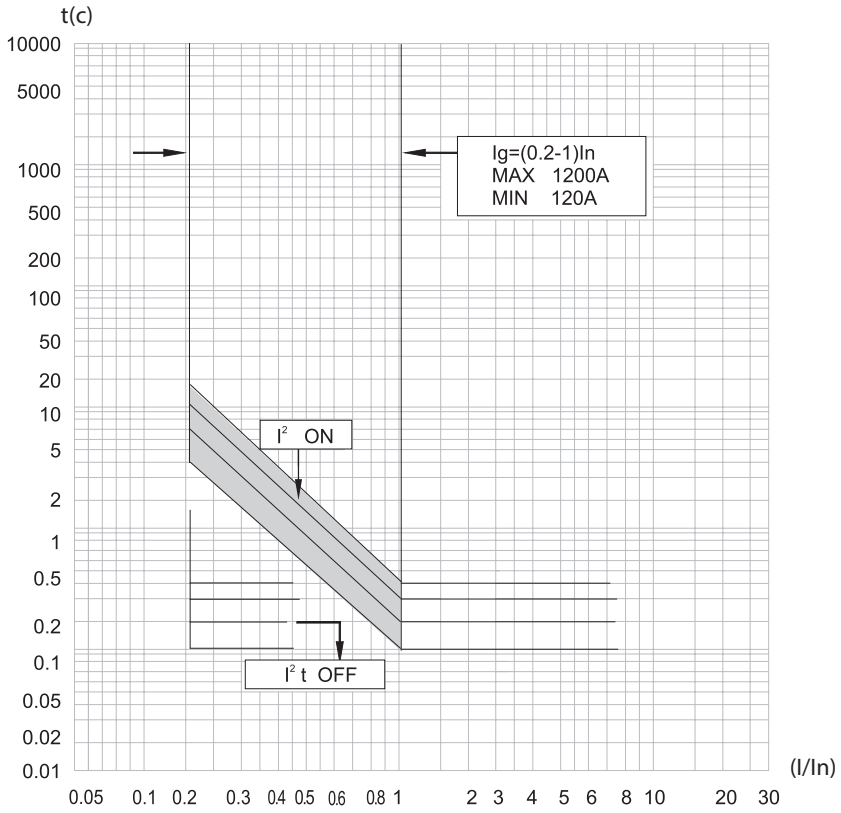

Время-токовые характеристики выключателей с микропроцессорным расцепителем MR7.0, MR8.0, MR9.0

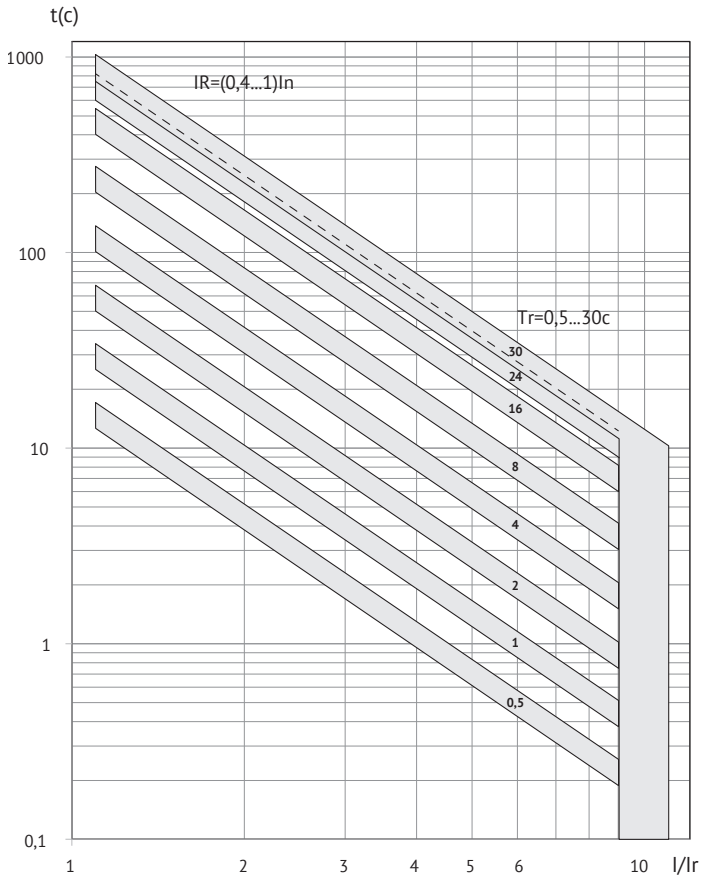

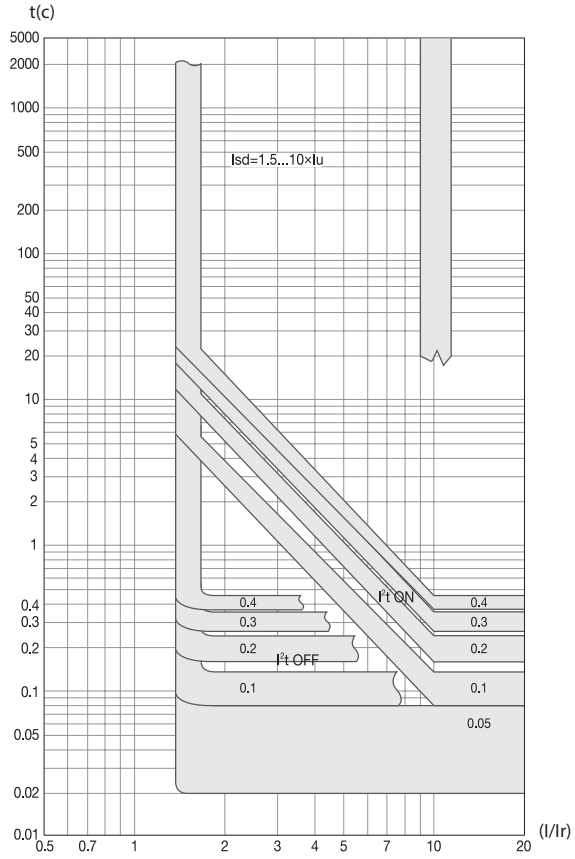

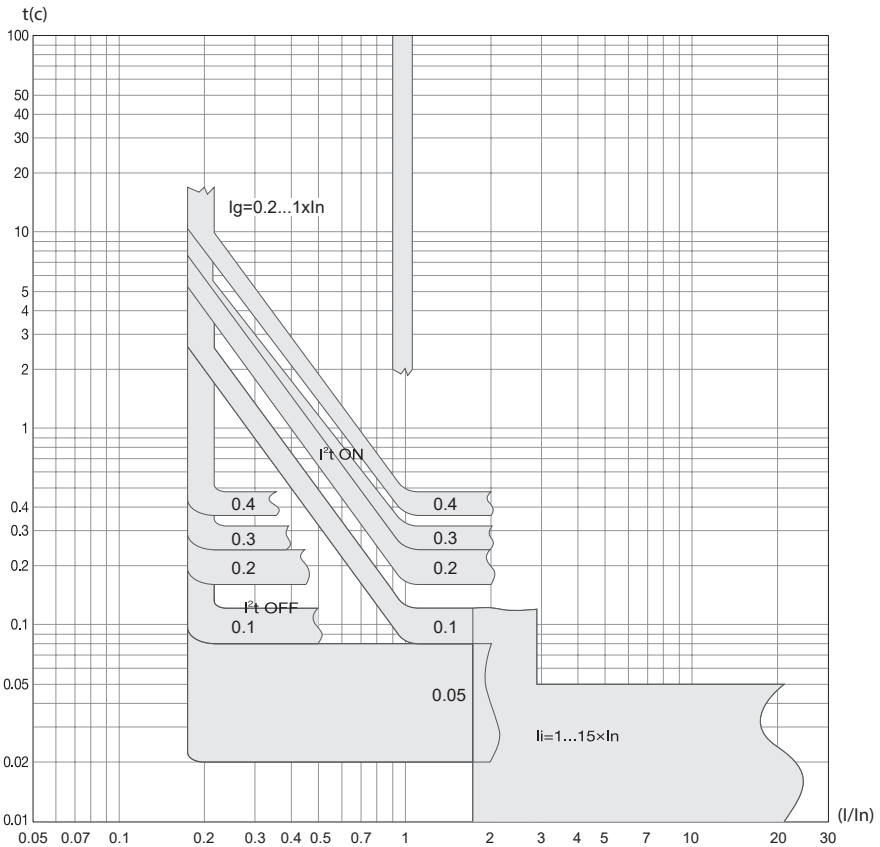

Монтажные аксессуары "YON" AD габаритных исполнений S2, S4, S6

Независимый расцепитель

Независимый расцепитель предназначен для дистанционного отключения автоматического выключателя. Независимый расцепитель вызывает отключение автоматического выключателя в любых рабочих условиях, когда питающее напряжение остается в пределах от 0,75 до 1,1 от рабочего. Унифицирован для выключателей "YON" AD габаритного исполнения S2, S4, S6. Устанавливается под лицевой панелью автоматического выключателя в собственную ячейку.

Второй независимый расцепитель

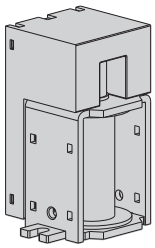

Второй независимый расцепитель предназначен для дистанционного отключения автоматического выключателя и является дублирующей системой независимого расцепителя. Технические характеристики соответствуют характеристикам независимого расцепителя. Устанавливается, если предъявляются дополнительные требования к надежности систем, в которые входит воздушный выключатель. Является взаимоисключающей позицией с минимальным расцепителем.

Наименование	**Расцепитель независимый "YON" AD–230AC/DC**	**Расцепитель независимый "YON" AD–110AC/DC**	**Расцепитель независимый "YON" AD–24DC**
Артикул	TC2–COIL	TC1–COIL	TC3–COIL
Рабочее напряжение, В	230AC / 220DC	110 AC/DC	24 DC
Диапазон рабочих напряжений	(0,75–1,1) Ue		
Потребляемая мощность, ВА, Вт	200		
Режим работы	кратковременный (импульсный)		
Время отключения, мс	не более 50		

Катушка включения

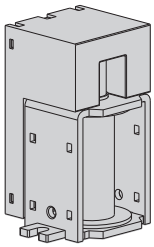

Катушка включения предназначена для дистанционного включения автоматического выключателя. Унифицирована для выключателей "YON" AD габаритного исполнения S2, S4, S6. Устанавливается под лицевой панелью автоматического выключателя в собственную ячейку.

Наименование	**Катушка включения "YON" AD–230AC/DC**	**Катушка включения "YON" AD–110AC/DC**	**Катушка включения "YON" AD–24DC**
Артикул	CC2–COIL	CC1–COIL	CC3–COIL
Рабочее напряжение, В	230AC / 220DC	110 AC/DC	24 DC
Диапазон рабочих напряжений	(0,75–1,1) Ue		
Потребляемая мощность, ВА, Вт	200		
Режим работы	кратковременный (импульсный)		
Время отключения, мс	не более 50		

Минимальный расцепитель

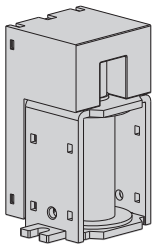

Минимальный расцепитель предназначен для отключения автоматического выключателя при снижении напряжения ниже установленных норм. При отсутствии напряжения питания на минимальном расцепителе автоматическое или ручное включение невозможно. Минимальный расцепитель вызывает отключение автоматического выключателя в любых рабочих условиях, когда питающее напряжение изменяется в пределах от 0,75 до 1,1 от рабочего. Включение выключателя становится возможным при подаче на минимальный расцепитель от 0,75 до 1,1 от рабочего напряжения. Прибор унифицирован для выключателей "YON" AD габаритного исполнения S2, S4, S6. Устанавливается под лицевой панелью автоматического выключателя в собственную ячейку. Является взаимоисключающей позицией со вторым независимым расцепителем.

Наименование	**Расцепитель минимального напряжения "YON" AD–230AC/DC**
Артикул	UVT2–COIL
Рабочее напряжение, В	230AC / 220DC
Диапазон рабочих напряжений	(0,75–1,1) Ue
Потребляемая мощность, ВА	200
Режим работы	кратковременный (импульсный)
Время отключения, мс	не более 50

Контакт сигнализации готовности выключателя к замыканию главных контактов

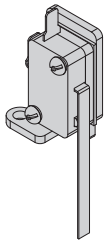

Контакт сигнализации готовности выключателя к замыканию главных контактов предназначен для информирования о состоянии пружины (взведена/не взведена), включающей автоматический выключатель. Унифицирован для выключателей "YON" AD габаритного исполнения S2, S4, S6. Устанавливается под лицевой панелью автоматического выключателя в собственную ячейку.

Наименование	**Контакт сигнализации готовности выключателя к замыканию главных контактов "YON" AD630–6300**	
	Напряжение , В	**Активная нагрузка, А**
Переменный ток, ВА	250	8
	125	16
Постоянный ток, Вт	250	0,3
	125	0,6

Вспомогательные контакты

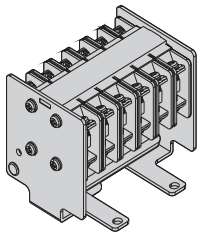

Вспомогательные контакты предназначены для сигнализации о состоянии выключателя. Устройства унифицированы для выключателей "YON" AD габаритного исполнения S2, S4, S6. Устанавливаются под лицевой панелью автоматического выключателя в собственную ячейку.

Наименование	**Индуктивная нагрузка**	
Переменный ток	250 В	5 А
Постоянный ток	30 В	3 А
Число используемых контактов	6a+6b	

Комплект разъемов для цепей управления

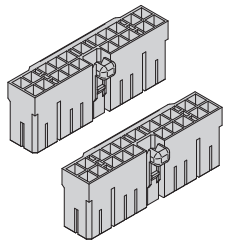

Комплект разъемов для цепей управления служит для электрического соединения систем воздушного выключателя с главным управляющим органом. Монтируется к внешней электропроводке и подключается к автоматическому выключателю. Входит в базовую комплектацию автоматических выключателей выдвижного (выкатного) исполнения габаритного исполнения S2, S4, S6.

Наименование		**Комплект разъемов для цепей управления "YON" AD**
Артикул		MCJ-S2S4
Количество поставки	Колодка пластмассовая	2
	Контакт штыревой "мама"	15

Двигательный привод

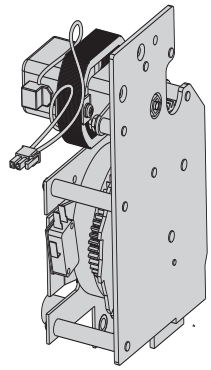

Двигательный привод предназначен для взвода включающей пружины автоматического выключателя. При отсутствии питания двигательного привода взвод включающей пружины производится вручную. Устройство унифицировано для выключателей "YON" AD габаритного исполнения S2, S4, S6. Устанавливается под лицевой панелью автоматического выключателя в собственную ячейку.

Наименование	**Привод двигательный "YON" AD630–6300–230AC/DC**
Артикул	M2–AD
Рабочее напряжение, В	230AC / 220DC
Максимальный потребляемый ток, А	0,5
Частота вращения двигателя, об/мин	16000–19000
Максимальный пусковой ток	5 In
Время взвода, с	не более 5
Электрическая прочность изоляции	2 кВ в течение 1 мин
Рабочий диапазон температур, °С	от –25 до +60
Частота оперирования	не более 2 раз/мин
Механическая износостойкость	20000 циклов

Замок включения

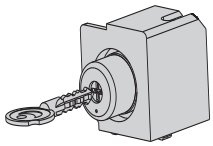

Встраиваемый замок включения предназначен для блокировки включения (блокирует выключатель в отключенном состоянии). Разблокировать выключатель без соответствующего ключа невозможно. Устройство унифицировано для выключателей "YON" AD габаритного исполнения S2, S4, S6. Устанавливается под лицевой панелью автоматического выключателя в собственную ячейку.

Наименование	**Встраиваемый замок включения "YON" AD**
Артикул	AB-AD
Количество ключей в комплекте, шт	1

Изолирующие шторки

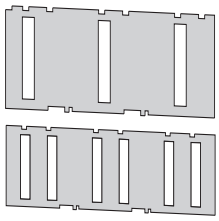

Изолирующие шторки предназначены для исключения доступа к втычным контактам, когда автоматический выключатель находится в положении "выкачено" или "испытание" (степень защиты IP20). Устанавливаются в корзине автоматического выключателя.

Габарит автоматического выключателя	Наименование	Артикул
Габарит S2	Шторки изолирующие "YON" AD630–2000	AE-S2
Габарит S4	Шторки изолирующие "YON" AD2500–4000	AE-S4

Индикация положения выключателя в корзине

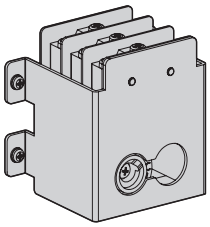

Индикация положения указывает состояние автоматического выключателя: ВКАЧЕН/ИСПЫТАНИЯ/ВЫКАЧЕН. Устанавливается слева или справа от выключателя на корзине. Унифицирована для габаритного исполнения S2, S4, S6.

Наименование	Код
Индикация положения выключателя в корзине "YON" AD	PSW-AD

Напряжение, В		Активная нагрузка	Индуктивная нагрузка
Переменный ток, ВА	250	5	2,5
	125	10	10
Постоянный ток, Вт	250	3	1,5
	125	10	10

Контроллер задержки срабатывания минимального расцепителя напряжения

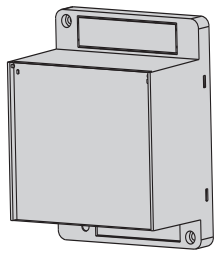

Контроллер предназначен для предотвращения срабатывания минимального расцепителя в случае кратковременных сбоев или просадок напряжения у источника питания. Для подключения в составе выключателя необходим минимальный расцепитель напряжения. Устанавливается на DIN-рейку или на боковую стенку выключателя.

Наименование	Время выдержки, с	Код
Контроллер задержки срабатывания минимального расцепителя напряжения "YON" AD	0,5; 1,0; 1,5; 3	UVT2–CONTR

Межполюсные перегородки

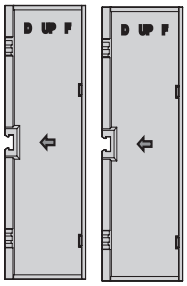

Межполюсные перегородки предназначены для предотвращения образования межфазного короткого замыкания. Устройства унифицированы для выключателей "YON" AD габаритного исполнения S2, S4, S6. Устанавливаются в соответствующие пазы между главными выводами выключателя. Входят в базовую комплектацию.

Наименование	Количество перегородок в комплекте	Код
Межполюсные перегородки "YON" AD630–4000 –2 шт.	2	3PBAR

Механический счетчик циклов

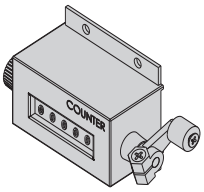

Механический счетчик циклов предназначен для указания количества циклов включения/отключения. Унифицирован для выключателей "YON" AD габаритного исполнения S2, S4, S6. Устанавливается под лицевой панелью автоматического выключателя в собственную ячейку.

Подъемные скобы

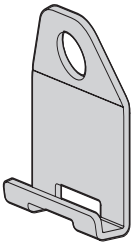

Подъемные скобы предназначены для облегчения подъема и перемещения автоматического выключателя.

Наименование	Код
Скобы подъемные "YON" AD – 2 шт.	AL-AD

Механизм возврата в исходное состояние микропроцессорного расцепителя

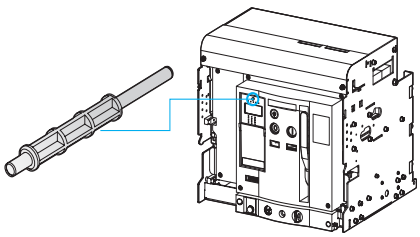

Модуль в основании микропроцессорного расцепителя оснащен кнопкой ручного возврата в исходное состояние после срабатывания от микропроцессорного расцепителя. При срабатывании автоматического выключателя кнопка выдвигается вперед. Для включения автоматического выключателя необходимо нажать кнопку. Унифицирован для выключателей "YON" AD габаритного исполнения S2, S4, S6. Устанавливается под лицевой панелью автоматического выключателя в собственную ячейку. Входит в базовую комплектацию.

Механическая взаимная блокировка

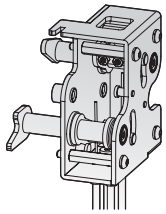

Механическая взаимная блокировка предназначена для взаимной блокировки операций включения/отключения двух или трех автоматических выключателей. Унифицирована для габаритного исполнения S2, S4. Устанавливаются только на выключатели выдвижного исполнения.

Наименование	Код
Комплект механической блокировки для двух "YON" AD630–4000	MI-X2
Комплект механической блокировки для трех "YON" AD630–4000	MI-X3

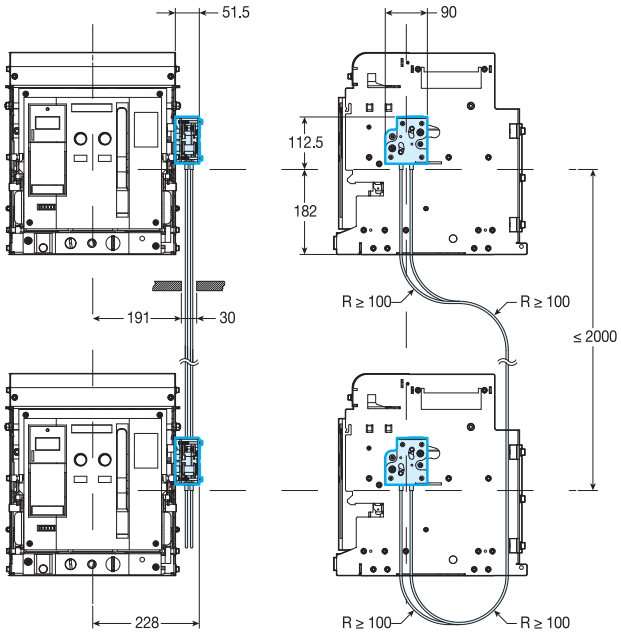

Рамка передней панели

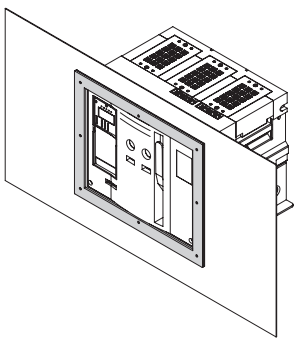

Рамка передней панели предназначена для защиты от прикосновения к острой кромке выреза. Кроме того, она защищает выступающую переднюю часть выключателя. Устанавливается на переднюю панель распределительного устройства.

Наименование	Артикул
Рамка передней панели стационарного "YON" AD 630–2000A	AG-S2-F
Рамка передней панели стационарного "YON" AD 2500–4000A	AG-S4-F
Рамка передней панели выкатного "YON" AD 630–2000A	AG-S2-D
Рамка передней панели выкатного "YON" AD 2500–4000A	AG-S4-D

Монтажные аксессуары "YON" AD габаритных исполнений S1

Катушка включения и независимый расцепитель

Катушка включения предназначена для дистанционного включения выключателя, а независимый расцепитель предназначен для дистанционного отключения выключателя. Они рассчитаны для работы в цепи переменного и постоянного тока.

Рабочее напряжение, В	230AC/220DC
Диапазон напряжения срабатывания, В	(0,7 ~ 1,1)Ue
Потребляемая мощность В•А или Вт	200
Время отключения	50±10 мс

Двигательный привод

Двигательный привод предназначен для дистанционного взвода механизма выключателя, предварительного сжатия включающей пружины, т.е. подготовки выключателя к включению. Номинальный режим работы двигательного привода - кратковременный.
Двигательный привод рассчитан для работы в цепи переменного или постоянного тока.

Рабочее напряжение Ue, В	230AC/220DC
Диапазон напряжения срабатывания, В	(0,85 ~ 1,1)Ue
Потребляемая мощность В•А или Вт	150
Время взвода, с	<8
Частота взвода	до трех циклов в минуту

Принципиальные схемы "YON" AD

Принципиальная электрическая схема выключателя с полупроводниковым расцепителем типа MR5.0 габаритного исполнения S1

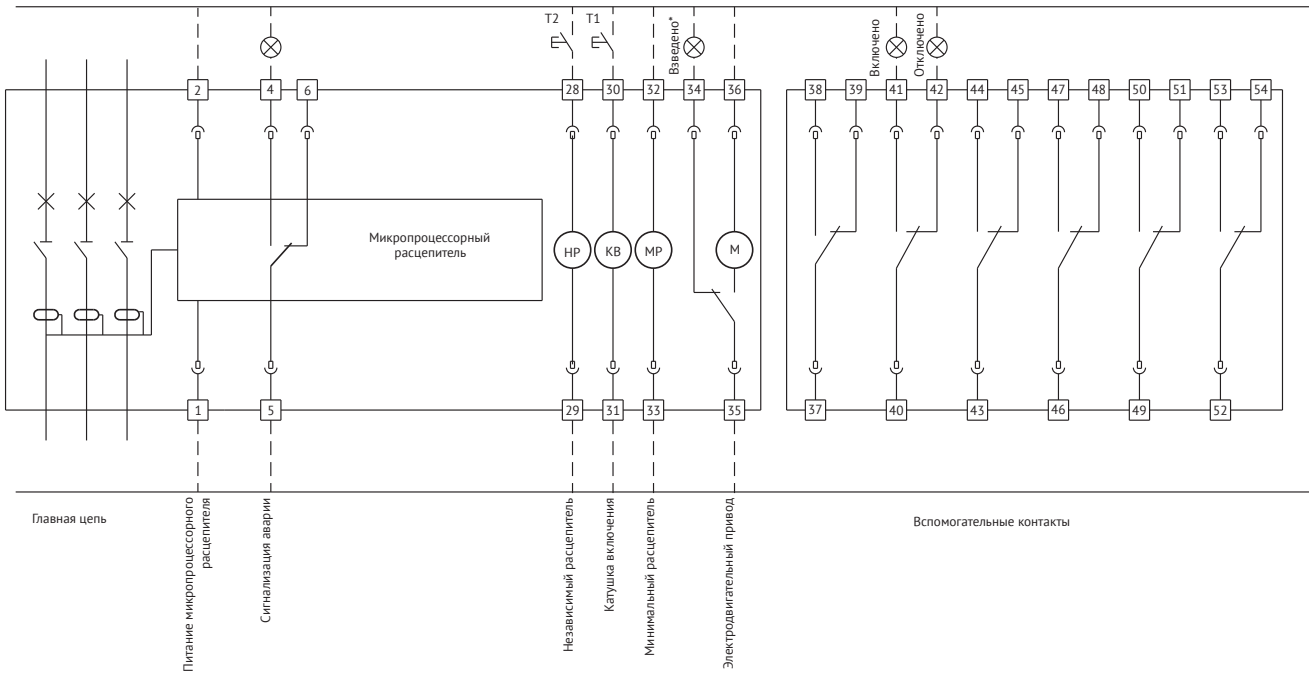

* Вывод "34" (взведено" гальванически не развязан с выводом "36"

Принципиальная электрическая схема выключателя без полупроводникового расцепителя габаритного исполнения S2, S4, S6

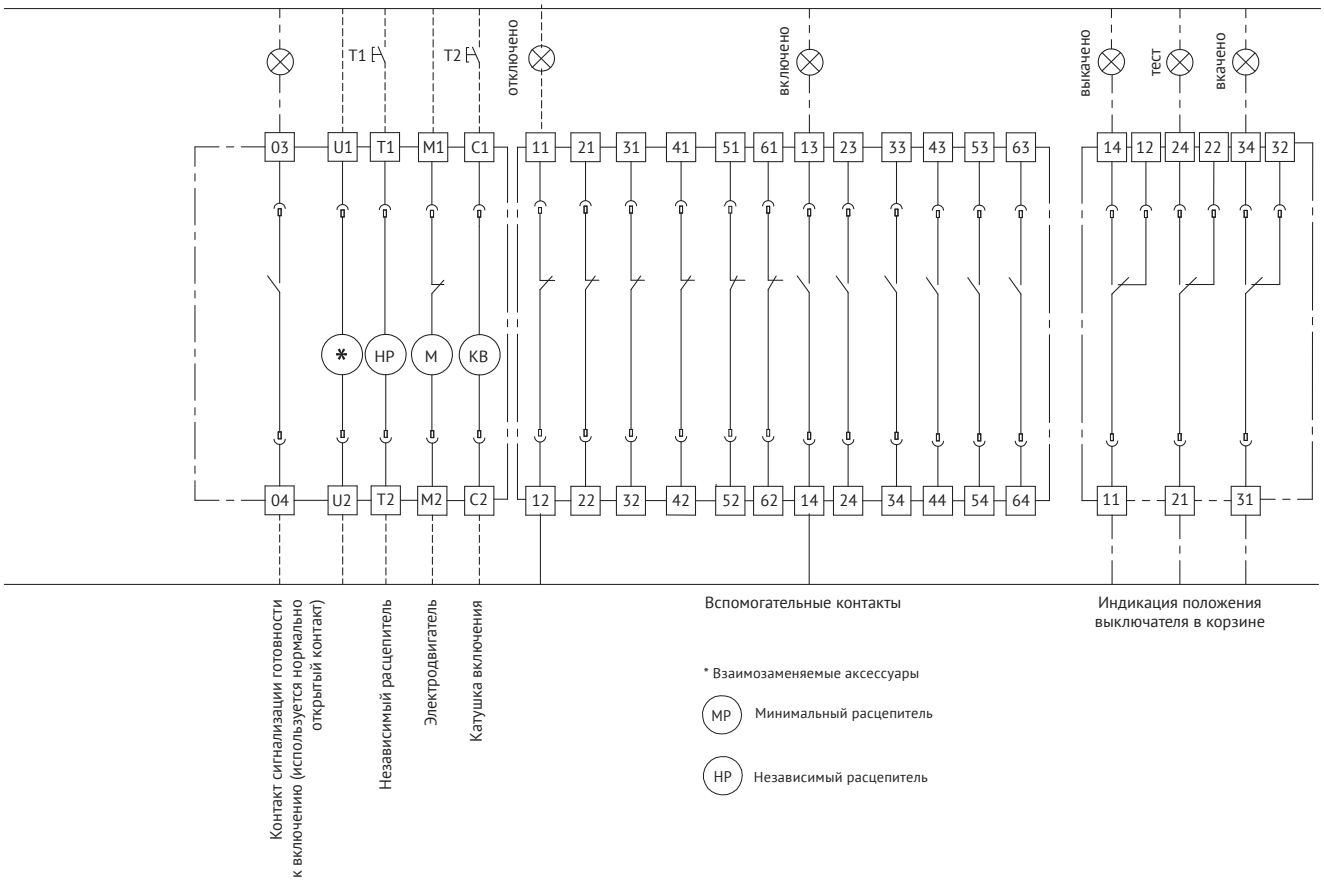

Пунктирной линией обозначены соединения, осуществляемые потребителем.

Принципиальная электрическая схема выключателя с полупроводниковым расцепителем типа MR8.0 габаритного исполнения S2, S4, S6

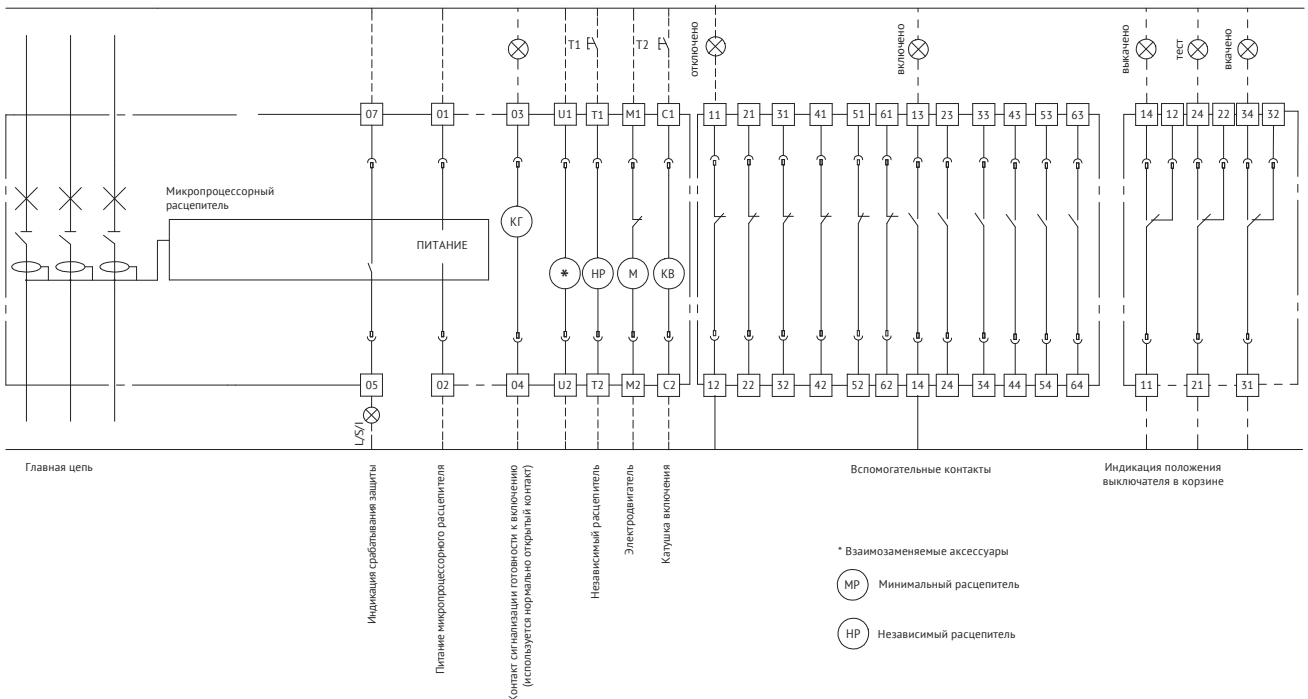

Принципиальная электрическая схема выключателя с полупроводниковым расцепителем типа MR7.0 габаритного исполнения S2, S4, S6

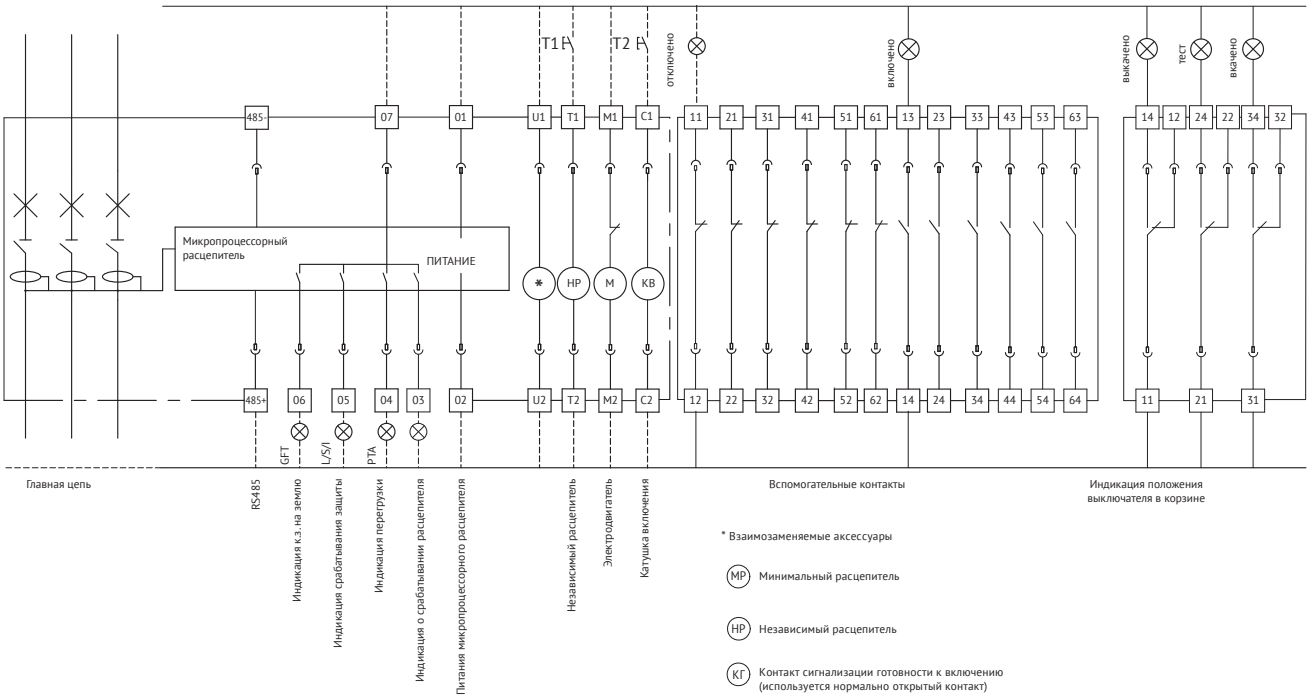

Пунктирной линией обозначены соединения, осуществляемые потребителем.

Принципиальная электрическая схема выключателя с полупроводниковым расцепителем типа MR9.0 габаритного исполнения S2, S4, S6

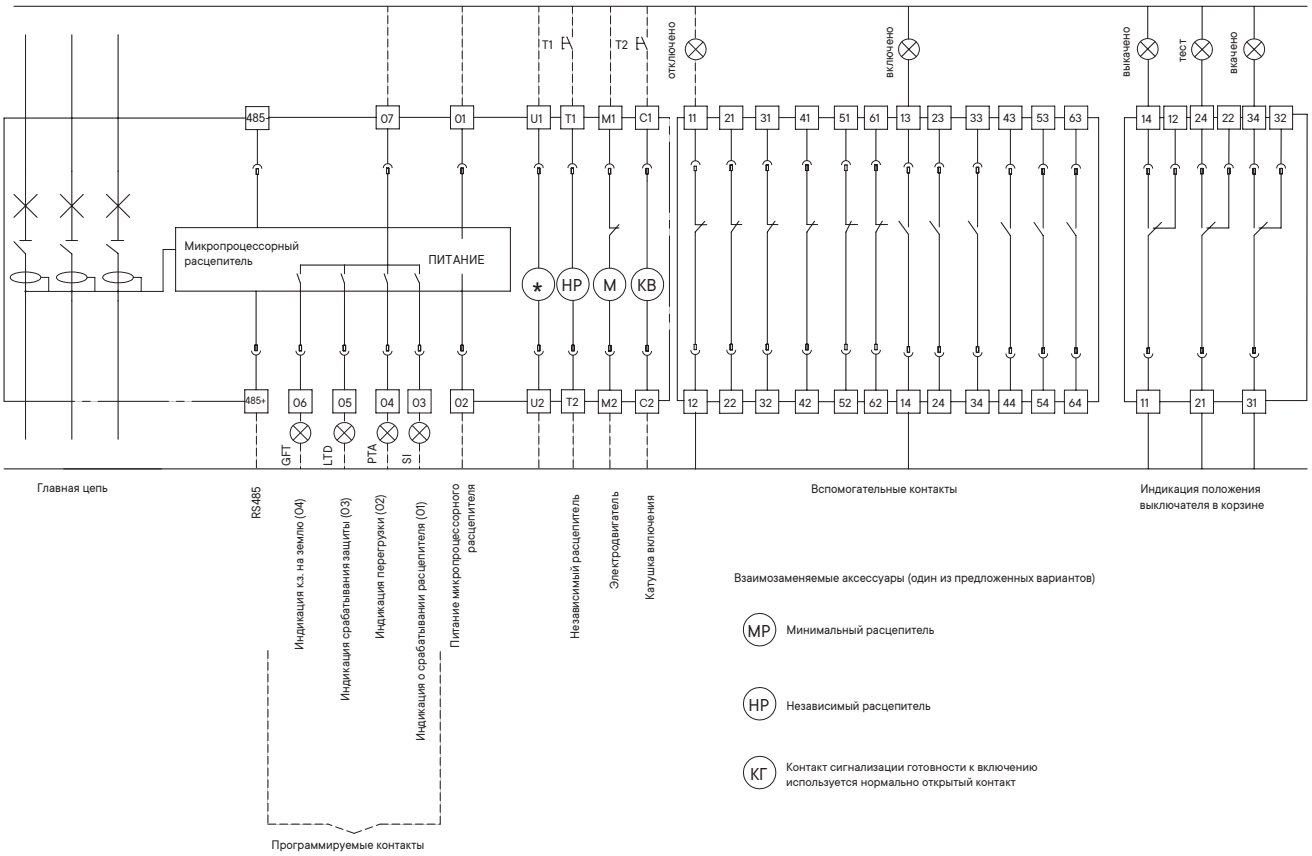

Условия эксплуатации

По категории применения в соответствии с ГОСТ Р 50030.2–В (селективные).
Высота установки выключателя над уровнем моря до 2000 м.
Изменение характеристик выключателя при установке на высоте более 2000 м приведено в таблице 4.

Таблица 4

Высота над уровнем моря, м	**< 2 000**	**3 000**	**4 000**	**5 000**
Рабочий ток (при +40 °C) IR/In	1	0,99	0,96	0,94
Номинальное напряжение, В	690	590	520	460
Номинальное напряжение изоляции, В	1 000	900	700	600

Температура окружающего воздуха от –25 до +40 °C.
Допускается эксплуатация выключателей при температуре до +70 °C. Зависимость номинального тока выключателя от температуры окружающей среды приведена в таблице 5.

Температура, °C	**+40**		**+50**		**+60**		**+65**		**+70**	
	I max, A	IR/In	I max, A	IR/In	I max, A	IR/In	I max, A	IR/In	I max, A	IR/In
Стационарное исполнение										
До 1600 А	630	1	630	1	550	0,87	473	0,75	397	0,63
	1000	1	1000	1	900	0,9	750	0,75	630	0,63
	1600	1	1500	0,94	1350	0,84	1200	0,75	1008	0,63
до 2000 А	≤1250	1	≤1250	1	≤1250	1	≤1250	1	≤1250	1
	1600	1	1600	1	1600	1	1568	0,98	1504	0,94
	2000	1	1960	0,98	1900	0,95	1800	0,9	1700	0,85
до 4000 А	≤2500	1	≤2500	1	≤2500	1	≤2500	1	≤2500	1
	3200	1	3200	1	3200	1	3136	0,98	3008	0,94
	4000	1	3920	0,98	3800	0,95	3600	0,9	3400	0,85
до 6300 А	5000	1	4900	0,98	4750	0,94	4250	0,85	4000	0,8
	6300	1	6170	0,98	5900	0,94	-	-	-	-
Выдвижное исполнение										
до 1600 А	630	1	630	1	550	0,87	473	0,75	397	0,63
	1000	1	1000	1	900	0,9	750	0,75	630	0,63
	1600	1	1500	0,94	1350	0,84	1200	0,75	1008	0,63
до 2000 А	≤1250	1	≤1250	1	≤1250	1	≤1250	1	≤1250	1
	1600	1	1600	1	1250	1	1568	0,98	1504	0,94
	2000	1	1960	0,98	1900	0,95	1800	0,9	1700	0,85
до 4000 А	≤2500	1	≤2500	1	≤2500	1	≤2500	1	≤2500	1
	3200	1	3200	1	3200	1	3136	0,98	3008	0,94
	4000	1	3920	0,98	3800	0,95	3600	0,9	3400	0,85
до 6300 А	5000	1	4900	0,98	4750	0,94	4250	0,85	4000	0,8
	6300	1	6170	0,98	5900	0,94	-	-	-	-

Окружающая среда должна быть невзрывоопасной, не содержащей газы, жидкости и пыль в концентрациях, нарушающих работу выключателей.
Место установки выключателя должно быть защищено от попадания воды, масла, эмульсии.
Отсутствие непосредственного воздействия солнечной радиации.
Рабочее положение выключателя вертикальное.
Номинальные рабочие значения механических воздействующих факторов по ГОСТ 30631 для группы М4.
Выключатели сейсмостойки при интенсивности землетрясения 9 баллов по шкале MSK–64 при уровнях установки до 70 м над нулевой отметкой.

Типоразмер	Номинальный ток, А	Масса, кг
Стационарный		
S1	630	23,5
	800	
	1000	24
	1250	
	1600	24,7
S2	630	45
	800	45
	1000	45
	1250	45
	1600	45
	2000	45
S4	1250	59
	1600	59
	2000	59
	2500	59
	3200	59
	4000	70
Выдвижное исполнение		
S1	630	44
	800	
	1000	44,5
	1250	
	1600	45,2
S2	630	70
	800	70
	1000	70
	1250	70
	1600	70
	2000	70
S4	1250	70
	1600	70
	2000	70
	2500	90
	3200	90
	4000	100
S6	5000	210
	6300	235

Габаритные, установочные и присоединительные размеры

Автоматический выключатель "YON" AD–630–1600–S1–3P стационарного исполнения на номинальные токи 630 – 1600 А
с задним горизонтальным расположением выводов

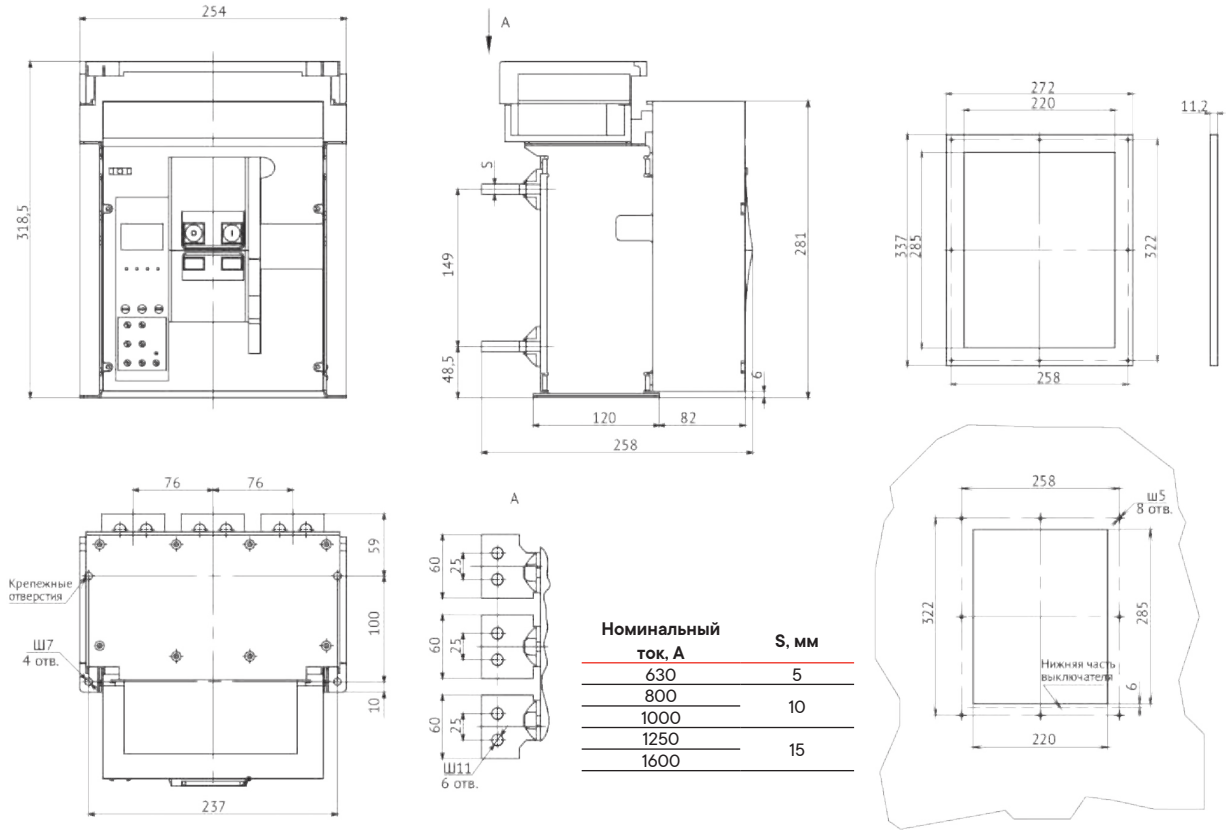

Номинальный ток, А	S, мм
630	5
800	10
1000	
1250	15
1600	

Автоматический выключатель "YON" AD–1600–S1–3P стационарного исполнения на номинальный ток 1600 А
с задним горизонтальным расположением выводов с установленными расширителями полюсов

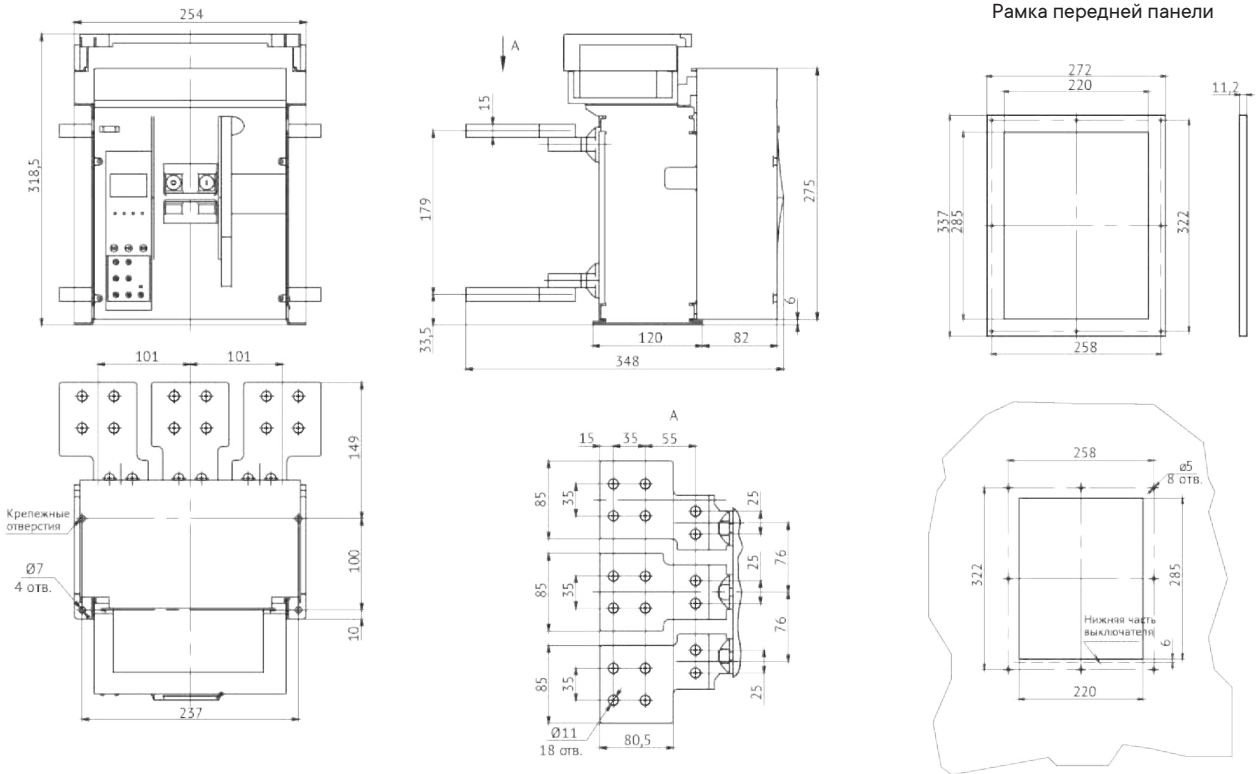

Автоматический выключатель "YON" AD–630–1600–S1–3P стационарного исполнения на номинальные токи 630–1600 А с задним вертикальным расположением выводов

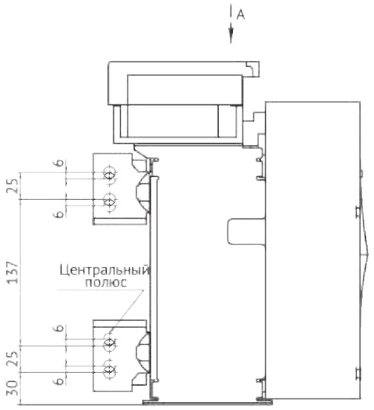

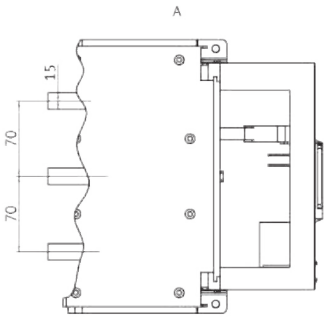

Рамка передней панели

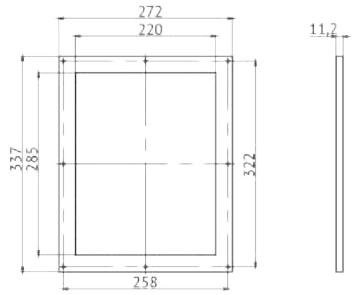

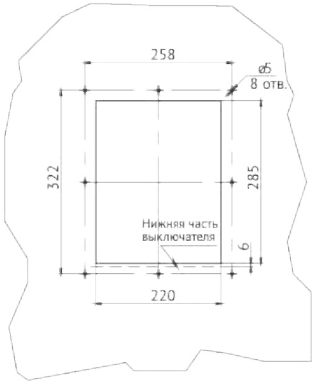

Номинальный ток, А	S, мм
630	5
800	10
1000	
1250	15
1600	

Автоматический выключатель "YON" AD–630–1600–S2–3P стационарного исполнения на номинальные токи 630–1600 А с задним вертикальным и горизонтальным расположением выводов

Рамка передней панели

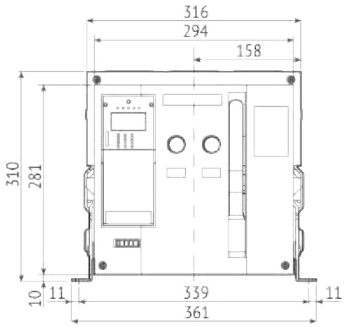

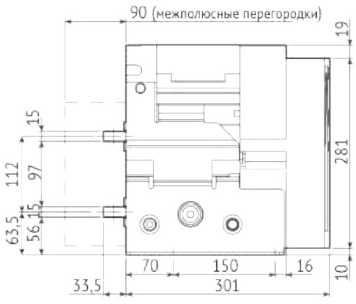

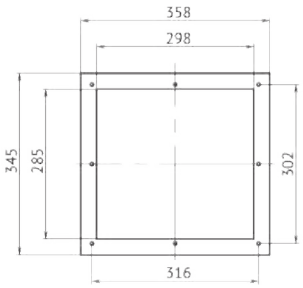

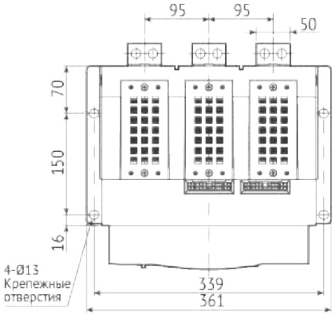

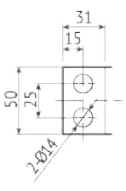

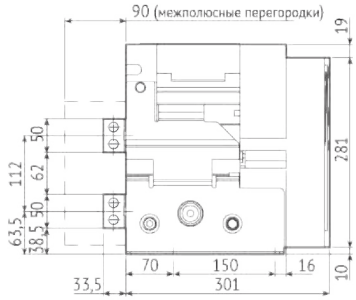

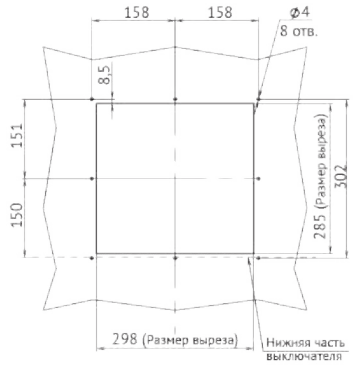

Автоматический выключатель "YON" AD–630–1600–S2–4P стационарного исполнения на номинальные токи 630–1600 А с задним вертикальным и горизонтальным расположением выводов

Рамка передней панели

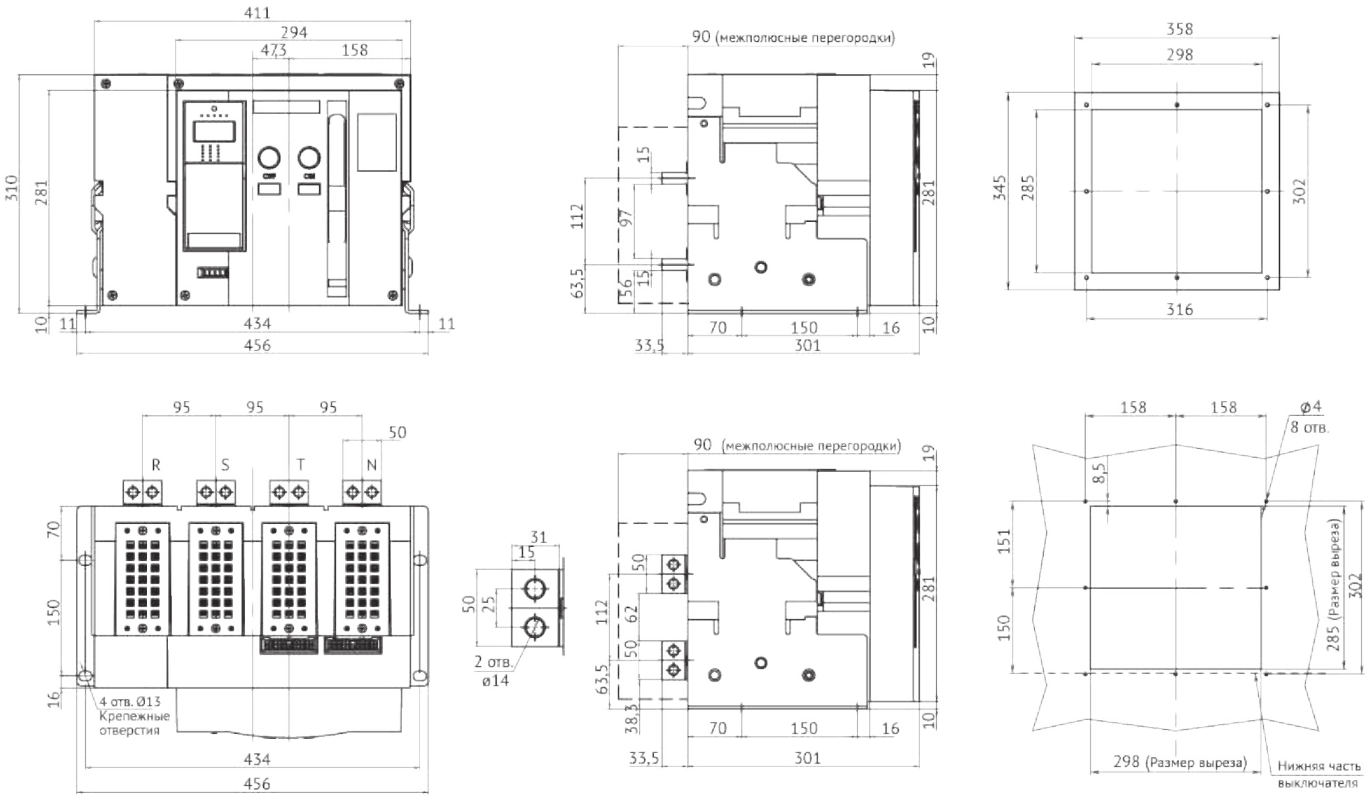

Автоматический выключатель "YON" AD–2000–S2–3P стационарного исполнения на номинальный ток 2000 А с задним вертикальным расположением выводов

Рамка передней панели

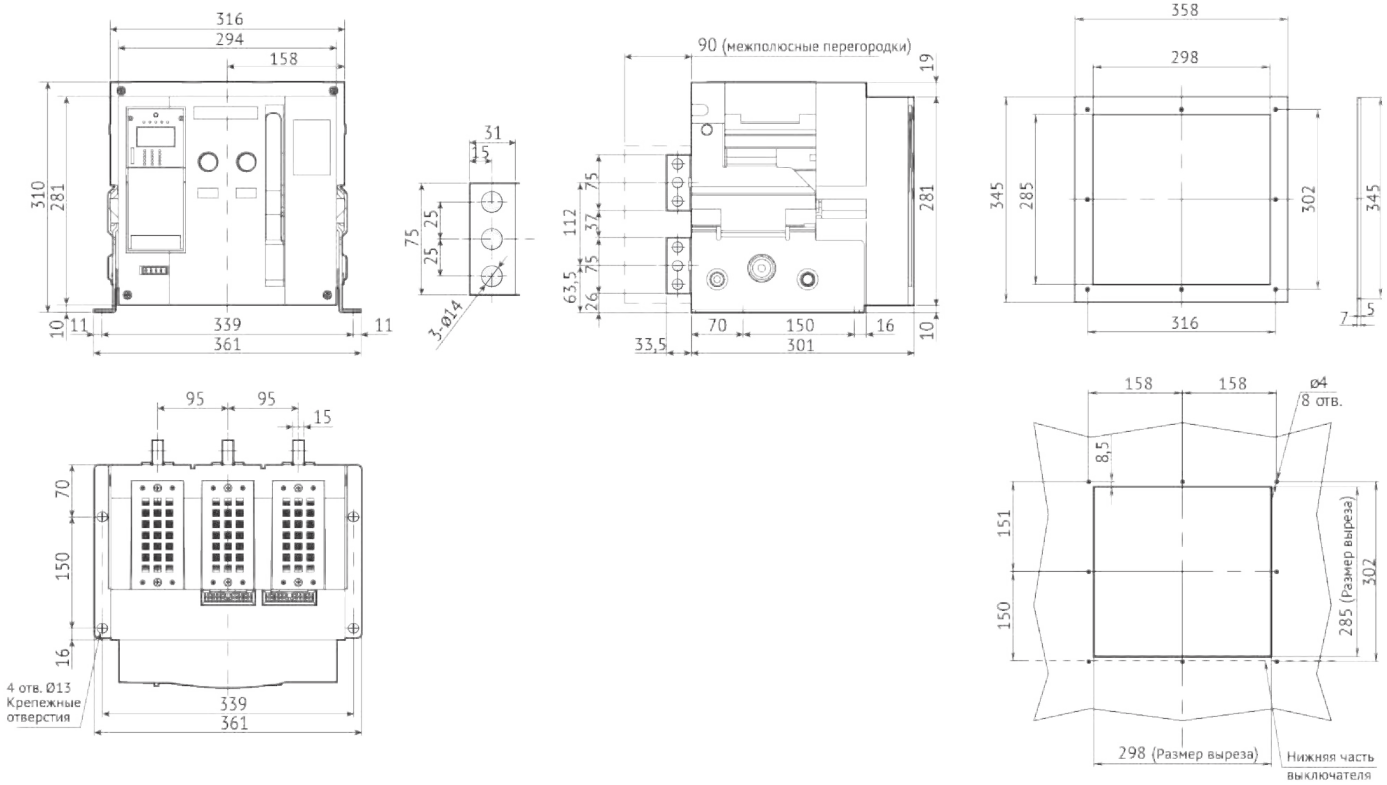

Автоматический выключатель "YON" AD–2000–S2–4P стационарного исполнения на номинальный ток 2000 А
с задним вертикальным и горизонтальным расположением выводов

Рамка передней панели

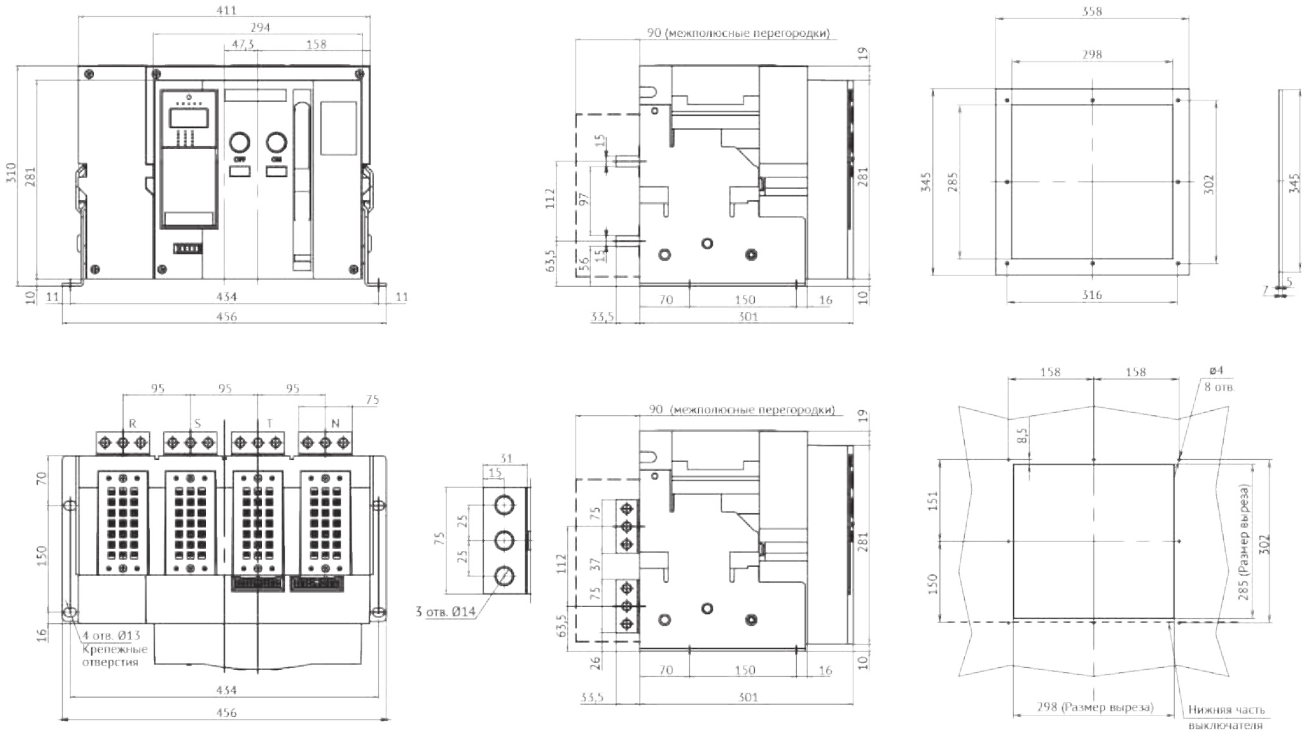

Автоматический выключатель "YON" AD–630–2000–S2–3P стационарного исполнения на номинальные токи 630–2000 А
с передним расположением выводов

Рамка передней панели

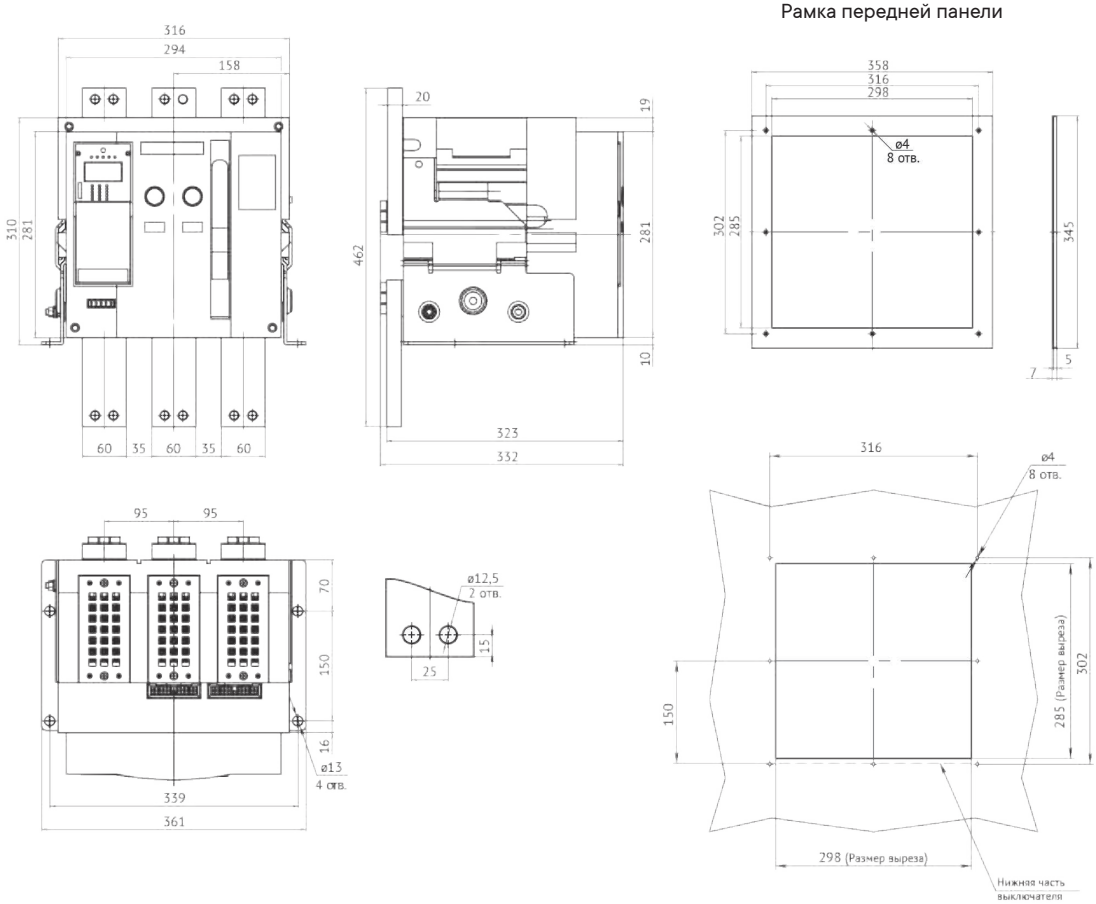

Автоматический выключатель YON AD–2500–3200–S4–3P стационарного исполнения на номинальные токи 2500–3200 А с задним вертикальным расположением выводов

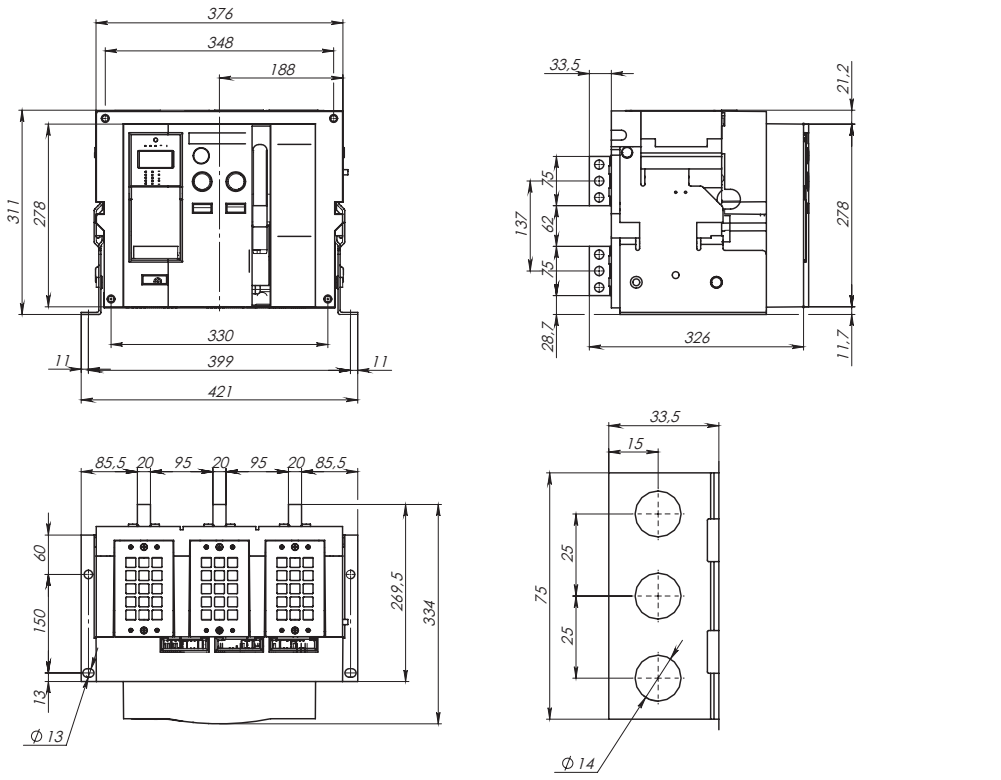

Автоматический выключатель YON AD–2500–3200–S4–3P стационарного исполнения на номинальные токи 2500–3200 А с задним горизонтальным расположением выводов

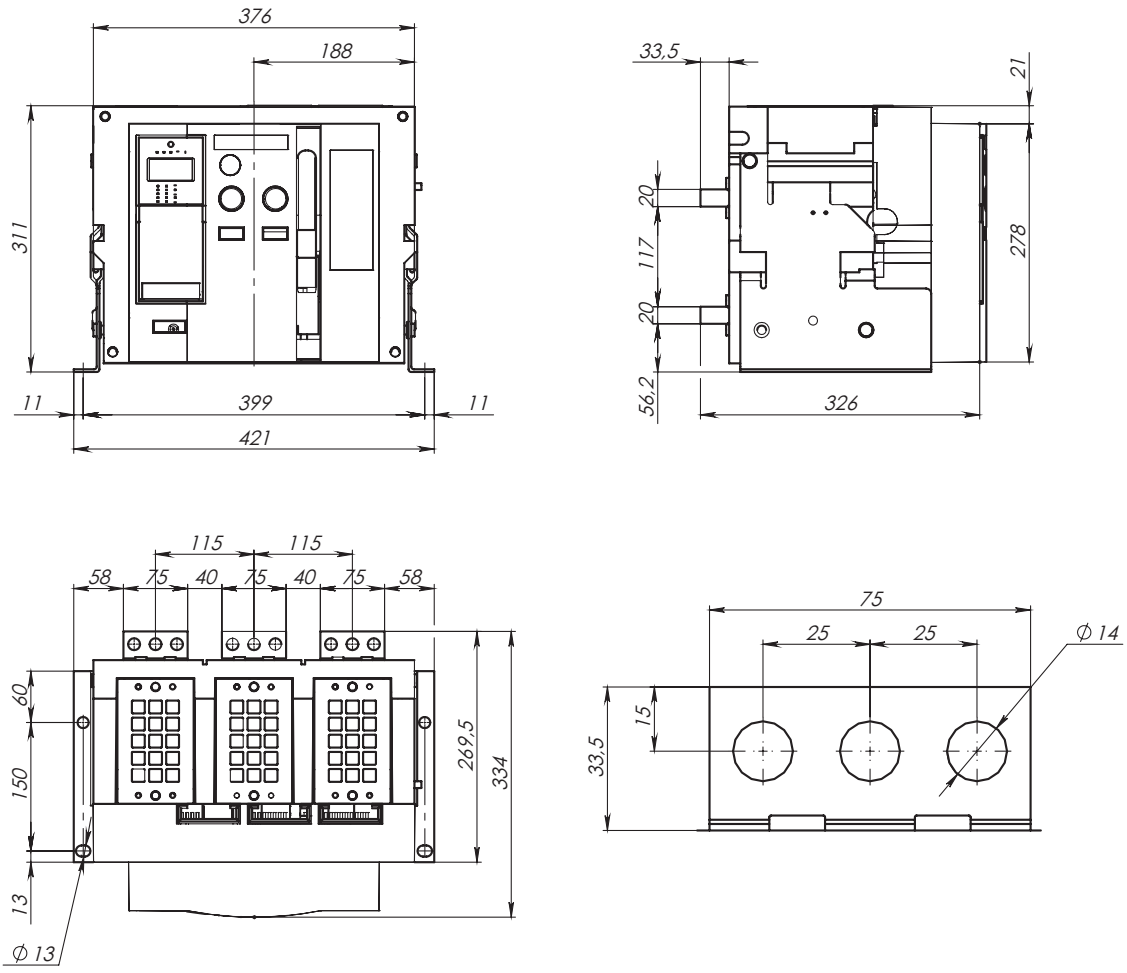

Автоматический выключатель "YON" AD–2500–S4–3P стационарного исполнения на номинальный ток 2500 А
с передним расположением выводов

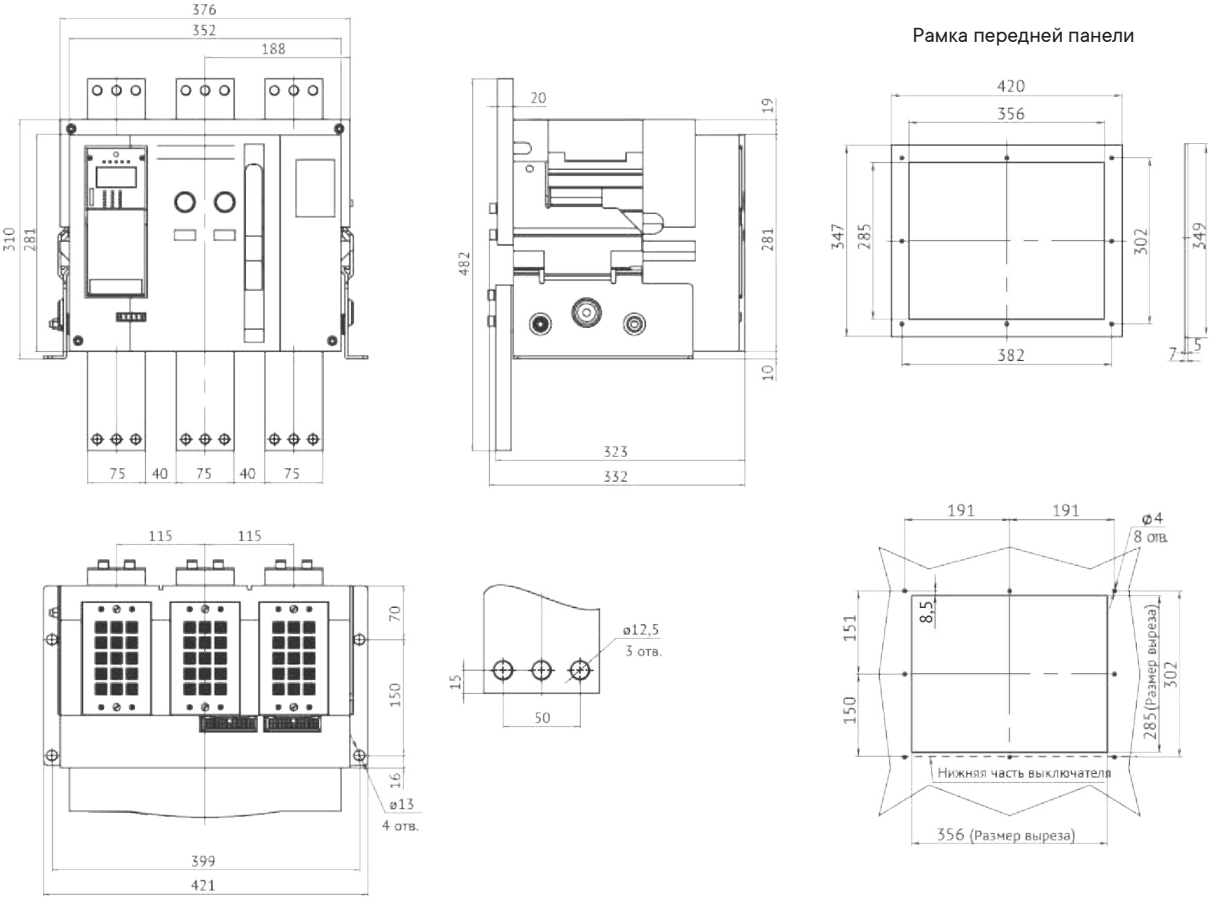

Автоматический выключатель "YON" AD–2500–S4–4P стационарного исполнения на номинальный ток 2500 А
с передним расположением выводов

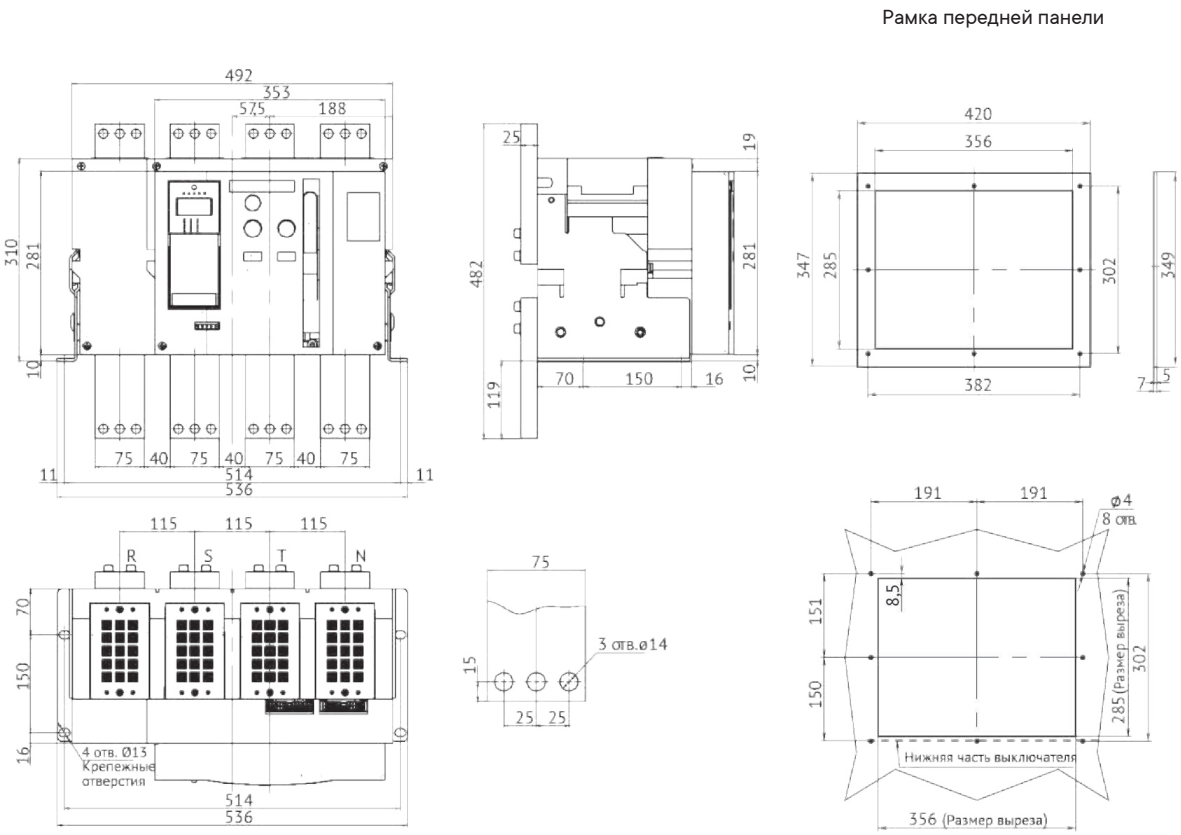

Автоматический выключатель YON AD–4000–S4–3P стационарного исполнения на номинальный ток 4000 А
с задним вертикальным расположением выводов

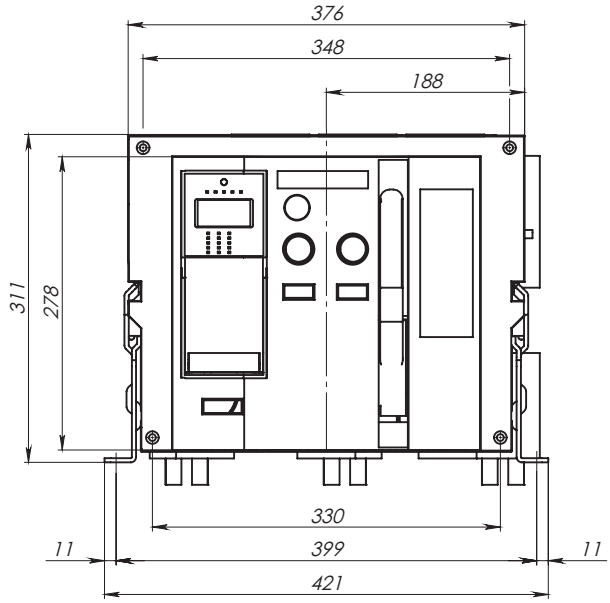

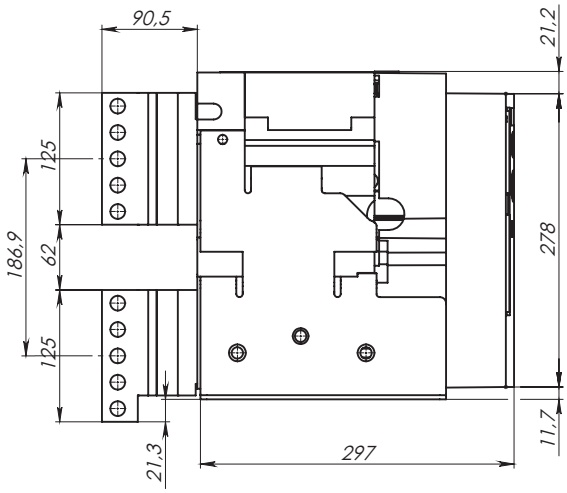

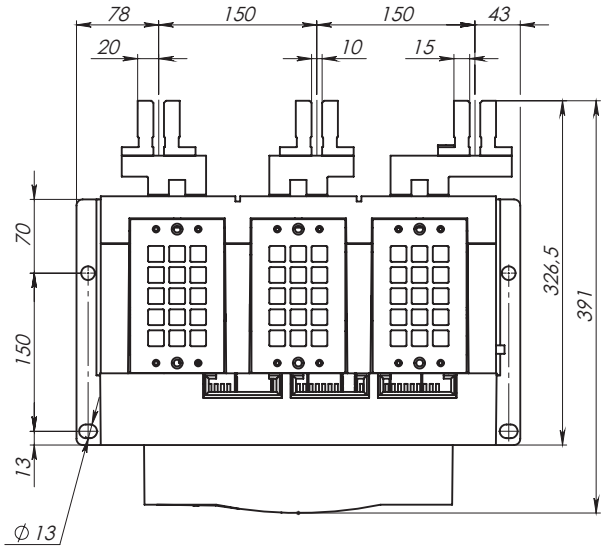

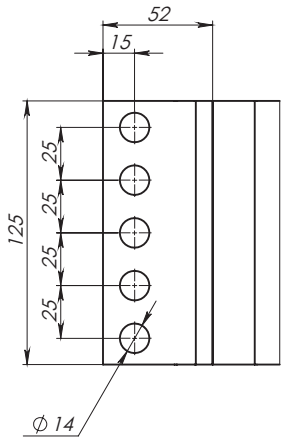

Автоматический выключатель "YON" AD–630–1600–S1–3P выдвижного исполнения на номинальные токи 630–1600 А с задним горизонтальным расположением выводов

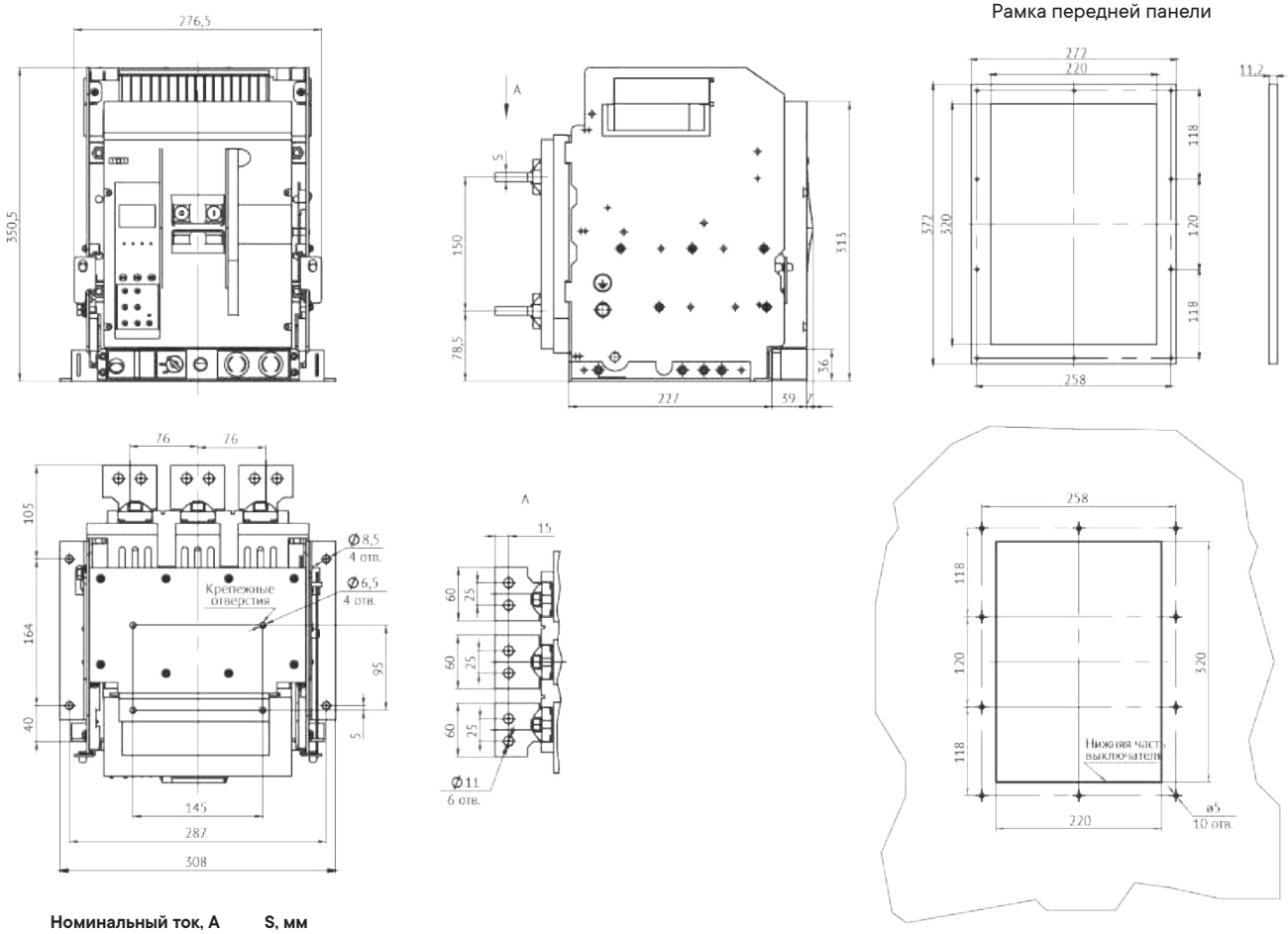

Номинальный ток, А	S, мм
630	5
800	10
1000	
1250	15
1600	

Автоматический выключатель "YON" AD–630–1600–S1–3P выдвижного исполнения на номинальные токи 630–1600 А с задним вертикальным расположением выводов

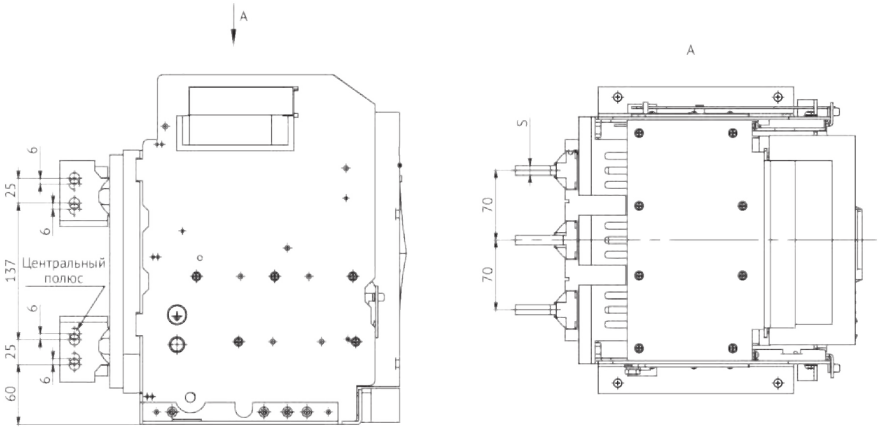

Автоматический выключатель "YON" AD–1600–S1–3P выдвижного исполнения на номинальный ток 1600 А с задним горизонтальным расположением выводов с установленными расширителями полюсов

Рамка передней панели

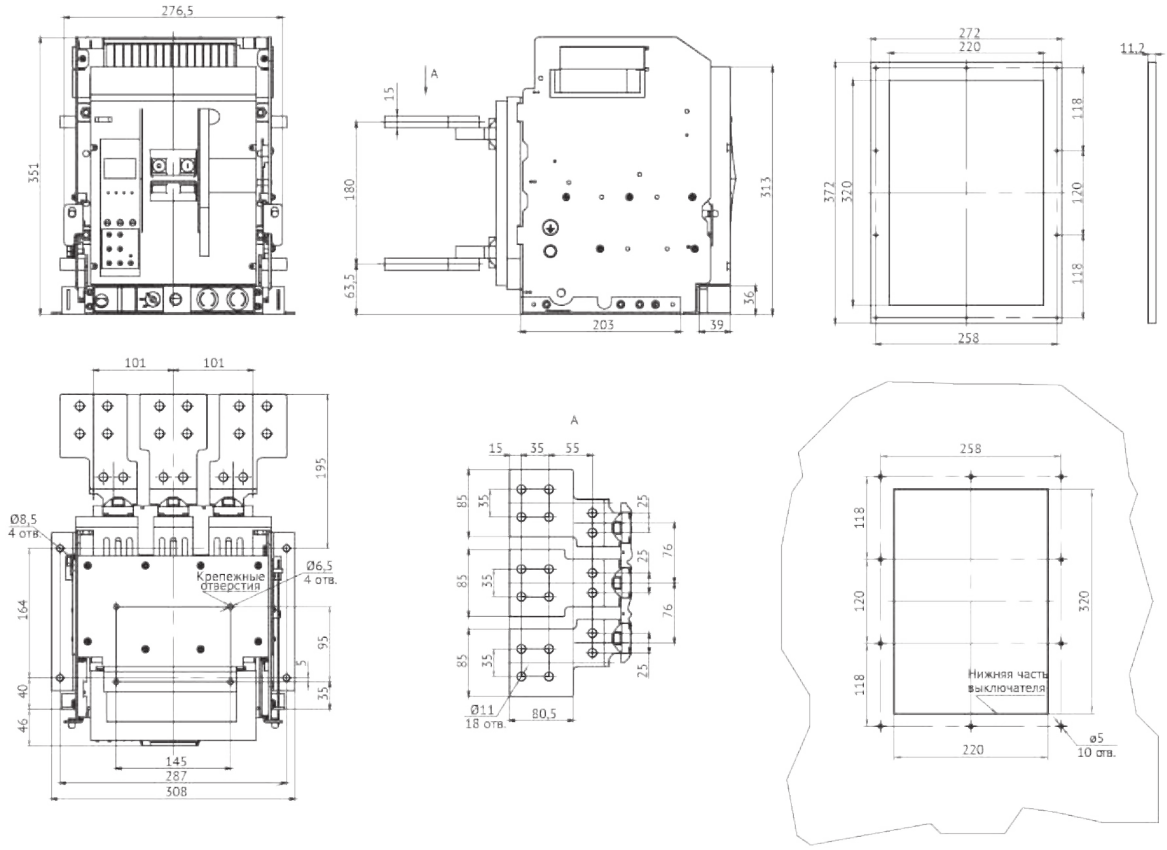

Автоматический выключатель "YON" AD–630–1600–S2–3P выдвижного исполнения на номинальные токи 630–1600 А с задним вертикальным и горизонтальным расположением выводов

Рамка передней панели

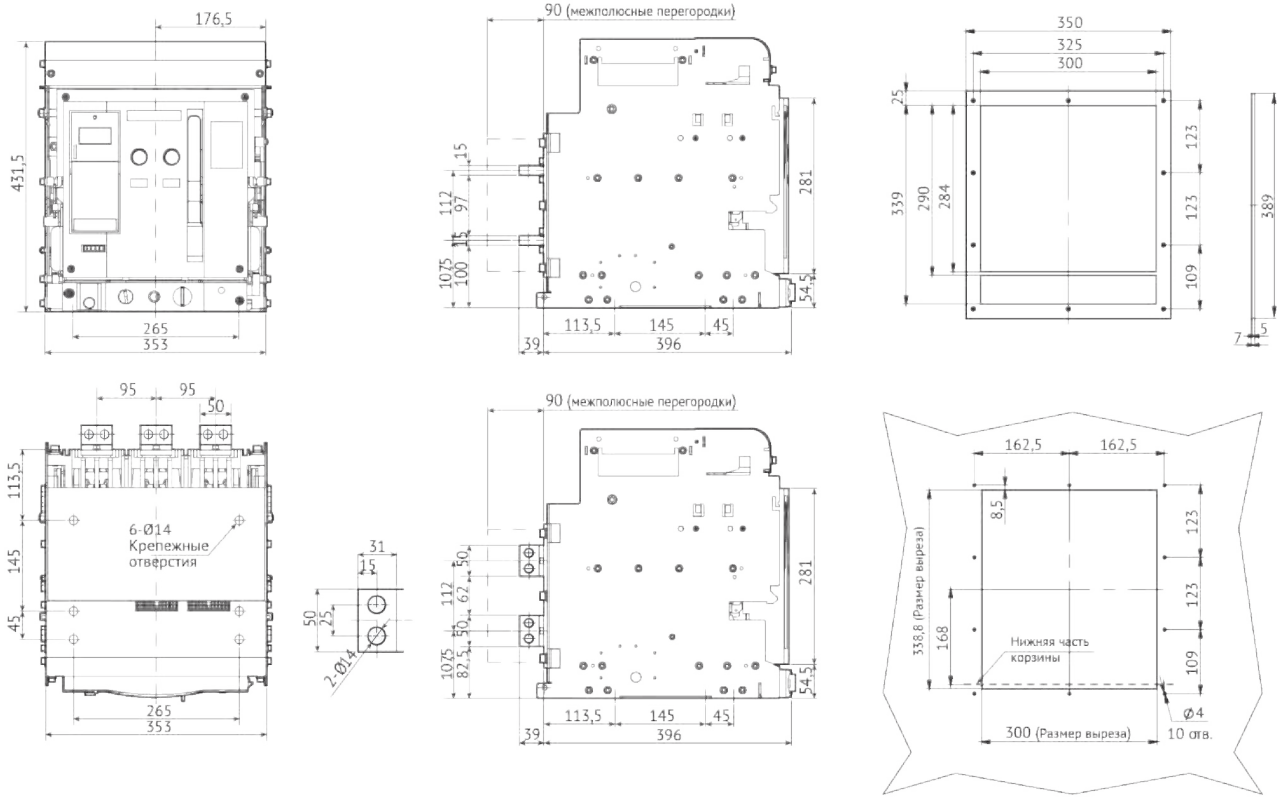

Автоматический выключатель "YON" AD–630–1600–S2–4P выдвижного исполнения на номинальные токи 630–1600 А
с задним вертикальным и горизонтальным расположением выводов

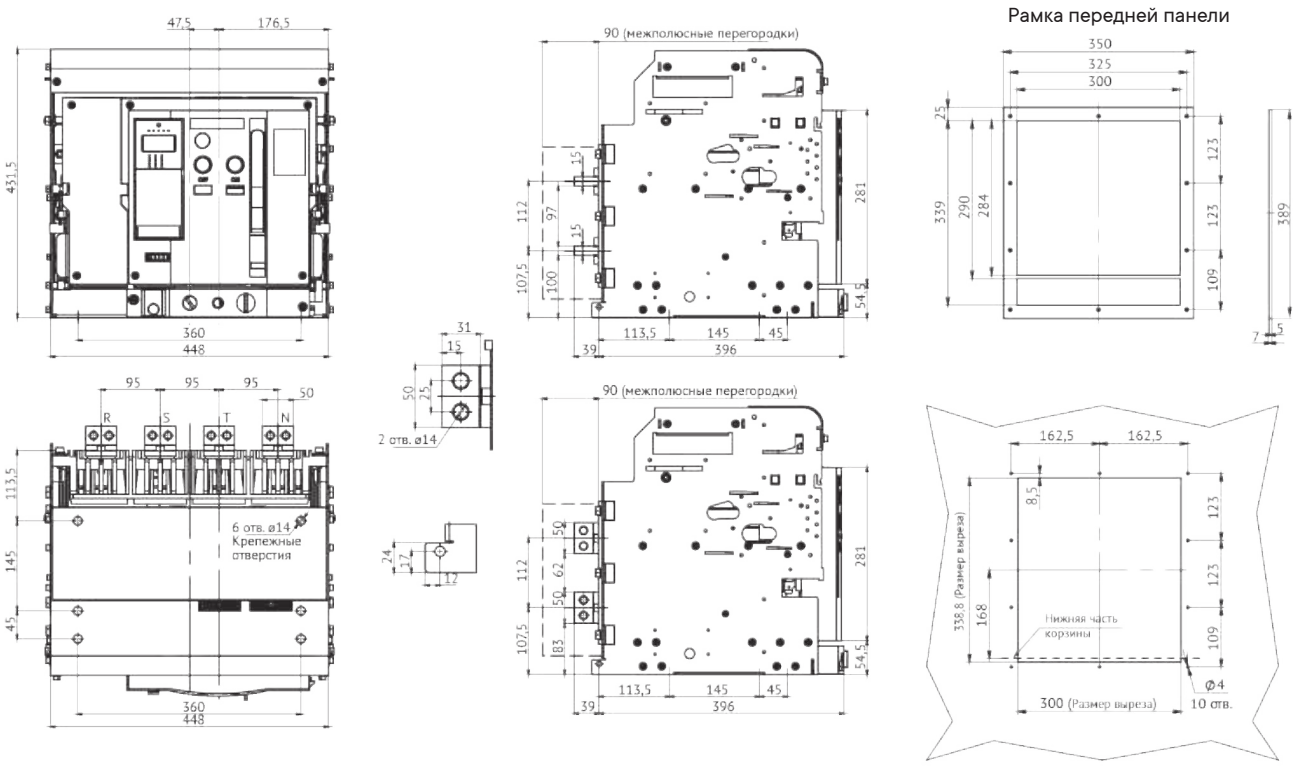

Автоматический выключатель "YON" AD–2000–S2–3P выдвижного исполнения на номинальный ток 2000 А
с задним вертикальным расположением выводов

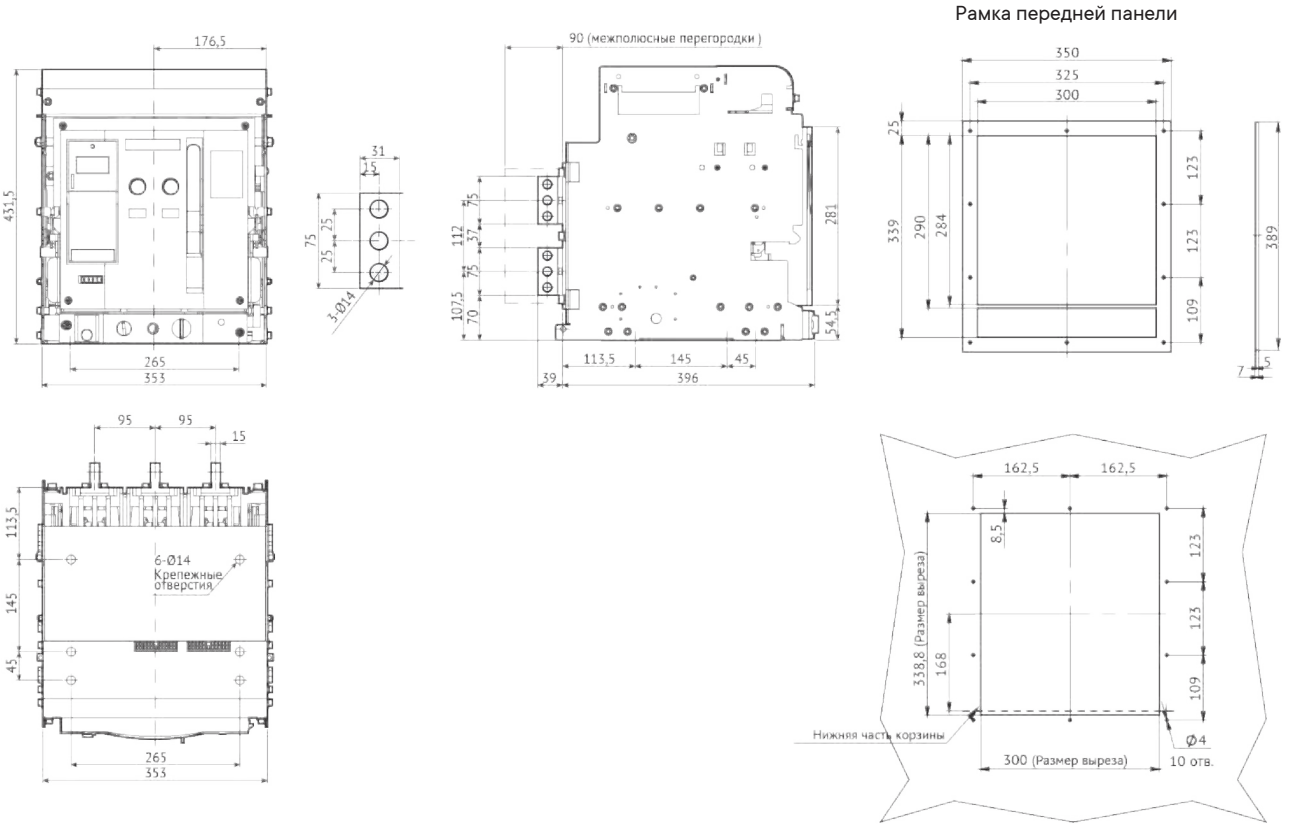

Автоматический выключатель "YON" AD–2000–S2–4P выдвижного исполнения на номинальные токи 2000 А
с задним вертикальным и горизонтальным расположением выводов

Рамка передней панели

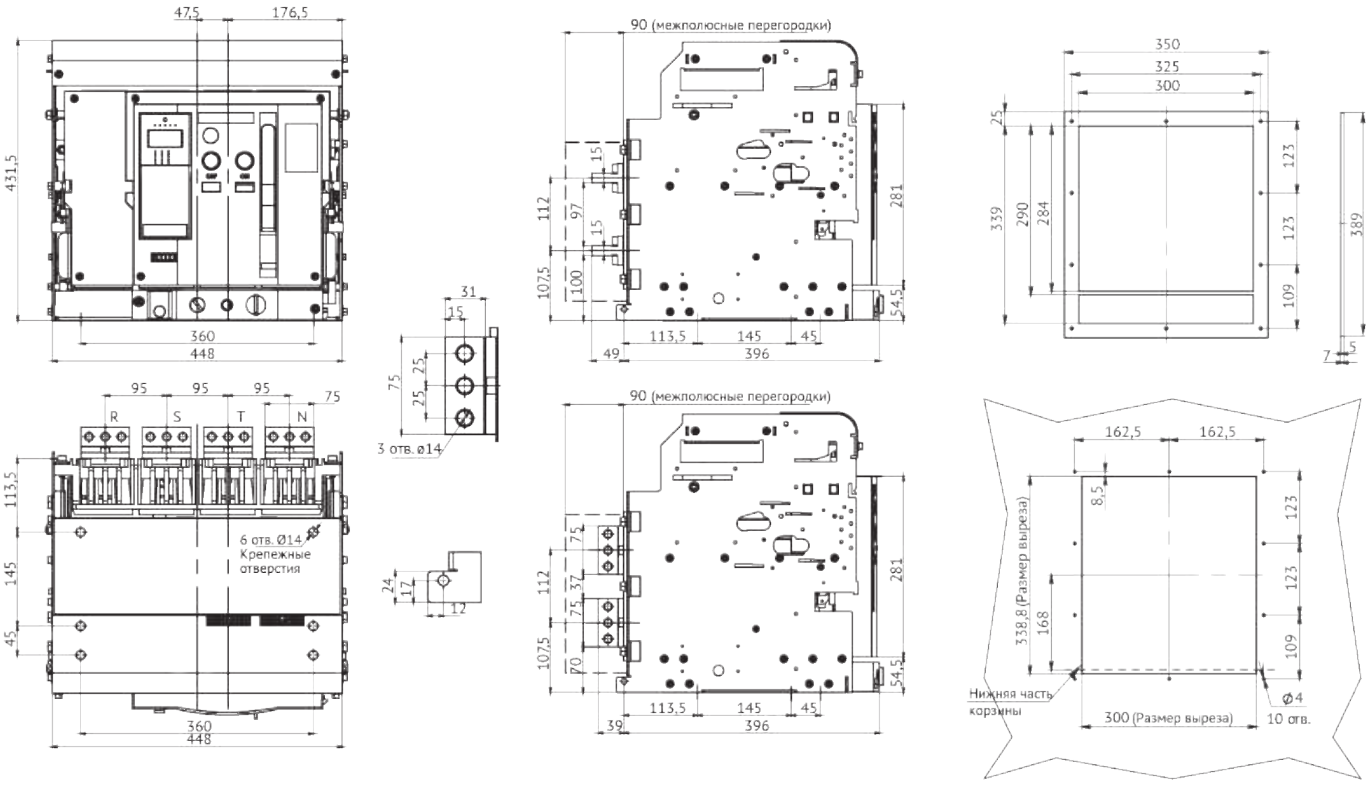

Автоматический выключатель "YON" AD–630–2000–S2–3P выдвижного исполнения на номинальные токи 630–2000 А
с передним расположением выводов

Рамка передней панели

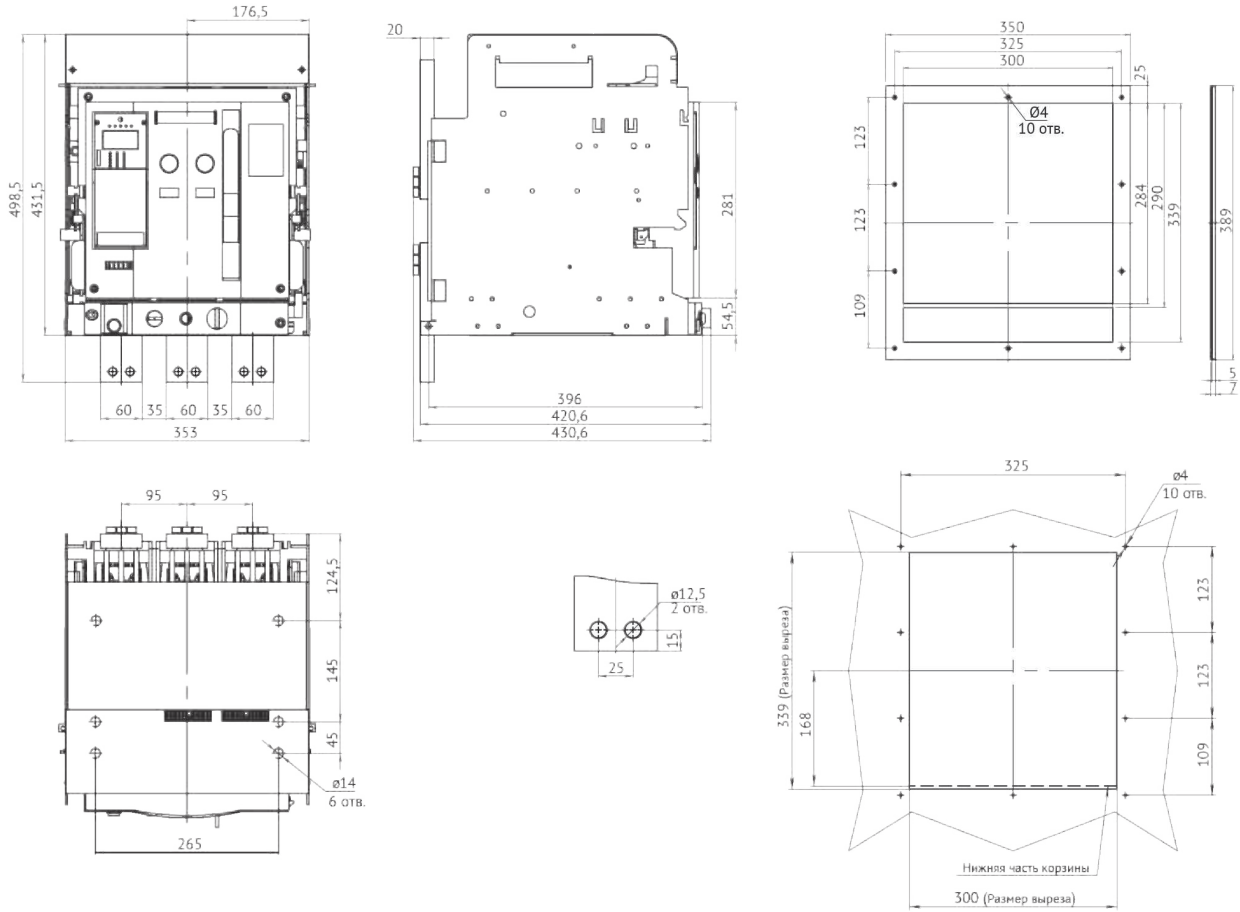

Автоматический выключатель "YON" AD–630–2000–S2–4P выдвижного исполнения на номинальные токи 630–2000 А
с передним расположением выводов

Рамка передней панели

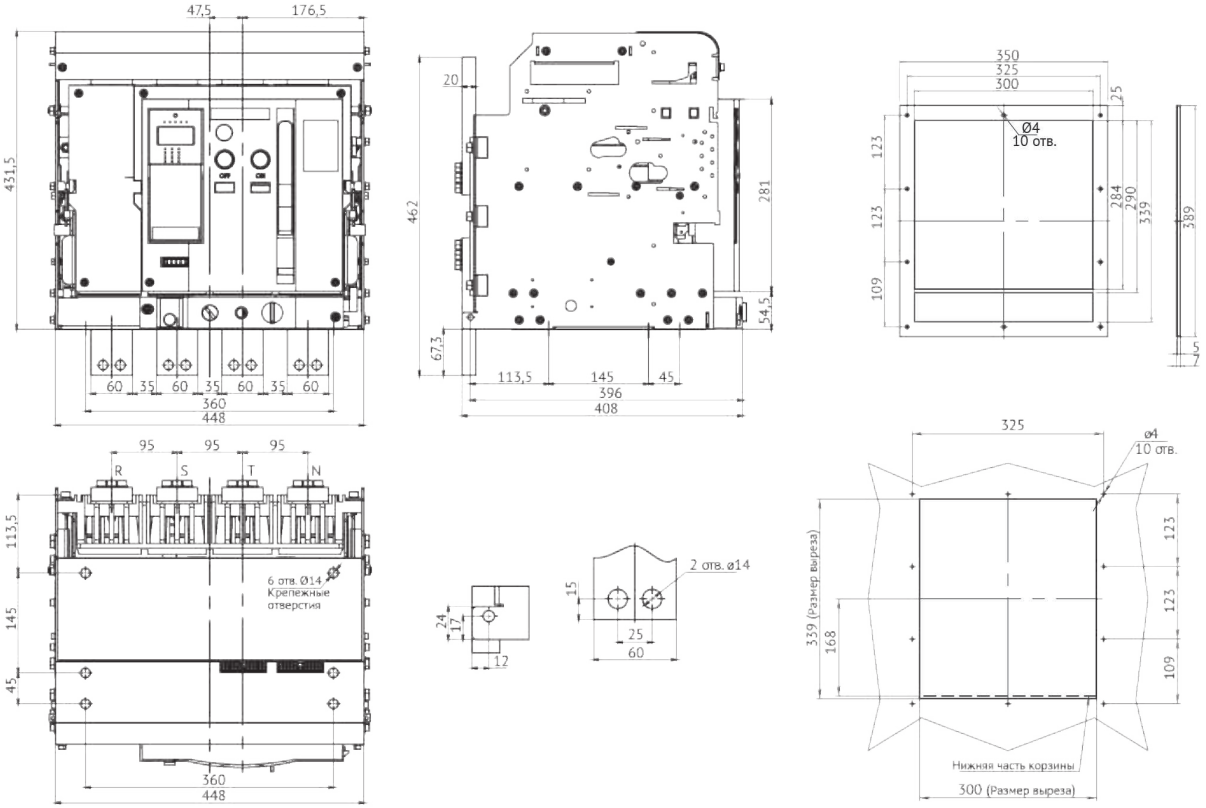

Автоматический выключатель YON AD–2500–3200–S4–3P выдвижного исполнения на номинальные токи 2500–3200 А
с задним вертикальным расположением выводов

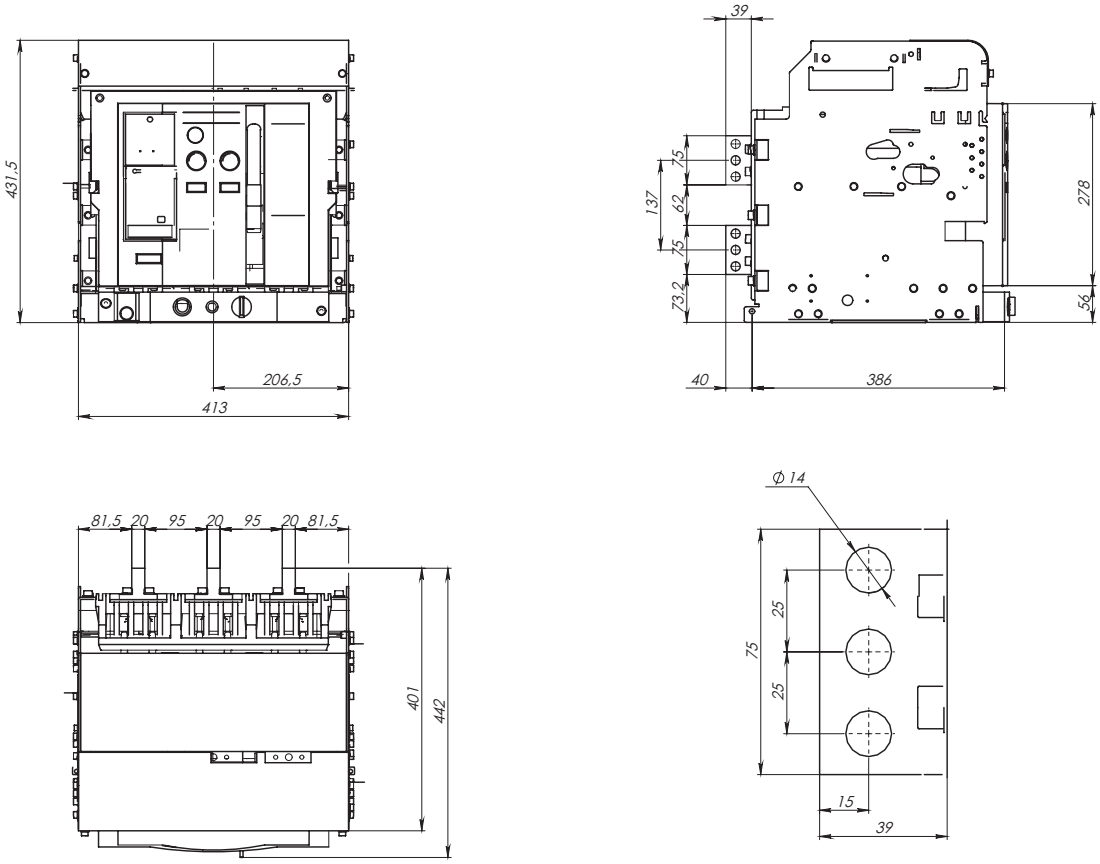

Автоматический выключатель YON AD–2500–3200–S4–3P выдвижного исполнения на номинальные токи 2500–3200 А
с задним горизонтальным расположением выводов

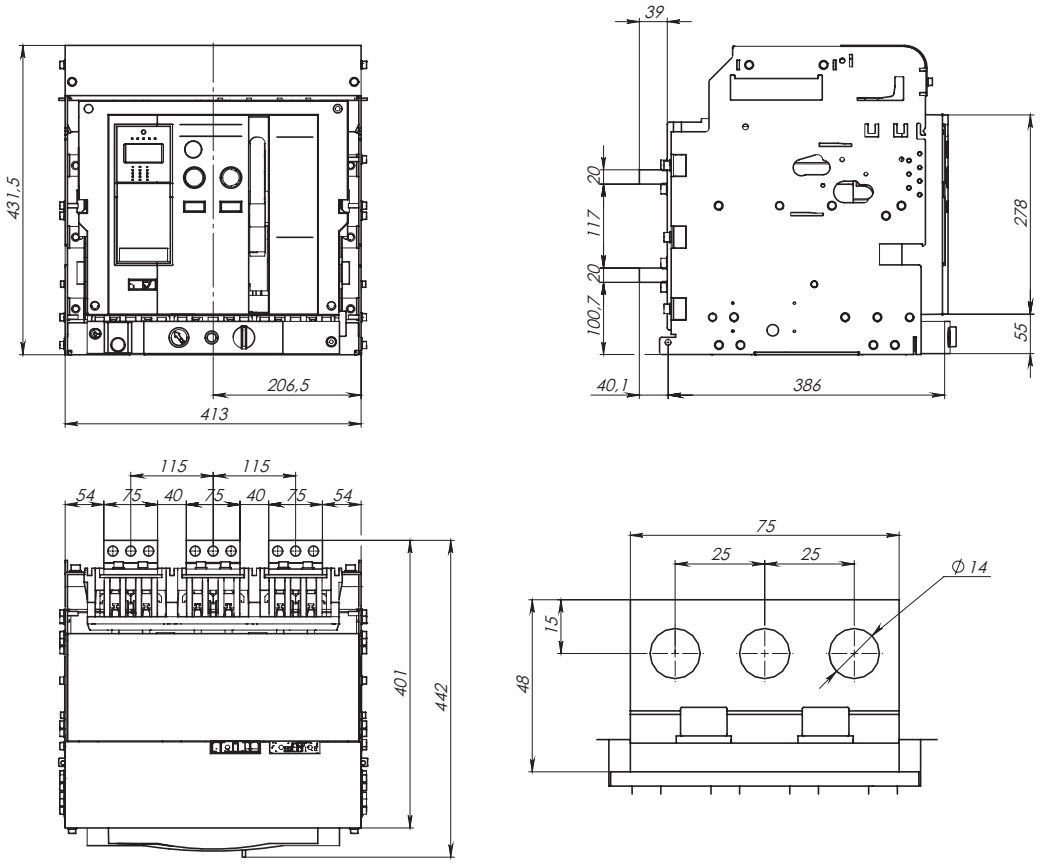

Автоматический выключатель "YON" AD–2500–3200–S4–4P выдвижного исполнения на номинальные токи 2500–3200 А
с задним горизонтальным и вертикальным расположением выводов

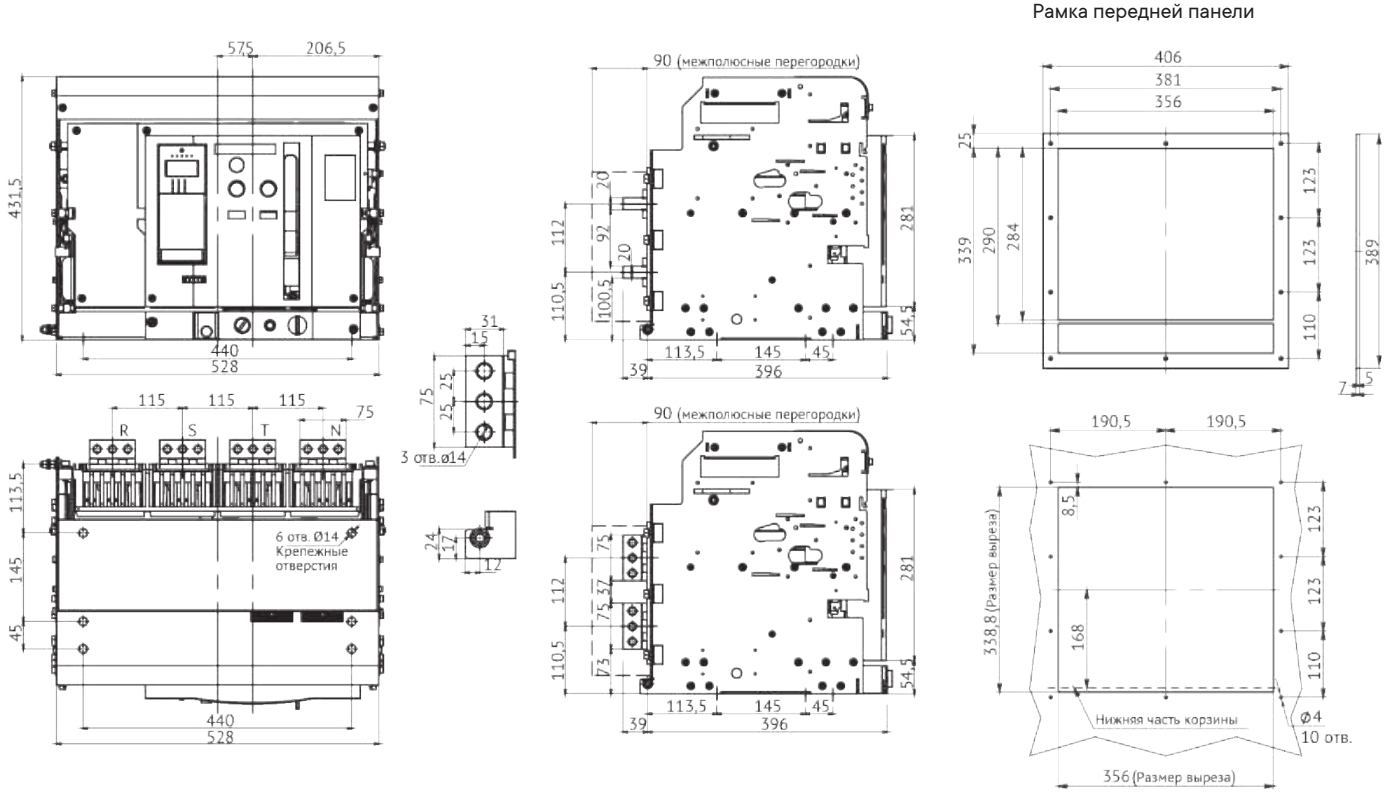

Автоматический выключатель "YON" AD–2500–S4–3P выдвижного исполнения на номинальный ток 2500 А
с передним расположением выводов

Рамка передней панели

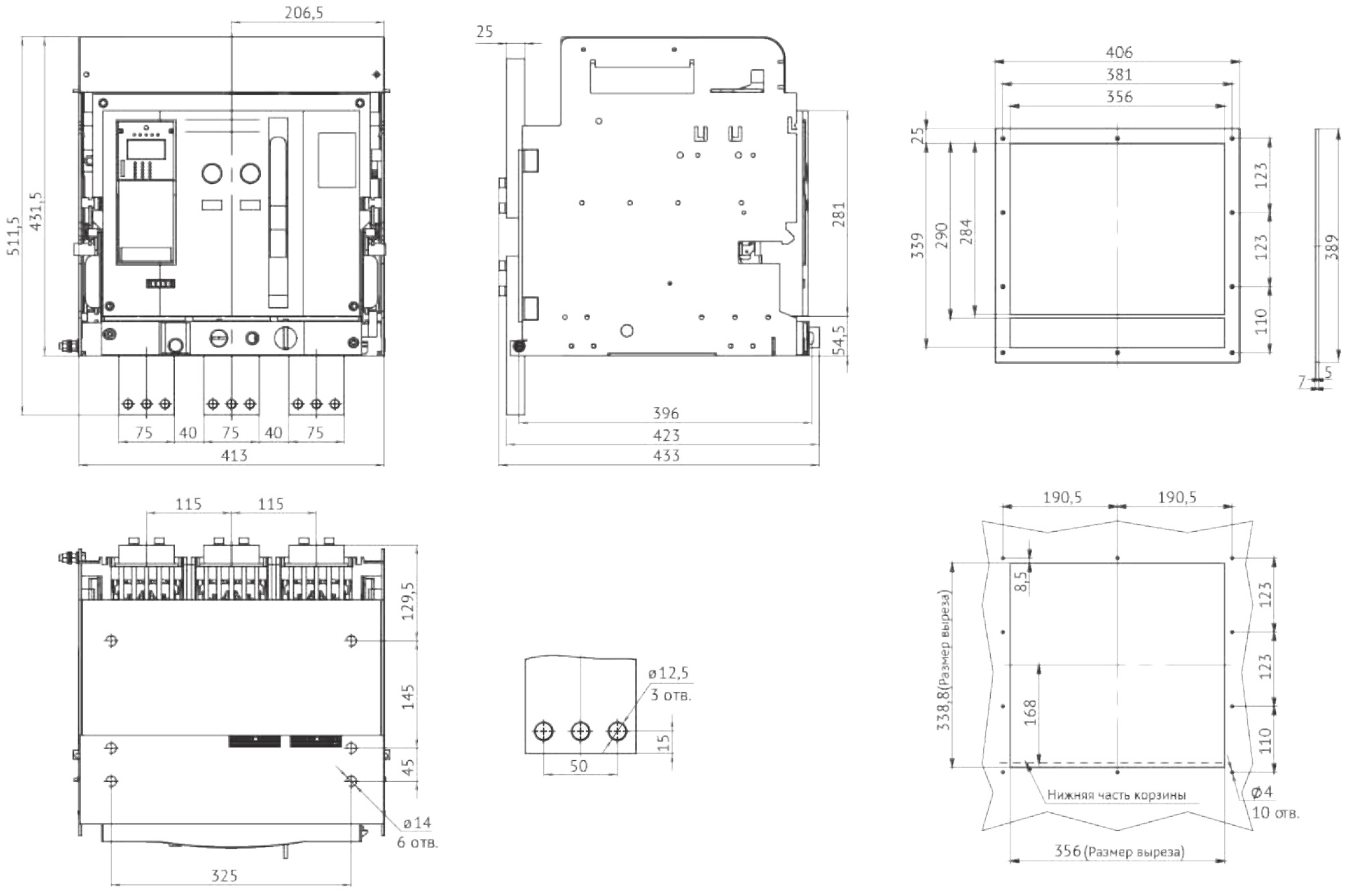

Автоматический выключатель "YON" AD–2500–S4–4P выдвижного исполнения на номинальный ток 2500 А
с передним расположением выводов

Рамка передней панели

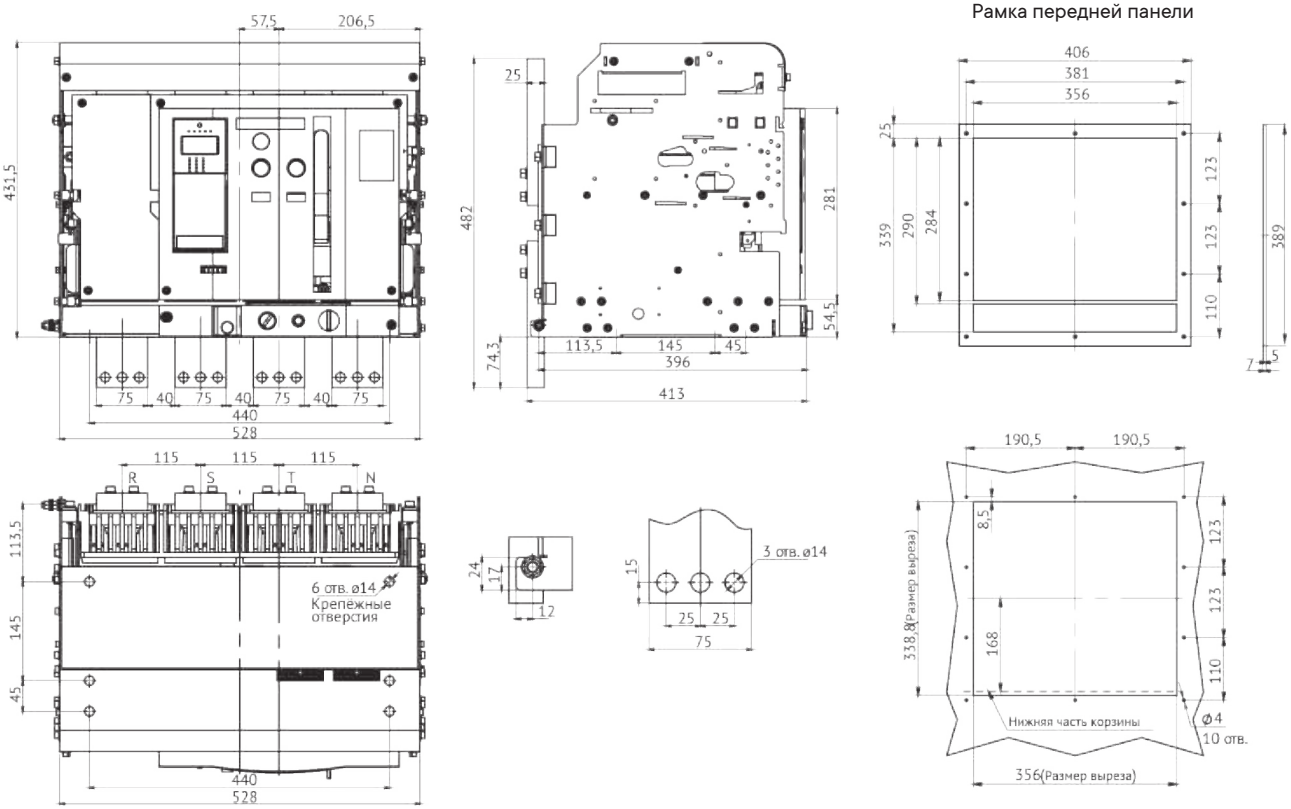

Автоматический выключатель YON AD–4000–S4–3P выдвижного исполнения на номинальный ток 4000 А
с задним вертикальным расположением выводов

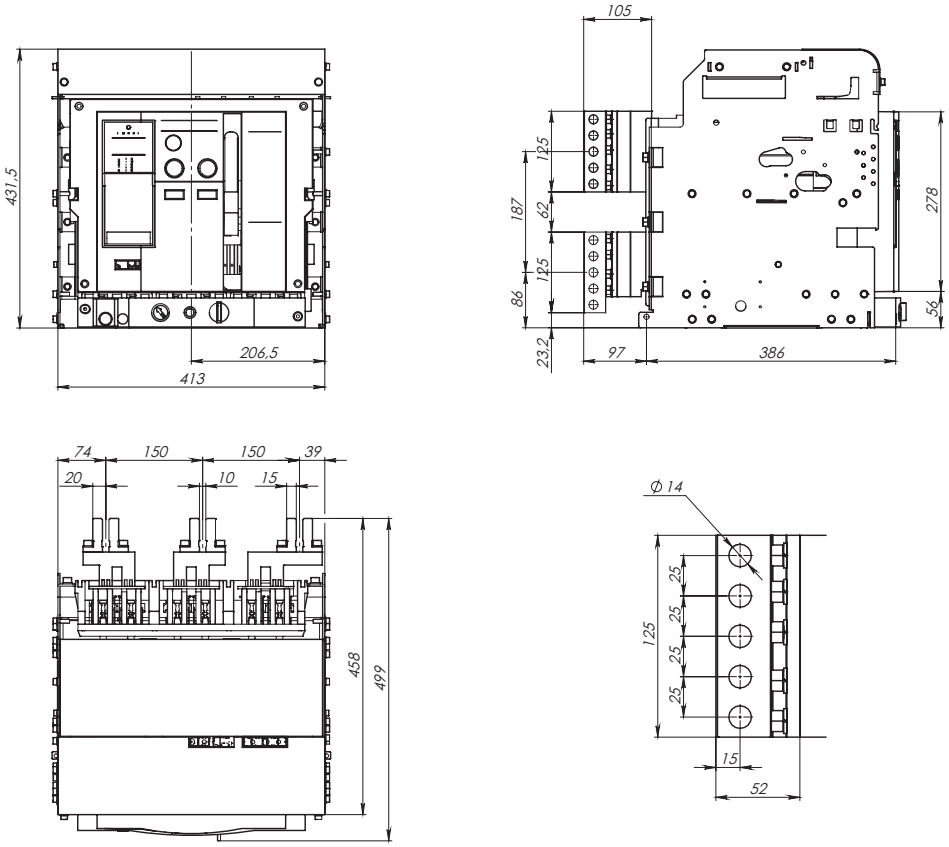

Автоматический выключатель "YON" AD–4000–S4–4P выдвижного исполнения на номинальный ток 4000 А
с задним вертикальным расположением выводов

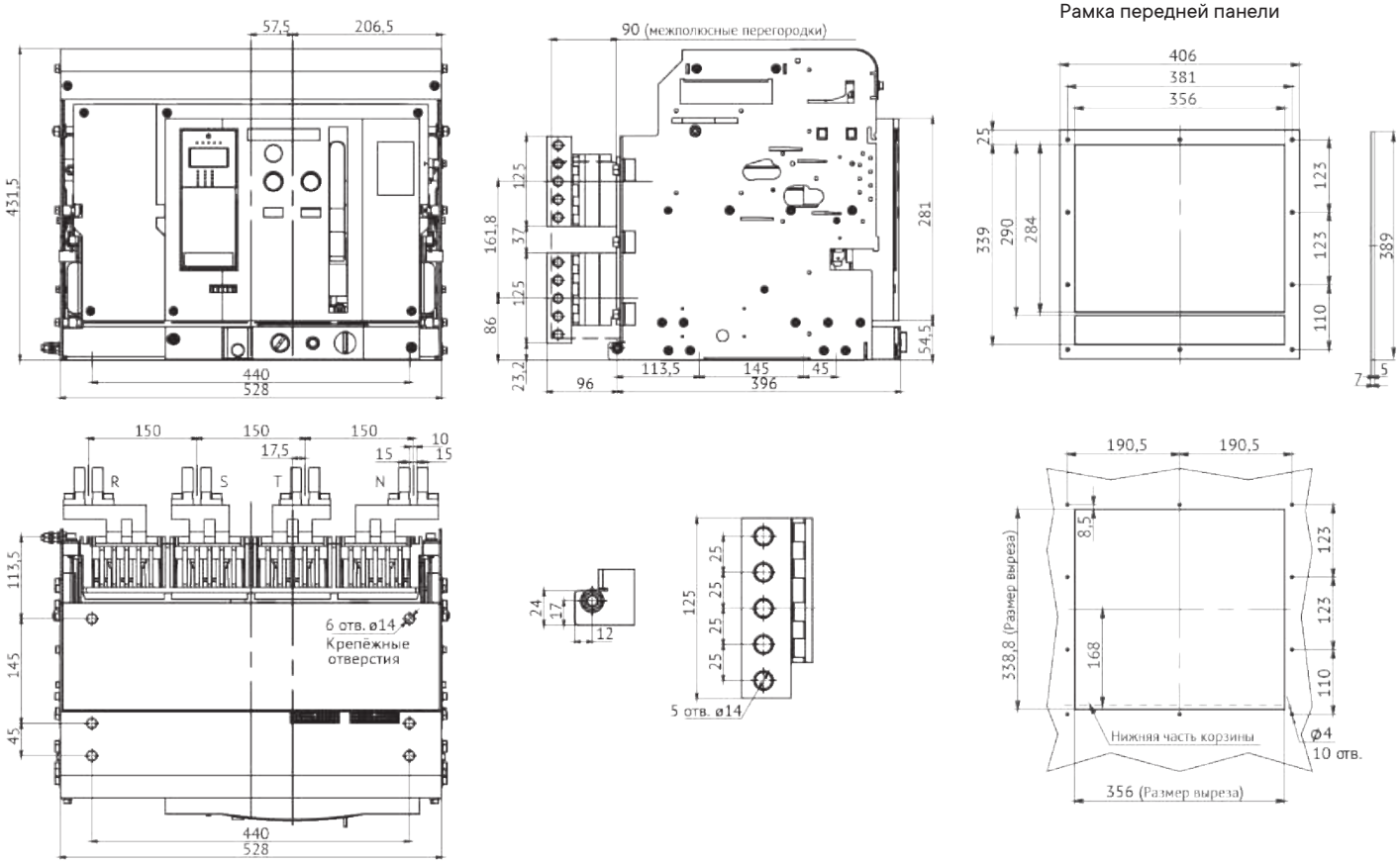

Автоматический выключатель YON AD–5000–6300–S6–3P выдвижного исполнения на номинальный ток 5000–6300 А вертикального присоединения

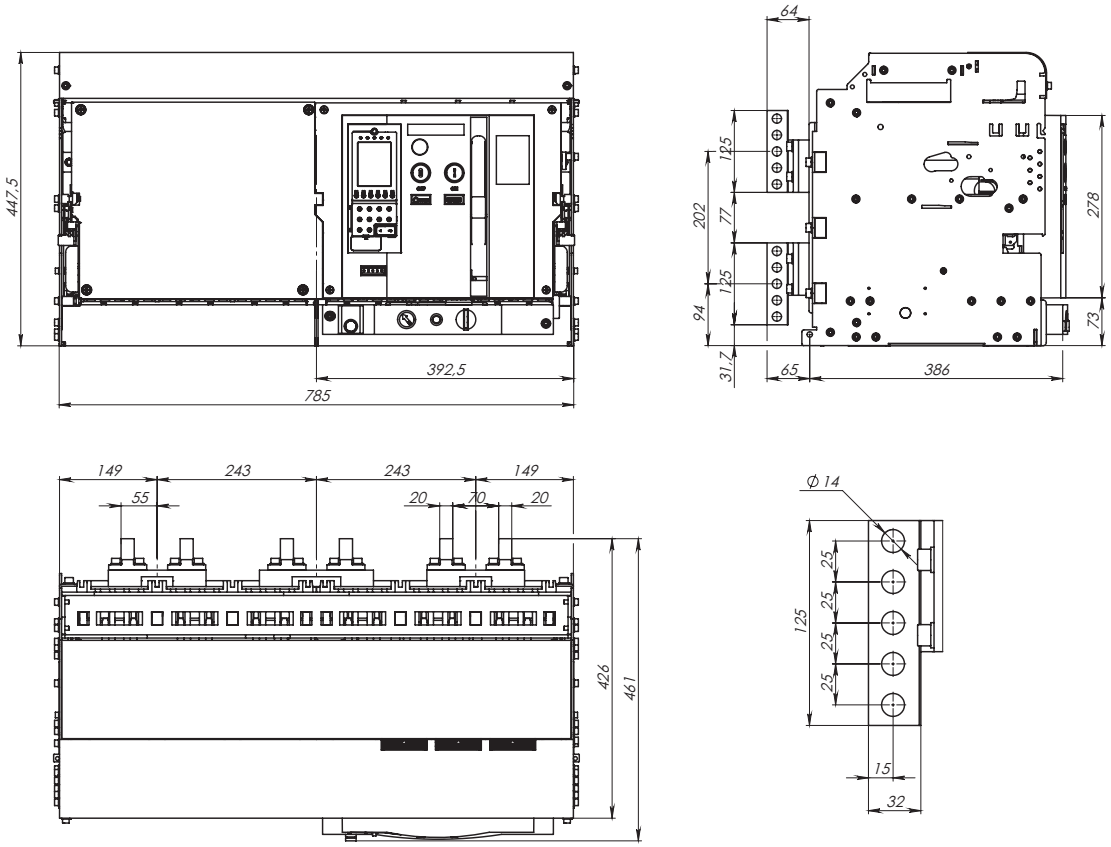

Автоматический выключатель YON AD–5000–6300–S6–3P выдвижного исполнения на номинальный ток 5000–6300 А горизонтального присоединения

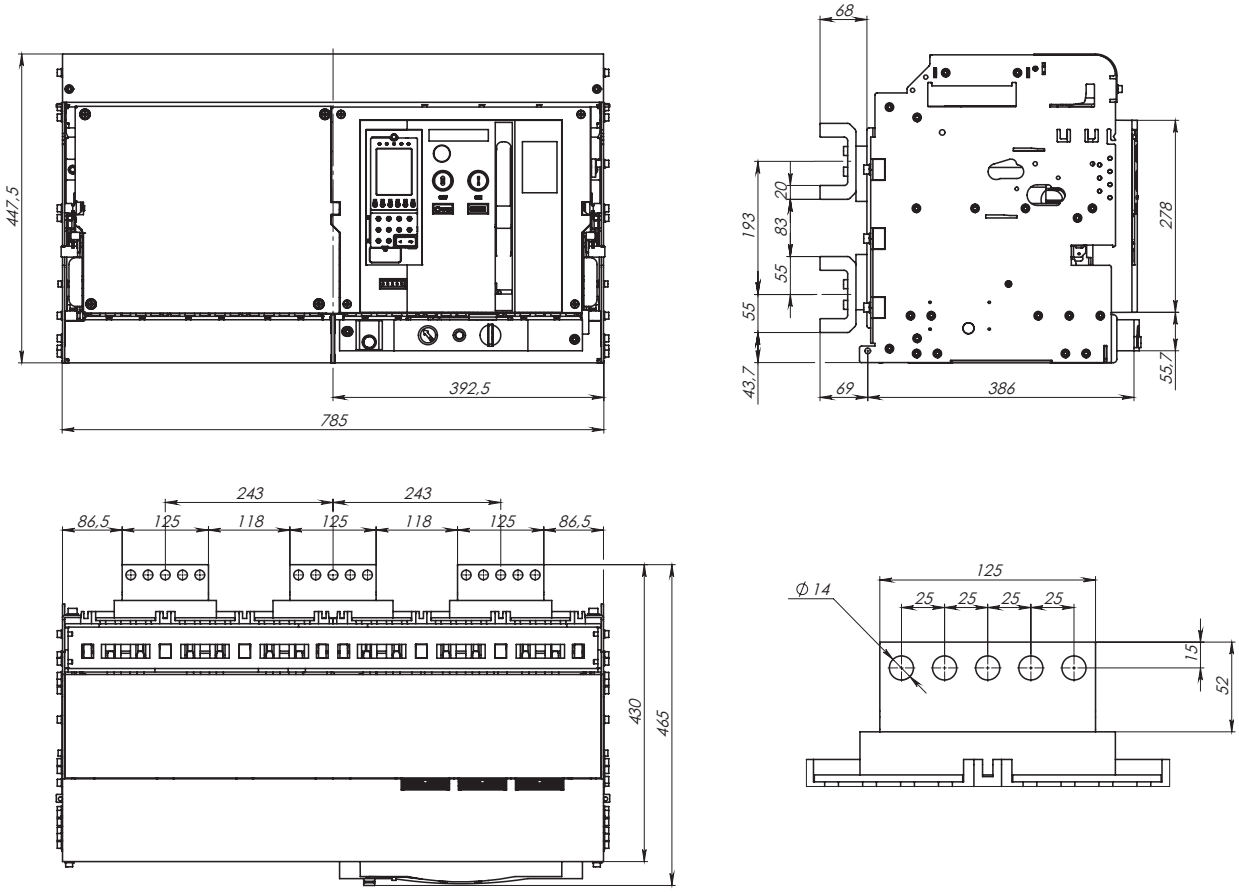

Подключение силовых кабелей

При подключении силовых кабелей следует учитывать массу кабеля и его механическое давление на вывод автоматического выключателя:
- удлиненные выводы должны иметь изолированную опору, а кабель должен быть закреплен на твердой поверхности (рис. 1);
- при подключении нескольких кабелей следует скрепить их между собой и зафиксировать на каркасе неподвижной конструкции (рис. 2).

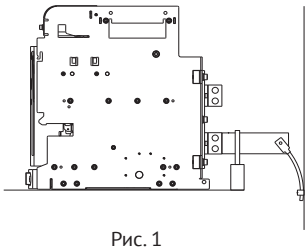

Рис. 1

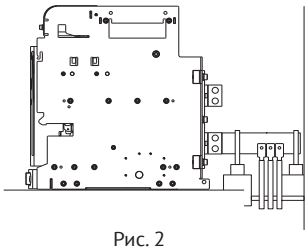

Рис. 2

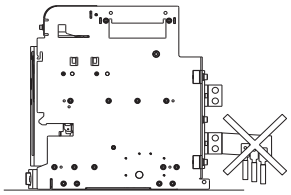

Рис. 3

Присоединение шин

При монтаже шин следует располагать крепежные отверстия таким образом, чтобы они четко совпадали с отверстиями на выводах автоматического выключателя и не создавали ломающего давления при закреплении болтами.
Для предотвращения прогиба шин и повышенного механического воздействия на выводы выключателя необходимо зафиксировать шины опорными изоляторами.

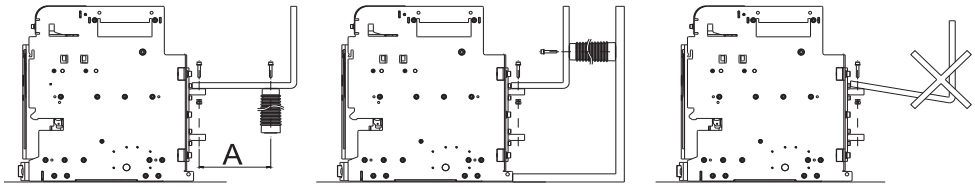

Для обеспечения стойкости ошиновки к электродинамическому воздействию тока расстояние А должно быть не более:

Для расчетного тока КЗ, кА	Расстояние А, мм
30	350
50	300
65	250
80–100	150

Присоединение шин к аппарату

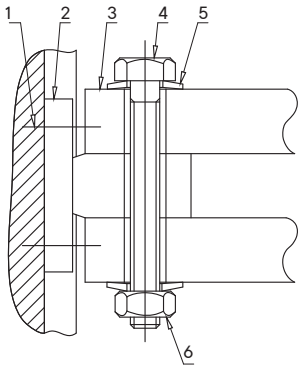

1 – винт крепления к аппарату; 2 – коннектор выключателя;
3 – шины; 4 – болт; 5 – тарельчатые шайбы; 6 – гайка.

Определение размеров шин

Габаритный размер	Номинальный ток, А	Медные шины		Алюминиевые шины		Крепеж	Момент затяжки, Нм	
		количество, шт.	сечение, мм^2	количество, шт.	сечение, мм^2		пружинная шайба ГОСТ 6402	пружина тарельчатая ГОСТ 3057
S1	630	2	5x40	2	8x50	болт М10–6gx50.88.016 ГОСТ 7798	37,5	50
	800		5x50		10x50			
	1000		5x60		10x60			
	1250		6x60	4				
	1600		10x60		10x50			
S2	630	2	5x40	2	8x50	болт М12–6gx65.88.016 ГОСТ 7798		
	800		5x50		10x50			
	1000		5x60		10x60			
	1250		5x80					
	1600	2	5x100	4	10x50			
	2000	3			10x60			
S4	2500	4	5x100	5	10x80	болт М12–6gx75.88.016 ГОСТ 7798		
	3200	2	10x100	-	-			
	4000	3	10x125	-	-	болт М12–6gx120.88.016 ГОСТ 7798		
		4	10x100	-	-			
S6	5000	4	10x125	-	-	болт М12–6gx65.88.016 ГОСТ 7798		
	6300	4	10x150	-	-	болт М12–6gx70.88.016 ГОСТ 7798		

Рекомендации по монтажу распределительного устройства

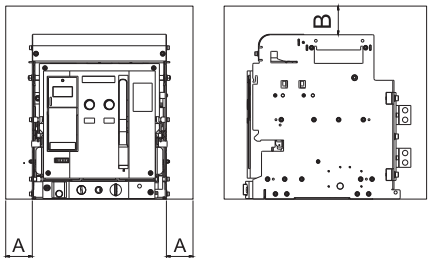

В таблице указано минимально допустимое расстояние между автоматическим воздушным выключателем и металлическими частями распределительного устройства.

Исполнение выключателя	A, мм	B, мм
Стационарный	70	150
Выдвижной	70	0

Монтаж выключателя в щитовую панель с установкой рамки воздушного автоматического выключателя

Рамка воздушного автоматического выключателя "YON" AD предназначена для обеспечения доступа к оперируемым органам автоматического выключателя и информации, отображаемой в окнах о состоянии механизмов выключателя, когда дверца электротехнического шкафа закрыта. Для обеспечения правильной установки и дальнейшей эксплуатации необходимо осуществить монтаж автоматического выключателя и его рамки согласно инструкции, приведенной на рисунках ниже.

Габаритные и установочные размеры рамки автоматического выключателя "YON" AD выдвижного и стационарного исполнения

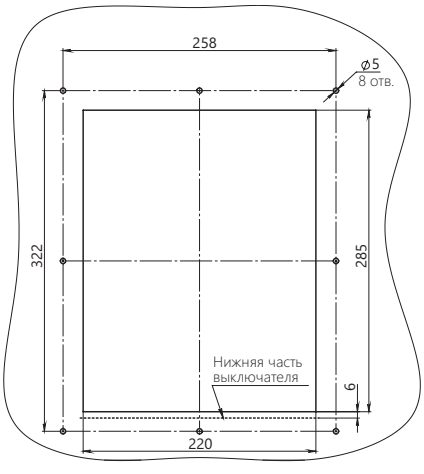

Вырез в дверце для автоматического выключателя YON AD-S1 стационарного исполнения

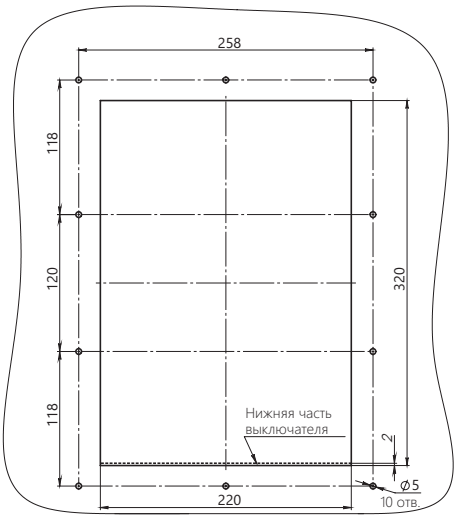

Вырез в дверце для автоматического выключателя YON AD-S1 выдвижного исполнения

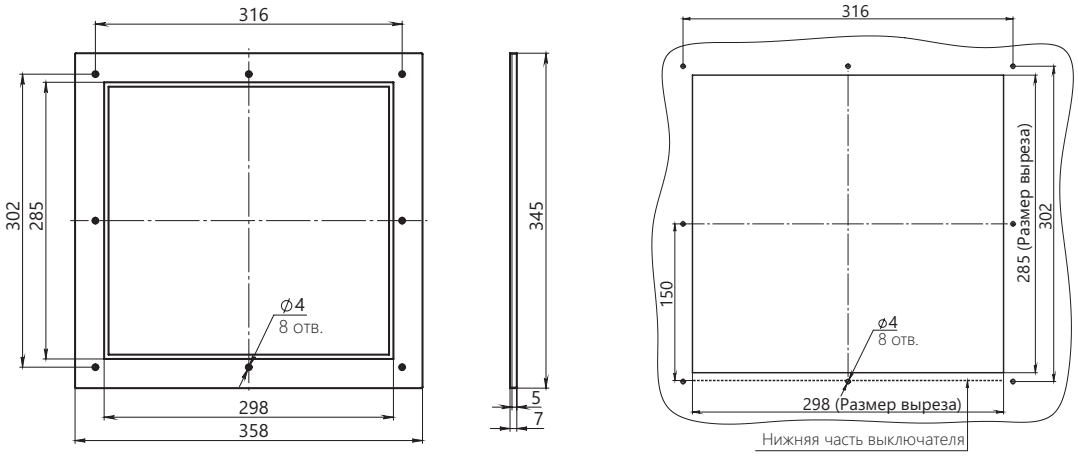

Рамка передней панели стационарного YON 630–6300А-УХЛ3

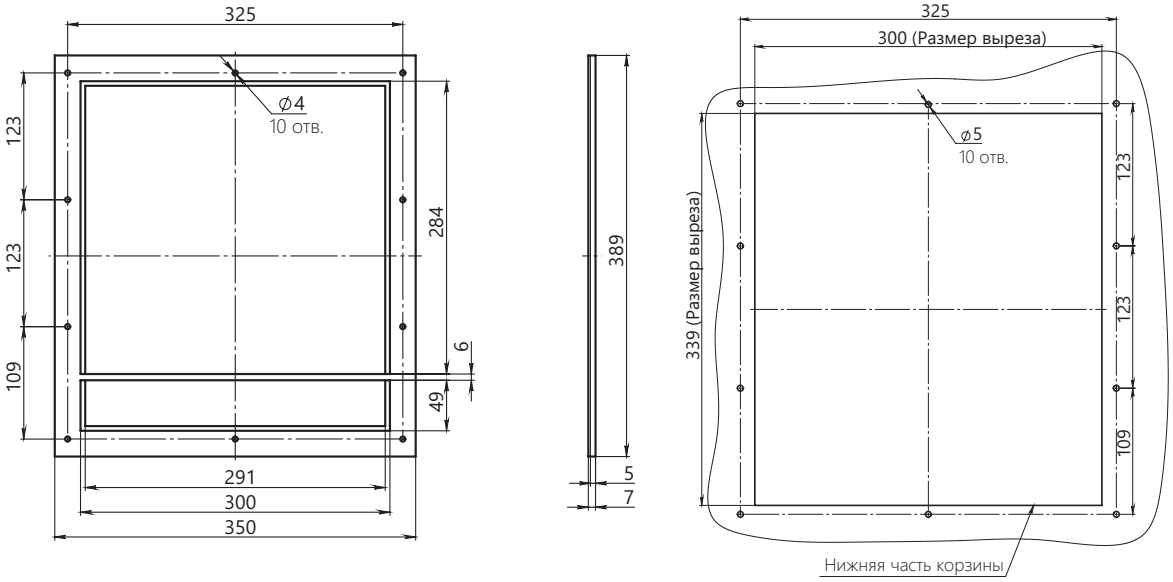

Рамка передней панели выдвижного YON 630–2000А-УХЛ3

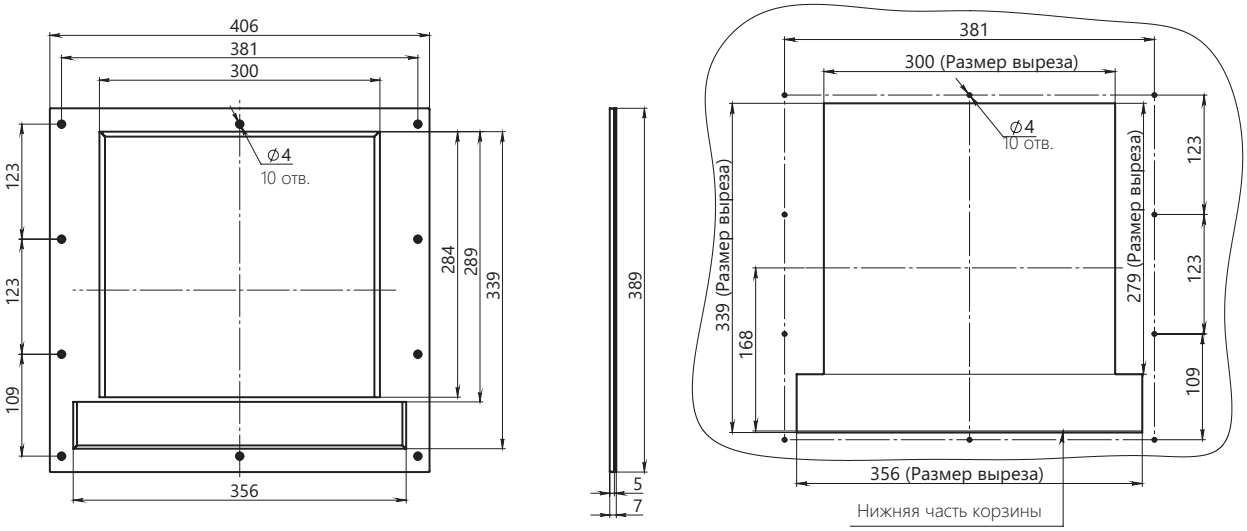

Рамка передней панели выдвижного YON 2500–6300А-УХЛ3

Установочные размеры корзин автоматических выключателей относительно лицевых панелей ячеек

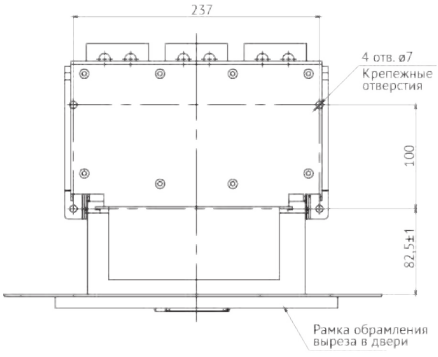

S1 стационарного типа с установленной рамкой (вид сверху)

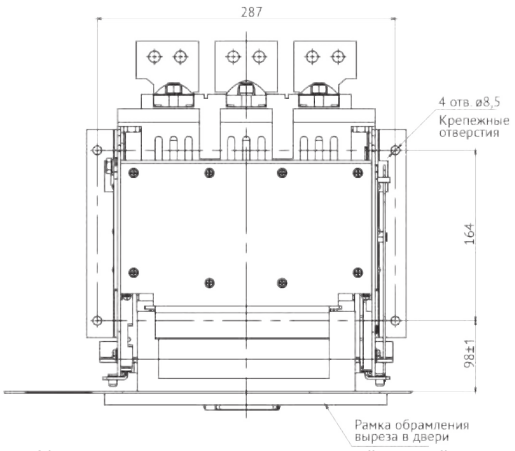

S1 выдвижного типа с установленной рамкой (вид сверху)

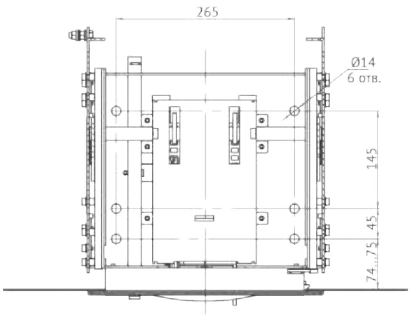

S2 выдвижного типа с установленной рамкой (вид сверху)

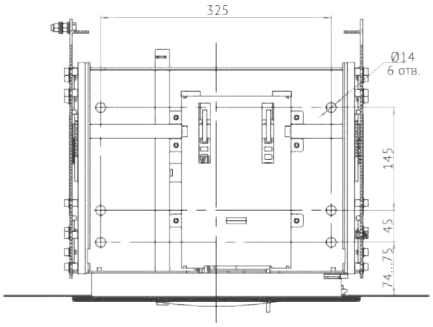

S4 выдвижного типа с установленной рамкой (вид сверху)

Установленный выключатель и рамка к нему позволяет работать с автоматическим выключателем в положении "Вкачен", а также переводить его в положение "Тест" и работать с ним (для выключателей выдвижного исполнения).

Выкатывание выключателя в положение "Выкачен" с закрытой дверцей шкафа не предусмотрено конструкцией и запрещается по техническим причинам. Ниже предоставлены рисунки с правильно установленными автоматическими выключателями, стационарного и выкатного исполнений относительно лицевой панели ячейки.

Вид сбоку автоматических выключателей "YON" AD, стационарного и выкатного исполнений после монтажа в ячейку с установкой рамки

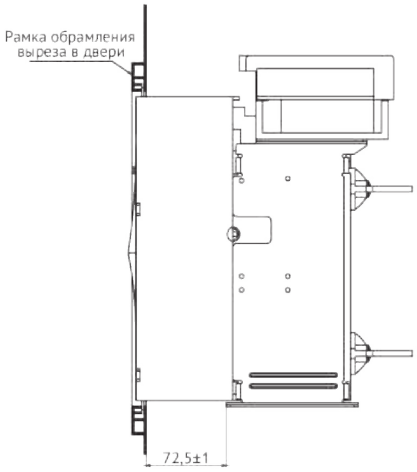

S1 стационарного типа с установленной рамкой (вид сбоку)

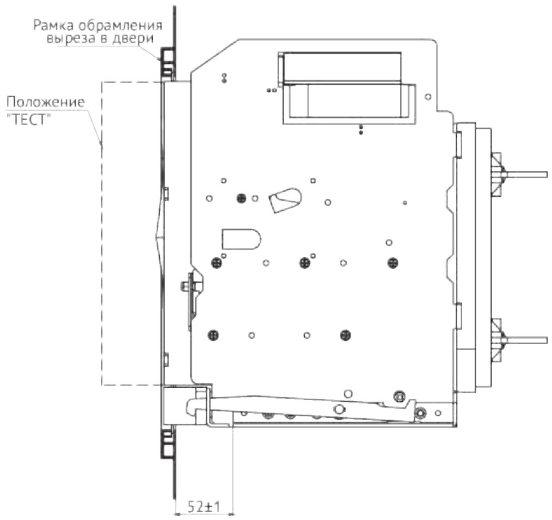

S1 выдвижного типа с установленной рамкой (вид сбоку)

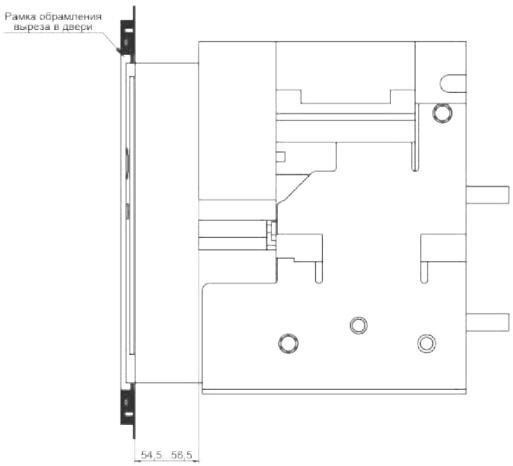

S2 S4 стационарного типа с установленной рамкой (вид сбоку)

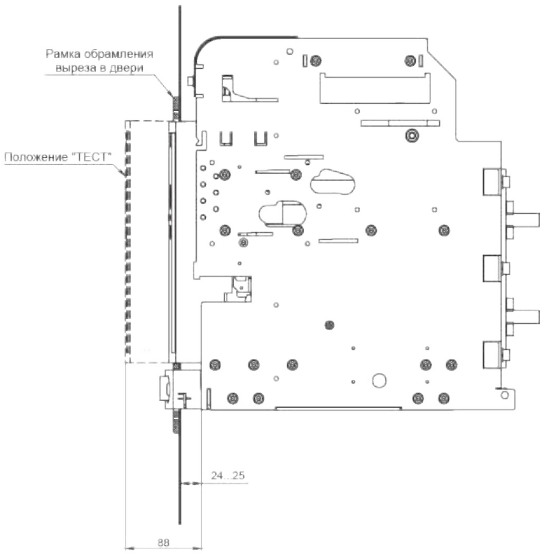

S2, S4 выдвижного типа с установленной рамкой (вид сбоку)

Правильно установленный выключатель и рамка позволяют открывать дверцы шкафа при положении выключателя "Вкачен" и "Тест".

Блоки АВР для организации электропитания объектов в аварийных режимах

Блоки АВР для организации электропитания объектов в аварийных режимах 5.2

Блоки автоматического ввода резерва 5.2

Блок автоматического ввода резерва расширенного функционала 5.4

Схемы подключения AFS–243 ..... 5.10

Схемы подключения AFS–233 ..... 5.17

Габаритные и присоединительные размеры 5.20

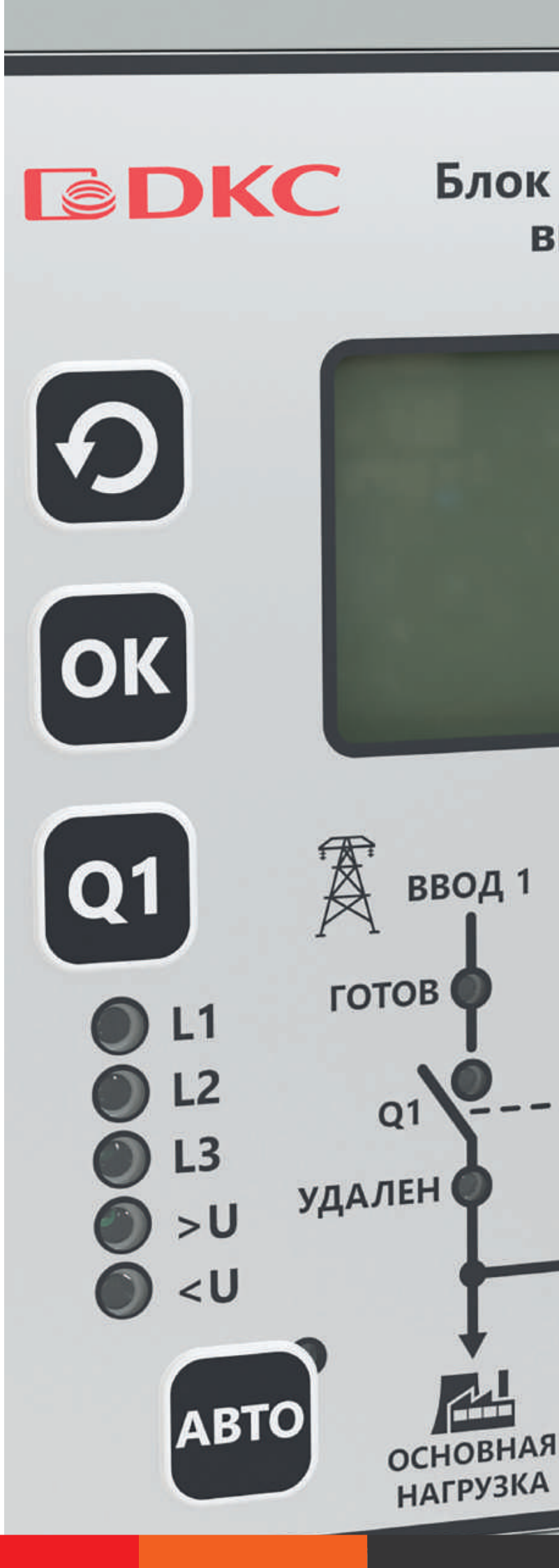

Блоки АВР для организации электропитания объектов в аварийных режимах

Блоки автоматического ввода резерва "YON" предназначены для управления автоматическим переключением с основного ввода на резервный при неисправности или отключении основного.
"YON" применяется в составе шкафов автоматического ввода резерва в системах гарантированного и бесперебойного электроснабжения электроприемников I и II категории надежности согласно требованиям ПУЭ.

Блок автоматического ввода резерва "YON" AFS предназначен для построения ответственных решений АВР на базе контакторов, переключателей нагрузки и автоматических выключателей с возможностью интеграции в системы диспетчеризации по протоколу Modbus и удаленного управления.

Блоки автоматического ввода резерва



Назначение
• для автоматического переключения на резервную линию при неисправности или отключении рабочей линии. Устройство предназначено для работы в составе шкафов управления автоматическим включением резервного питания в системах гарантированного и бесперебойного электроснабжения трехфазных электроприемников I и II категории подключения согласно требованиям ПУЭ.
Характеристики
• максимальный ток нагрузки 16 А;
• поддерживаемое количество вводов – 2;
• поддерживаемое количество управляемых коммутационных аппратов – 3 и 4;
• наличие поддержки индикации состояния коммутационных аппаратов.
Особенности
• простой и быстрый монтаж на дверь щита или на DIN-рейку;
• устойчивость к электромагнитным помехам и низкое излучение помех;
• диапазон температур от –40 до +45 °С;
• степень защиты IP54 со стороны передней панели;
• совместимость с коммутационным оборудованием ДКС.

Структура кода

Пример кода: **"YON" AFS–243**

"YON"	Серия	"YON"	
AFS	Тип	AFS	
2	Поддерживаемое количество вводов	2	
4	Поддерживаемое количество управляемых коммутационных аппаратов	3 - коммутационных аппарата (для схем 2 ввода без секционирования с неприоритетной нагрузкой) для "YON" AFS 3 - коммутационных аппарата (для схем 2 ввода с секционированием) для "YON" L	4 - четыре коммутационных аппарата (коммутационные аппараты вводов, секционный коммутационный аппарат и коммутационный аппарат управления неприоритетной нагрузкой)
3	Поддержка индикации состояния коммутационных аппаратов	3 - "включен/отключен", "аварийное срабатывание", "удален" добавляется к п.2 индикация состояния коммутационных аппаратов и сети на ЖК дисплее	
	Поддержка в качестве одного из вводов генераторной установки	G - да	При отсутствии обозначения - нет

Руководство по выбору

	"YON" AFS–243	"YON" AFS–233
Внешний вид		
Код	AFS–243	AFS–233
Максимальный ток нагрузки, А (AC1 при напряжении 250В)	16	16
Управление коммутационными аппаратами		
Управление контакторами	+	+
Управление автоматическими выключателями с электромагнитными приводами	+	+
Управление автоматическими выключателями с мотор-приводами	+	+
Управление выключателями нагрузки с мотор-приводами	+	+
Тип ввода		
Питание основного и резервного ввода от трансформаторной подстанции	+	+
Питание одного из вводов от генераторной установки		+
Функционал		
Контроль напряжения	+	+
Контроль обрыва фаз	+	+
Контроль чередования фаз	+	+
Контроль асимметрии напряжения	+	+
Аварийная индикация	+	+
Возможность подключения внешнего устройства аварийной сигнализации через "сухие" контакты реле	+	+
Возможность дистанционной блокировки кнопок лицевой панели	+	+
Поддерживаемое количество вводов	2	2
Поддерживаемое количество управляемых коммутационных аппаратов	4	3
Индикация состояния вводов	+	+
Индикация состояния коммутационных аппаратов "включен"/ "отключен"	+	+
Индикация состояний коммутационных аппаратов "аварийное отключение", "удален"	+	+
ЖК-дисплей	+	+
Управление и диспетчеризация по протоколу Modbus	+	+
Крепление		
на DIN-рейку	+	+
на монтажную панель		
на дверь щита	+	+
Степень защиты по ГОСТ 14254		
по корпусу, с передней панели	IP54	IP54
по клеммам	IP20	IP20
Электромагнитная совместимость		
Классификация условий эксплуатации в соответствии с ГОСТ Р 51317.4.5	Уровень 3	Уровень 3
Помехоустойчивость от импульсных помех и перенапряжения в соответствии с ГОСТ Р 51317.4.5	Уровень 3	Уровень 3
Помехоустойчивость от электростатических разрядов в соответствии ГОСТ 30804.4.2	Уровень 3	Уровень 3
Диапазон рабочих температур, С	от –40 до +45	от –40 до +45

Блок автоматического ввода резерва расширенного функционала



Назначение

• для построения различных функциональных решений АВР на базе контакторов, переключателей нагрузки и автоматических выключателей с электромагнитными и моторными приводами с возможностью интеграции в системы диспетчеризации по протоколу Modbus.

Характеристики

• тип коммутируемой линии – трехфазная четырехпроводная L1, L2, L3, N;
• количество контролируемых вводов электропитания – 2.

Особенности

• простой и быстрый монтаж на дверь щита или на DIN-рейку;
• устойчивость к электромагнитным помехам и низкое излучение помех;
• диапазон температур от –40 до +45 °С;
• степень защиты IP54 со стороны передней панели;
• удаленное управление и диспетчеризация по протоколу Modbus;
• защита от прикосновения к токоведущим частям, блокировка лицевой панели, установка пароля;
• совместимость с коммутационным оборудованием ДКС;
• широкие возможности по конфигурации под различные задачи без требований к навыкам программирования, гибкость алгоритмов;
• использование в системах бесперебойного питания - предусмотрено питание блока АВР постоянным током;
• состояние сети и коммутационных аппаратов на ЖК-дисплее, мнемосхеме.

Технические характеристики

Параметр	Значение
Тип коммутируемой линии	трехфазная четырехпроводная L1, L2, L3, N
Количество контролируемых вводов электропитания	2
Напряжение питания ВВОДА 1 и ВВОДА 2 (U_e), В	180...400
Частота переменного тока на вводах (f), Гц	50
Максимальное напряжение коммутации при переменном токе 5 А частотой 50 Гц, В	400 *
Максимальный ток нагрузки категории применения AC1 при напряжении 250 В, А	16 *
Уставки отключения при повышенном напряжении для ВВОДА 1 и ВВОДА 2 (U_{max}), В	235 ... 280 [1]
Уставки отключения при пониженном напряжении для ВВОДА 1 и ВВОДА 2 (U_{min}), В	165 ... 225 [1]
Уставки отключения по асимметрии напряжения фаз ввода (U_{as}), В	10 ... 115 [1]
Гистерезис по напряжению (U_h), В	5...15 [1]
Уставки по времени включения коммутационного аппарата ($t_{вкл}$), с	0,1 ... 360 [3]
Уставки по времени защиты от зацикливания ($t_{зацикл}$), с	0,1 ... 900 [3]
Уставки по времени отключения при повышении напряжения выше U_{max} ($t_{откл.u.max}$), с	0,1 ... 900 [3]
Уставки по времени отключения при понижении напряжения ниже U_{min} ($t_{откл.u.min}$), с	0,1 ... 900 [3]
Уставки по времени отключения при нарушении чередования фаз ($t_{откл.ч.ф.}$), с	0,1 ... 900 [3]
Уставки по времени отключения при асимметрии фаз ввода ($t_{откл.as.ф.}$), с	0,1 ... 900 [3]
Коммутационная износостойкость, циклов	> 106
Габаритные размеры, мм	155 x 155 x 72 **
Масса, не более, кг	0,85

* рекомендуется применение цепей защиты от коммутационных выбросов;
** габаритные и присоединительные размеры при монтаже на рейку TH35 по ГОСТ Р МЭК 60715 или при монтаже в окно на панель приведены в Приложении Б;
[1] шаг установки параметра — 5 В;
[2] шаг установки параметра — 1 Гц;
[3] шаг установки параметра:
- 0,1 с в диапазоне от 0,1 до 1 с;
- 1 с в диапазоне от 1 до 10 с;
- 5 с в диапазоне от 10 до 100 с;
- 20 с в диапазоне от 100 до 400 с;
- 50 с в диапазоне от 400 до 1000 с.

Внимание! В БАВР не предусмотрена регулировка по частоте, и по умолчанию нормой считается частота в пределах от 40 до 65 Гц.

Параметры передачи данных по протоколу Modbus

Параметр	Значение
Физический протокол	RS–485
Протокол передачи данных	Modbus RTU
Поддерживаемые адреса обращения	1...247
Скорость передачи данных, бит/с	9600
Стоп-бит	1
Четность	НЕТ

Условия эксплуатации

Параметр	Значение
Диапазон рабочих температур, °С	от –40 до +45
Степень загрязнения окружающей среды по ГОСТ IEC 60947-1	3
Относительная влажность воздуха, %	до 98 (при 25°С)
Высота над уровнем моря, м	до 2000
Номинальные рабочие значения механических воздействующих факторов по ГОСТ 30631	М4
Помехоустойчивость от электростатических разрядов в соответствии ГОСТ 30804.4.2 (IEC 61000–4–2)	Уровень 3
Помехоустойчивость от наносекундных импульсных помех в соответствии с ГОСТ 30804.4.4 (IEC 61000–4–4)	Уровень 3
Помехоустойчивость от микросекундных импульсных помех большой энергии в соответствии с ГОСТ Р 51317.4.5 (IEC 61000–4–5)	Уровень 3
Помехоустойчивость от провалов и кратковременных прерываний напряжения в соответствии с ГОСТ 30804.4.11 (IEC 61000–4–11)	Уровень 3
Рабочее положение в пространстве	произвольное
Режим работы	продолжительный
Степень защиты по ГОСТ 14254 - по корпусу - по клеммам	 IP54 IP20

Назначение органов управления и светодиодов "YON" AFS–243

БАВР является самостоятельным устройством и включает в себя корпус, изготовленный из негорючего термопластичного материала, размещенные внутри него печатные платы с электронными компонентами и крепежные элементы.
Органы управления и индикации размещены на лицевой панели, а разъемы для подключения внешних устройств размещены на коммутационных панелях.
На лицевой панели БАВР расположены мнемоническая схема, ЖК-индикатор, светодиодные индикаторы фазовых напряжений, пороговых значений напряжений, готовности вводов, состояния коммутационных аппаратов, аварийного состояния и кнопки управления.

Лицевая панель "YON" AFS–243

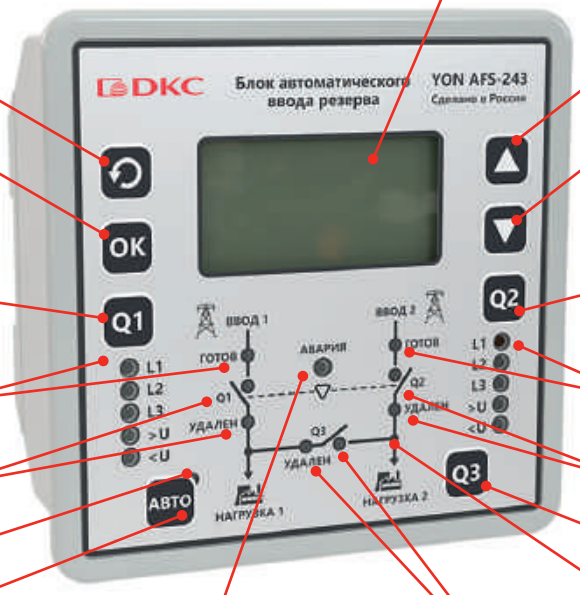

ЖК-индикатор

Кнопка управления меню - "Возврат"

Кнопка управления меню - "ОК"

Кнопка управления коммутационным аппаратом ввода 1 в ручном режиме / в автоматическом режиме – переключение на ручной режим

Индикация состояния ВВОДА 1

Индикация состояния коммутационного аппарата 1

Индикация автоматического режима

Включение автоматического режима

Индикация аварийного состояния

Кнопка управления меню - "Вверх"

Кнопка управления меню - "Вниз"

Кнопка управления коммутационным аппаратом ввода 2 в ручном режиме / в автоматическом режиме - переключение на ручной режим

Индикация состояний ВВОДА 2

Индикация состояния коммутационного аппарата 2

Включение тестового режима

Мнемоническая схема

Индикация состояния секционного коммутационного аппарата

Верхняя коммутационная панель "YON" AFS–243

На верхней коммутационной панели БАВР размещены разъемы для подключения вводов электроснабжения ("ВВОД 1" и "ВВОД 2"), внешнего оперативного питания шины для передачи данных по протоколу Modbus и внешнего устройства аварийной сигнализации.

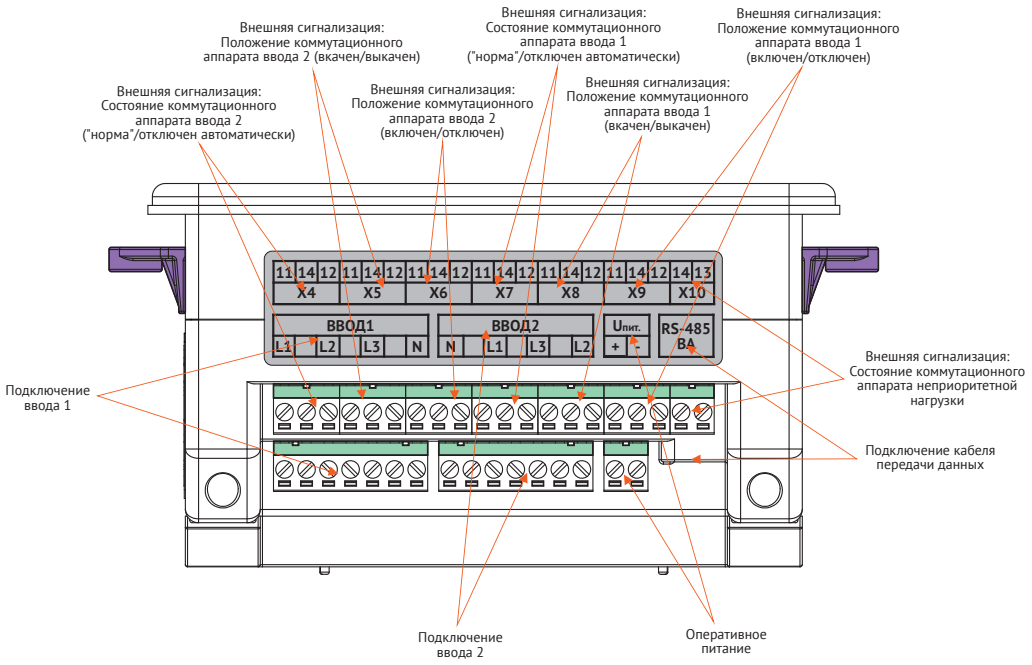

Нижняя коммутационная панель "YON" AFS–243

На нижней коммутационной панели размещены разъемы для подключения внешнего устройства аварийной сигнализации, контактов управления внешних коммутационных аппаратов, а также для устройств управления коммутационными аппаратами. Назначение контактов разъема "X12" приведено в таблице.

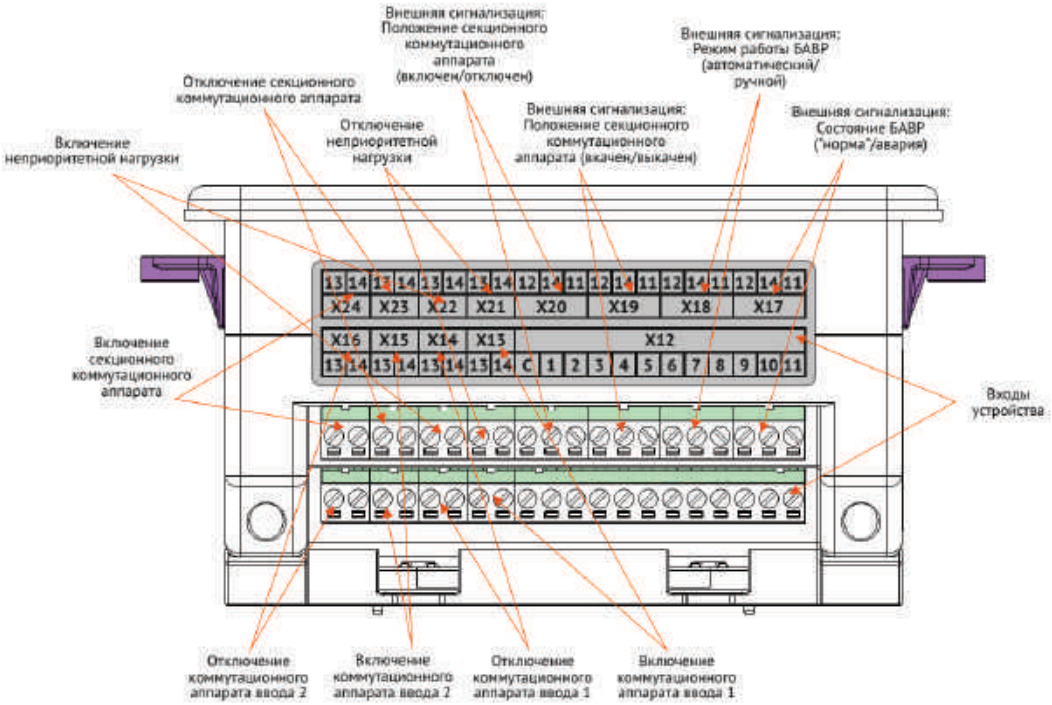

Назначение входов X12

Номер контакта	Назначение
C	Общий
1	Состояние коммутационного аппарата ВВОДА 1. В замкнутом состоянии сигнализирует о включенном состоянии коммутационного аппарата ВВОДА 1.
2	Контакт аварийного отключения. В замкнутом состоянии сигнализирует об аварийном отключении защитного аппарата ВВОДА 1.
3	Контакт состояния "Удален". В замкнутом состоянии сигнализирует об удалении коммутационного аппарата (при выкатном исполнении) ВВОДА 1.
4	Состояние коммутационного аппарата ВВОДА 2. В замкнутом состоянии сигнализирует о включенном состоянии коммутационного аппарата ВВОДА 2.
5	Контакт аварийного отключения. В замкнутом состоянии сигнализирует об аварийном отключении защитного аппарата ВВОДА 2.
6	Контакт состояния "Удален". В замкнутом состоянии сигнализирует об удалении коммутационного аппарата (при выкатном исполнении) ВВОДА 2.
7	Состояние секционного коммутационного аппарата. В замкнутом состоянии сигнализирует о включенном состоянии секционного коммутационного аппарата.
8	Контакт аварийного отключения. В замкнутом состоянии сигнализирует об аварийном отключении секционного защитного аппарата.
9	Контакт состояния "Удален". В замкнутом состоянии сигнализирует об удалении секционного коммутационного аппарата (при выкатном исполнении).
10	Состояние коммутационного аппарата неприоритетной нагрузки. В замкнутом состоянии сигнализирует о включенном состоянии коммутационного аппарата неприоритетной нагрузки.
11	Блокировка лицевой панели. В замкнутом состоянии обеспечивает блокировку кнопок управления на лицевой панели модуля.

Временные диаграммы и описание работы

В БАВР предусмотрено 2 режима работы: ручной и автоматический. По умолчанию БАВР включается в ручном режиме.
В автоматическом и ручном режиме работы БАВР производится фоновый контроль параметров вводов и коммутационных аппаратов. Измерение напряжения производится отдельно для каждой фазы каждого ввода.
Решение о готовности ввода принимается при следующих условиях:
- напряжение каждой фазы ввода не превышает значение разности уставки U_{max} и значения гистерезиса (U_h) в течение времени, большего значения уставки $t_{откл\ u.\ max}$;
- напряжение каждой фазы ввода не меньше значения суммы уставок U_{min} и значения гистерезиса (U_h) в течение времени, большего значения уставки $t_{откл\ u.\ min}$.
- разность напряжения фаз ввода не превышает значения уставки U_{as} в течение времени, большего значения уставки $t_{откл.\ as.\ ф}$.
- при наличии чередования фаз ввода в течение времени уставки $t_{откл.\ ч.\ ф}$.

Временная диаграмма в автоматическом режиме при повышенном, пониженном напряжении ввода и асимметрии фаз с включенной функцией "управление неприоритетной нагрузкой в автоматическом режиме"

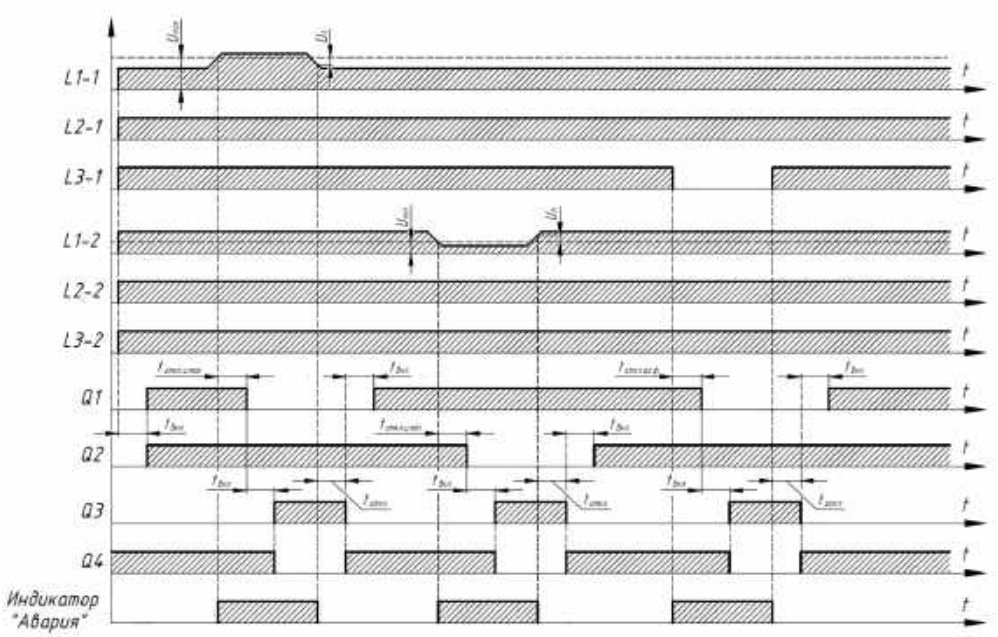

Решение о неисправности коммутационного аппарата (КА) принимается при изменении состояния КА без выдачи управляющих воздействий БАВР.
БАВР в автоматическом режиме не восстанавливает признак исправности КА без вмешательства оператора. После устранения причин отказа КА необходимо в меню БАВР произвести сброс ошибок. При наличии сигнала "КА удален" блокируется алгоритм работы БАВР.

Автоматический режим

Переход в автоматический режим осуществляется при нажатии в течении 5 секунд на кнопку "АВТО" (загорится соответствующий светодиод). При функционировании БАВР в автоматическом режиме работы производится проверка параметров электропитания на вводах 1 и 2. Если контролируемые параметры находятся в установленных пределах, БАВР с задержкой tвкл. (время включения) подключает нагрузки к соответствующим вводам через реле "Q1" и "Q2". При аварии на одном из вводов происходит отключение нагрузки от аварийного ввода и подключение к исправному вводу через секционный выключатель "Q3". При восстановлении питания на аварийном вводе, при включенном режиме самовосстановления ("Восстановление ввода – АВТО"), БАВР переходит в режим, предшествовавший аварии: отключается секционный выключатель, и спустя время tвкл. нагрузка подключается к восстановившемуся вводу. Если включен режим управления неприоритетной нагрузкой, то одновременно с секционным коммутационным аппаратом будет менять свое состояние и аппарат неприоритетной нагрузки "Q4" (отключаться — при включении секционного выключателя, и включаться — при отключении).
Внимание! Если при аварии на ВВОДЕ 1 производится переключение на ВВОД 2, который также находится в состоянии аварии, БАВР отключает коммутационные аппараты КМ1 и КМ2, включается индикатор "АВАРИЯ" на лицевой панели и замыкается "сухой" контакт управления внешним устройством аварийной сигнализации.

Ручной режим

Переход в ручной режим осуществляется при нажатии на кнопку "АВТО" при активном автоматическом режиме или по протоколу Modbus. При этом производится контроль параметров электропитания. Ручной режим используется для непосредственного включения выбранного ввода с помощью кнопок лицевой панели "Q1" или "Q2" и включения секционного выключателя с помощью кнопки "Q3".
Восстановление ВВОДА в ручном режиме может производиться при следующих условиях:
- Разрешено "Восстановление ввода в ручном режиме" в настройках БАВР;
- ВВОД исправен и готов (горит зеленый светодиод);
- Коммутационный аппарат соответствующего ВВОДА исправен;
- Секционный коммутационный аппарат разомкнут.

Восстановление происходит при удержании кнопки "Q1" или "Q2" соответственно более 2 секунд.
Возможность управление секционным КА в ручном режиме настраивается в меню БАВР (Параметр "Управление секцией в ручном режиме"). Секционный КА служит для подключения нагрузки неисправного ВВОДА к исправному ВВОДУ. Включение/выключение производится нажатием кнопки "Q3" в течение более 2 секунд.
Внимание! В ручном режиме БАВР разрешает одновременное включение ВВОДОВ и секции (при условии разрешенного управления секцией в меню БАВР и исправности КА), поэтому данная функция может привести к аварийной ситуации, связанной с КЗ двух вводов, и потере объекта!

Сброс ошибок и аварий

При необходимости возможно произвести сброс ошибок и аварий, возникших в процессе эксплуатации АВР, из соответствующего меню БАВР.

Индикация

Индикация режимов работы осуществляется с помощью ЖК-индикатора и светодиодных индикаторов как в автоматическом режиме, так и в ручном режиме управления.
Индикацию, выводимую на лицевую панель, возможно дублировать сигналами на внешних соединителях блока АВР и по протоколу Modbus.

№	Категория аварии	Возможная причина	Способы сигнализации	Способ устранения
1	неисправность трехфазной линии одного или двух вводов	1) недопустимое отклонение напряжения в фазах; 2) изменение порядка чередования фаз, появление асимметрии фаз; 3) обрыв одной или нескольких фаз; 4) переключение на резерв.	1) включение светодиода "U>" или "U<"; 2) мигание индикаторов фазы "L1", "L2", "L3"; 3) погас индикатор соотв. фазы 4) при всех типах неисправностей включение светодиода "Авария", замыкание "сухого" контакта "Авария", отключение индикатора "Готов", сообщение на ЖК-индикаторе	устранение неполадки в неисправной трехфазной линии
2	контроль коммутационного аппарата	изменении состояния КА без выдачи управляющих воздействий БАВР	БАВР признает такой КА неисправным и загорается красным светодиод соответствующего КА. Включение светодиода "Авария", замыкание "сухого" контакта "Авария", сообщение на ЖК-индикаторе.	устранение несоответствия и сброс ошибок через меню
3	удаление коммутационного аппарата	сигнал "КА удален"	включение светодиодов "Авария", "Удален", "сухим" контактом "Авария"	возврат коммутационного аппарата
4	авария на линии одного или двух вводов	КЗ, перегрузка или другая аварийная ситуация, вызвавшая срабатывание автоматического выключателя и замыкание его контактов аварийного срабатывания	мигание красным светодиода соответствующего КА. Включение светодиода "Авария", замыкание "сухого" контакта "Авария", отключение индикатора "Готов", сообщение на ЖК-индикаторе	устранение аварии и сброс ошибок через меню

Более подробное описание меню, настройки и подключения БАВР смотрите в руководстве по эксплуатации.

Схемы подключения AFS–243

Рекомендуемая схема подключения электромагнитных коммутационных аппаратов к БАВР

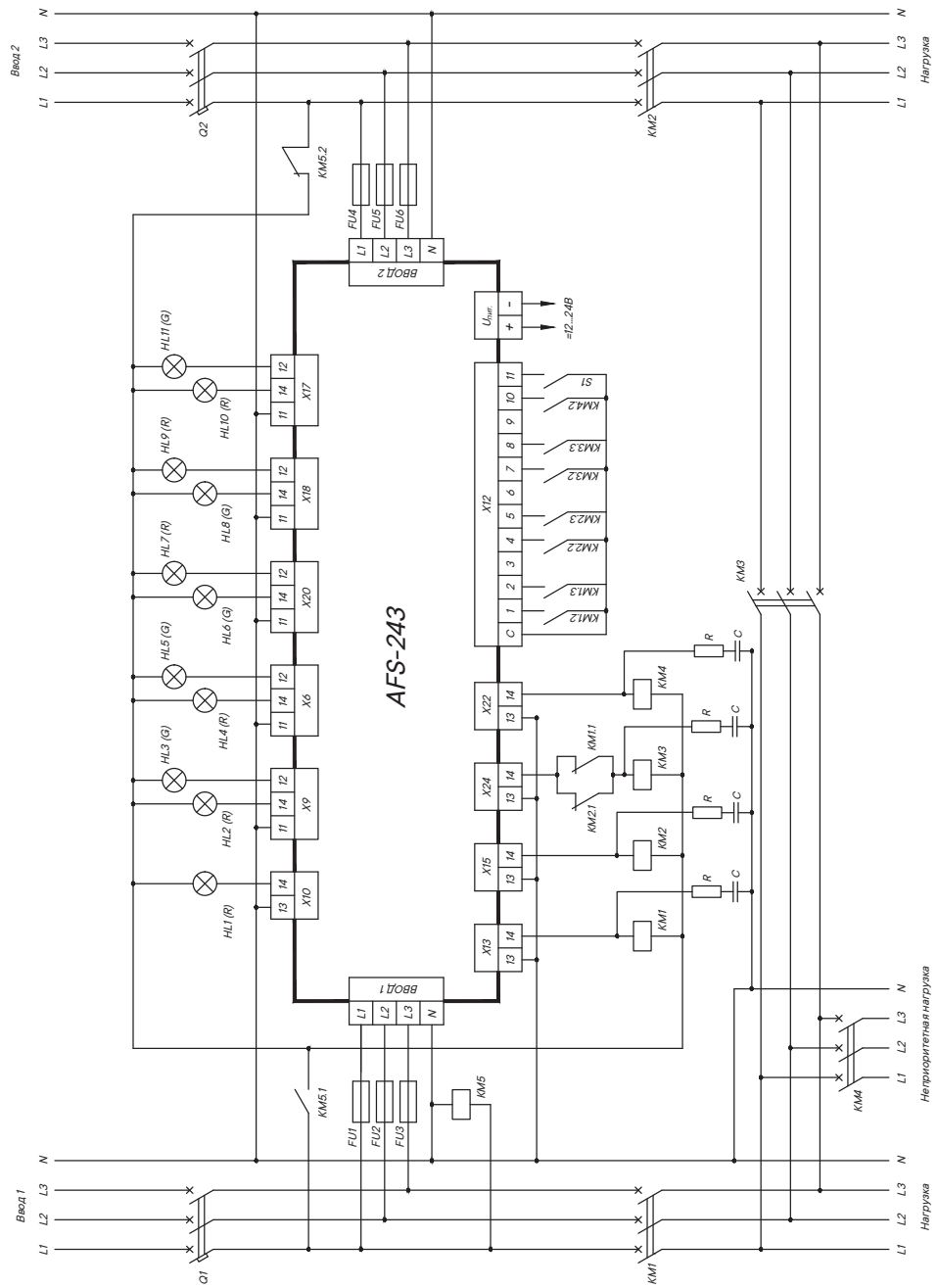

KM1, KM2, KM3, KM4 – коммутационные аппараты (контакторы, пускатели);
KM1.1, KM2.1 – контакты блокировки включения секционного коммутационного аппарата;
KM1.2, KM1.3, KM2.2, KM2.3, KM3.2, KM3.3, KM4.2 – сигнальные контакты коммутационных аппаратов;
KM5 – реле переключения питания внешних устройств управления и сигнализации;
KM5.1, KM5.2 – контакты блокировки одновременного подключения к вводам;
FU1 ... FU6 – предохранители плавкие;
HL1 – сигнализация "коммутационный аппарат неприоритетной нагрузки включен";
HL2 – сигнализация "коммутационный аппарат Ввода 1 включен";
HL3 – сигнализация "коммутационный аппарат Ввода 1 отключен";
HL4 – сигнализация "коммутационный аппарат Ввода 2 включен";
HL5 – сигнализация "коммутационный аппарат Ввода 2 отключен";
HL6 – сигнализация "секционный коммутационный аппарат включен";
HL7 – сигнализация "секционный коммутационный аппарат отключен";
HL8 – сигнализация "БАВР в автоматическом режиме";
HL9 – сигнализация "БАВР в ручном режиме";
HL10 – индикатор "Норма";
HL11 – индикатор "Авария";
S1 – блокировка лицевой панели.

Рекомендуемая схема подключения автоматических выключателей с моторными приводами к БАВР

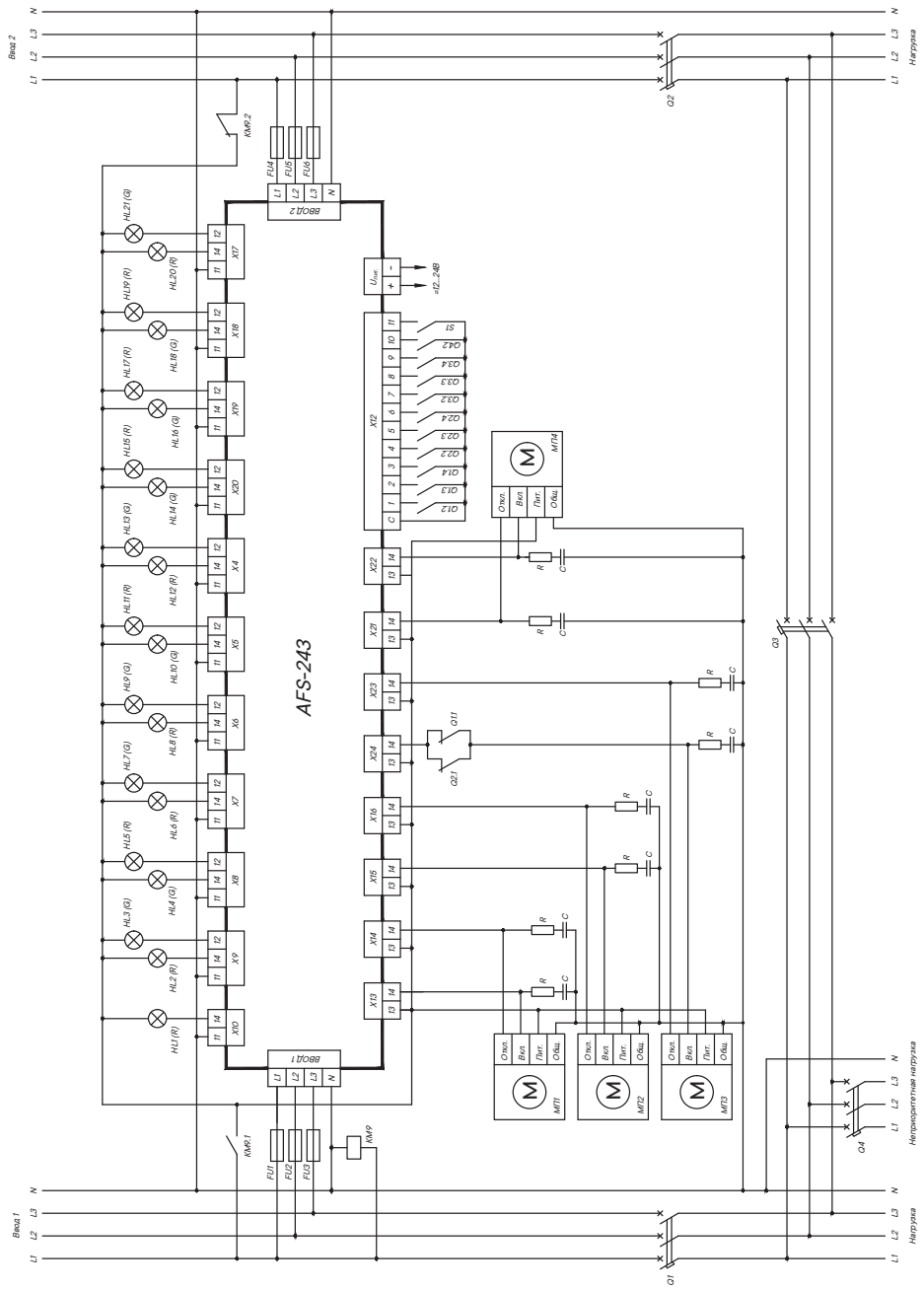

Q1, Q2, Q3, – автоматические выключатели;
МП1, МП2, МП3 – моторные приводы выключателей Q1, Q2, Q3;
МП4 – моторный привод выключателя неприоритетной нагрузки;
Q1.1, Q2.1 – контакты блокировки включения секционного выключателя;
Q1.2, Q2.2, Q3.2, Q4.2 – контроль состояния коммутационных аппаратов;
Q1.3, Q2.3, Q3.3 – контроль аварийного срабатывания автоматических выключателей;
Q1.4, Q2.4, Q3.4 – контакт состояния "Удален";
KM9 – реле переключения питания внешних устройств управления и сигнализации;
KM9.1, KM9.2 – контакты блокировки одновременного подключения к вводам;
FU1 ... FU6 – предохранители плавкие;
HL1 – сигнализация "коммутационный аппарат неприоритетной нагрузки включен";
HL2 – индикатор "коммутационный аппарат Ввода 1 включен";
HL3 – индикатор "коммутационный аппарат Ввода 1 отключен";
HL4 – индикатор "коммутационный аппарат Ввода 1 удален";
HL5 – индикатор "коммутационный аппарат Ввода 1 установлен";
HL6 – индикатор "коммутационный аппарат Ввода 1 сработал автоматически";
HL7 – индикатор "коммутационный аппарат Ввода 1 в нормальном режиме";
HL8 – индикатор "коммутационный аппарат Ввода 2 включен";
HL9 – индикатор "коммутационный аппарат Ввода 2 отключен";
HL10 – индикатор "коммутационный аппарат Ввода 2 удален";
HL11 – индикатор "коммутационный аппарат Ввода 2 установлен";
HL12 – индикатор "коммутационный аппарат Ввода 2 сработал автоматически";
HL13 – индикатор "коммутационный аппарат Ввода 2 в нормальном режиме";
HL14 – индикатор "секционный коммутационный аппарат включен";
HL15 – индикатор "секционный коммутационный аппарат отключен";
HL16 – индикатор "секционный коммутационный аппарат удален";
HL17 – индикатор "секционный коммутационный аппарат установлен";
HL18 – индикатор "БАВР в автоматическом режиме";
HL19 – индикатор "БАВР в ручном режиме";
HL20 – индикатор "Авария";
HL21 – индикатор "Норма";
S1 – блокировка лицевой панели.

Рекомендуемая схема подключения автоматических выключателей с электромагнитными приводами к БАВР

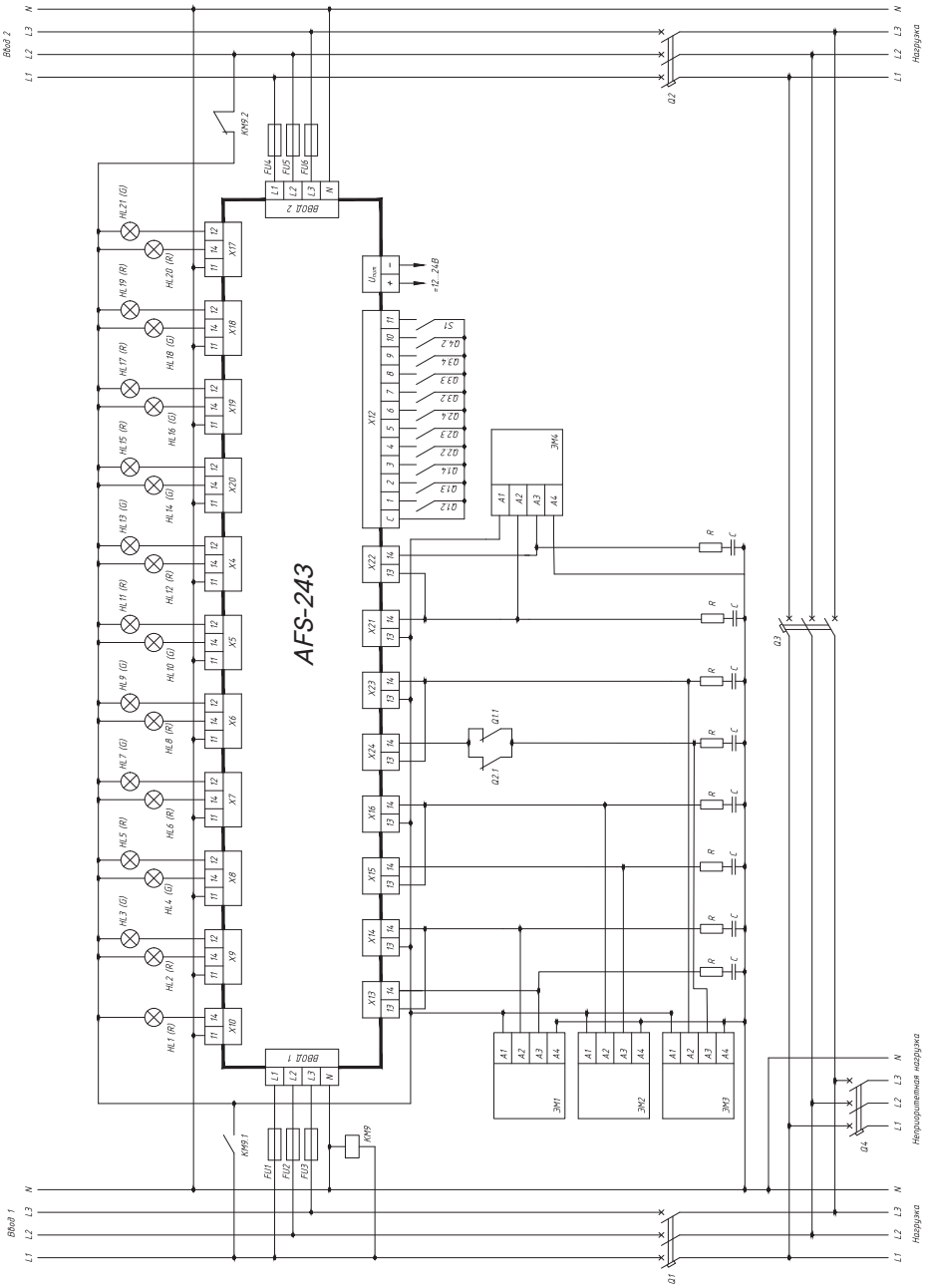

Q1, Q2, Q3 – автоматические выключатели;
ЭМ1, ЭМ2, ЭМ3 – электромагнитные приводы выключателей Q1, Q2, Q3;
ЭМ4 – моторный привод выключателя неприоритетной нагрузки;
Q1.1, Q2.1 – контакты блокировки включения секционного выключателя;
Q1.2, Q2.2, Q3.2, Q4.2 – контроль состояния коммутационных аппаратов;
Q1.3, Q2.3, Q3.3 – контроль аварийного срабатывания автоматических выключателей;
Q1.4, Q2.4, Q3.4 – контакт состояния "Удален";
S1 – блокировка лицевой панели;
KM9 – реле переключения питания внешних устройств управления и сигнализации;
KM9.1, KM9.2 – контакты блокировки одновременного подключения к вводам;
FU1 ... FU6 – предохранители плавкие;
HL1 – сигнализация "коммутационный аппарат неприоритетной нагрузки включен";
HL2 – индикатор "коммутационный аппарат Ввода 1 включен";
HL3 – индикатор "коммутационный аппарат Ввода 1 отключен";
HL4 – индикатор "коммутационный аппарат Ввода 1 удален";
HL5 – индикатор "коммутационный аппарат Ввода 1 установлен";
HL6 – индикатор "коммутационный аппарат Ввода 1 сработал автоматически";
HL7 – индикатор "коммутационный аппарат Ввода 1 в нормальном режиме";

HL8 – индикатор "коммутационный аппарат Ввода 2 включен";
HL9 – индикатор "коммутационный аппарат Ввода 2 отключен";
HL10 – индикатор "коммутационный аппарат Ввода 2 удален";
HL11 – индикатор "коммутационный аппарат Ввода 2 установлен";
HL12 – индикатор "коммутационный аппарат Ввода 2 сработал автоматически";
HL13 – индикатор "коммутационный аппарат Ввода 2 в нормальном режиме";
HL14 – индикатор "секционный коммутационный аппарат включен";
HL15 – индикатор "секционный коммутационный аппарат отключен";
HL16 – индикатор "секционный коммутационный аппарат удален";
HL17 – индикатор "секционный коммутационный аппарат установлен";
HL18 – индикатор "БАВР в автоматическом режиме";
HL19 – индикатор "БАВР в ручном режиме";
HL20 – индикатор "Авария";
HL21 – индикатор "Норма";
S1 – блокировка лицевой панели.

Назначение органов управления и светодиодов "YON" AFS–233–G

БАВР является самостоятельным устройством и включает в себя корпус, изготовленный из негорючего термопластичного материала, размещенные внутри него печатные платы с электронными компонентами, и крепежные элементы.
Органы управления и индикации размещены на лицевой панели, а разъемы для подключения внешних устройств размещены на коммутационных панелях.
На лицевой панели БАВР расположены мнемоническая схема, ЖК-индикатор, светодиодные индикаторы фазовых напряжений, пороговых значений напряжений, готовности вводов, состояния коммутационных аппаратов, аварийного состояния и кнопки управления.

Лицевая панель "YON" AFS–233–G

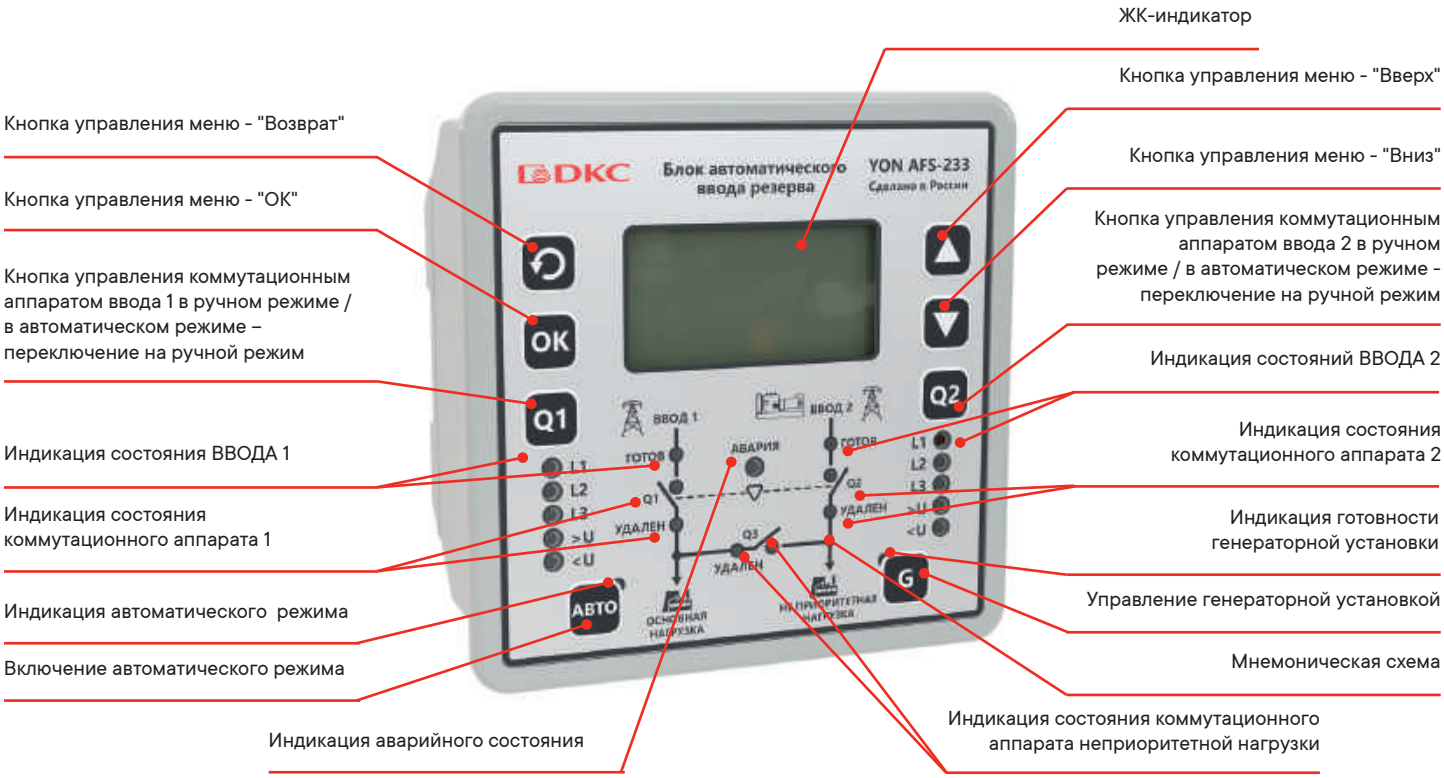

Внешний вид верхней коммутационной панели "YON" AFS–233–G

На верхней коммутационной панели БАВР размещены разъемы для подключения вводов электроснабжения ("ВВОД 1" и "ВВОД 2"), внешнего оперативного питания шины для передачи данных по протоколу Modbus и внешнего устройства аварийной сигнализации. Внешний вид верхней коммутационной панели, расположение и назначение разъемов приведены на рисунке далее.

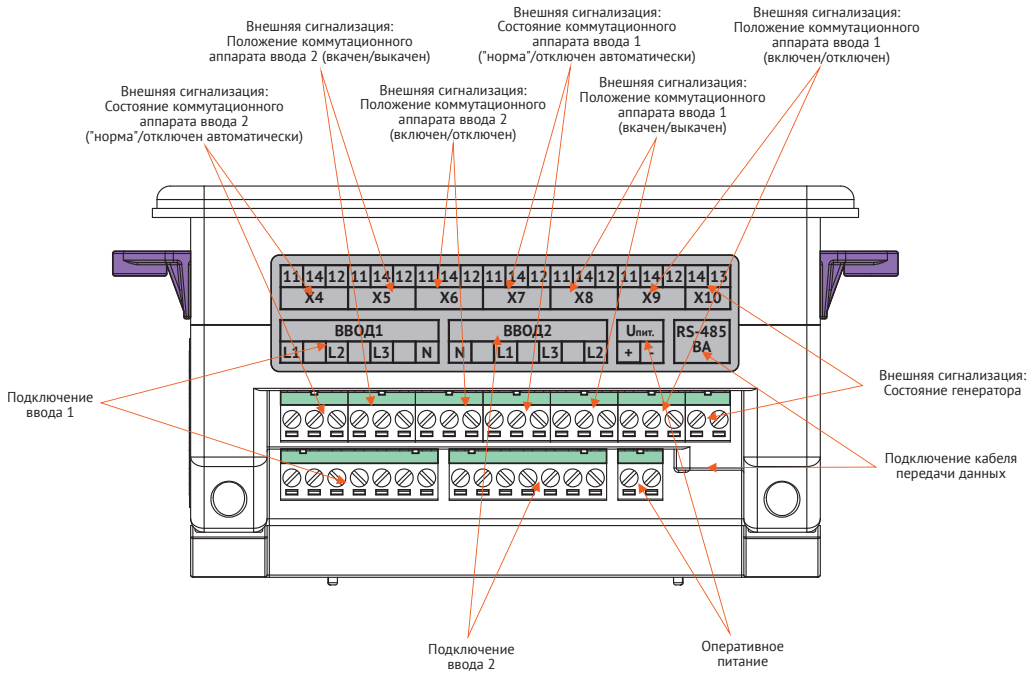

Внешний вид нижней коммутационной панели "YON" AFS-233-G

На нижней коммутационной панели размещены разъемы для подключения внешнего устройства аварийной сигнализации, контактов управления внешних коммутационных аппаратов, а также для устройств управления коммутационными аппаратами. Внешний вид нижней коммутационной панели, расположение и назначение разъемов приведены на рисунке ниже. Назначение контактов разъема "X12" приведено в таблице.

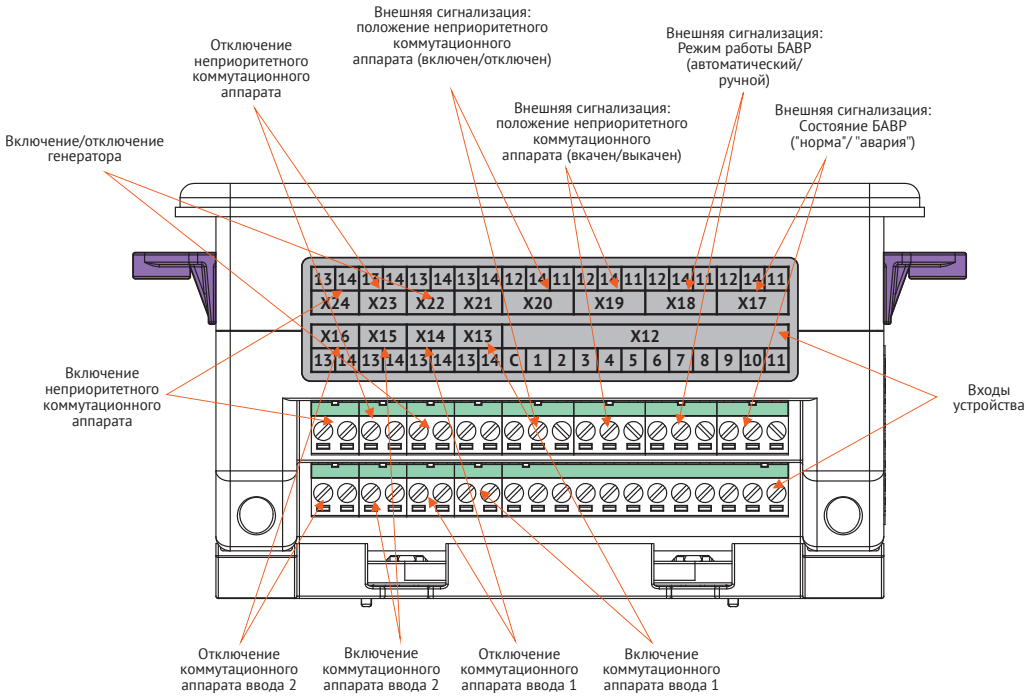

Назначение входов X12

Номер контакта	Назначение
C	Общий
1	Состояние коммутационного аппарата ВВОДА 1. В замкнутом состоянии сигнализирует о включенном состоянии коммутационного аппарата ВВОДА 1
2	Контакт аварийного отключения. В замкнутом состоянии сигнализирует об аварийном отключении защитного аппарата ВВОДА 1
3	Контакт состояния "Удален". В замкнутом состоянии сигнализирует об удалении коммутационного аппарата (при выкатном исполнении) ВВОДА 1
4	Состояние коммутационного аппарата ВВОДА 2. В замкнутом состоянии сигнализирует о включенном состоянии коммутационного аппарата ВВОДА 2
5	Контакт аварийного отключения. В замкнутом состоянии сигнализирует об аварийном отключении защитного аппарата ВВОДА 2
6	Контакт состояния "Удален". В замкнутом состоянии сигнализирует об удалении коммутационного аппарата (при выкатном исполнении) ВВОДА 2
7	Состояние секционного коммутационного аппарата. В замкнутом состоянии сигнализирует о включенном состоянии коммутационного аппарата неприоритетной нагрузки
8	Контакт аварийного отключения. В замкнутом состоянии сигнализирует об аварийном отключении аппарата неприоритетной нагрузки
9	Контакт состояния "Удален". В замкнутом состоянии сигнализирует об удалении коммутационного аппарата неприоритетной нагрузки (при выкатном исполнении)
10	Не используется
11	Блокировка лицевой панели. В замкнутом состоянии обеспечивает блокировку кнопок управления на лицевой панели модуля

Примечание. Входы разъема X12 дискретные. Объединение нейтрали и контакта "C" разъема X12 может привести к неисправности блока.
При диагностике разъема использовать вольтметр - напряжение в диапазоне от 0 до 3,2 В между диагностируемым контактом и общим контактом "C" свидетельствует о замкнутом состоянии соответствующего контакта.

Временные диаграммы и описание работы

В БАВР предусмотрено 2 режима работы: ручной и автоматический. По умолчанию БАВР включается в ручном режиме.
В автоматическом и ручном режиме работы БАВР производится фоновый контроль параметров вводов и коммутационных аппаратов. Измерение напряжения производится отдельно для каждой фазы каждого ввода.
Решение о готовности ввода принимается при следующих условиях:
• напряжение каждой фазы ввода не превышает значение разности уставки U_{max} и значения гистерезиса (U_h) в течение времени, большего значения уставки $t_{откл\ u.\ max}$;
• напряжение каждой фазы ввода не меньше значения суммы уставок U_{min} и значения гистерезиса (U_h) в течение времени, большего значения уставки $t_{откл\ u.\ min.}$
• разность напряжения фаз ввода не превышает значения уставки U_{as} в течение времени, большего значения уставки $t_{откл.\ as.\ ф.}$
• при наличии чередования фаз ввода в течение времени уставки $t_{откл.\ ч.\ ф.}$

Временная диаграмма работы БАВР в режиме АВТО с установленным значением ВВОД 2 – сеть на примере пропадания напряжения на Вводе 1

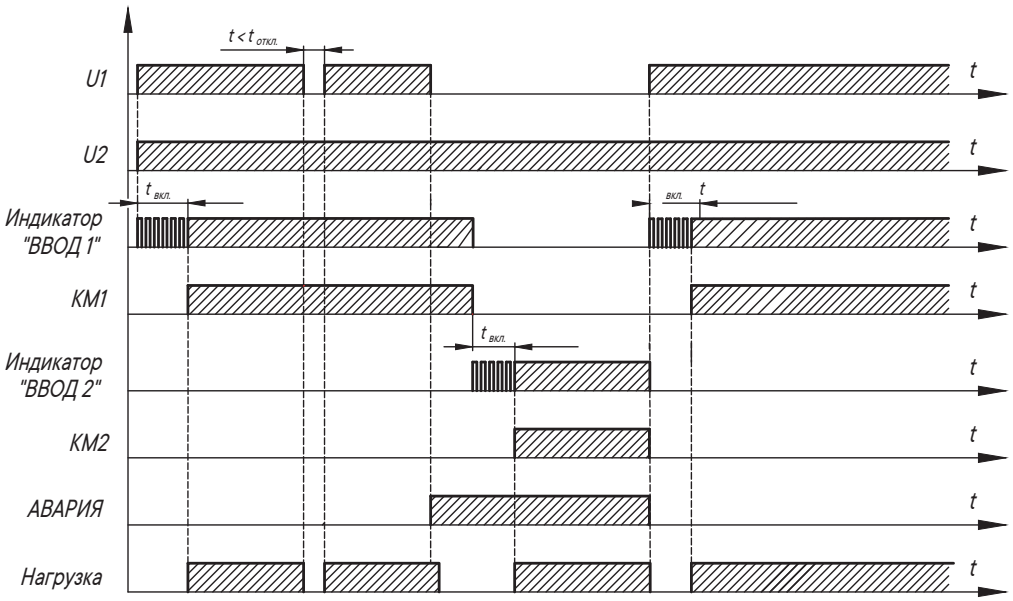

Временная диаграмма работы БАВР в режиме АВТО с установленным значением ВВОД 2 - генератор на примере пропадания напряжения на Вводе 1

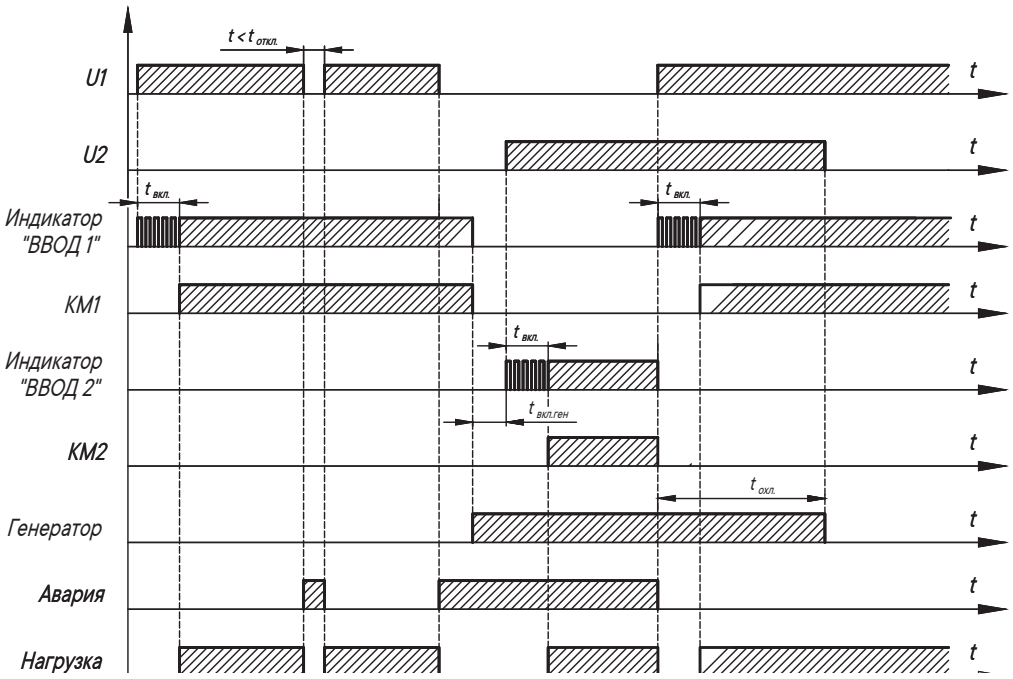

Решение о неисправности коммутационного аппарата (КА) принимается при изменении состояния КА без выдачи управляющих воздействий БАВР.
БАВР в автоматическом режиме не восстанавливает признак исправности КА без вмешательства оператора. После устранения причин отказа КА необходимо в меню БАВР произвести сброс ошибок.
При наличии сигнала "КА удален" блокируется алгоритм работы БАВР.

Автоматический режим

Переход в автоматический режим осуществляется при нажатии в течении 5 секунд на кнопку "АВТО" (загорится соответствующий светодиод). Логика работы БАВР в режиме АВТО зависит от следующих настроек:
1. Приоритет ВВОДА. При наличии приоритета БАВР проверяет готовность приоритетного ВВОДА. Если данный ВВОДА готов, БАВР включает соответствующий КА. В противном случае БАВР выставляет признак аварии, отключает КА приоритетного ВВОДА и ждет готовность резервного ВВОДА для включения КА резервного ВВОДА и подключения приоритетной нагрузки.
Если пользователь не выставил приоритет ВВОДА, то БАВР при переводе в режим "АВТО" не стремится переключить нагрузку на приоритетный ВВОД. Если в данный момент времени исправны и готовы оба ВВОДА и никакой КА не включен, то БАВР подключит нагрузку к ВВОДУ 1. В противном случае останется подключен готовый и исправный ВВОД.
2. Тип ВВОДА 2. Возможно 2 настраиваемых варианта ВВОДА 2 - Сеть и Генератор. В режиме "Сеть" ВВОД 2 ведет себя симметрично ВВОДУ 1. В режиме "генератор" БАВР управляет запуском и остановкой генератора, отработкой временных уставок. Запуск генератора происходит замыканием "сухого" контакта разъема X22. Остановка генератора происходит размыканием "сухого" контакта разъема X22. БАВР считает время прогрева генератора, время охлаждения генератора, контролирует выходное напряжения, подает или снимает команды включения/выключения генератора и управляет КА соответствующего ВВОДА.
3. Наличие неприоритетной нагрузки. Пользователь может указать наличие неприоритетной нагрузки и ВВОД, на который она подключена. При наличии неприоритетной нагрузки КА соответствующей нагрузки включается/отключается симметрично с выбранным вводом.
ВНИМАНИЕ! При указании приоритета ВВОДА и указания наличия неприоритетной нагрузки на резервном ВВОДЕ, КА неприоритетной нагрузки никогда не включится, так как в соответствии с логикой работы БАВР, при подключению нагрузки к резервному ВВОДУ неприоритетная нагрузка должна отключаться!

Ручной режим

Переход в ручной режим осуществляется при нажатии на кнопку "АВТО" в активном автоматическом режиме или по протоколу Modbus. При этом производится контроль параметров электропитания. Ручной режим используется для непосредственного включения выбранного ввода с помощью кнопок лицевой панели "Q1" или "Q2" и включения генератора с помощью кнопки "G".
Восстановление ВВОДА в ручном режиме может производиться при следующих условиях:
- Разрешено "Восстановление ввода в ручном режиме" в настройках БАВР;
- ВВОД исправен и готов (горит зеленый светодиод);
- Коммутационный аппарат соответствующего ВВОДА исправен.
Восстановление происходит при удержании кнопки "Q1" или "Q2" соответственно более 2 секунд.
Внимание! Одновременное включение коммутационных аппаратов невозможно для предотвращения КЗ. При включении коммутационного аппарата происходит проверка на состояние противоположного коммутационного аппарата и, при необходимости, его отключение.

Сброс ошибок и аварий

При необходимости возможно произвести сброс ошибок и аварий, возникших в процессе эксплуатации АВР, из соответствующего меню БАВР.

Индикация

Индикация режимов работы осуществляется с помощью ЖК-индикатора и светодиодных индикаторов как в автоматическом режиме, так и в ручном режиме управления. В режиме "ВВОД 2 - генератор" и при выключенном генераторе индикация ВВОДА 2 не производится.

В нормальном режиме работы во включенном состоянии КА светодиод соответствующего КА горит зеленым. В отключенном состоянии светодиод КА не горит. Мигание зеленого светодиода обозначает процесс включения КА.
Индикатор "АВАРИЯ" включается при любой аварийной ситуации (обрыв шины, нарушение чередования фаз, отсутствие напряжения, выход значения напряжения из заданного диапазона, переключение на резерв). Отключение индикатора "АВАРИЯ" производится автоматически после восстановления нормальных параметров контролируемой сети. Индикация аварийных режимов работы указана в таблице.
Индикацию, выводимую на лицевую панель, возможно дублировать сигналами на внешних соединителях блока АВР и по протоколу Modbus.

№	Категория аварии	Возможная причина	Способы сигнализации	Способ устранения
1	неисправность трехфазной линии одного или двух вводов	1) недопустимое отклонение напряжения в фазах; 2) изменение порядка чередования фаз, появление асимметрии фаз; 3) обрыв одной или нескольких фаз; 4) переключение на резерв.	1) включение светодиода "U>" или "U<"; 2) мигание индикаторов фазы "L1", "L2", "L3"; 3) погас индикатор соответствующей фазы 4) при всех типах неисправностей включение светодиода "Авария", замыкание "сухого" контакта "Авария", отключение индикатора "Готов", сообщение на ЖК-индикаторе	устранение неполадки в неисправной трехфазной линии
2	контроль коммутационного аппарата	изменении состояния КА без выдачи управляющих воздействий БАВР	БАВР признает такой КА неисправным и загорается красным светодиод соответствующего КА. Включение светодиода "Авария", замыкание "сухого" контакта "Авария", сообщение на ЖК-индикаторе	устранение несоответствия и сброс ошибок через меню
3	удаление коммутационного аппарата	сигнал "КА удален".	включение светодиодов "Авария", "Удален", "сухим" контактом "Авария"	возврат коммутационного аппарата
4	авария на линии одного или двух вводов	КЗ, перегрузка или другая аварийная ситуация, вызвавшая срабатывание автоматического выключателя и замыкание его контактов аварийного срабатывания	мигание красным светодиода соответствующего КА. Включение светодиода "Авария", замыкание "сухого" контакта "Авария", отключение индикатора "Готов", сообщение на ЖК-индикаторе	устранение аварии и сброс ошибок через меню

Более подробное описание меню, настройки и подключения БАВР смотрите в руководстве по эксплуатации.

Схемы подключения AFS–233

Рекомендуемая схема подключения электромагнитных коммутационных аппаратов к БАВР

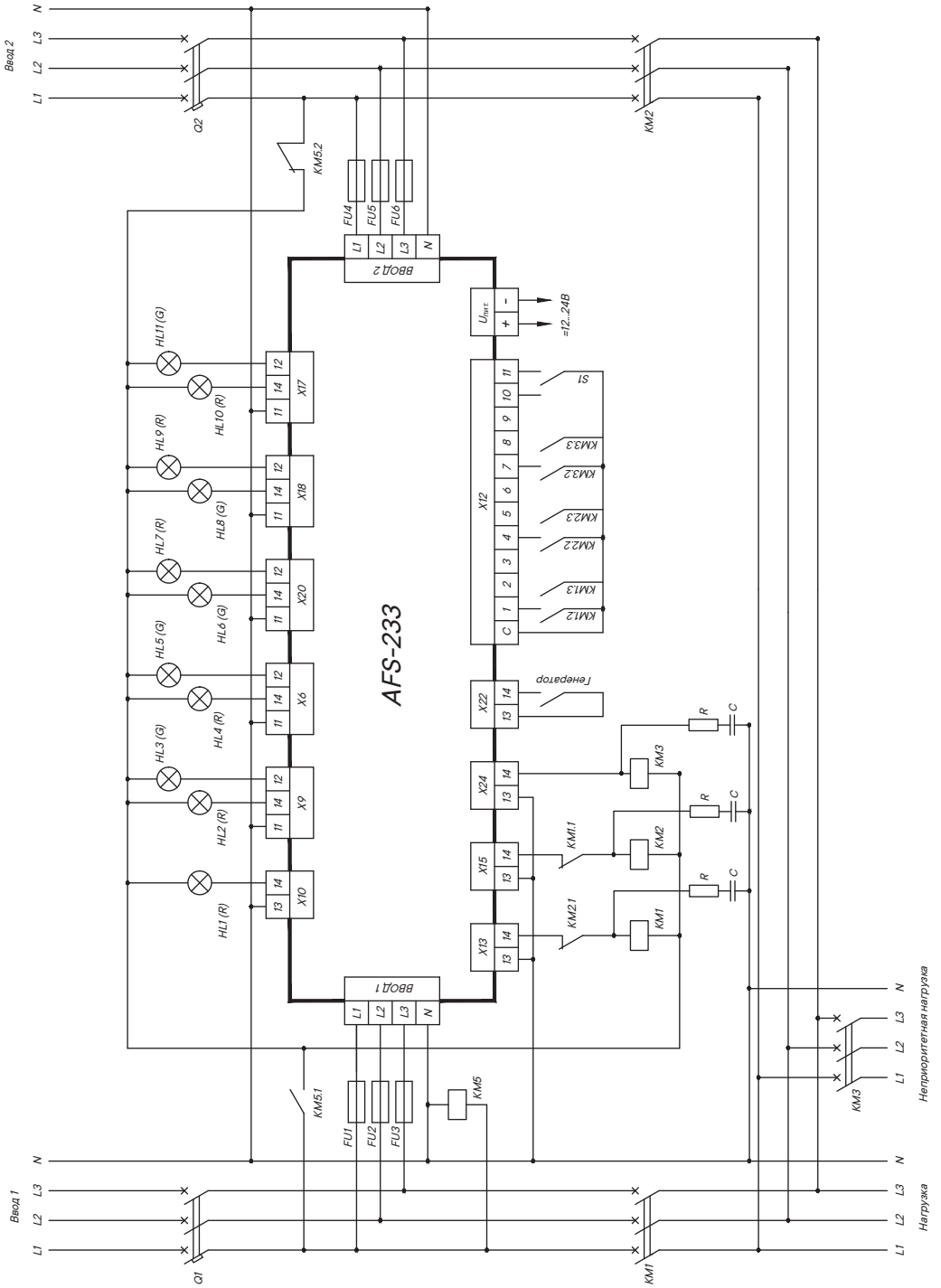

KM1, KM2, KM3, – коммутационные аппараты (контакторы, пускатели);
KM1.1, KM1.2 — контакты блокировки одновременного включения вводных КА KM1.2, KM2.2, KM3.2 – сигнальные контакты коммутационных аппаратов;
KM5 – реле переключения питания внешних устройств управления и сигнализации;
KM5.1, KM5.2 – контакты блокировки одновременного подключения к вводам;
FU1 ... FU6 – предохранители плавкие;
HL1 – сигнализация "коммутационный аппарат неприоритетной нагрузки включен";
HL2 – сигнализация "коммутационный аппарат Ввода 1 включен";
HL3 – сигнализация "коммутационный аппарат Ввода 1 отключен";
HL4 – сигнализация "коммутационный аппарат Ввода 2 включен";
HL5 – сигнализация "коммутационный аппарат Ввода 2 отключен";
HL6 – сигнализация "неприоритетный коммутационный аппарат включен";
HL7 – сигнализация "неприоритетный коммутационный аппарат отключен";
HL8 – сигнализация "БАВР в автоматическом режиме";
HL9 – сигнализация "БАВР в ручном режиме";
HL10 – индикатор "Норма";
HL11 – индикатор "Авария";
S1 – блокировка лицевой панели.

Рекомендуемая схема подключения автоматических выключателей с моторными приводами к БАВР

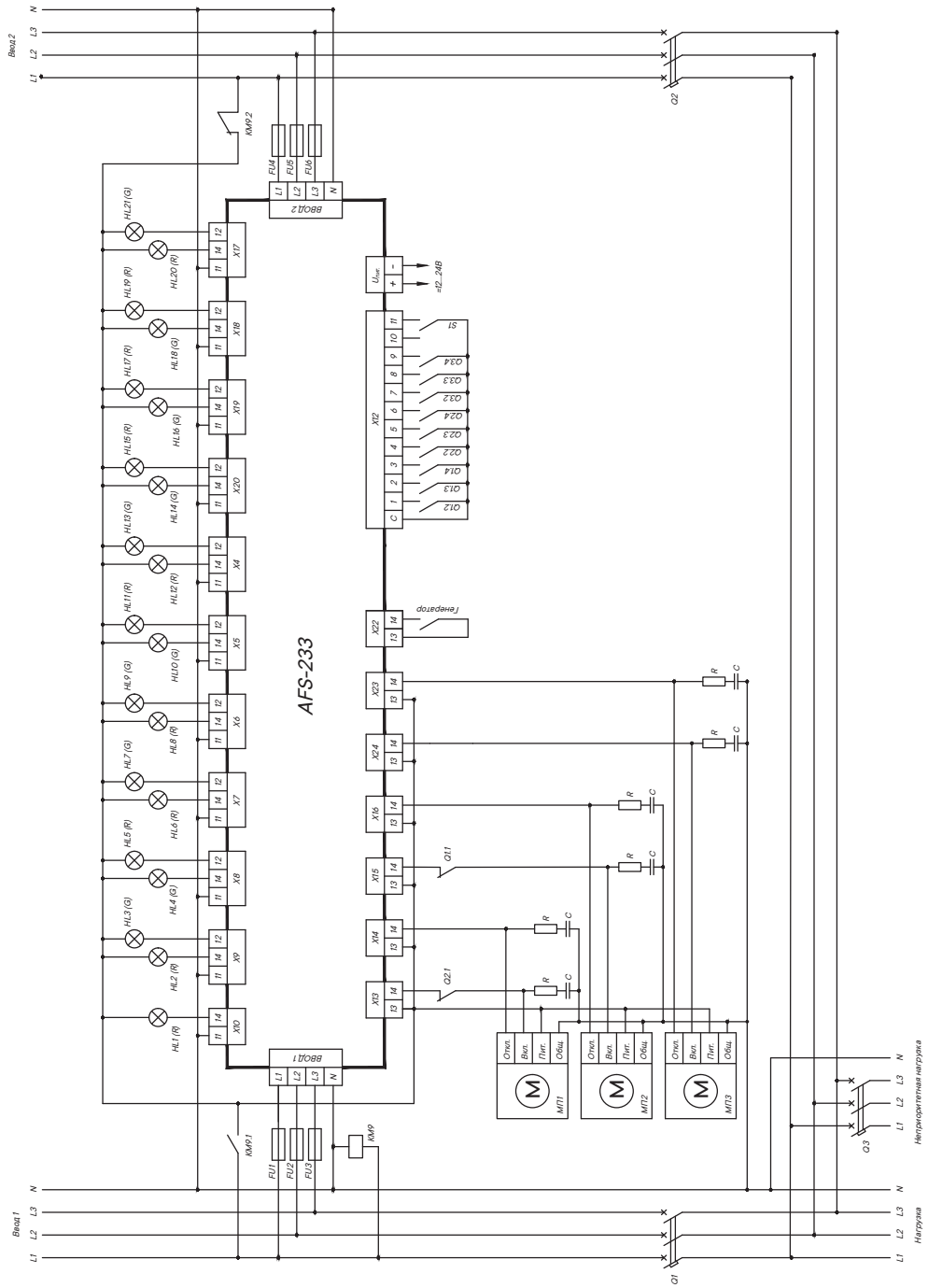

Q1, Q2, Q3, – автоматические выключатели;
МП1, МП2, МП3 – моторные приводы выключателей Q1, Q2, Q3;
Q1.1, Q2.1 – контакты блокировки одновременного включения вводных КА;
Q1.2, Q2.2, Q3.2 – контроль состояния коммутационных аппаратов;
Q1.3, Q2.3, Q3.3 – контроль аварийного срабатывания автоматических выключателей;
Q1.4, Q2.4, Q3.4 – контакт состояния "Удален";
KM9 – реле переключения питания внешних устройств управления и сигнализации;
KM9.1, KM9.2 – контакты блокировки одновременного подключения к вводам;
FU1 ... FU6 – предохранители плавкие;
HL1 – сигнализация "коммутационный аппарат неприоритетной нагрузки включен";
HL2 – индикатор "коммутационный аппарат Ввода 1 включен";
HL3 – индикатор "коммутационный аппарат Ввода 1 отключен";
HL4 – индикатор "коммутационный аппарат Ввода 1 удален";
HL5 – индикатор "коммутационный аппарат Ввода 1 установлен";
HL6 – индикатор "коммутационный аппарат Ввода 1 сработал автоматически";
HL7 – индикатор "коммутационный аппарат Ввода 1 в нормальном режиме";
HL8 – индикатор "коммутационный аппарат Ввода 2 включен";
HL9 – индикатор "коммутационный аппарат Ввода 2 отключен";
HL10 – индикатор "коммутационный аппарат Ввода 2 удален";
HL11 – индикатор "коммутационный аппарат Ввода 2 установлен";
HL12 – индикатор "коммутационный аппарат Ввода 2 сработал автоматически";
HL13 – индикатор "коммутационный аппарат Ввода 2 в нормальном режиме";
HL14 – индикатор "неприоритетный коммутационный аппарат включен";
HL15 – индикатор "неприоритетный коммутационный аппарат отключен";
HL16 – индикатор "неприоритетный коммутационный аппарат удален";
HL17 – индикатор "неприоритетный коммутационный аппарат установлен";
HL18 – индикатор "БАВР в автоматическом режиме";
HL19 – индикатор "БАВР в ручном режиме";
HL20 – индикатор "Авария";
HL21 – индикатор "Норма";
S1 – блокировка лицевой панели.

Рекомендуемая схема подключения автоматических выключателей с электромагнитными приводами к БАВР

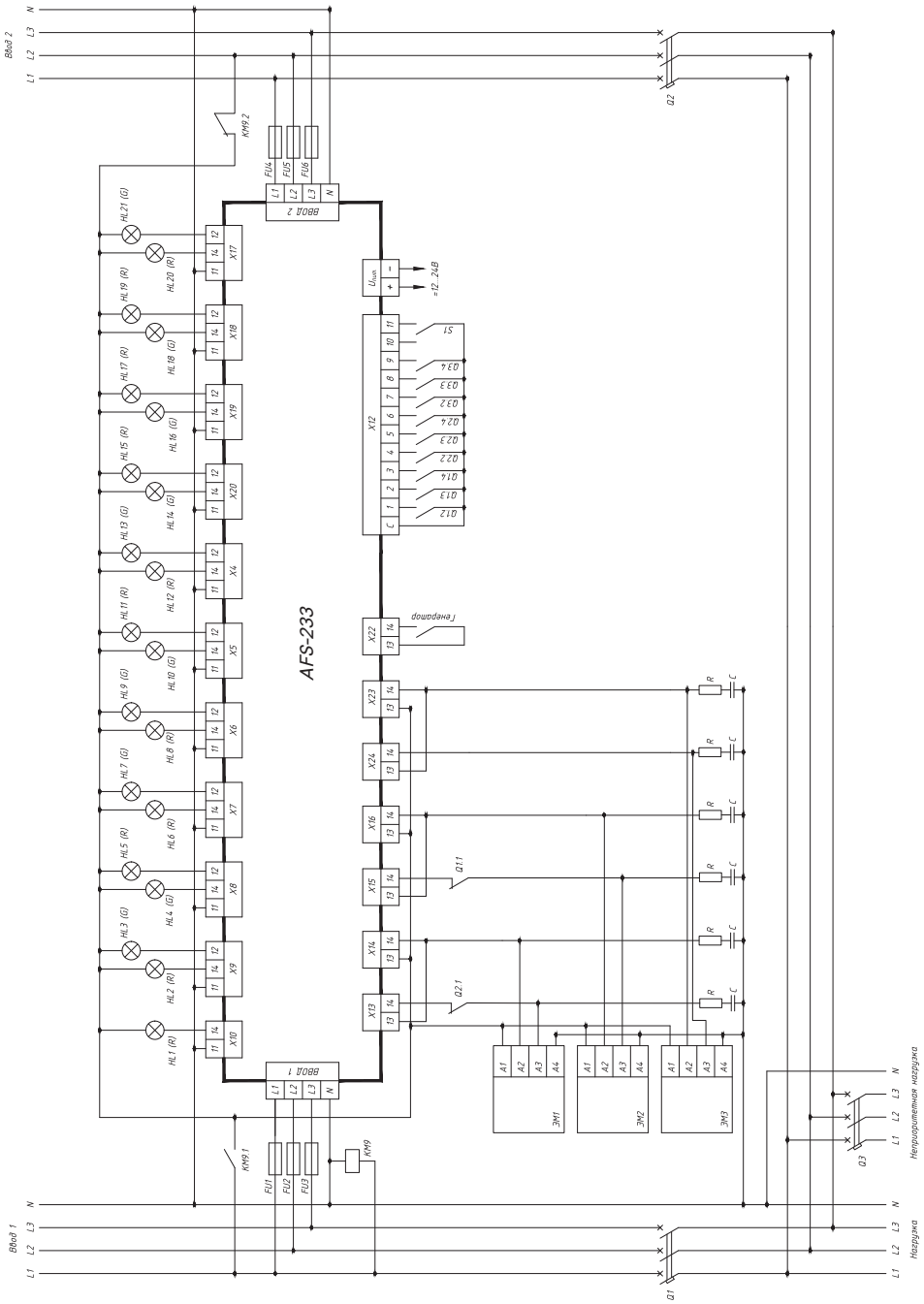

Q1, Q2, Q3 – автоматические выключатели;
ЭМ1, ЭМ2, ЭМ3 – электромагнитные приводы выключателей Q1, Q2, Q3;
Q1.1, Q2.1 – контакты блокировки одновременного включения вводных КА;
Q1.2, Q2.2, Q3.2 – контроль состояния коммутационных аппаратов;
Q1.3, Q2.3, Q3.3 – контроль аварийного срабатывания автоматических выключателей;
Q1.4, Q2.4, Q3.4 – контакт состояния "Удален";
S1 – блокировка лицевой панели;
KM9 – реле переключения питания внешних устройств управления и сигнализации;
KM9.1, KM9.2 – контакты блокировки одновременного подключения к вводам;
FU1 ... FU6 – предохранители плавкие;
HL1 – сигнализация "коммутационный аппарат неприоритетной нагрузки включен";
HL2 – индикатор "коммутационный аппарат Ввода 1 включен";
HL3 – индикатор "коммутационный аппарат Ввода 1 отключен";
HL4 – индикатор "коммутационный аппарат Ввода 1 удален";
HL5 – индикатор "коммутационный аппарат Ввода 1 установлен";
HL6 – индикатор "коммутационный аппарат Ввода 1 сработал автоматически";
HL7 – индикатор "коммутационный аппарат Ввода 1 в нормальном режиме";
HL8 – индикатор "коммутационный аппарат Ввода 2 включен";
HL9 – индикатор "коммутационный аппарат Ввода 2 отключен";
HL10 – индикатор "коммутационный аппарат Ввода 2 удален";
HL11 – индикатор "коммутационный аппарат Ввода 2 установлен";
HL12 – индикатор "коммутационный аппарат Ввода 2 сработал автоматически";
HL13 – индикатор "коммутационный аппарат Ввода 2 в нормальном режиме";
HL14 – индикатор "неприоритетный коммутационный аппарат включен";
HL15 – индикатор "неприоритетный коммутационный аппарат отключен";
HL16 – индикатор "неприоритетный коммутационный аппарат удален";
HL17 – индикатор "неприоритетный коммутационный аппарат установлен";
HL18 – индикатор "БАВР в автоматическом режиме";
HL19 – индикатор "БАВР в ручном режиме";
HL20 – индикатор "Авария";
HL21 – индикатор "Норма";
S1 – блокировка лицевой панели.

Габаритные и присоединительные размеры

Конструкция БАВР предусматривает его установку в окно монтажной панели, толщиной от 1 до 6 мм, или на стандартную рейку с помощью монтажных частей, входящих в комплект поставки. Масса БАВР: 0,840 кг

Монтаж на рейку TH35 по ГОСТ Р МЭК 60715

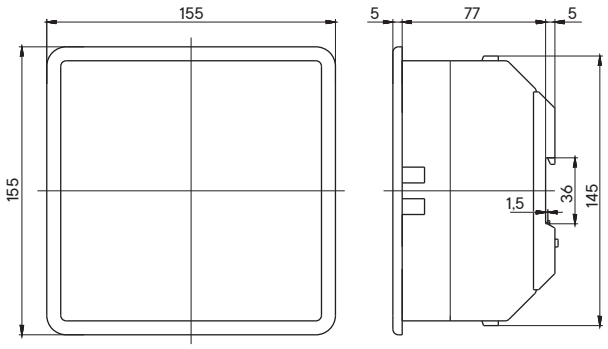

Монтаж в окно на панель

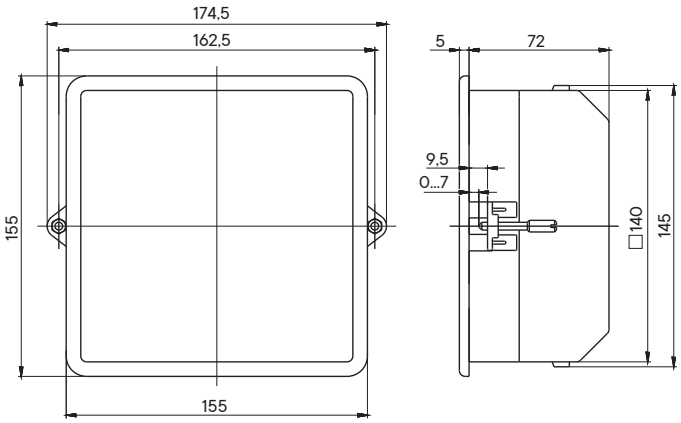

Коммутационное оборудование ДКС для реализации готовых решений

ДКС предлагает широкий выбор автоматических выключателей с моторными приводами для построения готовых решений АВР:



"YON" MD



"YON" AD

К достоинствам решения АВР на автоматических выключателях следует отнести следующие:
- возможность построения решения в широком диапазоне номинальных токов (от 16 до 4000 А);
- встроенная защита от сверхтоков;
- отсутствие энергопотребление во включенном состоянии.

YON

yon.dkc.ru

www.dkc.ru
8 800 250 52 63
support@dkc.ru